ТИПОВОЙ ПРОЕКТ

901-4-69.83

# РЕЗЕРВУАРЫ ДЛЯ ВОДЫ ПРЯМОУГОЛЬНЫЕ ЖЕЛЕЗОБЕТОННЫЕ СБОРНЫЕ ЕМКОСТЬЮ ОТ 13000 ДО 20000 м³ (С ПРИМЕНЕНИЕМ СТЕНОВЫХ ПАНЕЛЕЙ С ОПОРНОЙ ПЯТОЙ)

## АЛЬБОМ IV

## СТРОИТЕЛЬНЫЕ ИЗДЕЛИЯ ДЛЯ РЕЗЕРВУАРОВ ЕМКОСТЬЮ ОТ 1600 ДО 20000 м³

18764-03

Привязан:

Инв. №

gost.e-ecolog.ru

Госстрой СССР

Тбилисский филиал
ЦИТП
Типовой проект /серия/
№ 901-4-69.83 а.4
Заказ № 1050
Цена 2 руб. 17 коп.
Тираж 1100
Дата "11" X 1983г.

ТИПОВОЙ ПРОЕКТ
901-4-69.83

# РЕЗЕРВУАРЫ ДЛЯ ВОДЫ ПРЯМОУГОЛЬНЫЕ ЖЕЛЕЗОБЕТОННЫЕ СБОРНЫЕ ЕМКОСТЬЮ ОТ 13000 ДО 20000 м³ (С ПРИМЕНЕНИЕМ СТЕНОВЫХ ПАНЕЛЕЙ С ОПОРНОЙ ПЯТОЙ)

## СОСТАВ ПРОЕКТА

| | |
|---|---|
| АЛЬБОМ I | ОБЩИЕ МАТЕРИАЛЫ ДЛЯ ПРОЕКТИРОВАНИЯ РЕЗЕРВУАРОВ ЕМКОСТЬЮ ОТ 50 ДО 20000 м³ |
| АЛЬБОМ II | МАТЕРИАЛЫ ДЛЯ ПРОЕКТИРОВАНИЯ СПЕЦИАЛЬНЫХ МЕРОПРИЯТИЙ ДЛЯ РЕЗЕРВУАРОВ ЕМКОСТЬЮ ОТ 50 ДО 20000 м³ СИСТЕМ ХОЗЯЙСТВЕННО-ПИТЬЕВОГО ВОДОСНАБЖЕНИЯ (ИЗ ТИПОВОГО ПРОЕКТА 901-4-63.83) |
| АЛЬБОМ III | КОНСТРУКЦИИ ЖЕЛЕЗОБЕТОННЫЕ |
| АЛЬБОМ IV | СТРОИТЕЛЬНЫЕ ИЗДЕЛИЯ ДЛЯ РЕЗЕРВУАРОВ ЕМКОСТЬЮ ОТ 1600 ДО 20000 м³ |
| АЛЬБОМ V | ТЕХНОЛОГИЧЕСКИЕ ТРУБОПРОВОДЫ, СИГНАЛИЗАЦИЯ ДЛЯ РЕЗЕРВУАРОВ ЕМКОСТЬЮ ОТ 50 ДО 20000 м³ |
| АЛЬБОМ VI | ВЕДОМОСТИ ПОТРЕБНОСТИ В МАТЕРИАЛАХ; ЧАСТИ 1-6 |
| АЛЬБОМ VII | СМЕТЫ |

## АЛЬБОМ IV


РАЗРАБОТАН
СОЮЗВОДОКАНАЛНИИПРОЕКТ
ХАРЬКОВСКИЙ ВОДОКАНАЛПРОЕКТ
ГЛ. ИНЖЕНЕР ИН-ТА БОНДАРЕНКО
НАЧАЛЬНИК ОТДЕЛА ШЕЙКО
ГЛ. ИНЖЕНЕР ПР-ТА МАЗАЛОВА

ЦНИИПРОМЗДАНИЙ
ГЛ. ИНЖЕНЕР ИН-ТА ГРАНЕВ
РУК. ОТДЕЛА БОЛТУХОВ
ГЛ. ИНЖЕНЕР ПР-ТА ЧЕРНОМАЗ

ПРИ УЧАСТИИ НИИЖБ
ЗАМ. ДИРЕКТОРА КОРОВИН
ЗАВ. ЛАБОРАТОР БЕРДИЧЕВСКИЙ
СТ. НАУЧН. СОТР. ДОКУДОВСКИЙ



ОДОБРЕН ГОССТРОЕМ СССР
ПИСЬМО ОТ 17.11.78 г. № 2/3-409
ВВЕДЕН В ДЕЙСТВИЕ ИНСТИТУТОМ
СОЮЗВОДОКАНАЛНИИПРОЕКТ
ПРИКАЗ № 171 ОТ 13.07.83 г.


Привязан:

Инв. №

Альбом IV

Типовой проект 901-4-69.83

| Обозначение | Наименование | Стр. | Примечание |
|---|---|---|---|
| | | | |
| 901-4-69.83-КЖИ-00.000ДО | Опись документов | 2 | |
| — 00.000ТО | Техническое описание | 5 | |
| — 01.000 | Панель стеновая ПС (ПС1 - ПС8) | 6 | |
| — 01.000СБ | Панель стеновая ПС (ПС1 - ПС8) | | |
| | Сборочный чертеж | 7 | |
| — 02.000 | Панель перегородочная ПГР1 | 9 | |
| — 03.000 | Плита покрытия 2ПР-2Б - 2ПР-4Б; 2ПР, 2ПР-2Б - 2ПР-4Б | 10 | |
| — 04.000 | Козлак лаза КЛа1, КЛб, КЛв | 11 | |
| — 05.000 | Панель стеновая ПСЛ14,48-Б14-К4 лев. | | |
| | ПСЛ14-48-Б14-К4 пр. | 12 | |
| — 05.000СБ | Панель стеновая ПСЛ14,48-Б14-К4 лев. | | |
| | ПСЛ14,48,Б14-К4 пр. Сборочный чертеж | 13 | |
| — 06.000 | Панель стеновая ПСЛ15,15,48-Б14-К4 | 14 | |
| — 06.000СБ | Панель стеновая ПСЛ15,15,48-Б14-К4 | | |
| | Сборочный чертеж | 15 | |
| — 06.000.ВМ | Выборка расхода стали | 17 | |
| — 00.000У | Узлы I - XII | 18 | |
| — 05.100 | Изделие закладное МН1 | 22 | |
| — 05.100СБ | Изделие закладное МН1 | | |
| | Сборочный чертеж | 22 | |

| Обозначение | Наименование | стр. | Примечание |
|---|---|---|---|
| 901-4-69.83-КЖИ-05.200 | Изделие закладное МН (МН2, МН3) | 23 | |
| — 05.200СБ | Изделие закладное МН (МН2, МН3) | | |
| | Сборочный чертеж | 23 | |
| — 05.300 | Изделие закладное МН (МН4-МН8) | 24 | |
| — 05.300СБ | Изделие закладное МН (МН4-МН8) | | |
| | Сборочный чертеж | 25 | |
| — 05.040 | Сетка арматурная С4 | 25 | |
| — 05.400 | Изделие закладное МН (МН9, МН10) | 26 | |
| — 05.400СБ | Изделие закладное МН (МН9, МН10) | | |
| | Сборочный чертеж | 26 | |
| — 06.100 | Изделие закладное МН11 | 27 | |
| — 06.100СБ | Изделие закладное МН11 | | |
| | Сборочный чертеж | 27 | |
| — 06.200 | Изделие закладное МН (МН12, МН13) | 28 | |
| — 06.200СБ | Изделие закладное МН (МН12, МН13) | | |
| | Сборочный чертеж | 29 | |
| — 06.300 | Изделие закладное МН (МН14-МН18) | 29 | |
| — 06.300СБ | Изделие закладное МН (МН14-МН18) | | |
| | Сборочный чертеж. | 30 | |

Инв.№ подл. | Подпись и дата | Взам. инв.№

Привязан

Инв.№

| | | | |
|---|---|---|---|
| Нач.отд. | Шедко | | |
| Н.контр. | Постников | | |
| Рук.гр. | Мазалов | | |
| Гл.инж. | Васюков | | |
| Гл.инж. | Балаганский | | |

ТП 901-4-69.83-КЖИ-00.000 ПО

Опись документов

| Стадия | Лист | Листов |
|---|---|---|
| Р | 1 | 3 |

Союзводоканалпроект Харьковский Водоканалпроект

Формат А4

| Обозначение | Наименование | | Примечание |
|---|---|---|---|
| 901-4-69.83-КЖИ-06.400 | Изделие закладное МН19 | 31 | |
| — 06.400СБ | Изделие закладное МН19 | | |
| | Сборочный чертеж | 31 | |
| — 06.500 | Изделие закладное МН20 | 32 | |
| — 06.500СБ | Изделие закладное МН20 | | |
| | Сборочный чертеж | 32 | |
| — 05.110 | каркас плоский КР(КР1, КР2) | 33 | |
| — 05.110СБ | Каркас плоский КР(КР1, КР2). | | |
| | Сборочный чертеж | 33 | |
| — 05.220 | Каркас плоский КР(КР3, КР4) | 34 | |
| — 05.220СБ | Каркас плоский КР(КР3, КР4). | | |
| | Сборочный чертеж | 34 | |
| — 05.330 | каркас плоский КР(КР5, КР6) | 35 | |
| — 05.330СБ | каркас плоский КР (КР5, КР6). | | |
| | сборочный чертеж | 35 | |
| — 05.440 | Каркас плоский КР(КР7, КР8) | 36 | |
| — 05.440СБ | каркас плоский КР(КР7, КР8). | | |
| | Сборочный чертеж | 36 | |
| — 06.110 | каркас плоский КР11 | 37 | |
| — 06.110СБ | каркас плоский КР11. | | |
| | Сборочный чертеж | 37 | |
| — 06.120 | каркас плоский КР12 | 38 | |
| — 06.120СБ | Каркас плоский КР12. | | |
| | Сборочный чертеж | 38 | |
| — 06.210 | каркас плоский КР(КР13, КР15) | 39 | |
| 901-4-69.83-КЖИ-06.210СБ | Каркас плоский КР(КР13, КР15) | | |
| | сборочный чертеж | 39 | |
| — 06.220 | каркас плоский КР14 | 40 | |
| — 06.220СБ | каркас плоский КР14. | | |
| | сборочный чертеж | 40 | |
| — 06.310 | каркас плоский КР(КР16-КР20) | 41 | |
| — 06.310СБ | каркас плоский КР(КР16-КР20) | | |
| | сборочный чертеж | 41 | |
| — 06.320 | Каркас плоский КР21 | 42 | |
| — 06.410 | каркас плоский КР22 | 42 | |
| — 06.510 | Каркас плоский КР23 | 43 | |
| — 09.010 | каркас плоский КР31 | 43 | |
| — 09.020 | каркас плоский КР(КР32-КР35) | 44 | |
| — 09.020СБ | каркас плоский КР(КР32-КР35) | | |
| | сборочный чертеж | 44 | |
| — 05.010 | сетка арматурная С1 | 45 | |
| — 05.010СБ | сетка арматурная С1. | | |
| | сборочный чертеж | 45 | |
| — 05.020 | сетка арматурная С2 | 46 | |
| — 05.020СБ | сетка арматурная С2. | | |
| | сборочный чертеж | 46 | |


Инв. № подл. | Подпись и дата | Взам. инв. №

Привязан

Инв. №

ТП 901-4-69.83 КЖИ-00.000 ДО

Лист 2

Формат А3

Альбом IV

Типовой проект 901-4-69.83

| Обозначение | Наименование | стр. | Примеч. |
|---|---|---|---|
| 901-4-69.83 - КЖИ-05.030 | Сетка арматурная С 3 | 47 | |
| - 06.020 | сетка арматурная С12 | 47 | |
| - 06. 030 | Сетка арматурная С 13 | 48 | |
| - 06.040 | сетка арматурная с 14 | 48 | |
| - 06.050 | Сетка арматурная С 15 | 49 | |
| - 10.010 | сетка арматурная с 31 | 49 | |
| - 09.030 | Сетка арматурная с 21 | 50 | |
| - 09.040 | Сетка арматурная С(С22;С27) | 50 | |
| - 09.050 | Сетка арматурная с (С23-С26) | 51 | |
| - 09.050 05 | Сетка арматурная с (С23 - С26). | | |
| | Сборочный чертеж | 51 | |
| - 09. 020 | Сетка арматурная с (С32 - С35) | 52 | |
| - 09.020 05 | Сетка арматурная с (С32- С35). | 52 | |
| | Сборочный чертеж | | |

| Обозначение | Наименование | стр. | Примеч. |
|---|---|---|---|
| 901-4-69.83 - КЖИ-02. 010 | Сетка арматурная С 41 | 53 | |
| - 06. 070 | Изделие закладное МН 22 | 53 | |
| - 06. 060 | Изделие закладное МН 21 | 54 | |
| - 07. 000 | Лестница сборная л 1 | 54 | |
| - 08.000 | стремянка СГ 8а | 55 | |

Инв. № подл. | Подпись и дата | Взам. инв. №

Привязан

Инв. №

ТП 901-4-69.83 - КЖИ-00.000 ДО

Лист 3

Формат А3

Альбом IV

Типовой проект 901-4-69.83

В альбоме приведены рабочие чертежи железобетоных, арматурных и закладных изделий для прямоугольных резервуаров.

Сборные железобетонные изделия изготовляются по чертежам унифицированных конструкций серии 3.900-3 с изменениями, указанными в данном альбоме, выполнение всех требований серии 3.900-3 обязательно. Дополнительные требования к материалам для приготовления бетона изложены также в альбоме 1.

1. В качестве рабочей арматуры применяется горячекатаная арматурная сталь класса АIII диаметром 6÷20мм. ГОСТ 5781-82. Распределительная арматура класса АI-по ГОСТ 5781-82.

2. Арматурные изделия монолитных конструкций (сетки, каркасы) изготовляются с помощью контактной точечной сварки в соответствии с ГОСТ 14098-68 со сваркой всех пересечений стержней. Качество арматурных сеток должно удовлетворяться требованиям ГОСТ 10922-75

Сетки рассчитаны на изготовление на многоэлектродных сварочных машинах. Для некоторых сеток предусмотрено их гнутьё с помощью станков, выпускаемых промышленностью. Плоские каркасы днища изготовляются на одноточечных машинах

3. Дуговая сварка рабочей арматуры не допускается.

4. Для закладных изделий и металлоконструкций применяется сталь марки ВСт. 3 КП 2, а также арматурная сталь класса АI и АIII. Указанная в чертежах дуговая сварка арматурных анкерующих стержней с пластинами закладных изделий может быть заменена контактной рельефно-точечной сваркой типа Н-2 по ГОСТ 19292-73

4 Дуговую сварку выполнять электродами типа Э42А, Э46А, Э50А по ГОСТ 9467-75.

6. Закладные изделия железобетонных конструкций и соединительные изделия крепления сборных железобетонных изделий подлежат защите от коррозии слоем алюминия или цинка толщиной 200мкм, наносимого методом металлизации. Металлизация закладных изделий выполняется в заводских условиях на стационарных установках.

Анкерные стержни закладных изделий должны иметь металлизационные покрытие на длине до 40-50мм от тыльной плоскости пластинки. В случае приварки закладных элементов непосредственно к арматурным каркасам металлизационное покрытие наносится на соответствующие стержни каркаса на расстоянии 40÷50мм от пластинки закладного элемента. Места сварки стальных элементов и монтажные сварные швы покрываются двумя слоями одного из составов ЭП-00-10, ЭП-4171 или ОЭП-4171, по ГОСТ 10277-76

7. Открытые поверхности металлизированных закладных изделий сборных железобетонных изделий после их пропарки должны быть покрыты слоем грунта-шпаклёвки ЭП-00-10. Закладные изделия железобетонных изделий, не подлежащих пропарке, а также металлизированные стальные изделия, непосредственно поставляемые на стройку, должны быть пропарены и затем пропитаны путем погружения в ванны или окраской кистью составом ЭП-00-10 до установки их вопалубку.

Перед нанесением защитных покрытий необходимо обеспечить вторую степень очистки поверхностей стальных элементов от окислов /согласно ГОСТ 9.402-80/

| Инв. № подл. | Подпись и дата | Взам. инв. № |
|---|---|---|
| | | |

Привязан

Инв. №

| | | |
|---|---|---|
| Нач. отд | Шейко | |
| Н. контр | Постников | |
| Рук. г.р. | Мазалова | |
| Ст. инж. | Вазианов | |
| Инжен. | Болотинская | |

ТП 901-4-69.83-КЖИ-00.000ТО

Техническое описание

| Стадия | Лист | Листов |
|---|---|---|
| Р | | 1 |

Союзводоканалниипроект Харьковский Водоканалпроект

Формат А3

| Инв.N подл. | Подпись и дата | Взам. инв.N |
|---|---|---|
| | | |

Типовой проект 901-4-69.83 Альбом IV

| Формат | Зона | Поз. | Обозначение | Наименование | Кол. на исполнение 01.000 – | | | | | | | | | | Примечан. |
|---|---|---|---|---|---|---|---|---|---|---|---|---|---|---|---|
| | | | | | – | 01 | 02 | 03 | 04 | 05 | 06 | 07 | | | |
| | | | | Документация | | | | | | | | | | | |
| А3 | | | 901-4-69.83-КЖИ 01.000 СБ | сборочный чертеж | X | X | X | X | X | X | X | X | | | |
| А3 | | | 00.000 ТО | техническое описание | X | X | X | X | X | X | X | X | | | |
| | | | | Сборочные единицы | | | | | | | | | | | |
| | | | | Панели стеновые | | | | | | | | | | | |
| | | | 3.900-3 вып. 12, 13 | ПСП48-Б3-□4 | X | | X | | X | | X | | | | со всеми арматурными и |
| | | | 3.900-3 вып. 12, 13 | ПСП48-Б4-□4 | | X | | X | | X | | X | | | закладными изделиями |
| | | | | Изделия закладные | | | | | | | | | | | |
| А4 | | 1 | КЖИ-06.060 | МН21 | 3 | 3 | 3 | 3 | 3 | 3 | 3 | 3 | | | |

| Привязан | | | | | | | | | | | | | | | |
|---|---|---|---|---|---|---|---|---|---|---|---|---|---|---|---|
| | | | | Нач. отд. | Шейко | | | ТП901-4-69.83-КЖИ-01.000 | | | | | | | |
| | | | | Н. контр. | Постников | | | Панель стеновая ПС1-ПС8 | | | | Стадия | Лист | Листов | |
| | | | | Рук. гр. | Мазалова | | | | | | | Р | 1 | 2 | |
| | | | | Ст. инж. | Вазианов | | | | | | | Союзводоканалниипроект Харьковский Водоканалпроект | | | |
| Инв.N | | | | Инж. | Болотинская | | | | | | | | | | |

формат А4

| Инв.N подл. | Подпись и дата | Взам. инв.N |
|---|---|---|
| | | |

Типовой проект Альбом IV

| Формат | Зона | Поз. | Обозначение | Наименование | Кол. на исполнение 01.000 – | | | | | | | | | | Примечан. |
|---|---|---|---|---|---|---|---|---|---|---|---|---|---|---|---|
| | | | | | – | 01 | 02 | 03 | 04 | 05 | 06 | 07 | | | |
| | | 2 | 1.400-15 вып. 0 | МН101-6 | | | 1 | 1 | 1 | 1 | | | | | |
| | | | | корпус сальника | | | | | | | | | | | |
| | | 3 | 3.901-5 | Ду 100 | | | | | | | 1 | 1 | | | |
| | | | 3.901-5 | Ду 400 | | | 1 | 1 | 1 | 1 | | | | | |

остальное см. серию 3.900-3 вып. 12, 13

Панели стеновые ПС3÷ПС7 отличаются от панелей по серии 3.900-3 вып. 12, 13 наличием сальников и закладных изделий.

| Привязан | | | |
|---|---|---|---|
| | | | |
| Инв.N | | | |

ТП 901-4-69.83-КЖИ-01.000 Лист 2

формат А4

Альбом IV

Типовой проект 901-4-69.83

Инв.№подл. | Подпись и дата | Взам.инв.№

## ПС1-ПС4; ПС7; ПС8

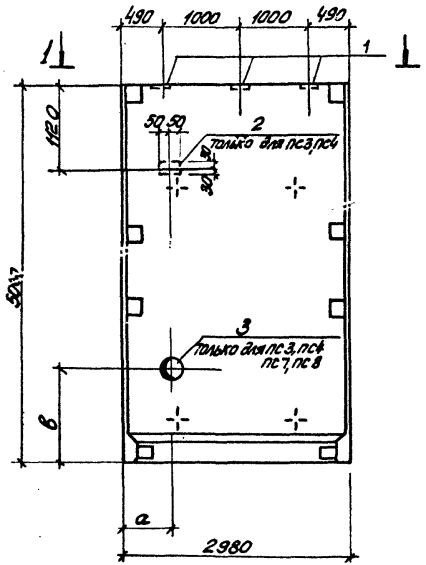


## ПС5; ПС6

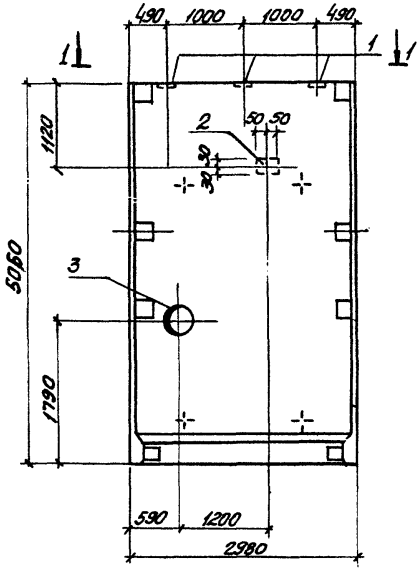


## 1–1

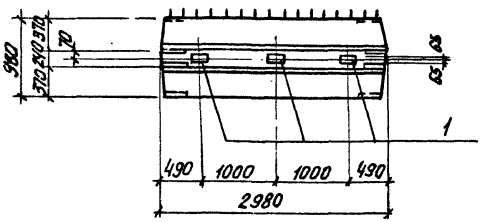


| Обозначение | Марка | Условная марка | Размеры, мм a | Размеры, мм в |
|---|---|---|---|---|
| 901-4-69.83-КЖИ-01.000 | ПСП48-63-□ 4а | ПС1 | 600 | 1220 |
| – 01 | ПСП48-64-□ 4а | ПС2 | | |
| – 02 | ПСП48-63-□ 4б | ПС3 | | |
| – 03 | ПСП48-64-□ 4б | ПС4 | | |
| – 04 | ПСП48-63-□ 4в | ПС5 | | |
| – 05 | ПСП48-64-□ 4в | ПС6 | | |
| – 06 | ПСП48-63-□ 4г | ПС7 | 2600 | 490 |
| – 07 | ПСП48-64-□ 4г | ПС8 | | |

*В марках стеновых панелей не дано обозначение типа стыка, чертеж выполнен условно для клиновидного стыка.*

Привязан

Инв.№

| | | |
|---|---|---|
| Нач.отд. | Шейка | |
| Н.контр. | Постников | |
| Рук.гр. | Масалова | |
| Ст.инж. | Васильев | |
| Инженер | Балтинская | |

**ТП 901-4-69.83-КЖИ-01.000СБ**

Панель стеновая ПС1-ПС8. Сборочный чертеж

| Стадия | Масса | Масштаб |
|---|---|---|
| Р | | 1:50 |
| Лист 1 | Листов 2 | |

Гипроводоканалпроект Харьковский Водоканалпроект

Формат А3

## Ведомость дополнительного расхода стали на элемент, кг

| Марка элемента | Изделия закладные | | | | | | | | | | | | | | | | Всего | Общий расход |
|---|---|---|---|---|---|---|---|---|---|---|---|---|---|---|---|---|---|---|
| | Арматура класса | | | | | | | Прокат марки | | | | | | | | | | |
| | А-I | | | | А-III | | | ВСт3кп2 | | | | | | | | | | |
| | ГОСТ 5781-82 | | | | | | | ГОСТ 103-76 | | | | | | | | | | |
| | ф7 | ф10 | ф15 | Итого | ф8 | ф14 | Итого | б=6 | б=8 | б=10 | тр 168×5 | тр 245×7 | тр 299×8 | тр 426×11 | тр 530×11 | Итого | | |
| ПС1 | | | | | | 2.0 | 2.0 | | 4.9 | | | | | | | 4.9 | 6.9 | 6.9 |
| ПС2 | | | | | | 2.0 | 2.0 | | 4.9 | | | | | | | 4.9 | 6.9 | 6.9 |
| ПС3 | | | 6.5 | 6.5 | 0.1 | | 0.1 | 0.3 | 5.1 | 4.7 | | | | | 27.1 | 37.2 | 43.8 | 43.8 |
| ПС4 | | | 6.5 | 6.5 | 0.1 | | 0.1 | 0.3 | 5.1 | 4.7 | | | | | 27.1 | 37.2 | 43.8 | 43.8 |
| ПС5 | | | 6.5 | 6.5 | 0.1 | | 0.1 | 0.3 | 5.1 | 4.7 | | | | | 27.1 | 37.2 | 43.8 | 43.8 |
| ПС6 | | | 6.5 | 6.5 | 0.1 | | 0.1 | 0.3 | 5.1 | 4.7 | | | | | 27.1 | 37.2 | 43.8 | 43.8 |
| ПС7 | 0.4 | | | 0.4 | | 2.0 | 2.0 | | 4.9 | 1.8 | 6.0 | | | | | 12.7 | 15.1 | 15.1 |
| ПС8 | 0.4 | | | 0.4 | | 2.0 | 2.0 | | 4.9 | 1.8 | 6.0 | | | | | 12.7 | 15.1 | 15.1 |

Инв. № подл. | Подпись и дата | Взам. инв. №

Привязан

Инв. №

Альбом IV

Типовой проект 901-4-69.83

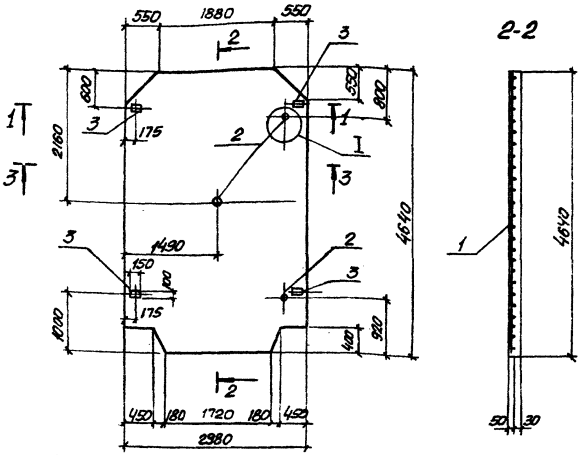


| Формат | Зона | Поз. | Обозначение | Наименование | Кол. | Примечание |
|---|---|---|---|---|---|---|
| | | | | | | |
| | | | | Документация | | |
| А3 | | | 901-4-69.83-КЖИ-00.000ТО | Техническое описание | | |
| | | | | Сборочные единицы | | |
| А4 | | 1 | -02.010 | Сетка арматурная с41 | 1 | |
| | | | | Изделие закладное | | |
| | | 2 | 3.900-3.15.06.00200 | МН1 | 3 | |
| | | 3 | -06.00300 | МН2 | 4 | |
| | | | | | | |
| | | | | Материалы | | |
| | | | | Бетон марки М200.В4 Мр3 | 1.06 | м3 |

Ведомость расхода стали на элемент, кг

| Марка элемента | Арматурные изделия | | | | | Закладные изделия | | | | | | | Общий расход |
|---|---|---|---|---|---|---|---|---|---|---|---|---|---|
| | Арматура класса | | | | Всего | Сталь ГОСТ 380-71* | | | | Ар-ра класса | | Всего | |
| | А-III | | ВрI | | | Прокат Вст3кп2 | | | | А-III | | | |
| | ГОСТ 5781-82 | | ГОСТ 6727-80 | | | Профиль | | | | ГОСТ 5781-82 | | | |
| | 6 | Итого | 5 | Итого | | δ=10 | 150х5 | Труба d=40 | Итого | 8 | Итого | | |
| ПГР1 | 0.75 | 0.75 | 39.43 | 39.43 | 40.18 | 5.52 | 2.4 | 0.81 | 8.73 | 0.72 | 0.72 | 9.45 | 49.63 |

1. Панель перегородочная ПГР1 выполняется в опалубке панели ПГР по серии 3.900-3 вып.15 и отличается измененными опалубочными размерами.
2. Разрезы 1-1, 3-3 и узлы I, II см. 3.900-3 вып.15л.06.00000

| | | | | | | |
|---|---|---|---|---|---|---|
| Правязан. | | | | ТП 901-4-69.83-КЖИ-02.000 | | |
| Инв.№ | | | | Панель перегородочная ПГР1 | | |
| Нач.отд. | Шейко | | | Стадия | Масса | Масштаб |
| Н.контр. | Ростиков | | | Р | 2600 кг | 1:50 |
| Рук.гр. | Мазанова | | | Лист | Листов 1 | |
| Гл.инж. | Зозиванов | | | Гипрокоммунстройпроект Харьковоканалпроект Водоканалпроект | | |
| Инженер | Болотинская | | | | | |

Подпись и дата | Взам.инв.№

формат А3

Альбом IV

Типовой проект 901-4-69.83

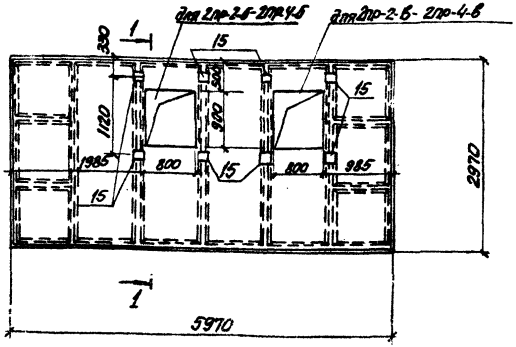


1-1

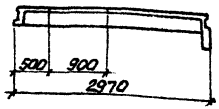


| Обозначение | Марка |
|---|---|
| 901-4-69.83-КЖИ-03.000 | 2ПР-2-б |
| -01 | 2ПР-3-б |
| -02 | 2ПР-4-б |
| -03 | 2ПР-2-в |
| -04 | 2ПР-3-в |
| -05 | 2ПР-4-в |

1. Плиты покрытия 2ПР-2-б-2ПР-4-б и 2ПР-2-в-2ПР-4-в отличаются от плит покрытия 2ПР-2-а-2ПР-4а серия 3.900-3, вып. 15 расположением отверстия.
2. Разбивка позиции 15 по данному чертежу, остальное - см. серию 3.900-3, вып.15 (плита покрытия 2ПР с отверстием)

| Формат | Зона | Поз. | Обозначение | Наименование | Количество на исполн. - | -01 | -02 | -03 | -04 | -05 | Примечание |
|---|---|---|---|---|---|---|---|---|---|---|---|
| | | | | | | | | | | | |
| | | | | Сборочные единицы | | | | | | | |
| | | | | Плита покрытия | | | | | | | |
| | | | 3.900-3-15 01.20000-01 | 2ПР-2-а | X | | | X | | | со всеми |
| | | | -02 | 2ПР-3а | | X | | | X | | арматурными и закладными |
| | | | -03 | 2ПР-4-а | | | X | | | X | изделиями |

Привязан:

Инв. №

| | | |
|---|---|---|
| Нач. отд. | Шейко | |
| Н. контр. | Постников | |
| Рук. гр. | Мазалова | |
| Ст. инж. | Возиянов | |
| Инжен. | Филиппова | |

ТП 901-4-69.83-КЖИ-03.000

Плита покрытия 2ПР (2ПР-2-б-2ПР-4-б 2ПР-2-в-2ПР-4-в)

| Стадия | Масса | Масштаб |
|---|---|---|
| Р | 4350 кг | 1:50 |

Лист | Листов 1

Союзводоканалпроект Харьковский Водоканалпроект

Инв. № подл. | Подп. и дата | Взам. инв. №

формат А3

Альбом IV

Типовой проект 901-4-69.83

Инв.№ подл. | Подпись и дата | Взам.инв.№

1-1

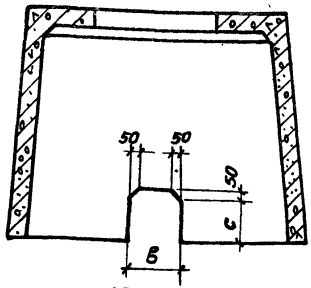


КЛа, КЛв

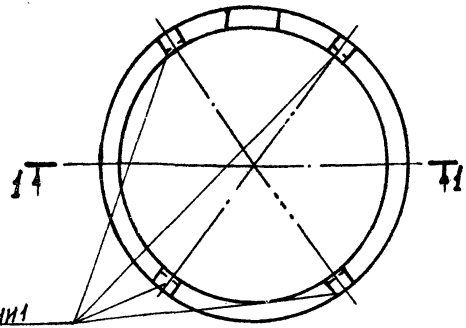


расположение по серии 3.900-3 вып.15

КЛб

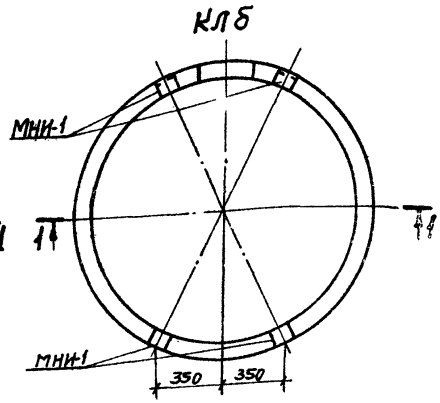


| Марка | Размеры, мм | |
|---|---|---|
| | в | с |
| КЛ а | 300 | 250 |
| КЛ в | 600 | 550 |

| Формат | Зона | Поз. | Обозначение | Наименование | Кол. | Примечание |
|---|---|---|---|---|---|---|
| | | | | Сборочные единицы | | |
| | | | 3.900.3, вып.15 | Колпак лаза КЛа, КЛб, КЛв | 1 | *) Со всеми арматурными и закладными изделиями |

*) Опалубка и армирование колпака КЛа, КЛб, КЛв выполняются по чертежам серии 3.900-3, вып.15 со следующими изменениями по данному чертежу
– устройство отверстий в боковой поверхности для КЛа, КЛв.
– изменение расположения закладных изделий МНИ-1 для КЛб.

Привязан:

Инв.№

| | | |
|---|---|---|
| Нач.отд. | Шейко | |
| Н.контр. | Постников | |
| Рук.гр. | Мазалова | |
| Ст.инж. | Возианов | |
| Инженер | Болотинская | |

ТП 901-4-69.83-КЖИ-04.000

Колпак лаза КЛа, КЛб, КЛв.

| Стадия | Масса | Масштаб |
|---|---|---|
| Р | | 1:25 |
| Лист | Листов 1 | |

Союзводоканалниипроект Харьковский Водоканалпроект

Копировал: Круглякова Формат А3

| Инв.N подл. | Подпись и дата | Взам. инв.N |
|---|---|---|
| | | |

Типовой проект 901-4-69.83 Альбом IV

| Формат | Зона | Поз. | Обозначение | Наименование | Кол. на исп. кжи-05.000- — | 01 | Примечание |
|---|---|---|---|---|---|---|---|
| | | | | Документация | | | |
| А4 | | | 901-4-69.83 – кжи-05.000 СВ | Сборочный чертеж | | | |
| А3 | | | –00.000 ТО | Техническое описание | | | |
| А3 | | | –00.000 У | Узлы | | | |
| А3 | | | –06.000 ВМС | Выборка стали | | | |
| | | | | Сборочные единицы | | | |
| | | | | Изделия закладные | | | |
| А4 | | 1 | –05.100 | МН1 | 1 | 1 | |
| А4 | | 2 | –05.200 | МН2 | 1 | 1 | |
| | | 3 | –01 | МН3 | 1 | 1 | |
| А4 | | 4 | –05.300 | МН4 | 1 | 1 | |
| | | 5 | –01 | МН5 | 1 | 1 | |
| | | 6 | –02 | МН6 | 1 | 1 | |

Привязан

Инв.N

| | | |
|---|---|---|
| Нач.отд. | Шейко | |
| Н.контр. | Постников | |
| Рук.гр. | Мазалова | |
| Ст.инж. | Возианов | |
| Инженер | Болотинская | |

ТП901-4-69.83-кжи-05.000

Панель стеновая
ПС П14.48-Б14-К4 лев.
ПСП14.48-Б14-К4 пр.

| Стадия | Лист | Листов |
|---|---|---|
| Р | 1 | 2 |

Союзводоканалниипроект
Харьковский
Водоканалпроект

формат А4

| Инв.N подл. | Подпись и дата | Взам. инв.N |
|---|---|---|
| | | |

| Формат | Зона | Поз. | Обозначение | Наименование | Кол. на исп. кжи-05.000- — | 01 | Примечание |
|---|---|---|---|---|---|---|---|
| А4 | | 7 | 901-4-69.83-кжи-05.300-03 | МН7 | 1 | 1 | |
| | | 8 | –04 | МН8 | 1 | 1 | |
| А4 | | 9 | –05.400 | МН9 | 1 | 1 | |
| | | 10 | –01 | МН10 | 1 | 1 | |
| А4 | | 11 | –06.060 | МН21 | 1 | 1 | |
| | | 12 | 3.900-3.13.200 19.00 –03 | МН26 | 1 | 1 | |
| | | 13 | –10 | МН33 | 1 | 1 | |
| | | | | Сетки арматурные | | | |
| А4 | | 14 | 901-4-69.83-кжи.05.010 | С1 | 1 | 1 | |
| А4 | | 15 | –05.020 | С2 | 1 | 1 | |
| А4 | | 16 | –05.030 | С3 | 1 | 1 | |
| А4 | | 17 | –05.040 | С4 | 1 | 1 | |
| | | | | Детали | | | |
| Б.4 | | 18 | –05.001 | ф10А III ГОСТ 5781-82 ℓ=5000 | 4 | 4 | 3.4 кг |
| Б.4 | | 19 | –05.002 | ф12АТ ГОСТ 5781-82 ℓ=1230 | 2 | 2 | 1.09 кг |
| | | | | Материалы | | | |
| | | | | Бетон марки М200 Мрз 84 | 1.5 | 1.5 | |

Привязан

Инв.N

ТП 901-4-69.83-кжи-05.000

Лист 2

формат А4

Типовой проект 901-4-69.83 Альбом IV

ПСП14.48-Б14-К4 лев.
ПСП14.48-Б14-К4 пр.
(зеркальное отражение)

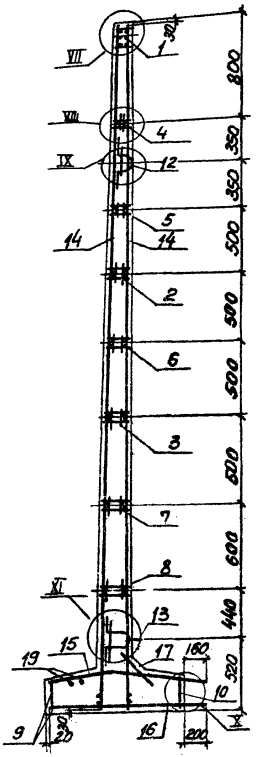


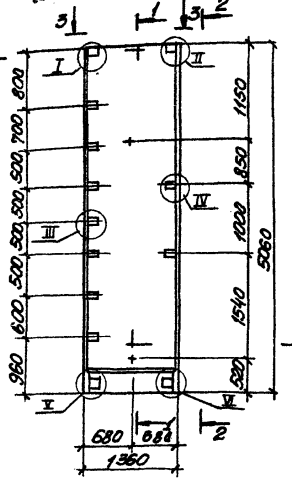


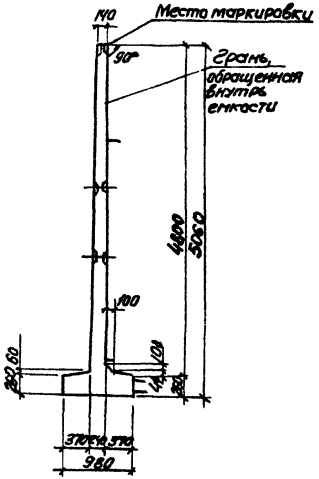





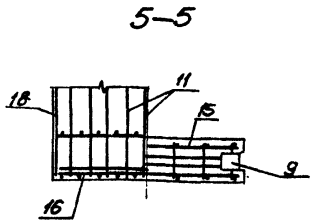


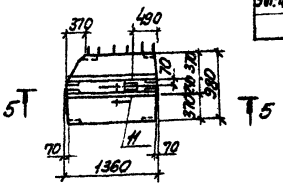


| Обозначение | Марка |
|---|---|
| 901-4-69.83-КЖИ-05.000 | ПСП14.48-Б14-К4 лев. |
| -01 | ПСП14.48-Б14-К4 пр |

1. Каркасы и закладные изделия привязать к сеткам.
2. При установке строповочных петель допускается перерезать поперечный стержень сетки.

Привязан

Инв.N

| | | |
|---|---|---|
| Нач.отд. | Шейко | |
| Н.контр. | Постникова | |
| Рук.гр. | Прозорова | |
| Гл.инж. | Давыдов | |
| Инж. | Болотинская | |

ТП 901-4-69.83-КЖИ-05.000 СБ

Панель стеновая
ПСП14.48-Б14-К4 лев.
ПСП14.48-Б14-К4 пр.
Сборочный чертеж

| Стадия | Масса | Масштаб |
|---|---|---|
| Р | 3.75т | 1:20 |

Лист | Листов 1

Государственный проектный институт Гражданпроект

Инв.N подл. | Подпись и дата | Взам.инв.N

Формат А3

Альбом IV

Типовой проект 901-4-69.83

| Формат | Зона | Поз. | Обозначение | Наименование | Кол. | Примечание |
|---|---|---|---|---|---|---|
| | | | | **Документация** | | |
| А3 | | | 901-4-69.83-КЖИ-06.000 ОСБ | Сборочный чертеж | | |
| А3 | | | -00.00 ОТО | Техническое описание | | |
| А3 | | | -00.00 ОУ | Узлы | | |
| А3 | | | -06.000 | Выборка стали | | |
| | | | | **Сборочные единицы** | | |
| | | | | **Изделия закладные** | | |
| А4 | | 1 | -06.100 | МН 11 | 1 | |
| А4 | | 2 | -06.200 | МН 12 | 1 | |
| | | 3 | -01 | МН 13 | 1 | |
| А4 | | 1 | -06.300 | МН 14 | 1 | |
| | | 5 | -01 | МН 15 | 1 | |
| | | 6 | -02 | МН 16 | 1 | |
| | | 7 | -03 | МН 17 | 1 | |
| | | 8 | -04 | МН 18 | 1 | |
| А4 | | 9 | -06.400 | МН 19 | 1 | |
| А4 | | 10 | -06.500 | МН 20 | 2 | |

Взам. инв. №

Подпись и дата

Инв. № подл.

Привязан

Инв. №

| | | |
|---|---|---|
| Нач. отд. | Шейко | |
| Н. контр. | Постников | |
| Рук. гр. | Мазалева | |
| Вед. инж. | Однорал | |
| Ст. инж. | Вознанов | |
| Инжен. | Болотинская | |

ТП 901-4-69.83-КЖИ-06.000

Панель стеновая ПСП 15.15-48-Б14-К4

| Стадия | Лист | Листов |
|---|---|---|
| Р | 1 | 2 |

Союзводоканалпроект Харьковский Водоканалпроект

| Формат | Зона | Поз. | Обозначение | Наименование | Кол. | Примечание |
|---|---|---|---|---|---|---|
| | | | | **Сетки арматурные** | | |
| А4 | | 11 | 901-4-69.83-КЖИ-05.010 | С1 | 2 | |
| А4 | | 12 | -06.020 | С12 | 2 | |
| А4 | | 13 | -06.030 | С13 | 2 | |
| А4 | | 14 | -06.040 | С14 | 1 | |
| А4 | | 15 | -06.050 | С15 | 2 | |
| | | | | **Изделия закладные** | | |
| | | 16 | 3.900-3.13.2 00.19.00-03 | МН 26 | 2 | |
| | | 17 | -10 | МН 33 | 2 | |
| А4 | | 21 | 901-4-69.83-КЖИ-06.060 | МН 21 | 3 | |
| | | | | **Детали** | | |
| | | | | ф10 AIII ГОСТ 5781-82 | | |
| Б4 | | 18 | -06.001 | $\ell$=5000 | 7 | 3,4 кг |
| | | | | ф6 AI ГОСТ 5781-82 | | |
| Б4 | | 19 | -06.002 | $\ell$=5000 | 3 | 1,11 кг |
| | | | | ф12 AI ГОСТ 5781-82 | | |
| Б4 | | 20 | -06.003 | $\ell$=1650 | 4 | 1,64 кг |
| | | | | **Материалы** | | |
| | | | | Бетон М200, В4 | 3,38 | м$^3$ |

Взам. инв. №

Подпись и дата

Инв. № подл.

Привязан

Инв. №

ТП 901-4-69.83-КЖИ-06.000

Лист 2

Формат А4

Альбом IV

Типовой проект 901-4-69.83

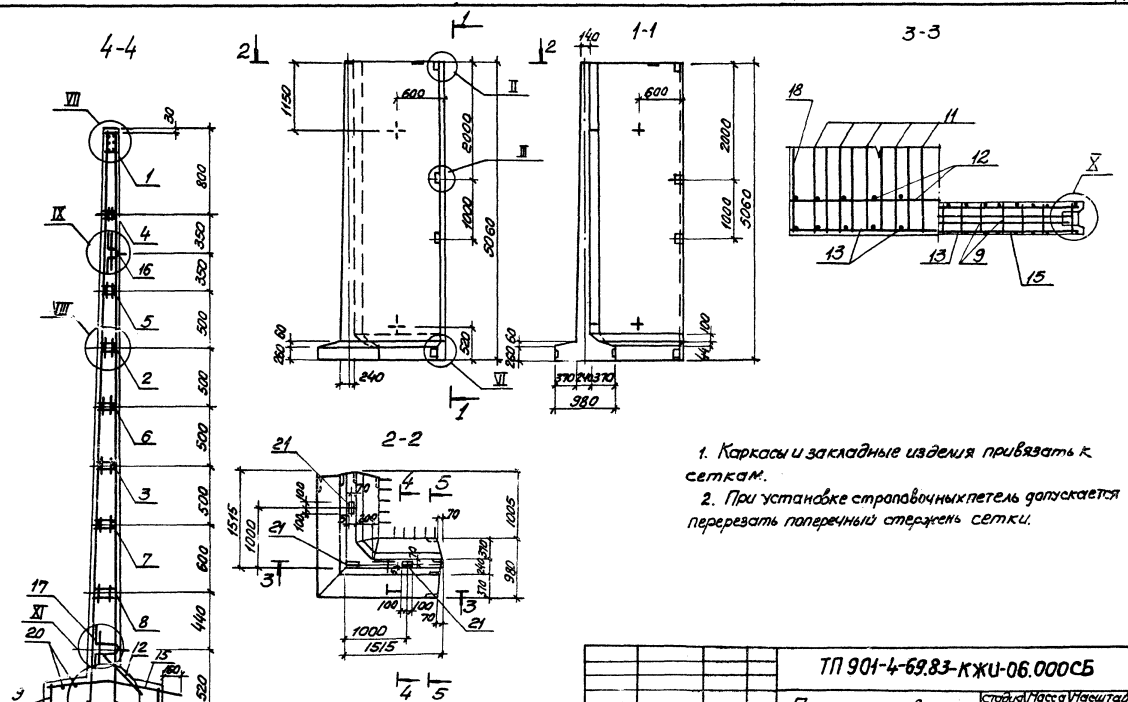


1. Каркасы и закладные изделия привязать к сеткам.

2. При установке строповочных петель допускается перерезать поперечный стержень сетки.

| | | | | | |
|---|---|---|---|---|---|
| Привязан | | | | ТП 901-4-69.83-КЖИ-06.000СБ | |
| | | | | Панель стеновая ПСП 15.15.48-Б14-К4. Сборочный чертеж | Стадия: Р; Масса: 8.45т; Масштаб: |
| | | Нач. отд | Шейко | | Лист 1; Листов 2 |
| | | Н. контр. | Постников | | Союзводоканалпроект Харьковский Водоканалпроект |
| | | Рук. гр | Мазалова | | |
| | | Ст. инж | Вознанов | | |
| Инв № | | Инженер | Остапченко | | |

Инв. № подл. | Подпись и дата | Взам. инв. №

формат А3

Альбом IV

Типовой проект 901-4-69.83

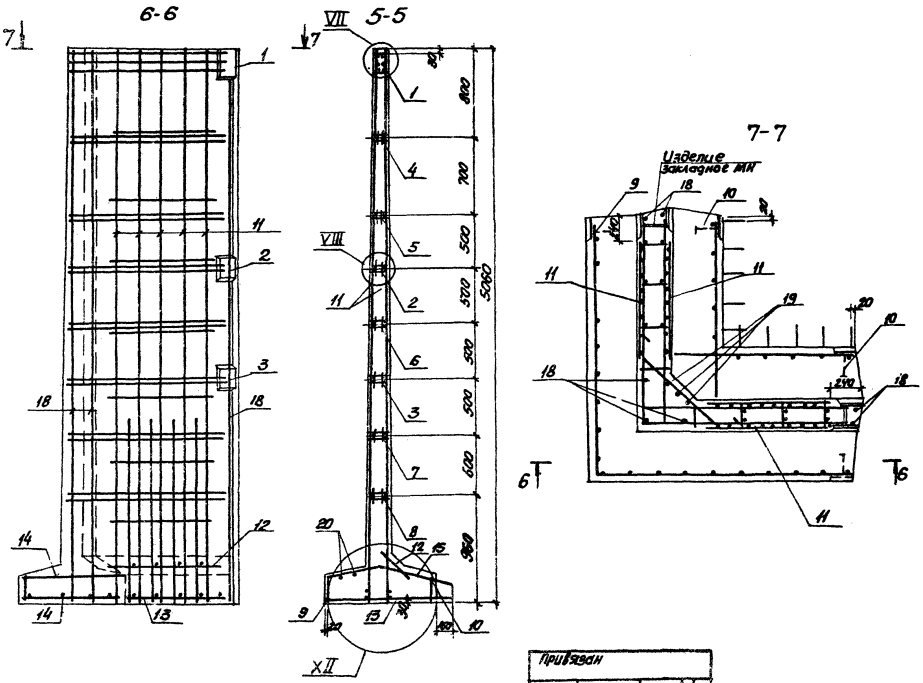


| Инв.№ подл. | Подпись и дата | Взам.инв.№ |
|---|---|---|
| | | |

Привязан

Инв.№

ТП 901-4-69.83-КЖИ-06.00005

Лист 2

формат А3

Альбом IV

Типовой проект 901-4-69.83

| Марка элемента | Изделия арматурные | | | | | | | | | | | | | | | | | Изделия закладные | | | | | | | | | | |
|---|---|---|---|---|---|---|---|---|---|---|---|---|---|---|---|---|---|---|---|---|---|---|---|---|---|---|---|---|
| | Арматура класса | | | | | | | | | | | | | | | | | прокат марки | | | | | | | | | | |
| | Вр-I | | | А-I | | | | | | А-III | | | | | | | Всего | Вст3 кп2 | | | | | | | | | | |
| | ГОСТ 6727-80 | | | ГОСТ 5781-82 | | | | | | ГОСТ 5781-82 | | | | | | | | ГОСТ 103-76 | | | | | | | | | | |
| | 5 | | Итого | 6 | 8 | 10 | 12 | | Итого | 10 | 12 | 14 | 16 | 20 | | | Итого | | -40×5 | -40×6 | -120×6 | 150×6 | -180×6 | -200×8 | | | | | Итого |
| ПСП14.48-Б14-К4 пр. | 0,36 | | 0,36 | 0.91 | 5.28 | | 2.18 | | 8.37 | 32.85 | | 10.72 | 12.6 | 20.09 | | | 76.26 | 84.99 | | 3.7 | 4.08 | 18.41 | 12.83 | 1.63 | | | | | 40.65 |
| ПСП14.48-Б14-К4-лев. | 0,36 | | 0,36 | 0.91 | 5.28 | | 2.18 | | 8.37 | 32.85 | | 10.72 | 12.6 | 20.09 | | | 76.26 | 84.99 | | 3.7 | 4.08 | 18.41 | 12.83 | 1.63 | | | | | 40.65 |
| ПСП15.15-48-Б14-К4 | 0,6 | | 0,6 | 3.6 | 12.85 | 5.2 | 6.56 | | 28.21 | 54.8 | 8.4 | | 39.44 | 28.6 | | | 131.24 | 160.05 | 0.24 | 0.94 | 8.16 | 8.49 | | 4.89 | | | | | 22.72 |

| Марка элемента | Изделия закладные | | | | | | | | | | | | | | | | | | | | | | | | | | Общий расход |
|---|---|---|---|---|---|---|---|---|---|---|---|---|---|---|---|---|---|---|---|---|---|---|---|---|---|---|---|
| | Арматура класса | | | | | | | | | | | | | | | | | | | | | | | | | | |
| | Вр-I | | | А-I | | | | | | | | А II | | | | | А-III | | | | | | | | | Всего | |
| | ГОСТ 6727-80 | | | ГОСТ 5781-82 | | | | | | | | ГОСТ 5781-82 | | | | | ГОСТ 5781-82 | | | | | | | | | | |
| | 5 | | Итого | 6 | 8 | 10 | 12 | 20 | 28 | | Итого | 18 | 22 | | | Итого | 6 | 8 | 12 | 14 | 18 | 20 | | | Итого | | |
| ПСП14.48-Б14-К4 пр. | 1.02 | | 1.02 | 4.7 | | 8.16 | | 1.94 | 4.2 | | 19.0 | 2.34 | 4.26 | | | 6.6 | 0.2 | 0.28 | 3.2 | 25.17 | 40.38 | | | | 69.23 | 136.5 | 221.49 |
| ПСП14.48-Б14-К4 лев. | 1.02 | | 1.02 | 4.7 | | 8.16 | | 1.94 | 4.2 | | 19.0 | 2.34 | 4.26 | | | 6.6 | 0.2 | 0.28 | 3.2 | 25.17 | 40.38 | | | | 69.23 | 136.6 | 221.49 |
| ПСП15.15.48-Б14-К4 | 2.97 | | 2.97 | 5.72 | | 16.32 | | 3.88 | 8.4 | | 34.32 | 4.68 | 8.52 | | | 13.2 | 0.32 | 0.28 | 11.24 | 80.13 | 100.18 | | | | 192.15 | 266.36 | 425.41 |

Ведомость расхода стали дана в кг

Подпись и дата | Взам. инв. N

Привязан

| | | |
|---|---|---|
| Нач. отд. | Шейко | |
| Н. контр. | Постников | |
| Рук. гр. | Мазалова | |
| Ст. инж. | Возиянов | |

ТП 901-4-69.83-КЖИ-06.000 ВМС

Ведомость расхода стали

| Стадия | Лист | Листов |
|---|---|---|
| Р | | 1 |

Подпись и дата | Взам. инв. N

Альбом IV

Типовой проект 901-4-69.83

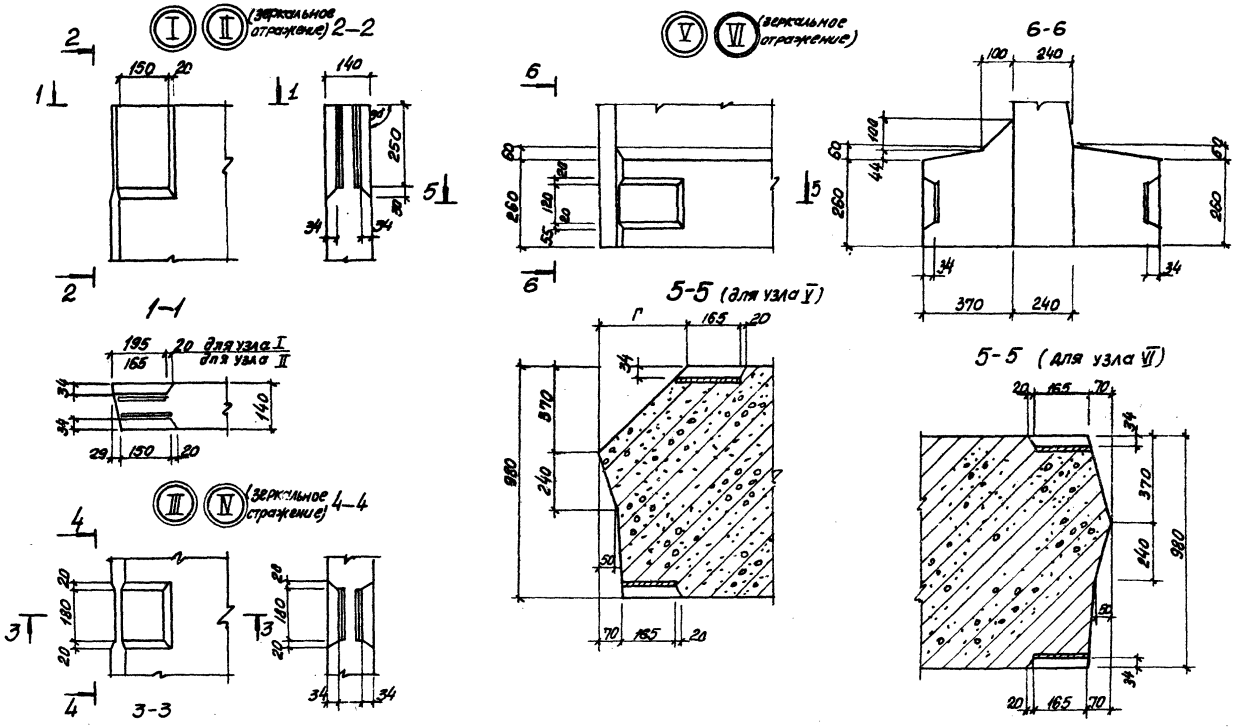


| | | | | | | | |
|---|---|---|---|---|---|---|---|
| Привязан | | | | | ТП901-4-69.83-КЖИ-00.000У | | |
| | | | Нач. отд | Шейко | Узлы. I – XII | Стадия | Лист | Листов |
| | | | Н. контр | Постников | | Р | 1 | 4 |
| | | | Рук. гр. | Мазалова | | Союзводоканалниипроект Харьковский Водоканалпроект | | |
| | | | Ст. инж | Вазианов | | | | |
| Инв N | | | Инж. | Болотинская | | | | |

Инв N подл | Подпись и дата | Взам инв N

Копир. Пихарева

формат А3

Альбом IV

Типовой проект 901-4-69.83

6–6

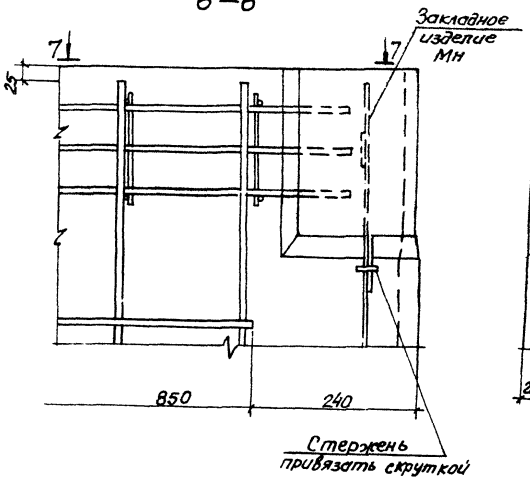


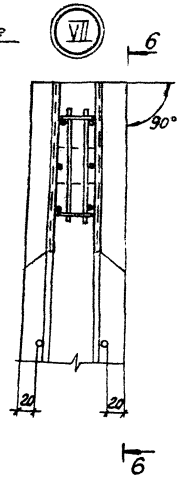


8-8

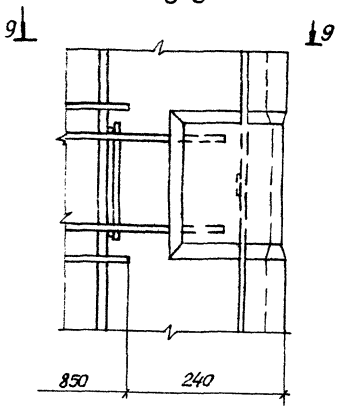


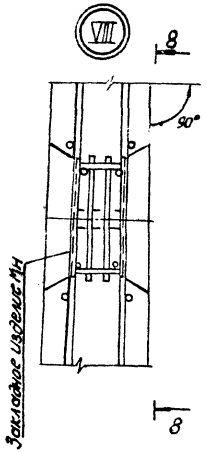


7–7

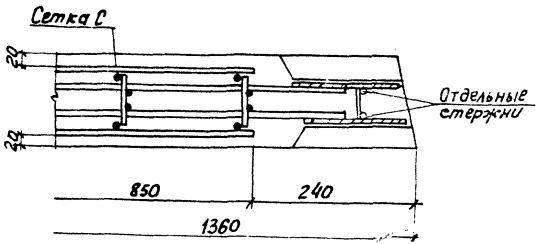


9–9

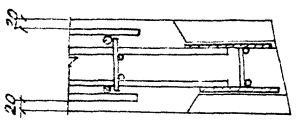


В зазоре между пластиной и гнездообразователем допускается наплыв бетона, который в последующем доложен быть удален. Рекомендуется в зазор устанавливать прокладки по месту.

| Инв. N подл. | Подпись и дата | Взам. инв. N |
|---|---|---|
| | | |

| Привязан | | | |
|---|---|---|---|
| | | | |
| | | | |
| Инв. N | | | |

ТП 901-4-69.83-КЖИ-00.000У

Лист 2

формат А3

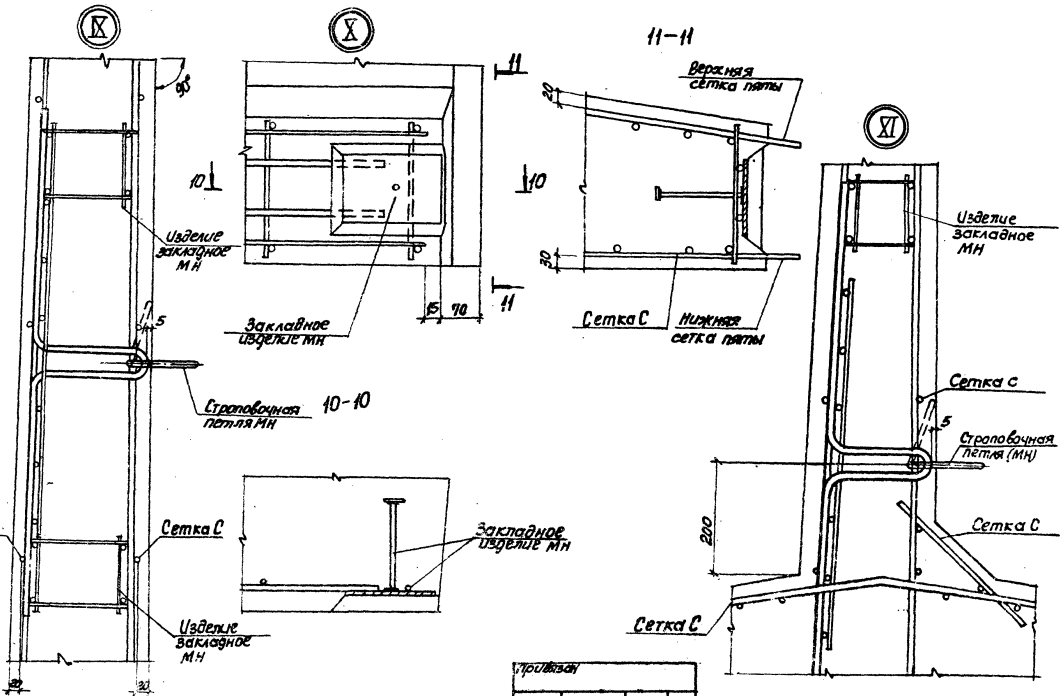


Привязан

Инв.№

ТП 901-4-69.83-КЭКИ-00.000У

Лист 3

12-12

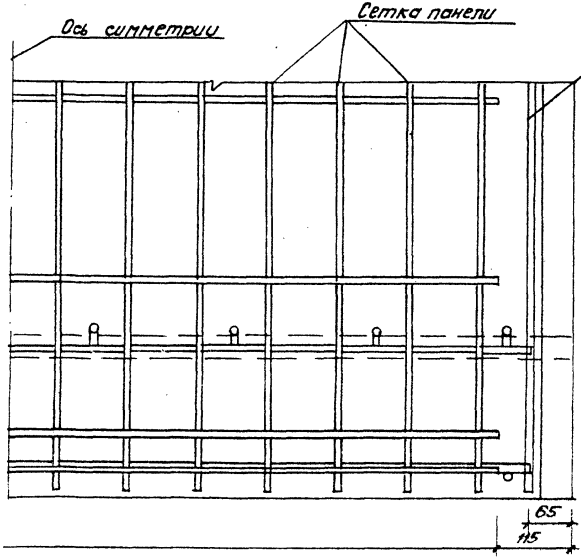


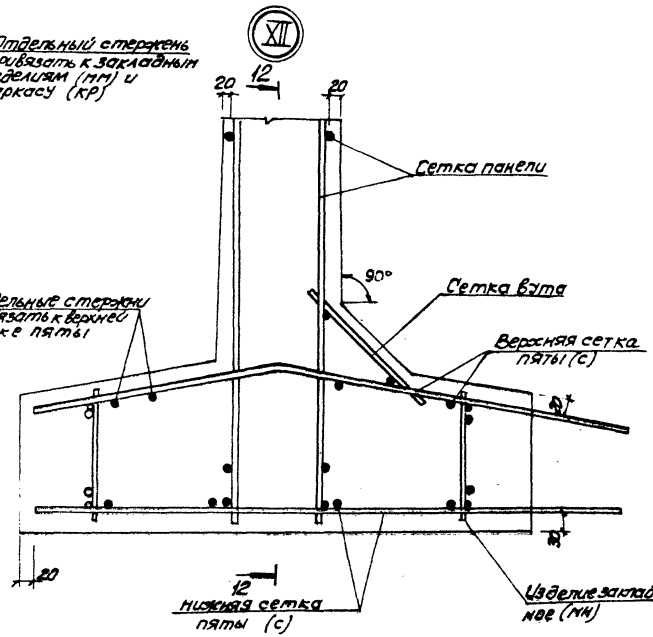


13-13

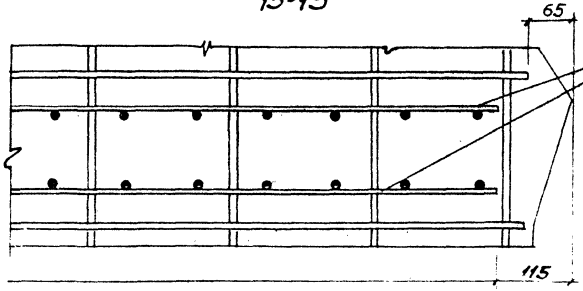


| | | | |
|---|---|---|---|
| Привязан | | | |
| Инв.№ | | | |

ТП901-4-69.83-КЖИ-00.000У

Лист 4

Формат А3

Альбом N

Типовой проект 901-4-69.83

| Формат | Зона | Поз. | Обозначение | Наименование | Кол | Примечание |
|---|---|---|---|---|---|---|
| | | | | | | |
| | | | | Документация | | |
| А4 | | | 901-4-69.83 -КЖИ-05.100СБ | Сборочный чертеж | | |
| А3 | | | -00.000 ТО | Техническое описание | | |
| | | | | | | |
| | | | | Сборочные единицы | | |
| | | | | Каркас плоский | | |
| А4 | | 1 | 901-4-69.83-КЖИ-05 1.1.0 | КР1 | 1 | |
| | | 2 | -01 | КР2 | 1 | |
| | | | | Детали | | |
| Б.4 | | 3 | -05.101 | ФБАIII ГОСТ 5781-82 $\ell$=85 | 10 | 0.02кг |
| Б.4 | | 4 | -05.102 | полоса Ш-6-2 ЧОХ6 ГОСТ 103-76 / ВСТ3кп-1 ГОСТ 6Y22-76 $\ell$=48 | 4 | 0.09кг |

Взам. инв N

Подпись и дата

Инв N

Привязан

Инв N подл

| | | |
|---|---|---|
| Нач. отд | Шейко | |
| Н. контр | Постников | |
| Рук. гр | Мазалова | |
| Ст. инж | Возианов | |
| Инж. | Болотинская | |

ТП901-4-69.83-КЖИ-05.100

Изделие закладное МН1

| Стадия | Лист | Листов |
|---|---|---|
| Р | | 1 |

Союзводоканалниипроект Харьковский Водоканалпроект

формат А4



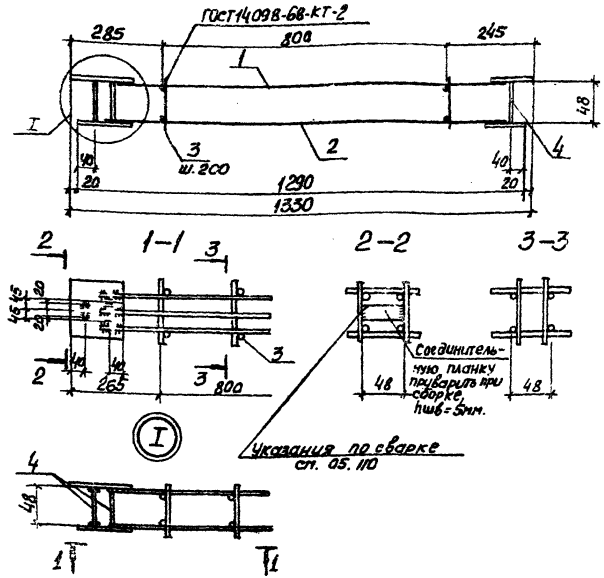


Взам. инв N

Подпись и дата

Инв N

Привязан

Инв N подл

| | | |
|---|---|---|
| Нач. отд | Шейко | |
| Н. контр | Постников | |
| Рук. гр | Мазалова | |
| Ст. инж | Возианов | |
| Инж. | Болотинская | |

ТП901-4-69.83-КЖИ-05.100СБ

Изделие закладное МН1. Сборочный чертеж

| Стадия | Масса | Масштаб |
|---|---|---|
| Р | 19.4 | — |

Лист | Листов 1

Союзводоканалниипроект Харьковский Водоканалпроект

формат А4

Типовой проект 901-4-69.83 Альбом IV

| Инв. N подл. | Подпись и дата | Взам. инв. N | Обозначение | Наименование | Кол. на исполн. | | КЖИ-05.200- | Примечание |
|---|---|---|---|---|---|---|---|---|
| | | | | | – | 01 | | |
| | | | | **Документация** | | | | |
| | | | 901-4-69.83-КЖИ-05.200 СБ | Сборочный чертеж | | | | |
| | | | –00.00070 | Техническое описание | | | | |
| | | | | **Сборочные единицы** | | | | |
| | | | | Каркас плоский | | | | |
| А4 | 1 | | –05.220 | КР3 | 1 | 1 | | |
| | 2 | | -01 | КР4 | 1 | 1 | | |
| | | | | **Детали** | | | | |
| Б4 | 3 | | –05.201 | ФБАТ ГОСТ 5781-82 $\ell$=120 | 10 | | | 0.02 кг |
| | | | -01 | ФБАТ ГОСТ 5781-82 $\ell$=145 | | 10 | | 0.03 кг |
| Б4 | 4 | | –05.202 | полоса Ш-6-2 ЧО-6 ГОСТ 103-76 / В СТ3 КП-1 ГОСТ 6422-76 $\ell$=90 | 3 | | | 0.17 кг |
| | | | -01 | полоса Ш-6-2 ЧО-6 ГОСТ 103-76 / В СТ3 КП1 ГОСТ 6422-76 $\ell$=114 | | 3 | | 0.21 кг |

| Привязан | | | |
|---|---|---|---|
| Нач. отд. | Шейко | | 1 |
| Н. контр. | Постников | | |
| Рук. гр. | Мазалова | | |
| Ст. инж. | Возионов | | |
| Инж. | Болотинская | | |

ТП 901-4-69.83-КЖИ-05 200

Изделие закладное МН (МН2; МН3)

| Стадия | Лист | Листов |
|---|---|---|
| Р | | 1 |

Союзводоканалпроект Харьковский

Водоканалпроект

формат А4

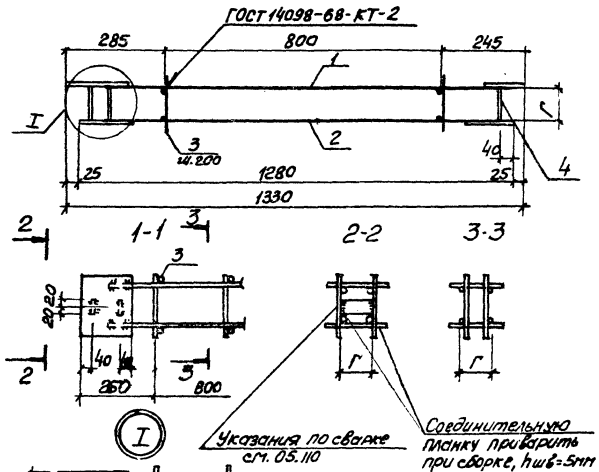


| Обозначение | Марка | Г | Масса, кг |
|---|---|---|---|
| 901-4-69.83-КЖИ05.200 | МН2 | 90 | 13.7 |
| -01 | МН3 | 114 | 13.9 |

| Инв. N подл. | Подпись и дата | Взам. инв. N |
|---|---|---|
| Привязан | | |
| Инв. N | | |

| | | |
|---|---|---|
| Нач. отд. | Шейко | |
| Н. контр. | Постников | |
| Рук. гр. | Мазалова | |
| Ст. инж. | Возионов | |

ТП 901-4-69.83-КЖИ-05.200 СБ

Изделие закладное МН (МН2; МН3)

Сборочный чертеж

| Стадия | Масса | Масштаб |
|---|---|---|
| Р | см. табл. | — |

Лист | Листов 1

Союзводоканалпроект Харьковский

Водоканалпроект

Инв.№ подл. | Подпись и дата | Взам. инв.№

Типовой проект 901-4-69.83 Альбом IV

| Формат | Зона | Поз. | Обозначение | Наименование | Кол. на испол. КЖИ-05.300- — | 01 | 02 | 03 | 04 | | | | Примечание |
|---|---|---|---|---|---|---|---|---|---|---|---|---|---|
| | | | | Документация | | | | | | | | | |
| | | | 901-4-69.83-КЖИ-05.30 ОСБ | Сборочный чертеж | | | | | | | | | |
| | | | -00.00 ОТ | Техническое описание | | | | | | | | | |
| | | | | Сборочные единицы | | | | | | | | | |
| | | | | Каркас плоский | | | | | | | | | |
| А4 | | 1 | 901-4-69.83-КЖИ-05.330 | КР5 | 1 | 1 | 1 | 1 | 1 | | | | |
| | | 2 | -05.330-01 | КР6 | 1 | 1 | 1 | 1 | 1 | | | | |
| | | | | Детали | | | | | | | | | |
| | | | | ф 6 АI ГОСТ 5781-82 | | | | | | | | | |
| Б4 | | 3 | -05.301 | ℓ=100 | 10 | | | | | | | | 0.02 кг |
| | | | -01 | ℓ=115 | | 10 | | | | | | | 0.03 кг |
| | | | -02 | ℓ=140 | | | 10 | | | | | | 0.03 кг |

Привязан

Инв.№

| | | | |
|---|---|---|---|
| Нач. отд. | Шелко | | |
| Н. контр. | Плотников | | |
| Рук. гр. | Маслаков | | |
| Ст. инж. | Васильева | | |
| Инженер | Болотинский | | |

ТП 901-4-69.83-КЖИ-05.300

Изделие закладное МН (МН4 - МН6)

| Стадия | Лист | Листов |
|---|---|---|
| Р | 1 | 2 |

Спецавтокомбинат Госкомводхоза Водоканалпроект

Формат А4

Инв.№ подл. | Подпись и дата | Взам. инв.№

| Формат | Зона | Поз. | Обозначение | Наименование | Кол. на испол. -КЖИ-05.300- — | 01 | 02 | 03 | 04 | | | | Примечание |
|---|---|---|---|---|---|---|---|---|---|---|---|---|---|
| | | | | ф 6 АI ГОСТ 5781-82 | | | | | | | | | |
| | | 3 | 901-4-69.83-КЖИ-05.301-03 | ℓ=140 | | | | 10 | | | | | 0.04 кг |
| | | | -04 | ℓ=170 | | | | | 10 | | | | 0.04 кг |
| | | | | Полоса $\frac{\text{ш-8-ℓ}}{\text{Вст3кп-1 ГОСТ 82 УЕЕ-78}}$ | | | | | | | | | |
| Б4 | | 4 | -05.302 | ℓ=64 | 2 | | | | | | | | 0.12 кг |
| | | | -01 | ℓ=79 | | 2 | | | | | | | 0.15 кг |
| | | | -02 | ℓ=100 | | | 2 | | | | | | 0.19 кг |
| | | | -03 | ℓ=121 | | | | 2 | | | | | 0.23 кг |
| | | | -04 | ℓ=134 | | | | | 2 | | | | 0.25 кг |

Привязан

Инв.№

ТП 901-4-69.83-КЖИ-05.300

Лист 2

Формат А4

Альбом IV

Типовой проект 901-4-69.83

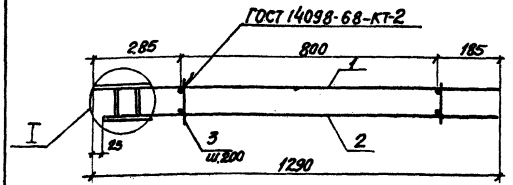


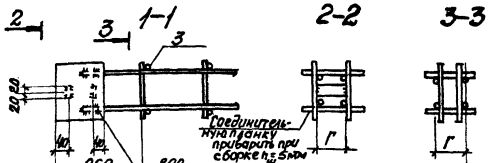


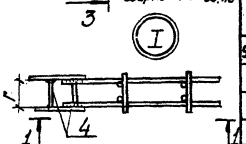


| Обозначение | Марка | Г мм | Масса кг |
|---|---|---|---|
| 901-4-69.83-КЖИ05.300 | МН4 | 64 | 11.2 |
| -01 | МН5 | 79 | 11.35 |
| -02 | МН6 | 100 | 11.5 |
| -03 | МН7 | 121 | 11.6 |
| -04 | МН8 | 134 | 11.65 |

Привязан

Инв. N

Взам. инв. N

Подпись и дата

Инв. N подл.

| | | |
|---|---|---|
| Нач. отд. | Шейко | |
| Н. контр. | Постников | |
| Рук. гр. | Мазалова | |
| Ст. инж. | Возианов | |
| Инж. | Болотинская | |

ТП 901-4-69.83-КЖИ-05.300СБ

Изделие закладное МН (МН4-МН8)

Сборочный чертеж.

| Стадия | Масса | Масштаб |
|---|---|---|
| Р | см. табл | — |

Лист | Листов 1

Союзводоканалниипроект Харьковский Водоканалпроект

формат А4



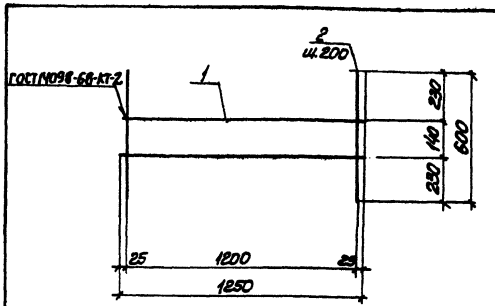


| Формат | Зона | Поз. | Обозначение | Наименование | Кол. | Примечание |
|---|---|---|---|---|---|---|
| | | | | Документация | | |
| А3 | | | 901-4-69.83-КЖИ-00.000ТО | техническое описание | | |
| | | | | Детали | | |
| | | | | ф5 Вр I ГОСТ 6727-80 | | |
| 6.4 | | 1 | -05.04 1 | ℓ=1250 | 2 | 0.18кг |
| | | | | ф6 А I ГОСТ 5781-82 | | |
| 6.4 | | 2 | -05.04 2 | ℓ=600 | 7 | 0.13кг |

Привязан

Инв. N

Взам. инв. N

Подпись и дата

Инв. N подл.

| | | |
|---|---|---|
| Нач. отд. | Шейко | |
| Н. контр. | Постников | |
| Рук. гр. | Мазалова | |
| Ст. инж. | Возианов | |
| Инж. | Болотинская | |

ТП 901-4-69.83-КЖИ-05.040

Сетка армурная с4

| Стадия | Масса | Масштаб |
|---|---|---|
| Р | 1.27 кг | — |

Лист | Листов 1

Союзводоканалниипроект Харьковский Водоканалпроект

формат А4

Типовой проект 901-4-69.83 Альбом IV

| Обозначение | Наименование | Кол. на изд. | -КЖИ-05.4.00 | Примечание |
|---|---|---|---|---|
| | | — 01 | | |
| | Документация | | | |
| 901-4-69.83-КЖИ-05.4.00 СБ | Сборочный чертеж | | | |
| -00.000 ТО | Техническое описание | | | |
| | Сборочные единицы | | | |
| 1 -05.440 | Каркас плоский | | | |
| -01 | КР7 | 1 | | |
| | КР8 | 1 | | |
| | Детали | | | |
| - 05.4.01 | Лист 2-2 ГОСТ 103-76 Б-5×150 | 2 | 2 | 1.06 кг |
| - 05.4.02 | Пруток ГОСТ 5781-82 ⌀=12 | 2 | 2 | 0.01 кг |
| - 05.4.03 | Лист 4-5 ГОСТ 103-76 Б-4×40 | 2 | 2 | 0.04 кг |

ТП 901-4-69.83-КЖИ-05.4.00СБ

Изделие закладное МН (МН9, МН10)

| | | Стадия | Масса | Масштаб |
|---|---|---|---|---|
| Нач. отд. | Шейко | Р | | |
| Н. контр. | Пасников | | | |
| Рук. гр. | Мазалова | Харьковский Водоканалпроект | | |
| Гл. инж. | Ясинов | | | |
| Инженер-сметчик | | | | |

Инв. № подл. | Подпись и дата | Взам. инв. №

Привязан

Инв. №

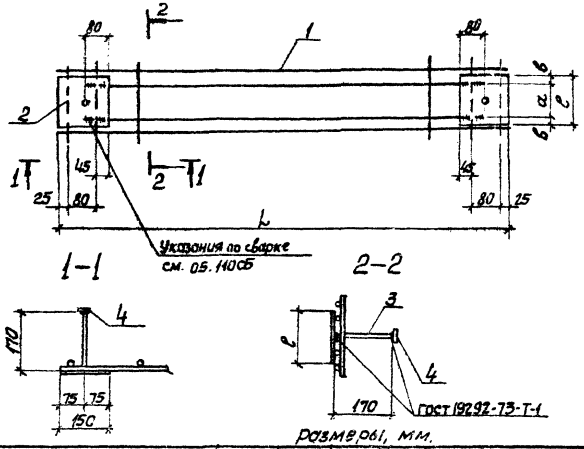


Размеры, мм.

| Обозначение | Марка | a | b | c | L | Масса кг |
|---|---|---|---|---|---|---|
| 901-4-69.83-КЖИ-05.4.00 | МН9 | 110 | 20 | 150 | 1190 | 4.9 |
| -01 | МН10 | 110 | 20 | 150 | 890 | 4.2 |

Привязан

Инв. №

ТП 901-4-69.83-КЖИ-05.4.00СБ

Изделие закладное МН (МН9, М10). "Сборочный чертеж"

| | | Стадия | Масса | Масштаб |
|---|---|---|---|---|
| Нач. отд. | Шейко | Р | см. табл. | — |
| Н. контр. | Пасников | Лист | Листов 1 | |
| Рук. гр. | Мазалова | Харьковский Водоканалпроект | | |
| Гл. инж. | Ясинов | | | |
| Инженер-сметчик | | | | |

Инв. № подл. | Подпись и дата | Взам. инв. №

Формат А4

Альбом IV

Типовой проект 901-4-69.83

| Формат | Зона | Поз. | Обозначение | Наименование | Кол. | Примеч. |
|---|---|---|---|---|---|---|
| | | | | Документация | | |
| А4 | | | 901-4-69.83-КЭКИ-06.100СБ | Сборочный чертеж | | |
| А3 | | | – 00.000 ТО | Техническое описание | | |
| | | | | Сборочные единицы | | |
| | | | | Каркас плоский | | |
| А4 | | 1 | – 06.110 | КР 11 | 1 | |
| А4 | | 2 | – 06.120 | КР 12 | 2 | |
| | | | | Детали | | |
| Б4 | | 3 | – 06.101 | ФБ А II ГОСТ 5781-82 Е-90 | 16 | 0.02кг |
| Б4 | | 4 | – 06.102 | ФЛ А II ГОСТ 5781-82 Е-345 | 3 | 0.9кг |
| Б4 | | 5 | – 06.103 | Полоса 4-Б-2 Ув.6 ГОСТ 103-76 Е-48 Б 63 ГОСТ 8713-79 | 2 | 0.03кг |

Привязан

Инв.№

| | | | |
|---|---|---|---|
| Нач.отд. | Шевко | | |
| Н.контр. | Постников | | |
| Рук.гр. | Позолоба | | |
| Ст.инж. | Базанов | | |
| Инженер | Болотинская | | |

ТП 901-4-69.83-КЭКИ-06.100

Изделие закладное МН 11

| Стадия | Лист | Листов |
|---|---|---|
| Р | 1 | 1 |

Киевское отделение Союзводоканалпроект

Инв.№ подл. | Подпись и дата | Взам.инв.№

Формат А4

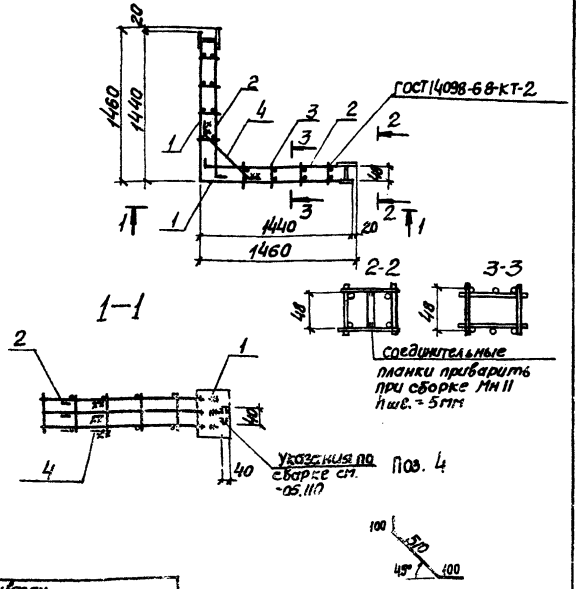


Привязан

Инв.№

| | | | |
|---|---|---|---|
| Нач.отд. | Шевко | | |
| Н.контр. | Постников | | |
| Рук.гр. | Позолоба | | |
| Ст.инж. | Базанов | | |
| Инженер | Болотинская | | |

ТП 901-4-69.83-КЭКИ-06.100СБ

Изделие закладное МН II.

Сборочный чертеж

| Стадия | Масса | Масштаб |
|---|---|---|
| Р | 40.4 | — |
| Лист | Листов 1 | |

Киевское отделение Союзводоканалпроект Водоканалпроект

Инв.№ подл. | Подпись и дата | Взам.инв.№

Копир. Пихарева

Формат А4

| Инв. № подл. | Подпись и дата | Взам. инв. № |
|---|---|---|
| | | |

Типовой проект 901-4-69.83 Альбом IV

| Формат | Зона | Поз. | Обозначение | Наименование | Кол. на испол. -КЖИ-06.200 - | 01 | Примеч. |
|---|---|---|---|---|---|---|---|
| | | | | **Документация** | | | |
| | | | 901-4-69.83-КЖИ-06.200СБ | Сборочный чертеж | | | |
| | | | -00.000ТО | Техническое описание | | | |
| | | | | **Сборочные единицы** | | | |
| | | | | Каркас плоский | | | |
| А4 | | 1 | -06.210 | КР13 | 1 | | |
| | | | -01 | КР15 | | 1 | |
| А4 | | 2 | -06.220 | КР14 | 2 | 2 | |
| | | | | **Детали** | | | |
| Б4 | | 3 | -06.201 | Ф6АI ГОСТ 5781-82 $l$ = 130 | 8 | | 0,03кг |
| | | | -01 | Ф6АI ГОСТ 5781-82 $l$ = 160 | | 8 | 0,03кг |

Привязан.

Инв. №

| | | |
|---|---|---|
| Нач.отд. | Шейко | |
| Н.контр. | Постников | |
| Рук.гр. | Мазалова | |
| Ст.инж. | Вазиамов | |
| Инженер | Болотинская | |

ТП901-4-69.83-КЖИ-06.200

Изделие закладное МН(МН12, МН13)

| Стадия | Лист | Листов |
|---|---|---|
| Р | 1 | 2 |

Союзводоканалниипроект Харьковский Водоканалпроект

Формат А4

| Инв. № подл. | Подпись и дата | Взам. инв. № |
|---|---|---|
| | | |

| Формат | Зона | Поз. | Обозначение | Наименование | Кол. на исполн. -КЖИ-06.200- - | 01 | Примечание |
|---|---|---|---|---|---|---|---|
| Б4 | | 4 | -06.202 | Ф14АIII ГОСТ 5781-82 $l$ = 865 | 3 | | 1,04кг |
| | | | -01 | Ф14АIII ГОСТ 5781-82 $l$ = 930 | | 3 | 1,13кг |
| Б4 | | 5 | -06.203 | Полоса $\frac{\text{Ш-Б-2 40х6 ГОСТ 103-76}}{\text{ВСт3 кп-1 ГОСТ 6Ч22-76}}$ $l$ = 90 | 2 | | 0,17кг |
| | | | -01 | Полоса $\frac{\text{Ш-Б-2 40х6 ГОСТ 103-76}}{\text{ВСт3 кп-1 ГОСТ 6Ч22-76}}$ $l$ = 114 | | 2 | 0,21кг |

Привязан

Инв. №

ТП901-4-69.83-КЖИ-06.200

Лист 2

Копировал: Бауглякова

Формат А4

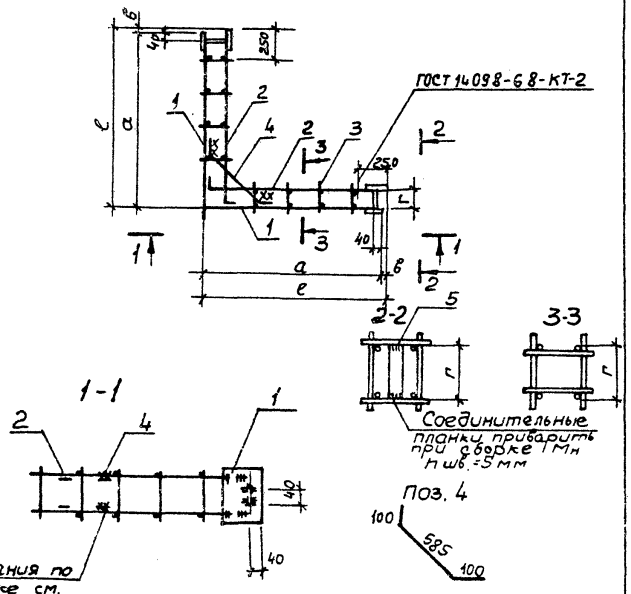


Размеры, мм

| Обозначение | Марка | ℓ | a | в | r | масса кг |
|---|---|---|---|---|---|---|
| 901-4-69.83-КЖИ-06.200 | МН12 | 1500 | 1475 | 25 | 90 | 40,8 |
| -01 | МН13 | 1525 | 1500 | 25 | 114 | 47,1 |

Привязан

Инв. №

Взам.инв.№ | Подпись и дата | Инв.№подл.

ТП901-4-69.83-КЖИ-06.200 СБ

Изделие закладное МН (МН12, МН13). Сборочный чертеж

| Стадия | Масса | Масштаб |
|---|---|---|
| Р | см. табл. | — |
| Лист | Листов 1 | |

Союзводоканалниипроект Харьковский Водоканалпроект

Нач.отд. Шейко
Н.контр. Постников
Рук.гр. Мазалова
Ст.инж. Вавилов
Инженер Болотинская



| Обозначение | Наименование | Кол. на изд. -КЖИ-06.300 - | | | | Примечание |
|---|---|---|---|---|---|---|
| | | - | 01 | 02 | 03 | 04 | |
| | Документация | | | | | | |
| 901-4-69.83-КЖИ-06.300 СБ | Сборочный чертеж | | | | | | |
| -00.000 ТО | Техническое описание | | | | | | |
| | Сборочные единицы | | | | | | |
| | Каркас плоский | | | | | | |
| -06.310 | КР16 | 1 | | | | | |
| -01 | КР17 | | 1 | | | | |
| -02 | КР18 | | | 1 | | | |
| -03 | КР19 | | | | 1 | | |
| -04 | КР20 | | | | | 1 | |
| -06.320 | КР21 | 2 | 2 | 2 | 2 | 2 | |

Зона | Поз | Формат
Д4 | 1
Д3 | 2

Привязан

Инв.№подл. | Подпись и дата | Взам.инв.№

ТП901-4-69.83-КЖИ-06.300

Изделие закладное МН (МН14-МН18)

Нач.отд. Шейко
Н.контр. Постников
Рук.гр. Мазалова
Ст.инж. Вавилов
Инженер Болотинская

| Стадия | Лист | Листов |
|---|---|---|
| Р | 1 | 2 |

Союзводоканалниипроект Харьковский Водоканалпроект

Копировал: Куренева

Формат А4

Типовой проект 901-4-69.83 Альбом IV

| Инв.№ подл. | Подпись и дата | Взам.инв.№ | Формат | Зона | Поз. | Обозначение | Наименование | Кол. на исп. -КЖИ-06.300- – | 01 | 02 | 03 | 04 | Примечание |
|---|---|---|---|---|---|---|---|---|---|---|---|---|---|
| | | | | | | | Детали | | | | | | |
| | | | | | | | Ф6А I ГОСТ 5781-82 | | | | | | |
| | | | 54 | | 3 | 901-4-69.83-КЖИ-06.301 | ℓ = 110 | 8 | | | | | 0,02 кг |
| | | | | | | -01 | ℓ = 130 | | 8 | | | | 0,03 кг |
| | | | | | | -02 | ℓ = 150 | | | 8 | | | 0,03 кг |
| | | | | | | -03 | ℓ = 185 | | | | 8 | 8 | 0,04 кг |
| | | | | | | | Ф14А III ГОСТ 5781-82 | | | | | | |
| | | | 54 | | 4 | -06.302 | ℓ = 790 | 1 | | | | | 0,96 кг |
| | | | | | | -01 | ℓ = 835 | | 1 | | | | 1,01 кг |
| | | | | | | -02 | ℓ = 890 | | | 1 | | | 1,08 кг |
| | | | | | | -03 | ℓ = 950 | | | | 1 | | 1,15 кг |
| | | | | | | -04 | ℓ = 990 | | | | | 1 | 1,18 кг |

Лист 2

ТП 901-4-69.83-КЖИ-06.300

Фор... А4

Привязан

Инв.№

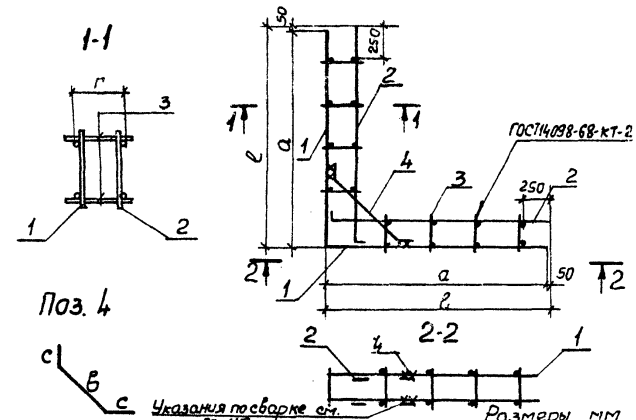


| Обозначение | Марка | ℓ | a | r | c | в | Масса кг |
|---|---|---|---|---|---|---|---|
| 901-4-69.83 - КЖИ-06.300 | МН14 | 1475 | 1425 | 64 | 120 | 550 | 18,84 |
| -01 | МН15 | 1490 | 1440 | 79 | 120 | 595 | 20,48 |
| -02 | МН16 | 1510 | 1460 | 100 | 120 | 650 | 20,64 |
| -03 | МН17 | 1535 | 1485 | 121 | 120 | 710 | 20,88 |
| -04 | МН18 | 1545 | 1495 | 134 | 120 | 750 | 21,72 |

Инв.№ подл. | Подпись и дата | Взам.инв.№

Привязан

Инв.№

| | | |
|---|---|---|
| Нач.отд. | Шейко | |
| Н.контр. | Постников | |
| Рук.гр. | Мазалова | |
| Ст.инж. | Вазианов | |
| Инженер | Болотинская | |

ТП901-4-69.83-КЖИ-06.300 СБ

Изделие закладное МН (МН14-МН18). Сборочный чертеж

| Стадия | Масса | Масштаб |
|---|---|---|
| Р | см. табл. | – |

Лист | Листов 1

Союзводоканалниипроект Харьковский Водоканалпроект

...ляков... Формат А4

Альбом IV

Тип. вой проект 901-4-69.83

| Формат | Зона | Поз. | Обозначение | Наименование | Кол. | Примеч. |
|---|---|---|---|---|---|---|
| | | | | | | |
| | | | | **Документация** | | |
| А4 | | | 901-4-69.83-КЖИ-06.400СБ | Сборочный чертеж | | |
| А3 | | | -00.000 ТО | Техническое описание | | |
| | | | | **Сборочные единицы** | | |
| | | | | Каркас плоский | | |
| А4 | | 1 | -06.410 | КР22 | 1 | |
| | | | | **Детали** | | |
| Б4 | | 2 | -06.401 | Полоса Ш-Б-2 150×8 ГОСТ 103-76 / Ст3 кп1 ГОСТ 6422-76 ℓ=150 | 2 | 1,06 кг |
| Б4 | | 3 | -06.402 | Ф8.8 ГОСТ 5781-82 ℓ=170 | 2 | 0,07 кг |
| Б4 | | 4 | -06.403 | Полоса Ш-Б-2 40×5 ГОСТ 103×76 / Ст3 кп-1 ГОСТ 6422-76 ℓ=40 | 2 | 0,06 кг |

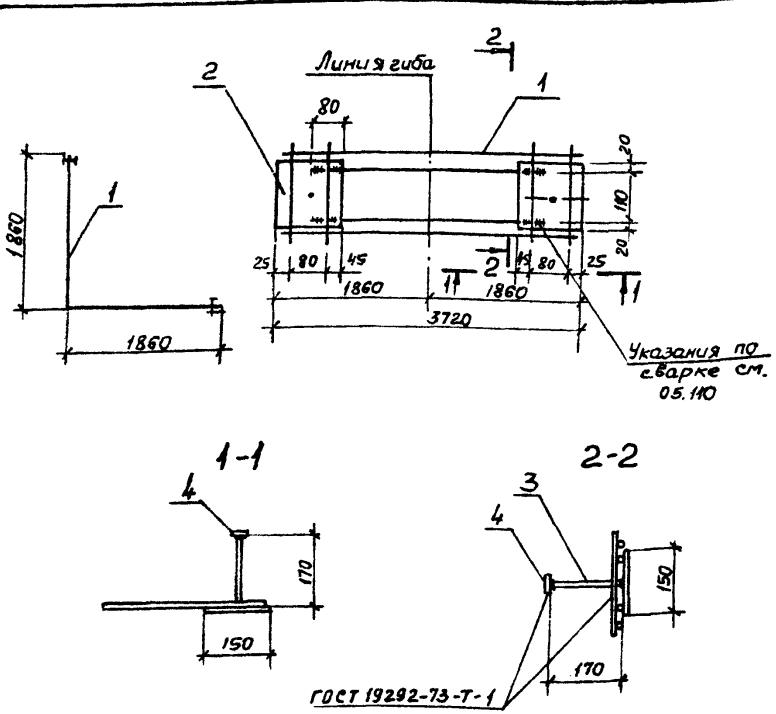


Привязан

Инв. №

Взам. инв. №

Подпись и дата

Инв. № подл.

| | | | |
|---|---|---|---|
| Нач.отд | Шейко | | |
| Н.контр. | Постников | | |
| Рук. гр | Мазалова | | |
| Ст.инж. | Вазанов | | |
| Инженер | Болотинская | | |

ТП901-4-69.83-КЖИ-06.400

Изделие закладное МН 19

| Стадия | Лист | Листов |
|---|---|---|
| Р | | |

Союзводоканалниипроект Харьковский Водоканалпроект

Привязан

Инв. №

Взам. инв. №

Подпись и дата

Инв. № подл.

| | | | |
|---|---|---|---|
| Нач.отд | Шейко | | |
| Н.контр. | Постников | | |
| Рук. гр. | Мазалова | | |
| Ст.инж. | Вазанов | | |
| Инженер | Болотинская | | |

ТП901-4-69.83-КЖИ-06.400СБ

Изделие закладное МН 19. Сборочный чертеж

| Стадия | Масса | Масштаб |
|---|---|---|
| Р | 10.45т | — |
| Лист | Листов 1 | |

Союзводоканалниипроект Харьковский Водоканалпроект

Формат А4

Альбом IV

Типовой проект 901-4-69.83

| Формат | Зона | Поз. | Обозначение | Наименование | Кол. | Примеч. |
|---|---|---|---|---|---|---|
| | | | | **Документация** | | |
| А4 | | | 901-4-69.83 -КЖИ-06.500 СБ | Сборочный чертеж | | |
| А3 | | | -00.000 ТО | Техническое описание | | |
| | | | | **Сборочные единицы** | | |
| | | | | Каркас плоский | | |
| А4 | | 1 | -06.510 | КР23 | 1 | |
| | | | | **Детали** | | |
| Б4 | | 2 | -06.501 | Полоса Ш-Б-2 150×6 ГОСТ 103-76 / Вст3 кп-1 ГОСТ 6422-76 ℓ=150 | 1 | 1,06 кг |
| Б4 | | 3 | -06.502 | ф8 А III ГОСТ 5781-82 ℓ=170 | 2 | 0,07 кг |
| Б4 | | 4 | -06.503 | Полоса Ш-Б-2 40×5 ГОСТ 103-76 / Вст3 кп-1 ГОСТ 6422-76 ℓ=60 | 2 | 0,06 кг |

Привязан

Инв. №

Взам. инв. №

Подпись и дата

Инв. № подл.

| | | |
|---|---|---|
| Нач. отд. | Шейко | |
| Н. контр. | Постников | |
| Рук. гр. | | |
| Ст. инж. | | |
| Инженер | Болотинская | |

ТП 901-4-69.83-КЖИ-06.500

Изделие закладное МН 20

| Стадия | Лист | Листов |
|---|---|---|
| Р | | 1 |

Союзводоканалпроект Харьковский Водоканалпроект

Формат А4

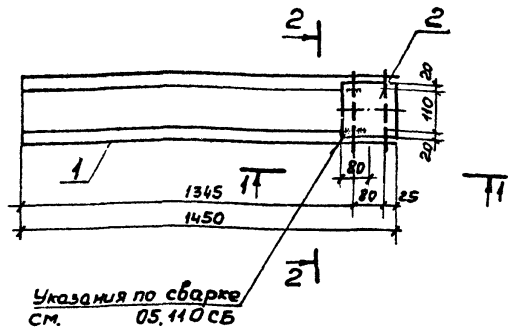


1-1

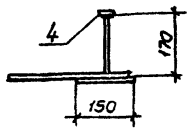


2-2

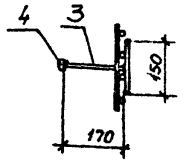


Привязан

Инв. №

Взам. инв. №

Подпись и дата

Инв. № подл.

ТП 901-4-69.83-КЖИ-06.500 СБ

Изделие закладное МН 20. Сборочный чертеж

| Нач. отд. | Шейко | |
|---|---|---|
| Н. контр. | Постников | |
| Рук. гр. | Мазалова | |
| Ст. инж. | Вазанов | |
| Инженер | Болотинская | |

| Стадия | Масса | Масштаб |
|---|---|---|
| Р | 4,74 кг | – |
| Лист | Листов 1 | |

Союзводоканалпроект Харьковский Водоканалпроект

Копировал: Прилепкова

Формат А4

Альбом IV

Типовой проект 901-4-69.83

| Инв. № подл. | Подпись и дата | Взам. инв. № | Формат | Зона | Поз. | Обозначение | Наименование | Кол. на испол. -КЖИ-07.110- | | Примечание |
|---|---|---|---|---|---|---|---|---|---|---|
| | | | | | | | | – | 01 | |
| | | | | | | | Документация | | | |
| | | | А4 | | | 901-4-69.83-КЖИ-05.110 СБ | Сборочный чертеж | | | |
| | | | А3 | | | -00.000 СБ | Техническое описание | | | |
| | | | | | | | Детали | | | |
| | | | Б4 | | 1 | -05.111 | Ф14 А III ГОСТ 5781-82 ℓ=1140 | 3 | | 1,38 кг |
| | | | Б4 | | | -05.112 | Ф18 А III ГОСТ 5781-82 ℓ=1170 | | 3 | 2,28 кг |
| | | | Б4 | | 2 | -05.113 | Ф6 А I ГОСТ 5781-82 ℓ=230 | 5 | 5 | 0,05 кг |
| | | | Б4 | | 3 | -05.114 | Полоса ш-Б-2 150×6 ГОСТ 103-76 ℓ=250 / ВСТ3 КП-1 ГОСТ 6422-76 | 1 | 2 | 1,76 кг |
| | | | Б4 | | 4 | -05.115 | Полоса ш-Б-2 180×6 ГОСТ 103-76 ℓ=250 / ВСТ3 КП-1 ГОСТ 6422-76 | 1 | | 2,12 кг |

ТП 901-4-69.83-КЖИ-05.110

Каркас плоский КР (КР1, КР2)

| Стадия | Лист | Листов |
|---|---|---|
| Р | | 1 |

Союзводоканалниипроект Харьковский Водоканалпроект

Формат А4

| Привязан | | |
|---|---|---|
| Нач. отд. | Шейко | |
| Н. контр. | Постников | |
| Рук. гр. | Мазалова | |
| Ст. инж. | Возианов | |
| Инженер | Болотинская | |
| Инв. № | | |

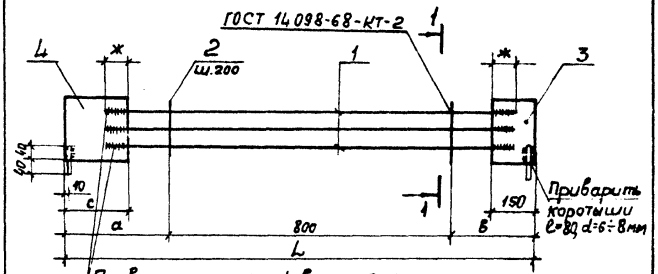


Приварку стержней выполнять дуговой сваркой фланговыми швами. Высота шва должна составить $4 < h_ш \geq 0{,}25d$ ширина шва $10 < в_ш \geq 0{,}5d$

1-1

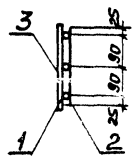


Размеры в мм

| Обозначение | Марка | L | a | в | c | ж | Масса кг |
|---|---|---|---|---|---|---|---|
| 901-4-69.83 -КЖИ-05.110 | КР1 | 1330 | 285 | 245 | 180 | 70 | 8,28 |
| -01 | КР2 | 1290 | 265 | 225 | 150 | 90 | 10,61 |

| Инв. № подл. | Подпись и дата | Взам. инв. № |
|---|---|---|
| Привязан | | |
| Инв. № | | |

ТП 901-4-69.83-КЖИ-05.110СБ

Каркас плоский КР (КР1, КР2). Сборочный чертеж

| Стадия | Масса | Масштаб |
|---|---|---|
| Р | См. табл. | – |

Лист | Листов 1

Союзводоканалниипроект Харьковский Водоканалпроект

| | | |
|---|---|---|
| Нач. отд. | Шейко | |
| Н. контр. | Постников | |
| Рук. гр. | Мазалова | |
| Ст. инж. | Возианов | |
| Инженер | Болотинская | |

Копировал: Друзлякова

Формат А4

Типовой проект 901-4-69.83 Альбом N

| Инв. № подл. | Подпись и дата | Взам. инв. № | Формат | Зона | Поз. | Обозначение | Наименование | Кол. на исполн. -КЖИ-05.220 | | Примечание |
|---|---|---|---|---|---|---|---|---|---|---|
| | | | | | | | Документация | | | |
| | | | А4 | | | 901-4-69.83-КЖИ-05.220СБ | Сборочный чертеж | | | |
| | | | А3 | | | -00.000ТО | Техническое описание | | | |
| | | | | | | | Детали | | | |
| | | | Б4 | | 1 | -05.221 | Ф14АIII ГОСТ 5781-82 ℓ=1190 | 2 | | 1,44кг |
| | | | Б4 | | | -05.222 | Ф18АIII ГОСТ 5781-82 ℓ=1180 | | 2 | 2,36кг |
| | | | Б4 | | 2 | -05.223 | Ф6АI ГОСТ 5781-82 ℓ=140 | 5 | 5 | 0,03кг |
| | | | Б4 | | 3 | -05.224 | Полоса ш-6-2 120×6 ГОСТ 103-76 / В ст3 кп-1 ГОСТ 6422-76 ℓ=180 | 1 | 1 | 1,02кг |
| | | | Б4 | | 4 | -05.225 | Полоса ш-6-2 180×6 ГОСТ 103-76 / В ст3 кп-1 ГОСТ 6422-76 ℓ=180 | 1 | | 1,53кг |
| | | | Б4 | | | -05.226 | Полоса ш-6-2 150×6 ГОСТ 103-76 / В ст3 кп-1 ГОСТ 6422-76 ℓ=180 | | 1 | 1,27кг |

ТП901-4-69.83-КЖИ-05.220

Каркас плоский КР(КР3, КР4)

| Стадия | Лист | Листов |
|---|---|---|
| Р | | 1 |

Союзводоканалниипроект Харьковский Водоканалпроект

Формат А4

| Привязан | | |
|---|---|---|
| Нач.отд. | Шейко | |
| Н.контр. | Постников | |
| Рук.гр. | Мазалова | |
| Ст.инж. | Вазианов | |
| Инженер | Балатинская | |

Инв. №

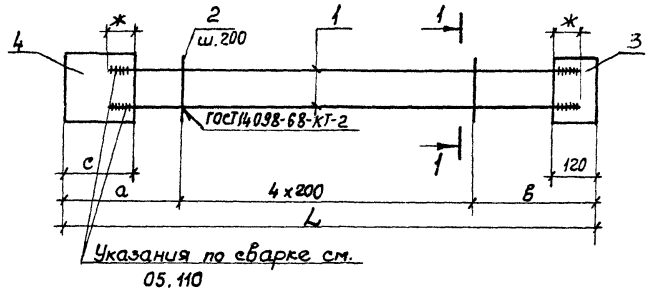


1-1

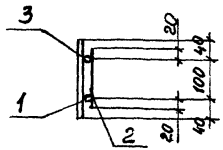


Размеры в мм

| Обозначение | Марка | а | в | с | ж | L | | Масса кг |
|---|---|---|---|---|---|---|---|---|
| 901-4-69.83-КЖИ-05.220 | КР3 | 285 | 245 | 180 | 70 | 1330 | | 5,58 |
| -01 | КР4 | 260 | 220 | 150 | 90 | 1280 | | 7,16 |

| Инв. № подл. | Подпись и дата | Взам. инв. № |
|---|---|---|
| | | |

Привязан

Инв. №

| | | |
|---|---|---|
| Нач.отд. | Шейко | |
| Н.контр. | Постников | |
| Рук.гр. | Мазалова | |
| Ст.инж. | Вазианов | |
| Инженер | Балатинская | |

ТП901-4-69.83-КЖИ-05.220СБ

Каркас плоский КР(КР3, КР4). Сборочный чертеж

| Стадия | Масса | Масштаб |
|---|---|---|
| Р | см. табл. | – |

Лист | Листов 1

Союзводоканалниипроект Харьковский Водоканалпроект

Копировал: Хрулякова Формат А4

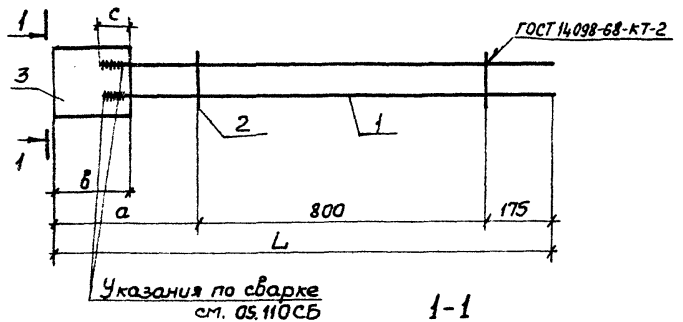


1-1

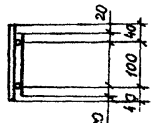


Размер в мм

| Обозначение | Марка | L | a | в | c | | Масса кг |
|---|---|---|---|---|---|---|---|
| 901-4-69.83-КЖИ-05.380 | КР5 | 1290 | 285 | 180 | 75 | | 4.54 |
| -01 | КР6 | 1265 | 260 | 150 | 90 | | 6.24 |

Привязан

Инв. №

Инв. № подл. | Подпись и дата | Взам. инв. №

ТП 901-4-69.83-КЖИ-05.330 СБ

Каркас плоский КР (КР5, КР6). Сборочный чертеж

| Стадия | Масса | Масштаб |
|---|---|---|
| Р | см. ТАБЛ. | — |

Лист | Листов 1

Союзводоканалниипроект Харьковский Водоканалпроект

Нач. отд. Шейко
Н. контр. Постников
Рук. гр. Мазалова
Ст. инж. Возианов
Инженер Болотинская

Инв. № подл. | Подпись и дата | Взам. инв. №

Копировал: Круглякова

Формат А4

Типовой проект 901-4-69.83 Альбом IV

| Обозначение | Наименование | Кол. на исполн. -КЖИ-05.330- | | Примечание |
|---|---|---|---|---|
| | | - | -01 | |
| | Документация | | | |
| 901-4-69.83-КЖИ-05.330 СБ | Сборочный чертеж | | | |
| -00.000 ТО | Техническое описание | | | |
| | Детали | | | |
| -05.331 | Ф14А III ГОСТ 5781-82 ℓ=1185 | 2 | | 1,43 кг |
| -05.332 | Ф18А III ГОСТ 5781-82 ℓ=1205 | | 2 | 2,41 кг |
| -05.333 | Ф6А I ГОСТ 5781-82 ℓ=150 | 5 | 5 | 0,03 кг |
| -05.334 | Полоса ш-б-2-180×6 ГОСТ 103-76 ℓ=100 / Вст3кп-1 ГОСТ 6422-76 | 1 | | 1,53 кг |
| -05.335 | Полоса ш-б-2-160×6 ГОСТ 103-76 ℓ=100 / Вст3кп-1 ГОСТ 6422-76 | | 1 | 1,27 кг |

Привязан

Инв. №

ТП 901-4-69.83-КЖИ-05.330

Каркас плоский КР (КР5, КР6)

| Стадия | Лист | Листов |
|---|---|---|
| Р | | 1 |

Союзводоканалниипроект Харьковский Водоканалпроект

Формат А4

Типовой проект 901-4-69.83 Альбом IV

| Обозначение | Наименование | Кол. на исполн. - КЖИ-05.440 | Примечание |
|---|---|---|---|
| | Документация | | |
| 901-4-69.83-КЖИ-05.440 СБ | Сборочный чертеж | | |
| -00.000 ТО | Техническое описание | | |
| | Детали | | |
| -05.441 | Ф5Вр I ГОСТ 6727-80 ℓ=1190 | 2 | 0,17кг |
| -01 | Ф5Вр I ГОСТ 6727-80 ℓ=890 | 2 | 0,13 кг |
| -02 | Ф5Вр I ГОСТ 6727-80 ℓ=220 | 8 6 | 0,03кг |
| -05.442 | Ф12А III ГОСТ 5781-82 ℓ=1050 | 2 | 0,93 кг |
| -01 | Ф12А III ГОСТ 5781-82 ℓ=750 | 2 | 0,67кг |

Инв. № подл. | Подпись и дата | Взам. инв. №

Формат | Зона | Поз.

ТП 901-4-69.83-КЖИ-05.440

Каркас плоский КР (КР7, КР8)

| Стадия | Лист | Листов |
|---|---|---|
| Р | | 1 |

Союзводоканалниипроект Харьковский Водоканалпроект

Формат А4

Привязан

| | | |
|---|---|---|
| Нач.отд. | Шейко | |
| Н.контр. | Постников | |
| Рук.гр. | Мазалова | |
| Ст.инж. | Вазианов | |
| Инженер | Болотинская | |

Инв. №

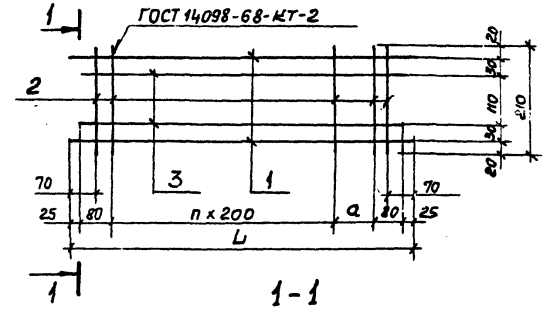


1-1

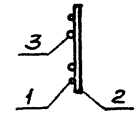


| Обозначение | Марка | L | a | n | | | | | | Масса кг |
|---|---|---|---|---|---|---|---|---|---|---|
| 901-4-69.83-КЖИ-05.440 | КР7 | 1190 | 180 | 4 | | | | | | 2,44 |
| -01 | КР8 | 890 | 80 | 3 | | | | | | 1,78 |

Инв. № подл. | Подпись и дата | Взам. инв. №

Привязан

Инв. №

ТП 901-4-69.83-КЖИ-05.440 СБ

Каркас плоский КР (КР7, КР8). Сборочный чертеж

| Стадия | Масса | Масштаб |
|---|---|---|
| Р | см. табл. | — |

Лист | Листов 1

Союзводоканалниипроект Харьковский Водоканалпроект

| | | |
|---|---|---|
| Нач.отд. | Шейко | |
| Н.контр. | Постников | |
| Рук.гр. | Мазалова | |
| Ст.инж. | Вазианов | |
| Инженер | Болотинская | |

Копировал: Кругляков Формат А4

Альбом IV

Типовой проект 901-4-69.83

| Формат | Зона | Поз. | Обозначение | Наименование | Кол. | Примеч. |
|---|---|---|---|---|---|---|
| | | | | **Документация** | | |
| А4 | | | 901-4-69.83-КЖИ-06.110СБ | Сборочный чертеж | | |
| А3 | | | -00.000ТО | Техническое описание | | |
| | | | | **Детали** | | |
| Б4 | | 1 | -06.111 | Ф18А III ГОСТ5781-82 ℓ=2760 | 3 | 5,52кг |
| Б4 | | 2 | -06.112 | 6АI ГОСТ 5781-82 ℓ=230 | 8 | 0,05кг |
| Б4 | | 3 | -06.113 | Полосы Ш-Б-2 150х6 ГОСТ 103-76 / В Ст.3 кп-1 ГОСТ 6422-76 ℓ=250 | 2 | 1,77кг |

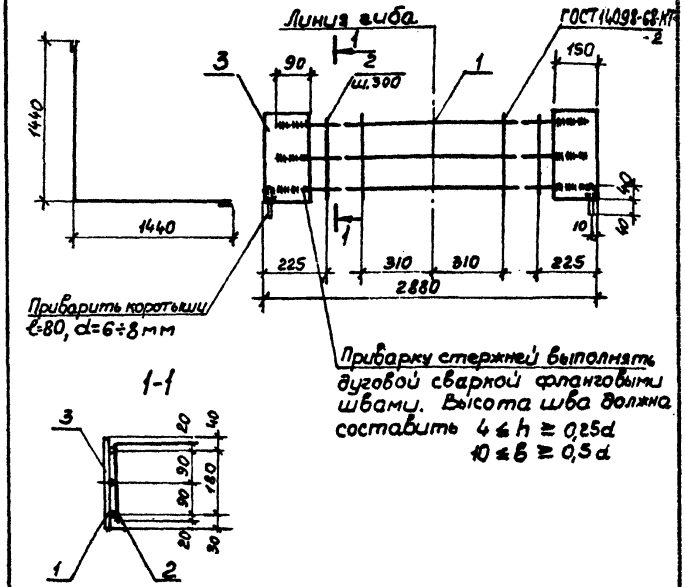


Взам. инв. №

Подпись и дата

Инв. № подл.

Привязан

Инв. №

| | | |
|---|---|---|
| Нач.отд. | Шейко | |
| Н.контр. | Постников | |
| Рук.гр. | Мазалова | |
| Ст.инж. | Вазианов | |
| Инженер | Балотинская | |

ТП901-4-69.83-КЖИ-06.110

Каркас плоский КР11

| Стадия | Лист | Лист.пов |
|---|---|---|
| Р | | 1 |

Союзводоканалниипроект Харьковский Водоканалпроект

Формат А4

Взам. инв. №

Подпись и дата

Инв. № подл.

Привязан

Инв. №

| | | |
|---|---|---|
| Нач.отд. | Шейко | |
| Н.контр. | Постников | |
| Рук.гр. | Мазалова | |
| Ст.инж. | Вазианов | |
| Инженер | Балотинская | |

ТП901-4-69.83-КЖИ-06.110СБ

Каркас плоский КР11. Сборочный чертеж

| Стадия | Масса | Масштаб |
|---|---|---|
| Р | [illegible] кг | - |

| Лист | Листов |
|---|---|
| | 1 |

Союзводоканалниипроект Харьковский Водоканалпроект

Копировал: Кругляковa

Формат А4

Альбом IV

Типовой проект 901-4-69.83

| Формат | Зона | Поз. | Обозначение | Наименование | Кол. | Примечание |
|---|---|---|---|---|---|---|
| | | | | **Документация** | | |
| А4 | | | 901-4-69.83-КЖИ-06.120СБ | Сборочный чертеж | | |
| А3 | | | -00.000 ТО | Техническое описание | | |
| | | | | **Детали** | | |
| Б4 | | 1 | -06.121 | Ф14А III ГОСТ 5781-82 ℓ=1600 | 3 | 2,53кг |
| Б4 | | 2 | -06.122 | Ф6А I ГОСТ 5781-82 ℓ=230 | 4 | 0,05кг |
| Б4 | | 3 | -06.123 | Полоса Ш-Б-2 150×6 ГОСТ 103-76 / В ст3кп-1 ГОСТ 6422-76 ℓ=250 | 1 | 1,77кг |

Взам. инв. №

Подпись и дата

Инв. № подл.

Привязан

Инв. №

| | | |
|---|---|---|
| Нач.отд. | Шейко | |
| Н.контр. | Постников | |
| Рук.гр. | Мазалова | |
| Ст.инж. | Возианов | |
| Инженер | Болотинская | |

ТП 901-4-69.83-КЖИ-06.120

Каркас плоский КР12

| Стадия | Лист | Листов |
|---|---|---|
| Р | | 1 |

Союзводоканалниипроект Харьковский Водоканалпроект

Формат А4

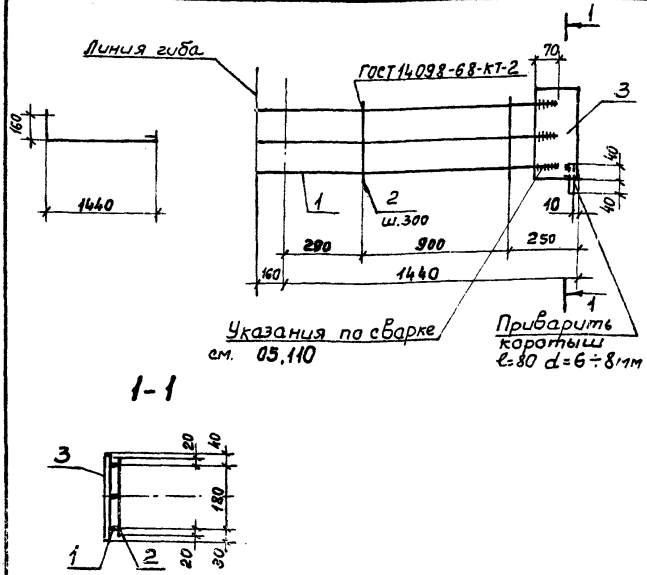


Взам. инв. №

Подпись и дата

Инв. № подл.

Привязан

Инв. №

| | | |
|---|---|---|
| Нач.отд. | Шейко | |
| Н.контр. | Постников | |
| Рук.гр. | Мазалова | |
| Ст.инж. | Возианов | |
| Инженер | Болотинская | |

ТП 901-4-69.83-КЖИ-06.120СБ

Каркас плоский КР12. Сборочный чертеж

| Стадия | Масса | Масштаб |
|---|---|---|
| Р | 13,8кг | — |

Лист | Листов 1

Союзводоканалниипроект Харьковский Водоканалпроект

Копировал: Пруелякова

Формат А4

Альбом IV

Типовой проект 901-4-69.83

| Инв. № подл. | Подпись и дата | Взам. инв. № | Обозначение | Наименование | Кол. на исполн. КЖИ 5.210 | Примечание |
|---|---|---|---|---|---|---|
| | | | | Документация | | |
| А4 | | | 901-4-69.83-КЖИ-06.210СБ | Сборочный чертеж | | |
| А3 | | | -00.000 ТО | Техническое описание | | |
| | | | | Детали | | |
| Б4 | 1 | | -06.211 | Ф18АII ГОСТ 5781-82 ℓ=2890 | 2 | 5,78 кг |
| | | | -01 | Ф18АIII ГОСТ 5781-82 ℓ=3000 | 2 | 6,0 кг |
| Б4 | 2 | | -06.212 | Ф6АI ГОСТ 5781-82 ℓ=140 | 8 | 0,03 кг |
| Б4 | 3 | | -06.213 | Полоса ш-6-2 120×6 ГОСТ 103-76 / Вст3кп1 ГОСТ 6422-76 ℓ=180 | 2 | 1,02 кг |

ТП 901-4-69.83-КЖИ-06.210

Каркас плоский КР (КР13, КР15)

| Стадия | Лист | Листов |
|---|---|---|
| Р | | 1 |

Союзводоканалниипроект Харьковский Водоканалпроект

Формат А4

Привязан

| | | |
|---|---|---|
| Нач.отд. | Шейко | |
| Н.контр. | Постников | |
| Рук.гр. | Мазалова | |
| Ст.инж. | Вазианов | |
| Инженер | Болотинская | |

Инв. №

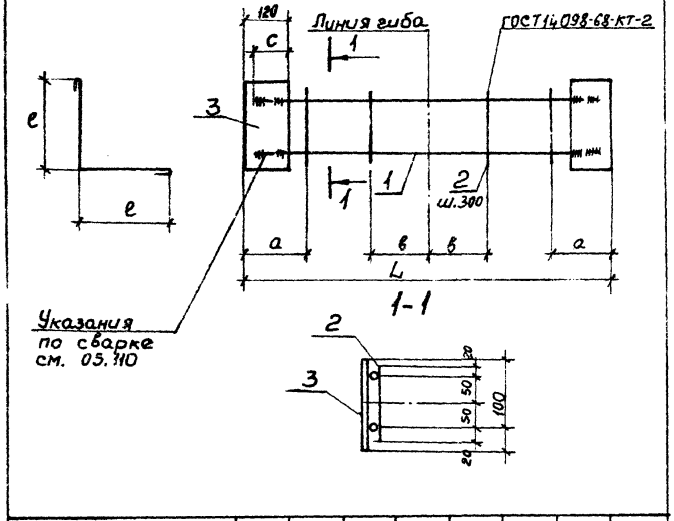


| Обозначение | Марка | a | в | c | L | ℓ | ж | Масса кг |
|---|---|---|---|---|---|---|---|---|
| 901-4-69.83-КЖИ-06.210 | КР13 | 225 | 350 | 90 | 2950 | 1475 | 40 | 13,84 |
| -01 | КР15 | 230 | 395 | 95 | 3050 | 1525 | 40 | 14,28 |

Привязан

Инв. №

| | | |
|---|---|---|
| Нач.отд. | Шейко | |
| Н.контр. | Постников | |
| Рук.гр. | Мазалова | |
| Ст.инж. | Вазианов | |
| Инжен. | Болотинская | |

ТП 901-4-69.83-КЖИ-06.210 СБ

Каркас плоский КР (КР13, КР15). Сборочный чертеж.

| Стадия | Масса | Масштаб |
|---|---|---|
| Р | См. табл. | — |

Лист | Листов 1

Союзводоканалниипроект Харьковский Водоканалпроект

Копировал: Бруглякова

Формат А4

Альбом IV

Типовой проект 901-4-69.83

| Формат | Зона | Поз. | Обозначение | Наименование | Кол. | Примечание |
|---|---|---|---|---|---|---|
| | | | | | | |
| | | | | Документация | | |
| А4 | | | 901-4-69.83-КЖИ-06.220СБ | Сборочный чертеж | | |
| А3 | | | -00.000ТО | Техническое описание | | |
| | | | | Детали | | |
| Б4 | | 1 | -06.221 | Ф14А III ГОСТ 5781-82 ℓ=1640 | 2 | 1,98кг |
| Б4 | | 2 | -06.222 | Ф6А I ГОСТ 5781-82 ℓ=140 | 4 | 0,03кг |
| Б4 | | 3 | -06.223 | Полоса Ш-Б-2 120×6 ГОСТ 103-76 / ВСТ3 кп-1 ГОСТ 6422-76 ℓ=180 | 1 | 1,02кг |

Взам. инв. №

Подпись и дата

Инв. № подл.

Привязан

Инв. №

| | | |
|---|---|---|
| Нач. отд. | Шейко | |
| Н. контр. | Постников | |
| Рук. гр. | Мазалова | |
| Ст. инж. | Вазианов | |
| Инженер | Болотинская | |

ТП 901-4-69.83-КЖИ-06.220

Каркас плоский КР14

| Стадия | Лист | Листов |
|---|---|---|
| Р | | 1 |

Союзводоканалниипроект Харьковский Водоканалпроект

Формат А4

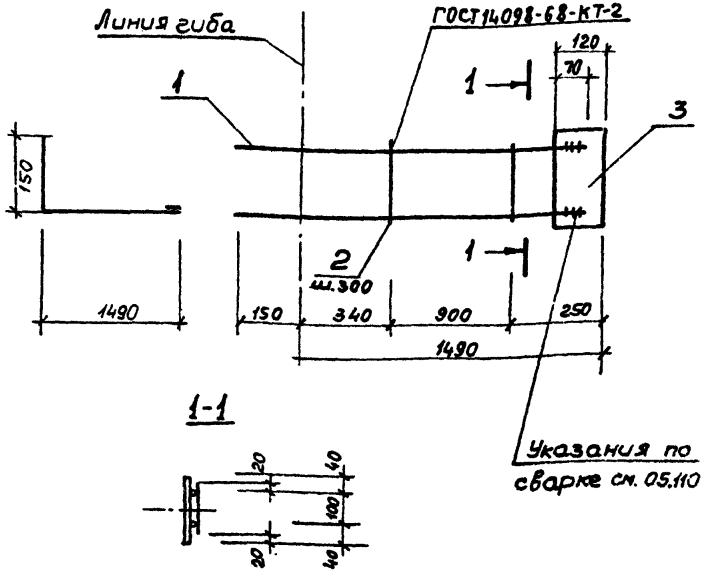


Взам. инв. №

Подпись и дата

Инв. № подл.

Привязан

Инв. №

| | | |
|---|---|---|
| Нач. отд. | Шейко | |
| Н. контр. | Постников | |
| Рук. гр. | Мазалова | |
| Ст. инж. | Вазианов | |
| Инженер | Болотинская | |

ТП 901-4-69.83-КЖИ-06.220СБ

Каркас плоский КР14. Сборочный чертеж

| Стадия | Масса | Масштаб |
|---|---|---|
| Р | 5,10 кг | – |

| Лист | Листов 1 |
|---|---|

Союзводоканалниипроект Харьковский Водоканалпроект

Копировал: [illegible]

Формат А4

# Типовой проект 901-4-69.83 Альбом IV

| Инв. № подл. | Подпись и дата | Взам. инв. № |
|---|---|---|
| | | |

| Формат | Зона | Поз. | Обозначение | Наименование | Кол. на исполн. - КЖИ-06.310- | | | | | Примечание |
|---|---|---|---|---|---|---|---|---|---|---|
| | | | | | - | 01 | 02 | 03 | 04 | |
| | | | | **Документация** | | | | | | |
| А4 | | | 901-4-69.83-КЖИ-06.310 СБ | Сборочный чертеж | | | | | | |
| А3 | | | -00.000 ТО | Техническое описание | | | | | | |
| | | | | **Детали** | | | | | | |
| 54 | 1 | | -06.310 | Ф18А III ГОСТ 5781-82 ℓ=2850 | 2 | | | | | 5,7кг |
| | | | -01 | Ф18А III ГОСТ 5781-82 ℓ=2880 | | 2 | | | | 5,96кг |
| | | | -02 | Ф18А III ГОСТ 5781-82 ℓ=3020 | | | 2 | | | 6,04кг |
| | | | -03 | Ф18А III ГОСТ 5781-82 ℓ=3070 | | | | 2 | | 6,14кг |
| | | | -04 | Ф18А III ГОСТ 5781-82 ℓ=3090 | | | | | 2 | 6,18кг |
| 54 | 2 | | -06.312 | Ф6А I ГОСТ 5781-82 ℓ=150 | 8 | 8 | 8 | 8 | 8 | 0,03кг |

ТП 901-4-69.83-КЖИ-06.310

Каркас плоский КР (КР16 - КР20)

| Стадия | Лист | Листов |
|---|---|---|
| Р | | 1 |

Союзводоканалпроект Харьковский Водоканалпроект

Формат А4

| | | |
|---|---|---|
| Нач. отд. | Шейко | |
| Н. контр. | Постников | |
| Рук. гр. | Мазалова | |
| Ст. инж. | Вазианов | |
| Инж. инвер. | Болотинская | |

Привязан

Инв. №

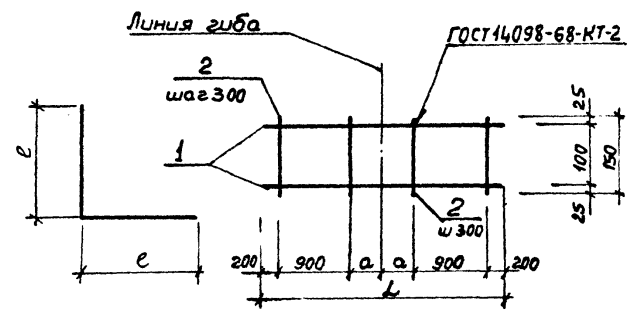


Размеры в мм

| Обозначение | Марка | a | L | ℓ | | Масса кг |
|---|---|---|---|---|---|---|
| 901-4-69.83-КЖИ-06.310 | КР16 | 325 | 2850 | 1425 | | 11,61 |
| -01 | КР17 | 440 | 2980 | 1490 | | 12,16 |
| -02 | КР18 | 410 | 3020 | 1510 | | 12,32 |
| -03 | КР19 | 435 | 3070 | 1535 | | 12,48 |
| -04 | КР20 | 445 | 3080 | 1545 | | 12,60 |

Привязан

Инв. №

| Инв. № подл. | Подпись и дата | Взам. инв. № |
|---|---|---|
| | | |

ТП901-4-69.83-КЖИ-06.310 СБ

Каркас плоский КР (КР16 - КР20). Сборочный чертеж

| Стадия | Масса | Масштаб |
|---|---|---|
| Р | см. табл. | - |

Лист | Листов 1

Союзводоканалпроект Харьковский Водоканалпроект

Копировал Грузлякова

Формат А4

Альбом IV

Типовой проект 901-4-69.83

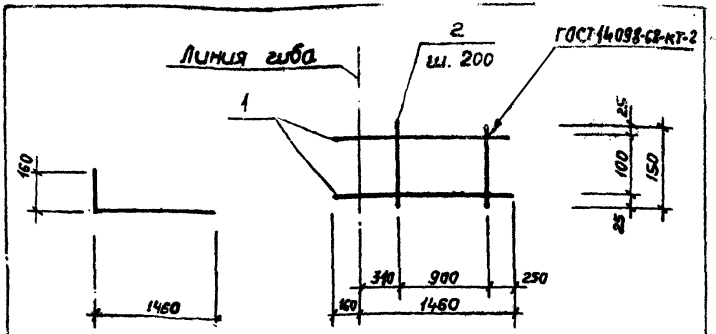


| Формат | Зона | Поз. | Обозначение | Наименование | Кол. | Примеч. |
|---|---|---|---|---|---|---|
| | | | | **Документация** | | |
| А3 | | | 901-4-69.83-КЖИ-00.000ТО | Техническое описание | | |
| | | | | **Детали** | | |
| Б4 | | 1 | -06.321 | Ф14АIII ГОСТ 5781-82 ℓ=1620 | 2 | 1,96 кг |
| Б4 | | 2 | -06.322 | Ф6АI ГОСТ 5781-82 ℓ=150 | 4 | 0,03 кг |

Привязан

Инв. №

Инв. № подл. | Подпись и дата | Взам. инв. №

ТП 901-4-69.83-КЖИ-06.320

Каркас плоский КР21

| Стадия | Масса | Масштаб |
|---|---|---|
| Р | 4,0 кг | – |
| Лист | Листов 1 | |

Нач. отд. Шейко
Н. контр. Постников
Рук. гр. Мазалова
Ст. инж. Возианов
Инженер Болотинская

Союзводоканалниипроект Харьковский Водоканалпроект

Формат А4

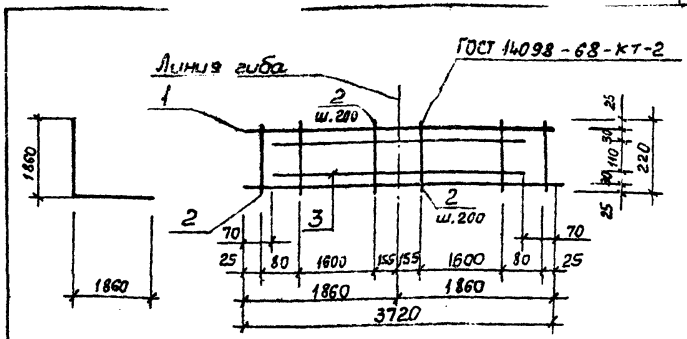


| Формат | Зона | Поз. | Обозначение | Наименование | Кол. | Примеч. |
|---|---|---|---|---|---|---|
| | | | | **Документация** | | |
| А3 | | | 901-4-69.83-КЖИ-00.000ТО | Техническое описание | | |
| | | | | **Детали** | | |
| Б4 | | 1 | -06.411 | Ф5ВрI ГОСТ 6727-80 ℓ=3720 | 2 | 0,54 кг |
| | | 2 | -01 | Ф5ВрI ГОСТ 6727-80 ℓ=220 | 21 | 0,03 кг |
| Б4 | | 3 | -06.412 | Ф12АIII ГОСТ 5781-82 ℓ=3580 | 2 | 3,18 кг |

Привязан

Инв. № подл. | Подпись и дата | Взам. инв. №

Инв. №

ТП 901-4-69.83-КЖИ-06.410

Каркас плоский КР22

| Стадия | Масса | Масштаб |
|---|---|---|
| Р | 8,07 кг | – |
| Лист | Листов 1 | |

Нач. отд. Шейко
Н. контр. Постников
Рук. гр. Мазалова
Ст. инж. Возианов
Инженер Болотинская

Союзводоканалниипроект Харьковский Водоканалпроект

Копировал: Круглякова

Формат А4

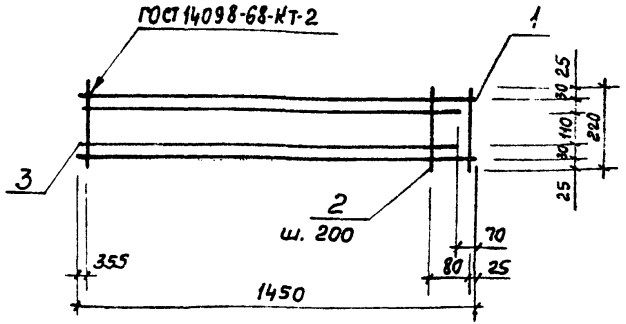


| Формат | Зона | Поз. | Обозначение | Наименование | Кол. | Примечание |
|---|---|---|---|---|---|---|
| | | | | **Документация** | | |
| А3 | | | 901-4-69.83-КЖИ-00.000ТО | Техническое описание | | |
| | | | | **Детали** | | |
| Б4 | | 1 | -06.511 | 58рI ГОСТ 6727-80 ℓ=1450 | 2 | 0,21кг |
| | | 2 | -01 | 58рI ГОСТ 6727-80 ℓ=220 | 7 | 0,03кг |
| К11 | | | -06.512 | ф12АIII ГОСТ 5781-82 ℓ=1380 | 2 | 1,22кг |

Привязан

Инв. №

Взам.инв.№ | Подпись и дата | Инв.№подл.

| | | | |
|---|---|---|---|
| Нач.отд. | Шейко | | |
| Н.контр. | Постников | | |
| Рук.гр. | Мазалова | | |
| Ст.инж. | Возианов | | |
| Инженер | Болотинская | | |

ТП 901-4-69.83-КЖИ-06.510

Каркас плоский КР23

| Стадия | Масса | Масштаб |
|---|---|---|
| Р | 3,07 кг | — |
| Лист | Листов 1 | |

Союзводоканалниипроект Харьковский Водоканалпроект

Формат А4



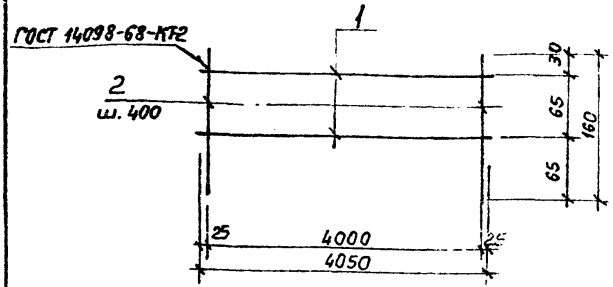


| Формат | Зона | Поз. | Обозначение | Наименование | Кол. | Примечание |
|---|---|---|---|---|---|---|
| | | | | **Документация** | | |
| А3 | | | 901-4-69.83-КЖИ-00.000ТО | Техническое описание | | |
| | | | | **Детали** | | |
| Б4 | | 1 | -09.011 | ФбАI ГОСТ 5781-82 ℓ=4050 | 2 | 0,9кг |
| | | 2 | -01 | ФбАI ГОСТ 5781-82 ℓ=160 | 11 | 0,04кг |

Привязан

Инв. №

Взам.инв.№ | Подпись и дата | Инв.№подл.

| | | | |
|---|---|---|---|
| Нач.отд. | Шейко | | |
| Н.контр. | Постников | | |
| Рук.гр. | Мазалова | | |
| Ст.инж. | Возианов | | |
| Инженер | Болотинская | | |

ТП 901-4-69.83-КЖИ-09.010

Каркас плоский КР31

| Стадия | Масса | Масштаб |
|---|---|---|
| Р | 0,62 кг | — |
| Лист | Листов 1 | |

Союзводоканалниипроект Харьковский Водоканалпроект

Копировал: Ануфриева

Формат А4

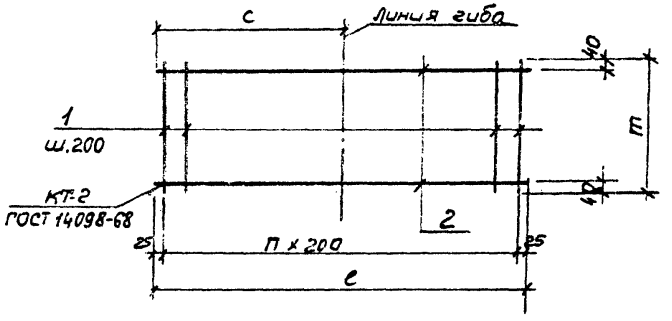


Размеры в мм

| Обозначение | Марка | ℓ | п | с | т | Масса кг |
|---|---|---|---|---|---|---|
| 901-4-69,83 -КЖИ-0.9 020 | КР32 | 9650 | 48 | 4825 | 270 | 13,01 |
| -01 | КР33 | 8050 | 40 | 4025 | 270 | 10,87 |
| -02 | КР34 | 3650 | 18 | 1825 | 270 | 4,97 |
| -03 | КР35 | 2050 | 10 | 1025 | 270 | 2,83 |

ТП 901-4-69.83-КЖИ-09.020 СБ

Каркас плоский. КР (КР32-КР35). Сборочный чертеж

| Стадия | Масса | Масштаб |
|---|---|---|
| Р | См. табл. | – |

Лист | Листов 1

Союзводоканалниипроект Харьковский Водоканалпроект

Нач.отд. Шейко
Н.контр. Постников
Рук.гр. Мазалова
Ст.инж. Вазианов
Инжен. Болотинская

Привязан

Инв. №

Взам.инв.№ | Подпись и дата | Инв.№ подл.

Копировал: Фрулякова

Формат А4

Альбом IV

Типовой проект 901-4-69.83

| Формат | Зона | Поз. | Обозначение | Наименование | Кол. | Примечание |
|---|---|---|---|---|---|---|
| | | | | | | |
| | | | | Документация | | |
| А4 | | | 901-4-69.83-КЖИ-05.010СБ | Сборочный чертеж | | |
| А3 | | | -00.000ТО | Техническое описание | | |
| | | | | | | |
| | | | | Детали | | |
| Б.4 | | 1 | -05.011 | Ф8А I ГОСТ 5781-82 ℓ=850 | 10 | 0,34кг |
| Б4 | | 2 | -05.012 | Ф10А III ГОСТ 5781-82 ℓ=5000 | 5 | 3,08кг |
| Б4 | | 3 | -05.013 | Ф16А III ГОСТ 5781-82 ℓ=1700 | 4 | 2,69кг |

Взам. инв. №

Подпись и дата

Инв. № подл.

Привязан

Инв. №

| | | |
|---|---|---|
| Нач. отд. | Шейко | |
| Н. контр. | Постникова | |
| Рук. гр. | Мазалова | |
| Ст. инж. | [illegible] | |
| Инженер | [illegible] | |

ТП 901-4-69.83-КЖИ-05.010

Сетка арматурная С1

| Стадия | Лист | Листов |
|---|---|---|
| Р | | 1 |

Союзводоканалниипроект Харьковский Водоканалпроект

Формат А4

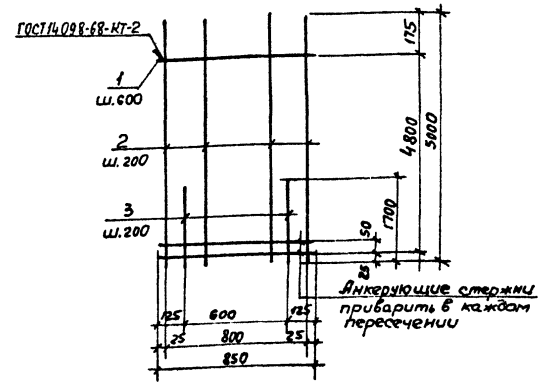


Взам. инв. №

Подпись и дата

Инв. № подл.

Привязан

Инв. №

| | | |
|---|---|---|
| Нач. отд. | Шейко | |
| Н. контр. | Постникова | |
| Рук. гр. | Мазалова | |
| Ст. инж. | Возианов | |
| Инженер | Болотинская | |

ТП 901-4-69.83-КЖИ-05.010СБ

Сетка арматурная С1. Сборочный чертеж

| Стадия | Масса | Масштаб |
|---|---|---|
| Р | 29,6кг | – |

| Лист | Листов 1 |
|---|---|

Союзводоканалниипроект Харьковский

Формат А4

Альбом IV

Типовой проект 901-4-69.83

| Формат | Зона | Поз. | Обозначение | Наименование | Кол. | Примечание |
|---|---|---|---|---|---|---|
| | | | | | | |
| | | | | Документация | | |
| А4 | | | 901-4-69.83-КЖИ-05.020 СБ | Сборочный чертеж | | |
| А3 | | | -00.000 ТО | Техническое описание | | |
| | | | | | | |
| | | | | Детали | | |
| Б4 | | 1 | -05.021 | Ф8А I ГОСТ 5781-82 ℓ=1200 | 4 | 0,47кг |
| Б4 | | 2 | -05.022 | Ф16А III ГОСТ 5781-82 ℓ=1140 | 7 | 1,8кг |

Привязан

Инв. №

Взам. инв. №

Подпись и дата

Инв. № подл.

| | | | |
|---|---|---|---|
| Нач.отд. | Шейко | | |
| Н.контр. | Постников | | |
| Рук.гр. | Мазалова | | |
| Ст.инж. | Возианов | | |
| Инженер | Болотинская | | |

ТП901-4-69.83-КЖИ-05.020

Сетка арматурная С2

| Стадия | Лист | Листов |
|---|---|---|
| Р | | 1 |

Союзводоканалниипроект Харьковский Водоканалпроект

Формат А4

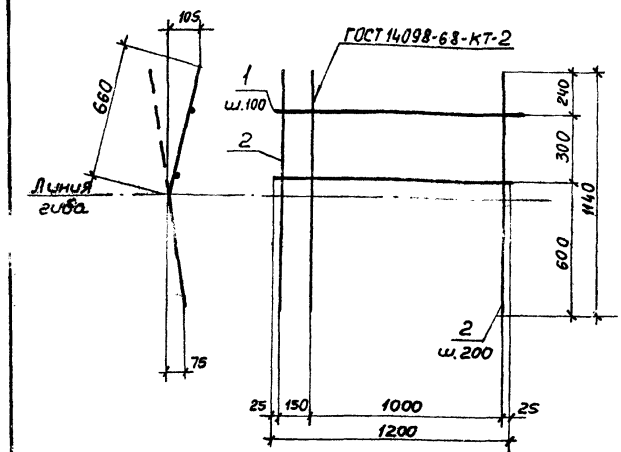


Привязан

Инв. №

Взам. инв. №

Подпись и дата

Инв. № подл.

| | | | |
|---|---|---|---|
| Нач.отд. | Шейко | | |
| Н.контр. | Постников | | |
| Рук.гр. | Мазалова | | |
| Ст.инж. | Возианов | | |
| Инжен. | Болотинская | | |

ТП 901-4-69.83-КЖИ-05.020 СБ

Сетка арматурная С2. Сборочный чертеж

| Стадия | Масса | Масштаб |
|---|---|---|
| Р | 14,5кг | – |

| Лист | Листов 1 |
|---|---|

Союзводоканалниипроект Харьковский Водоканалпроект

Копировал: Пругляковa

Формат А4

Альбом IV

Типовой проект 901-4-69.83

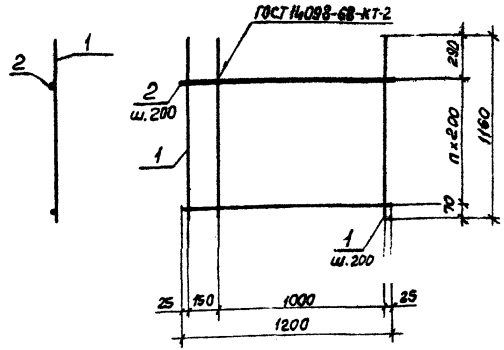


| Формат | Зона | Поз. | Обозначение | Наименование | Кол. | Примечание |
|---|---|---|---|---|---|---|
| | | | | | | |
| | | | | Документация | | |
| А4 | | | 901-4-69.83-КЖИ-05.030СБ | Сборочный чертеж | | |
| А3 | | | -00.000ТО | Техническое описание | | |
| | | | | Деталь | | |
| Б4 | | 1 | -05.031 | ф20АIII ГОСТ 5781-82 ℓ=1160 | 7 | 2,87кг |
| Б4 | | 2 | -05.032 | ф10АIII ГОСТ 5781-82 ℓ=1200 | 5 | 0,77кг |

Привязан

Инв. №

Подпись и дата | Взам. инв. №

Инв. № подл.

ТП901-4-69.83-КЖИ-05.030

Сетка арматурная С3

| | | | |
|---|---|---|---|
| Нач. отд. | Шейко | | |
| Н. контр. | Постникова | | |
| Рук. гр. | Мазалова | | |
| Ст. инж. | Вазиков | | |
| Инженер | Болотинская | | |

| Стадия | Лист | Листов |
|---|---|---|
| Р | | 1 |

Союзводоканалниипроект Харьковский Водоканалпроект

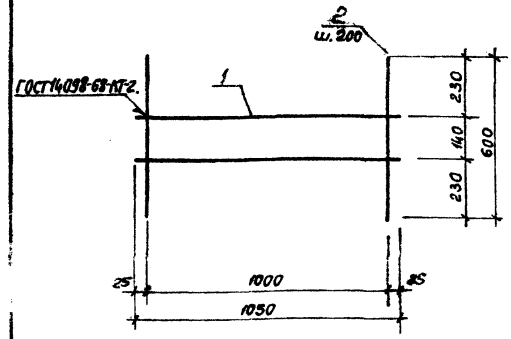


| Формат | Зона | Поз. | Обозначение | Наименование | Кол. | Примечание |
|---|---|---|---|---|---|---|
| | | | | | | |
| | | | | Документация | | |
| А3 | | | 901-4-69.83-КЖИ-00.000ТО | Техническое описание | | |
| | | | | Деталь | | |
| | | | | ФБАI ГОСТ 6727-80 | | |
| Б4 | | 1 | -06.021 | ℓ=1050 | 2 | 0,15кг |
| | | | | ФВАI ГОСТ 5781-82 | | |
| Б4 | | 2 | -06.022 | ℓ=600 | 6 | 0,3кг |

Привязан

Инв. №

Подпись и дата | Взам. инв. №

Инв. № подл.

ТП901-4-69.83-КЖИ-06.020

Сетка арматурная С12

| | | | |
|---|---|---|---|
| Нач. отд. | Шейко | | |
| Н. контр. | Постникова | | |
| Рук. гр. | Мазалова | | |
| Ст. инж. | Вазиков | | |
| Инженер | Болотинская | | |

| Стадия | Масса | Масштаб |
|---|---|---|
| Р | 2,1кг | — |
| Лист | Листов 1 | |

Союзводоканалниипроект Харьковский Водоканалпроект

Альбом IV

Типовой проект 901-4-69.83

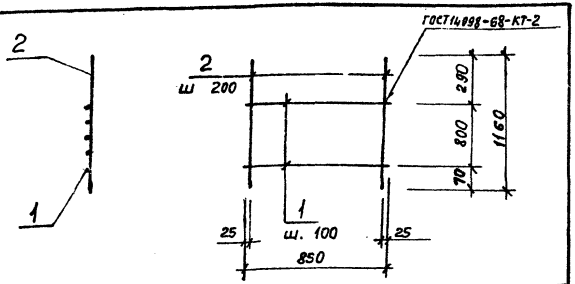


| Формат | Зона | Поз. | Обозначение | Наименование | Кол. | Примеч. |
|---|---|---|---|---|---|---|
| | | | | Документация | | |
| А3 | | | 901-4-69.83 -КЖИ-00.00070 | Техническое описание | | |
| | | | | Детали | | |
| Б4 | | 1 | -06.031 | Ф20А III ГОСТ 5781-82 ℓ=1160 | 5 | 2.86 кг |
| Б4 | | 2 | -06.032 | Ф10А I ГОСТ 5781-82 ℓ-850 | 5 | 0,52 кг |

Взам. инв. №

Подпись и дата

Инв. № подл.

Привязан

Инв. №

| | | |
|---|---|---|
| Нач. отд. | Шейко | |
| Н. контр. | Постников | |
| Рук. гр. | Мазалова | |
| Ст. инж. | Вазианов | |
| Инженер | Болотинская | |

ТП 901-4-69.83-КЖИ-06.030

Сетка арматурная С 13

| Стадия | Масса | Масштаб |
|---|---|---|
| Р | 16,9 кг | – |

Лист | Листов 1

Союзводоканалпроект Харьковский Водоканалпроект

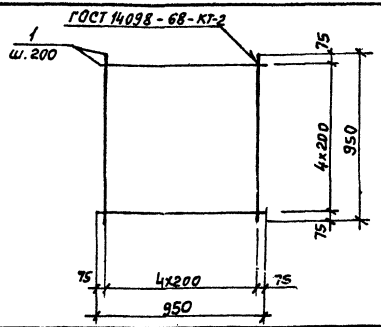


| Формат | Зона | Поз | Обозначение | Наименование | Кол. | Примеч. |
|---|---|---|---|---|---|---|
| | | | | Документация | | |
| А3 | | | 901-4-69.83-КЖИ-00.00070 | Техническое описание | | |
| | | | | Детали | | |
| Б4 | | 1 | -06,041 | Ф12А III ГОСТ 5781-82 ℓ=950 | 10 | 0,84 кг |

Взам. инв. №

Подпись и дата

Инв. № подл.

Привязан

Инв. №

| | | |
|---|---|---|
| Нач. отд. | Шейко | |
| Н. контр. | Постников | |
| Рук. гр. | Мазалова | |
| Ст. инж. | Вазианов | |
| Инженер | Болотинская | |

ТП 901-4-69.83-КЖИ-06.040

Сетка арматурная С 14

| Стадия | Масса | Масштаб |
|---|---|---|
| Р | 8,4 кг | – |

Лист | Листов 1

Союзводоканалпроект Харьковский Водоканалпроект

Копировал: [signature] Формат А4

Альбом IV

Типовой проект 901-4-69.83

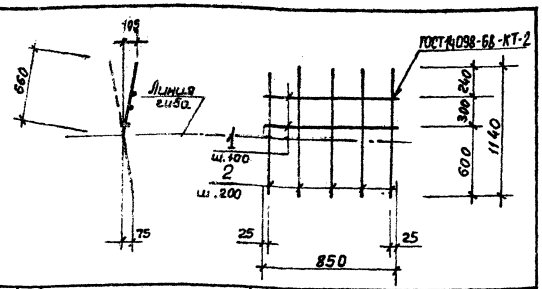


| Формат | Зона | Поз. | Обозначение | Наименование | Кол. | Примеч. |
|---|---|---|---|---|---|---|
| | | | | **Документация** | | |
| А3 | | | 901-4-69.83-КЖИ-00.000 ТО | Техническое описание | | |
| | | | | **Детали** | | |
| Б4 | 1 | | -06.051 | Ф8 AI ГОСТ 5781-82 ℓ=850 | 4 | 0,34 кг |
| Б4 | 2 | | -06.052 | Ф16 AIII ГОСТ 5781-82 ℓ=1140 | 5 | 1,80 кг |

Привязан

Инв. №

Инв. № подл. | Подпись и дата | Взам. инв. №

| | | |
|---|---|---|
| Нач.отд. | Шейко | |
| Н.контр. | Постников | |
| Рук.гр. | Мазалова | |
| Ст.инж. | Вазанов | |
| Инженер | Болотинская | |

ТП 901-4-69.83-КЖИ-06.050

Сетка арматурная С 15

| Стадия | Масса | Масштаб |
|---|---|---|
| Р | 10,36 кг | - |
| Лист | Листов 1 | |

Союзводоканалпроект Харьковский Водоканалпроект

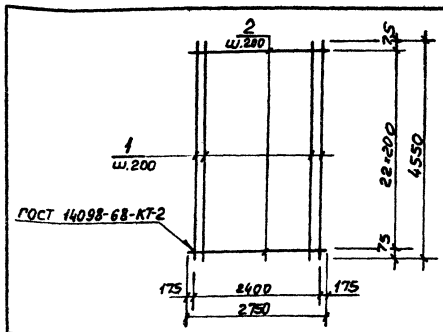


| Формат | Зона | Поз. | Обозначение | Наименование | Кол. | Примечание |
|---|---|---|---|---|---|---|
| | | | | **Документация** | | |
| А3 | | | 901-4-69.83-КЖИ-00.000 ТО | Техническое описание | | |
| | | | | **Детали** | | |
| Б4 | 1 | | -10.011 | Ф10 AIII ГОСТ 5781-82 ℓ=1450 | 13 | 2,79 кг |
| Б4 | 2 | | -10.012 | Ф12 AIII ГОСТ 5781-82 ℓ=2350 | 23 | 2,64 кг |

Привязан

Инв. №

Инв. № подл. | Подпись и дата | Взам. инв. №

| | | |
|---|---|---|
| Нач.отд. | Шейко | |
| Н.контр. | Постников | |
| Рук.гр. | Мазалова | |
| Ст.инж. | Вазанов | |
| Инженер | Болотинская | |

ТП 901-4-69.83-КЖИ-10.010

Сетка арматурная С 31

| Стадия | Масса | Масштаб |
|---|---|---|
| Р | 82,39 кг | - |
| Лист | Листов 1 | |

Союзводоканалпроект Харьковский Водоканалпроект

Копировал: Хрелякова

Формат А4

Альбом IV

Типовой проект 901-4-69.83

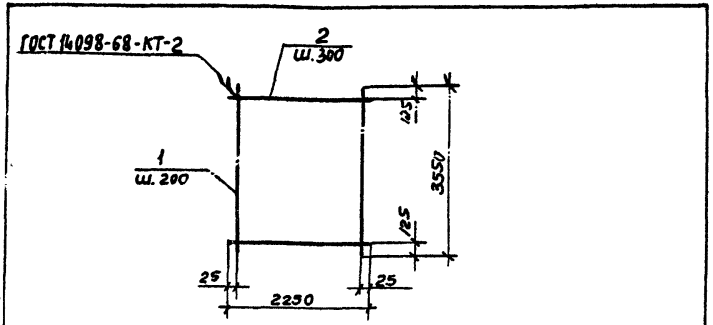


| Формат | Зона | Поз. | Обозначение | Наименование | Кол. | Примечание |
|---|---|---|---|---|---|---|
| | | | | Документация | | |
| А3 | | | 901-4-69.83-КЖИ-00.000ТО | Техническое описание | | |
| | | | | Детали | | |
| Б4 | | 1 | -09.031 | Ф 8 А III ГОСТ 5781-82 ℓ=3550 | 12 | 1,4 кг |
| Б4 | | 2 | -09.032 | Ф 4 Вр I ГОСТ 6727-82 ℓ=2550 | 12 | 0,2 кг |

Привязан

Инв. №

Инв. № подл. | Подпись и дата | Взам. инв. №

| | | |
|---|---|---|
| Нач. отд. | Шейко | |
| Гл. спец. | Пастников | |
| Рук. гр. | Мазалова | |
| Вед. инж. | Однорал | |
| Инженер | Самойлов | |

ТП 901-4-69.83-КЖИ-09.030

Сетка арматурная С21

| Стадия | Масса | Масштаб |
|---|---|---|
| Р | 19,2 кг | — |
| Лист | Листов | |

Союзводоканалниипроект Харьковский Водоканалпроект

Формат А4

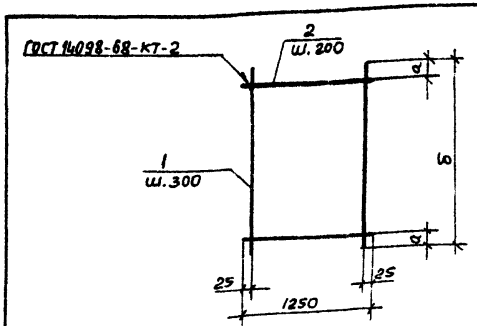


| Формат | Зона | Поз. | Обозначение | Наименование | Кол. | Примечание |
|---|---|---|---|---|---|---|
| | | | | Документация | | |
| А3 | | | 901-4-69.83-КЖИ-00.000ТО | Техническое описание КЖИ-09.040 (С22) | | |
| | | | | Детали | | |
| Б4 | | 1 | -09.041 | Ф 4 Вр I ГОСТ 6727-80 ℓ=1600 | 5 | 0,1 кг |
| Б4 | | 2 | -09.042 | Ф 6 А III ГОСТ 5781-82 ℓ=1250 | 8 | 0,3 кг |
| | | | | КЖИ-09.040-01 (С27) | | |
| | | | | Детали | | |
| Б4 | | 1 | -09.043 | Ф 8 А III ГОСТ 5781-82 ℓ=2100 | 5 | 0,83 кг |
| Б4 | | 2 | -09.042 | Ф 6 А III ГОСТ 5781-82 ℓ=1250 | 11 | 0,3 кг |

| Обозначение | Марка | Масса кг | a мм | b мм |
|---|---|---|---|---|
| | С22 | 25 | 100 | 1600 |
| -01 | С27 | 7,45 | 50 | 2400 |

Привязан

Инв. №

Инв. № подл. | Подпись и дата | Взам. инв. №

| | | |
|---|---|---|
| Нач. отд. | Шейко | |
| Гл. спец. | Пастников | |
| Рук. гр. | Мазалова | |
| Вед. инж. | Однорал | |
| Инженер | Самойлов | |

ТП 901-4-69.83-КЖИ-09.040

Сетка арматурная С (С22, С27)

| Стадия | Масса | Масштаб |
|---|---|---|
| Р | см. табл. | — |
| Лист | Листов | |

Союзводоканалниипроект Харьковский Водоканалпроект

Копировал: Терентьева Формат А4

# Типовой проект 901-4-69.83 Альбом IV

| Обозначение | Наименование | Кол. на испол. КЖИ-09.050 | | | | Примечание |
|---|---|---|---|---|---|---|
| | | – | -01 | -02 | -03 | |
| | **Документация** | | | | | |
| 901-4-69.83-КЖИ-09.050 СБ | Сборочный чертеж | | | | | |
| -00.000 ТО | Техническое описание | | | | | |
| | **Детали** | | | | | Масса, кг |
| Б.Ч. 1 -09.051 | Ф4 Вр I ГОСТ 6727-80 ℓ=1000 | 11 | 11 | 11 | | 0,09 |
| Б.Ч. -09.052 | Ф5 Вр I ГОСТ 6727-80 ℓ=1000 | | | | 11 | 0,14 |
| Б.Ч. 2 -09.053 | Ф8 А III ГОСТ 5781-82 ℓ=3050 | | 6 | | 6 | 1,20 |
| | Ф6 А III ГОСТ 5781-82 | | | | | |
| Б.Ч. -09.054 | ℓ = 1250 | 6 | | | | 0,28 |
| -01 | ℓ = 3050 | | | 6 | | 0,70 |

Инв. № подл. | Подпись и дата | Взам. инв. №

Привязан

Инв. №

| | | |
|---|---|---|
| Нач. отд. | Шейко | |
| Н. контр. | Постников | |
| Рук. гр. | Мазалова | |
| Ст. инж. | Возианов | |
| Инженер | Болотинская | |

ТП901-4-69.83-КЖИ-09.050

Сетка арматурная с (С 23 - С 26)

| Стадия | Лист | Листов |
|---|---|---|
| Р | | 1 |

Союзводоканалниипроект Харьковский Водоканалпроект

Формат А4

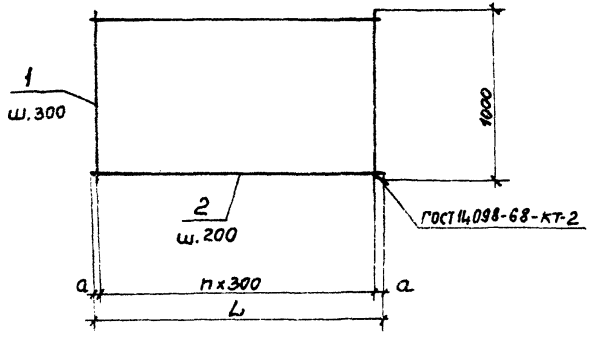


Размеры в мм

| Обозначение | Марка | a | n | L | Масса кг |
|---|---|---|---|---|---|
| 901-4-69.83-КЖИ-09.050 | С 23 | 25 | 4 | 1250 | 2,1 |
| -01 | С 24 | 75 | 10 | 3150 | 8,4 |
| -02 | С 25 | 75 | 10 | 3150 | 5,2 |
| -03 | С 26 | 75 | 10 | 3150 | 9,0 |

Инв. № подл. | Подпись и дата | Взам. инв. №

Привязан

Инв. №

| | | |
|---|---|---|
| Нач. отд. | Шейко | |
| Н. контр. | Постников | |
| Рук. гр. | Мазалова | |
| Ст. инж. | Возианов | |
| Инженер | Болотинская | |

ТП901-4-69.83-КЖИ-09.050 СБ

Сетка арматурная с (С 23 - С 26). Сборочный чертеж

| Стадия | Масса | Масштаб |
|---|---|---|
| Р | см. табл. | – |

Лист | Листов 1

Союзводоканалниипроект Харьковский Водоканалпроект

Копировал Крылякова

Формат А4

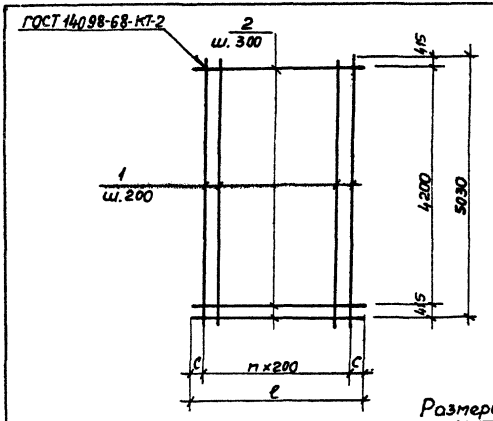


Размеры в мм

| Обозначение | Марка | l | n | c | Масса кг |
|---|---|---|---|---|---|
| 901-4-69.83-КЖИ-10.020 | С32 | 1500 | 7 | 50 | 24,8 |
| -01 | С33 | 1500 | 6 | 150 | 21,7 |
| -02 | С34 | 2750 | 13 | 75 | 43,4 |
| -03 | С35 | 2500 | 12 | 50 | 40,3 |

Привязан

Инв. №

| | | |
|---|---|---|
| Нач. отд. | Шейко | |
| Гл. спец. | Постников | |
| Рук. гр. | Мазалова | |
| Вед. инж. | Однорал | |
| Ст. инж. | Возианов | |
| Инжен. | Болотинская | |

Инв. № подл. | Подпись и дата | Взам. инв. №

ТП 901-4-69.83-КЖИ-10.020СБ

Сетка арматурная с (С32-С35). Сборочный чертеж

| Стадия | Масса | Масштаб |
|---|---|---|
| Р | Ст. табл. | — |
| Лист | Листов 1 | |

Союзводоканалниипроект Харьковский Водоканалпроект

Копировал: Кружилкова Формат А4

Типовой проект 901-4-69.83 Альбом IV

| Формат | Зона | Поз. | Обозначение | Наименование | Количество на исполн. КЖИ-10.020- | | | | | | | | Примечание |
|---|---|---|---|---|---|---|---|---|---|---|---|---|---|
| | | | | | - | 01 | 02 | 03 | | | | | |
| | | | | Документация | | | | | | | | | |
| А4 | | | 901-4-69.83-КЖИ-10.020СБ | Сборочный чертеж | | | | | | | | | |
| А3 | | | -00.000 ТО | Техническое описание | | | | | | | | | |
| | | | | Детали | | | | | | | | | |
| Б4 | | 1 | -10.021 | Ф10 А III ГОСТ 5781-82 l=5030 | 8 | 7 | 14 | 13 | | | | | 3,1 кг |
| Б4 | | 2 | -10.022 | Ф16 А III ГОСТ 5781-82 l=1600 | 15 | | | | | | | | 2,37 кг |
| Б4 | | | -10.023 | Ф12 А III ГОСТ 5781-82 l=1600 | | 15 | | | | | | | 1,33 кг |
| Б4 | | | -10.024 | Ф14 А III ГОСТ 5781-82 l=2750 | | | 15 | | | | | | 3,33 кг |
| | | | -10.022-01 | Ф16 А III ГОСТ 5781-82 l=2500 | | | | 15 | | | | | 3,95 кг |

ТП 901-4-69.83-КЖИ-10.020

Сетка арматурная С (С32-С35)

| Стадия | Лист | Листов |
|---|---|---|
| Р | | 1 |

Союзводоканалниипроект Харьковский Водоканалпроект

Формат А4

Привязан:

| | | |
|---|---|---|
| Нач. отд. | Шейко | |
| Гл. спец. | Постников | |
| Рук. гр. | Мазалова | |
| Вед. инж. | Однорал | |
| Ст. инж. | Возианов | |
| Инжен. | Болотинская | |

Инв. №

Инв. № подл. | Подпись и дата | Взам. инв. №

Альбом IV

Типовой проект 901-4-69.83-

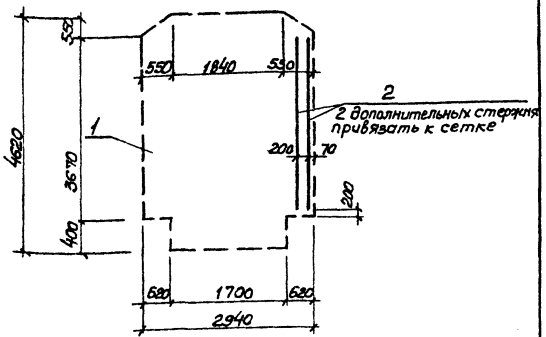


| Формат | Зона | Поз. | Обозначение | Наименование | кол. | Примеч. |
|---|---|---|---|---|---|---|
| | | | | Документация | | |
| А3 | | | 901-4-69.83-КЖИ-00.000ТО | Техническое описание | | |
| | | | | Сборочные единицы | | |
| А4 | | | ГОСТ 8478-81 | $C\frac{5ВрI-100}{5ВрI-100}$ 2940×4620 $\frac{55+55}{20}$ | 1 | |
| | | | | Детали | | |
| 6.4 | | | -КЖИ-02.011 | ф6АIII ГОСТ 5781-82 ℓ=3400 | 2 | 0.75кг |

Взам. инв. N

Привязан

Инв. N

Подпись и дата

Инв. N подл.

| | | |
|---|---|---|
| Нач. отд. | Шейко | |
| Н. контр. | Постников | |
| Рук. гр. | Малалова | |
| Ст. инж. | Бозианов | |
| Инженер | Болотинская | |

ТП 901-4-69.83-КЖИ-02010

Сетка арматурная С41

| Стадия | Масса | Масштаб |
|---|---|---|
| Р | 41.3 кг | — |

Лист | Листов 1

Союзводоканалниипроект Харьковский Водоканалпроект

формат А4

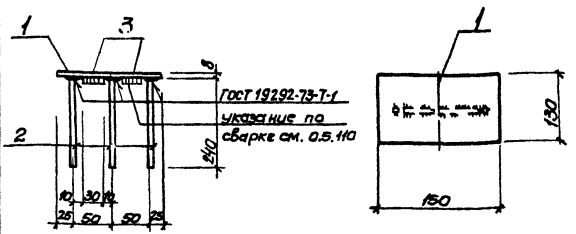


| Формат | Зона | Поз. | Обозначение | Наименование | кол. | Примеч. |
|---|---|---|---|---|---|---|
| | | | | Документация | | |
| А3 | | | 901-4-69.83-КЖИ-00.000ТО | Техническое описание | | |
| | | | | Детали | | |
| 6.4 | | 1 | -06.071 | Полоса $\frac{Ш-Б-2}{Вст3кп}$ $\frac{150×8 ГОСТ 103-76}{ГОСТ 6422-76}$ ℓ=130 | 1 | 1.22кг |
| 6.4 | | 2 | -06.072 | ф12АIII ГОСТ 5781-82 ℓ=240 | 3 | 0.21кг |
| | | 3 | -01 | ф12АIII ГОСТ 5781-82 ℓ=30 | 2 | 0.03кг |

Взам. инв. N

Привязан

Инв. N

Подпись и дата

Инв. N подл.

| | | |
|---|---|---|
| Нач. отд. | Шейко | |
| Н. контр. | Постников | |
| Рук. гр. | Малалова | |
| Ст. инж. | Бозианов | |
| Инженер | Болотинская | |

ТП 901-4-69.83-КЖИ-06.070

Изделие закладное МН22

| Стадия | Масса | Масштаб |
|---|---|---|
| Р | 1.9кг | — |

Лист | Листов 1

Союзводоканалниипроект Харьковский Водоканалпроект

копир. Пахарева

формат А4

Типовой проект 901-4-69.83 Альбом IV

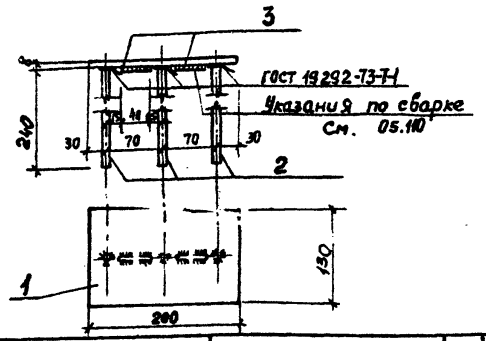


| Формат | Зона | Поз. | Обозначение | Наименование | Кол. | Примечание |
|---|---|---|---|---|---|---|
| | | | | Документация | | |
| А3 | | | 901-4-69.83-КЖИ-00.000 ТО | Техническое описание | | |
| | | | | Детали | | |
| Б4 | | 1 | -06.061 | Полоса $\frac{\text{Ш-5-2 200×8 ГОСТ 82-76}}{\text{Вст3кп-1 ГОСТ 6422-76}}$ ℓ=130 | 1 | 1,63кг |
| Б4 | | 2 | -06.062 | Ф14 А III ГОСТ 5781-82 ℓ=240 | 3 | 0,29кг |
| | | 3 | -01 | Ф14 А III ГОСТ 5781-82 ℓ=40 | 2 | 0,05кг |

Взам. инв. № | Подпись и дата | Инв. № подл.

Привязан

Инв. №

| | | |
|---|---|---|
| Нач. отд. | Шейко | |
| Н. контр. | Постников | |
| Рук. гр. | Мазалова | |
| Ст. инж. | Вазианов | |
| Инженер | Болотинская | |

ТП901-4-69.83-КЖИ-06.060

Изделие закладное МН21

| Стадия | Масса | Масштаб |
|---|---|---|
| Р | 2,6кг | — |

Лист | Листов 1

Союзводоканалниипроект Харьковский Водоканалпроект

Формат А4

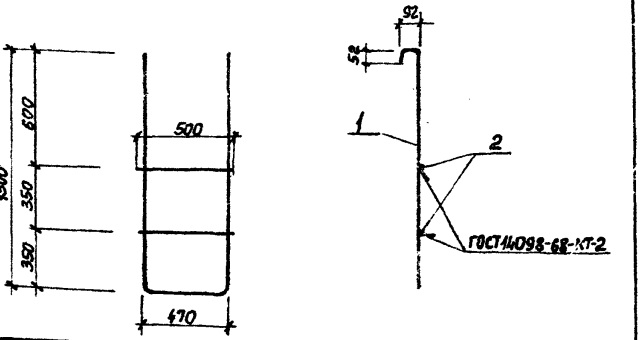


| Формат | Зона | Поз. | Обозначение | Наименование | Кол. | Примечание |
|---|---|---|---|---|---|---|
| | | | | Документация | | |
| А3 | | | 901-4-69.83-КЖИ-00.000ТО | Техническое описание | | |
| | | | | Детали | | |
| Б4 | | 1 | -07.001 | Ф12 А I ГОСТ 5781-82 ℓ=3360 | 1 | 2,98кг |
| | | 2 | -01 | Ф12 А I ГОСТ 5781-82 ℓ=500 | 2 | 0,44кг |

Взам. инв. № | Подпись и дата | Инв. № подл.

Привязан

Инв. №

| | | |
|---|---|---|
| Нач. отд. | Шейко | |
| Н. контр. | Постников | |
| Рук. гр. | Мазалова | |
| Ст. инж. | Вазианов | |
| Инженер | | |

ТП901-4-69.83-КЖИ-07.000

Лестница съемная Л1

| Стадия | Масса | Масштаб |
|---|---|---|
| Р | 3,4кг | — |

Лист | Листов 1

Союзводоканалниипроект Харьковский Водоканалпроект

Копировал: Круглякова

Формат А4

Альбом IV

Типовой проект 901-4-69.83

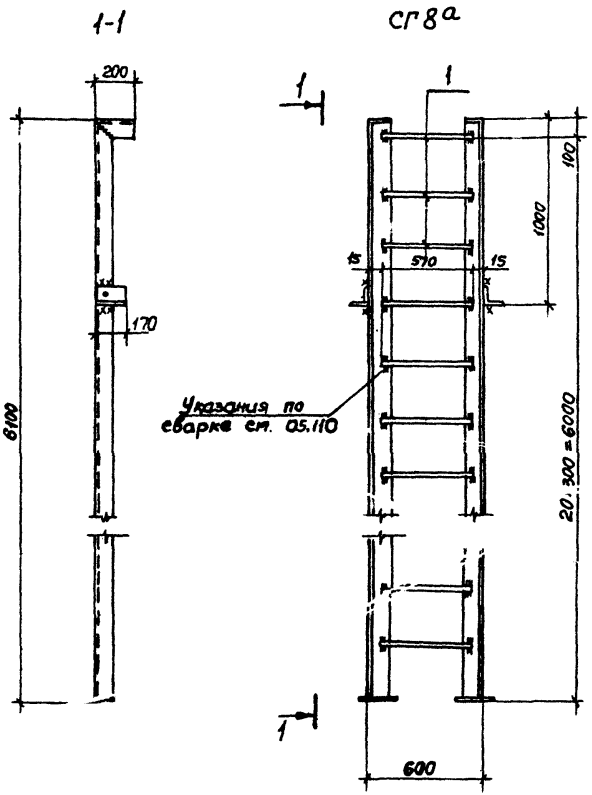


| Формат | Зона | Поз. | Обозначение | Наименование | Кол. | Примечание |
|---|---|---|---|---|---|---|
| | | | | | | |
| | | | | СГ8а | | |
| | | | | Сборочные единицы | | |
| | | | 1.459-2. вып.3 | Стремянка СГ8 | 1 | [illegible] |
| | | | | Детали | | |
| Б.4 | | 1 | 901-4-69.83-кжи-08.001 | ф18АII ГОСТ 5781-82 ℓ=570 | 3 | 1,1кг |
| | | | | | | |
| | | | | | | |

Стремянка СГ8а отличается от СГ8 серии 1.459-2, вып. 3 длиной и наличием дополнительных арматурных деталей

| | | | | | | |
|---|---|---|---|---|---|---|
| Привязан | | | | ТП901-4-69.83-КЖИ-08.000 | | |
| | | | | Стремянка СГ8а | Стадия: Р | Масса: 82,2 | Масштаб: – |
| | | | Нач.отд. Шейко | | Лист | Листов 1 |
| | | | Н.контр. Постников | | Союзводоканалниипроект Харьковский Водоканалпроект | |
| | | | Рук.гр. Мазалова | | | |
| | | | Ст.инж. Возианов | | | |
| Инв. № | | | Инженер Болотинская | ВСт3 кл. 2 | | |

Инв. № п | Подпись и дата | Взам. инв. №

Копировал: Кучелякова

Формат А3

gost.e-ecolog.ru