ТИПОВОЙ ПРОЕКТ

901-4-67.83

РЕЗЕРВУАРЫ ДЛЯ ВОДЫ ПРЯМОУГОЛЬНЫЕ ЖЕЛЕЗОБЕТОННЫЕ СБОРНЫЕ ЕМКОСТЬЮ ОТ 2800 ДО 4600 м³ (С ПРИМЕНЕНИЕМ СТЕНОВЫХ ПАНЕЛЕЙ С ОПОРНОЙ ПЯТОЙ)

АЛЬБОМ III

КОНСТРУКЦИИ ЖЕЛЕЗОБЕТОННЫЕ

18762-01
Цена: 1-71

gost.e-ecolog.ru

				Привязан:
Инв. №				

Госстрой СССР

Тбилисский филиал
ЦИТП
Типовой проект /серия/
№ 901-4-67.83 а3
Заказ № 1085
Цена 1 руб. 21 коп.
Тираж 1100
Дата "11" X 1983г.

ТИПОВОЙ ПРОЕКТ
901-4-67.83

РЕЗЕРВУАРЫ ДЛЯ ВОДЫ ПРЯМОУГОЛЬНЫЕ ЖЕЛЕЗОБЕТОННЫЕ СБОРНЫЕ ЕМКОСТЬЮ ОТ 2800 ДО 4600 м³ (С ПРИМЕНЕНИЕМ СТЕНОВЫХ ПАНЕЛЕЙ С ОПОРНОЙ ПЯТОЙ)

СОСТАВ ПРОЕКТА

АЛЬБОМ	I	ОБЩИЕ МАТЕРИАЛЫ ДЛЯ ПРОЕКТИРОВАНИЯ РЕЗЕРВУАРОВ ЕМКОСТЬЮ ОТ 50 ДО 20000 м³ (ИЗ ТИПОВОГО ПРОЕКТА 901-4-69.83)
АЛЬБОМ	II	МАТЕРИАЛЫ ДЛЯ ПРОЕКТИРОВАНИЯ СПЕЦИАЛЬНЫХ МЕРОПРИЯТИЙ ДЛЯ РЕЗЕРВУАРОВ ЕМКОСТЬЮ ОТ 50 ДО 20000 м³ СИСТЕМ ХОЗЯЙСТВЕННО-ПИТЬЕВОГО ВОДОСНАБЖЕНИЯ (ИЗ ТИПОВОГО ПРОЕКТА 901-4-63.83)
АЛЬБОМ	III	КОНСТРУКЦИИ ЖЕЛЕЗОБЕТОННЫЕ
АЛЬБОМ	IV	СТРОИТЕЛЬНЫЕ ИЗДЕЛИЯ ДЛЯ РЕЗЕРВУАРОВ ЕМКОСТЬЮ ОТ 1600 ДО 20000 м³ (ИЗ ТИПОВОГО ПРОЕКТА 901-4-69.83)
АЛЬБОМ	V	ТЕХНОЛОГИЧЕСКИЕ ТРУБОПРОВОДЫ, СИГНАЛИЗАЦИЯ ДЛЯ РЕЗЕРВУАРОВ ЕМКОСТЬЮ ОТ 50 ДО 20000 м³ (ИЗ ТИПОВОГО ПРОЕКТА 901-4-69.83)
АЛЬБОМ	VI	ВЕДОМОСТИ ПОТРЕБНОСТИ В МАТЕРИАЛАХ, ЧАСТИ 1-6
АЛЬБОМ	VII	СМЕТЫ

РАЗРАБОТАН
СОЮЗВОДОКАНАЛНИИПРОЕКТ
ХАРЬКОВСКИЙ ВОДОКАНАЛПРОЕКТ
ГЛ. ИНЖЕНЕР ИН-ТА — БОНДАРЕНКО
НАЧАЛЬНИК ОТДЕЛА — ШЕЙКО
ГЛ. ИНЖЕНЕР ПР-ТА — МАЗАЛОВА

ЦНИИ ПРОМЗДАНИЙ
ГЛ. ИНЖЕНЕР ИН-ТА — ГРАНЕВ
РУК. ОТДЕЛА — БОЛТУХОВ
ГЛ. ИНЖЕНЕР ПР-ТА — ЧЕРНОМАЗ

ПРИ УЧАСТИИ НИИЖБ
ЗАМ. ДИРЕКТОРА — КОРОВИН
ЗАВ. ЛАБОРАТОР. — БЕРДИЧЕВСКИЙ
СТ. НАУЧН. СОТР. — ДОКУДОВСКИЙ

АЛЬБОМ III

Одобрен Госстроем СССР
письмо от 17.11.78 г. № 2/3-409
Введен в действие институтом
Союзводоканалниипроект
приказ № 171 от 13.07.83 г.

Привязан:

Инв. №

Типовой проект 901-4-67.83 Альбом III

Ведомость рабочей документации основного комплекта

Лист	Наименование	Примеч.
1	Общие данные (начало)	
2	Общие данные (продолжение)	
3	Общие данные (продолжение)	
4	Общие данные (окончание)	
5	План, разрезы	
6	Схемы расположения элементов конструкций резервуара	
7	Спецификация к схеме расположения элементов конструкций резервуара (начало)	
8	Спецификация к схеме расположения элементов конструкций резервуара (продолжение)	
9	Спецификация к схеме расположения элементов конструкций резервуара (продолжение)	
10	Спецификация к схеме расположения элементов конструкций резервуара (окончание)	
11	Узлы I-IV	
12	Узел V (со шпоночным стыком)	
13	Узел V (с клиновидным стыком)	
14	Разрез 2-2. Узлы VI-VIII (начало)	
15	Разрез 2-2. Узлы VI-VIII (окончание)	
16	Днище ПДм1. Общий вид (начало)	
17	Днище ПДм1. Общий вид (окончание)	
18	Днище ПДм1. Схема армирования (начало)	
19	Днище ПДм1. Схема армирования (продолжение)	
20	Днище ПДм1. Схема армирования (продолжение)	
21	Днище ПДм1. Схема армирования (окончание)	
22	Днище ПДм1. Спецификация элементов (начало)	
23	Днище ПДм1. Спецификация элементов (продолжение)	
24	Днище ПДм1. Спецификация элементов (окончание)	
25	Днище ПДм1. Ведомость расхода стали (начало)	
26	Днище ПДм1. Ведомость расхода стали (окончание)	
27	Катера приемная КМ. Общие виды и схемы армирования (начало)	
28	Катера приемная КМ. Общие виды и схемы армирования (продолжение)	
29	Катера приемная КМ. Общие виды и схемы армирования (окончание)	
30	Угол монолитный Ум1. Общий вид. Схема армирования (начало)	
31	Угол монолитный Ум1. Общий вид. Схема армирования (продолжение)	
32	Угол монолитный Ум1. Общий вид. Схема армирования (окончание)	
33	Угловая зона. Полносборный угол. Узел IX (начало)	
34	Угловая зона. Полносборный угол. Узел IX (окончание)	
35	Угловая зона. Угловой блок	
36	Катера лаза с вентиляцией (начало)	
37	Катера лаза с вентиляцией (окончание)	
38	Катера приборов контроля уровня воды (начало)	
39	Катера приборов контроля уровня воды (окончание)	
40	Катера переливная КПр	
41	Детали гидроизоляции	
42	Детали соединения стержней арматуры сваркой	

Согласовано: ВУК-1 Асс; Отдел ЭА Барчин

Взам. инв. N | Подпись и дата | Инв. № подл.

Настоящий проект разработан в соответствии с действующими нормами и правилами и предусматривает мероприятия, обеспечивающие взрывную и взрывопожарную безопасность при эксплуатации сооружения

Главный инженер проекта Мазалова

Инв. №			
Нач. отд.	Шейко		
Н. контр.	Поетников		
Рук. гр.	Мазалова		
Вед. инж.	Однорал		
Ст. тех.	Пушкарь		

Привязан

ТП 901-4-67.83 - КЖ

Резервуары емкостью 2800-4600 м³

Общие данные (начало)

Стадия	Лист	Листов
Р	1	42

Союзводоканалниипроект Харьковский Водоканалпроект

Копир. Кулешова

Формат А3

Альбом III

Типовой проект 901-4-67.83

Инв.№ подл. | Подпись и дата | Взам. инв.№

Ведомость ссылочных и прилагаемых документов

Обозначение	Наименование	Примеч.
	Ссылочные документы	
ГОСТ 10704-76	Трубы стальные электросварные прямошовные	
ГОСТ 1839-72*	Трубы асбестоцементные безнапорные	
ГОСТ 18124-75*	Листы асбестоцементные плоские	
ГОСТ 23279-78	Сетки сварные из стержневой арматуры диаметром до 40 мм	
ГОСТ 8478-81	Сетки сварные для армирования железобетонных конструкций	
1.494-32	Зонты и дефлекторы вентиляционных систем. Зонт круглый	
4.901-16	Оборудование резервуаров. Люк-лаз герметический Ду=600	
3.900-3	Сборные железобетонные конструкции емкостных сооружений для водоснабжения и канализации	
Вып. 12	Панели стеновые балочные с опорной пятой со шпоночным стыком для прямоугольных сооружений	
Вып. 13	Панели стеновые балочные с опорной пятой с клиновидным стыком для прямоугольных сооружений	
Вып. 15	Плиты покрытия колонны, фундаменты и панели перегородчатые прямоугольных резервуаров	
1.459-2 В.3	Стальные лестницы, переходные площадки и ограждения	
3.901-5	Сальники мобильные Ду 50-1400 мм для пропуска труб через стены	
1.400-15 Вып. 0	Унифицированные закладные изделия железобетонных конструкций для крепления технологических коммуникаций	
ГОСТ 6482.0-79	Трубы железобетонные безнапорные. Технические условия	
	Прилагаемые документы	
901-4-69.83-КЖИ	Строительные изделия	Альбом IV
901-4-69.83-КЖ ВМ1	Ведомость потребности в материалах. Монолитные конструкции	Альбом VI
-КЖ ВМ2	Ведомость потребности в материалах. Сборные конструкции	Альбом VI

Маркировка резервуаров

Буквы РЕ - резервуар.
Первая цифра марки - ширина резервуара в м.
Вторая цифра, не приведенная в таблице, обозначает толщину грунтовой обсыпки, покрытия в см и возможность применения резервуара при подпоре грунтовых вод (буква „М").
Проектом предусмотрены исполнения:
100; 75; 50) 100 М.
Третья цифра указывает емкость резервуара в сотнях м³.
Пример: РЕ24-100М-28
РЕ - резервуар;
24 - ширина 24 м;
100 - толщина грунтовой обсыпки - 100 см;
М - для площадок при подпоре грунтовых вод;
28 - емкость 2800 м³

Привязан

Инв.№

Нач. отд	Шейко	
Н. контр	Постников	
Рук. гр.	Газалова	
Вед. инж.	Однорал	
Ст. тех.	Пинкарь	

ТП 901-4-67.83-КЖ

Резервуары емкостью 2800-4600 м³

Общие данные (продолжение)

Стадия	Лист	Листов
Р	2	

Сакскоэкспедиционный Харьковский Водоканалпроект

Копир. Кулешова

Формат А3

Альбом III

Типовой проект 901-4-67.83

Инв. № подл. | Подпись и дата | Взам. инв. №

Ведомость спецификаций

Лист	Наименование	Примеч.
7-10	Спецификация к схеме расположения элементов конструкций резервуара	

Ведомость основных комплектов рабочей документации

Обозначение	Наименование	Примеч.
901-4-67.83-КЖ	Конструкции железобетонные	Альбом III
- НВ	Технологическая часть	V
- ЭА	Электротехническая часть	V
		I

Ведомость объемов сборных бетонных и железобетонных конструкций

№ п/п	Наименование группы элементов конструкции	Код	Количество, м³						Примеч.
1	Панели стеновые	583100	90,48	97,44	104,4	111,36	118,32	125,28	Вариант-угол монолитный
1	Панели стеновые	583100	100,62	107,58	114,54	121,5	128,45	135,42	Вариант с угловым блоком
1	Панели стеновые	583100	99,48	121,5	128,45	135,42	142,38	149,34	Вариант с полносборным углом
2	Плиты покрытия	584100	58,19	65,59	72,99	80,39	87,79	95,19	
3	Колонны	582100	7,35	8,4	9,45	10,5	11,55	12,6	
4	Плита днища распределительная	581300	13,23	15,12	17,01	18,9	20,79	22,68	
5	Панели перегородочные	583300	6,39	7,45	8,51	9,57	10,63	11,69	
6	Элементы катер на покрытии	585500	1,95	1,95	1,95	1,95	1,95	1,95	
	Всего бетона и железобетона		177,59	195,95	214,31	232,67	251,03	269,39	Вариант-угол монолитный
			187,73	206,09	224,45	242,81	261,16	279,53	Вариант с угловым блоком
			186,59	220,01	238,36	256,73	275,09	293,45	Вариант с полносборным углом
			РЕ24- -28	РЕ24- -30	РЕ24- -34	РЕ24- -36	РЕ24- -40	РЕ24- -46	

Материалы на изготовление сборных бетонных и железобетонных конструкций учтены в ведомости потребности в материалах и отдельно не учитываются

Привязан

Инв. №

Нач. отд.	Шейко	
Гл. спец.	Поетников	
Рук. грп.	Мавалова	
Вед. инж.	Однорал	
Ст. тех.	Пичкарь	

ТП 901-4-67.83-КЖ

Резервуары емкостью 2800-4600 м³

Общие данные (продолжение)

Стадия	Лист	Листов
Р	3	

Союзводоканалпроект Харьковский Водоканалпроект

Копир. Кулешова

Формат А3

Альбом III

Типовой проект 901-4-67.83

Ведомость объёмов строительных, монтажных и специальных работ

NN п/п	Наименование работ	Ед изм	2800 м³		3000 м³		3400 м³		3600 м³		4200 м³		4600 м³	
			Сухой грунт	Мокрый грунт	Сухой грунт	Мокрый грунт	Сухой грунт	Мокрый грунт	Сухой грунт	Мокрый грунт	Сухой грунт	Мокрый грунт	Сухой грунт	Мокрый грунт
1	Земляные работы Выемка Насыпь	м³ м³	1965 1889	2679 3250	2176 2013	2925 3466	2386 2138	3170 3682	2597 2262	3416 3898	2807 2387	3661 4114	3018 2511	3906 4330
2	Устройство бетонных конструкций	м³	135	135	144	144	155	155	163	163	172	172	182	182
3	Устройство монолитных железобетонных конструкций	м³	143	143	150	150	158	158	166	166	174	174	182	182
4	Монтаж сборных ж.б. конструкций	м³	185	185	204	204	223	223	242	242	251	251	279	279
5	Трудозатраты	ч-дн	965	1013	1041	1090	1126	1179	1205	1259	1297	1355	1380	1444
6	Продолжительность строительства	дн	100	120	104	125	107	128	110	132	112	134	116	139

Инв. N подл. | Подпись и дата | Взам. инв. N

Привязан

Инв. N

Нач. отд.	Тышко	
Н. контр.	Чепурной	
Вед. инж.	Балакирский	
Ст. инж.	Терещенко	
техник	Скрипка	

ТП 901-4-67.83 кж

Резервуар ёмкостью 2800-4600 м³

Общие данные (окончание)

Стадия	Лист	Листов
Р	4	

Союзводоканалниипроект Харьковский Водоканалпроект

формат А3

Типовой проект 901-4-67.83 Альбом III

Разрез 1-1

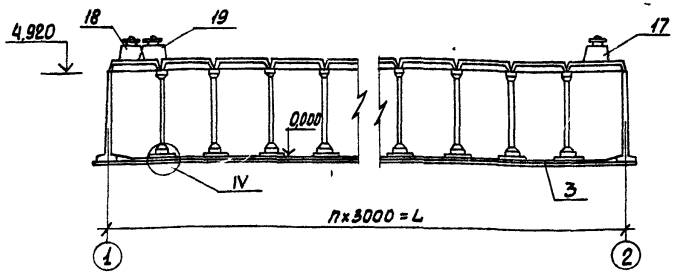

Схема расположения стеновых панелей, колонн, фундаментов и перегородок (схема 1)

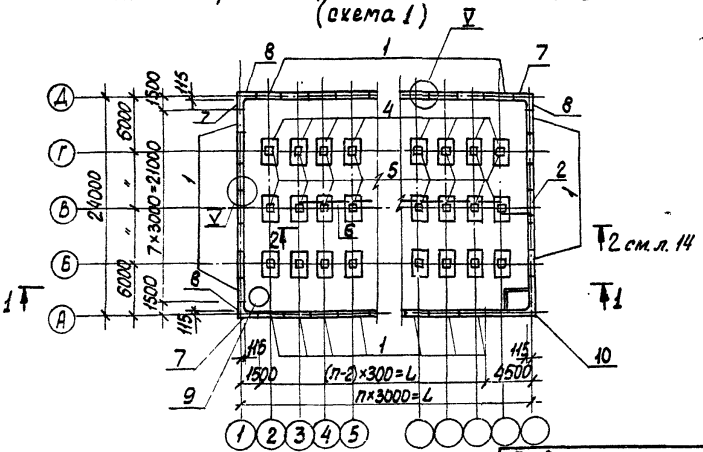

Схема расположения плит покрытия (схема 2)

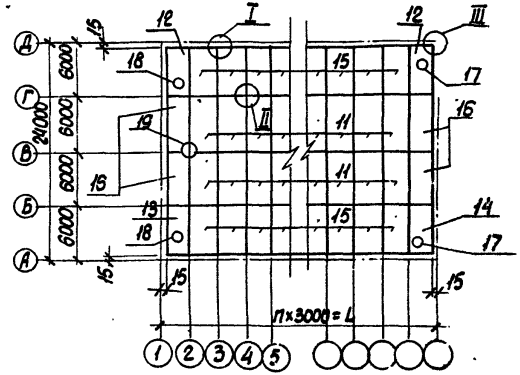

1. Стеновые панели устанавливать вертикальной гранью с петлями внутрь резервуара. После монтажа панели петли срезать, а места их установки оштукатурить.

2. Порядок монтажа плит покрытия должен обеспечивать обязательную приварку к колоннам плит предыдущих рядов.

3. Приварка плит вдоль осей выполняется в одном ряду во всех точках для восприятия горизонтальных усилий ребрами плит.

4. В месте установки камеры приборов поз. 19 до замоноличивания швов между плитами установить анкерные стержни поз. 6 на листе 38.

5. Узлы I - IV см. лист 11, узел V см. лист

6. Разрез 2-2 см. листы 14, 15.

Привязан

Инв. №

Нач. отд	Шейко		
Н. контр.	Постников		
Рук. гр.	Мазалова		
Вед. инж.	Однорал		
Ст. тех.	Пушкарь		

ТП 901-4-67.83 - КЖ

Резервуары емкостью 2800 - 4600 м³

Схемы расположения элементов конструкций резервуара

Стадия	Лист	Листов
Р	6	

Союзводоканалпроект Харьковский Водоканалпроект

Согласовано: Отдел Вик-1, Исс., Бочечн., Ихотск. ТЭ

Инв. № подл. | Подпись и дата | Взам. инв. №

Копир. Кулешова

Формат А3

Альбом III

Типовой проект 901-4-67.83

Поз.	Обозначение	Наименование	Для исполнения					Кол. на исполнение						Масса ед., кг	Примечание
		Схема 1													
		Панели стеновые													
1	901-4-69.83-КЖИ-01.000	ПСП48-Б3-□4а		X	X	X		26	28	30	32	34	36	8300	
	-01	ПСП48-Б4-□4а					X								
2	-06	ПСП48-Б3 □4г		X	X	X		1	1	1	1	1	1	8300	
	-07	ПСП48-Б4-□4г					X								
3	лист 16-26	Плита днища ПД м1		X	X	X	X	1	1	1	1	1	1		
4	3.900-3.15. 05.0000	Плита днища													
		Распределительная ПДР		X	X	X	X	21	24	27	30	33	36	1580	
5	04.00000	Колонна 2Кр48		X	X	X	X	21	24	27	30	33	36	1250	
6	901-4-69.83-КЖИ-02.000	Панель перегородочная ПГР1		X	X	X	X	6	7	8	9	10	11	2670	
	лист 12, 13	Узел V		X	X	X	X	23	25	27	29	31	33		
	лист 14, 15	Узел VI		X	X	X	X	1	1	1	1	1	1		
	лист 14, 15	Узел VII		X	X	X	X	4	5	6	7	8	9		
	лист 14, 15	Узел VIII		X	X	X	X	1	1	1	1	1	1		
		Угловая зона													
7	лист 30, 32	Угол монолитный Ум1		X	X	X	X	3	3	3	3	3	3		Вариант-угол монолитный
				РЕ24-100-	РЕ24-75-	РЕ24-50-	РЕ24-100М	РЕ24-28-	РЕ24-30-	РЕ24-34-	РЕ24-36-	РЕ24-42-	РЕ24-46-		

Инв. № подл. | Подпись и дата | Взам. инв. №

Привязан

Инв. №

Нач. отд.	Шейко	
Н. контр.	Постников	
Рук. грп.	Мазалова	
Вед. инж.	Однорал	
Ст. тех.	Пушкарь	

ТП901-4-67.83-КЖ

Резервуары емкостью 2800-4600 м³

Спецификация к схеме расположения элементов конструкций резервуара (начало)

Стадия	Лист	Листов
Р	7	

Союзводоканалниипроект Харьковский Водоканалпроект

Копир. Гуляева

Формат А3

Поз.	Обозначение	Наименование	Для исполнения					Кол. на исполнение						Масса ед., кг	Примечание
		Панель стеновая угловая													
7	901-4-69.83-КЖИ-07.000	ПСП 14.48-Б14-К4 лев.	X	X	X	X	X	3	3	3	3	3	3	3750	Вариант с полносборным углом
8	-01	ПСП 14.48-Б14-К4 пр.	X	X	X	X	X	3	3	3	3	3	3	3750	
	лист 12, 13	Узел V	X	X	X	X	X	6	6	6	6	6	6		
	лист 33, 34	Узел IX	X	X	X	X	X	3	3	3	3	3	3		
		Панель стеновая-угловой													
7	901-4-69.83-КЖИ-08.000	Блок ПСП 15.15.48-Б14-К4	X	X	X	X	X	3	3	3	3	3	3	8450	Вариант с угловым блоком
	лист 12, 13	Узел V	X	X	X	X	X	6	6	6	6	6	6		
9	лист 40	Камера переливная КПР	X	X	X	X	X	1	1	1	1	1	1		
10	лист 27-29	Камера приемная Км	X	X	X	X	X	1	1	1	1	1	1		
		Схема 2													
		Плиты покрытия													
11	3.900-3.15 01.10000-01	1ПР2			X										
	-02	1ПР3		X				12	14	16	18	20	22	4580	
	-03	1ПР4	X			X									
12	3.900-3.15 01.30000-01	2ПР2-а			X										
	-02	2ПР3-а		X				3	3	3	3	3	3	4350	
	-03	2ПР4-а	X			X									
				РЕ24-100-	РЕ24-75	РЕ24-50	РЕ24-100М	РЕ24- -28	РЕ24- -30	РЕ24- -34	РЕ24- -36	РЕ24 -42	РЕ24 -46		

Альбом III

Типовой проект 901-4-67.83

Взам. инв. №

Подпись и дата

Инв. №

Привязан	Нач. отд.	Шейко	
	Н. контр.	Постников	
	Рук. гр.	Мазалова	
	Вед. инж.	Однорал	
Инв. №	Ст. тех.	Пушкарь	

ТП 901-4-67.83-КЖ

Резервуары емкостью 2800-4600 м³	Стадия	Лист	Листов
	Р	8	

Спецификация к схеме расположения элементов конструкций резервуара (продолжение)

Союзводоканалниипроект Харьковский Водоканалпроект

Копир. Кулешова

Формат А3

Альбом III

Типовой проект 901-4-67.83

Поз.	Обозначение	Наименование	Для исполнения					Кол. на исполнение						Масса ед., кг	Примечание
13	901-4-67.83КЖИ-03.000	2ПР-2б				X									
	-01	2ПР-3б			X			1	1	1	1	1	1	4350	
	-02	2ПР-4б		X			X								
14	-03	2ПР-2в				X									
	-04	2ПР-3в			X			1	1	1	1	1	1	4350	
	-05	2ПР-4в		X			X								
15	3.900-3.15 01.40000 -01	3ПР-2				X									
	-02	3ПР-3			X			12	14	16	18	20	22	4680	
	-03	3ПР-4		X			X								
16	3.900-3.15 01.50000 -01	4ПР-2				X									
	-02	4ПР-3			X			4	4	4	4	4	4	4250	
	-03	4ПР-4		X			X								
17	лист 36, 37	Камера лаза	X	X	X	X	X	2	2	2	2	2	2		
18	лист 36, 37	Камера лаза с вентиляцией	X	X	X	X	X	2	2	2	2	2	2		
19	лист 38, 39	Камера приборов	X	X	X	X	X	1	1	1	1	1	1		
		Соединительные элементы													
		ф12 А III ГОСТ 5781-82													
		ℓ=250	X	X	X	X	X	322	350	378	406	434	462	0,22	Вариант углеграфитовый
		ℓ=350	X	X	X	X	X	92	100	108	118	124	132	0,31	
			РЕ24-100-	РЕ24-75-	РЕ24-50	РЕ24-100М		РЕ24- -28	РЕ24- -30	РЕ24- -34	РЕ24- -36	РЕ24 -42	РЕ24- -46		

Инв. № подл. | Подпись и дата | Взам. инв. №

Привязан

Инв. №

Нач. отд.	Шейко	
Н. контр.	Плотников	
Рук. гр'пы	Магалова	
Вед. инж.	Однорал	
Ст. тех.	Пучкарь	

ТП 901-4-67.83-КЖ

Резервуары емкостью 2800-4600 м³

Спецификация к схеме расположения элементов конструкций резервуара (продолжение)

Стадия	Лист	Листов
Р	9	

Союзводоканалниипроект Харьковский Водоканалпроект

Копир. Кулешова

Формат А3

Альбом III

Типовой проект 901-4-67.83

Марка поз.	Обозначение	Наименование	Для исполнения				Кол. на исполнение						Масса ед., кг	Примечание
			РЕ24-100-	РЕ24-75	РЕ24-50	РЕ24-100М	РЕ24-28	РЕ24-30	РЕ24-34	РЕ24-36	РЕ24-42	РЕ24-46		
		Ф10А III ГОСТ 5781-82												Для всех вариантов
		l=670	X	X	X	X	2	2	2	2	2	2	0,41	
		l=430	X	X	X	X	2	2	2	2	2	2	0,28	
		l=910	X	X	X	X	8	10	12	14	16	18	0,56	
		l=710	X	X	X	X	2	2	2	2	2	2	0,44	
		Ф12А III ГОСТ 5781-82												Для варианта с угловым блоком и полнасборным углом
		l=250	X	X	X	X	203	217	231	245	259	273	0,22	
		l=350	X	X	X	X	319	341	363	385	407	429	0,31	
		Ш-Б-2 40×6 ГОСТ 103-76 / СТ3кл-1 ГОСТ 6422-76												Для полносборного варианта
		l=300	X	X	X	X	27	27	27	27	27	27	0,56	
		Ф8А I ГОСТ 5781-82												
		l=4700	X	X	X	X	9	9	9	9	9	9	1,85	
		l=300	X	X	X	X	48	48	48	48	48	48	0,12	
		l=5010	X	X	X	X	12	12	12	12	12	12	1,98	
		Ф16А III ГОСТ 5781-82												
		l=660	X	X	X	X	24	24	24	24	24	24	1,0	
		l=430	X	X	X	X	96	96	96	96	96	96	0,45	
		Ф12А III ГОСТ 5781-82												
		l=1550	X	X	X	X	6	6	6	6	6	6	1,38	

Инв. № подл. | Подпись и дата | Взам. инв. №

Привязан

Инв. №

Нач. отд.	Шейко	
Гл. спец.	Постников	
Рук. гр.	Мазалова	
Вед. инж.	Однорал	
Ст. тех.	Пушкарь	

ТП 901-4-67.83-КЖ

Резервуары емкостью 2800 - 4600 м³

Спецификация к схеме расположения элементов конструкций резервуара (окончание)

Стадия	Лист	Листов
Р	10	

Союзводоканалпроект Харьковский Водоканалпроект

Копир. Кулешова

Формат А3

Альбом III

Типовой проект 901-4-67.83

I

1

ГОСТ 5264-80-Т1
hш=8; ℓш=120

Буквенная ось

Изделие закладное стеновой панели

Плита покрытия

1

1-1

Бетон марки М300 на мелком заполнителе

4.920

Герметизирующее заполнение см. лист 41

Буквенная ось

II

2

Плиты покрытия

Буквенная ось

ГОСТ 5264-80-Т1
hш=8; ℓш=150

2

Плита покрытия

2-2

Бетон марки М300 на мелком заполнителе

Плита покрытия

Плита покрытия

Колонна

Буквенная ось

III

3

ГОСТ 5264-80-Т1
hш=8; ℓш=80

ГОСТ 5264-80-Т1
hш=8мм; ℓш=80мм

ГОСТ 5264-80-Т1
hш=8мм; ℓш=80мм

Цифровая ось

3

3-3

Бетон марки М300 на мелком заполнителе

4920

Герметизирующее заполнение см. лист 41

Буквенная ось

IV

Выравнивающий слой цементного раствора марки М-75

Колонна

Плита днища распределительная

0.000

Монолитное днище

1. Бетоны и растворы для замоноличивания конструкций приготовлять на НЦ или РПЦ.
2. В узлах I и II плиты условно не показаны.
3. Сварку производить электродами Э42; Э46; Э42А; Э46А по ГОСТ 9467-75.

Инв. № подл. | Подпись и дата | Взам. инв. №

Привязан			ТП 901-4-67.83-КЖ	
	Нач. отд.	Шейко		
	Н. контр.	Постников	Резервуары емкостью 2800-4600 м³	Стадия: Р; Лист: 11; Листов:
	Рук. гр.	Мазслова		
	Вед. инж.	Однорал	Узлы I-IV	Союзводоканалпроект Харьковский Водоканалпроект
Инв. №	Ст. техн.	Пушкорь		

Копир. Зайцева

Формат А3

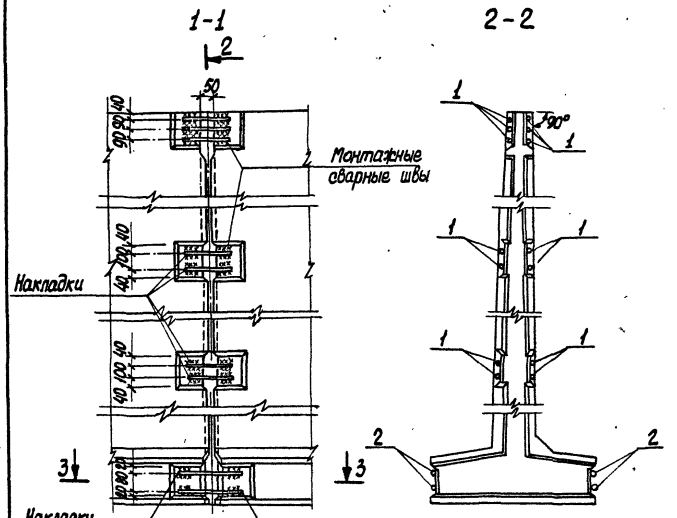

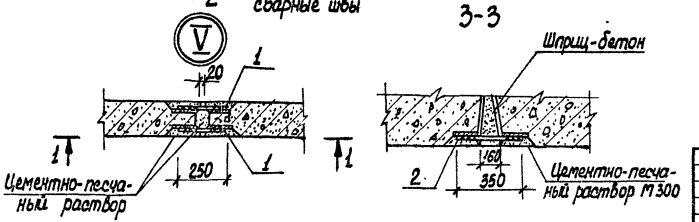

Спецификация к узлу V

Формат	Зона	Поз.	Обозначение	Наименование	Кол.	Примечание
				Детали		
				ФПА III ГОСТ 5781-82		
БЧ		1		ℓ=250	14	0,22 кг
БЧ		2		ℓ=350	4	0,31 кг

1. Размеры сварных швов и деталь сварки см. лист 42
2. Арматурные выпуски из пяты условно не показаны.

Привязан

Инв. №

Нач. отд.	Шейко	
Н. контр.	Пестников	
Рук. груп.	Мазалова	
Вед. инж.	Сонорал	
Инженер	Малогинка	

ТП 901-4-67.83 - КЖ

Резервуары емкостью 2800-4600 м³

Узел V (со шпоночным стыком)

Стадия	Лист	Листов
Р	12	

Союзводоканалпроект Харьковский Водоканалпроект

Копир. Кулешова

Формат А3

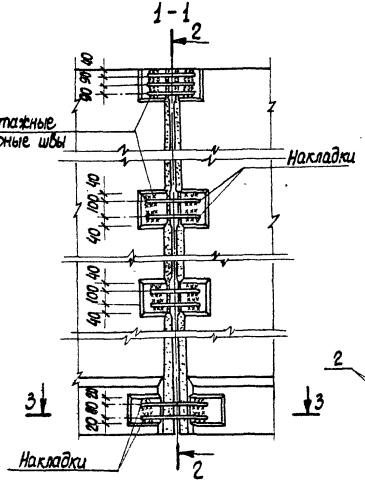

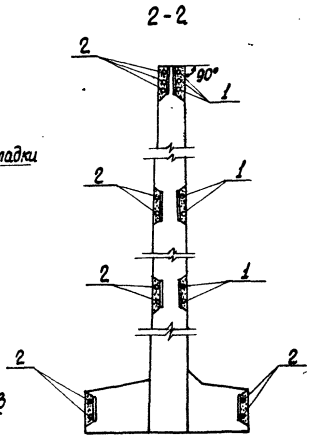

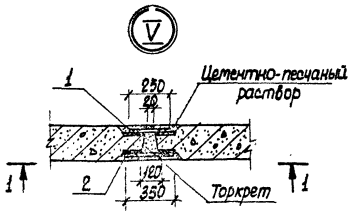

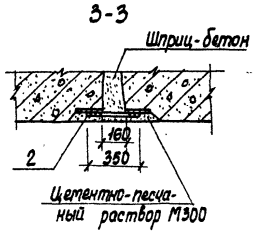

Спецификация к узлу V

Формат	Зона	Поз.	Обозначение	Наименование	Кол.	Примечание
				Детали		
				ф 12 А III ГОСТ 5781-82		
БЧ		1		l = 250	7	0,22 кг
БЧ		2		l = 350	11	0,31 кг

1. Размеры сварных швов и деталь сварки см. лист 42
2. Арматурные выпуски из пяты условно не показаны.

Привязан

Инв. №

Нач. отд.	Шейко		
Н. контр.	Постников		
Рук. гр.	Мазалова		
Вед. инж.	Однорал		
Инженер	Макоткина		

ТП 901-4-67.83-КЖ

Резервуары емкостью 2800-4600 м³

Узел V (с клиновидным стыком)

Стадия	Лист	Листов
Р	13	

Союзводоканалниипроект Харьковский Водоканалпроект

Инв. № подл. | Подпись и дата | Взам. инв. №

Копир. Кулешова

Формат А3

Альбом III

Типовой проект 901-4-67.83

Разрез 2-2
(лист 6)

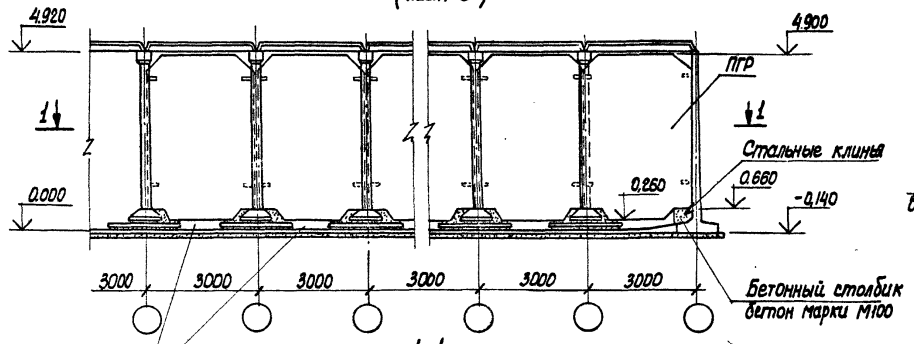

1-1

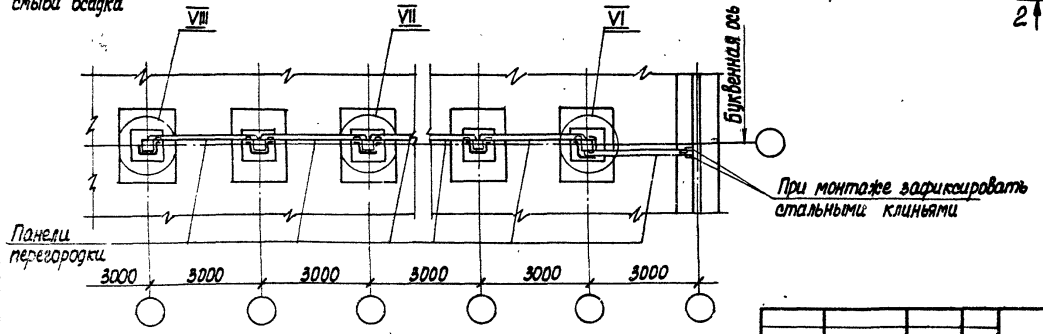

2-2

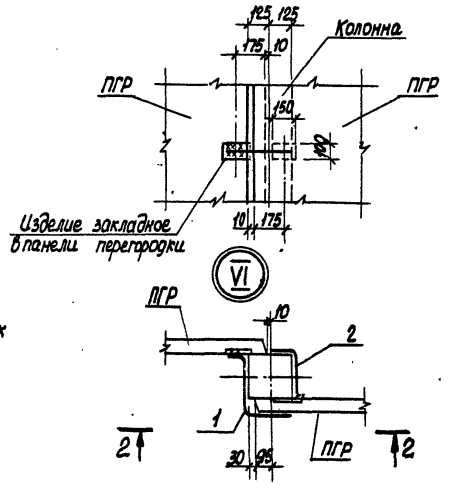

Привязан				ТП901-4-67.83-КЖ			
				Резервуары емкостью 2800-4600 м³	Стадия	Лист	Листов
		Нач. отд.	Шейко		Р	14	
		Н. контр.	Постников				
		Рук. гр.	Мазалова	Разрез 2-2. Узлы VI-VIII (начало)	Союзводоканалниипроект Харьковский Водоканалпроект		
		Вед. инж.	Однорал				
Инв. №		Инженер	Махоткина				

Взам. инв. №

Подпись и дата

Инв. № подл.

Копир. Кулешова

Формат А3

Альбом III

Типовой проект 901-4-67.83

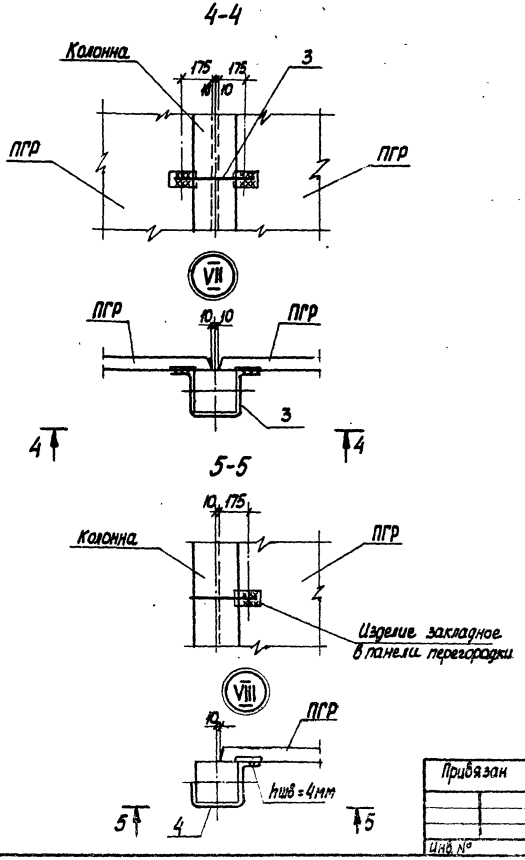

Спецификация к узлам VI, VII, VIII

Формат	Зона	Поз.	Обозначение	Наименование	Количество на исполнение				Примечание
				Детали					
				Ф10АIII ГОСТ 5781-82					
Б4		1*		l=670	2				0,41кг
Б4		2*		l=430	2				0,26кг
Б4		3*		l=910		2			0,56 кг
Б4		4*		l=710			2		0,44кг
					Узел VI	Узел VII	Узел VIII		

*Поз 1-4 см. ведомость деталей

Ведомость деталей

Поз.	Эскиз
1	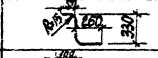
2	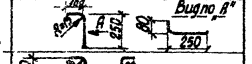
3	
4	

Размеры сварных швов и детали сварок см. лист 42

Привязан						ТП 901-4-67.83-КЖ		
			Нач. отд.	Шейко		Резервуары емкостью 2800 – 4600 м³	Стадия	Лист	Листов
			Н. контр.	Постников			Р	15	
			Рук. гр.	Мазалова		Разрез 2-2. Узлы VI – VIII (окончание)	Союзводоканалниипроект Харьковский Водоканалпроект		
			Вед. инж.	Однорал					
Инв. №			Ст. тех.	Пушкарь					

Инв. № подл. | Подпись и дата | Взам. инв. №

Копир. Кулешова

Формат А3

Типовой проект 901-4-67.83 Альбом III

1-1

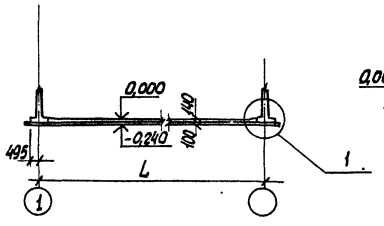

2-2

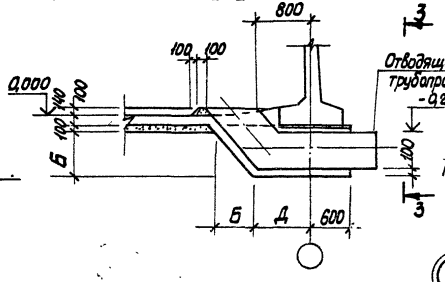

3-3

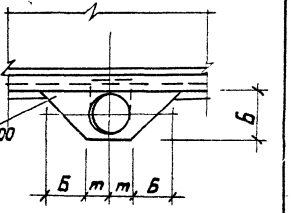

План

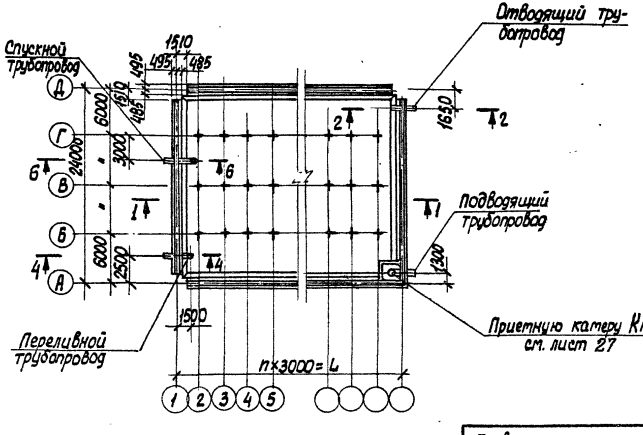

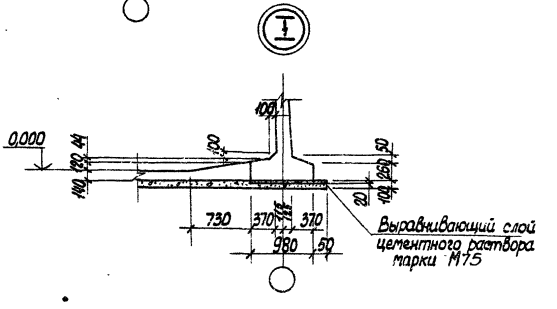

				ГП 901-4-67.83-КЖ			
Привязан				Резервуары емкостью 2800-4600 м³	Стадия	Лист	Листов
					Р	16	
Инв. №		Нач. отд.	Шейка	Днище ПД м1. Общий вид (начало)	Союзводоканалпроект Харьковский Водоканалпроект		
		Н. контр.	Повстников				
		Рук. гр.	Мазалова				
		Вед. инж.	Одинрал				
		Ст. тех.	Пушкарь				

Копир. Кулешова

Формат А3

Типовой проект 901-4-67.83 Альбом III

4-4

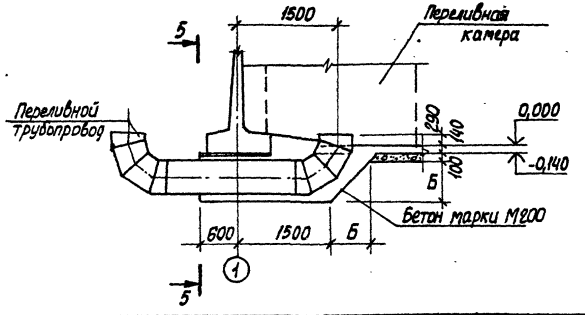

5-5

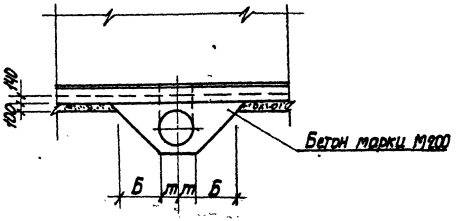

6-6

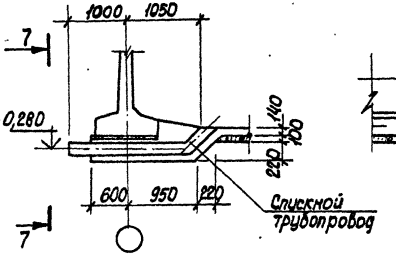

7-7

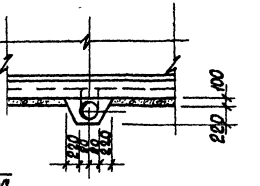

Вид трубопровода	Для резервуара	Обозначение	Размеры, мм А	Б	В	Д	т	Металлоемкость трубы	Марка трубопровода	Кол-во	Ось трубопр. на отм.
Подводящий трубопровод	РЕ24- -(28·36)	901-4-69.83 -НВ	1050	590	35	1750	270	1,5	ПД500	1	-0,410
	РЕ24- -(42·46)		1100	690	85	1850	320	2,3	ПД600	1	-0,520
Отводящий трубопровод	РЕ24- -(28·36)			930		850	320	1,6	от 600	1	-0,520
	РЕ24- -(42·46)			1120		950	410	2,5	от 800	1	-0,610
Переливной трубопровод	РЕ24- -(28·36)			590			270	0,7	ПР500	1	-0,410
	РЕ24- -(42·46)			690			320	1,0	ПР600	1	-0,520
Спускной трубопровод	РЕ24- -(28·36)							0,1	СП150	1	-0,280

Бетонирование плиты днища производить одновременно с обетонированием труб

Согласовано: Отдел ВиК-1 — Асс. — Ст. — Зя — Гл. спец. — Гл. инж.

Инв. № подл. | Подпись и дата | Взам. инв. №

Привязан

Инв. №

Нач. отд.	Шейко	
Н. контр.	Постников	
Рук. гр.	Мазалова	
Вед. инж.	Донорал	
Ст. тех.	Пушкарь	

ТП 901-4-67.83-КЖ

Резервуары емкостью 2800 - 4600 м³

Днище ПДм1. Общий вид (окончание)

Стадия	Лист	Листов
Р	17	

Союзводоканалпроект Харьковский Водоканалтрест

Копир. Кулешова

Формат А3

Альбом III

Типовой проект 901-4-67.83.

Схема расположения нижних сеток

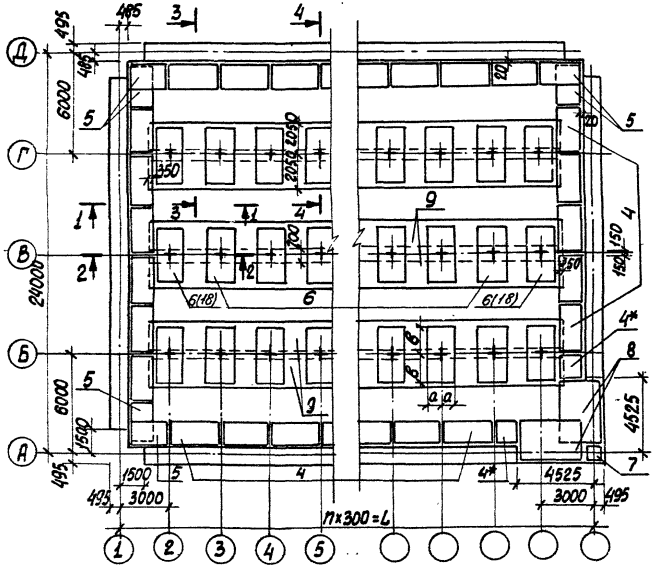

Схема расположения каркасов

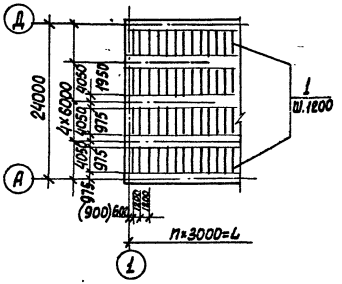

1. В месте прохода труб стержни сеток, пересекающие трубы, вырезать и их концы приварить к трубам, а стержни, попадающие на края труб, отогнуть.

*2. Сетку поз. 4 разрезать на две равные части.

3. Обозначение в скобках относятся к резервуарам РЕ24-100-(28-46) и РЕ24-100М-(28-46).

Резервуар	а	в
РЕ24-100-	1225	1775
РЕ24-75-	1225	1625
РЕ24-50-	1125	1775
РЕ24-100М-	1425	1925

Нач. отд.	Шейко		
Н. контр.	Постников		
Рук. груп.	Мазалова		
Вед. инж.	Однорал		
Ст. тех.	Пушкарь		

Привязан

Инв. №

ТП901-4-67.83-КЖ

Резервуары емкостью 2800-4600 м³

Днище ПД м 1. Схема армирования (начало)

Стадия	Лист	Листов
Р	18	

Союзводоканалпроект Харьковский Водоканалпроект

Инв. № подл. | Подпись и дата | Взам. инв. №

Копир. Кулешова

Формат А3

Альбом III

Типовой проект 901-4-67.83

Инв.№ подл. | Подпись и дата | Взам. инв.№

Схема расположения верхних сеток

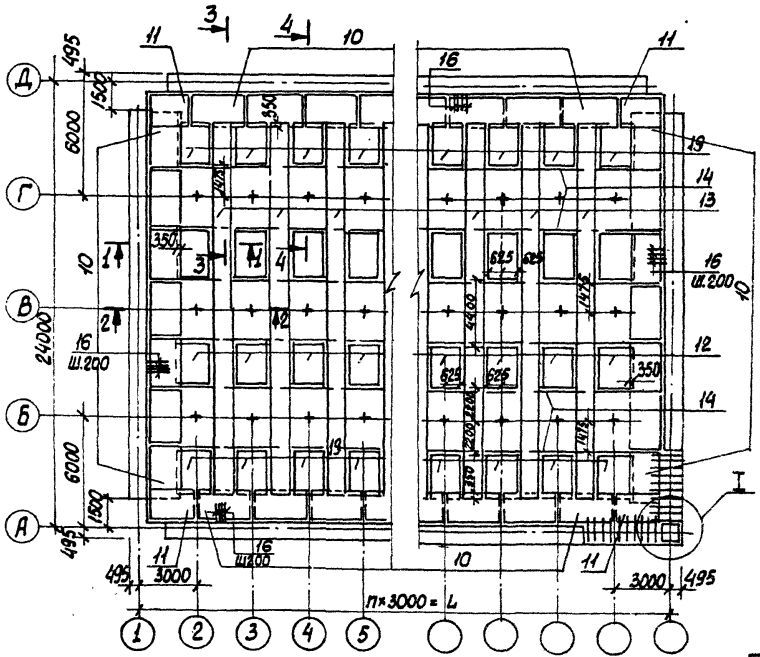

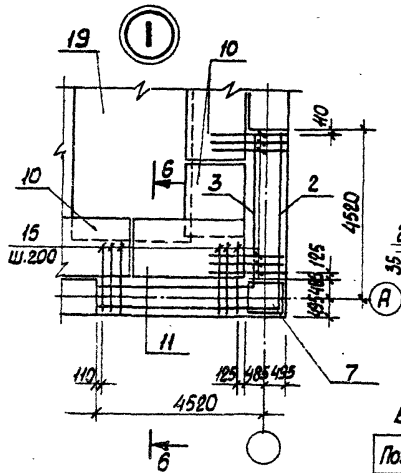

6-6

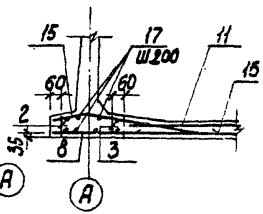

Ведомость деталей

Поз.	Эскиз
15	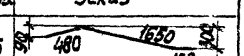
16	

Привязан

Инв.№

Нач.отд.	Шейко	
Н.контр.	Постников	
Рук.груп.	Макалова	
Вед.инж.	Однорал	
Ст.техн.	Пушкарь	

ТП901-4-67.83-КЖ

Резервуары емкостью 2800 – 4600 м³

Днище ПД м 1. Схема армирования (продолжение)

Стадия	Лист	Листов
Р	19	

Союзводоканалниипроект Харьковский Водоканалпроект

Копир. Милешова

Формат А3

Альбом III

Типовой проект 901-4-67.83

Инв. № подл. | Подпись и дата | Взам. инв. №

1-1

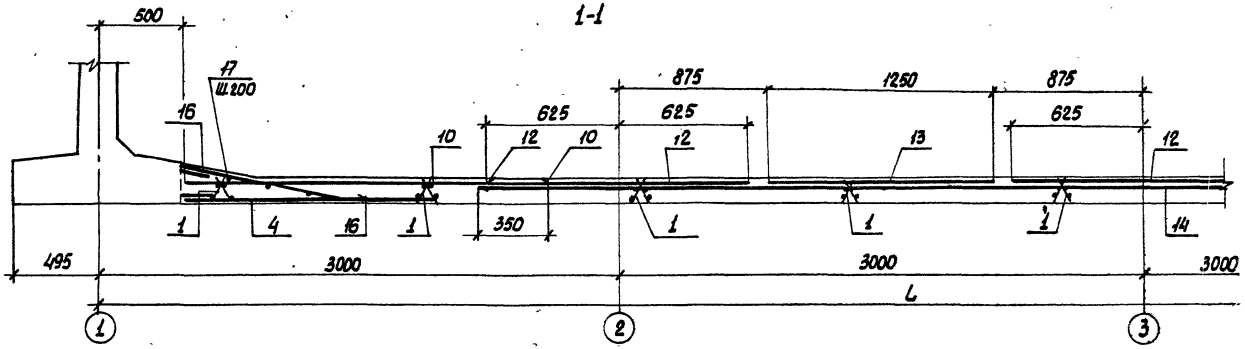

2-2

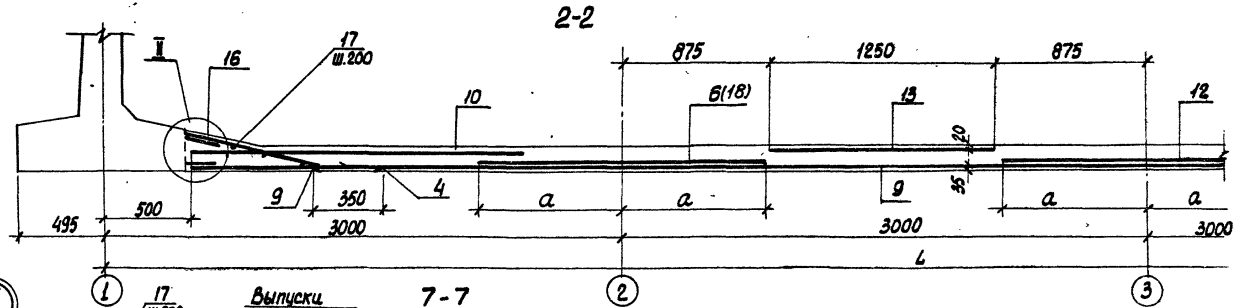

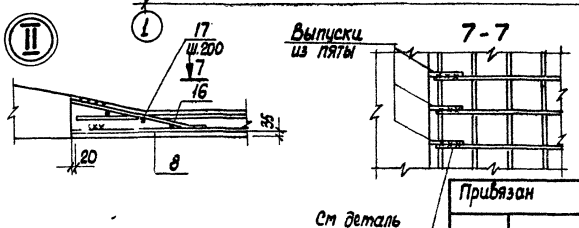

Привязан

Инв №

Нач. отд.	Шейко		
Н.контр.	Посников		
Рук. гр.	Мазалова		
Вед. инж.	Однорал		
Ст. тех.	Пшикарь		

ТП 901-4-67.83-КЖ

Резервуары емкостью 2800 - 4600 м³

Днище. ПД м 1. Схема армирования (продолжение)

Стадия	Лист	Листов
Р	20	

Союзводоканалнипроект Харьковский Водоканалпроект

Копир. Кулешова

Формат А3

Альбом III

Типовой проект 901-4-67.83

Инв.№ подл. | Подпись и дата | Взам. инв.№

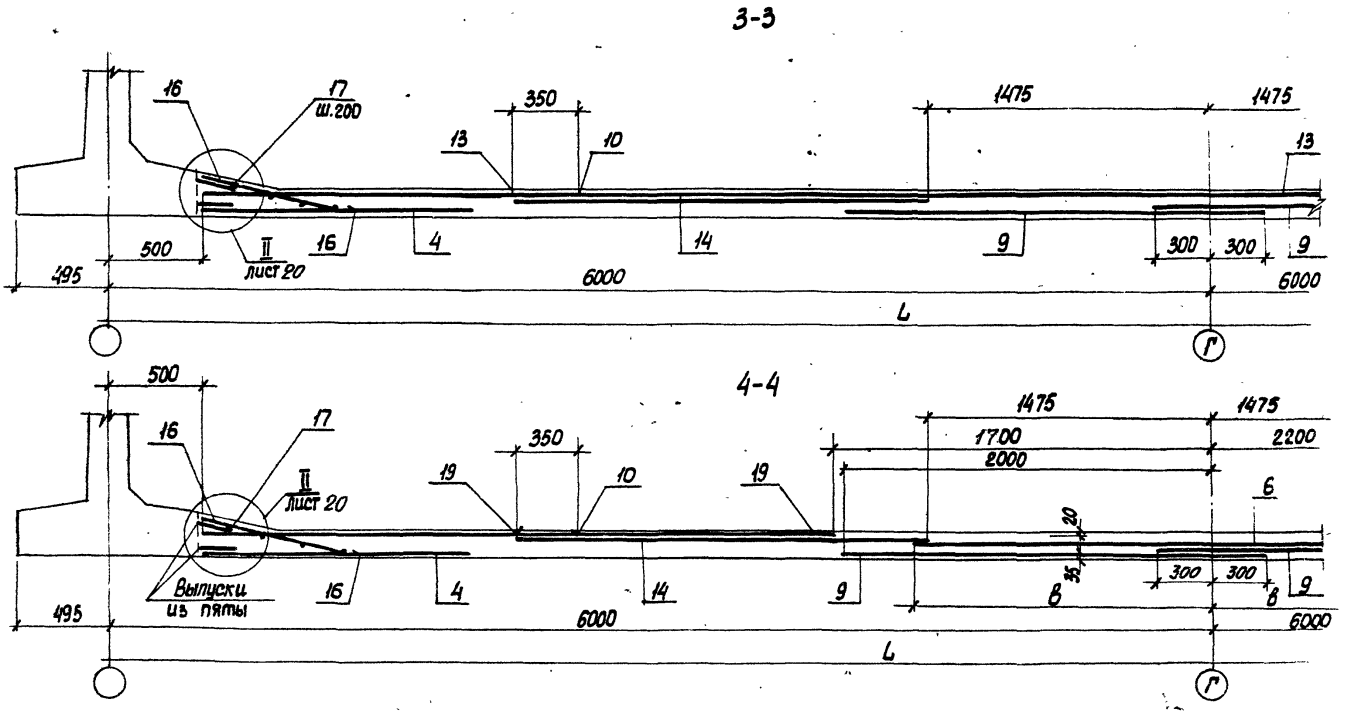

1. Размеры сварных швов и деталь сварки см. лист 42.
2. Защитный слой бетона для рабочей арматуры принят для верхней арматуры - 20 мм, для нижней - 35 мм

Привязан			
Инв.№			
Нач.отд.	Шейко		
Н.контр.	Постников		
Рук.гр.	Мазалова		
Вед.инж.	Однорал		
Ст.тех.	Пушкарь		

ТП 901-4-67.83 КЖ

Резервуары емкостью 2800-4600 м³

Днище. ПД№1. Схема армирования (окончание)

Стадия	Лист	Листов
Р	21	

Союзводоканалпроект Харьковский Водоканалпроект

Копир. Кулешова

Формат А3

Альбом III

Типовой проект 901-4-67.83

Форм.	Зона	Поз.	Обозначение	Наименование	Количество на исполнение																								Примеч.
				Сборочные единицы																									
				Каркас плоский																									
А4		1	901-4-69.83-КЖИ-09.010	КР31	160	176	200	216	240	256	160	176	200	216	240	256	160	176	200	216	240	256	160	176	200	216	240	256	
А4		2	-09.020	КР32	1	1	1	1	1	1	1	1	1	1	1	1	1	1	1	1	1	1	1	1	1	1	1	1	
		3	-01	КР33	1	1	1	1	1	1	1	1	1	1	1	1	1	1	1	1	1	1	1	1	1	1	1	1	
				Сетка арматурная																									
		4	ГОСТ 23279-78	$C\frac{8AI-400}{18AIII-200}$ 1250×2950 $\frac{25}{25}$ ГОСТ 23279-78	23	25	27	29	31	33	23	25	27	29	31	33	23	25	27	29	31	33							
			ГОСТ 23279-78	$C\frac{8AI-400}{20AIII-200}$ 1650×2950 $\frac{25}{25}$ ГОСТ 23279-78																			23	25	27	29	31	33	
		5	ГОСТ 23279-78	$C\frac{8AI-400}{18AIII-200}$ 1250×2350 $\frac{25}{25}$ ГОСТ 23279-78	6	6	6	6	6	6	6	6	6	6	6	6	6	6	6	6	6	6							
			ГОСТ 23279-78	$C\frac{8AI-400}{20AIII-200}$ 1650×2350 $\frac{25}{25}$ ГОСТ 23279-78																		6	6	6	6	6	6	6	
		6	ГОСТ 23279-78	$C\frac{12AIII-200}{6AIII-300}$ 2450×3550 $\frac{125}{125}$ ГОСТ 23279-78	15	18	21	24	27	30																			
			ГОСТ 23279-78	$C\frac{10AIII-200}{6AIII-300}$ 2450×3250 $\frac{125}{125}$ ГОСТ 23279-78							21	24	27	30	33	36													
					РЕ24-100-28	РЕ24-100-30	РЕ24-100-34	РЕ24-100-36	РЕ24-100-42	РЕ24-100-46	РЕ24-75-28	РЕ24-75-30	РЕ24-75-34	РЕ24-75-36	РЕ24-75-42	РЕ24-75-46	РЕ24-50-28	РЕ24-50-30	РЕ24-50-34	РЕ24-50-36	РЕ24-50-42	РЕ24-50-46	РЕ24-100М-28	РЕ24-100М-30	РЕ24-100М-34	РЕ24-100М-36	РЕ24-100М-42	РЕ24-100М-46	

Инв. № подл. | Подпись и дата | Взам. инв. №

ТП 901-4-67.83-КЖ

Привязан

Инв. №

Нач. отд.	Шейко	
Н. контр.	Постников	
Рук. гр.	Мазалова	
Вед. инж.	Обнорая	
Ст. тех.	Пишкарь	

Резервуары емкостью 2800 – 4600 м³

Днище ПДМ 1. Спецификация элементов (начало)

Стадия	Лист	Листов
Р	22	

Союзводоканалпроект Харьковский Водоканалпроект

Копир. Кулешова

Формат А3

Альбом III

Типовой проект 901-4-67.83

Формат	Зона	Поз.	Обозначение	Наименование	Количество на исполнение																				Примечан.
А4		6	901-4-69.83 – КЖИ-09.030	С 21											21	24	27	30	33	36					
			ГОСТ 23279-78	$C\frac{16АIII-200}{6АIII-300}$ 2850×3850 $\frac{125}{125}$ ГОСТ 23279-78															15	18	21	24	27	30	
		7	ГОСТ 8478-81	$C\frac{5ВрI-100}{5ВрI-100}$ 1040×1040 $\frac{20}{20}$ ГОСТ 8478-81	2	2	2	2	2	2	2	2	2	2	2	2	2	2	2	2	2	2	2	2	
		8	ГОСТ 23279-78	$C\frac{8АТ-400}{18АIII-200}$ 2450×3850 $\frac{25}{25}$ ГОСТ 23279-78	2	2	2	2	2	2	2	2	2	2	2	2	2	2	2						
			ГОСТ 23279-78	$C\frac{8АТ-400}{20АIII-200}$ 2450×3850 $\frac{25}{25}$ ГОСТ 23279-78															2	2	2	2	2	2	
		9	ГОСТ 8478-81	$C\frac{5ВрТ-100}{5ВрТ-100}$ 2350×L $\frac{50}{25}$ ГОСТ 8478-81	21200 / 6	24000 / 6	27000 / 6	30000 / 6	33000 / 6	36000 / 6	21200 / 6	24000 / 6	27000 / 6	30000 / 6	33000 / 6	36000 / 6	21200 / 6	24000 / 6	27000 / 6	30000 / 6	33000 / 6	36000 / 6	20400 / 6	23400 / 6	26400 / 6	29400 / 6	32400 / 6	35400 / 6	Длина одной сетки / количество
		10	ГОСТ 23279-78	$C\frac{8АТ-400}{14АIII-200}$ 2150×2950 $\frac{25}{25}$ ГОСТ 23279-78	26	28	30	32	34	36	26	28	30	32	34	36	26	28	30	32	34	36	26	28	30	32	34	36	
		11	ГОСТ 23279-78	$C\frac{8АТ-400}{14АIII-200}$ 2050×2350 $\frac{25}{25}$ ГОСТ 23279-78	4	4	4	4	4	4	4	4	4	4	4	4	4	4	4	4	4	4	4	4	4	4	4	4	
А4		12	901-4-69.83 – КЖИ-09.040	С 22																			14	16	18	20	22	24	
А4		13	– КЖИ-09.050	С 23 l=20600	6	7	8	9	10	11	6	7	8	9	10	11	6	7	8	9	10	11	6	7	8	9	10	11	
		14	-01	С 24	19600 / 4	22600 / 4	25600 / 4	28600 / 4	31600 / 4	34600 / 4	19600 / 4	22600 / 4	25600 / 4	28600 / 4	31600 / 4	34600 / 4													Длина одной сетки / количество
					РЕ24-100-28	РЕ24-100-30	РЕ24-100-34	РЕ24-100-36	РЕ24-100-42	РЕ24-100-46	РЕ24-75-28	РЕ24-75-30	РЕ24-75-34	РЕ24-75-36	РЕ24-75-42	РЕ24-75-46	РЕ24-50-28	РЕ24-50-30	РЕ24-50-34	РЕ24-50-36	РЕ24-50-42	РЕ24-50-46	РЕ24-100М28	РЕ24-100М30	РЕ24-100М34	РЕ24-100М36	РЕ24-100М42	РЕ24-100М46	

Инв.№ подл. | Подпись и дата | Взам. инв.№

Привязан

Инв. №

Нач. отд.	Шейко	
Н. контр.	Поспников	
Рук. гр.	Мазалова	
Вед. инж.	Однорал	
Инж.	Мдша	

ТП 901-4-67.83 – КЖ

Резервуары емкостью 2800 – 4600 м³

Днище ПДм1

Спецификация элементов (продолжение)

Стадия	Лист	Листов
Р	23	

Союзводоканалпроект Харьковский Водоканалпроект

Копир. Кулешова

Формат А3

Альбом III

Типовой проект 901-4-67.83

Формат	Зона	Поз.	Обозначение	Наименование	Количество на исполнение																						Примечание
А4		14	901-4-69.83-КЖСИ-09.050.02	С25												19600 4	22600 4	25600 4	28800 4	31600 4	34600 4						
			-03	С26																		19600 4	22600 4	25600 4	28800 4	31600 4	34600 4	
		18	ГОСТ 23279-79	12Ш-200 / 6АШ-300 2950×3550 125/125 ГОСТ 23279-78	6	6	6	6	6	6																	
			ГОСТ 23279-78	15АШ-200 / 6АШ-300 2850×3850 125/125 ГОСТ 23279-78																		6	6	6	6	6	6	
А4		19	901-4-69.83-КЖСИ 09.040-01	С27																		14	16	18	20	22	24	
				Детали																								
				ф14АIII ГОСТ 5781-82																								
Б.У.		15*		С=2230	40	40	40	40	40	40	40	40	40	40	40	40	40	40	40	40	40	40	40	40	40	40	40	2,7кг
Б.У.		16*		С=1350	390 420	420 450	450 480	480 510	510 540	540 580	390 420	420 450	450 480	480 510	510 540	540 580	390 420	420 450	450 480	480 510	510 540	540 580	390 420	420 450	450 480	480 510	510 540	540 580	1,63кг
Б.У.		17		ф6АI ГОСТ 5781-82 п.м.	460	490	520	550	580	610	460	490	520	550	580	610	460	490	520	550	580	610	460	490	520	550	580	610	1п.м. 0,22кг
				Материалы																								
				Бетон М200 М.р3 ☐ ВВ	78,2	88,1	98,0	107,9	117,8	127,7	78,2	88,1	98,0	107,9	117,8	127,7	78,2	88,1	98,0	107,9	117,8	127,7	78,2	88,1	98,0	107,9	117,8	127,7	м3
				Бетон М100 (на бетонажка)	23,2	26,9	30,9	34,9	39,5	43,7	23,2	26,9	30,9	34,9	39,5	43,7	23,2	26,9	30,9	34,9	39,5	43,7	23,2	26,9	30,9	34,9	39,5	43,7	м3
				Бетон М50 (на отгрузку)	61,4	68,8	76,2	83,6	91,1	98,5	61,4	68,8	76,2	83,6	91,1	98,5	61,4	68,8	76,2	83,6	91,1	98,5	61,4	68,8	76,2	83,6	91,1	98,5	м3
					РЕ24-100-28	РЕ24-100-30	РЕ24-100-34	РЕ24-100-36	РЕ24-100-42	РЕ24-100-46	РЕ24-75-28	РЕ24-75-30	РЕ24-75-34	РЕ24-75-36	РЕ24-75-42	РЕ24-75-46	РЕ24-50-28	РЕ24-50-30	РЕ24-50-34	РЕ24-50-36	РЕ24-50-42	РЕ24-50-46	РЕ24-100М-28	РЕ24-100М-30	РЕ24-100М-34	РЕ24-100М-36	РЕ24-100М-42	РЕ24-100М-46	

* Поз 15, 16 см. ведомость деталей на листе 19.
Количество поз. 16 дано: в числителе для монолитной угловой зоны, в знаменателе — для сборной угловой зоны.

Привязан

Инв. № подл. | Подпись и дата | Взам. инв. №

ТП 901-4-67.83-КЖ

Нач. отд.	Шейко		Резервуары емкостью 2800-4600 м3	Стадия	Лист	Листов
Н. контр.	Постников			Р	24	
Рук. гр.	Мозалово		Днище ПДМ1. Спецификация элементов (окончание)	Госстройэкономикпроект Харьковский Водоканалпроект		
Вед. инж.	Одинцов					
Инж.	Мошо					

Копир. Ефименко

Формат А3

Альбом III

Типовой проект 901-4-67.83

Марка элемента	Изделия арматурные																			Всего
	Арматура класса																			
	Вр-I				А-I				А-III											
	ГОСТ 6727-80				ГОСТ 5781-82				ГОСТ 5781-82											
	ф4	ф5		Итого	ф6	ф8		Итого	ф6	ф8	ф10	ф12	ф14	ф16	ф18	ф20			Итого	
РЕ24-100-28	136,0	876,2		1012,2	460,5	375,6		836,1	270,7	546,4		860	1829,3 / 1878,3		1277,2				4783,6 / 4832,6	6638,9 / 6680,9
РЕ24-100-30	148,5	999,3		1147,8	502,9	398,9		901,8	319,0	565,6		982,0	1952,7 / 2001,7		1955,6				5174,9 / 5223,9	7224,5 / 7273,5
РЕ24-100-34	161,0	1122,4		1283,4	563,2	422,4		985,6	367,3	584,8		1104,0	2076,1 / 2125,1		1434				5566,2 / 5615,2	7835,2 / 7884,2
РЕ24-100-36	173,5	1245,5		1419,0	605,8	445,7		1051,5	415,6	604,0		1226,0	2199,5 / 2248,5		1512,4				5957,5 / 6008,5	8428,0 / 8477,0
РЕ24-100-42	186,0	1368,6		1554,6	666,4	469,1		1135,5	463,9	623,2		1348,0	2322,9 / 2371,9		1590,8				6348,8 / 6397,8	9038,9 / 9087,9
РЕ24-100-46	198,5	1491,7		1690,2	708,8	492,5		1161,3	512,2	642,4		1470	2446,3 / 2495,3		1669,2				6740,1 / 6789,1	9591,6 / 9640,6
РЕ24-75-28	136,0	876,2		1012,2	460,5	375,6		836,1	297,8	476,8	547,4		1829,3 / 1878,3		1277,2				4428,5 / 4477,5	6276,8 / 6325,8
РЕ24-75-30	148,5	999,3		1147,8	502,9	398,9		901,8	344,5	496,0	625,4		1952,7 / 2001,7		1355,6				4774,8 / 4823,8	6823,8 / 6872,8
РЕ24-75-34	161,0	1122,4		1283,4	563,2	422,3		985,6	391,2	515,2	703,4		2076,1 / 2125,1		1434,0				5119,9 / 5168,9	7388,9 / 7437,9
РЕ24-75-36	173,5	1245,5		1419,0	605,8	445,7		1051,5	437,9	534,4	781,4		2199,5 / 2248,5		1512,4				5465,6 / 5514,6	7936,1 / 7985,1
РЕ24-75-42	186,0	1368,6		1554,6	666,4	469,1		1135,5	484,6	553,6	859,4		2322,9 / 2371,9		1590,8				5811,3 / 5860,3	8501,4 / 8550,4
РЕ24-75-46	198,5	1491,7		1690,2	708,8	492,5		1161,3	531,3	572,8	937,4		2446,3 / 2495,3		1669,2				6157,0 / 6206,0	9008,5 / 9057,5
РЕ24-50-28	186,4	876,2		1062,6	460,5	375,6		836,1	440,8	352,8			1829,3 / 1878,3		1277,2				3900,1 / 3949,1	5798,8 / 5847,8
РЕ24-50-30	206,1	999,3		1205,4	502,9	398,9		901,8	480,4	403,2			1952,7 / 2001,7		1355,6				4191,9 / 4240,9	6299,1 / 6348,1

1. В числителе - для монолитной угловой зоны;
   в знаменателе - для сборной угловой зоны.
2. Ведомость расхода стали дана в кг.

Инв. № подл. | Подп. и дата | Взам. инв. №

Привязан

Инв. №

Нач. отд.	Шейко	
Н. контр.	Постников	
Рук. гр.	Мазалова	
Вед. инж.	Одноралов	
Ст. техн.	Пушкарь	

ТП 901-4-67.83 - КЖ

Резервуары емкостью 2800 - 4600 м³

Днище ПДм1. Ведомость расхода стали (начало)

Стадия	Лист	Листов
Р	25	

Союзводоканалниипроект Харьковский Водоканалпроект

Копир. Ефименко

Формат А3

Альбом III

Типовой проект 901-4-67.83

Марка элемента	Изделия арматурные. Арматура класса Вр-I ГОСТ 6727-80				Арматура класса A-I ГОСТ 5781-82				Арматура класса A-III ГОСТ 5781-82									Всего
	ф4	ф5		Итого	ф6	ф8		Итого	ф6	ф8	ф10	ф12	ф14	ф16	ф18	ф20	Итого	
РЕ24-50-34	225,8	1122,4		1348,2	563,2	422,3		985,6	520,0	453,6			2073,1 2125,1		1434		4483,7 4532,7	6817,5 6866,5
РЕ24-50-36	245,5	1245,5		1491,0	605,8	445,7		1051,5	559,6	504			2199,5 2248,5		1512,4		4775,5 4824,5	7318,0 7367,0
РЕ24-50-42	265,2	1368,6		1633,8	666,4	469,1		1135,5	599,2	554,4			2302,9 2371,9		1590,8		5067,3 5116,3	7836,6 7885,6
РЕ24-50-46	284,9	1491,7		1776,6	708,8	492,5		1161,3	638,8	604,8			2446,3 2495,3		1669,2		5359,1 5408,1	8297,0 8346,0
РЕ24-100М-28	63,8	961,2		1025,0	460,5	407,9		868,4	376	622,7			1829,3 1878,3	1916,4		1921,2	6665,6 6714,6	8559,0 8608,0
РЕ24-100М-30	74,2	1089,0		1163,2	502,9	433,8		936,7	440,8	650,2			1952,7 2001,7	2189,4		2043,2	7276,3 7325,3	9376,2 9425,2
РЕ24-100М-34	84,6	1216,8		1301,4	563,2	458,9		1022,2	505,6	677,7			2076,1 2125,1	2462,4		2165,2	7887,0 7936,0	10210,6 10259,6
РЕ24-100М-36	45,0	1344,6		1439,6	605,8	484,4		1090,2	570,4	705,2			2199,5 2246,5	2735,4		2287,2	8497,7 8546,7	11027,5 11076,5
РЕ24-100М-42	107,4	1472,4		1577,8	666,4	509,9		1176,3	635,7	732,7			2322,9 2371,9	3008,4		2409,2	9108,1 9157,4	11862,5 11911,5
РЕ24-100М-46	115,8	1600,2		1716,2	708,8	535,4		1244,2	700,0	760,2			2446,3 2495,3	3281,4		2531,2	9719,1 9768,1	12679,5 12728,5

Примечания см. лист 25

Инв.№ подл. | Подп. и дата | Взам. инв.№

ТП 901-4-67.83-КЖ

Привязан:

Инв. №

Нач.отд.	Шейко		
Н.контр.	Постников		
Рук.гр.	Усилова		
Бейлин	Зенорал		
Составил	Зуйкарь		

Резервуары емкостью 2800-4600 м³

Днище ПДМ1. Ведомость расхода стали (окончание)

Стадия	Лист	Листов
Р	26	

Союзводоканалниипроект Харьковский Водоканалпроект

Копировал: Грязнова

Формат А3

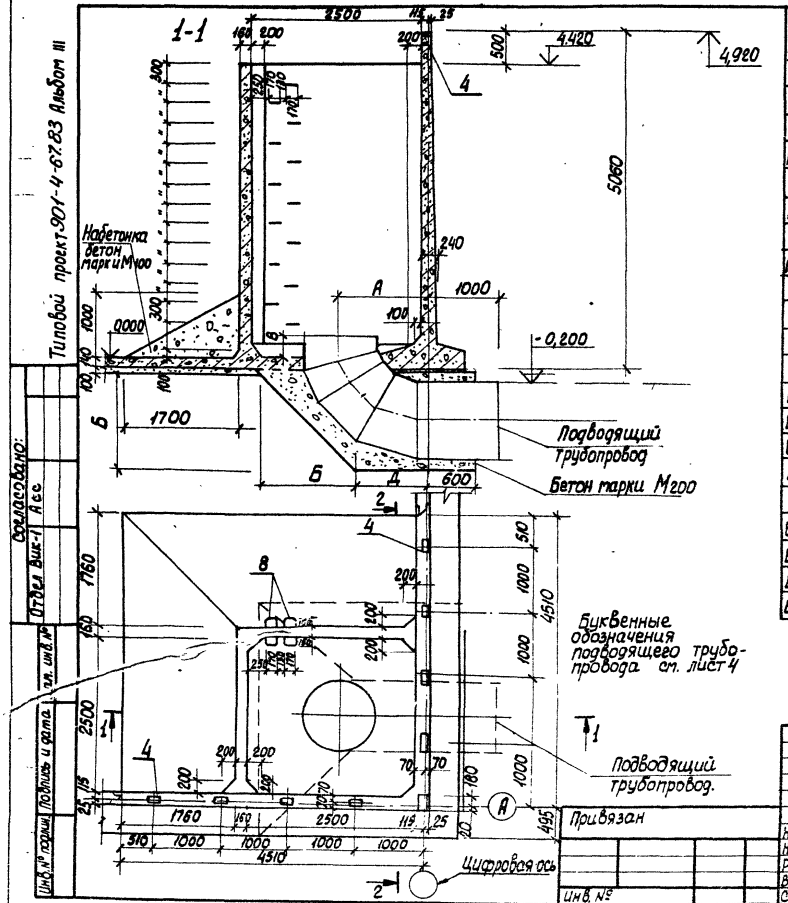

Формат	Зона	Поз.	Обозначение	Наименование	Кол.	Примечание
				Сборочные единицы		масса, кг
				Сетки арматурные		
А4		1	901-4-69.83-КЖИ-10.020-02	С34	6	
		2	-03	С35	2	
А4		3	-10.010	С31	4	
				Изделие закладное		
А4		4	-06.060-	МН21	9	
				Детали		
				Ф16А III ГОСТ 5781-82		
Б4		5		l=1700	80	2,68
Б4		6*		l=9380	4	14,8
Б4		7*		l=9240	3	14,6
Б4		8*		l=770	23	1,22
				Ф12А III ГОСТ 5781-82		
Б4		9*		$l_{ср}$=910	18	0,8
Б4		10*		l=4720	6	4,2
Б4		11*		l=4770	8	4,23
Б4		12*		l=1500	25	1,33

*Поз. 6-12 см. ведомость деталей лист 28

Привязан

Инв. №

Нач. отд.	Шейко	
Н. контр.	Постников	
Рук. груп.	Мазалова	
Вед. инж.	Однорал.	
Ст. тех.	Пушкарь	

ТП 901-4-67.83-КЖ

Резервуары емкостью 2800-4600 м³

Стадия	Лист	Листов
Р	27	

Камера приемная КМ, общие виды и схемы армирования (начало)

Союзводоканалниипроект Харьковский Водоканалпроект

Копир. Кулешова

Формат А3

Альбом III

Типовой проект 901-4-67.83

Инв. № подл. | Подпись и дата | Взам. инв. №

2-2

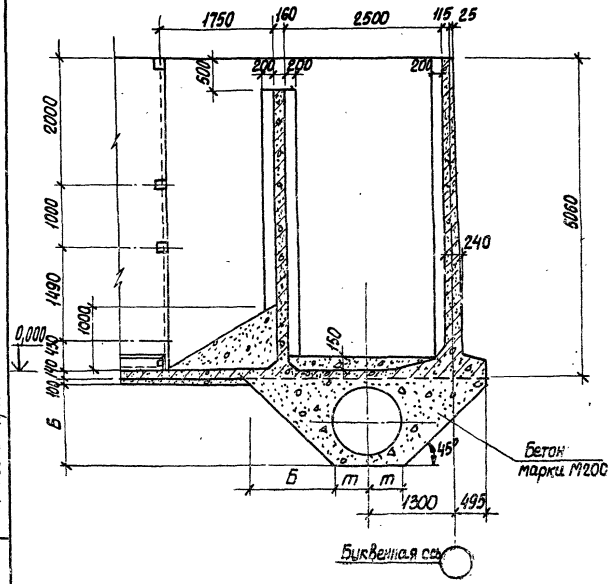

В месте прохода труб стержни сеток, пересекающие трубы, вырезать и их концы приварить к трубам, а стержни, попадающие на края труб, отогнуть.

Спецификация к камере КМ

Формат	Зона	Поз.	Обозначение	Наименование	Кол	Примечание
				ф12 AIII ГОСТ 5781-82		масса, кг
Б4		9*		ℓ = 660	25	0,76
Б4		14*		ℓ ср=815	75	0,72
				ф6 AI ГОСТ 5781-82		
Б4		15		ℓ = 2600	8	0,58
Б4		18		ℓ = 500	56	0,11
				ф8 AI ГОСТ 5781-82		
Б4		17		ℓ = 2750	4	1,1
				Материалы		
				Бетон марки М200, W8 ☐	13,2	м³
				Бетон марки М200 (обетонирование		см. лист
				Бетон марки М100 (набетонка)	6,9	м³

Поз. 13; 14 см. ведомость деталей

Ведомость деталей

Поз.	Эскиз	Поз.	Эскиз
8	4590; 4690	12	150; 4570
9	4620; 4620	13	150; 4620
10	300; 1701; 300	14	650; 650
11	120; 540; 800; 120	15	100; 660; 100; 45°
		16	45°; 100; 550-650; 100

Привязан			ТП 901-4-67.83-КМ			
Инв. №	Нач. отд.	Шейко	Резервуары емкостью 2800 - 4600 м³	Стадия	Лист	Листов
	Н. контр.	Почтников		Р	28	
	Рук. гр.	Мазалова	Камера приемная КМ. Общий вид, схемы армирования (продолжение)	Союзводоканалпроект Харьковский Водоканалпроект		
	Вед. инж.	Однорал				
	Ст. тех.	Пушкарь				

Констр. Кулешова

Формат А3

Альбом III

Типовой проект 901-4-67.83

Инв. № подл. | Подпись и дата | Взам. инв. №

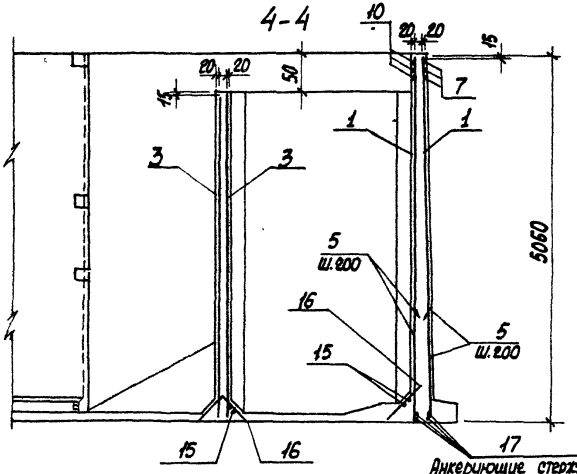

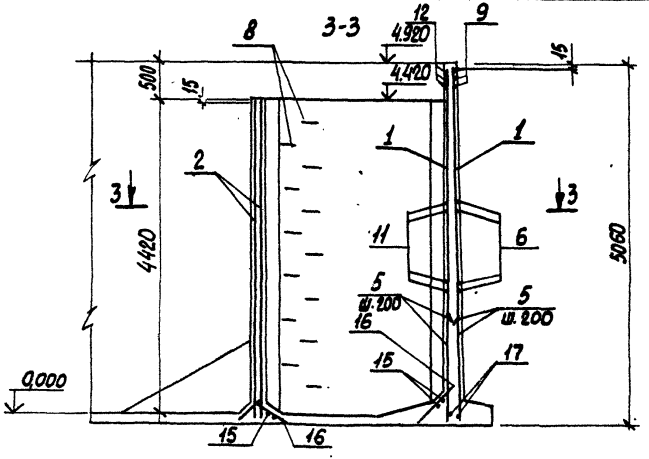

Анкерующие стержни приварить в каждом пересечении с поз. 5 и 1

Ведомость расхода стали на элемент, кг

Марка элемента	Изделия арматурные										Изделия закладные					Общий расход
	Арматура класса									Всего	Арматура класса		Прокат марки		Всего	
	A-III						A-I				A-III		ВСт3 КП-1			
	ГОСТ 5781-82										ГОСТ 5781-82		ГОСТ 103-76			
	ф16	ф14	ф12	ф10		Итого	ф8	ф6	Итого		ф14	Итого	200×8	Итого		
Км	464,0	299,7	404,2	486,2		1654,2	4,4	7,7	12,1	1666,3	8,7	8,7	14,7	14,7	23,4	1689,7

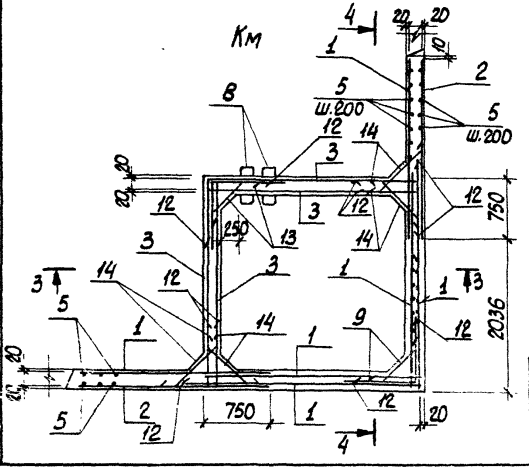

Защитный слой бетона для горизонтальной арматуры – 20мм

					ТП 901-4-67.83-КЖ	
Привязан						
				Нач. отд	Шейко	
				Н. контр.	Постников	
				Рук. гр.	Назарова	
				Вед. инж.	Однорал	
Инв. №				Ст. тех.	Лушкарь	

Резервуары емкостью 2800-4600 м³

Камера приемная КМ. Общие виды и схемы армирования (окончание)

Стадия	Лист	Листов
Р	29	

Союзводоканалпроект Харьковский Водоканалпроект

Копир. Кулешова

Формат А3

Альбом III

Типовой проект 901-4-67.83

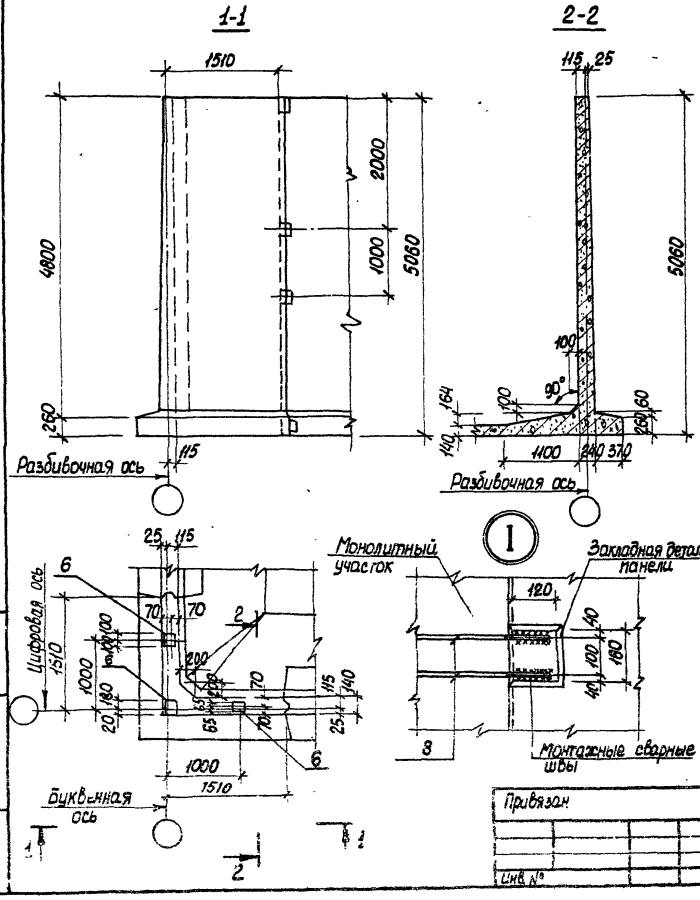

Спецификация к монолитному углу Ум 1 (начало)

Формат	Зона	Поз.	Обозначение	Наименование	Кол.	Примечание
				Сборочные единицы		
				Каркасы плоские		
А4		1	901-4-69.83-КЖИ-09.020 - 02	Кр 34	1	
		2	- 03	Кр 35	1	
				Сетки арматурные		
А4		3	-10.020	С 32	2	
		4	-01	С 33	2	
		5	ГОСТ 8478-81	С $\frac{5Вр I-100}{5Вр I-100}$ 1040×1040 $\frac{50\ ГОСТ}{20\ 8478-81}$	2	
А4		6	901-4-69.83-КЖИ-06.060	Изделие закладное МН21	3	
				Детали		
				Ф16А III ГОСТ 5781-81		
Б4		7*		l=3260	3	5,15кг
Б4		8*		l=3380	4	5,34кг
Б4		9*		l=1700	16	2,69кг
Б4		10		l=1700	16	2,69кг

* Поз. 7-9 см. Ведомость деталей лист 32

Размеры сварных швов и деталь сварки см. лист 42

Привязан				ТП 901-4-67.83-КЖ		
				Резервуары емкостью 2800-4600 м³	Стадия: Р	Лист: 30	Листов:
				Угол монолитный Ум 1. Общий вид. Схема армирования (начало)	Союзводоканалпроект Харьковский Водоканалпроект	
Инв. №						
				Нач. отд. Шейко		
				Н. контр. Постников		
				Рук. груп. Мазалова		
				Вед. инж. Однорал		
				Ст. тех. Пушкарь		

Взам. инв. №

Подпись и дата

Инв. № подл.

Копир. Кулешова

Формат А3

Альбом III

Типовой проект 901-4-67.83

Инв. № подл. | Подпись и дата | Взам. инв. №

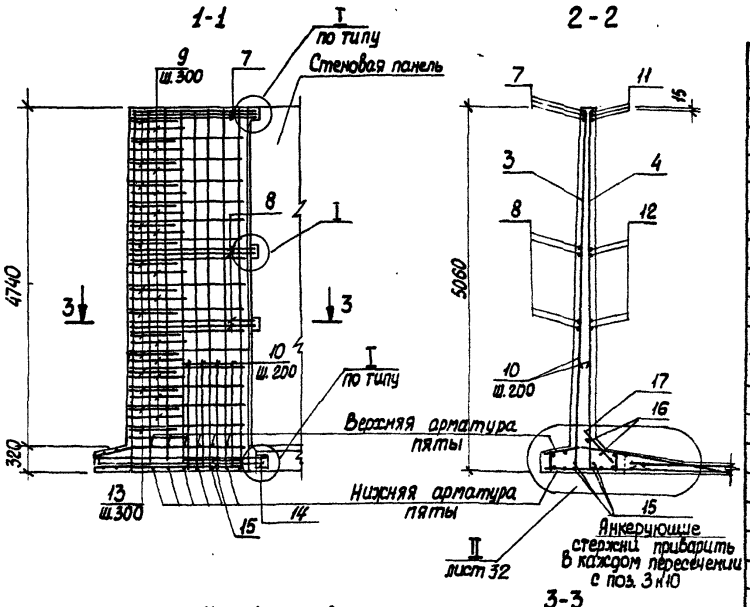

Ум 1 (армирование)

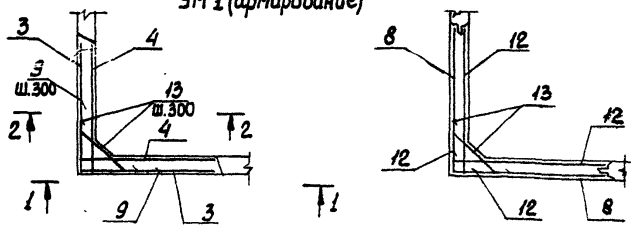

1. Защитный слой бетона для горизонтальной арматуры-20мм
2. Поверхности монолитного бетона торкретировать в два слоя с внутренней стороны сооружения толщиной 15мм для резервуаров хозпитьевого водоснабжения для резервуаров производственного водоснабжения выполнить затирку цементным раствором толщиной 5мм
3. Стержни поз. 13 приварить к стержням поз. 3; 8. остальные соединения вязаные

Привязан

Инв. №

Спецификация к монолитному углу Ум1 (окончание)

Формат	Зона	Поз.	Обозначение	Наименование	Кол.	Примечание
				ф12А III ГОСТ 5781-82		
Б.4		11*		ℓ = 1740	3	1,55кг
Б.4		12*		ℓ = 1790	12	1,59кг
Б.4		13*		ℓср = 910	18	0,81кг
Б.4		14*		ℓ = 4300	2	3,82кг
Б.4		15		ф8А I ГОСТ 5781-82		
				ℓ = 750	8	0,61кг
				ф6А I ГОСТ 5781-82		
Б.4		16		ℓ = 1360	4	0,3кг
Б.4		17		ℓ = 500	12	0,11кг
				ф 14А III ГОСТ 5781-82		
Б.4		18*		ℓ = 2230	10	2,7кг
				ф 20А III ГОСТ 5781-82		
Б.4		19		ℓ = 1120	10	2,77кг
Б.4		20		ф8А I ГОСТ 5781-82	100кг	3,95кг
				Материалы		
				Бетон марки М200, В6, Рз	3,8	м³

* Поз. 11-14, 18 см. ведомость деталей лист 32

Нач. отд.	Шейко		
Н. контр.	Постников		
Рук. гр.	Мазалова		
Вед. инж.	Однорал		
Ст. тех.	Пушкарь		

ТП 901-4-67.83-КЖ

Резервуары емкостью 2800-4600 м³

Угол монолитный Ум 1. Общий вид. Схема армирования (продолжение)

Стадия	Лист	Листов
Р	31	

Союзводоканалнипроект Харьковский Водоканалпроект

Копир. Кувшова

Формат А3

Альбом III

Типовой проект 901-4-67.83

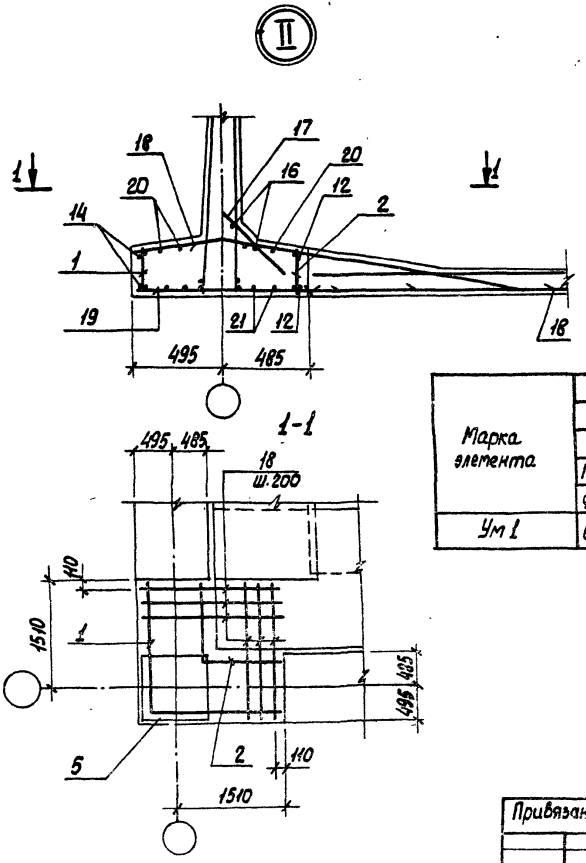

Ведомость деталей

Поз.	Эскиз
7	1640 | 1640
8	1680 | 1680
9	850 | 850
11	150 | 1590

Поз.	Эскиз
12	150 | 1640
13	120 \ 540–800 / 120
14	2150 | 2150
18	90 / 480 / 375 / 1650 / 100 / 300

Ведомость расхода стали на элемент, кг

Марка элемента	Изделия арматурные															Изделия закладные						Общий расход
	Арматура класса														Всего	Арматура класса		Прокат марки			Всего	
	Вр I			А-I				А-III								А-III		Вст 3 кп-1				
	ГОСТ 6727-80			ГОСТ 5781-82				ГОСТ 5781-82								ГОСТ 5781-82		ГОСТ 103-76				
	ф5		Итого	ф6	ф8	ф10	Итого	ф10	ф12	ф14	ф16	ф20		Итого		ф14	Итого	-200×8		Итого		
Ум 1	6,6		6,6	2,5	14,4		16,9	93	82,7	27	199,2	42		443,9	467,4	2,9	2,9	4,9		4,9	7,8	475,2

ТП 901-4-67.83-КЖ

Привязан

Инв. №

Нач. отд.	Шейко	
Н. контр.	Постников	
Рук. гр.	Мазалова	
Вед. инж.	Однорал	
Ст. тех.	Пушкарь	

Резервуары емкостью 2800 – 4600 м³

Стадия	Лист	Листов
Р	32	

Угол монолитный Ум 1. Общий вид Схема армирования (окончание)

Союзводоканалниипроект Харьковский Водоканалпроект

Инв. № подл. | Подпись и дата | Взам. инв. №

Копир. Куленова

Формат А3

Альбом III

Типовой проект 901-4-67.83

Инв.№ подл. | Подпись и дата | Взам.инв.№

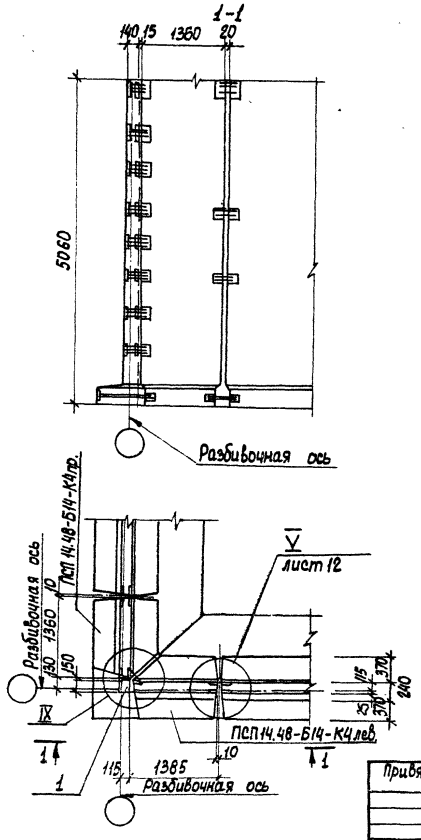

Спецификация к узлу IX

Формат	Зона	Поз.	Обозначение	Наименование	Кол.	Примечание
				Сборочные единицы		Масса кг
А4		1	901-4-69.83 - КЖИ-06.070	Изделие закладное МН22	1	1,9
				Детали		
Б4		2		полоса Ш-Б-2 40×6 ГОСТ 103-76 Ст3кп-1 ГОСТ 6422-76		
				ℓ=300	9	0,56
				⌀8 AI ГОСТ 5781-82		
Б4		3		ℓ=4700	3	1,85
Б4		4		ℓ=300	16	0,12
Б4		5		ℓ=5010	4	1,98
				⌀16 AIII ГОСТ 5781-82		
Б4		6*		ℓср=660	16	1,0
Б4		7*		ℓср.430	32	0,68
				⌀12 AIII ГОСТ 5781-82		
Б4		8*		ℓ= 1550	2	1,38

*Поз. 6-8 см. ведомость деталей лист 34

Привязан

Инв.№

Нач.отд.	Шейко	
Н.контр.	Плотников	
Рук.груп.	Мазалова	
Вед.инж.	Обнорал	
Ст.тех.	Пушкарь	

ТП 901-4-67.83-КЖ

Резервуары емкостью 2800-4600 м³

Стадия Р | Лист 33 | Листов

Узловая зона. Тонкостенный угол. Узел IX (начало)

Союзводоканалниипроект Харьковский Водоканалпроект

Копир. Кульшова

Формат А3

Типовой проект 901-4-67.83 Альбом III

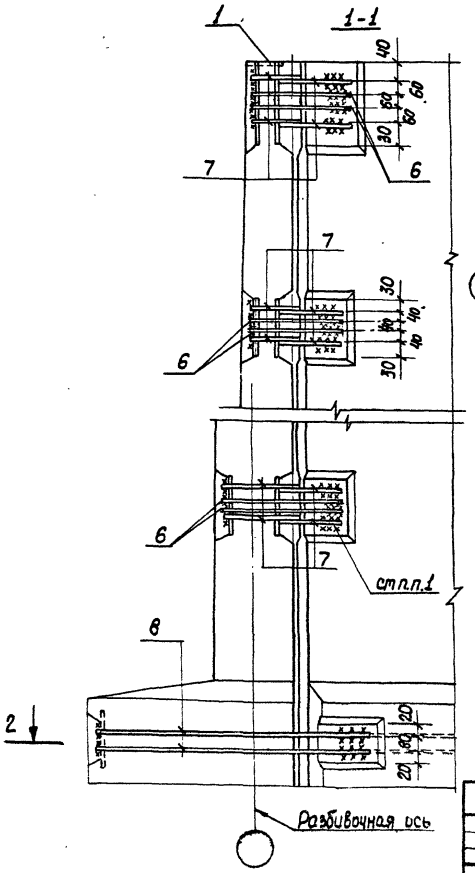

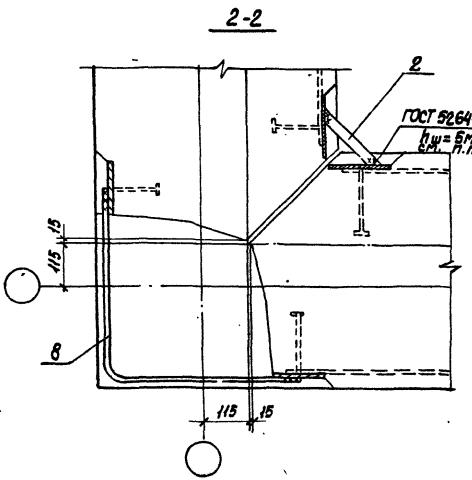

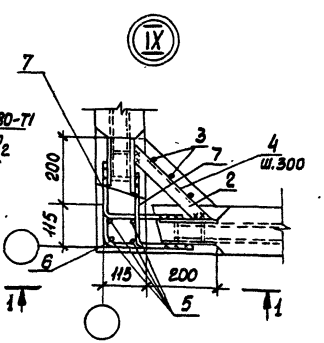

Ведомость деталей

Поз.	Эскиз
6	280-380 / 230-380
7	220-300 / 160
8	775 / 775

1. Размеры сварных швов и деталь сварки см. лист 42.
2. Сварку выполнять электродами Э42; Э46; Э42А; Э46А по ГОСТ 9467-75

Привязан				ТП 901-4-67.83-КЖ	
		Нач. отд.	Шейко	Резервуары ёмкостью 2800-4600 м³	Стадия: Р; Лист: 34; Листов:
		Н. контр.	Постников		
		Рук. груп.	Мазалова	Условая зона. Полносборный угол. Узел IX (окончание)	Союзводоканалпроект Харьковский Водоканалпроект
		Вед. инж.	Однорал.		
Инв. №		Ст. тех.	Пушкарь		

Инв. № под. | Подпись и дата | Взам. инв. №

Копир. Кулешова

Формат А3

Альбом III

Типовой проект 901-4-67.83

Инв. № подл. | Подпись и дата | Взам. инв. №

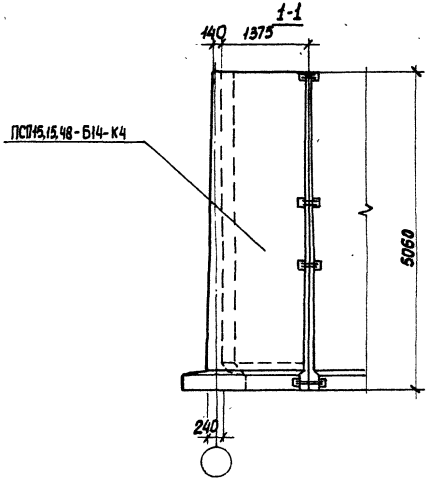

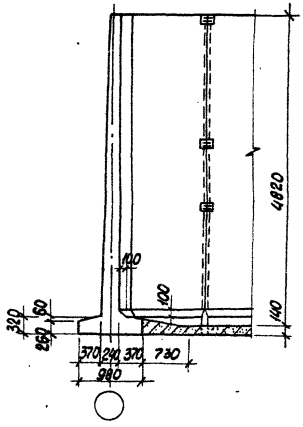

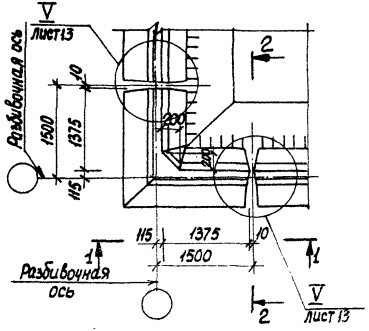

Привязан				ТП 901-4-67.83-КЖ	
		Нач. отд	Шейко	Резервуары вертикальные стальные емкостью 2800-4600 м³	Стадия: Р; Лист: 35; Листов:
		Н. контр	Постников		
		Рук. груп	Газалова	Угловая зона. Угловой блок	Союзводоканалнипроект Харьковский Водоканалпроект
		Вед. инж.	Однорал		
Инв. №		Ст. тех.	Пушкарь		

Копир. Кулешова

Формат А3

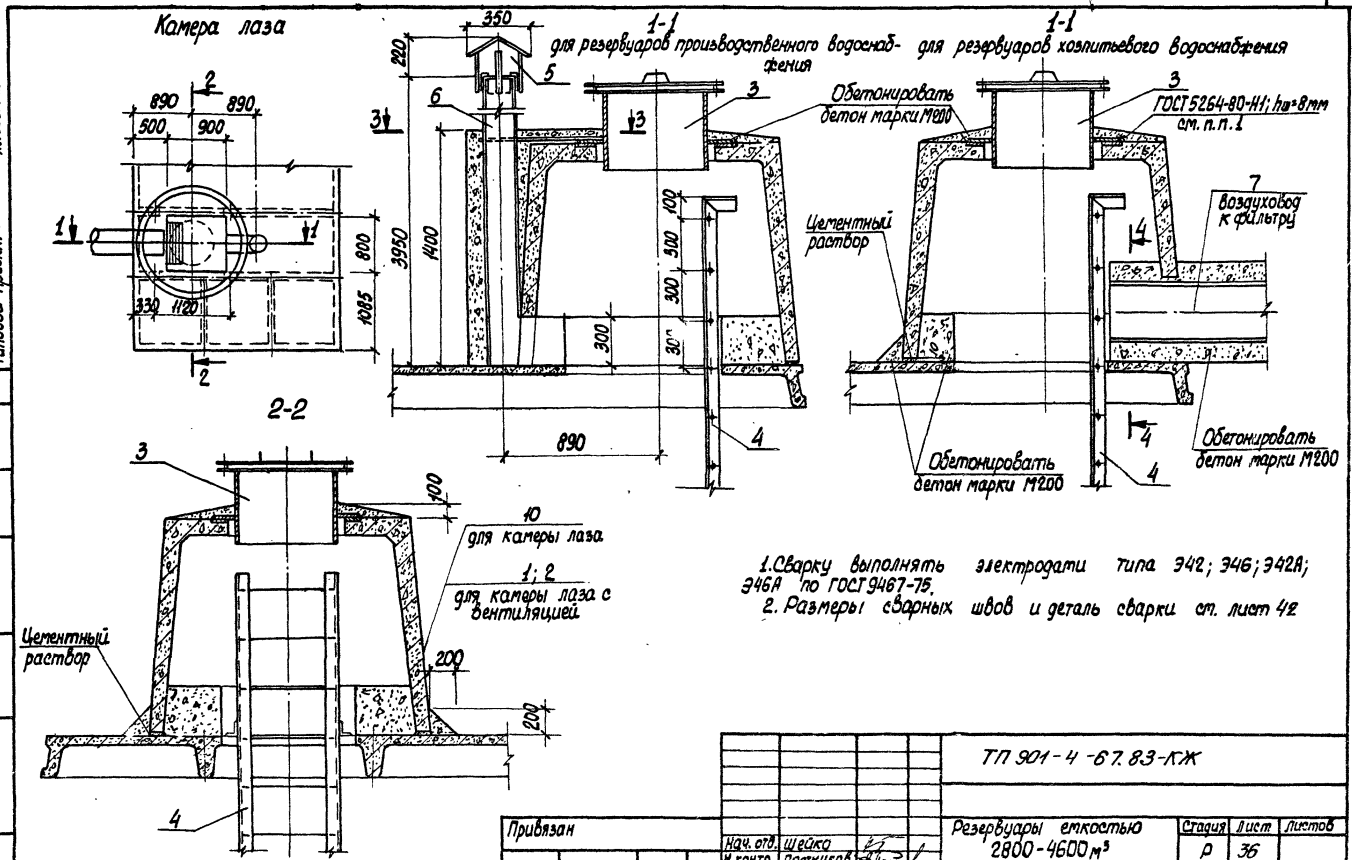

1. Сварку выполнять электродати типа Э42; Э46; Э42А; Э46А по ГОСТ 9467-75.
2. Размеры сварных швов и деталь сварки см. лист 42

Типовой проект 901-4-67.83 Альбом III

Согласовано:
Отдел ВиК-1 Ясс
ОВ Соколовская

Инв. № подл.	Подпись и дата	Взам. инв. №

Привязан				ТП 901-4-67.83-КЖ		
		Нач. отд.	Шейко	Резервуары емкостью 2800-4600 м³	Стадия	Лист	Листов
		Н. контр.	Постников		Р	36	
		Рук. гр.	Мазалова	Камера лаза с вентиляцией (начало)	Союзводоканалниипроект Харьковский Водоканалпроект		
		Вед. инж.	Однорал				
Инв. №		Ст. тех.	Пушкарь				

Копир. Кулешова

Формат А3

Типовой проект 901-4-67.83 Альбом III

Согласовано:

Отдел ВиК-1 Ясс

Инв. № подл. | Подпись и дата | Взамен инв. №

Схема установки лестницы

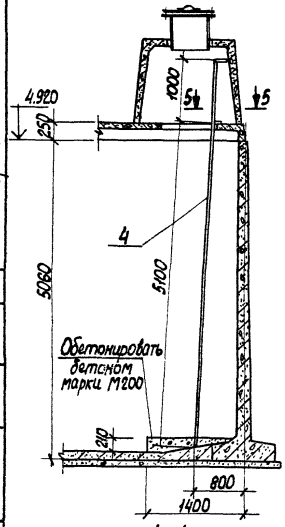

5-5

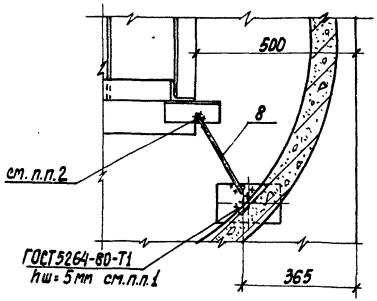

3-3

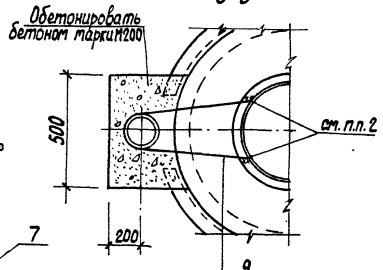

4-4

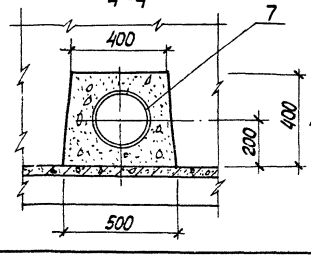

В графе „в" спецификации элементов приведены данные для резервуаров хозпитьевого водоснабжения; в графе „г" - для резервуаров систем производственного водоснабжения.

Спецификация к камерам лаза

Поз.	Обозначение	Наименование	Кол. на чел. в	Кол. на чел. г	Масса ед., кг	Примеч.
		Камера лаза с вентиляцией				
1	-КЖИ-04.000	Колпак лаза КЛа		1	1625	
2	-04.000	КЛв	1		1625	
3	4.901-18	Люк-лаз герметический d_y=600	1	1	178	
4	-КЖИ-08.000	Лестница СГ8а	1	1	115	
5	1.492-32	Зонт круглый		1	2,0	
6	ГОСТ 1839-80	БНТ200 ГОСТ1839-80 ℓ=3250		1	52	
7		Труба 219×8 ГОСТ10704-76* ℓ=2200 Д ГОСТ10705-80	1		102,6	Во объемах не учитывается
8		ф18А I ГОСТ 5781-82 ℓ=250	2	2	0,5	
9		ф8А I ГОСТ 5781-82 ℓ=1500			0,6	
		Бетон марки М200	0,7	0,7		м³
		Камера лаза				
10	3.900-3.15.07.00000	Колпак лаза КЛ	1	1	1625	
3	4.901-18	Люк-лаз герметический d_y=600	1	1	178	
4	-КЖИ-08.000	Лестница СГ8а	1	1	115	
8		ф18А I ГОСТ 5781-82 ℓ=250	2	2	0,5	
		Бетон марки М200	0,4	0,4		м³

ТП 901-4-67.83-КЖ

Нач. отд.	Шейко		Резервуары емкостью 2800-4600 м³	Стадия	Лист	Листов
Н. контр.	Постников			Р	37	
Рук. груп.	Мазалова		Камера лаза с вентиляцией (окончание)	Союзводоканалниипроект Харьковский Водоканалпроект		
Вед. инж.	Однорал					
Ст. тех.	Пушкарь					

Привязан

Инв. №

Копир. Кулешова

Формат А3

Типовой проект 901-4-67.83 Альбом III

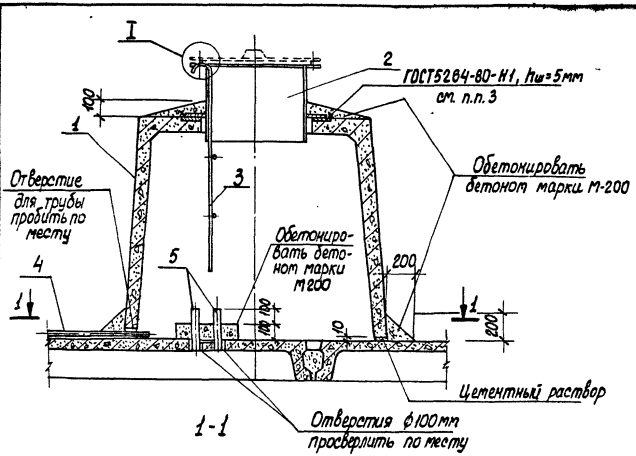

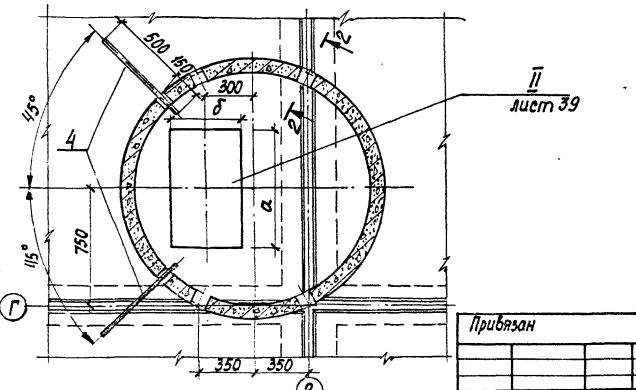

Спецификация к камере приборов контроля уровня воды

Поз.	Обозначение	Наименование	Кол. шт. в	Кол. шт. г	Масса ед., кг	Примеч.
1	901-4-69.83-КЖИ-04.000	Колпак люка КЛ6	1	1	1625	
2	4.901-18	Люк-лаз герметический dу=600	1	1	178	
3	901-4-69.83-КЖИ-13.000	Лестница съемная	1	1	3,7	
4	ГОСТ 3262-75*	Труба 50×3,5 ГОСТ 3262-75* ℓ=650	□	□	2,8	
5	ГОСТ 3262-75*	Труба 80×4 ГОСТ 3262-75* ℓ=250	□	□	2,5	
		ф10 А III ГОСТ 5781-82				
6		ℓ=250	3	3	0,154	
		Бетон марки М200	0,2	0,2		м³

1. В графе „в" спецификации элементов приведены данные для резервуаров хозпитьевого водоснабжения, в графе „г" - для резервуаров систем производственного водоснабжения.
2. На чертеже указано рабочее положение съемной лестницы поз. 3. Перед закрытием люка лестница устанавливается внутри камеры.
3. Сварку производить электродами Э42; Э46; Э42А; Э46А по ГОСТ 9467-75.
4. Размеры сварных швов и деталь сварки см. лист 42

Согласовано:

Инв. № подл. | Подпись и дата | Взам. инв. № | Инв. № дубл. | Подпись и дата

Привязан

Инв. №

Нач. отд.	Шейко	
Н. контр.	Постникова	
Рук. гр.	Мазалова	
Вед. инж.	Однорал	
Ст. тех.	Пищарь	

ТП 901-4-67.83-КЖ

Резервуары емкостью 2800-4600 м³

Камера приборов контроля уровня воды (начало)

Стадия	Лист	Листов
Р	39	

Союзводоканалпроект Харьковский Водоканалпроект

Копир. Кулишова

Формат А3

Типовой проект 901-4-67.83 Альбом III

Согласовано

Отдел ЭА | Борчан

Инв. № подл. | Подпись и дата | Взам. инв. №

Схема установки анкерных стержней в покрытии

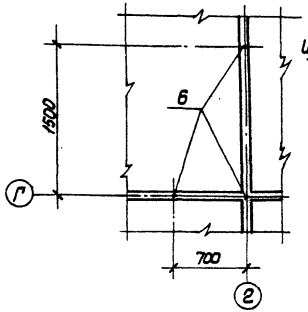

2-2

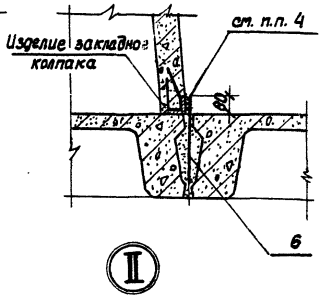

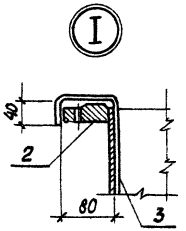

Исп. для узла „II"	а	б
1	550	300
2	800	300
3	750	300
4	750	450
5	750	450
6	750	450

Расположение и количество труб поз. 5 (ст. узел „II") и патрубков поз. 4 принимается в соответствии с принятым типом оборудования

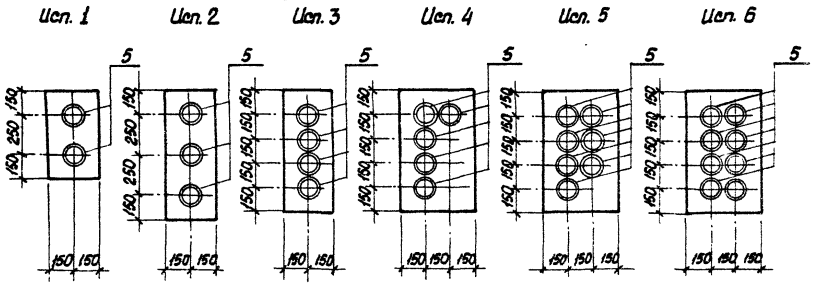

Привязан		Нач. отд.	Шейко		ТП901-4-67.83-КЖ		
		Н. контр.	Постников		Резервуары емкостью 2800-4600 м³	Стадия	Лист	Листов
		Рук. груп.	Мазалова			Р	39	
		Вед. инж.	Однорал		Камера приборов контроля уровня воды (окончание)	Союзводоканалниипроект Харьковский Водоканалпроект		
		Ст. техн.	Пушкарь					
Инв. №								

Копир. Ку[illegible]

Формат А3

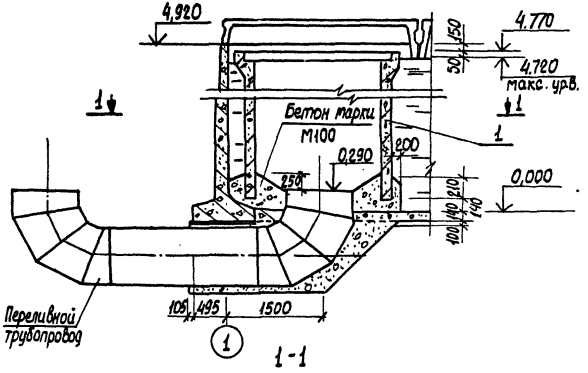

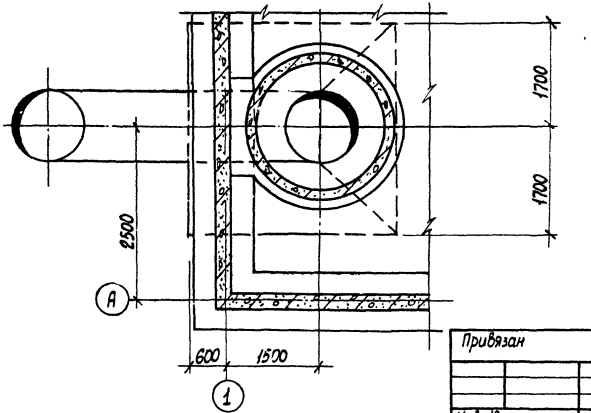

Поз.	Обозначение	Наименование	Кол.	Масса ед., кг	Примечание
1	ГОСТ 6482.0-79	РТ20.45	1	10600	
		Бетон марки М100 (наветонка)	1,3		м³

Поз. 1 установить до монтажа плит покрытия

Типовой проект 901-4-67.83

Инв. № подл. | Подпись и дата | Взам. инв. №

Привязан

Инв. №

Нач. отд.	Шейко	
Н. контр.	Постников	
Рук. гр.	Мазалова	
Вед. инж.	Однорал	
Инженер	Новгородцева	

ТП 901-4-67.83-КЖ

Резервуары емкостью 2800-4600 м³

Катера переливная КПр

Стадия	Лист	Листов
Р	40	

Союзводоканалниипроект Харьковский водоканалпроект

Копир. Кулешова

Формат А3

Альбом III

Типовой проект 901-4-67.83

Детали изоляции покрытия

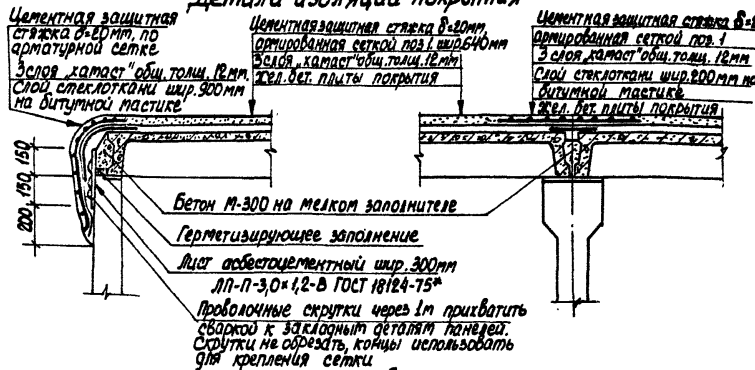

Поз.	Обозначение	Наименование	Кол.	Масса ед., кг	Примеч.
		Детали			
1	ГОСТ 8478-78	С $\frac{5Вр1-100}{5Вр1-100}$-1280×L $\frac{50}{40}$ ГОСТ 8478-78	$\frac{168}{39}$	1п.м / 3,71	на рис. 24 на 1 секцию
	ГОСТ 18124-75*	Лист асбестоцементный ЛП-П-3,0×1,2-В	$\frac{12}{1}$	шт	
	ТУ6-11-118-69	Стеклоткань Т-12-41	$\frac{142}{7}$	м²	

* Для получения сетки шириной 640мм сетку с $\frac{5Вр1-100}{5Вр1-100}$-1280×L $\frac{50}{40}$ разрезать

1. Материал герметизирующего заполнения: герметики типа УМС-50, бутепрол 2м или другие герметики с аналогичными свойствами, или битумно-резиновые, битумно-полимерные мастики.
2. Для гидроизоляции наружной поверхности резервуара применяется штукатурка холодной асфальтовой мастикой-„хамаст".
3. Ограждение из асбестоцементных листов по периметру покрытия устраивается после подготовки изолируемой поверхности непосредственно перед укладкой герметика.
4. Для армирования штукатурной асфальтовой гидроизоляции в местах стыков стеновых панелей применять стеклоткань Т-12-41 (ТУ6-11-118-69) шириной 650мм.
5. Для резервуаров в системах промышленного водоснабжения решение гидроизоляции упрощено. На площадках с подпором и без подпора грунтовых вод изоляция стен обеспечивается применением плотного бетона марки по водонепроницаемости В6, на покрытии - двухслойная изоляция из мастики „хамаст".
6. Гидроизоляция стен выполняется после испытаний резервуара.

Изоляция стен и днища

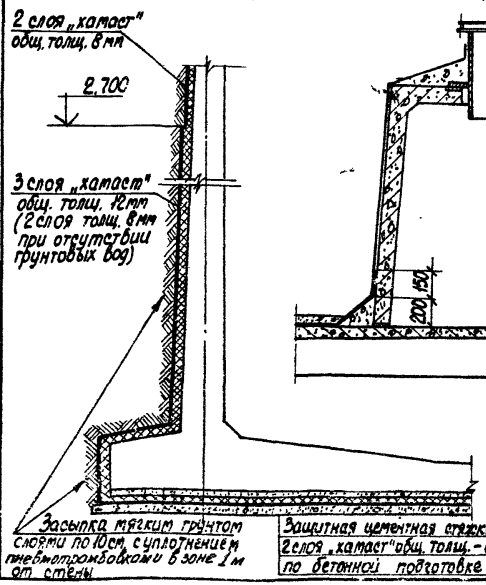

Деталь изоляции камеры лаза и камеры приборов

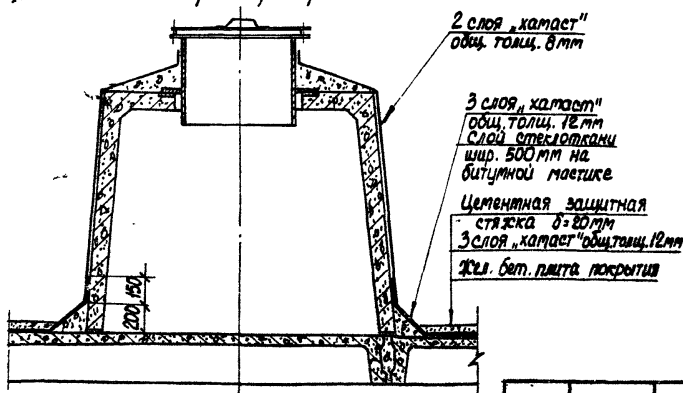

Привязан

Инв. №

Нач. отд.	Шейко	
Н. контр.	Постников	
Рук. гр.	Мазалова	
Вед. инж.	Однорал	
Инженер	Махоткина	

ТП 901-4-67.83-КЖ

Резервуары емкостью 2800-4600м³

Детали гидроизоляции

Стадия	Лист	Листов
Р	41	

Союзводоканалниипроект Харьковский Водоканалпроект

Инв. № подл. | Подпись и дата | Взам. инв. №

Копир. Кулешова

Формат А3

Альбом III

Типовой проект 901-4-67.83

Сварные соединения арматурных стержней к закладным деталям

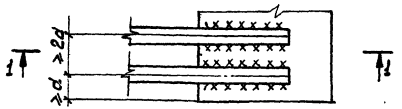

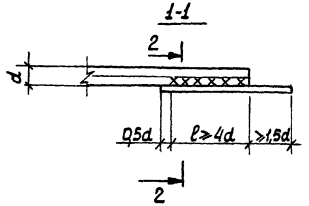

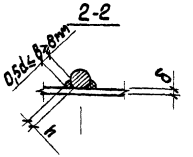

Сварные соединения арматурных стержней между собой

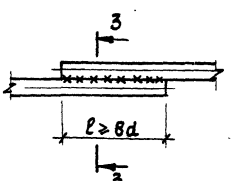

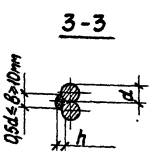

h - высота сварного шва (0,25d≤h≥4мм);
в - ширина сварного шва;
[illegible] ного шва;
d - диаметр стыкуемых стержней;
δ - толщина закладных деталей ($\frac{\delta}{d} > 0,3$)

1. Сварные швы всех видов должны обеспечивать равнопрочное соединение стыкуемых элементов.

2. Сварку следует выполнять в соответствии с „Указаниями по сварке соединений арматуры закладных деталей железобетонных конструкций" СН 393-78.

3. Соединение стержней арматуры между собой выполняется ручной дуговой сваркой внахлестку односторонними фланговыми швами.

4. Соединение стержней арматуры с закладными деталями панелей выполняется ручной дуговой сваркой внахлестку двухсторонними фланговыми швами.

5. При сварке стержней разного диаметра длина, высота и ширина сварных швов назначаются по меньшему из диаметров.

6. Для сварных соединений стержней арматуры с закладными деталями следует применять электроды по ГОСТ 9467-75:

для арматуры класса А-I - Э42, Э46, Э42А, Э46А;
для арматуры класса А-III - Э42А, Э46А, Э50А.

Привязан				ТП 901-4-67.83-КЖ			
		Нач. отд.	Шейко	Резервуары емкостью 2800-4600 м³	Стадия	Лист	Листов
		Н. контр.	Постников		Р	42	
		Рук. гр.	Мазалова	Детали соединения стержней арматуры сваркой	Союзводоканалниипроект Харьковский Водоканалпроект		
		Вед. инж.	Однорал				
Инв. №		Инжен.	Пишкарь				

Копировал Кулешова

Формат А3

Инв. № | Подпись и дата | Взам. инв. №

gost.e-ecolog.ru