ГОСКОМИТЕТ ПО ГРАЖДАНСКОМУ СТРОИТЕЛЬСТВУ И АРХИТЕКТУРЕ ПРИ ГОССТРОЕ СССР

ЦНИИЭП ЖИЛИЩА

СЕРИЯ 85

ЖИЛЫЕ ДОМА И БЛОК-СЕКЦИИ СО СТЕНАМИ ИЗ КИРПИЧА

УЗЛЫ АРХИТЕКТУРНО-СТРОИТЕЛЬНЫХ РЕШЕНИЙ

85-УАС.1-4

				Привязан	
Инв.№					

gost.e-ecolog.ru

Ведомость рабочих чертежей

Лист	Наименование	Страница
1	Общие данные	2
2	Порядовка стены по окнам, кирпич H = 65 мм	3
3	Порядовка стены по балконной двери, кирпич H = 65мм	4
4	Порядовка стены по окнам, кирпич H=88 мм	5
5	Порядовка стены по балконной двери, кирпич H = 88мм	6
6	Разрез I – I для блок-секций 85-04.86 и 85-07.86	7
7	Разрез I – I для блок-секций 85-08.86 и 85-09.86	8
8	Ведомость перемычек (начало)	9
9	Ведомость перемычек (продолжение)	10
10	Ведомость перемычек (окончание)	11
11	Развертки стен с вентиляционными каналами Р1...Р5	12
12	Детали вентиляционных шахт	13
13	Ограждения и завершения лоджий. Детали	14
14	Ограждения балконов. Детали	15
15	Детали крыш	16
16	Выход на крышу	17
17	Мусоропровод	18
18	Входы для блок-секций 85-04.86 и 85-07.86	19
19	Входы для блок-секций 85-08.86 и 85-09.86	20
20	Детали установки окон и балконных дверей (начало)	21
21	Детали установки окон и балконных дверей (окончание)	22
22	Шкафы и антресоли (начало)	23
23	Шкафы и антресоли (продолжение)	24
24	Шкафы и антресоли (продолжение)	25
25	Шкафы и антресоли (окончание)	26
26	Детали кладки	27
27	Детали вентиляционных шахт	28
28	Монтажные схемы перегородок	29
29	МРМ-1, фланец переходный, фланец дефлектора	30

1 Основной вариант, принятый в проекте, кладка из пустотелого глиняного кирпича с облицовкой наружных стен лицевым силикатным кирпичом.

2 Марки кирпича и раствора в таблице приведены для условий производства работ при положительной температуре. Указания по возведению каменных конструкций в зимних условиях приведены в разделе ОМП.1-2 л. 3.

3 В процессе кладки стен выполняются ниши для установки приборов отопления, отверстия и штрабы, указанные на кладочных планах и чертежах с отверстиями для пропуска инженерных коммуникаций, отверстия для вентканалов.

4 Глубину ниш для холодных шкафов под окнами в кухнях принимать 260мм, ширину ниш 920мм. В центре ниш предусмотреть вентиляционное отверстие 70×80(h) мм на высоте 250мм от пола. Глубина ниш для радиаторов 70мм.

5 В процессе кладки наружных стен выполняется установка металлических элементов ограждений лоджий, при кирпичном варианте ограждений выполняется кладка ограждений с армированием.

6 Работы по кладке стен выполнять в соответствии со СНиП III-17-78.

7 Технические указания распространяются на неизменяемые части блок-секции и все элементы блокировок.

8 При привязке проекта уточнить ссылочные документы, см. раздел ОМП 1-2 л.10

Таблица марок материалов стен

Материал	Этажи				
	1	2	3	4	5
Кирпич	100	75	75	75	75
Раствор	50	50	25	25	25

12 мая 1986

Н.контр.	Самойлов		06.86
Рук.маст	Эпедьбаум		06.86
Гл.инжм	Самойлов		06.86
ГАП	Масеева		06.86
ГИП	Цукерман		06.86
Рук.гр.	Алешина		06.86
Провер.	Алешина		06.86
Разраб	Цукерман		06.86

85-УАС.1-4

Общие данные

Стадия	Лист	Листов
Р	1	

ЦНИИЭПжилища

Т-47057

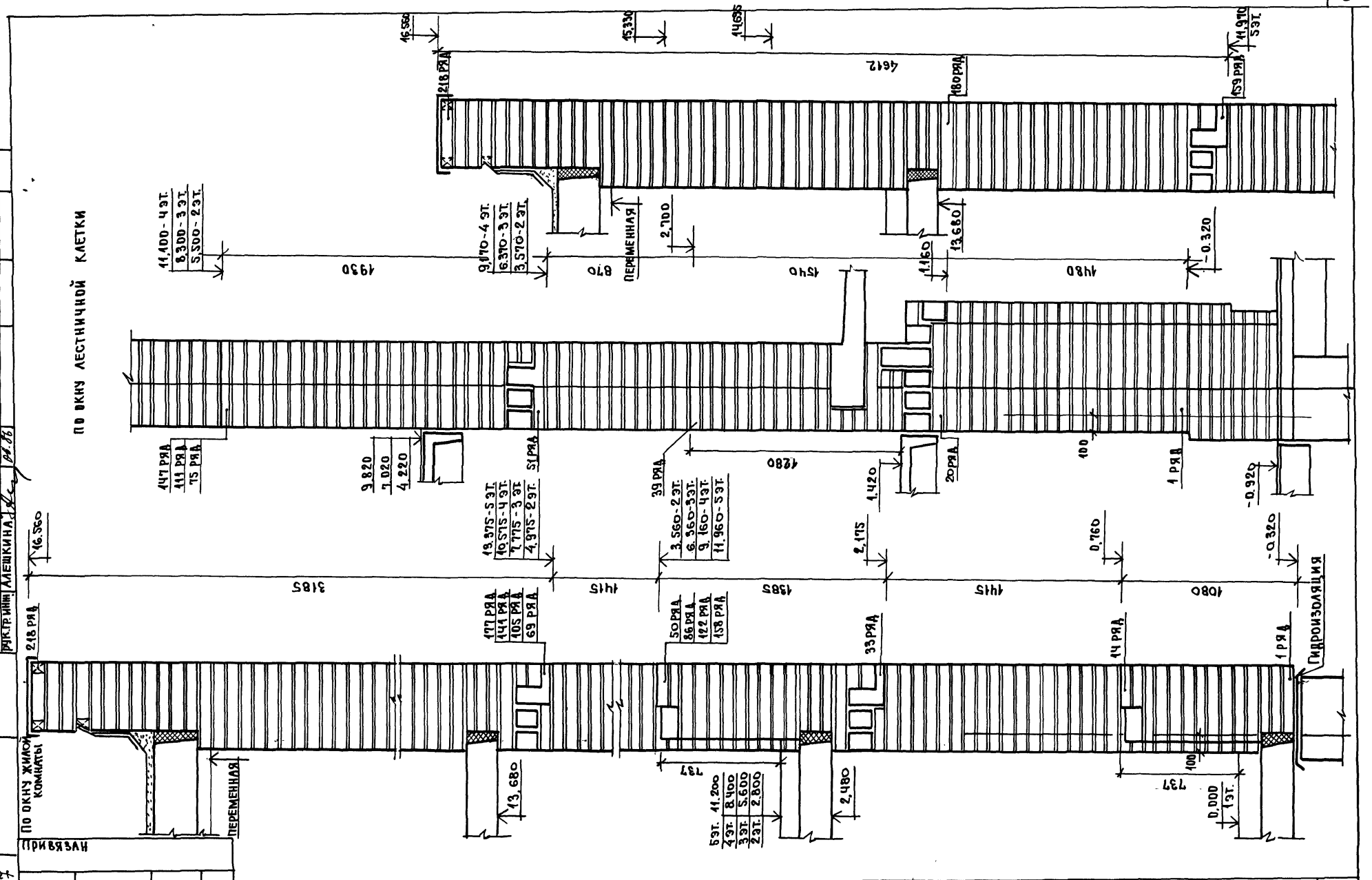

ИНВ. № ПОДЛ.	ПОДПИСЬ И ДАТА	ВЗАМ. ИНВ. №	РУК. М. 7	ЭПЕЛЬБАУМ		РАЗРАБОТ.	СОЛОВЬЕВА
Т-7057			ГЛ. ИНЖ. М.	САМОЙЛОВ			
			РУК. ГР. ИНЖ.	АЛЕШКИНА			

ПРИВЯЗАН

ИНВ. №

ЦНИИЭП жилища г. Москва

ГАП	МАСЕЕВА		06.86
ГИП	ЦУКЕРМАН		06.86
ПРОВЕРИЛ	МАСЕЕВА		06.86

ПОРЯДОВКА СТЕНЫ ПО ОКНАМ КИРПИЧ h=65мм

85 - УАС, 1-4

ЛИСТ 2

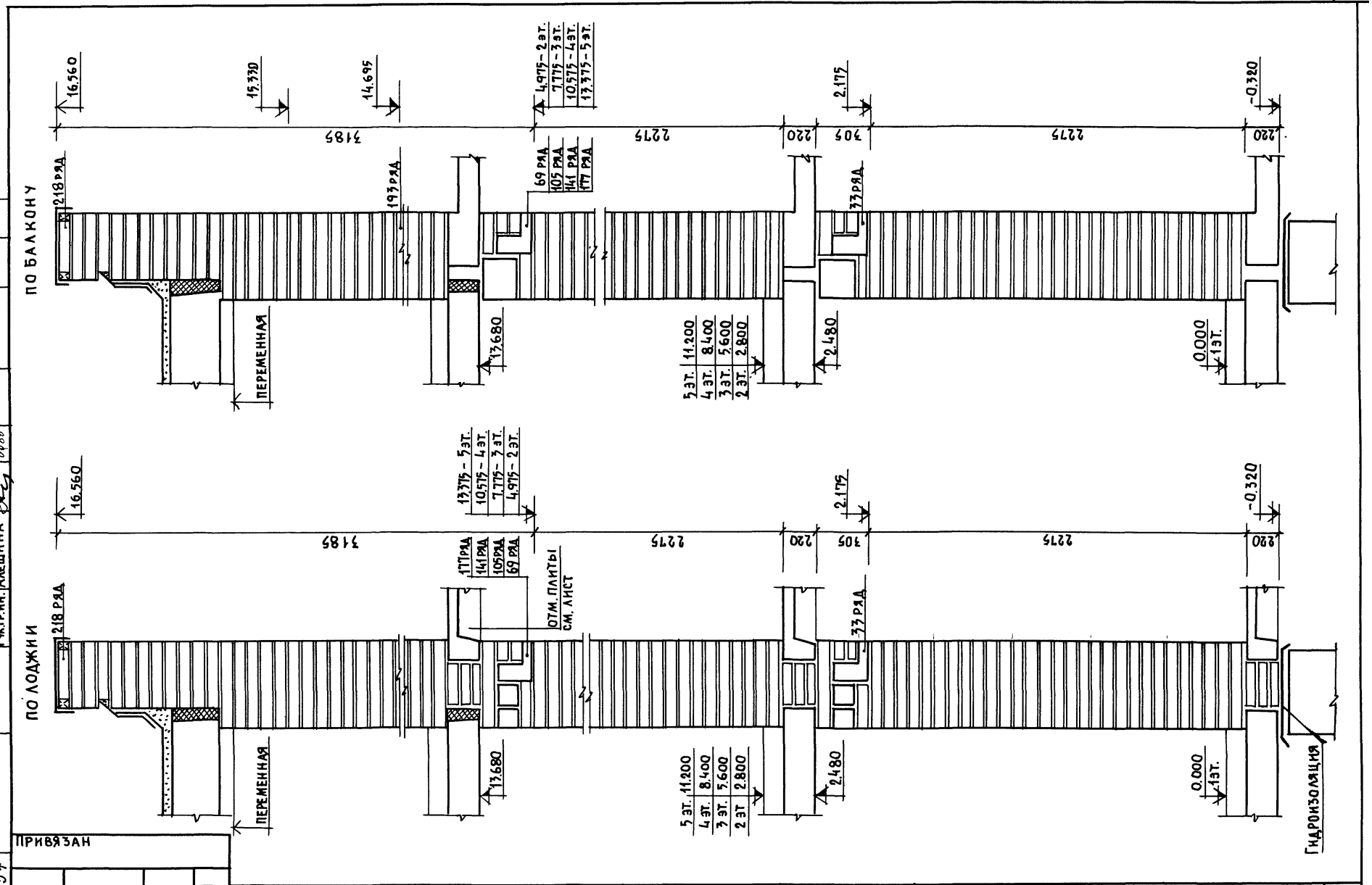

Инв. № подл.	Подпись и дата	Взам. инв. №	Рук. м. 7	Эпельбаум	06.86	Разработ.	Соловьева 06.86
Т-7057			Гл. инж. м.	Самойлов	06.86		
			Рук. гр. ин.	Алешина	06.86		

ПРИВЯЗАН

Инв. №

ЦНИИЭП жилища г. Москва

Гап	Масеева		06.86
Гип	Цукерман		06.86
Провер.	Масеева		06.86

Порядовка стены по балконной двери. Кирпич h = 65 мм.

85-УАС.1-4

Лист 3

Копировал: Формат А3

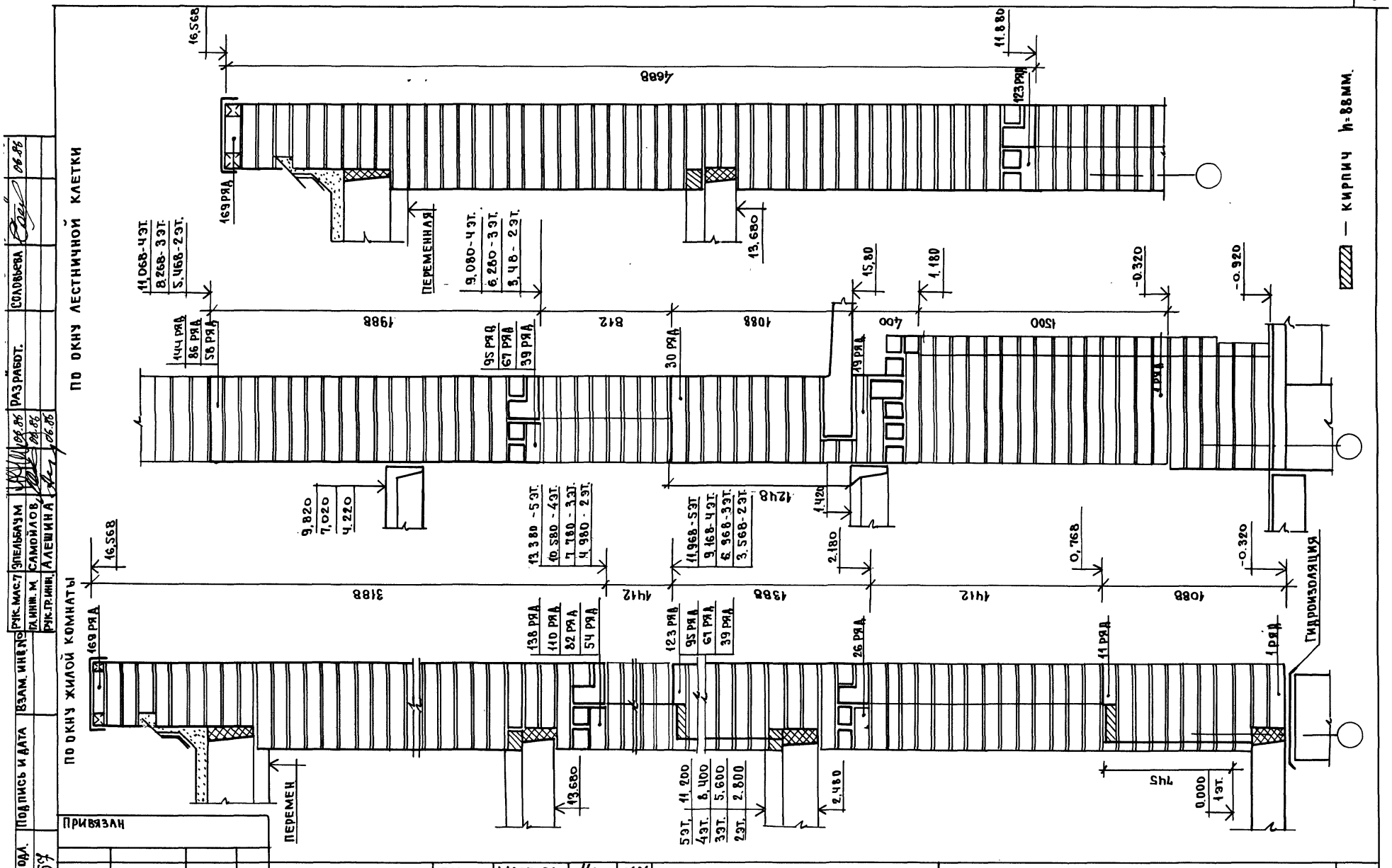

ИНВ. № ПОДЛ.	ПОДПИСЬ И ДАТА	ВЗАМ. ИНВ. №	РУК. МАС. 7	ЭПЕЛЬБАУМ	06.86	РАЗРАБОТ.	СОЛОВЬЕВА 06.86
Т-7057			ГЛ. ИНЖ. М.	САМОЙЛОВ	06.86		
			РУК. ГР. ИНЖ.	АЛЕШИНА	06.86		

ПРИВЯЗАН

ИНВ. №

ЦНИИЭП ЖИЛИЩА г. МОСКВА	ГАП	МАСЕЕВА	06.86	Порядовка стены по окнам кирпич h= 88 ММ	85 - УАС 1-4
	ГИП	ЦУКЕРМАН	06.86		
	ПРОВЕРИЛ	МАСЕЕВА	06.86		ЛИСТ 4

Т-7057

ГЛ.ИНЖ.М	САМОЙЛОВ		06.86
РУК.ГР.ИНЖ	АЛЕШИНА		06.86

ИНВ. № | ПРИВЯЗАН

ЦНИИЭП жилища г.Москва

ГАП		
ГИП	МАСЕЕВА	
ПРОВЕРИЛ	ЦУКЕРМАН	
МАСЕЕВА		06.86

Порядовка стены по балконной двери кирпич h=88мм

85-УАС.1-4

5 | ЛИСТ

ПО ЛОДЖИИ

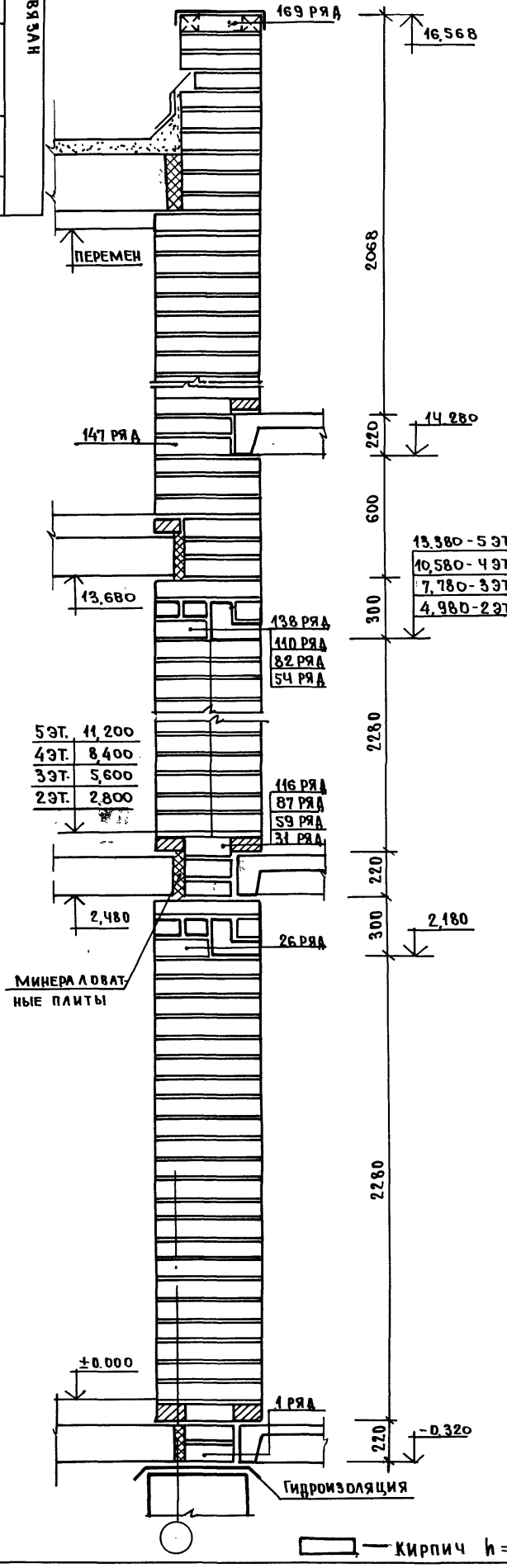

ПО БАЛКОНУ

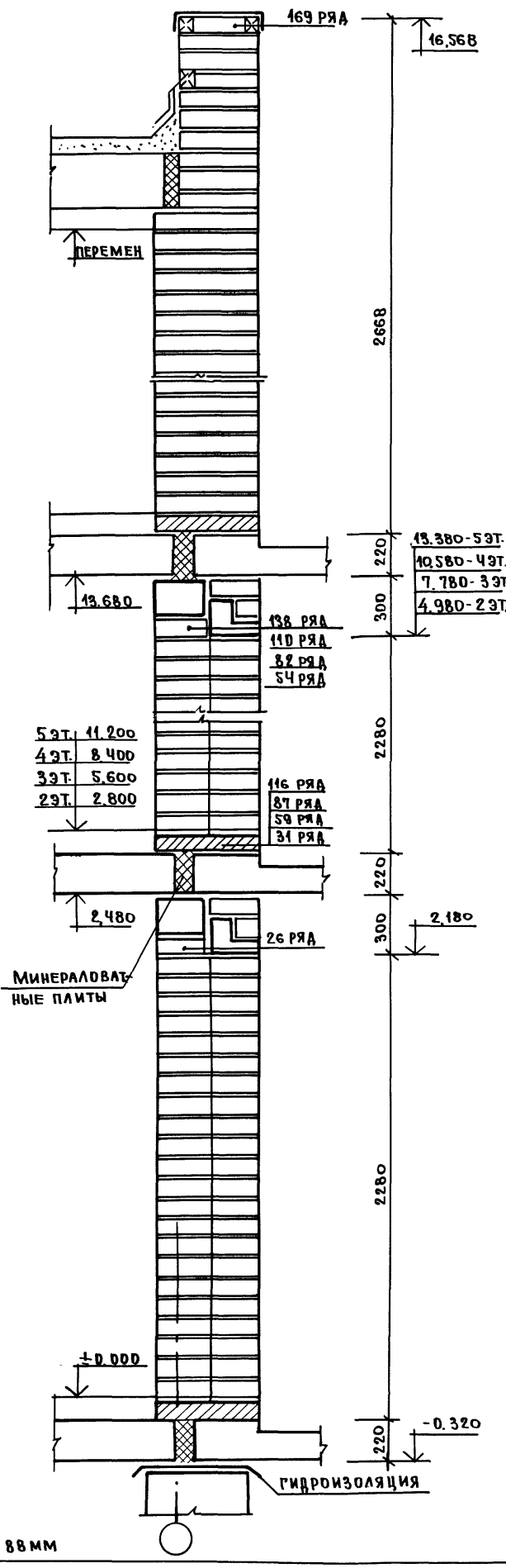

Кирпич h = 88мм

РАЗРЕЗ 1-1

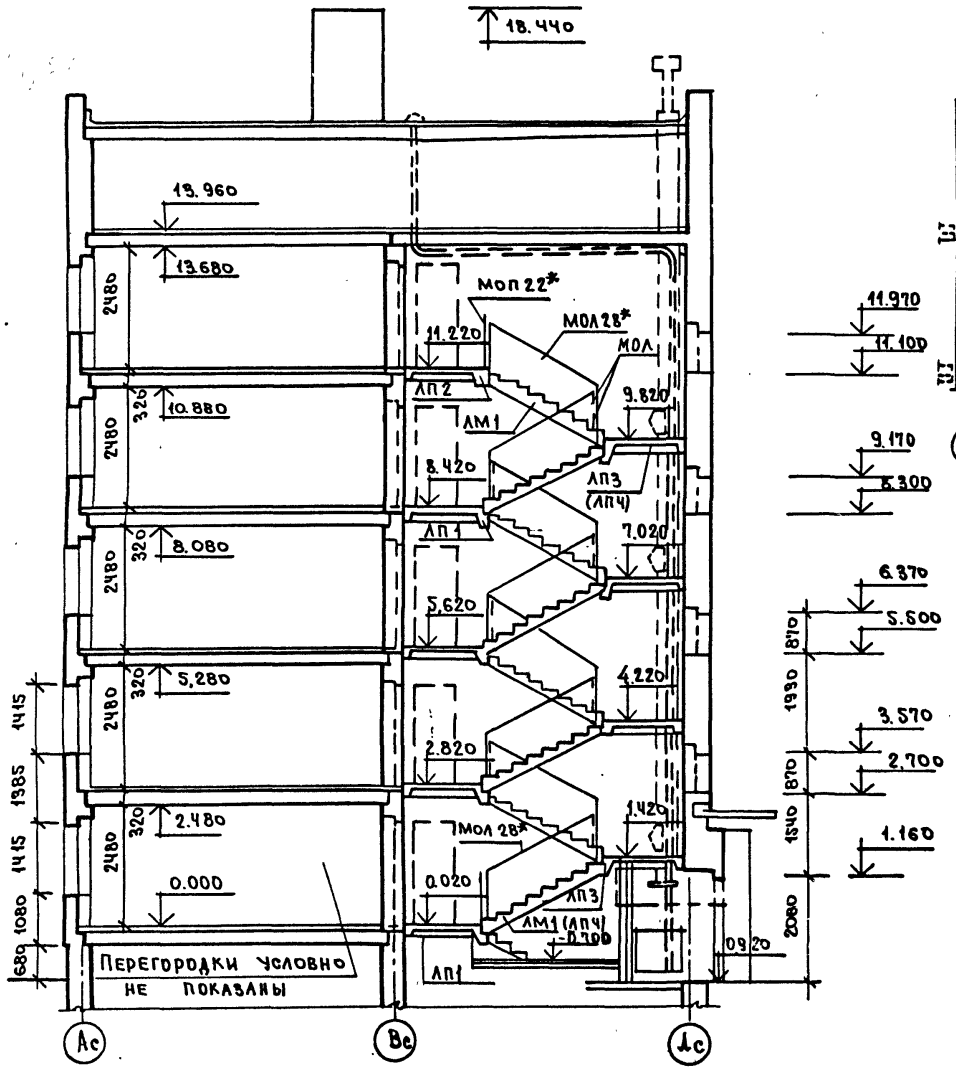

Для торцовых элементов блокировок

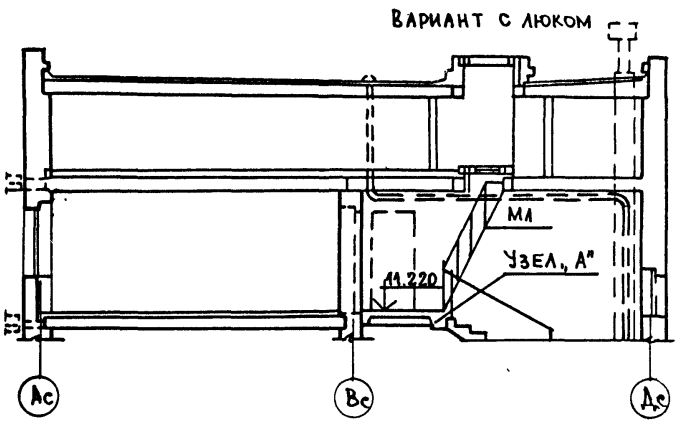

Сопряжение ограждений на м/эт. площадке

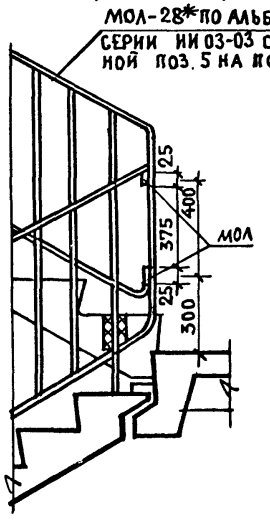

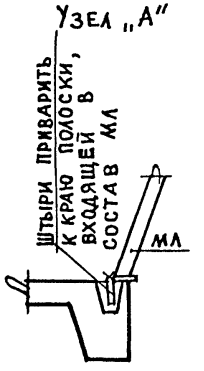

Металлические элементы свариваются между собой швом h=6см
Ограждения окрашиваются масляной краской за 2 раза

Рук. мас.	Опельбаум		06.86
Гл. инж.	Самойлов		06.86
Разработ.	Свитова		06.86

Инв.№ подл. | Подпись и дата | Взам. инв.№ | Т-1054

Привязан

Инв.№

ЦНИИЭП жилища г. Москва

ГАП	Масеева		06.86
ГИП	Цукерман		06.86
Проверил	Алешина		06.86

Разрез 1-1 для блок-секций 85-04.86 и 85-07.86

85-УАС.1-4

Лист 6

Разрез 1-1

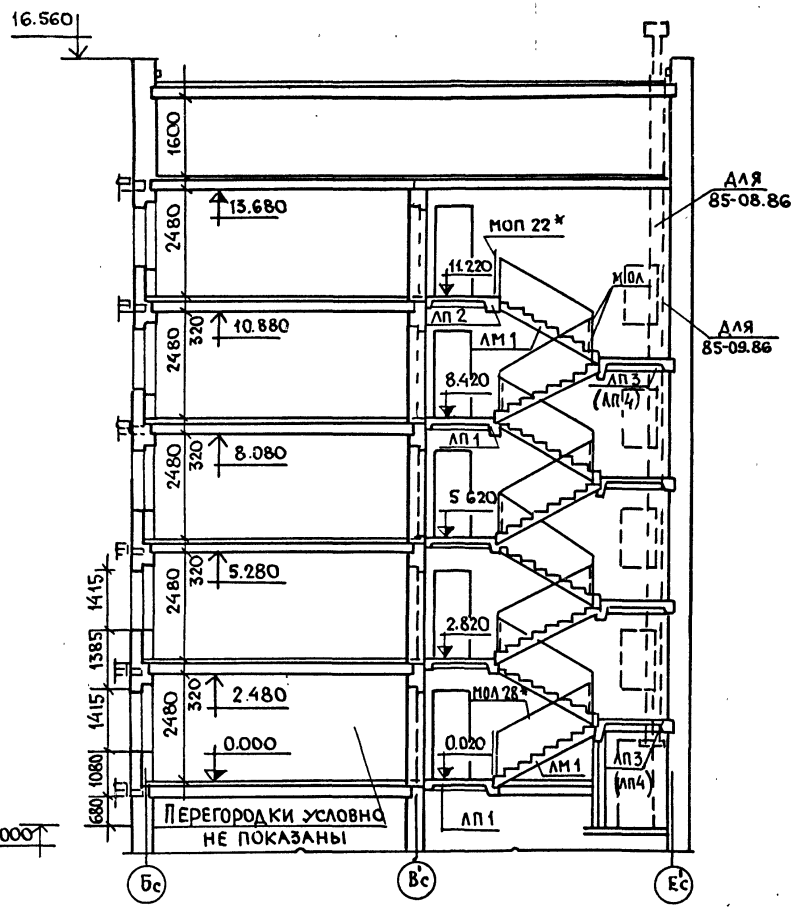

Вариант с люком

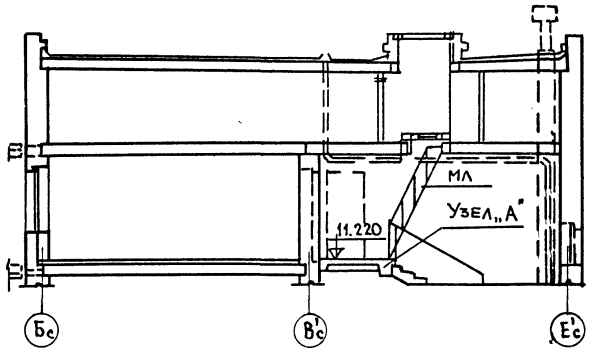

Установка лестницы на чердак

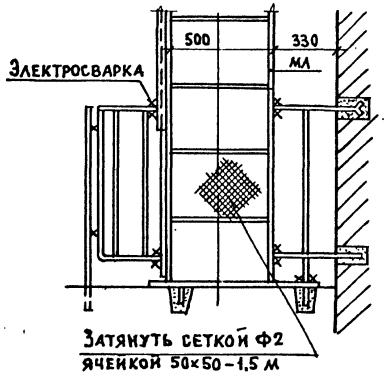

Узлы и примечания см. лист 6

Рук. п. Т.	Эпельбаум		06.86
Гл. инж. м.	Самойлов		06.86
Рук. гр. инж.	Алешина		06.86
Разработ.	Свитова		06.86

Инв. № подл. | Подпись и дата | Взам. инв. №

Привязан

Инв. №

ЦНИИЭП жилища г. Москва			
ГАП	Масеева		06.86
ГИП	Цукерман		06.86
Провер.	Алешина		06.86

Разрез 1-1 для блок-секций 85-08.86 и 85-09.86

85-УАС. 1-4

Т-4054

Лист 7

	Тип кол.	Схема сечения	Тип кол.	Схема сечения	Тип кол.	Схема сечения	Тип кол.	Схема сечения
Наружные стены $\delta_{ст}$ = 510; 550 мм	ПР1	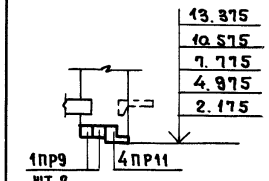	ПР2	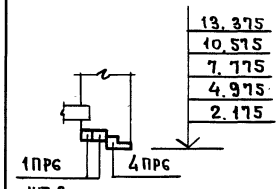	ПР3	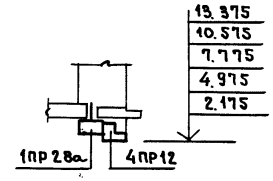	ПР4	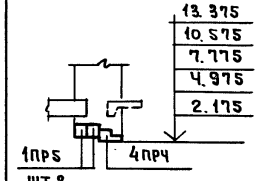
	ПР5	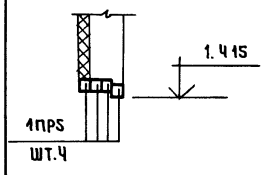	ПР6	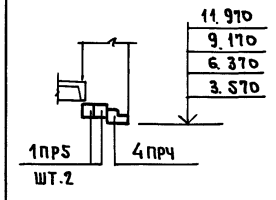	ПР7	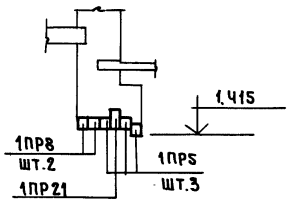	ПР8	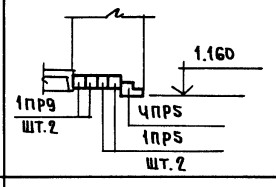
$\delta_{ст}$ = 640; 680 мм	ПР1	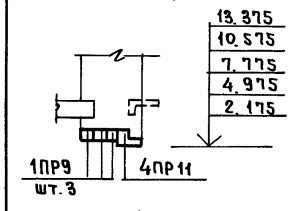	ПР2	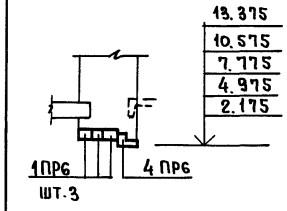	ПР3	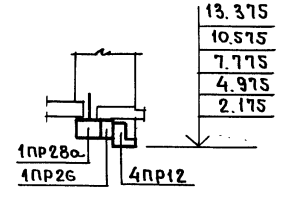	ПР4	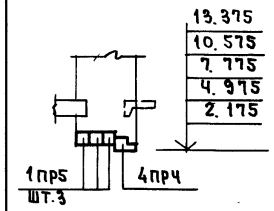
	ПР5	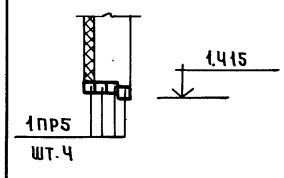	ПР6	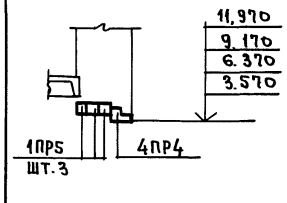	ПР7	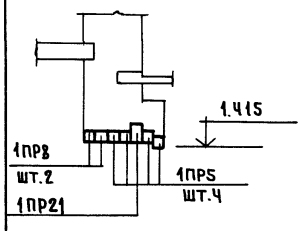	ПР8	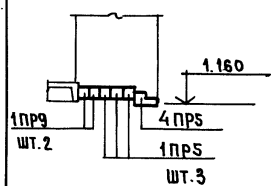

Привязан

Инв. № Т-4054

ЦНИИЭП жилища г. Москва	ГАП	Масеева	06.86
	ГИП	Цукерман	06.86
	Проверил	Алешина	06.86

Ведомость перемычек (начало)

85-УАС 1-4

Лист 8

Гл. инж. Самойлов 06.86
Разработ. Зуева 06.86

	Тип	Схема сечения	Тип	Схема сечения	Тип	Схема сечения	Тип	Схема сечения
Наружные стены $\delta_{ст}$: 510; 550 мм	ПР9	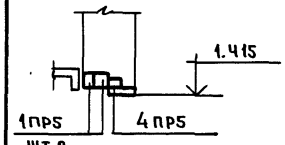	ПР10	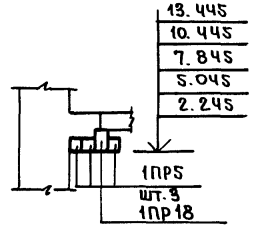	ПР11	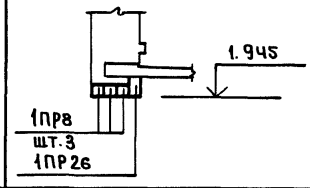	ПР12	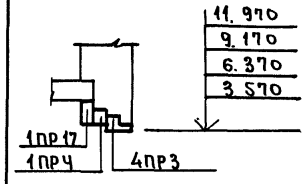
	ПР13	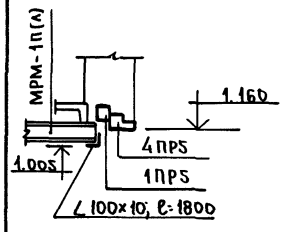	ПР14	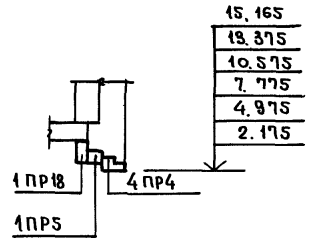				
	ПР9	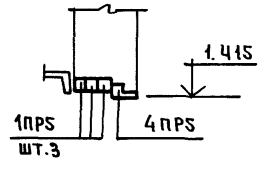	ПР10	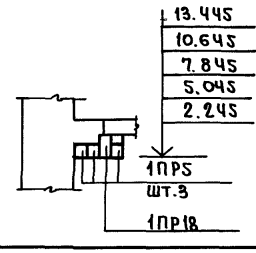	ПР11	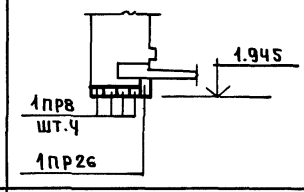	ПР12	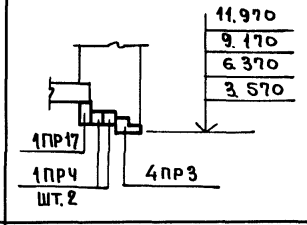
$\delta_{ст}$: 640; 680 мм	ПР13	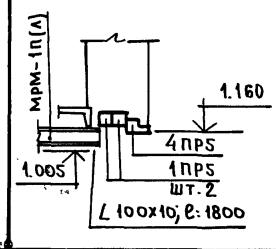	ПР14	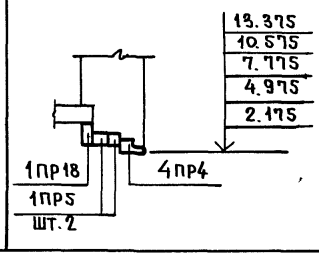				

Привязан

Инв. № подл. | Подпись и дата | Взам. инв. №

Рук. мас.	Апельбаум		06.86
Гл. инж.	Самойлов		06.86
Разраб.	Зуева		06.86

ЦНИИЭП жилища г. Москва

ГАП	Масеева		06.86
ГИП	Цукерман		06.86
Проверил	Алешина		06.86

Ведомость перемычек (продолжение)

85 - УАС. 1-4

Лист 9

Инв. № подл. 7-4054

Инв. №

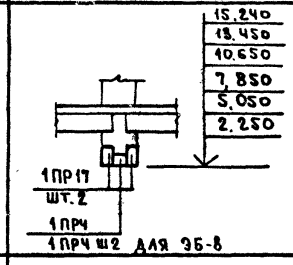

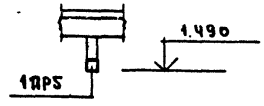

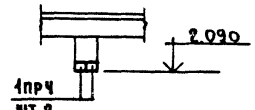

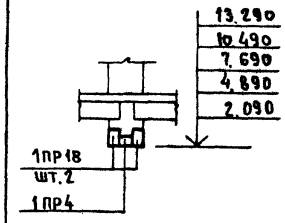

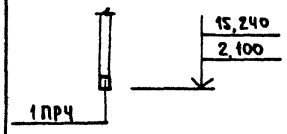

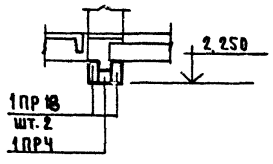

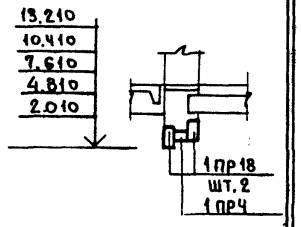

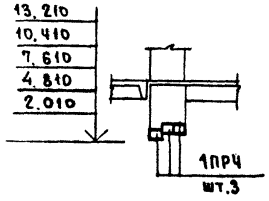

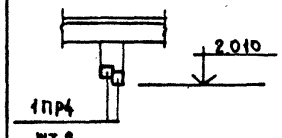

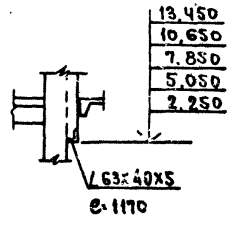

	Тип	Схема сечения	Тип	Схема сечения	Тип	Схема сечения	Тип	Схема сечения
Внутренние стены	ПР15	15,240; 13,450; 10,650; 7,850; 5,050; 2,250; 1ПР17 шт.2; 1ПР4; 1ПР4 ш2 для ЭБ-8	ПР16	1,490; 1ПР5	ПР17	2,090; 1ПР4 шт.2	ПР18	13,290; 10,490; 7,690; 4,890; 2,090; 1ПР18 шт.2; 1ПР4
	ПР19	15,240; 2,100; 1ПР4	ПР20	2,250; 1ПР18 шт.2; 1ПР4	ПР21	13,210; 10,410; 7,610; 4,810; 2,010; 1ПР18 шт.2; 1ПР4	ПР22	13,210; 10,410; 7,610; 4,810; 2,010; 1ПР4 шт.3
	ПР23	2,010; 1ПР4 шт.2	ПР24	13,450; 10,650; 7,850; 5,050; 2,250; ∠63×40×5 e=1170	ПР25	13,450; 10,650; 7,850; 5,050; 2,250; 1ПР17; 1ПР24	ПР26	2ПР20 для ЭБ-1 и ЭБ-12; переменная 15,080
	ПР27	15,080; 1ПР18 шт.2; 1ПР5; 1ПР5 шт.2 для ЭБ-8	ПР28	15,080; 1ПР20	ПР29	15,080; 1ПР22 шт.2		

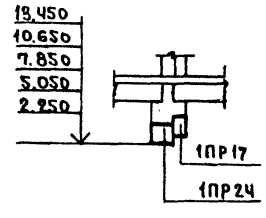

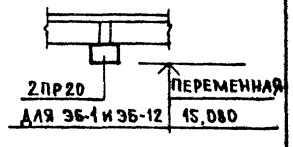

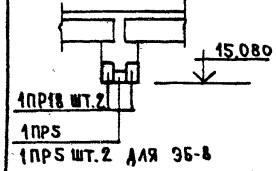

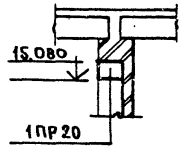

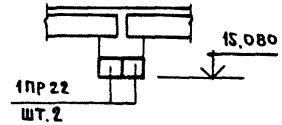

Привязан

Инв. №

ЦНИИАП жилища г. Москва

ГАП	Масеева		06.86
ГИП	Цукерман		06.86
Проверил	Алешина		06.86

Ведомость перемычек (окончание)

85 - УАС 1-4

Лист 10

Инв. № подл. | Подпись и дата | Взам. инв. №

Гл. инж. Самойлов 06.86

Разраб. Зуева 06.86

Т-7057

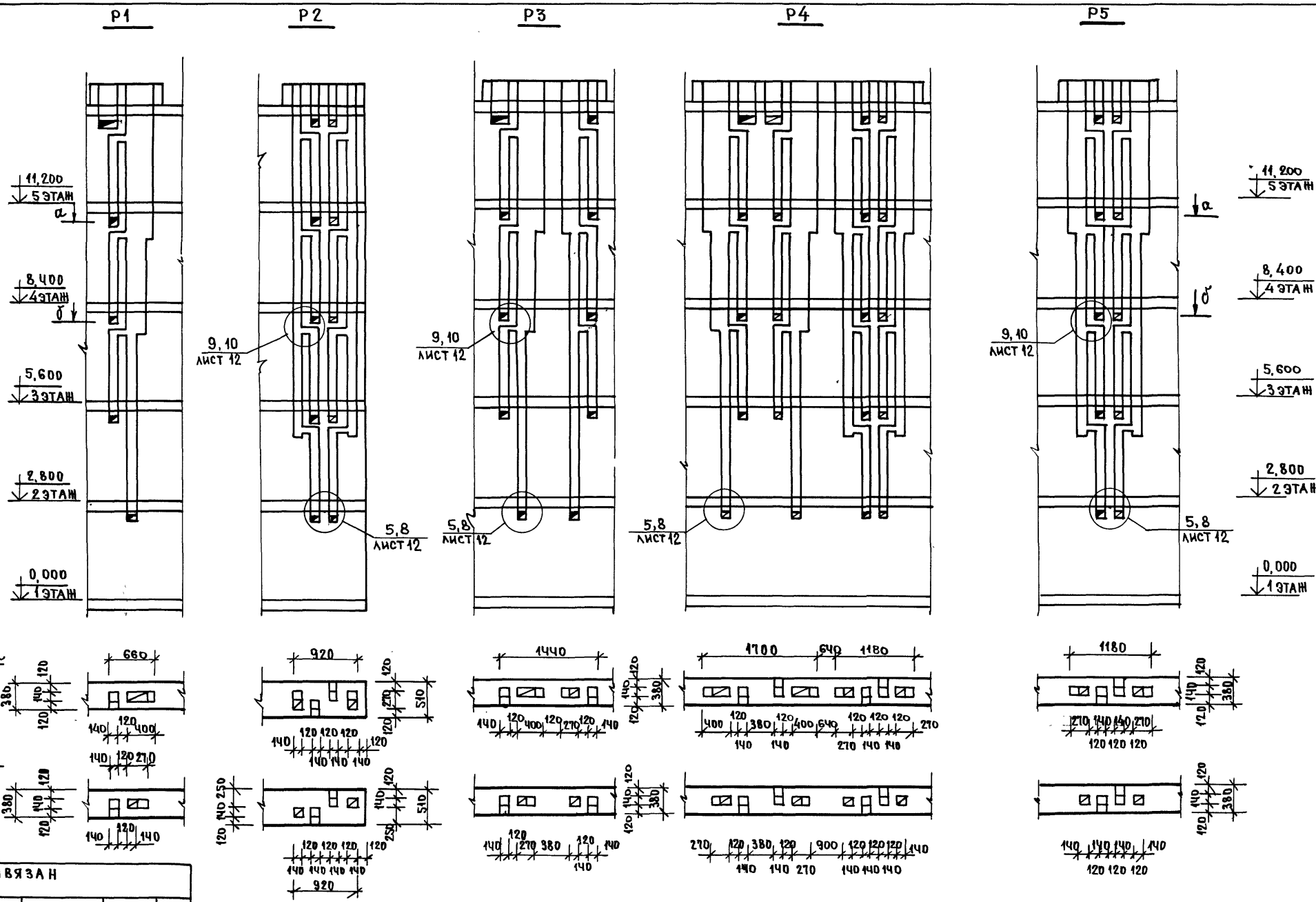

РУК. М.7	ЭПЕЛЬБАУМ						
ГЛ. ИНЖ. М	САМОЙЛОВ						
РУК. ГР. ИНЖ	АЛЕШИНА						
ВЗАМ. ИНВ. №							
ПОДПИСЬ И ДАТА							
ИНВ. № ПОДЛ.	Т-4057						

ПРИВЯЗАН

ИНВ. №

ЦНИИЭП ЖИЛИЩА г. МОСКВА	ГАП	МАСЕЕВА	06.86
	ГИП	ЦУКЕРМАН	06.86
	ПРОВЕРИЛ	АЛЕШИНА	06.86

РАЗВЕРТКИ СТЕН С ВЕНТИЛЯЦИОННЫМИ КАНАЛАМИ Р1...Р5

85 - УАС. 1-4

ЛИСТ 11

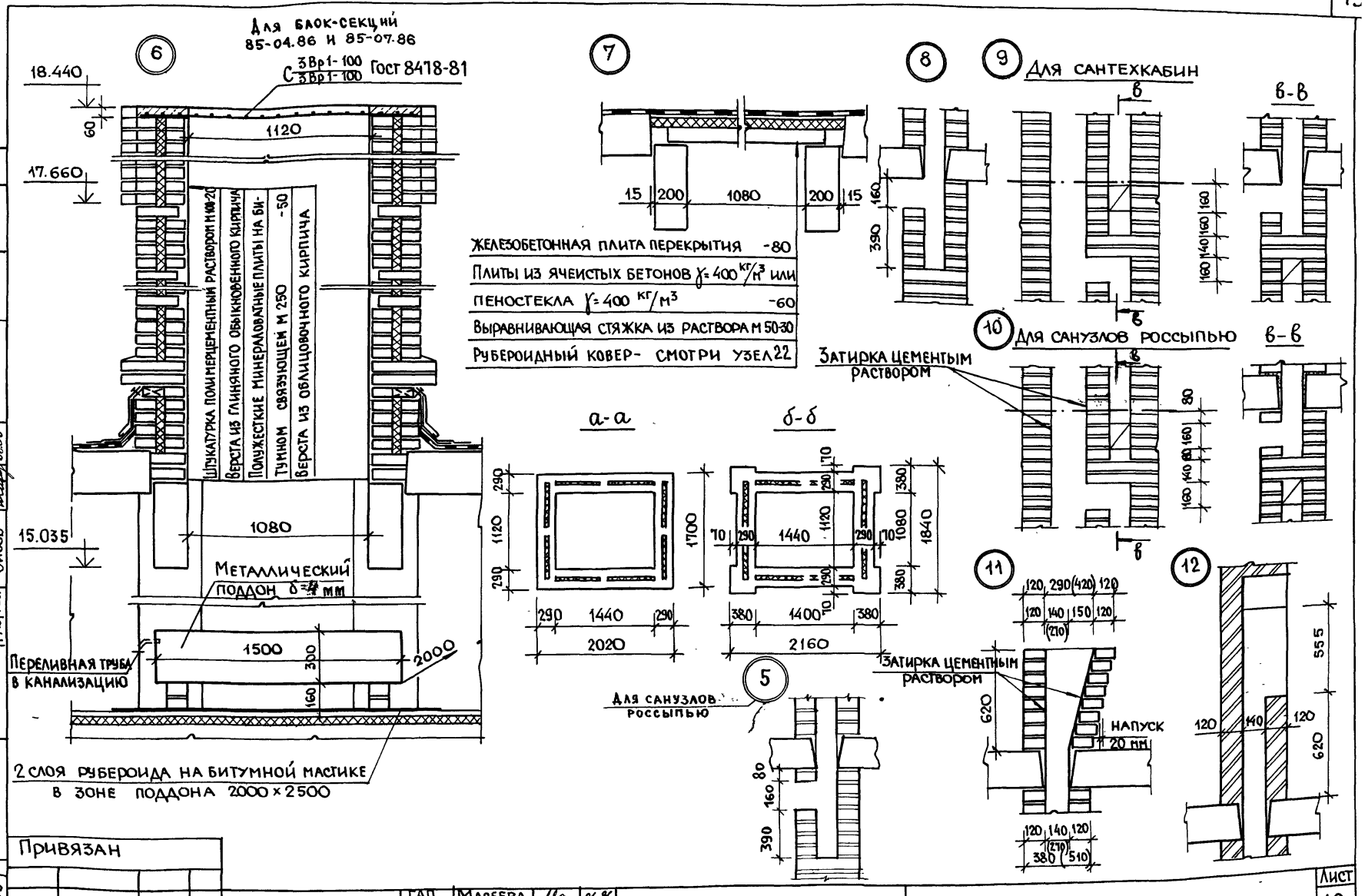

Привязан			
Инв. №			

ЦНИИЭП жилища г. Москва	ГАП	Масеева		06.86
	ГИП	Цукерман		06.86
	Провер.	Алешина		06.86

Детали вентиляционных шахт

85-УАС. 1-4

Лист 12

Инв. № подл.	Подпись и дата	Взам. инв. №	
Т-7057			
Рук. М.7	Эпельбаум		06.86
Гл. инж. М.	Самойлов		06.86
Разработ.	Сизов		06.86

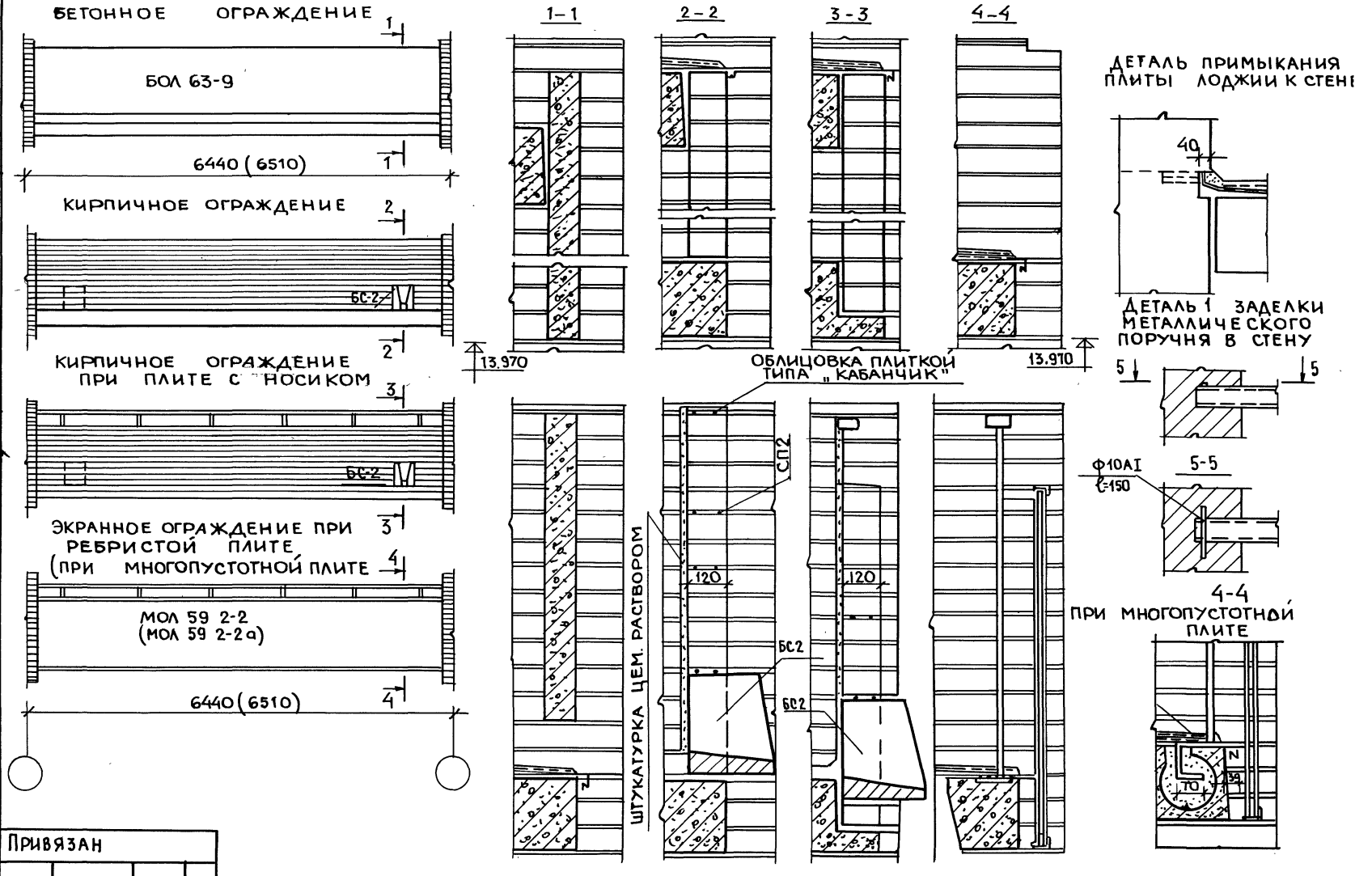

Н.контр.	Самойлов	06.86	Вед. инж.	Сизов	06.86
Рук.м.7	Эпельбаум	06.86	Вед. арх.	Соловьева	06.86
Гл.инж.м	Самойлов	06.86	Разраб.	Савина	
Рук.гр.инж.	Алешина	06.86			

Инв.№ подл. | Подпись и дата | Взам. инв.№

Т-7057

ПРИВЯЗАН

ИНВ. N

ЦНИИЭП жилища г. Москва

ГАП	Масеева		06.86
ГИП	Цукерман		06.86
Провер.	Цукерман		06.86

Ограждения и завершения лоджий. Детали.

85-УАС 1-4

Лис 13

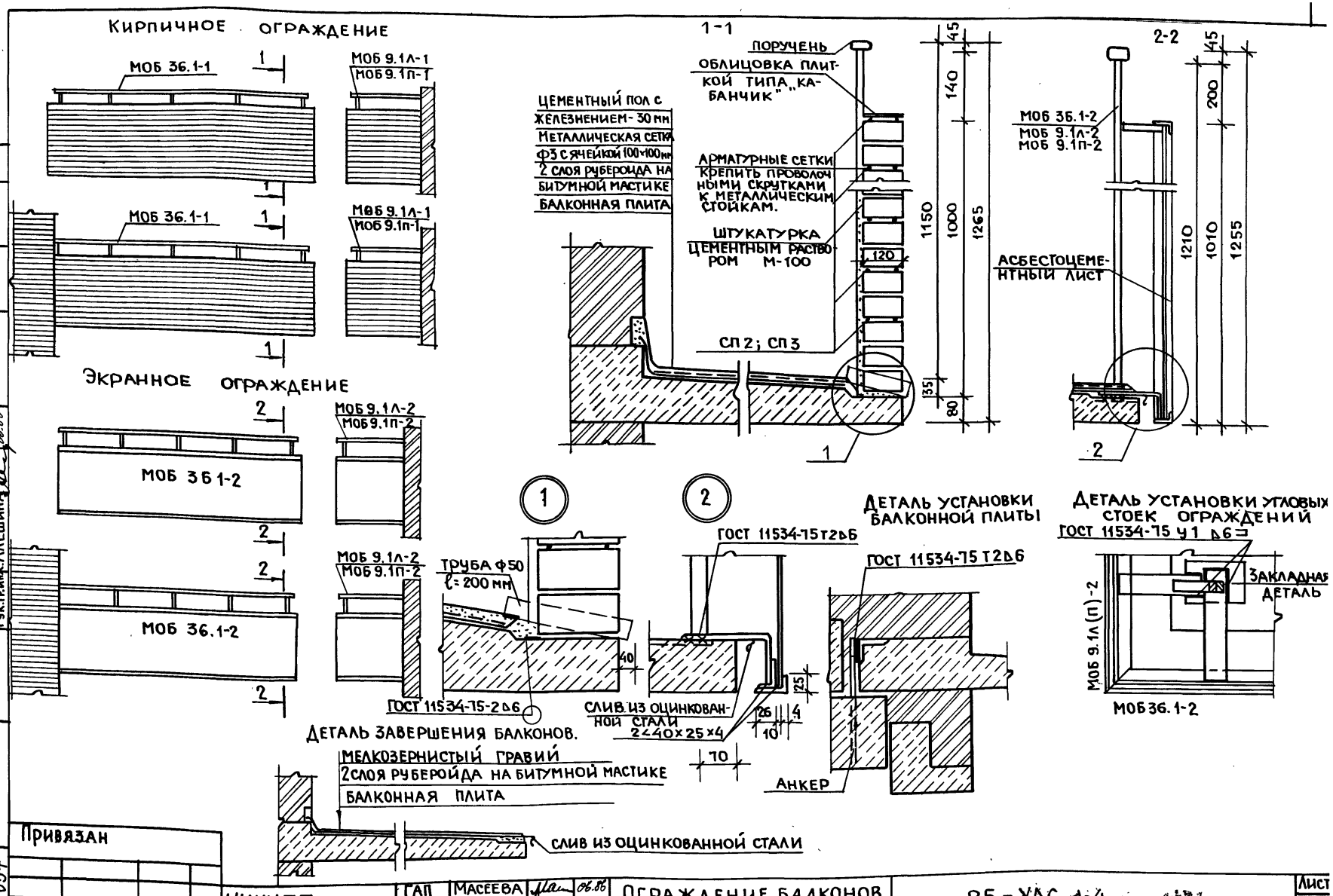

Н. КОНТР.	САМОЙЛОВ	06.86	ВЕД. ИНЖ.	СИЗОВ	06.86	
РУК. М.7	ЭПЕЛЬБАУМ	06.86	РАЗРАБ.	СОЛОВЬЕВА	06.86	
ГЛ. ИНЖ. М	САМОЙЛОВ	06.86				
РУК. ГР. ИНЖ.	АЛЕШИНА	06.86				

ИНВ № ПОДЛ	ПОДПИСЬ И ДАТА	ВЗАМ. ИНВ №
Т-7057		

ПРИВЯЗАН

ИНВ №

ЦНИИЭП ЖИЛИЩА г. МОСКВА	ГАП	МАСЕЕВА	06.86	ОГРАЖДЕНИЕ БАЛКОНОВ ДЕТАЛИ	85-УАС-1-4
	ГИП	ЦУКЕРМАН	06.86		
	ПРОВЕР.	ЦУКЕРМАН	06.86		

ЛИСТ 14

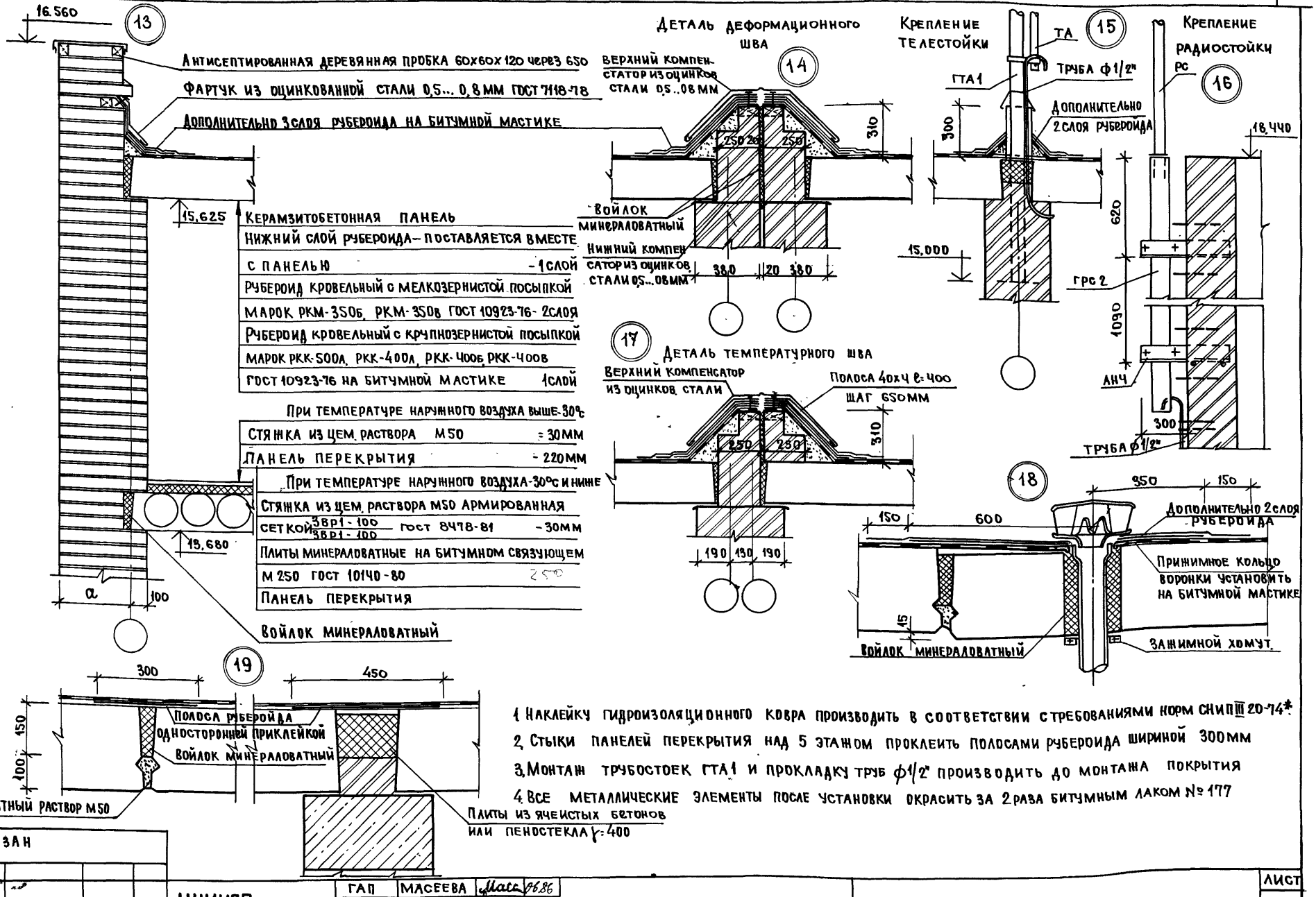

1. Наклейку гидроизоляционного ковра производить в соответствии с требованиями норм СНиП III 20-74*
2. Стыки панелей перекрытия над 5 этажом проклеить полосами рубероида шириной 300мм
3. Монтаж трубостоек ГТА 1 и прокладку труб ф1/2" производить до монтажа покрытия
4. Все металлические элементы после установки окрасить за 2 раза битумным лаком № 177

Привязан

Инв. № подл. | Подпись и дата | Взам. инв. № | Рук. гр. Инн. | Рук. т. | Разработ. | ГАП | ГИП | Провер.
Сизов 06.86 | Самойлов 06.86 | Алешина 06.86

ЦНИИЭП жилища г. Москва

ГАП	Масеева	06.86
ГИП	Цукерман	06.86
Провер.	Алешина	06.86

Детали крыши

85-УАС 1-4

Лист 15

Инв. № 1-4054

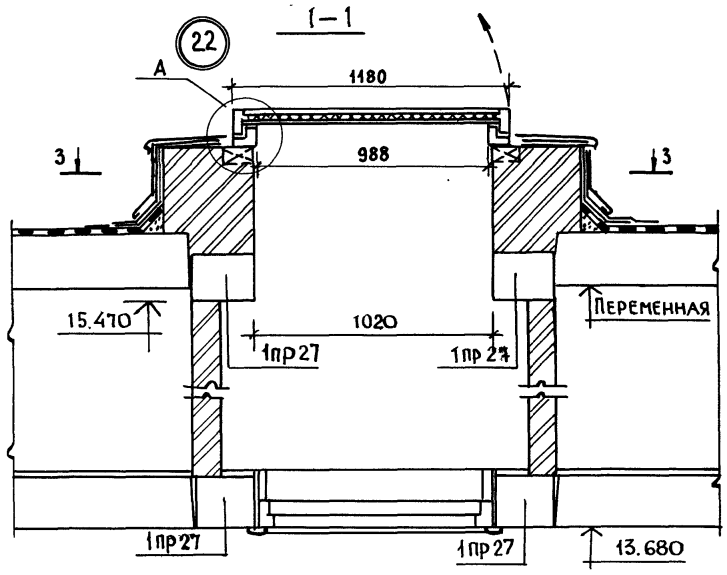

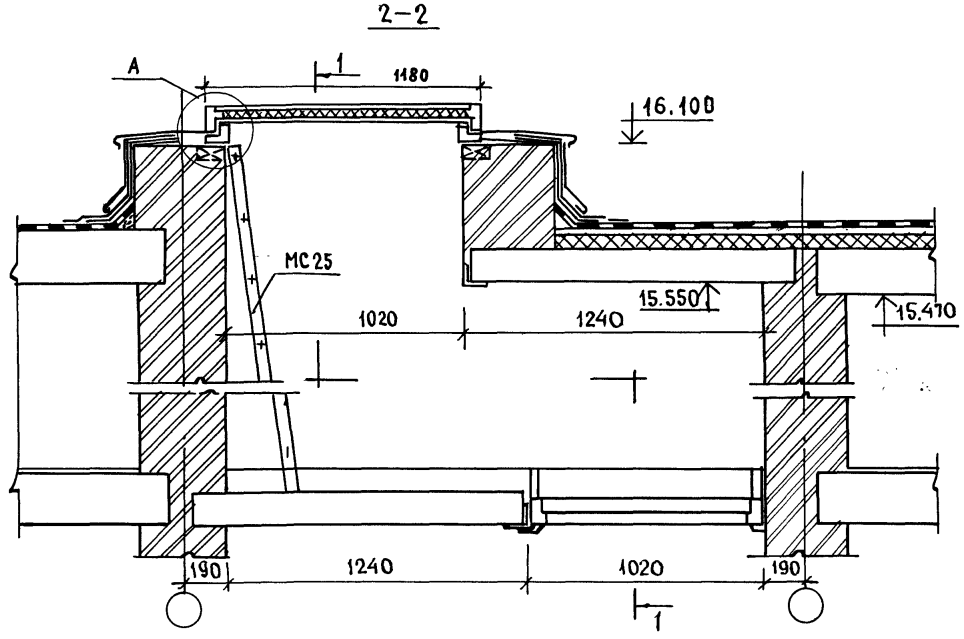

План кровли

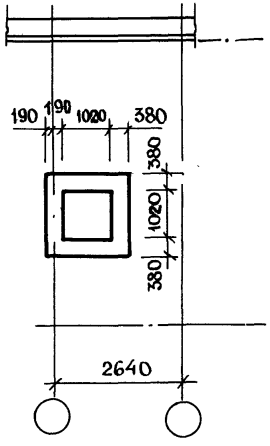

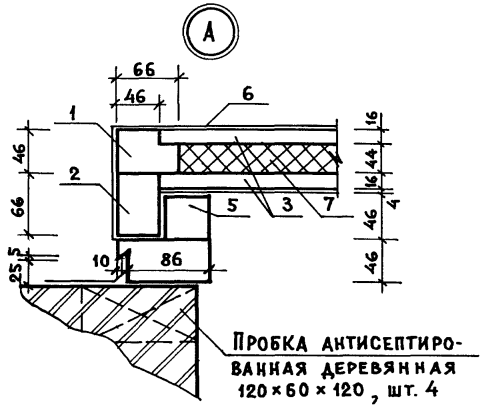

Поз.	Наименование	Кол.	Прим.	Поз.	Наименование	Кол.	Прим.
	Люк ДЛ 10-10*				Стандартные изделия		
	Детали				Петля ПН1-130 ГОСТ 5088-78	2	
1	Брусок 1180×66×46	4			Ручка-скоба РС-100		
2	Брусок 1180×66×46	4			ГОСТ 5087-80	1	
3	Брусок 1088×46×16	48			Замок 3с-1 ГОСТ 5089-80	1	
4	Брусок 1180×96×46	4			Шуруп 1-4×25 ГОСТ 1144-80	4	
5	Брусок 1080×96×46	4			Шуруп 1-5×30 ГОСТ 1144-80	16	
6	Сталь тонколистовая оцинкованная ГОСТ 7118-78 кг	2,1			Гвозди К1.8×32 ГОСТ 4028-63*	2	
					Гвозди К 2.5×60 ГОСТ 4028-63*	90	
7	Заполнение 1088×1088×41 минераловатные плиты на синтетическом связующем ГОСТ 9573-72	1					

Привязан

Инв № подл. Т-7057

Подпись и дата

Взам. инв №

Инв №

Н. контр.	Самойлов		06.86
Рук. п. 7	Эпельбаум		06.86
Гл. инж. м	Самойлов		06.86
Рук. гр. инж.	Алешина		06.86
Ведущ. инж.	Сизов		06.86
Разработ.	Зуева		06.86

ЦНИИЭП жилища г. Москва

ГАП	Масеева		06.86
ГИП	Цукерман		06.86
Провер	Алешина		06.86

Выход на крышу

85-УАС.1-4

Лист 16

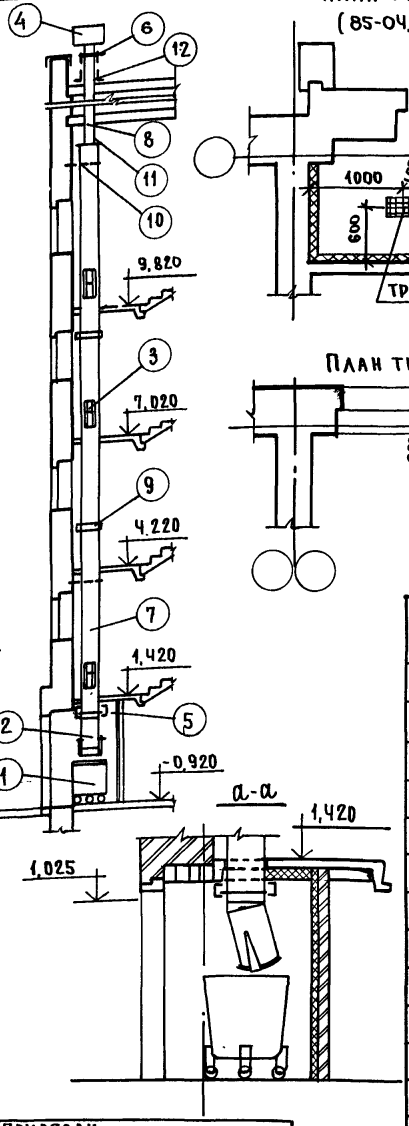

План мусорокамеры
(85-04.86; 85-07.86)

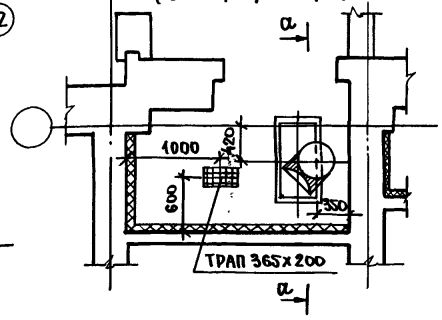

План мусорокамеры
(85-08.86; 85-09.86 зеркально)

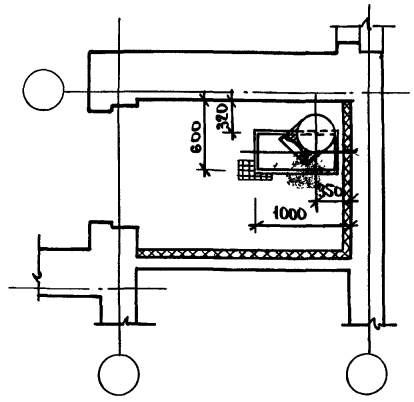

План типового этажа

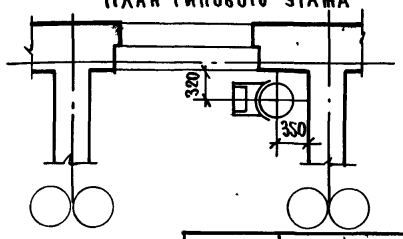

Спецификация

Марка, поз	Обозначение	Наименование	Кол.	Масса ед.кг	Примечание
1	ГОСТ 26257-84	Контейнер КСК1 V=300л	1	82	
2	ГОСТ 26256-84	Шибер ШН600	1	42	
3	ГОСТ 24324-80	Клапан загрузочный КН1	3	20	
4	серия 4.904-12	Дефлектор т 19	1		
5		Рама мусоропровода	1		
6		Фланец дефлектора	1		
7	ГОСТ 1839-80	Трубы асбестоцем ф400 l=3950	3		
8	ГОСТ 1839-80	Трубы асбестоцем ф300 l=3950	1		
9	ГОСТ 1839-80	Муфты асбестоцем ф400	1		
10		Крепежный хомут	4		
11		Фланец переходной	1		
12		Патрубок	1		

Присоединение дефлектора к вентиляционной трубе

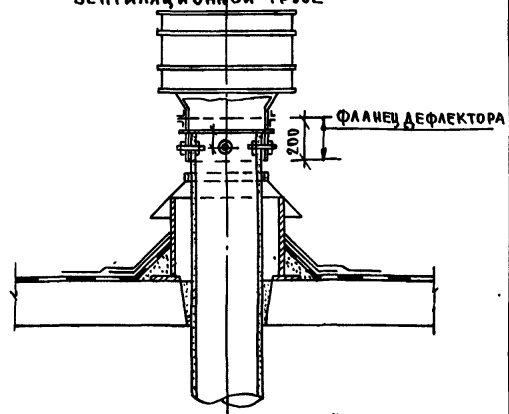

Примыкание вентиляционной трубы к стволу мусоропровода

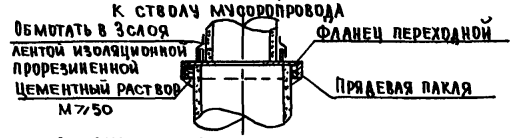

Соединение асбестоцементных труб

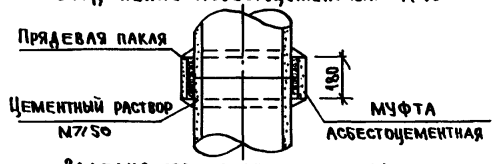

Заделка ствола мусоропровода при прохождении через лестничную площадку

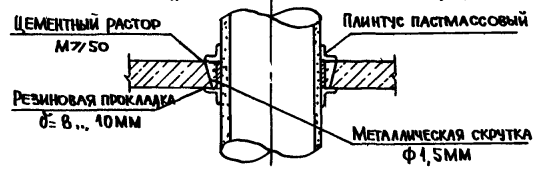

Опирание ствола мусоропровода

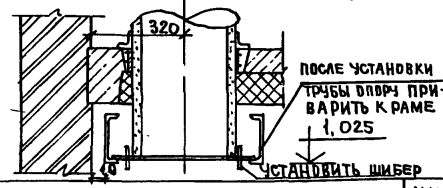

Привязан

Инв. №

ГАП	Масеева		06.86	
ГИП	Цукерман		06.86	
Проверил	Масеева		06.86	

ЦНИИЭП жилища г. Москва

Мусоропровод

85-УАС 1-4

Лист 17

Рук. группы Алешина 06.86

Т-70574

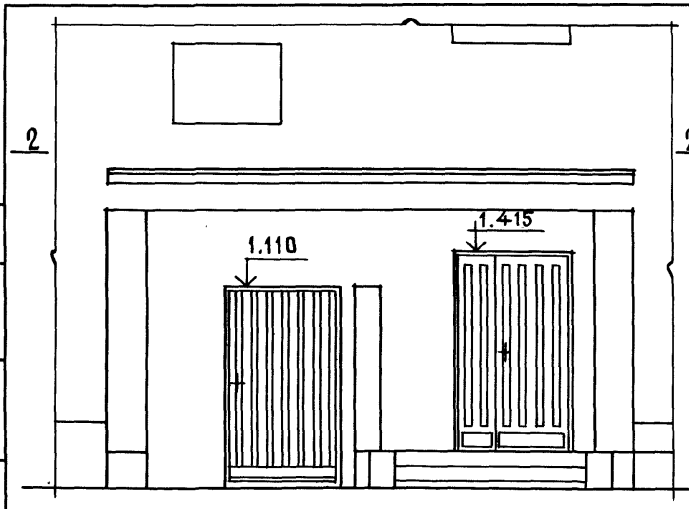

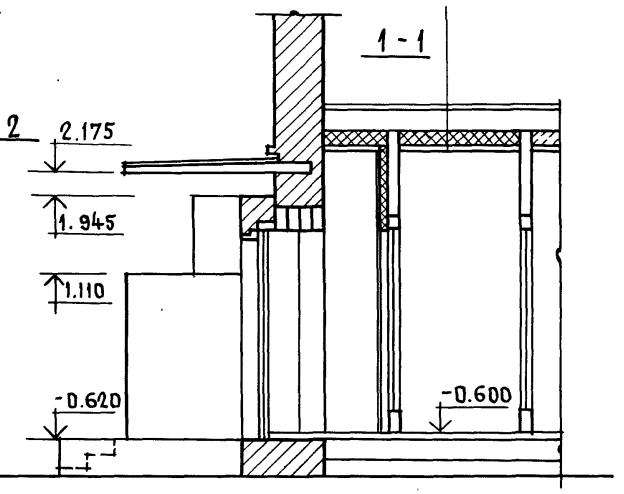

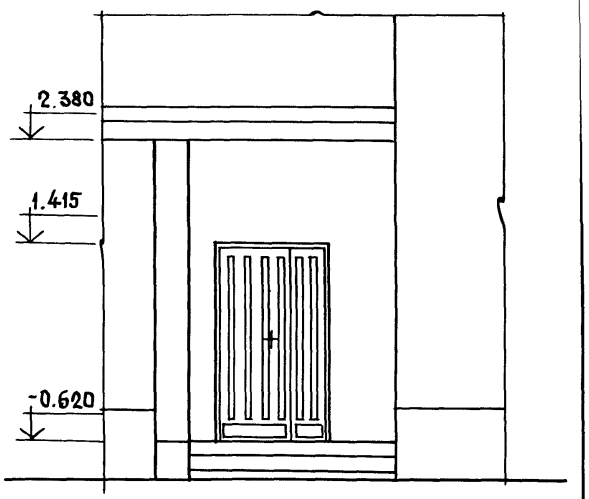

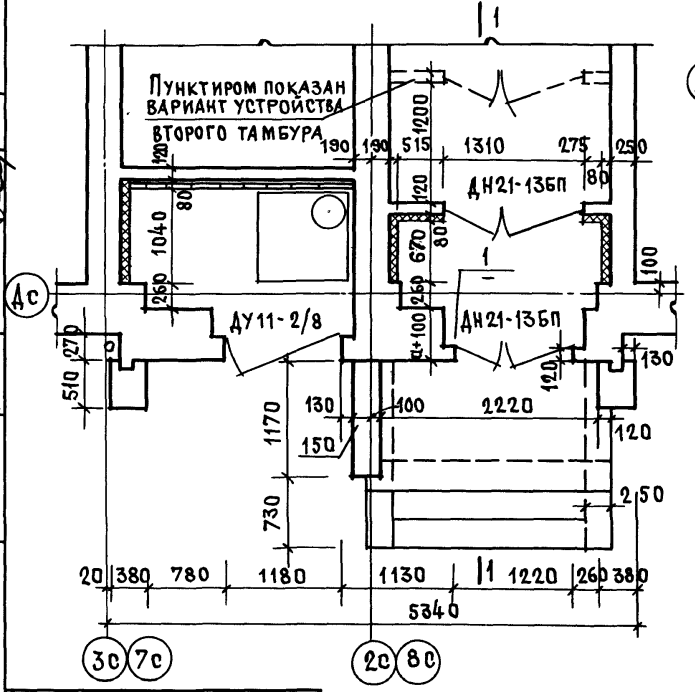

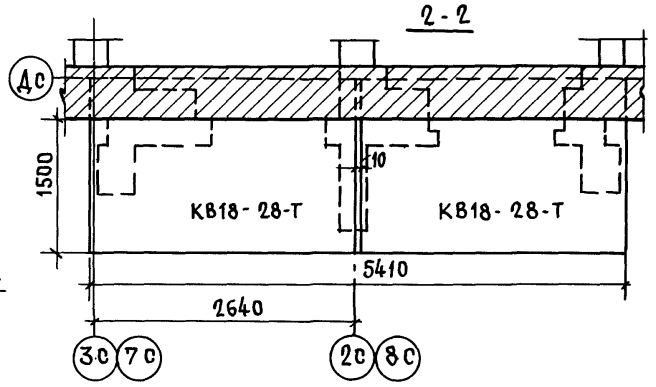

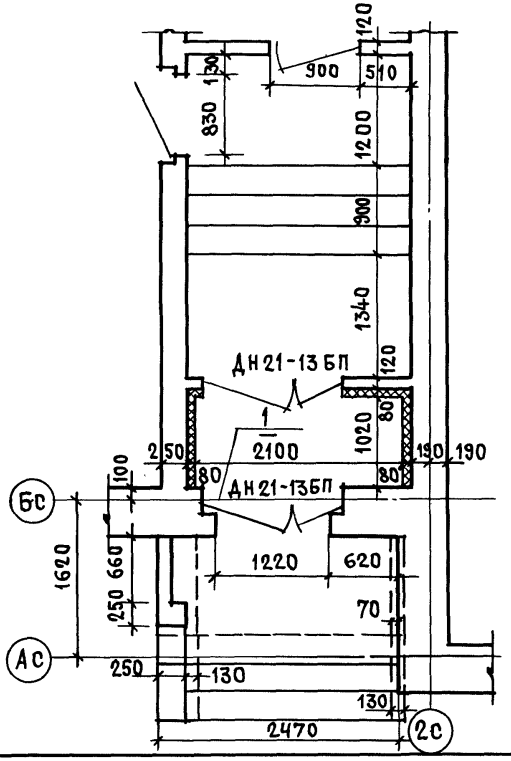

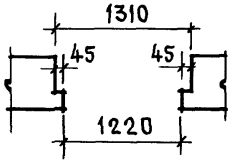

ПРИВЯЗАН:

Инв.№

Инв.№ подл. | Подпись и дата | Взам. инв.№ | Рук.мас. Эпельбаум | Гл.инж.м Самойлов | Рук.гр.инж. Калешина | Разработ.: Свитова

ЦНИИЭПжилища г. Москва

ГАП	Масеева		06.86
Гил	Цукерман		06.86
Проверил	Цукерман		06.86

Входы для блок-секций 85-04.86 и 85-07.86

85-УАС.1-4

Лист 18

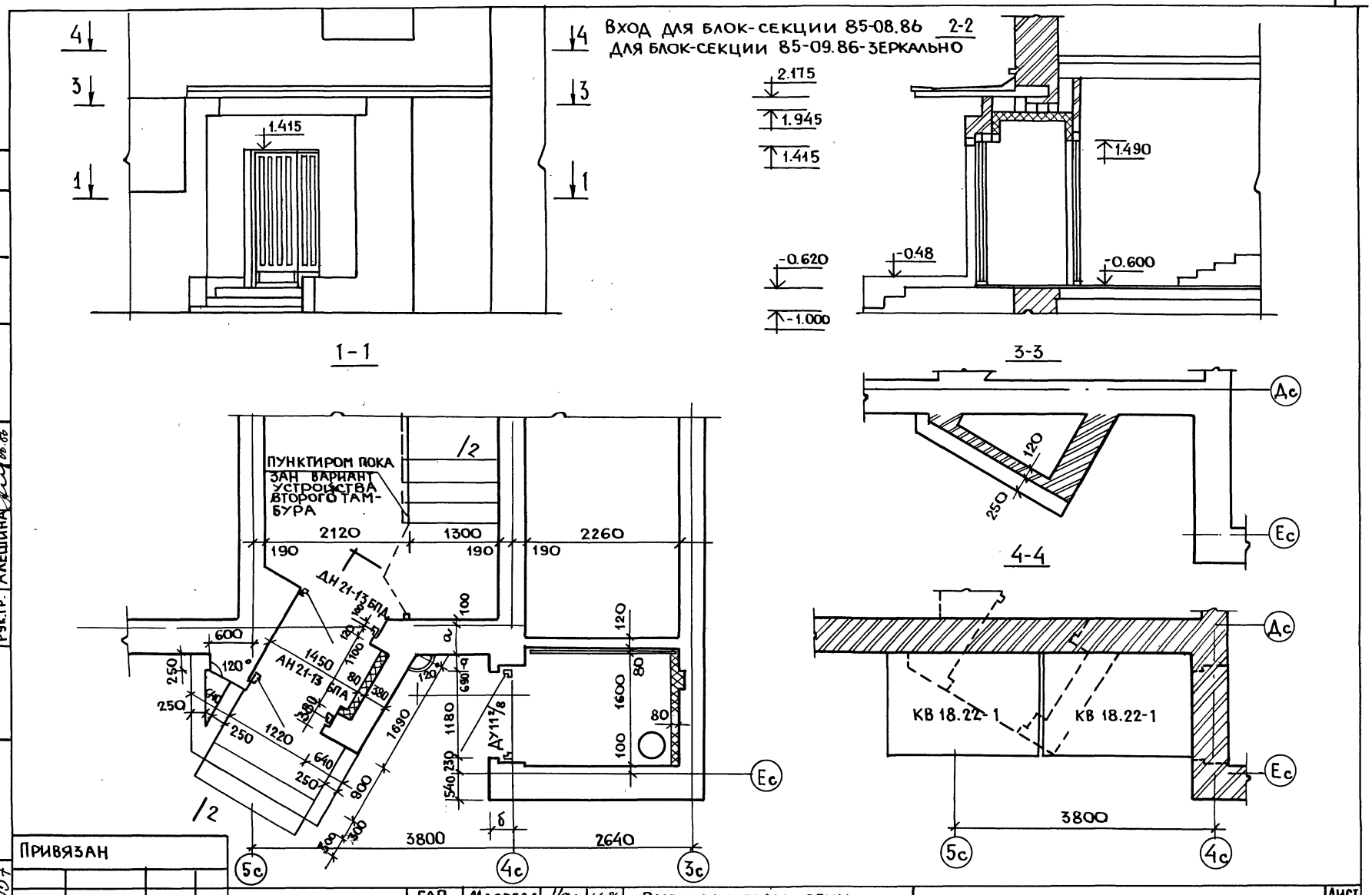

ПРИВЯЗАН						
ИНВ. №						
ЦНИИЭП жилища г. Москва	ГАП	Масеева	06.86	Вход для блок-секции 85-08.86. 85-09.86	85-УАС 1-4	Лист 19
	ГИП	Цукерман	06.86			
	ПРОВЕР.	Масеева	06.86			

РУК. М. 7	ЭПЕЛЬБАУМ	06.86	РАЗРАБОТ.	КОЛОБОВА	06.86
ГЛ. ИНЖ.	САМОЙЛОВ	06.86			
РУК. ГР.	АЛЕШИНА	06.86			

ИНВ № ПОДЛ. | ПОДПИСЬ И ДАТА | ВЗАМ. ИНВ №

Т-7057

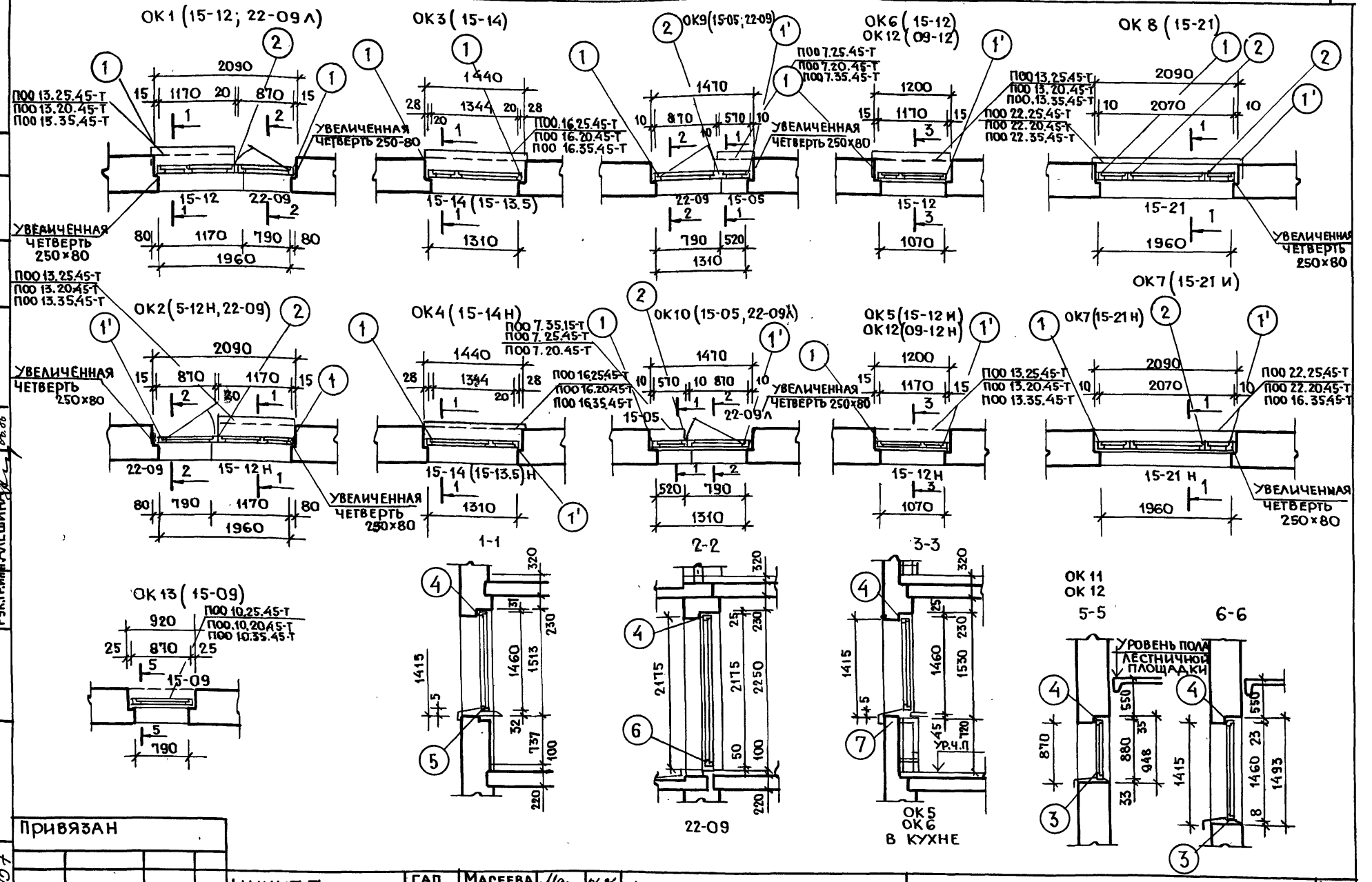

ПРИВЯЗАН							
ИНВ. N°							
ИНВ N° ПОДЛ.	Т-7057	ПОДПИСЬ И ДАТА	ВЗАМ. ИНВ N°	ГЛ. ИНЖ. М	ЭПЕЛЬБАУМ	РАЗРАБОТ	СВИТОВА
				РУК. М.7	САМОЙЛОВ		
				РУК. ГР. ИНН.	АЛЕШИНА		

ЦНИИЭП жилища г. Москва	ГАП	МАСЕЕВА		06.86	ДЕТАЛИ УСТАНОВКИ ОКОН И БАЛКОННЫХ ДВЕРЕЙ (НАЧАЛО).
	ГИП	ЦУКЕРМАН		06.86	
	Провер.	МАСЕЕВА		06.86	

85-УАС:1-4

ЛИСТ 20

Типы	Марки	Габаритные размеры		
		в	h	б
9-14(Н)	ОС9-14(Н); ОСП-14(Н)	1320	860	94
	ОР9-14(Н); ОРС9-14(Н); ОСПС-14(Н)	1320	860	138
15-05(Н)	ОС15-05(Н); ОСП15-05(Н)	500	1460	94
	ОР15-05(Н); ОРС15-05(Н); ОСПС15-05(Н)	500	1460	138
15-09(Н)	ОС15-09(Н); ОСП15-09(Н)	870	1460	94
	ОР15-09(Н); ОРС15-09(Н); ОСПС15-09(Н)	870	1460	138
15-12(Н)	ОС15-12(Н); ОСП15-12(Н)	1170	1460	94
	ОР15-12(Н); ОРС15-12(Н); ОСПС15-12(Н)	1170	1460	138
15-14(Н)	ОС15-14(Н); ОСП15-14(Н)	1400	1460	94
	ОР15-14(Н); ОРС15-14(Н); ОСПС-14(Н)	1400	1460	138
15-21(Н)	ОС15-21(Н); ОСП15-21(Н)	1960	1460	94
	ОР15-21(Н); ОРС15-21(Н); ОСПС15-21(Н)	1960	1460	138
22-09(л)	БС22-09(л)	870	1460	94
	БР22-09(л)	870	1460	138

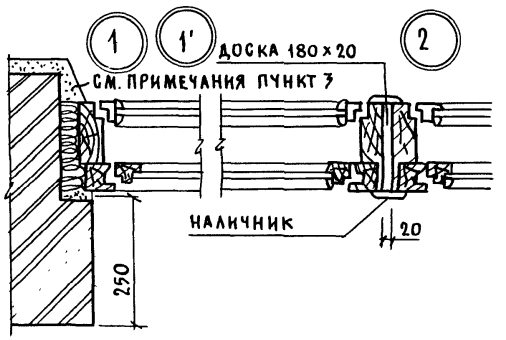

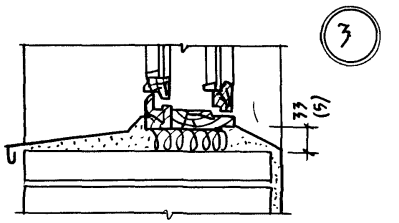

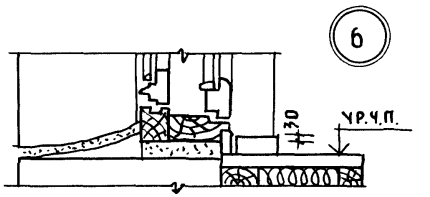

С РАДИАТОРОМ

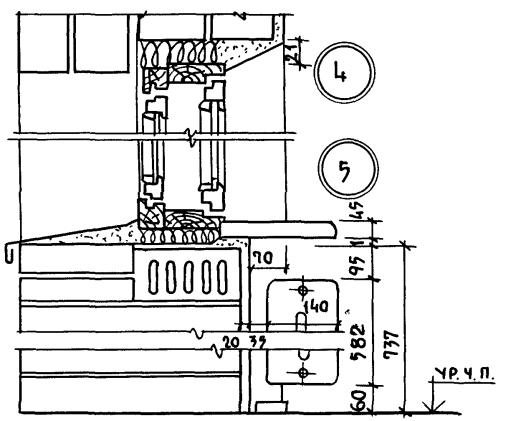

С КОНВЕКТОРОМ

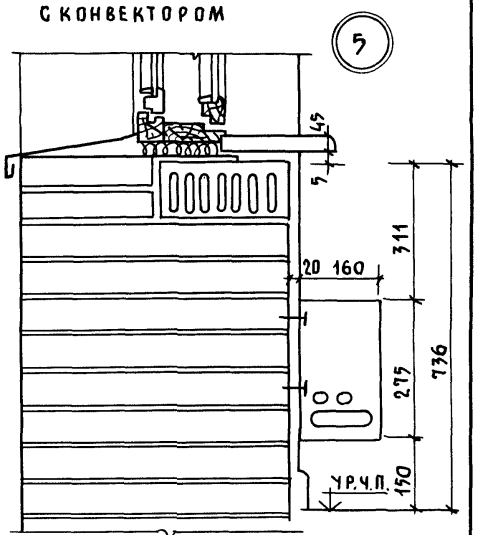

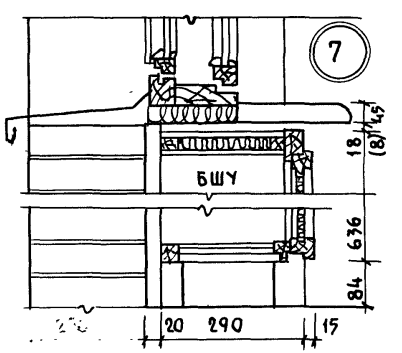

1. Конструкция и форма столярных изделий показаны для основного варианта с раздельными переплетами.
2. Оконные и дверные коробки до установки в проем обить толем.
3. Зазоры между кладкой и коробкой тщательно проконопатить войлоком или паклей, смоченными в гипсовом растворе.
4. При зазоре между кладкой и коробкой более 40мм прибить антисептированные доски толщиной 20мм. к обеим сторонам коробки.
5. Деревянные пробки закладывать по 2-3штуки по высоте с каждой стороны проема.
6. Слив из оцинкованной кровельной стали заводить в паз коробки на суриковой замазке.

Рук.м. Эпельбаум | Гл.инж.м. Самойлов | Рук.гр.ин. Алешина | Разраб. Колобова

Инв.№ подл. | Подпись и дата | Взам.инв.№ | Инв.№ 7-4054

Привязан

Инв.№

ЦНИИЭП жилища г. Москва

ГАП	Масеева	06.86
ГИП	Цукерман	06.86
Провер.	Масеева	06.86

Детали установки окон и балконных дверей (окончание)

85-УАС.1-4

Лист 21

Копировал:

Формат А3

Формат	Зона	Поз.	Обозначение	Наименование	Количество шт. А1 (А1л)	А2 (А2л)	А3 (А3л)	А4 (А4л)	А5 (А5л)	А6 (А6л)	Ш1 (Ш1л)	Ш2 (Ш2л)	Ш3 (Ш3л)	Ш4 (Ш4л)	Ш6 (Ш6л)	Примечание
				Документация												
			85-УАС.1-4 л. 24	Сборочный чертеж	×	×	×	×	×	×						
			л. 25	Сборочный чертеж							×	×	×	×	×	
			1.172.5-6-0000 ТО	Техническое описание	×	×	×	×	×	×	×	×	×	×	×	
			1.172.5-6-0000 Д8	Узлы 1...16												
			1.172.5-6-0000 Д9	Узлы 17...31												
			1.172.5-6-0000 Д10	Узлы 1; 2А												
			1.172.5-6-0000 Д11	Узлы 34;35												
				Сборочные единицы												
		1	1.172.5-6-0200-12	Дверной блок антресоли ДА 4-8	2	2		1	2							
		2	1.172.5-6-0200-14	Дверной блок антресоли ДА 4-10			1			1		1				
		3	1.172.5-6-0200-09	Дверной блок антресоли ДА 7-4							1					
		4	1.172.5-6-0200-11	Дверной блок антресоли ДА7-5										1		
		5	1.172.5-6-0200-23	Дверной блок антресоли ДЛ 7-10					1		1		2	1		
		6	1.172.5-6-0800	Полка антресольная 2110×850	1											
		7	1.172.5-6-0.800	Полка антресольная 1740×850		1										
		8	1.172.5-6-0800	Полка антресольная 640×1200			1									
		9	1.172.5-6-0800	Полка антресольная 1440×850				1								
		10	1.172.5-6-0800	Полка антресольная 1550×850					1							
		11	1.172.5-6-0800	Полка антресольная 1190×1100						1						
		12	1.172.5-6-0800	Полка антресольная 1400×598							1					
		13	1.172.5-6-0800	Полка антресольная 1500×1198								1				
		11	1.172.5-6-0800	Полка антресольная 2060×598									1			
		15	1.172.5-6-0800	Полка антресольная 1600×598										1		

Инв № подл. Т-7057 | Подпись и дата | Взам. инв № | Гл. инж. М. Самойлов 06.86 | Рук. гр. инж. К. Алешина 06.86

Привязан

Инв №

ЦНИИЭП жилища г. Москва

ГАП	Масеева		06.86
ГИП	Цукерман		06.86
Проверил	Масеева		06.86

ШКАФЫ И АНТРЕСОЛИ /НАЧАЛО/

85-УАС.1-4

Лист 22

Формат	Зона	Поз.	Обозначение	Наименование	Количество шт: А1 (А1л)	А2 (А2л)	А3 (А3л)	А4 (А4л)	А5 (А5л)	А6 (А6л)	Ш1 (Ш1л)	Ш2 (Ш2л)	Ш3 (Ш3л)	Ш4 (Ш4л)	Ш6 (Ш6л)	Примечание
		16	1.172.5-6-0100	Дверной блок шкафа ДШ17-4							1					
		17	1.172.5-6-0100-02	Дверной блок шкафа ДШ17-5										1		
		18	1.172.5-6-0100-06	Дверной блок шкафа ДШ17-8											1	
		19	1.172.5-6-0.100-08	Дверной блок шкафа ДШ17-10							1		2	1		
		20	1.172.5-6-0100-11	Дверной блок шкафа ДШ20-10								1				
		21	1.172.5-6-0500-02	Стенка боковая шкафа СБШ21-4,5								1				
		22	1.172.5-6-0600	Стенка боковая антресоли СБА4-4,5								1				
		23	1.172.5-6-0700	Стенка промежуточная СП18-4											1	Обрезать по месту
		24	1.172.5-6-0700-01	Стенка промежуточная СП18-6									1	1		
		25	1.172.5-6-0900-06	Полка переставная ПП6-4							6					
		26	1.172.5-6-0900-08	Полка переставная ПП6-5										6		
		27	1.172.5-6-0900-11	Полка переставная ПП6-10							2		8	2		
		28	1.172.5-6-0900	Полка переставная 448×270											4	
		29	1.172.5-6-0900	Полка переставная 1180×420								7				
				Детали												
		30	1.172.5-6-0002	Брусок монтажный БМ-18							4		4	4	2	
		31	1.172.5-6-0002-01	Брусок монтажный БМ-21								2				
		32	1.172.5-6-0006	Полкодержатель ПД-1							12	12	12	12	8	
		33	1.172.5-6-0005	Штангодержатель							2		2	2		
		34	1.172.5-6-0.003	Штанга Ш-3							1		1	1		
		35	1.172.5-6-0007	Цоколь							1.41	1.20	2.07	1.62		П.М.
		36	1.172.5-6-0002	Брусок монтажный ℓ=800мм											2	
		37		Брусок монтажный 54×30 ℓ=1780									2			
		38		Брусок монтажный 54×50 ℓ=1780										2		
		39		Брусок монтажный 54×80 ℓ=1780								2				

Инв № подл. | Подпись и дата | Взам. инв № | Рук. маст. Эпельбаум | Л. инж. м. Самойлов | Рук. гр. ин. Алешина | Разработал Соловьева | 06.86

Привязан

Инв №

Т-7057

ЦНИИЭП жилища г. Москва

ГАП	Масеева		06.86
ГИП	Цукерман		06.86
Провер	Масеева		06.86

ШКАФЫ И АНТРЕСОЛИ / ПРОДОЛЖЕНИЕ /

85-УАС.1-4

Лист 23

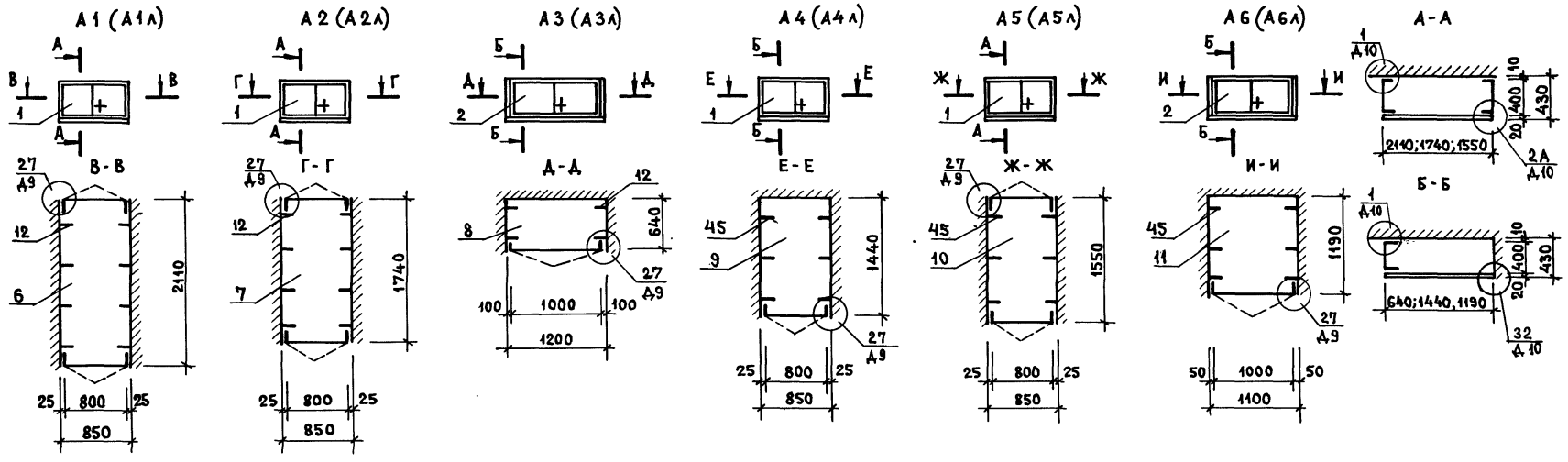

Формат	Зона	Поз.	Обозначение	Наименование	Количество шт											Примечание
					А1 (А1л)	А2 (А2л)	А3 (А3л)	А4 (А4л)	А5 (А5л)	А6 (А6л)	Ш1 (Ш1л)	Ш2 (Ш2л)	Ш3 (Ш3л)	Ш4 (Ш4л)	Ш6 (Ш6л)	
		40	1.172.5-6-0008	Наличник Н-1	1.80	1.80		0.90	1.80							п. м.
		41	1.172.5-6-0008-01	Наличник Н-2									5.00			п. м
		42	1.172.5-6-0008-02	Н-3						1.80						п. м.
		43	1.172.5-6-0008-03	Н-4										5.00		п. м
		44	1.172.5-6-0008-04	Н-5			0.90					5.00				п. м
		45	1.172.5-6-0013	Угольник УМ-1	8	8	4	3	3	3		5				
		46	1.172.5-6-0014	Угольник УМ-2							4	2	4	4	2	
		47	1.172.5-6-0009	Винт стяжной В-1	4	4	4	4	4	4		6			4	
		48	1.172.5-6-0009-01	Винт стяжной В-2							12	4	12	12		
		49	1.172.5-6-0010	Гайка стяжная	4	4	4	4	4	4	12	10	12	12	4	

Рук. маст. Пельбаум 06.86
Гл. инж. м. Самойлов 06.86
Рук. гр. инж. Алешина А. 06.86
Разраб. Соловьева 06.86

Инв. № подл. | Подпись и дата | Взам. инв. №

Привязан

Инв. № Т-4054

ЦНИИЭП жилища

ГАП	Масеева		06.86
ГИП	Цукерман		06.86
Проверил	Масеева		06.86

Шкафы и антресоли (продолжение)

85-УАС.1-4

Лист 24

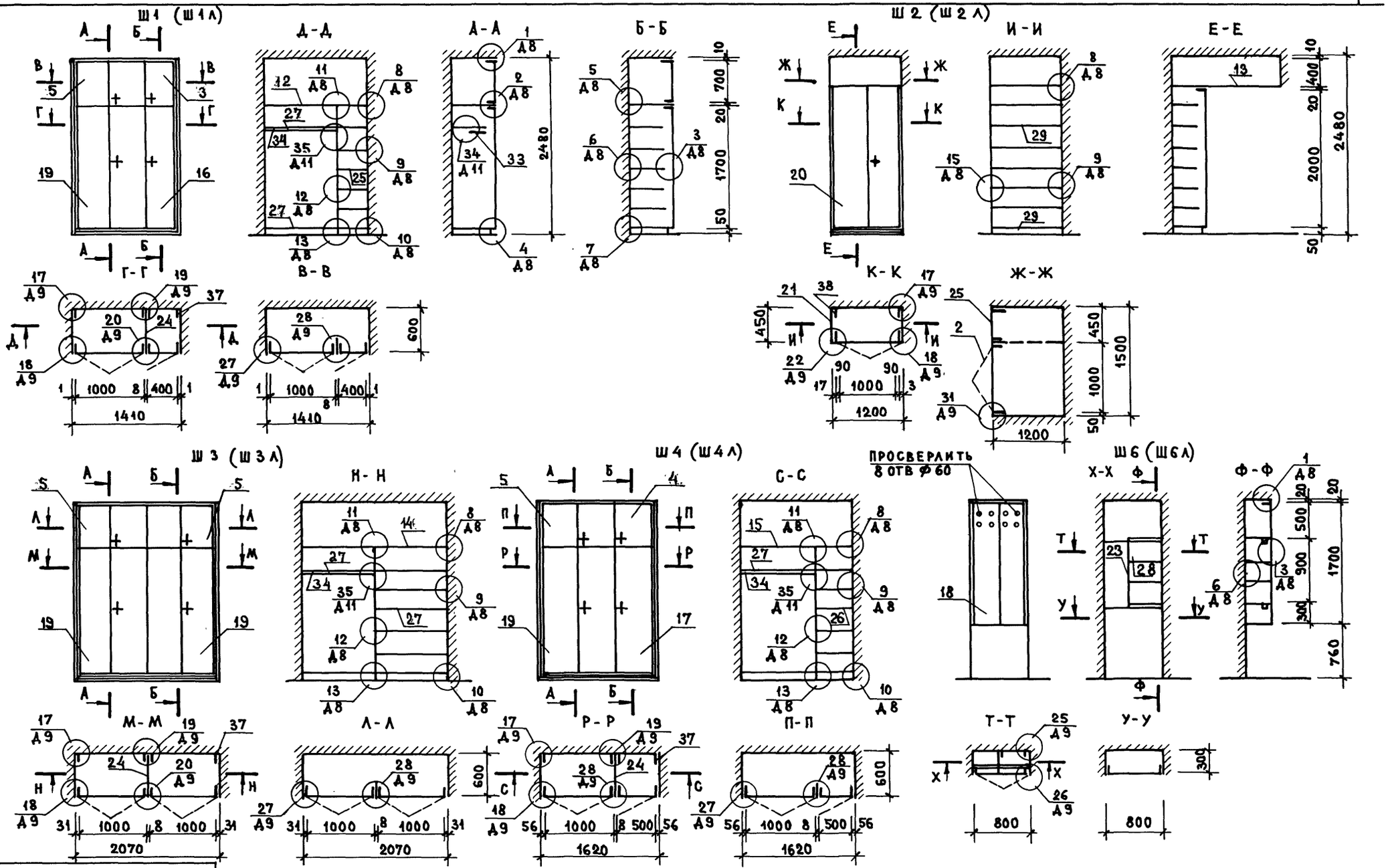

Нормокон.	Самойлов	06.86	Вед. арх.	Соловьев А	06.86		
Рук. маст	Эпельбаум	06.86	Разраб.	Соловьева	06.86		
Гл. инж. м.	Самойлов	06.86					
Рук. гр. инж.	Алешина	06.86					

Подпись и дата | Взам. инв. №

Инв. № подл. Т-7057

Привязан

Инв. №

ЦНИИЭП жилища	ГАП	Масеева	06.86	ШКАФЫ И АНТРЕСОЛИ (ОКОНЧАНИЕ)
	ГИП	Цукерман	06.86	
	Проверил	Масеева	06.86	

85-УАС.1-4

Лист 25

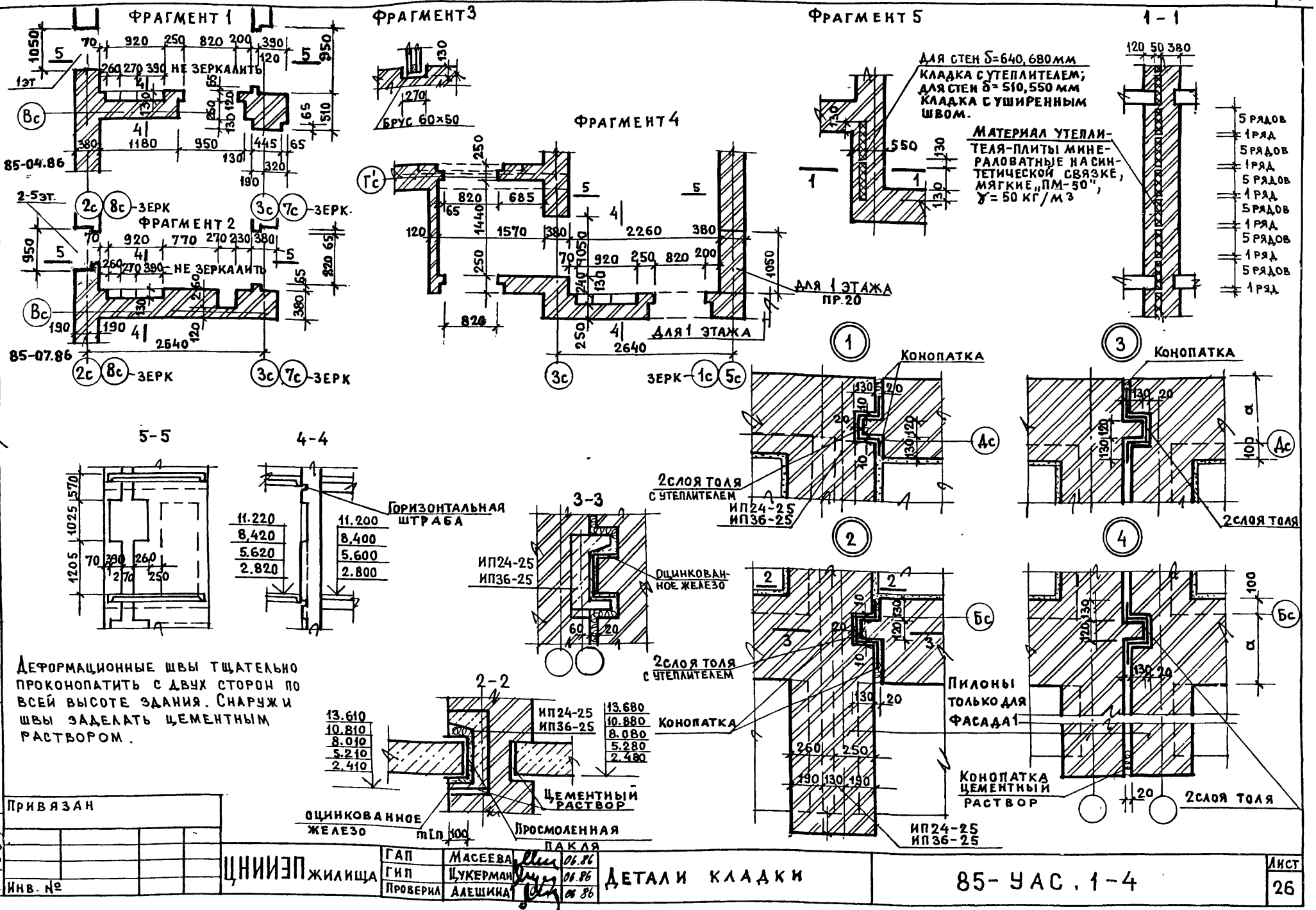

ПРИВЯЗАН						
Инв. №	ЦНИИЭП ЖИЛИЩА	ГАП	МАСЕЕВА	06.86	ДЕТАЛИ КЛАДКИ	85-УАС.1-4
		ГИП	ЦУКЕРМАН	06.86		Лист 26
		ПРОВЕРИЛ	АЛЕШИНА	06.86		

Инв. № подл. | Подпись и дата | Взам. инв. № | Рук. гр. инж. Алешина | Гл. инж. М. Самойлов | Рук. маст. Эпельбаум | Нормоконт. Самойлов | Вед. инж. Сизов | Разраб. Соловьева

Т-7057

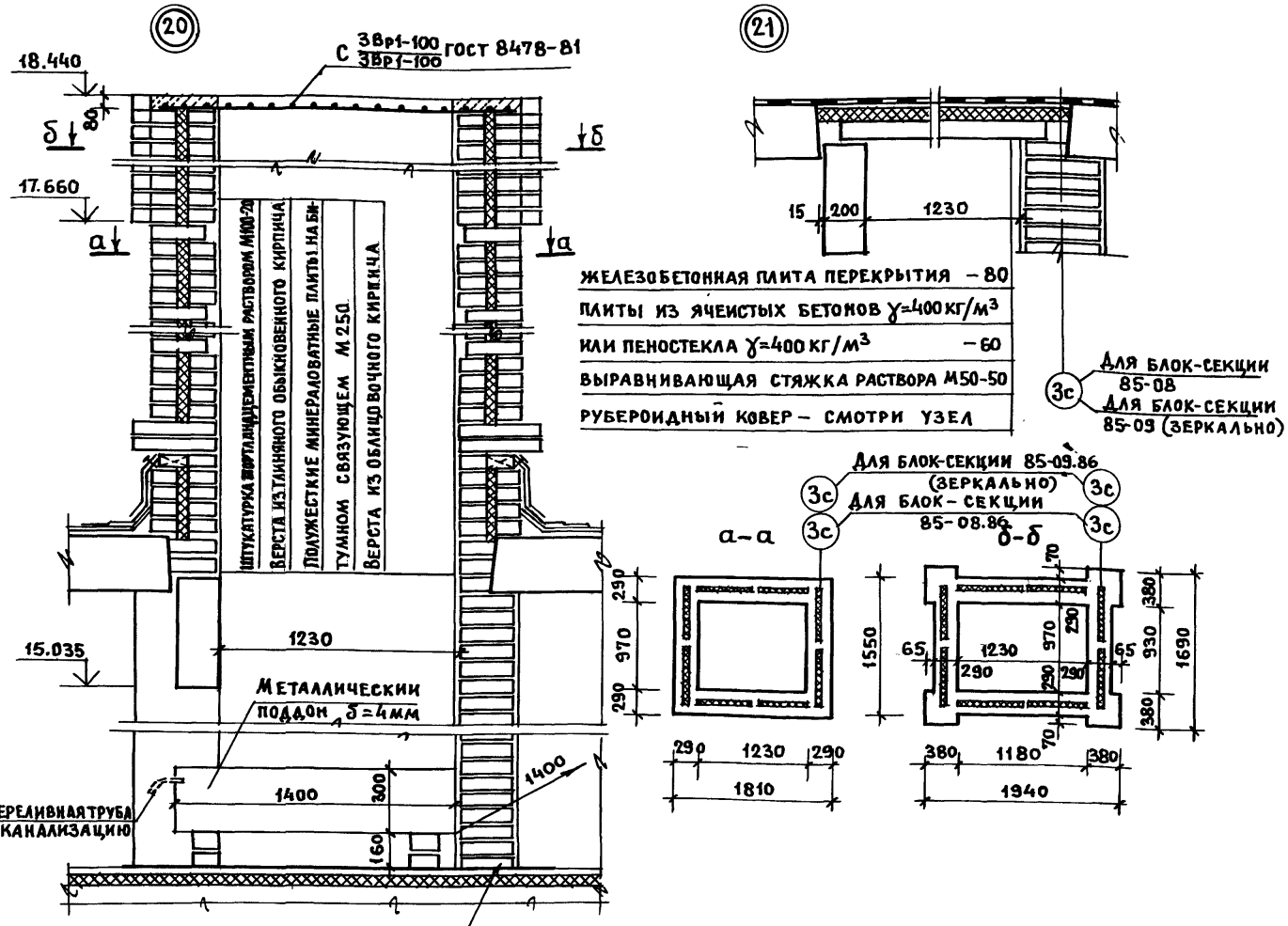

Привязан

Для блок-секций 85-08.86 и 85-09.86

Инв. № подл. | Подпись и дата | Взам. инв. № | Инв. № 7-7057

Нормоконт Самойлов 06.86
Рук. маст Эпельбаум 06.86
Гл. инж. м Самойлов 06.86
Рук. гр. инж. Алешина 06.86
Вед. инж Сизов 06.86
Разраб. Свитова 06.86

ЦНИИЭП жилища

ГАП	Масеева	06.86
ГИП	Цукерман	06.86
Проверил	Алешина	06.86

Детали вентиляционных шахт

85-УАС.1-4

Лист 27

ПГ 16 А

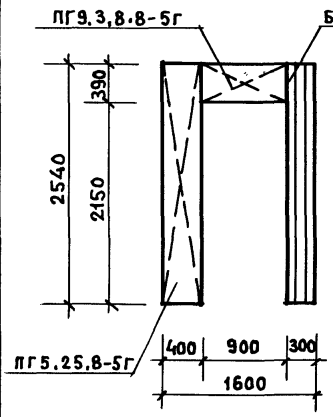

ПГ 30 А

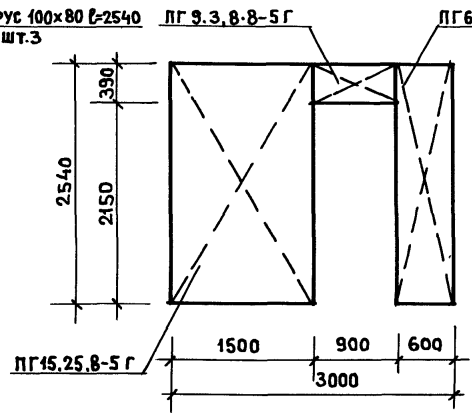

ПГ 33 А

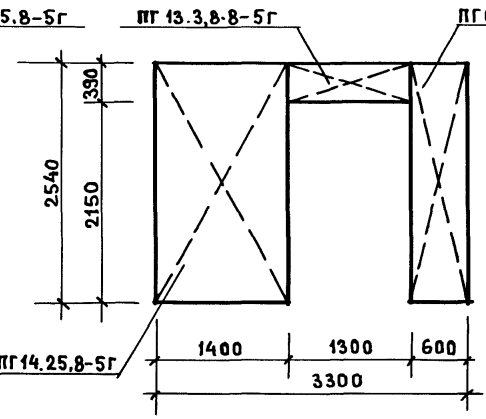

ПГ 33 Б

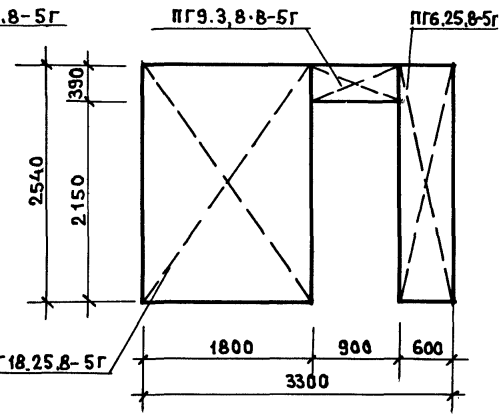

ПГ 33 В

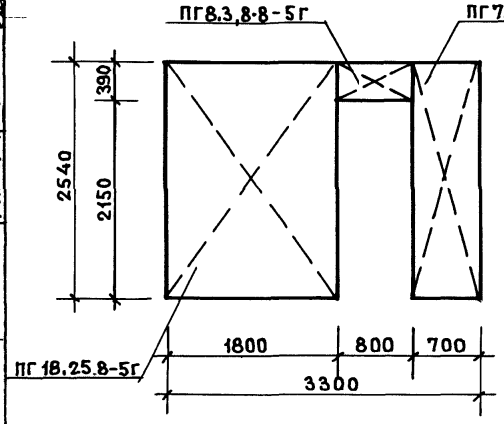

ПГ 36 А

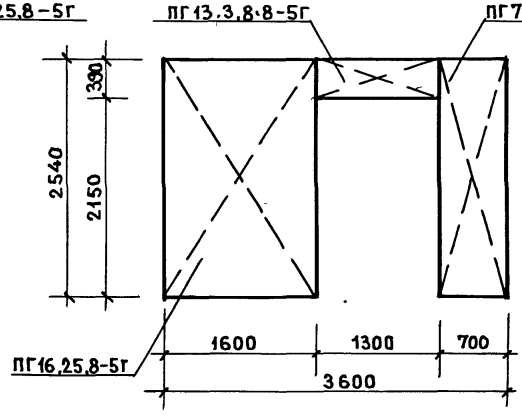

ПГ 19Ц А

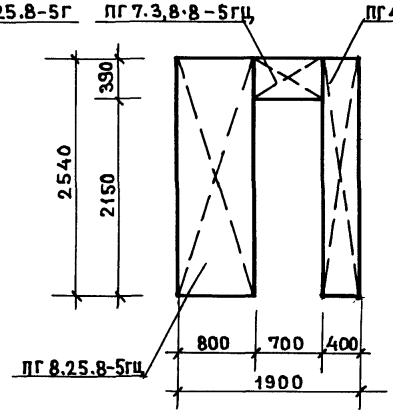

Устроиство П-образных перегородок с проемами принято по серии 1.131.9-21.

Нормоконт	Самойлов	06.86	
Рук.маст.	Эпельбаум	06.86	
Гл.инж.м	Самойлов	06.86	
Рук.грин	Алешина	06.86	
ГАП	Масеева	06.86	
ГИП	Цукерман	06.86	
Проверил	Алешина	06.86	
Разраб	Соловьева	06.86	
Вед.инж	Сизов	06.86	

Привязан

Инв.№ подл. | Подпись и дата | Взам.инв.№ | Инв.№ 7-4054

ЦНИИЭПжилища

Монтажные схемы перегородок

85-УАС.1-4

Лист 28

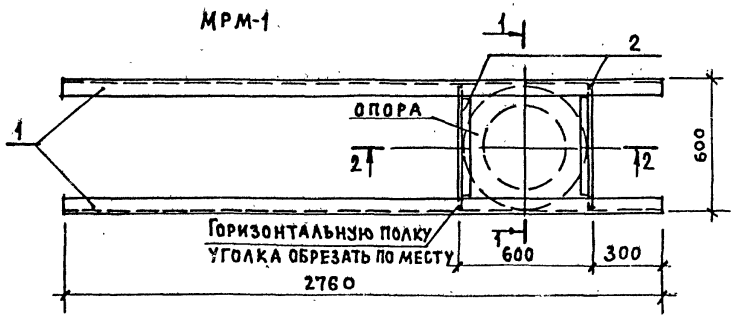

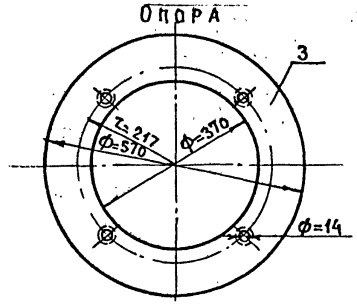

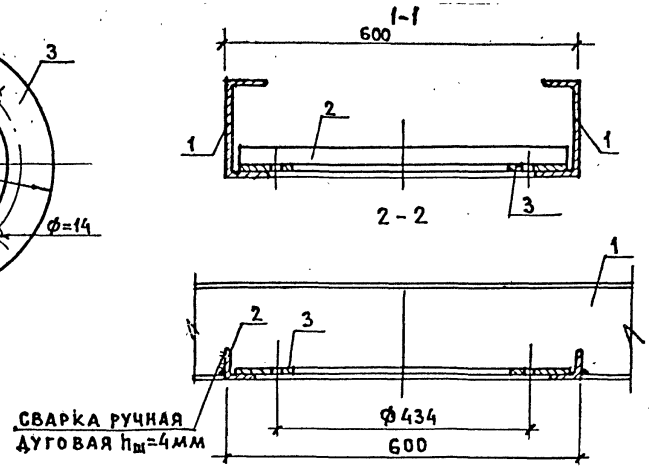

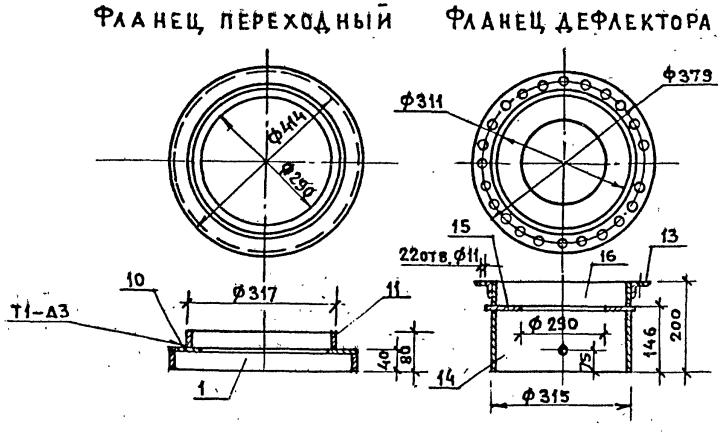

Спецификация на 1 изделие							
Марка	NN поз.	Профиль мм	Длина мм	К-во штук	Общая длина м	Масса кг позиции	Масса кг марки
МРМ-1	3	Ф580×8	—	1	—	9.80	92.55
	1	⊏N16	2760	2	5.52	78.38	
	2	L50×5	580	2	1,16	4,37	
Фланец переход.	4	Ф414×6		1		3.00	4.98
	5	-40×3	990	1	0.99	0.94	
	6	-34×3	1300	1	1.30	1.04	
Фланец дефлектора	7	L32×3	1080	1	1.08	1.50	5.09
	8	-144×2	Ф315	1		2.20	
	9	Ф325×2		1		0.54	
	10	-54×2	Ф315	1		0.85	

Инв. № подл. | Подпись и дата | Взам. инв. №
Гл. инж. М. Самойлов 06.86
Рук. гр. инж. Алешина 06.86

Привязан

Инв. №

ЦНИИЭП жилища г. Москва	ГАП	Масеева	06.86
	ГИП	Цукерман	06.86
	Проверил	Алешина	06.86

МРМ-1, [illegible] Фланец переходный, Фланец дефлектора

85-УАС. 1-4

Лист 29

gost.e-ecolog.ru