ИСПОЛНИТЕЛЬНЫЙ КОМИТЕТ ЛЕНИНГРАДСКОГО ГОРОДСКОГО СОВЕТА НАРОДНЫХ ДЕПУТАТОВ
ГЛАВНОЕ АРХИТЕКТУРНО-ПЛАНИРОВОЧНОЕ УПРАВЛЕНИЕ

ТИПОВЫЕ КОНСТРУКЦИИ И ДЕТАЛИ ЗДАНИЙ И СООРУЖЕНИЙ ДЛЯ СТРОИТЕЛЬСТВА В ЛЕНИНГРАДЕ

СЕРИЯ 2.039 КЛ-1

УЗЛЫ И ДЕТАЛИ ЭЛЕМЕНТОВ ФАСАДОВ КИРПИЧНЫХ ЖИЛЫХ И ОБЩЕСТВЕННЫХ ЗДАНИЙ

ВЫПУСК 2

ДЕТАЛИ КРЕПЛЕНИЯ ОГРАЖДЕНИЙ БАЛКОНОВ И ЛОДЖИЙ

gost.e-ecolog.ru

ИСПОЛНИТЕЛЬНЫЙ КОМИТЕТ ЛЕНИНГРАДСКОГО ГОРОДСКОГО СОВЕТА НАРОДНЫХ ДЕПУТАТОВ

ГЛАВНОЕ АРХИТЕКТУРНО-ПЛАНИРОВОЧНОЕ УПРАВЛЕНИЕ

ТИПОВЫЕ КОНСТРУКЦИИ И ДЕТАЛИ ЗДАНИЙ И СООРУЖЕНИЙ ДЛЯ СТРОИТЕЛЬСТВА В ЛЕНИНГРАДЕ

СЕРИЯ 2.039-КЛ-1

УЗЛЫ И ДЕТАЛИ ЭЛЕМЕНТОВ ФАСАДОВ КИРПИЧНЫХ ЖИЛЫХ И ОБЩЕСТВЕННЫХ ЗДАНИЙ

ВЫПУСК 2

ДЕТАЛИ КРЕПЛЕНИЯ ОГРАЖДЕНИЙ БАЛКОНОВ И ЛОДЖИЙ

РАЗРАБОТАНЫ
ИНСТИТУТОМ ЛЕНИНГИПРОЕКТ

ВВЕДЕНЫ В ДЕЙСТВИЕ
УКАЗАНИЕМ N 146-8
от 24.12.88

1988

Номер изм.	Основание изменений	Краткое содержание изменений	Номера листов			Подписи	
			корректировка	дополнение	аннулирование	ГИП, ГАП	Гл.спец.

Согласовано

Взам.инв.№

Подпись и дата

Инв.№ подл.

Нач.отд.	Печерский		XII 88
Гл.констр.	Бунич		
Гл.спец.	Ковлева		
Рук.гр.	Иванова		
Проверил	Иванова		
Вариант	–		
Исполнит.	Веселков		
Н.контр.	Бунич		

2.039 КЛ-1 2 ИК

Информационная карта

Стадия	Лист	Листов
Р		1

ЛЕННИИПРОЕКТ
ОКУ

Номер выпуска	Наименование выпуска	Документ утверждения	Документ изменения
Выпуск 1	Детали установки балконов, лоджий, козырьков, карнизов.	Указание № 146-1 от 26.12.88	
Выпуск 2	Детали крепления ограждений балконов и лоджий.	—"—	

Нач. отд.	Печерский		XII 88	2.039 КЛ-1 2 СС
Гл. констр.	Бунич			
Гл. спец.	Юблева			
Рук. гр.	Иванова			Состав серии
Гл. ребер.	Иванова			
Исполнит.	Воробьев			
Н. контр.	Бунич			

Стадия	Лист	Листов
Р		1

ПЕНИНГРАДСКИЙ ПРОЕКТ ОКУ

Взам. инв. №

Подпись и дата

Инв. № подл.

Обозначение	Наименование	№ стр.	Примечание
	Обложка.		
	Титульный лист.	1	
2.039 КЛ-1 2 ИК	Информационная карта.	2	
СС	Состав серии.	3	
С	Содержание.	4,5	
ПЗ	Пояснительная записка.	6÷9	
01	Монтажные схемы ограждения		
	балконов одиночных и составных.	10÷13	
02	Монтажная схема ограждения		
	лоджии жилых квартир.	14,15	
03	Монтажная схема ограждения		
	лоджий для эвакуационного		
	перехода в незадымляемых		
	лестнично-лифтовых узлах.	16,17	
04	Установка разделительных		
	перегородок на балконах.	18	
05	Установка разделительных		
	перегородок на лоджиях.	19	
06	Номенклатура ограждений		
	лоджий по серии		
	1.137.1 КЛ-3 1-3	20	
07	Номенклатура балконных		
	ограждений по альбому	21	
	328-88-12-0.		

Согласовано

Взам. инв. №

Подпись и дата

Инв. № подл.

Нач. отд.	Печерский		
Гл. конст.	Бунич		
Гл. спец.	Ковлева		
Рук. гр.	Иванова		
Пр. опер.	Иванова		
Разработ.	Ковлева		
Исполнит.	Беляков		
Н. контр.	Бунич		

2.039 КЛ-1 2 С

СОДЕРЖАНИЕ

Стадия	Лист	Листов
Р	1	2

ЛЕННИИПРОЕКТ ОКУ

Т-58

Формат 11

Обозначение	Наименование	№ стр.	Примечание
08	Детали 1,2.	22	
09	Детали 3,4.	23	
10	Деталь 5.	24	
11	Деталь 6.	25	
12	Деталь 7.	26	
13	Детали 8,9.	27	
14	Детали 10,11.	28	
15	Детали 12,13.	29	
16	Деталь 14.	30	
17	Изделие соединительное НП-1;Ч1	31	
18	Изделия соединительные Н1-1, Н1-2.	32	
19	Изделие закладное Н1-7.	33	
20	Изделия соединительные Н1-3, Н1-4.	34	
21	Изделия соединительные Н1-5, Н1-6; Н1-8	35	
22	Деталь 15. Ограждение балконов и лоджий из кирпича	36	
23	Спецификация соединительных элементов на детали 1÷9.	37	
24	Спецификация соединительных элементов на детали 10÷13.	38	
25	Монтажные схемы ограждений типа ОБП для лоджий осных квартир	39,40	
26	Детали $1^{А}$, $1^{Б}$.	41	

Нач. отд.	Печерский		
Гл. констр.	Бунич		
Гл. спец.	Ковлева		
Рук. гр.	Иванова		
Провер.	Иванова		
Разраб.	Ковлева		
Исполн.	Стрелков		
Н. контр.	Бунич		

2.039 КЛ-1 2 С

СОДЕРЖАНИЕ

Стадия	Лист	Листов
Р	2	2

ЛЕННИИПРОЕКТ ОКУ

Взам. инв. №

Подпись и дата

Инв. № подл.

I. ОБЩИЕ ПОЛОЖЕНИЯ.

I.I Настоящая серия содержит рабочую документацию деталей фасадов, обязательных для применения при проектировании и строительстве жилых и общественных зданий из кирпича в г.Ленинграде и его пригородах.

I.2 Настоящий выпуск содержит рабочую документацию деталей установки и крепления ограждения балконов и лоджий

I.3 Маркировочные планы являются материалом для проектирования и не прикладываются к проекту ,остальные материалы предназначены для применения при проектировании. На маркировочных планах конкретных проектов дается ссылка на № детали и № серии.

I.4 Детали, не приведенные в данном выпуске, разрабатываются в конкретном проекте.

I.5 Антикоррозионная защита металлических элементов ограждения осуществляется окраской масляной краской или защитными эмалями в соответствии с указаниями конкретного проекта.

I.6 Антикоррозионная защита накладных и закладных изделий должна выполняться в соответствии с требованиями СНиП 2.03.II-85 лакокрасочными покрытиями для группы I приложения I5.

2. ОГРАЖДЕНИЯ БАЛКОНОВ.

2.I Для ограждения балконов применяются железобетонные элементы, разработанные "Проектно-конструкторско-технологическим институтом" Главленинградстроя. по альбому 328-83-I2-I.

2.2 Крепление ограждения осуществляется приваркой металлической косынки к закладным деталям балконных плит (детали 4,5,6) и приваркой поручня к стене (деталь I).

2.3 Закладные детали балконных плит не рассчитаны на восприятие момента от навески ограждения. Горизонтальные

Нач. отд.	Печерский		XII.86	2 039 КА-1 2 ПЗ			
Гл. конст.	Бунич						
Гл. спец.	Ивлева						
Рук. гр.	Иванова			Пояснительная записка	Стадия	Лист	Листов
Провер.	Иванова				1	1	4
Разработ.	Ивлева				ЛЕННИИПРОЕКТ		
Исполнил.	Селова						
Н. контр.	Бунич						

Согласовано

Взам. инв. №

Подпись и дата

Инв. № подл.

Т-583

Формат 11

усилия воспринимаются поручнями, прикрепленными к стене. Расчетная длина поручня не должна превышать 6м.
Для уменьшения расчетной длины поручня при балконе образованном из трех и более балконных плит используются разделительные перегородки или специальные упоры (деталь 7)

3. ОГРАЖДЕНИЯ ЛОДЖИЙ.

3.1 Для ограждения лоджий применяются железобетонные панели разработанные в серии I.I37.IKП-3 выпуск I-3.

3.2 Крепление ограждений осуществляется заделкой концов ограждения в кирпичную стену (детали 8,9).

4. Ограждения балконов и лоджий из кирпича.

4.1 Плиты балконов и лоджий рассчитаны на погонную нагрузку от кирпичного ограждения.

4.2 Кладка кирпичного ограждения выполняется из лицевого кирпича М I00 на растворе М 50. Марка кирпича по морозостойкости Мрз 35.

Кладка армируется каркасом из ⌀ 3BpI с ячейкой 70х70мм на всю длину ограждения. Кладка крепится к металлическому каркасу приваренному к закладным деталям плит балконов и лоджий.

Инв.№ подл. | Подпись и дата | Взам.инв. №

5. УСЛОВНЫЕ ОБОЗНАЧЕНИЯ.

5.1 Условное обозначение сварного соединения принято в соответствии с ГОСТ 2.312-72 ; ГОСТ 14098-85 ; ГОСТ 5264-80.

Примеры обозначения сварного шва:

ГОСТ 14098-85 - X X - X X - X - X ⊐

1 2 3 4 5 6

ГОСТ 5264-80 - X X - X - X

1 - тип сварного 2 5 6

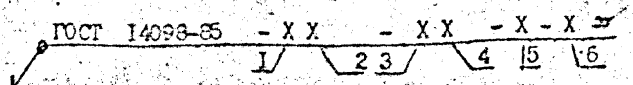

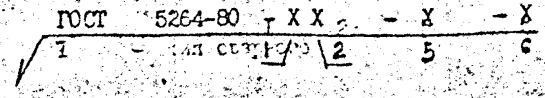

Вспомогательные знаки:

⌉ - монтажный шов
○ - шов по замкнутой линии
⊐ - шов по незамкнутой линии

1 - Тип сварного соединения:
- К - крестообразное
- С - стыковое
- Н - нахлесточное
- Т - тавровое

2 - номер соединения по ГОСТ 5264-80 и ГОСТ 14098-85

3 - способ сварки:
- К - контактная
- Р - ручная
- М - механизированная

4 - технологическая особенность способа сварки

5 - размер наибольшего катета

6 - длина шва. При отсутствии пункта 6 длина сварного шва равна длине касания связываемых элементов.

Инв.№ подл.	Подпись и дата	Взам.инв. №

Перечень нормативно-технической документации обязательной для руководства при проектировании и монтаже.

СНиП II-16-80	Бетонные и железобетонные конструкции сборные.
СНиП II-4-80	Техника безопасности в строительстве.
СНиП 2.03.II-85	Защита строительных конструкций от коррозии.
СНиП II-22-81	Каменные и армокаменные конструкции.
СНиП 2.08.01-85	Жилые здания.
СНиП II-26-76	Кровли.
СНиП 2.04.01-85	Внутренний водопровод и канализация здания.
ГОСТ 14098-85	Соединения сварные арматуры и закладных изделий железобетонных конструкций.
ГОСТ 5264-80	Ручная дуговая сварка.
ГОСТ 4640-84	Вата минеральная.
ГОСТ 4028-63[X]	Гвозди строительные.
ГОСТ 4030-63[X]	Гвозди кровельные.
ГОСТ 7623-84	Трубы водосточные наружные.
ГОСТ 14918-80	Сталь тонколистовая оцинкованная с непрерывных линий.
ГОСТ 10999-76	Толь кровельный и гидроизоляционный.
ГОСТ 9573-82	Плиты теплоизоляционные из минеральной ваты на синтетическом связующем.
альбом 328-88-12-I	Ограждения балконов и лоджий.
Серия I.I37.IКЛ-3	Разные элементы фасадов железобетонные для жилых кирпичных зданий.
выпуск I-3	Ограждения лоджий.

Инв.№ подл. | Подпись и дата | Взам.инв.№

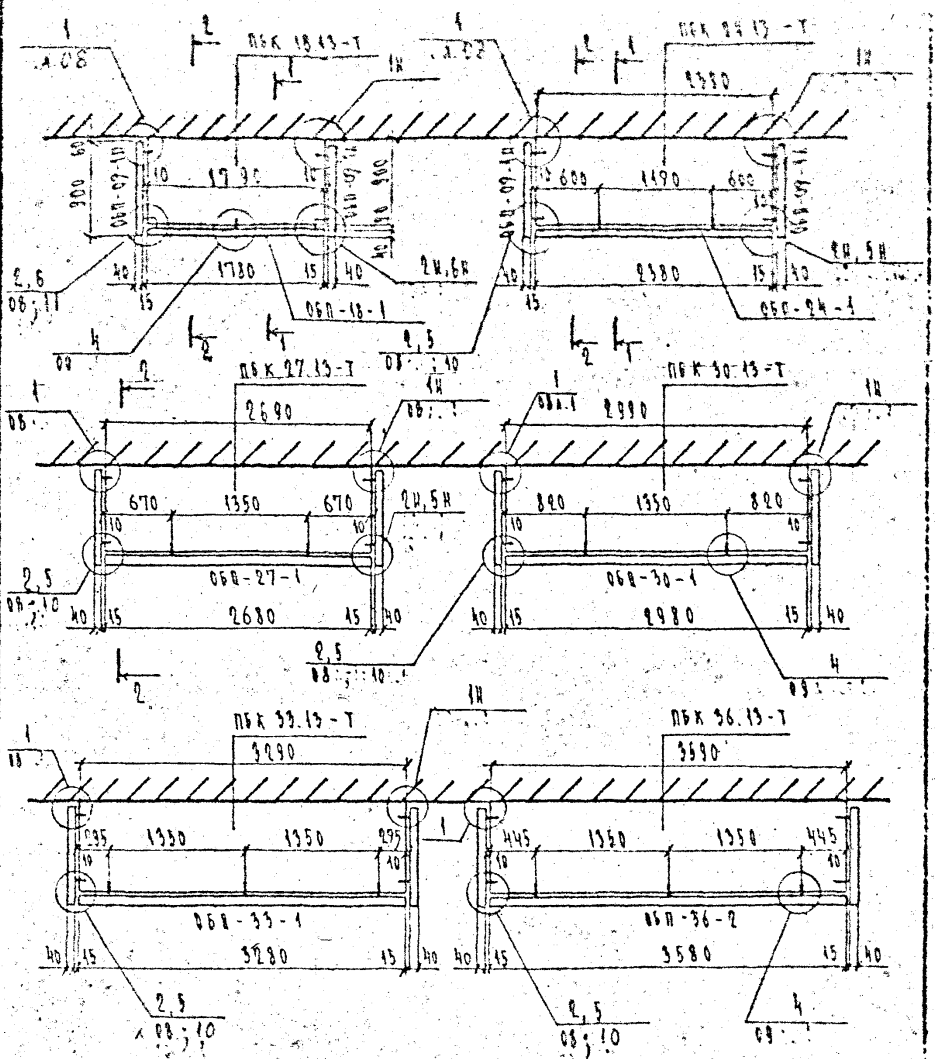

Согласовано

Взам. инв. №

Подпись и дата

Инв. № подл.

Нач. отд.	Печерский		XII.88
Гл. констр.	Бунин		
Гл. спец.	Лобанова		
Рук. гр.	Иванова		
Провер.	Иванова		
Разработ.	[illegible]		
Исполн.	Кузнецова		
Н. контр.	[illegible]		

2.039 КА-1 2 01

Монтажные схемы ограждения балконов, одиночных и составных.

Стадия	Лист	Листов
Р	1	4

ЛЕННИИПРОЕКТ

Т-533

Формат 11

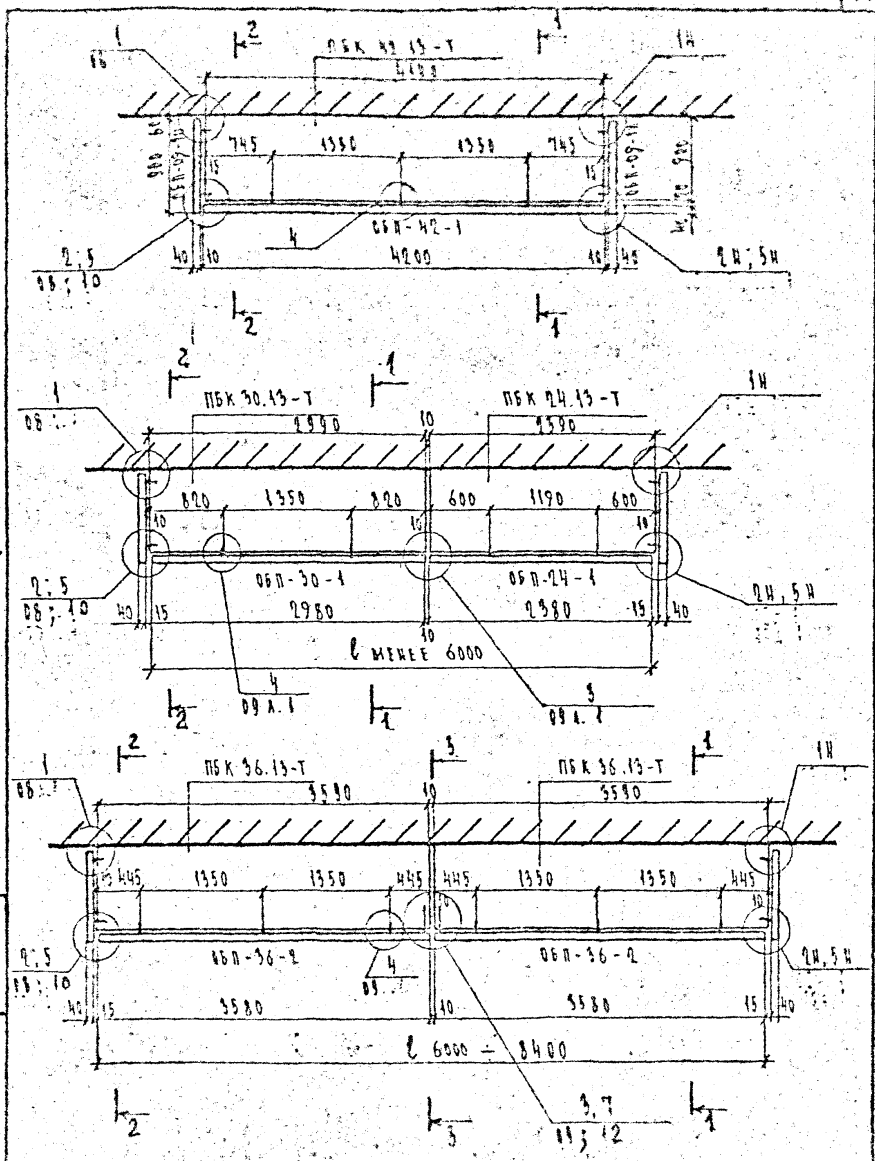

Инв.№ подл.	Подпись и дата	Взам.инв. №

2 039 КЛ-1 2 01

Лист 2

Формат 11

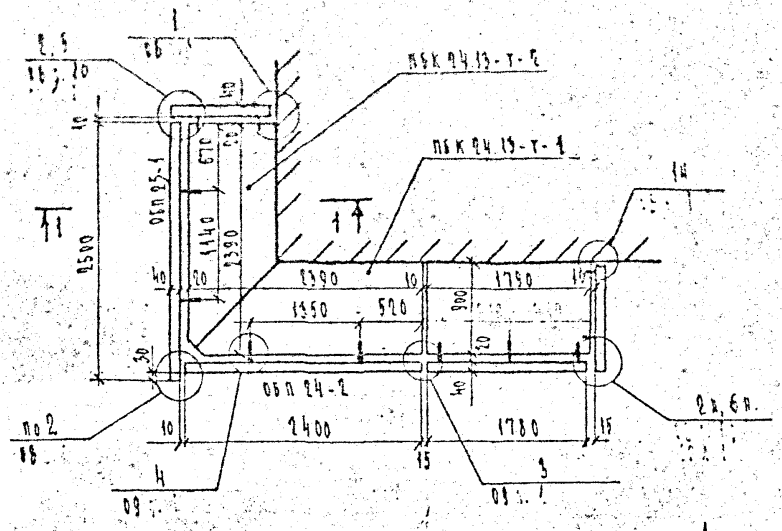

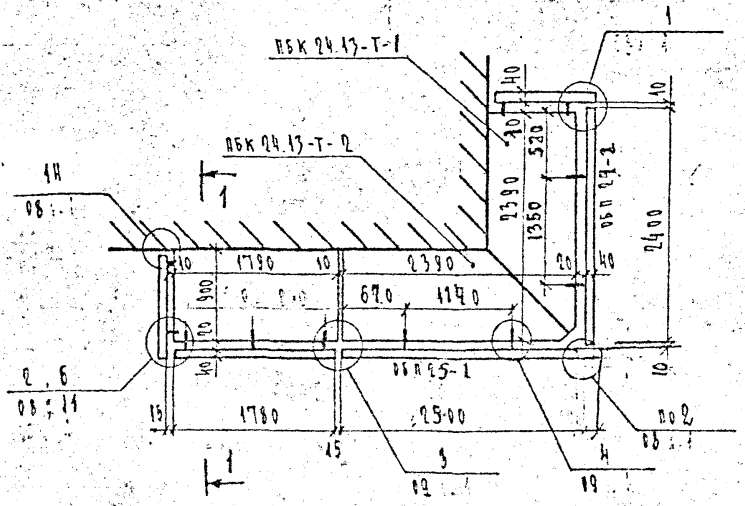

Инв. № подл.	Подпись и дата	Взам. инв. №

2.039 КЛ-1	2	01		Лист 3

Формат 11

Т-584

1 — 1

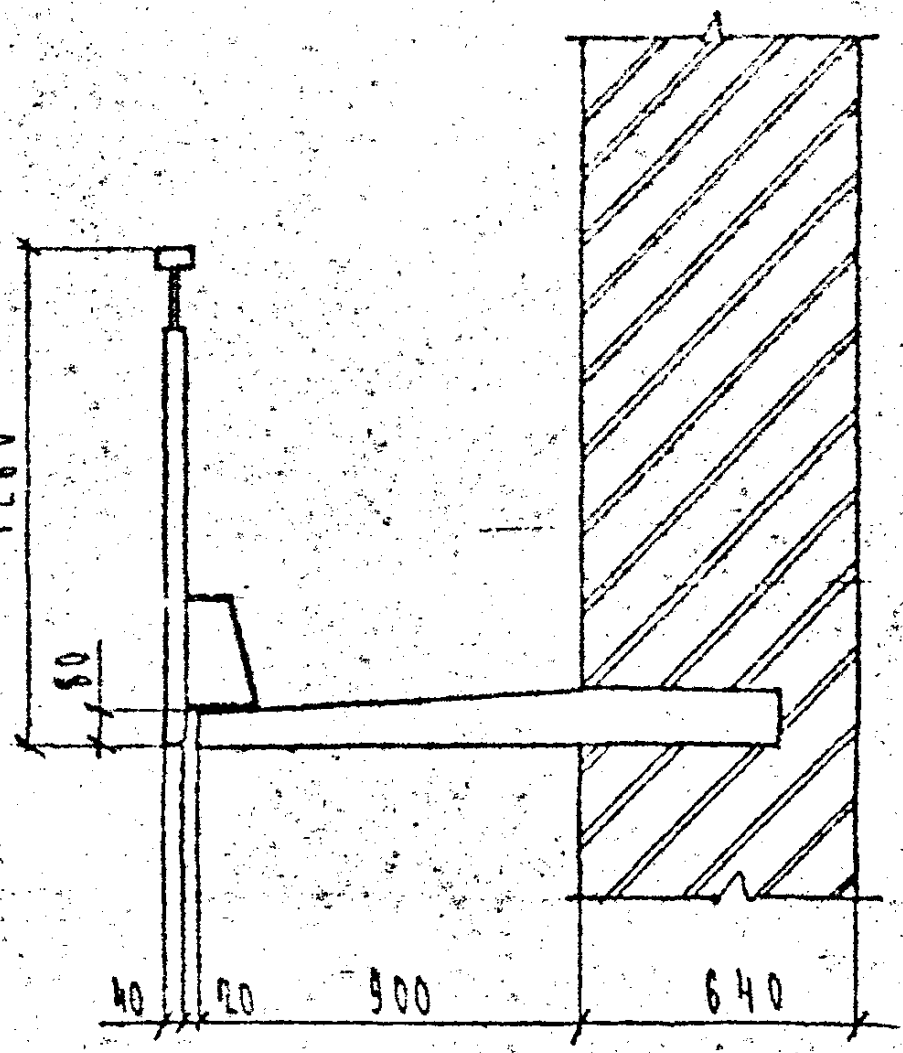

2 — 2

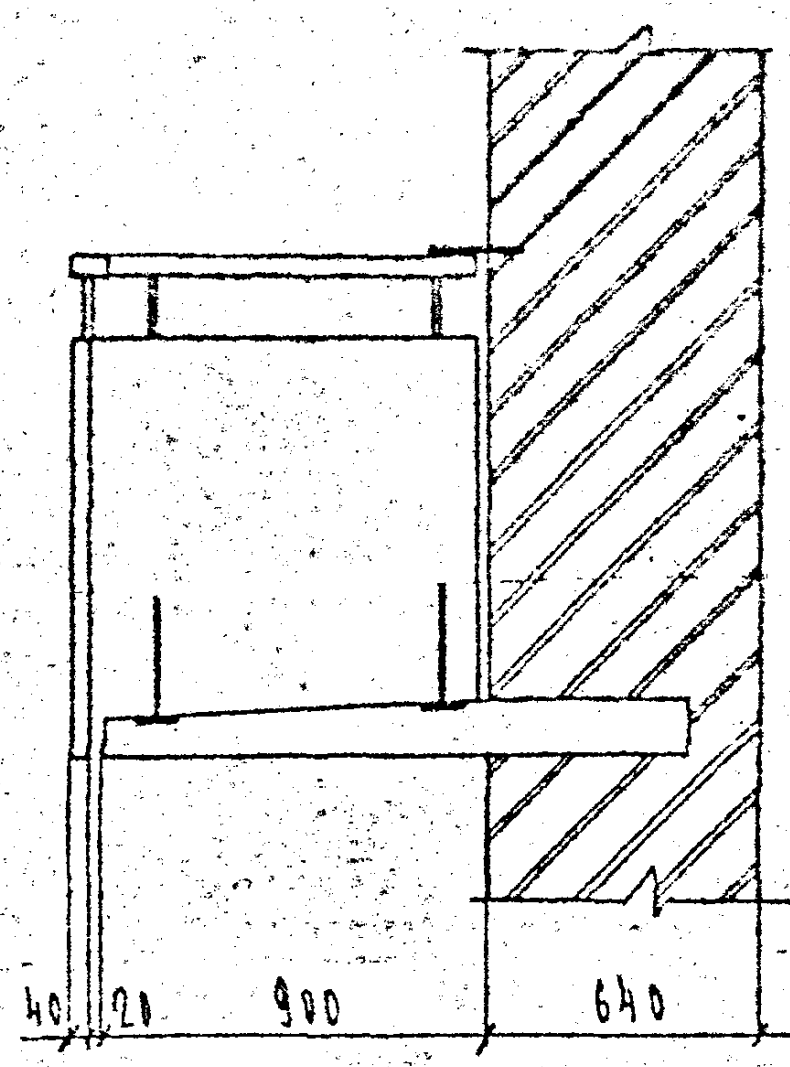

3 — 3

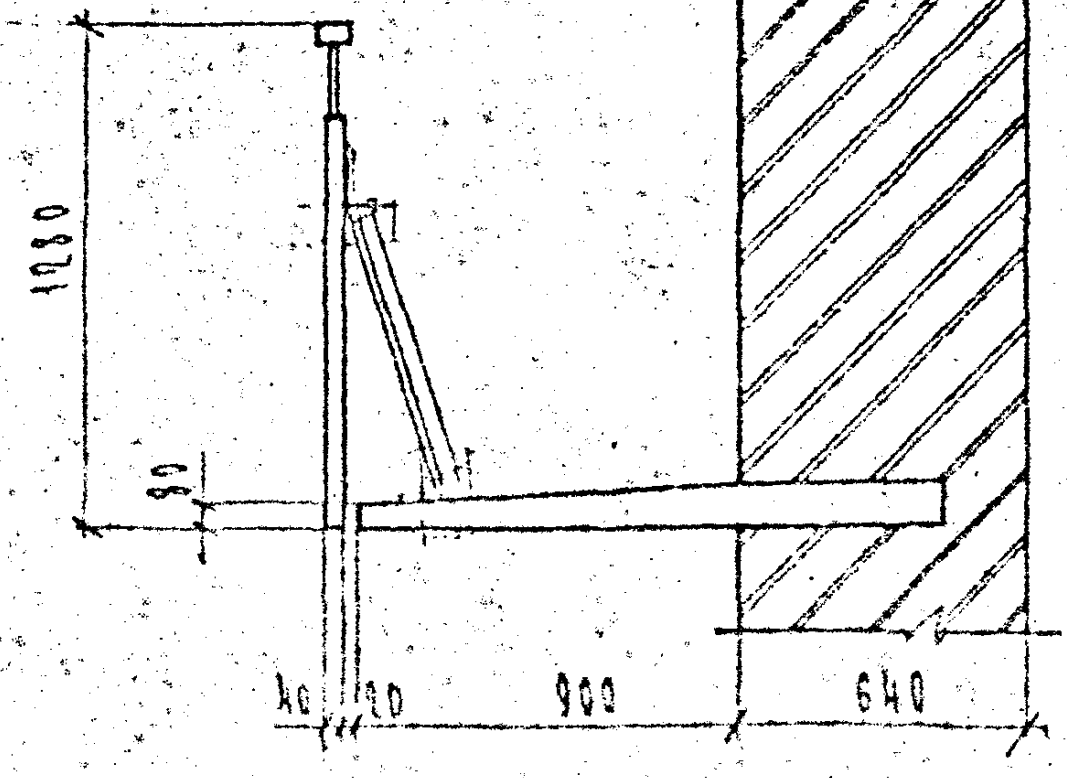

Взам.инв. №

Подпись и дата

Инв. № подл.

Лист

Вид А

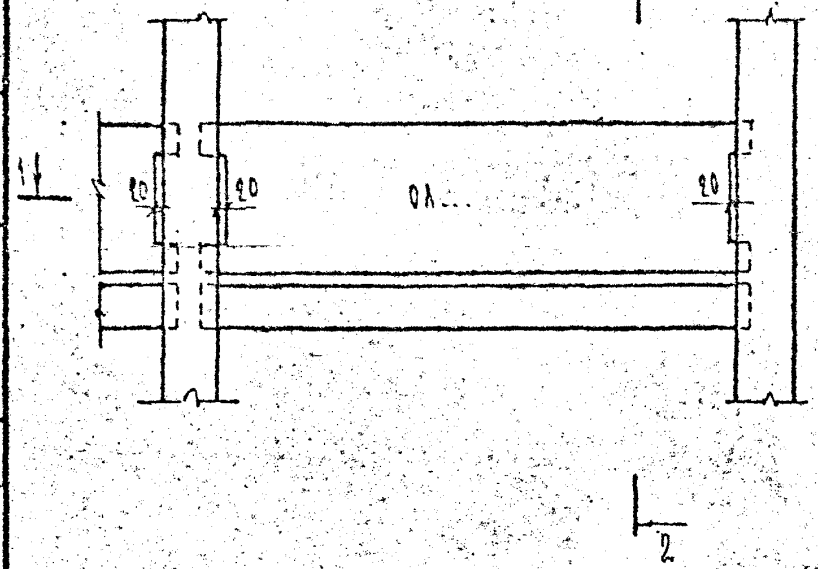

2 — 2

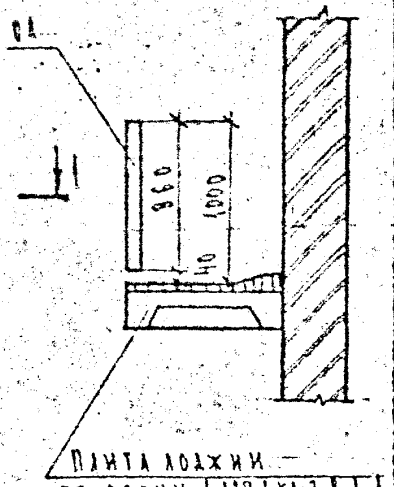

Плита лоджии — по серии 1.137.1 КА-3 в.1-5 1.137.1-6 в.1

1 — 1

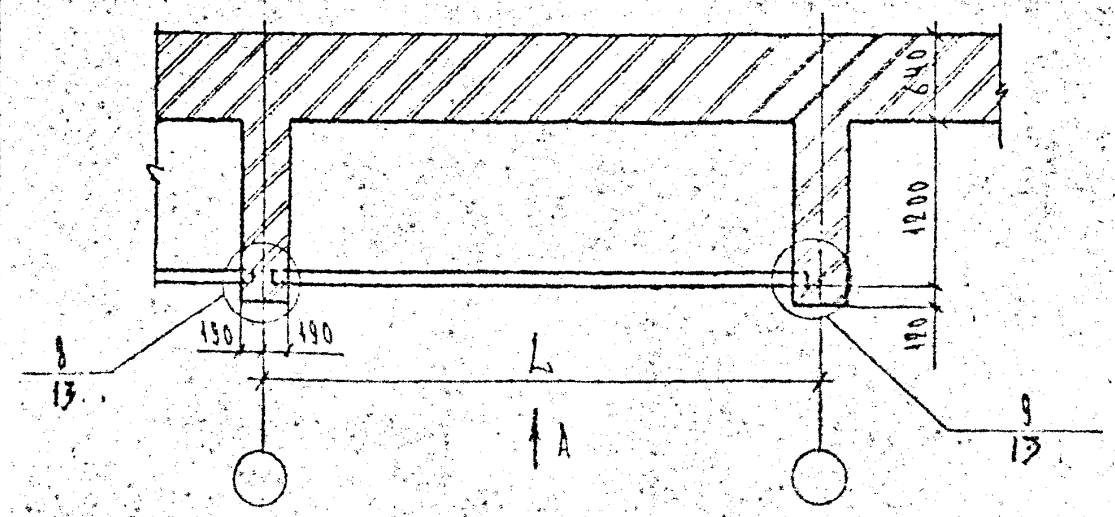

| | | |

L мм	Марка ограждения	Серия, выпуск	Примечание
4340	ОЛ 42.10.8 - Т	Серия 1.137.1 КЛ-3 Выпуск 1-3	Применяется для лоджий жилых квартир
4940	ОЛ 48.10.8 - Т		
5240	ОЛ 51.10.8 - Т		
6140	ОЛ 60.10.8 - Т		
6440	ОЛ 63.10.8 - Т		

Инв. № подл. | Подпись и дата | Взам. инв. №

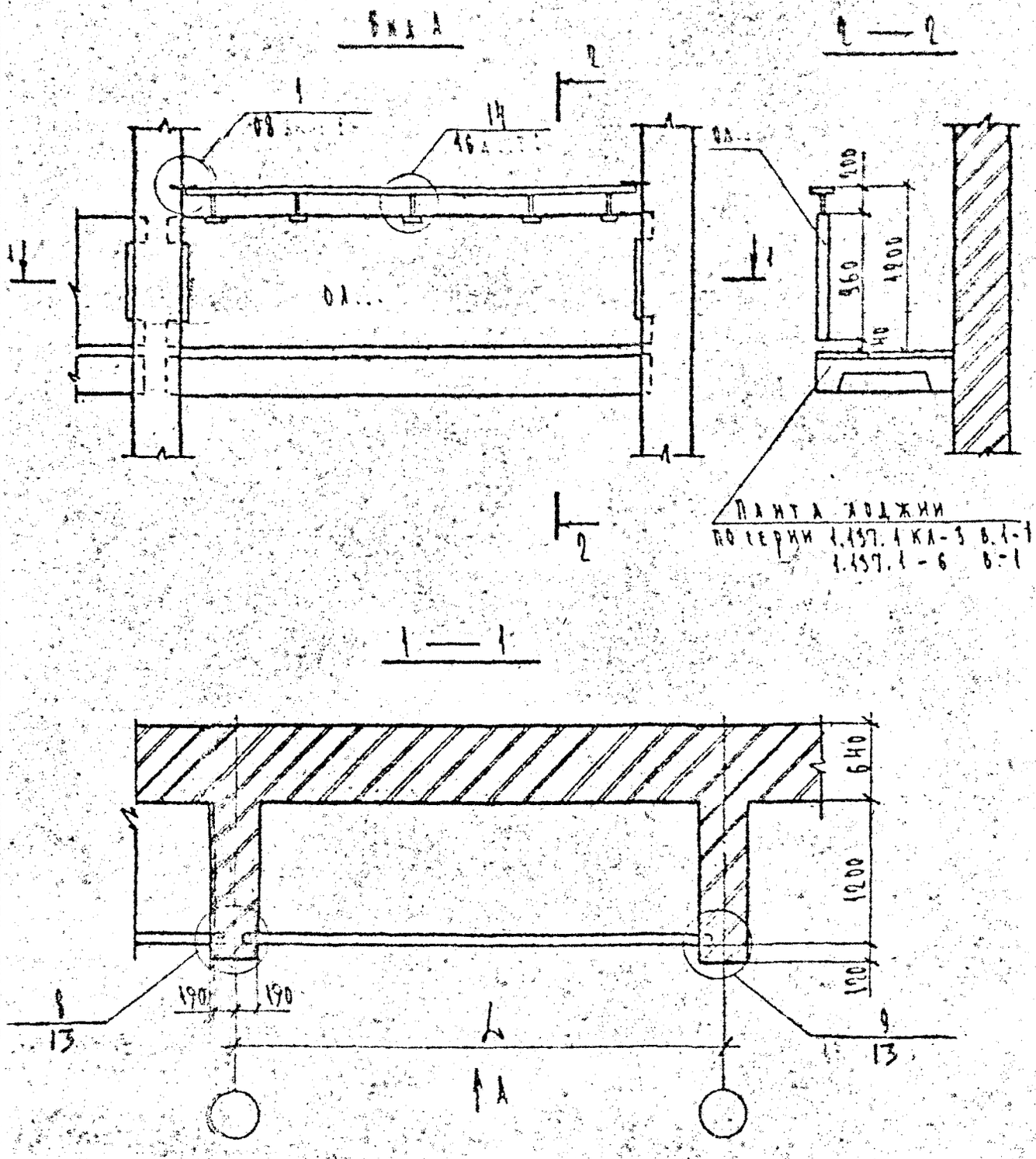

Дат. отд.	Печерский			2 039 КЛ-1 2 03
Гл. конст.	[illegible]			
Гл. спец.	[illegible]			
Рук. гр.	[illegible]			Монтажная схема ограждения ходжии для эвакуационного перехода в незадымляемые лестнично-лифтовые клетки
Провер.	[illegible]			
Разработ.	[illegible]			
Исполн.	[illegible]			
Н. контр.	[illegible]			

Стадия	Лист	Листов
2	1	2

ЛЕННИИПРОЕКТ

Согласовано

Взам. инв. №

Подпись и дата

Инв. № подл.

Формат 11

L мм	Марка ограждения	Серия, выпуск	Примечание
4340	ОЛ 42.10.8-Т-1	Серия 1.137.1 КЛ-3 Вып. 1-3	Применяется для эвакуационного перехода в незадымляемых лестнично-лифтовых узлах.
4940	ОЛ 48.10.8-Т-1		
5240	ОЛ 57.10.8-Т-1		
6140	ОЛ 60.10.8-Т-1		
6440	ОЛ 68.10.8-Т-1		

Взам. инв. №

Подпись и дата

Инв. № подл.

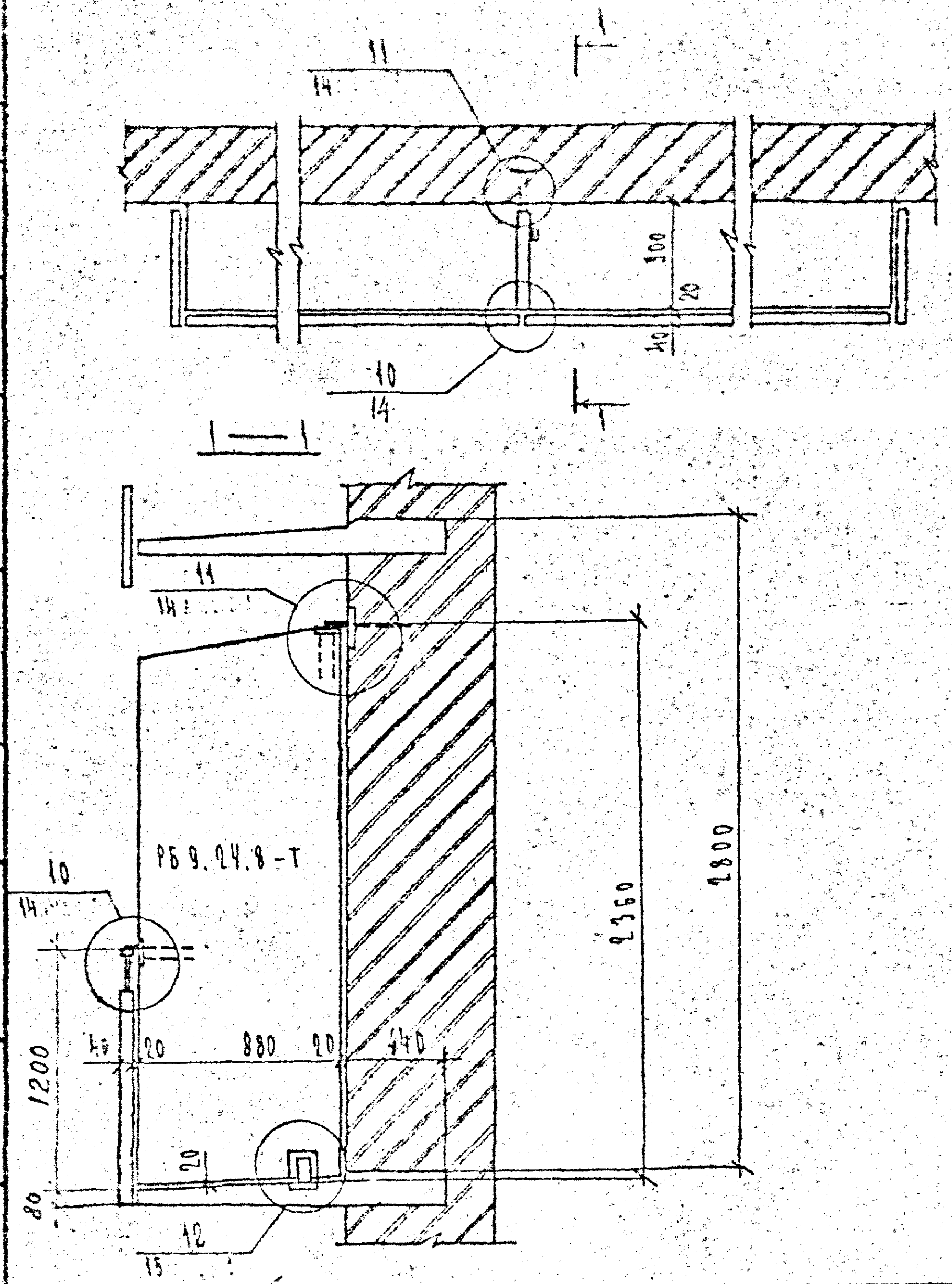

Нач. отд.	Бенедикин			2 039 КА-1 2 04
Гл. конст.	Бунин			
Гл. инж.	Морозова			
Рук. гр.	Иванова			Установка разделительных перегородок на балконах.
Проверил	Иванова			
Разработал	Морозова			
Исполнил	Кондратьева			
Нормир.	Бунин			

Стадия	Лист	Листов
Р		1

ЛЕННИИПРОЕКТ
ОКУ

Согласовано

Взам. инв. №

Подпись и дата

Инв. № подл.

Т-503

Формат 11

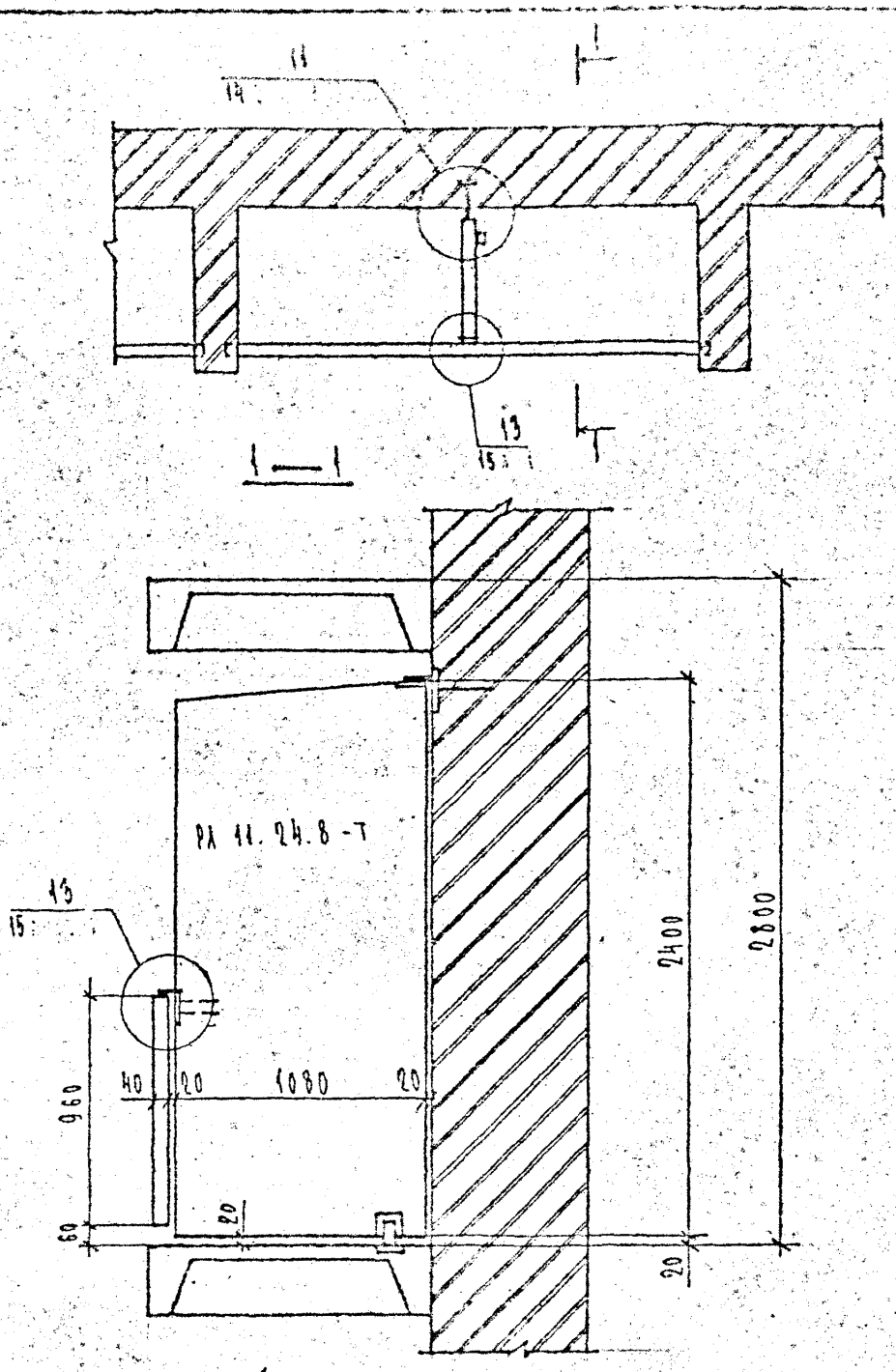

Нач. отд.	Печерский		
Гл. конст.	Бунич		
Гл. спец.	Ковалева		
Рук. гр.	Иванова		
Пропор.	Иванова		
Разработ.	Ковалева		
Исполн.	Ковалева		
Н. контр.	Бунич		

2 039 КЛ-1 2 05

Установка разделительных перегородок на лоджиях

Стадия	Лист	Листов
Р		1

ЛЕННИИПРОЕКТ

Согласовано

Взам. инв. №

Подпись и дата

Инв. № подл.

Формат 11

Эскиз	Марка	Габариты, мм			Расход материалов		Масса, кг
		l	в	h	сталь, кг	бетон, м³	
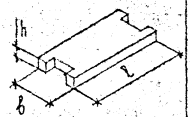	ОА42.10.8-Т	4180	980	80	26,6	0,31	780
	ОА42.10.8-Т-1	4180	980	80	28,36	0,31	780
	ОА48.10.8-Т	4780	980	80	22,01	0,36	900
	ОА48.10.8-Т-1	4780	980	80	32,17	0,36	900
	ОА51.10.8-Т	5080	980	80	37,7	0,38	950
	ОА51.10.8-Т-1	5080	980	80	40,42	0,38	950
	ОА60.10.8-Т	5980	980	80	43,15	0,45	1130
	ОА60.10.8-Т-1	5980	980	80	46,27	0,45	1130
	ОА63.10.8-Т	6280	980	80	44,59	0,47	1180
	ОА63.10.8-Т-1	6280	980	80	47,67	0,47	1180
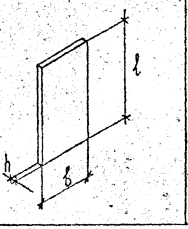	РБ9.24.8-Т	2400	880	80	7,74	0,16	400
	РМ1.24.8-Т	2400	1080	80	8,47	0,20	500

Нач. отд.	Печенгский		
Гл. констр.	Бунин		
Гл. спец.	Полева		
Нач. гр.	Шилова		
Провер.	Ушакова		
Разраб.	Шилова		
Копировал	Сысоева		
Инженер	Бунин		

2039 КЖ-1 2 ОВ

Номенклатура ограждений лоджий по серии 1.137.1 КЖ-3 1/7

Стадия	Лист	Листов
Р	1	

ЛЕНИНГРАДПРОЕКТ СКУ

Согласовано

Инв. № подл. | Подпись и дата | Взам. инв. №

Формат А1

Марка	Эскиз	Размеры, мм			Расход материалов		Масса, кг
		в	а/с	в	бетона, м³	арматуры, кг	
ОБП-09-1А	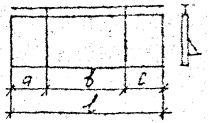	900	170/170	660	25,09	0,042	121,4
ОБП-09-1П		900	170/170	660	25,09	0,042	127,4
ОБП-18-1	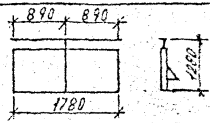	1780	—	—	71,37	0,083	233,6
ОБП-24-1	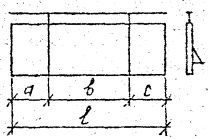	2380	600	1180	42,04	0,111	315,8
ОБП-24-2		2400	525	1350	41,89	0,112	315,2
ОБП-25-1		2500	670	1140	44,55	0,117	328,7
ОБП-27-1		2680	665	1350	44,47	0,125	350,1
ОБП-30-1		2980	815	1350	47,60	0,139	387,5
ОБП-33-1	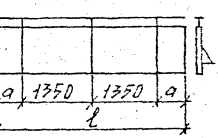	3280	290	1350	51,33	0,153	430,1
ОБП-36-2		3580	440	1350	59,98	0,167	467,5
ОБП-42-1		4200	75	1350	66,5	0,196	545

Согласовано

Инв. № подл. | Подпись и дата | Взам. инв. №

Нач. отд.	Гневецкий		12.84
Гл. спец.	Ежкина		
Гл. спец.	Комлева		
Рук. гр.	Гаврилова		
Проверил	Гаврилова		
Разработал	Иванова		
Н. контр.	Ежкина		
Рецензент			

2.039 КЛ-1 2 07

Номенклатура балконных ограждений по альбому 328-82 вып. 12-1.

Стадия	Лист	Листов
Р	1	

ЛЕННИИПРОЕКТ (ОК)

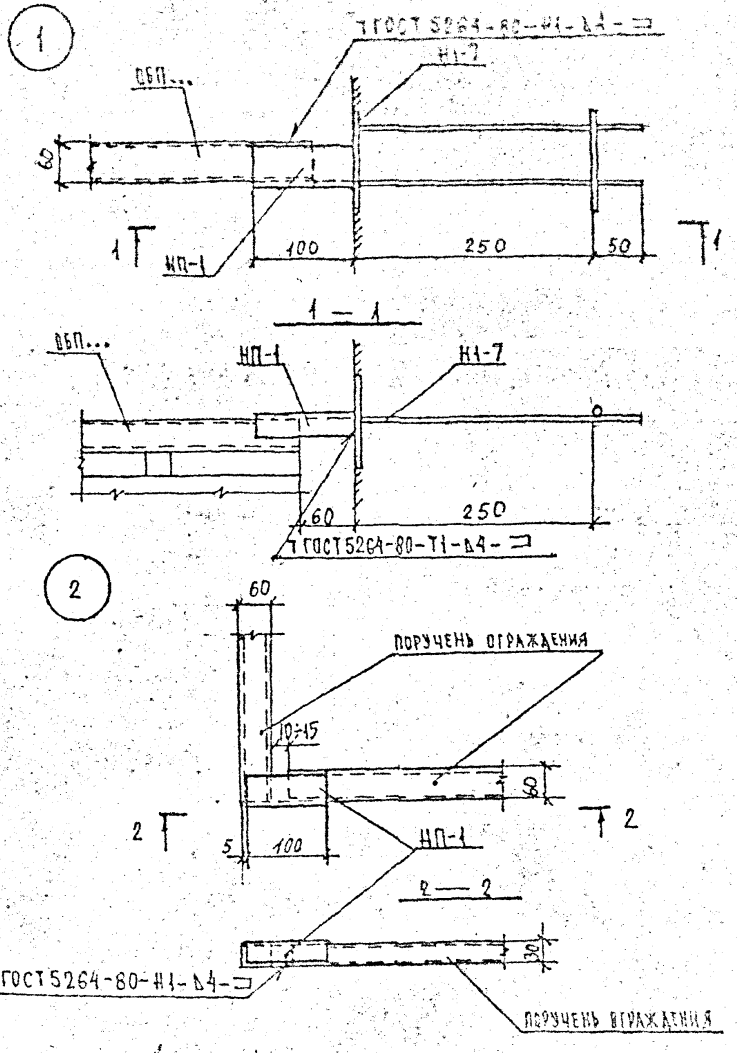

Нач. отд.	Печерский			2.039 КЛ-1 2	08
Гл. конст.	Бунин				
Гл. спец.	Иванова				
Инж.	Иванова			Детали 1, 2	Стадия: Р; Лист; Листов: 1
Провер.	Иванова				
Разработ.	Иванова				ЛЕННИИПРОЕКТ ОКУ
Исполнит.	Каусорт				
Контр.	Бунин				

Согласовано

Взам. инв. №

Подпись и дата

Инв. № подл.

Формат 11

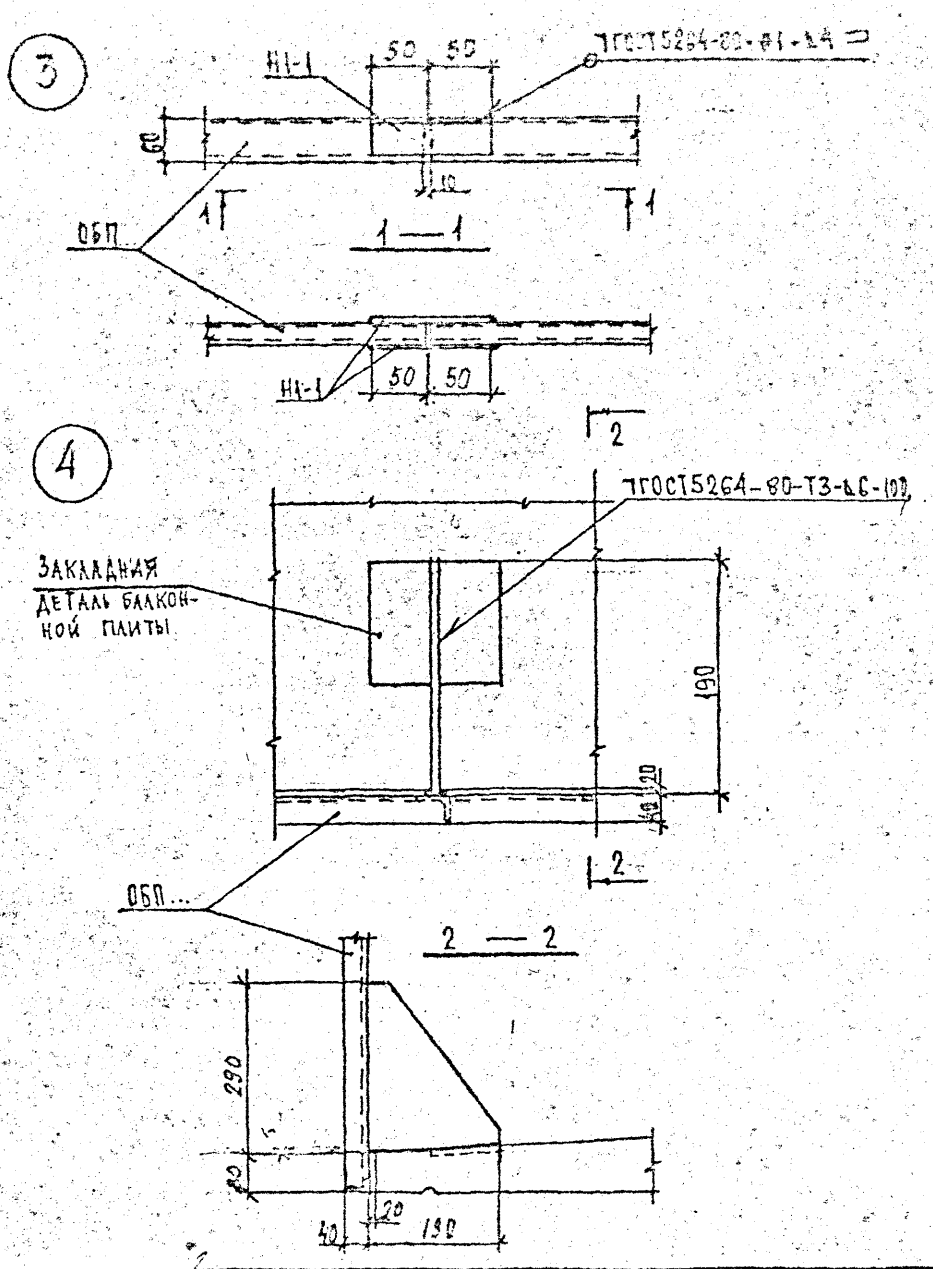

НАЧ. ОТД.	ПЕНЕРСКИЙ		XII 88
ГЛ. КОНСТ.	БУНИН		
ГЛ. ИНЖ.	ИВАНОВА		
РУК. ГР.	ИВАНОВА		
Провер.	ИВАНОВА		
Разработ.	ИВАНОВА		
Исполнит.	[illegible]		
Н. контр.	[illegible]		

2.039 КЛ-1 2 09

Детали 3, 4

Стадия	Лист	Листов
Р		1

ЛЕННИИПРОЕКТ ОБУ

Согласовано

Взам. инв. №

Подпись и дата

Инв. № подл.

Формат 11

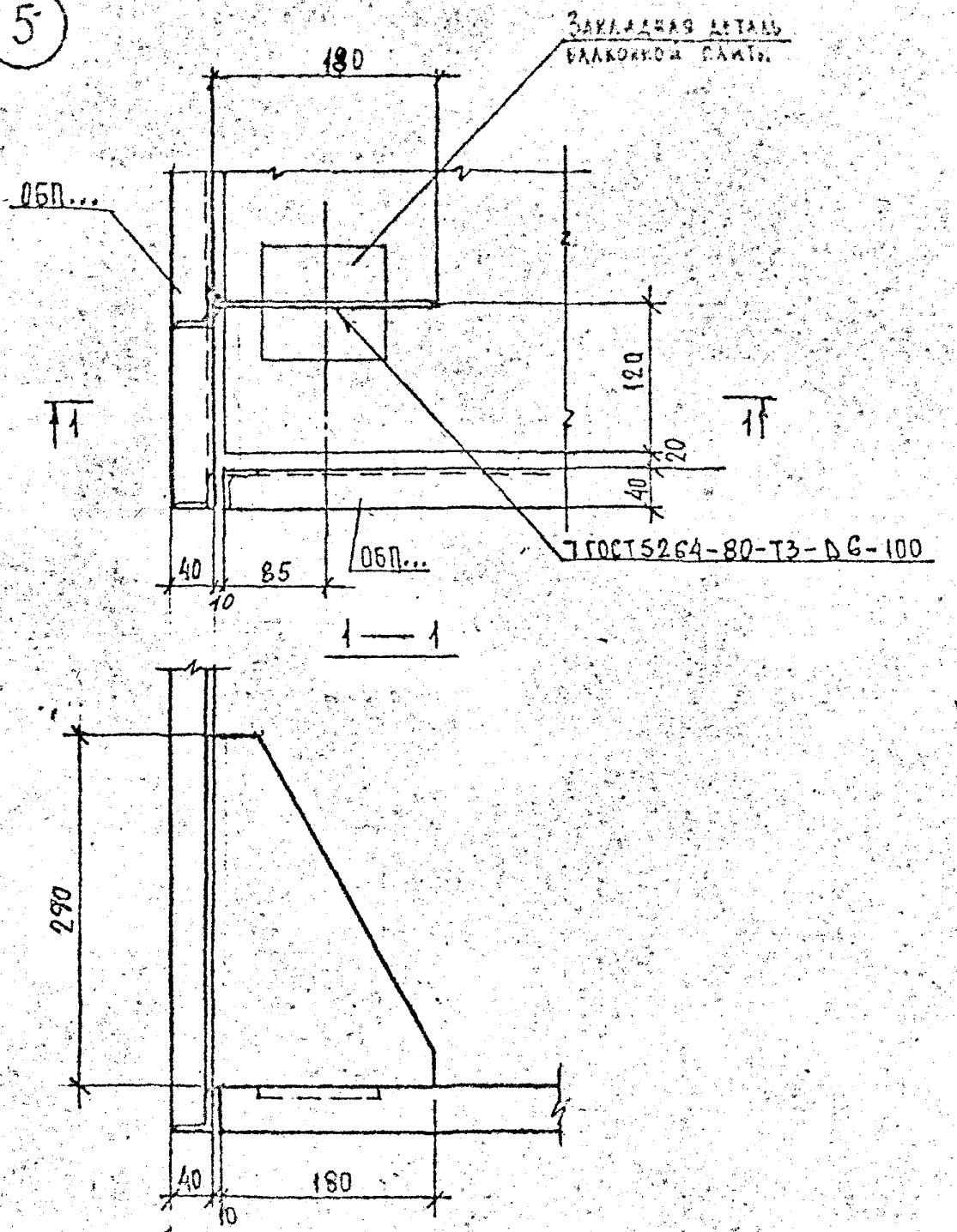

Нач. отд.	[illegible]			2.039 КЛ-1 2 10		
Гл. конст.	[illegible]					
Гл. спец.	[illegible]					
Инж. гр.	[illegible]			Деталь 5	Стадия	Лист	Листов
Провер.	[illegible]				Р		1
Разработ.	[illegible]				ПЕННИИПРОЕКТ		
Исполн.	[illegible]						
Н. контр.	[illegible]						

Согласовано

Взам. инв. №

Подпись и дата

Инв. № подл.

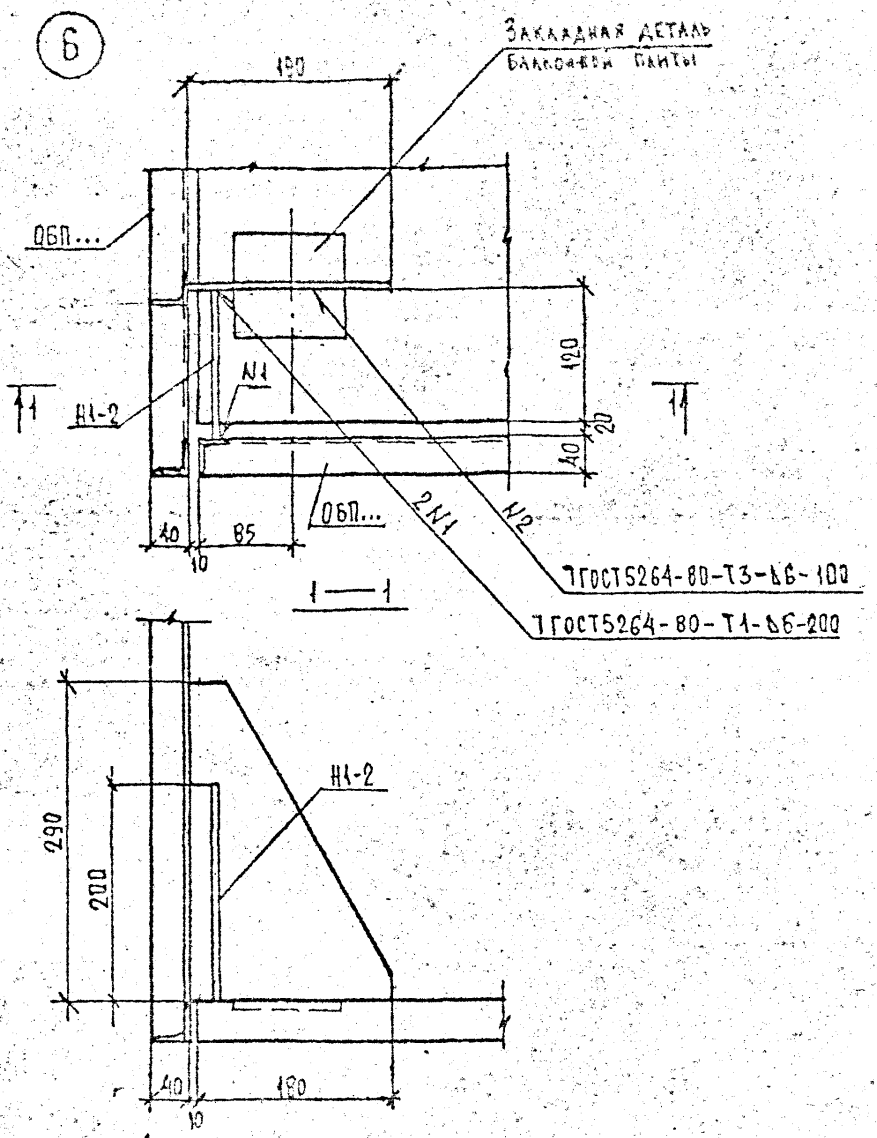

Нач. отд.	Печерский		
Гл. конст.	Бунич		
Гл. спец.	Ковалева		
Рук. гр.	Иванова		
Пролер.	Иванова		
Разработ.	Петрова		
Исполнит.	Хвостов		
Н. контр.	Бунич		

2.039 КЛ-1 2 11

Деталь 6

Стадия	Лист	Листов
Р		1

ЛЕННИИПРОЕКТ ОКУ

Согласовано

Взам. инв. №

Подпись и дата

Инв. № подл.

Т-503

Формат 11

7

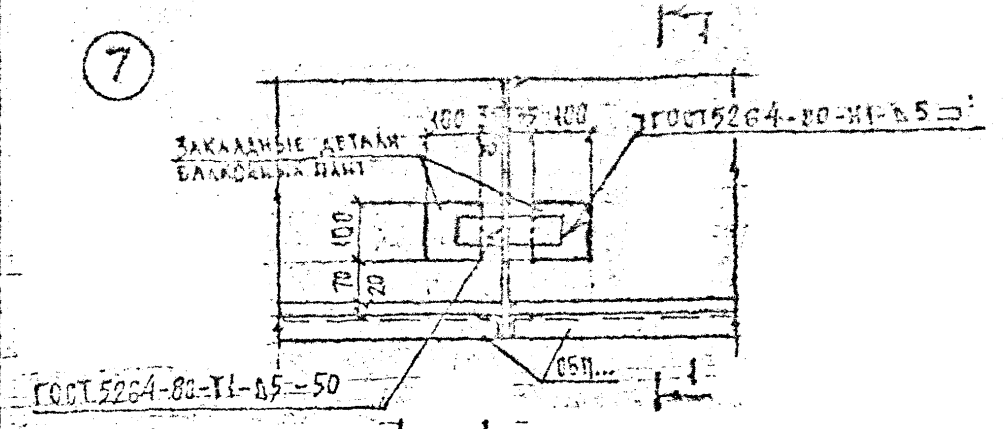
1
100
5
100
ГОСТ5264-80-Н1-А5
ЗАКЛАДНЫЕ ДЕТАЛИ БАЛКОВЫХ ПЛИТ
100
70
20
ГОСТ5264-80-Т1-А5-50
1-1

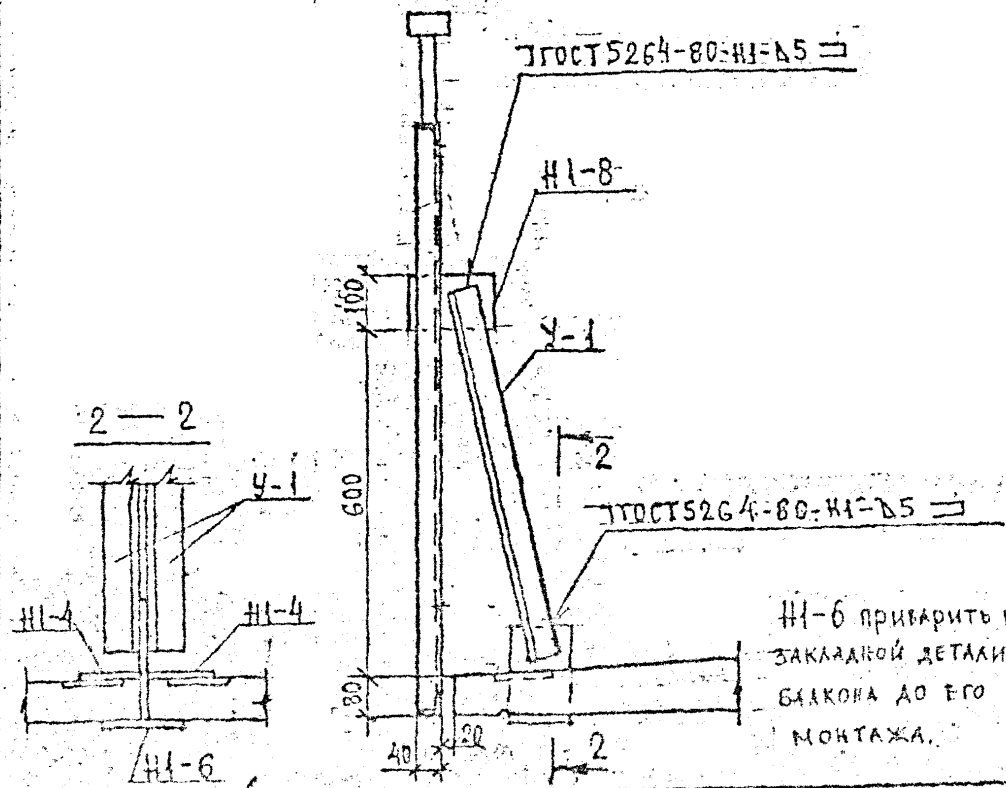
ГОСТ5264-80-Н1-А5
Н1-8
100
У-1
2
600
2-2
У-1
Н1-4
Н1-4
ГОСТ5264-80-Н1-А5
Н1-6 приварить к закладной детали балкона до его монтажа.
Н1-6
80
40
20
2

| | | |

8

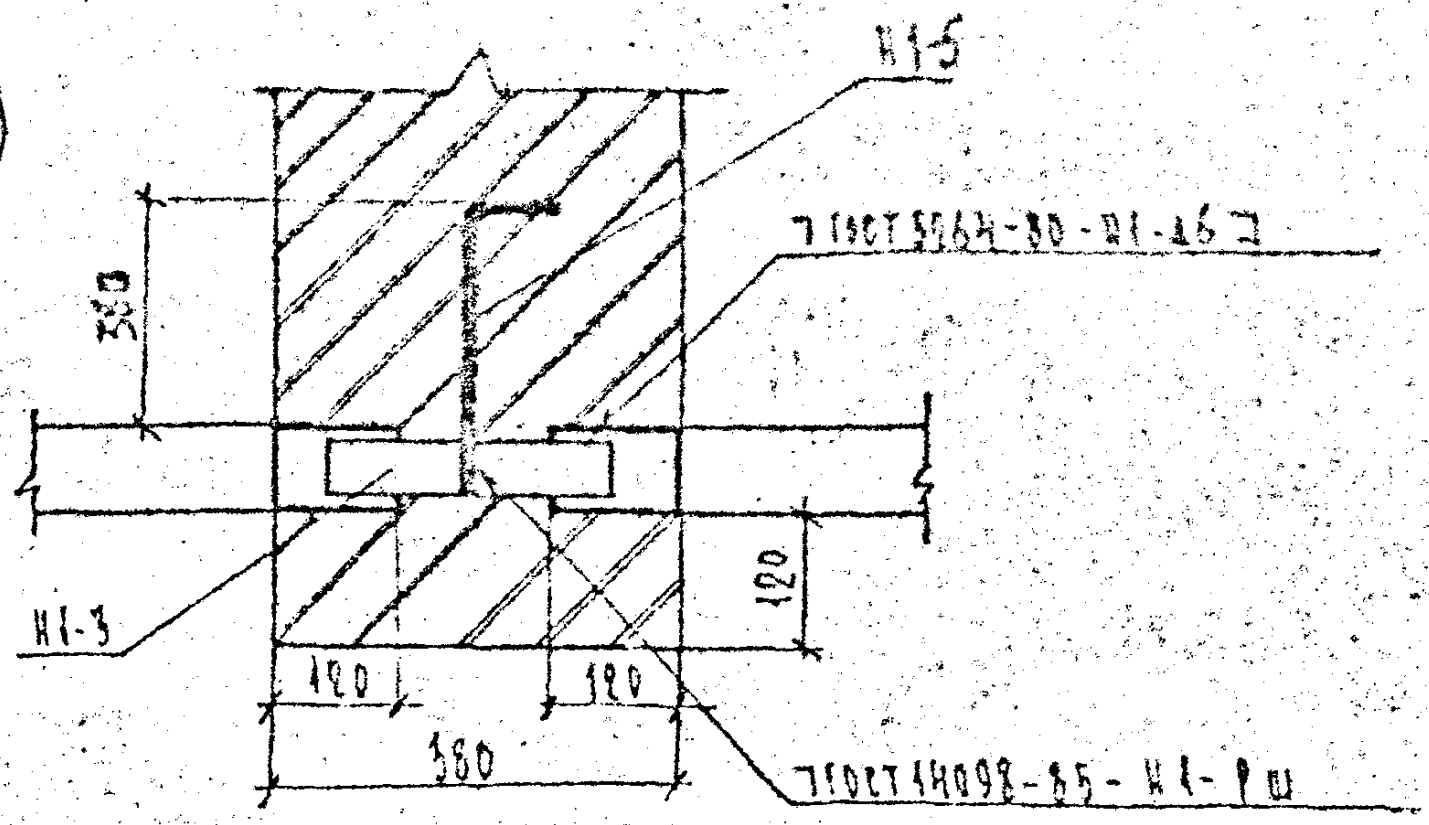

9

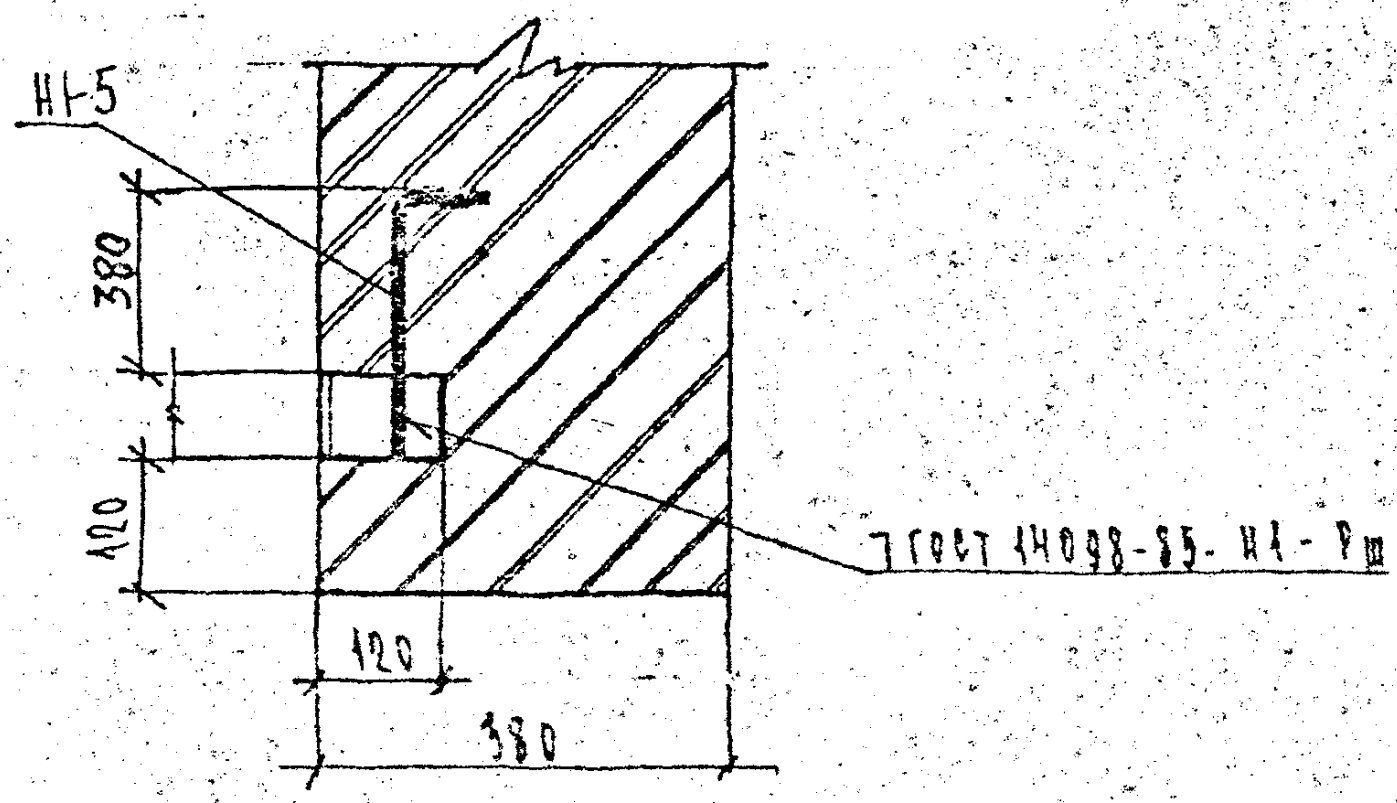

Нач. отд.	Печерский		
Гл. конст.	Бунин		
Гл. спец.	Иванова		
Рук. гр.	Иванова		
Провер.	Иванова		
Разработ.	Иванова		
Исполнит.	[illegible]		
Н. контр.	Бунин		

2.039 КЛ-1.2 13

Детали 8, 9

Стадия	Лист	Листов
Р		1

ЛЕННИИПРОЕКТ

Согласовано

Взам. инв. №

Подпись и дата

Инв. № подл.

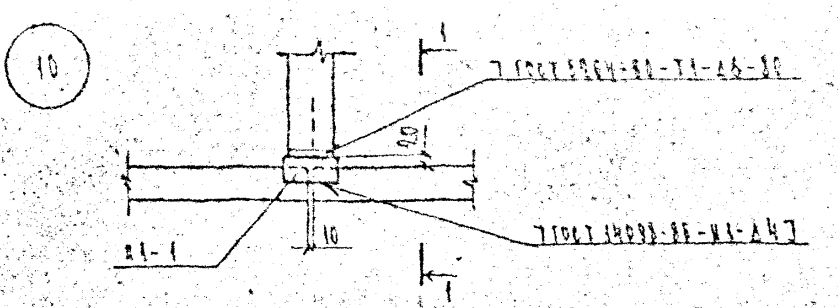

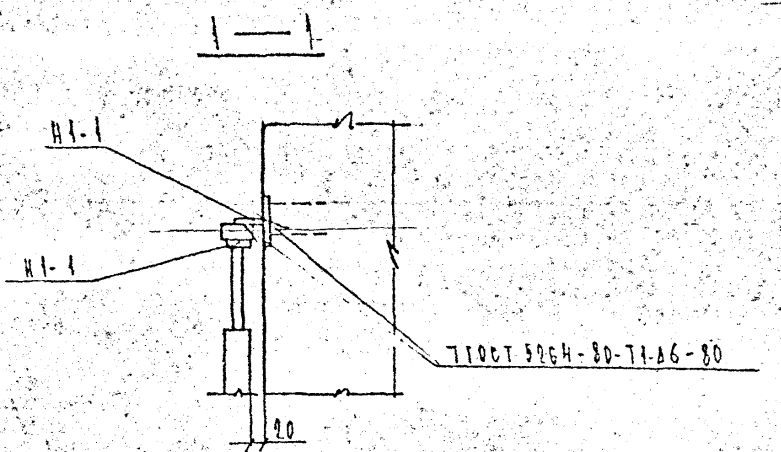

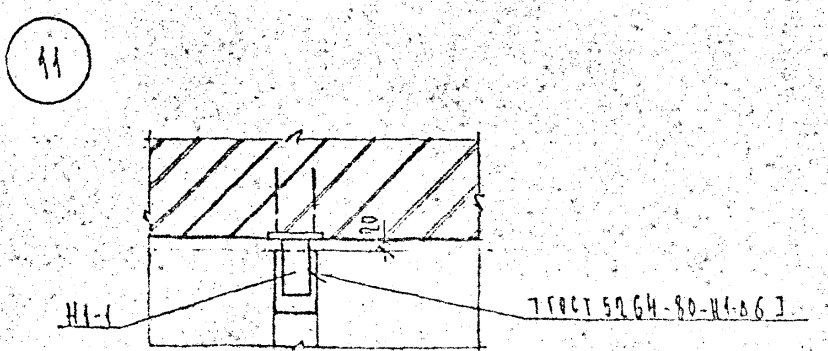

Нач. отд.	Печерский			2 039 КЛ-1 2 14:
Гл. конст.	Бунин			
Гл. спец.	Ивлева			
Рук. гр.	Иванова			Стадия: Р; Лист; Листов: 1
Проверил	Иванова			Детали 10, 11
Разработ.	Ивлева			ЛЕННИИПРОЕКТ
Исполнит.	Козырева			
Инженер	Бунин			

Согласовано

Взам. инв. №

Подпись и дата

Инв. № подл.

Формат 11

12

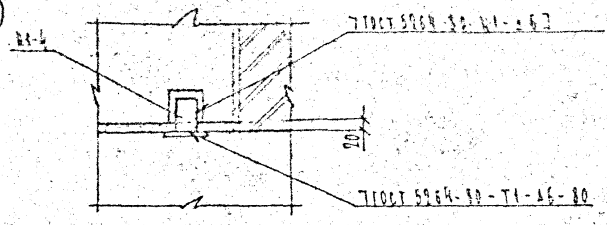

13

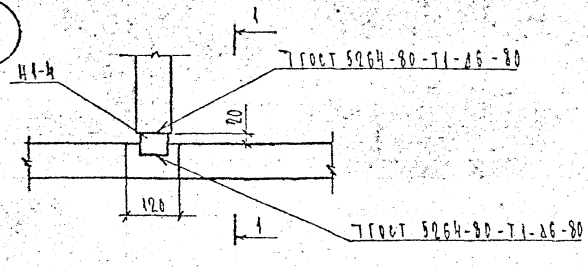

1 — 1

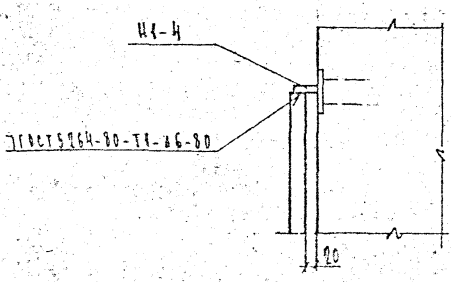

Нач. отд.	Семенский			2.039 КЛ-1 2		15
Гл. конст.	Бунин					
Гл. спец.	Кобзева					
Рук. гр.	Иванова			Детали 12, 13.	Стадия	Лист	Листов
Провер.	Иванова				Р		1
Разработ.	Кобзева				ЛЕННИИПРОЕКТ		
Исполн.	Кобзева						
Н. контр.	[illegible]						

Согласовано

Взам. инв. №

Подпись и дата

Инв. № подл.

14

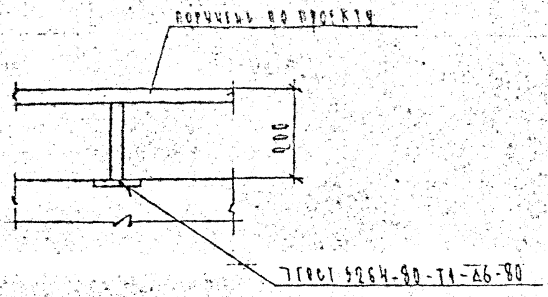

Нач. отд.	Печерский			2.039 КЛ-1 2 16			
Гл. конст.	Бунич						
Гл. спец.	Ковлева						
Рук. гр.	Иванова			Деталь 14	Стадия	Лист	Листов
Провер.	Иванова				Р		1
Разработ.	Ковлева				ЛЕННИИПРОЕКТ		
Исполнит.	Козырева						
Н. контр.	[illegible]						

Согласовано

Взам. инв. №

Подпись и дата

Инв. № подл.

Т-580

Формат 11

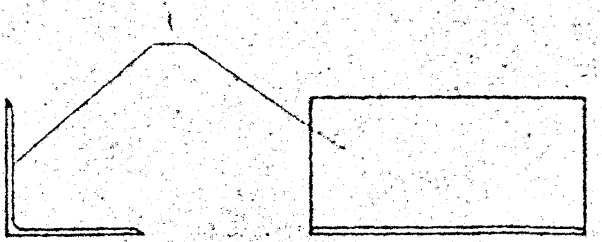

Формат	Зона	Поз.	Обозначение	Наименование	Кол.	Примечание
				Документация		
А4			1. 039 КЛ-1 2 ПЗ	Пояснительная записка	X	
				Детали		
				НП-1		
А4		1		L 45×28×4 ГОСТ 8510-86 ℓ=100	1	2.20
				У-1		
				L 50×5 ℓ=650 ГОСТ 8509-86	1	2.45

Изм	№ уч.	Лист	№ докум	Дата	Подп.	Фамилия

Согласовано

Взам. инв. №

Подпись и дата

Инв. № подл.

Нач. отд.	Печерский		
Гл. конст.	Бунич		
Гл. спец.	Ковлева		
Рук. гр.	Иванова		
Провер.	Иванова		
Разраб.	Ковлева		
Исполн.	Козырева		
Н. контр.	Бунич		

1. 039 КЛ-1 2 17

Изделие соединительное НП-1; У-1

Стадия	Масса	Масштаб
Р	2.20	б/м

Лист | Листов 1

ЛЕННИИПРОЕКТ

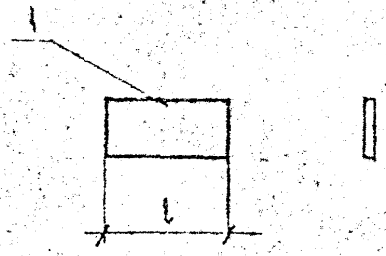

Формат	Зона	Поз.	Обозначение	Наименование	Кол.	Примечание
				Документация		
А4			1.039 КЛ-1 2 ПЗ	Пояснительная записка	X	
				Детали		
				Н1-1		
А4		1		-50×6 ГОСТ 103-76 l=100	1	0.24
				Н1-2		
А4		1		-140×8 ГОСТ 103-76 l=200	1	1.76

Изм.	Кол. уч.	Лист	№ докум.	Дата	Подп.	Фамилия

Согласовано

Взам. инв. №

Подпись и дата

Инв. № подл.

Нач. отд.	Сечевский		
Гл. конст.	Сучич		
Гл. спец.	Ноздрева		
Рук. гр.	Иванова		
Провер.	Иванова		
Разраб.	Ноздрева		
Копия	Кузьмина		
Н. контр.	Сучич		

1.039 КЛ-1 2 18

Изделия соединительные Н1-1, Н1-2

Стадия	Масса	Масштаб
Р	–	1/4

Лист | Листов 4

ЛЕННИИПРОЕКТ

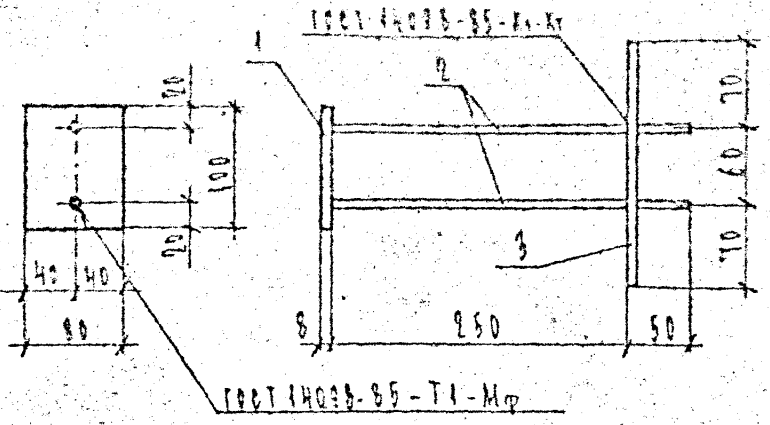

Формат	Зона	Поз.	Обозначение	Наименование	Кол.	Примечание
				Документация		
А3			2.039 КЛ-1 2 ПЗ	Пояснительная записка		
				Детали		
		1		-80×8 ГОСТ 103-76* ℓ=100	1	0,39
				ГОСТ 5781-82		
		2		⌀ 10 AI ℓ=300	2	0,19
		3		⌀ 16 AI ℓ=200	1	0,32

Изм	№ уч.	Лист	№ докум	Дата	Подп.	Фамилия

Согласовано

Взам. инв. №

Подпись и дата

Инв. № подл.

Нач. отд.	Печерский		XII 66
Гл. конст.	Бунин		
Гл. спец.	Новлева		
Рук. гр.	Иванова		
Провер.	Иванова		
Разраб.	Новлева		
Исполн.	Козырева		
Н. контр.	Бунин		

2.039 КЛ-1 2 19

Изделие закладное

Н1-7

Стадия	Масса	Масштаб
Р	1.09	1:20

Лист | Листов 1

ЛЕННИИПРОЕКТ

ОКУ

Форма Т-7

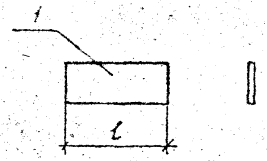

Формат	Зона	Поз.	Обозначение	Наименование	Кол.	Примечание
				Документация		
А1			1.039 КЛ-1 2 ПЗ	Пояснительная записка		
				Детали		
				Н1-3		
А1		1		-50×6 ГОСТ 103-76 l=260	1	0,61
				Н1-4		
А1		1		-50×6 ГОСТ 103-76 l=70	1	0,17

Изм.	№ уч.	Лист	№ докум.	Дата	Подп.	Фамилия

1.039 КЛ-1 2 20

Нач. отд.	Печерский		
Гл. констр.	Бунин		
Гл. спец.	Иванова		
Рук. гр.	Иванова		
Пресвер.	Иванова		
Гравиров.	Иванова		
Исполнит.	Рейбаков		
Контр.	Бунин		

Изделия соединительные Н1-3, Н1-4

Стадия	Масса	Масштаб
Р	–	–

Лист | Листов 1

ЛЕННИНПРОЕКТ СКУ

Согласовано

Взамен №

Подпись и дата

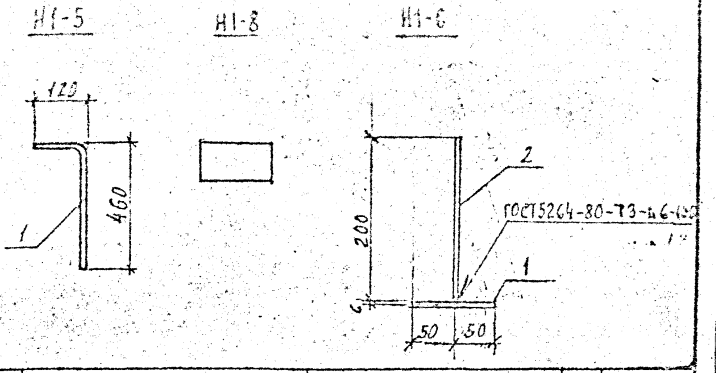

Формат	Зона	Поз.	Обозначение	Наименование	Кол.	Примечание
				Документация		
А4			1.039 КЛ-1 2 ПЗ	ПОЯСНИТЕЛЬНАЯ ЗАПИСКА		
				Детали		
				Н1-5		
А4		1		Ф10АI ГОСТ5781-82 ℓ=580	1	0,36
				Н1-6		
		1		-100×6 ГОСТ103-76 ℓ=100	1	0.47
А4		2		-100×6 ГОСТ103-76 ℓ=200	1	0,94
				Н1-8		
				-100×6 ГОСТ103-76 ℓ=200	1	0.94

Изм.	Кол. уч.	Лист	№ докум.	Дата	Подп.	Фамилия

1.039 КЛ-1 2 21

Нач.отд.	Печерский		XII.88
Гл.констр.	Бунич		
Гл.спец.	Ковалева		
Рук.гр.	Иванова		
Провер.	Иванова		
Разработ.	Иванова		
Исполнит.	Веселков		
Н.контр.	Бунич		

ИЗДЕЛИЯ СОЕДИНИТЕЛЬНЫЕ Н1-5, Н1-6; Н1-8

Стадия	Масса	Масштаб
Р	–	1:10

Лист | Листов 1

ЛЕННИИПРОЕКТ ОКУ

Согласовано

Взам.инв. №

Подпись и дата

Инв. № подл.

Форма 1-762

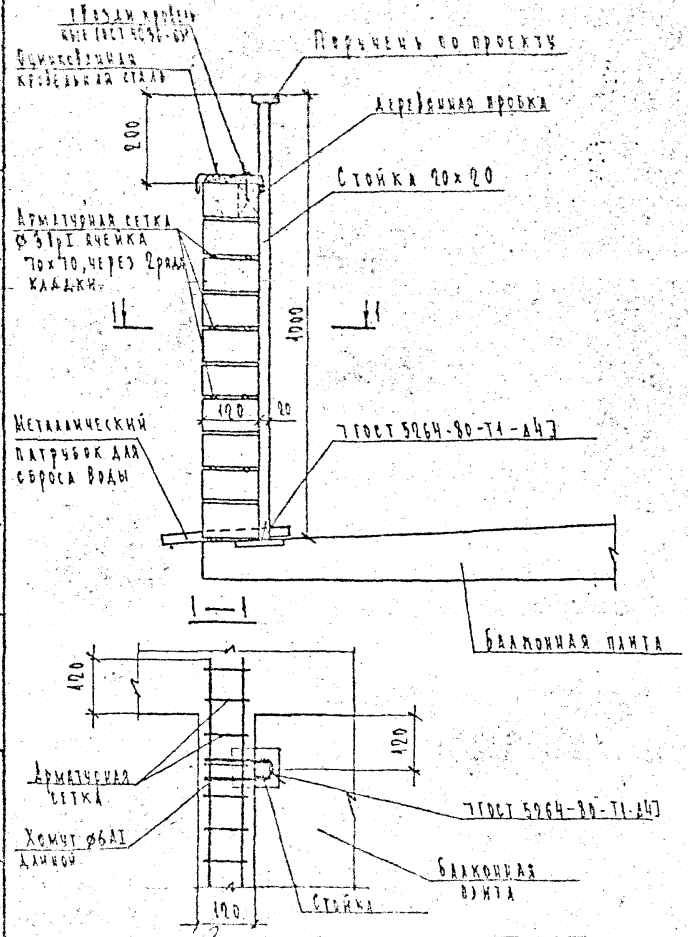

Нач. отд.	Печерский		
Гл. конст.	Ошмян		
Гл. спец.	Ивлева		
Рук. гр.	Иванова		
Провер.	Иванова		
Разработ.	Иванова		
Исполнит.	Кошкина		
Н. контр.	Ошмян		

2.039 КЛ-1 2 22

Деталь 15. Ограждение балконов и лоджий из кирпича

Стадия	Лист	Листов
Р		1

ЛЕНИНИПРОЕКТ

Согласовано

Взам. инв. №

Подпись и дата

Инв. № подл.

Обозначение		Наименование	Кол.	Масса
		Деталь 1		
2.039 КЛ-1 2	17	НП-1	1	2,20
	19	Н1-7	1	1,09
		Деталь 2		
	17	НП-1	1	2,20
		Деталь 3		
	18	Н1-1	2	0,24
		Деталь 6		
	18	Н1-2	1	1,76
		Деталь 9		
	21	Н1-5	1	0,36
		Деталь 8		
	20	Н1-3	1	0,61
	21	Н1-5	1	0,36
		Деталь 7		
	21	Н1-6	1	1,41
	20	Н1-4	2	0,17
	17	У-1	1	2,45
	21	Н1-8	1	0,94

Нач. отд.	Печерский		
Гл. констр.	Бунин		
Гл. спец.	Ковлевич		
Рук. гр.	Иванова		
Проверил	Иванова		
Разработ.	Ковлева		
Нач. пр.	Веселков		
Н. контр.	Бунин		

2.039 КЛ-1 2 23

Спецификация соединительных элементов на детали 1-9.

Стадия	Лист	Листов
Р		1

ЛЕННИИПРОЕКТ ОКУ

Взам. инв. №

Подпись и дата

Инв. № подл.

Формат	Зона	Поз.	Обозначение	Наименование	Кол.	Примечание
				Деталь 10		
			18	Н1-1	1	0,24
				Деталь 11		
			18	Н1-1	1	0,24
				Деталь 12		
			20	Н1-4	1	0,17
				Деталь 13		
			20	Н1-4	1	0,17

Нач. отд.	[illegible]	[illegible]	XII.88	2.039 КЛ-1 2 24
Гл. конст.	[illegible]	[illegible]		
Гл. спец.	[illegible]	[illegible]		
Рук. гр.	[illegible]	[illegible]		Спецификация соединительных элементов на деталь 10-13
Проверил	[illegible]	[illegible]		
Разработ.	[illegible]	[illegible]		
Нормоконтр.	[illegible]	[illegible]		
Н. контр.		[illegible]		

Стадия | Лист | Листов
Р | | 1

ЛЕНИНПРОЕКТ

Взам. инв. №

Подпись и дата

Инв. № подл.

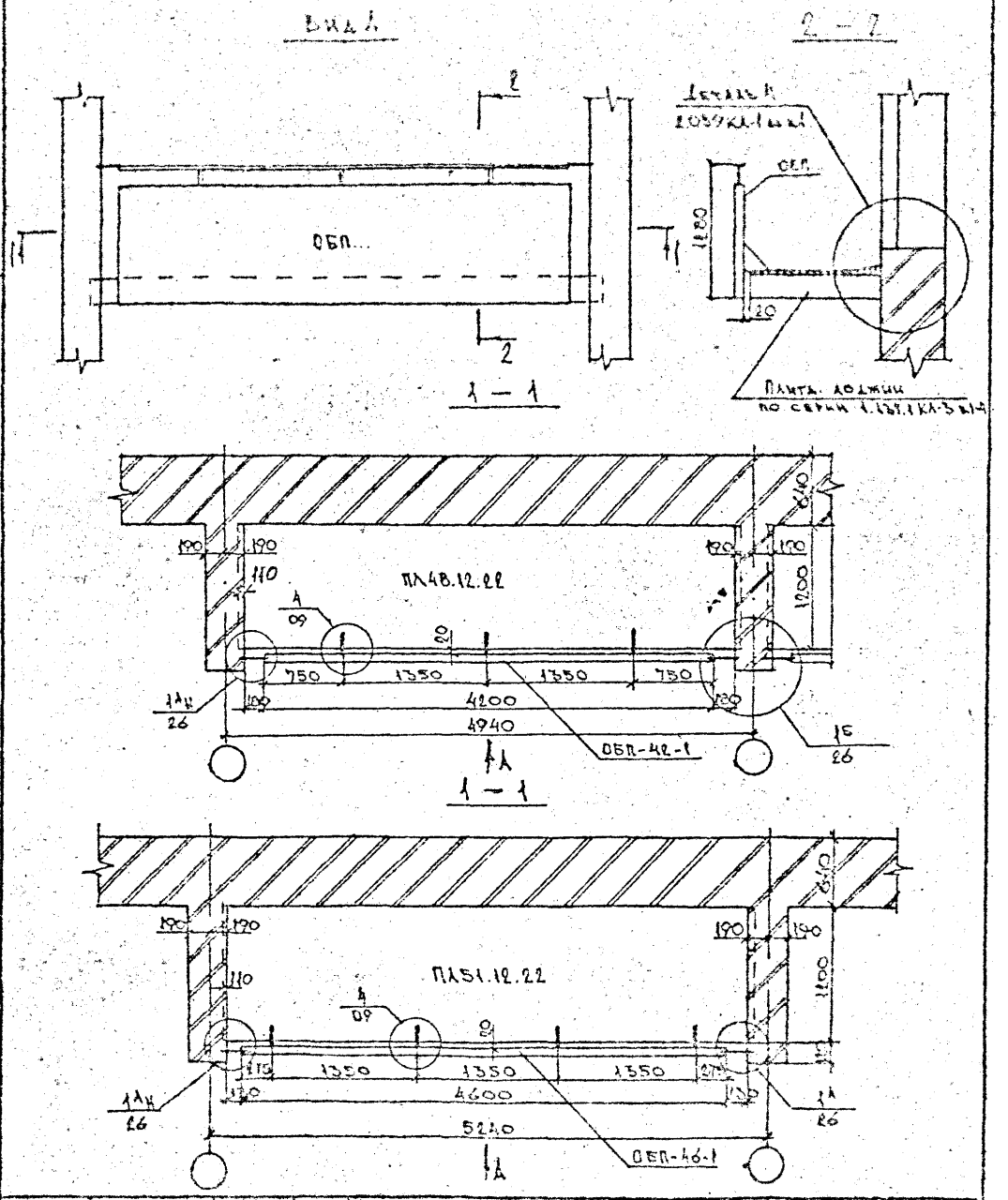

Нач. отд.	Бунич		1.09.89
Гл. констр.	Бунич		"
Гл. спец.	Новлева		"
Рук. гр.	Бабина		"
Провер.	Усатенко		"
Разработ.	Кузьмина		"
Мелотин.	Кузьмина		"
Н. контр.	Новлева		"

2039 КЛ-1 2 25

Монтажные схемы ограждений типа ОБП для лоджий жилых квартир

Стадия	Лист	Листов
Р	1	2

ЛЕННИИПРОЕКТ ОКУ

Согласовано

Взам. инв. №

Подпись и дата

Инв. № подл.

1 – 1

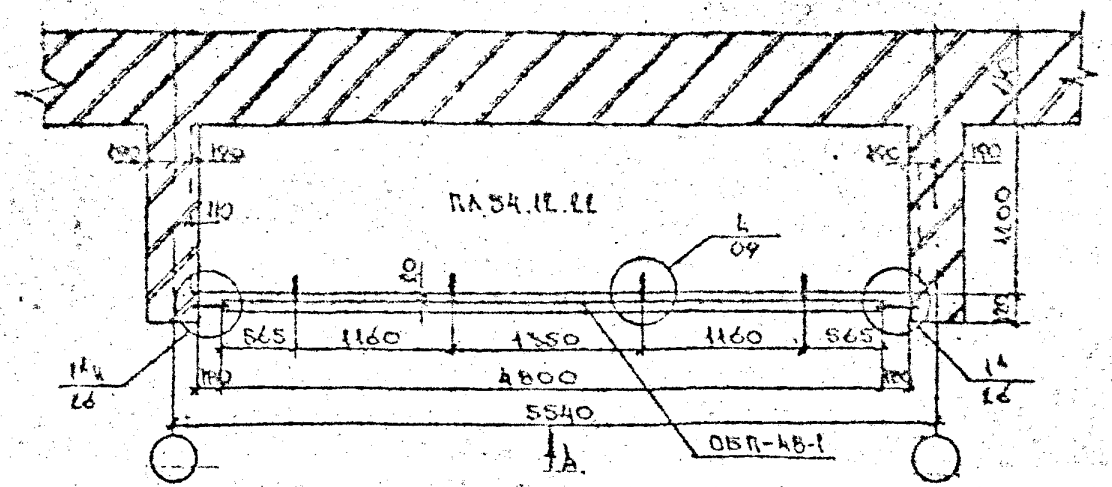

1 – 1

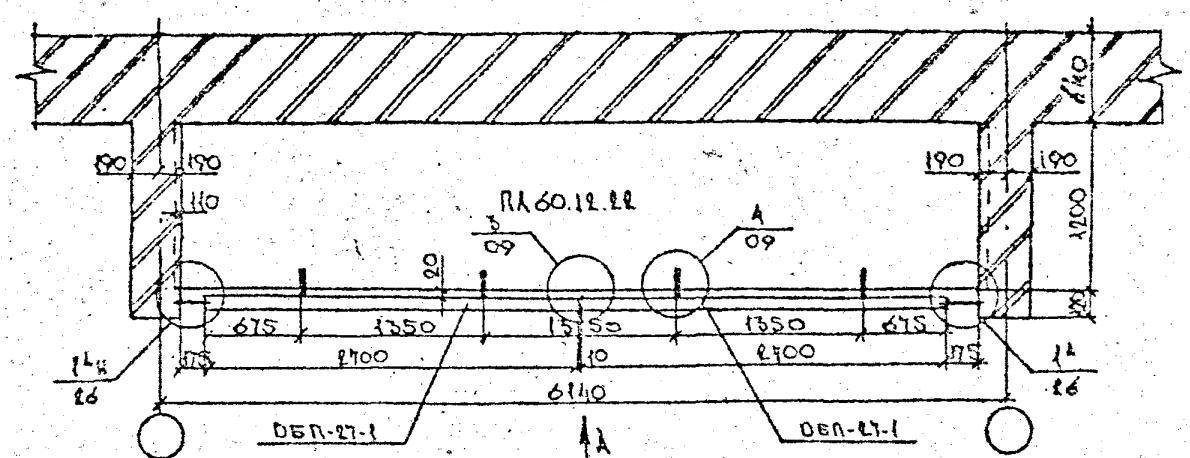

1 – 1

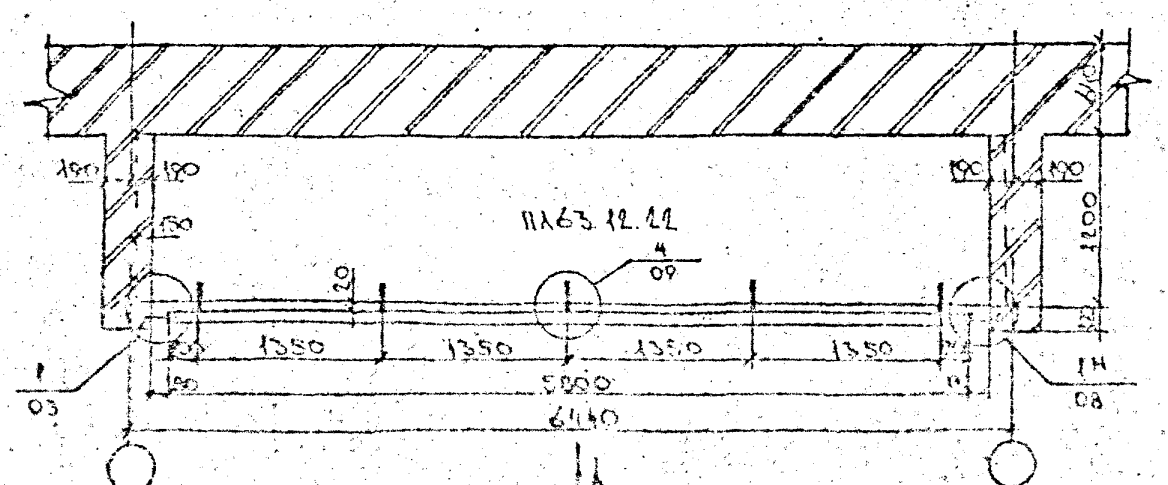

Взам. инв. №	Подпись и дата	Инв. № подл.

2039 КЛ-1 2 25

Лист 2

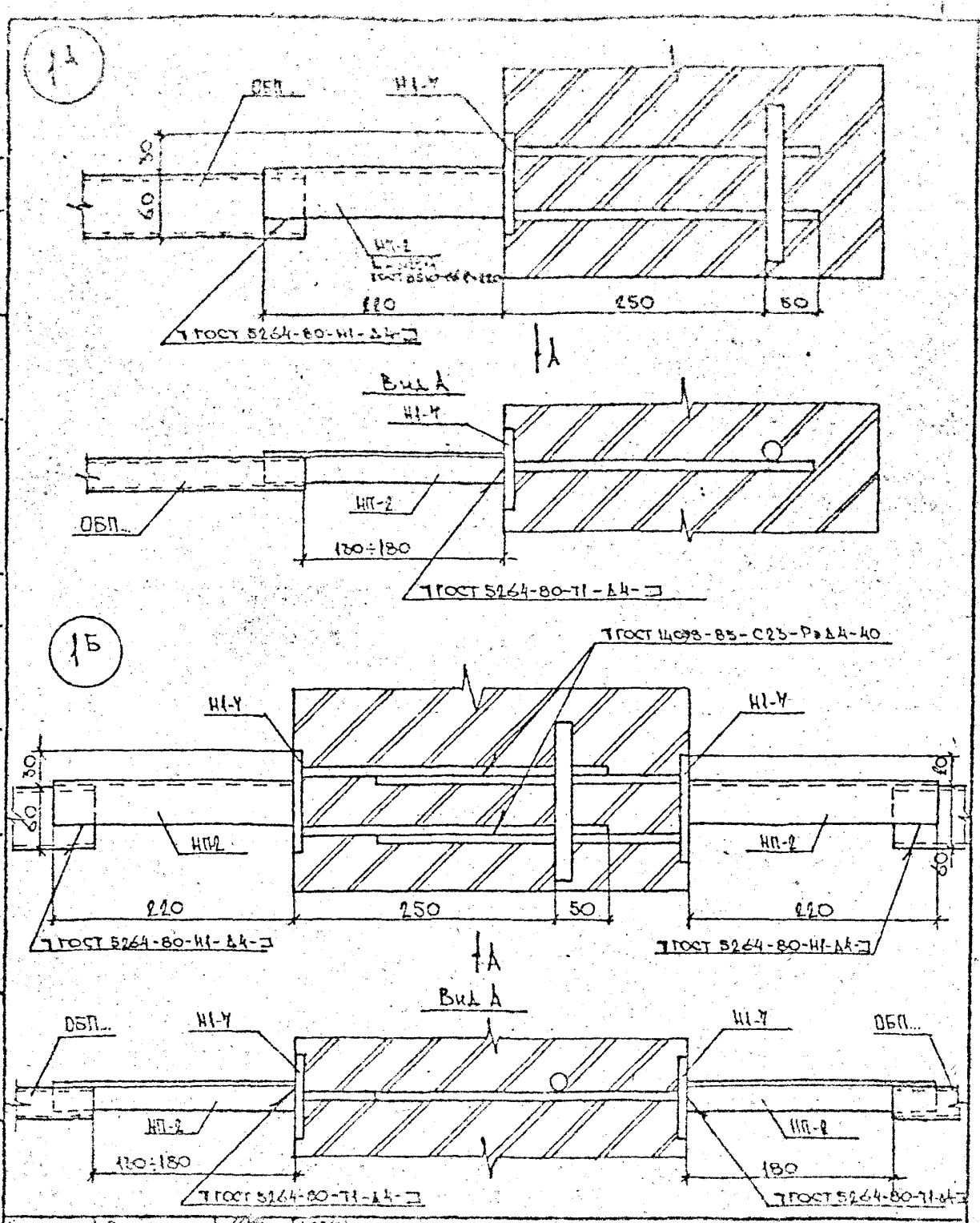

Нач.отд.	Бунин		2.039
Гл.конструктор	Бунин		
Гл.спец.	Ковалева		
Рук.гр.	Бабина		
Провер.	Исаченко		
Разработ.	Кузьмина		
Инженер	Кузьмина		
	Ковалева		

2.039 КЛ-1 2 26

Детали 1А, 1Б

Стадия	Лист	Листов
Р	1	1

ЛЕНИНИПРОЕКТ
О.К.У

Взам.инв.№ | Подпись и дата | Инв.№ подл.

gost.e-ecolog.ru

Т-563

Формат 11