ИСПОЛНИТЕЛЬНЫЙ КОМИТЕТ ЛЕНИНГРАДСКОГО ГОРОДСКОГО СОВЕТА НАРОДНЫХ ДЕПУТАТОВ
ГЛАВНОЕ АРХИТЕКТУРНО-ПЛАНИРОВОЧНОЕ УПРАВЛЕНИЕ

ТИПОВЫЕ КОНСТРУКЦИИ И ДЕТАЛИ ЗДАНИЙ И СООРУЖЕНИЙ
ДЛЯ СТРОИТЕЛЬСТВА В ЛЕНИНГРАДЕ

СЕРИЯ 2.039 КЛ-1

УЗЛЫ И ДЕТАЛИ ЭЛЕМЕНТОВ ФАСАДОВ КИРПИЧНЫХ ЖИЛЫХ И ОБЩЕСТВЕННЫХ ЗДАНИЙ

ВЫПУСК 1

ДЕТАЛИ УСТАНОВКИ БАЛКОНОВ, ЛОДЖИЙ,
КОЗЫРЬКОВ, КАРНИЗОВ

1988

gost.e-ecolog.ru

ИСПОЛНИТЕЛЬНЫЙ КОМИТЕТ ЛЕНИНГРАДСКОГО ГОРОДСКОГО СОВЕТА НАРОДНЫХ ДЕПУТАТОВ

ГЛАВНОЕ АРХИТЕКТУРНО-ПЛАНИРОВОЧНОЕ УПРАВЛЕНИЕ

ТИПОВЫЕ КОНСТРУКЦИИ И ДЕТАЛИ ЗДАНИЙ И СООРУЖЕНИЙ ДЛЯ СТРОИТЕЛЬСТВА В ЛЕНИНГРАДЕ

СЕРИЯ 2.039 КЛ-1

УЗЛЫ И ДЕТАЛИ ЭЛЕМЕНТОВ ФАСАДОВ КИРПИЧНЫХ ЖИЛЫХ И ОБЩЕСТВЕННЫХ ЗДАНИЙ

ВЫПУСК 1

ДЕТАЛИ УСТАНОВКИ БАЛКОНОВ, ЛОДЖИЙ, КОЗЫРЬКОВ, КАРНИЗОВ

РАЗРАБОТАНЫ
ИНСТИТУТОМ ЛЕННИИПРОЕКТ

ВВЕДЕНЫ В ДЕЙСТВИЕ
УКАЗАНИЕМ N 146-У
от 26.12.88

УКАЗАНИЕ N 25-У
от 02.06.92

1988

ЛЕННИИПРОЕКТ

Номер изм	Основание изменений	Краткое содержание изменений	Номера листов: корректировка	Номера листов: дополнение	Номера листов: аннулирование	Подписи: ГИП, ГАП	Подписи: Гл.спец.
1	Ук. №25-У от 02.06.92	В связи с измене-	ИК	стр 35; 36;			
		нием Д установки	СС	37			
		плит козырька и	С			(Бунич)	
		балкона					

Согласовано

Взам. инв. №

Подпись и дата

Инв. № подл.

Нач. отд.	Печерский		XII.88
Гл. конст.	Бунич		
Гл. спец.	Иовлева		
Рук. гр.	Иванова		
Провер.	Иванова		
Рассчит.	-		
Исполн.	Козырева		
Н. контр.	Бунич		

2.039 КЛ-1 1 ИК

Информационная карта.

Стадия	Лист	Листов
Р		

ЛЕННИИПРОЕКТ
ОКУ

КЛ

Номер выпуска	Наименование выпуска	Документ утвержения	Документ изменения
Выпуск 1	Детали установки балконов, лоджий, козырьков, карнизов.	Указание № 146-у от 26.12.88	Ук. N 25-у от 02.06.92
Выпуск 2	Детали крепления ограждений балконов и лоджий.	—"—	

Взам.инв.№

Подпись и дата

Инв.№ подл.

Изм	№ уч.	Лист	№ докум	Дата	Подп.	Фамилия
1		ЗАМ	Ук.N	05.92		Муратова

Нач. отд.	Печерский		XII.88
Гл. конст.	Бунич		
Гл. спец.	Новаева		
Рук. гр.	Иванова		
Провер.	Иванова		
Исполн.	Козырева		
Н. контр.	Бунич		

2.039 КА-1 1 СС

Состав серии

Стадия	Лист	Листов
Р		1

ЛЕННИИПРОЕКТ ОКУ

Обозначение	Наименование	№ стр.	Примечание
	Обложка		
	Титульный лист	1	
2.039 КЛ-1 1 ИК	Информационная карта	2	изм. 1 зам
СС	Состав серии	3	изм. 1 зам
С	Содержание	4,5	изм. 1 зам
ПЗ	Пояснительная записка	6÷16	
01	Схема расположения плит балконов,		
	козырьков, лоджий. Маркировка		
	деталей.	17	
02	Деталь 1. Установка плит балкона		
	при поперечных несущих стенах.	18	
03	Деталь 2. Установка плит балко-		
	на при опирании плит перекрытия		
	на стену.	19	
04	Деталь 3. Установка плит балкона,		
	расположенных не по оси проема.	20	
05	Деталь 4. Установка плит лоджии	21	
06	Деталь 5 Установка плит козырь-		
	ка, расположенных по оси проема	22	
07	Деталь 5а. Установка плит козырь-		
	ка, расположенных не по оси проема.	23	
08	Деталь 6. Стык балконных плит.	24	

1		ЗАМ	Ук. N	05.92	[подпись]	Муратова
изм	N уч	Лист	№ докум	Дата	Подп.	Фамилия

Нач. отд.	Печерский	[подпись]	XII.88
Гл. констр.	Бунич	[подпись]	
Гл. спец.	Ивлева	[подпись]	
Рук. гр.	Иванова	[подпись]	
Исполн.	Козырева	[подпись]	
Н. контр.	Бунич	[подпись]	

2.039 КЛ-1 1 С

Содержание.

Стадия	Лист	Листов
Р	1	2

ЛЕННИИПРОЕКТ
ОКУ

КЛ

Взам. инв. №

Подпись и дата

Инв. № подл.

-922-I

Формат А4

Обозначение	Наименование	№ стр.	Примечание
2.039 КА-1 1 С 09	Деталь 7. Деталь армирования	25	
	кладки в зоне установки балкон-		
	ных плит.		
10	Схема расположения плит карни-	26	
	за. Маркировка деталей.		
11	Деталь 8. Устройство карниз-	27-30	
	ного свеса при наружном организо-		
	ванном водостоке зданий с		
	холодным чердаком.		
12	Деталь 9. Устройство карниз-	31-32	
	ного свеса из кирпича при		
	неорганизованном водостоке.		
13	Анкер для карнизной плиты	33	
	А-1,		
14	Накладка СД-1	34	
15	Деталь 5А-1. Установка плит козырька,	35	изм. 1 нов
	расположенных не по оси проема		
16	Деталь 3-1. Установка плит балкона,	36	изм 1 нов
	расположенных не по оси проёма		
17	Деталь 6-1. Стык балконных плит	37	изм 1 нов

Взам. инв. №

Подпись и дата

Инв. № подл

Изм	Кол. уч	Лист	№ докум	Дата	Подп.	Фамилия
1		Зам		05.92		Муратова

2.039 КА-1 1 С

Лист 2

Т-584

Формат А4

I. ОБЩИЕ ПОЛОЖЕНИЯ

I.I Настоящая серия содержит рабочую документацию деталей фасадов, обязательных для применения при проектировании и строительстве жилых и общественных зданий из кирпича в г.Ленинграде и его пригородах.

I.2 Настоящий выпуск содержит рабочую документацию деталей установки и крепления балконов, козырьков, лоджий и карнизов.

I.3 Маркировочные планы являются материалом для проектирования и не прикладываются к проекту, остальные материалы предназначены для применения при проектировании. На маркировочных планах конкретных проектов дается ссылка на № детали и № серии.

I.4 Детали, не приведенные в данном выпуске, разрабатываются в конкретном проекте.

I.5 Детали крепления ограждений балконов и лоджий даны в выпуске 2 данной серии.

I.6 Детали устройства рулонной кровли даны в серии 2.060 КЛ-I выпуски I,2.

2. БАЛКОНЫ, КОЗЫРЬКИ. КОНСТРУКЦИЯ, УКАЗАНИЯ ПО ПРОИЗВОДСТВУ РАБОТ

2.I Для устройства балконов применяются плоские железобетонные плиты консольной конструкции, разработанные в серии I.I37.I КЛ-I:

Плиты из водостойкого бетона, поэтому не требуют гидроизоляции.

Длина плит I790, 2390, 2690, 2990, 3290, 3590, 4I90 мм.

Угловой балкон размером 2390х2390 мм.

Вынос консольной части 900 мм.

Плиты длиной 2990-3590 мм сплошные и с проемами для пожарной лестницы.

Согласовано

Взам.инв.№

Подпись и дата

Инв.№ подл.

Нач.отд.	Печерский		XII.88
Гл.констр.	Бунич		
Гл.спец.	Иовлева		
Рук.гр.	Иванова		
Провер.	Бунич		
Разработ.	Иовлева		
Исполни.			
Н.контр.	Бунич		

2.039 КЛ-1 1 ПЗ

Пояснительная записка

Стадия	Лист	Листов
Р	1	11

ЛЕННИИПРОЕКТ ОКУ

2.2 Балконные плиты предназначены для жилых зданий с наружными стенами из кирпича толщиной 640 мм с поперечными и продольными несущими стенами.

2.3 Использовать в качестве перемычки, заделанную в стену часть плиты не допускается.

2.4 Для устройства козырьков применяются железобетонные плоские плиты консольной конструкции длиной 1550, 2200, 2790мм из водостойкого бетона по серии 1.238-1 вып.2.
Вынос консольной части 1480 мм.
Козырьки могут устанавливаться в жилых и общественных зданиях со стенами из кирпича толщиной 520 и 640 мм.

2.5 Устойчивость плит балконов и козырьков в период эксплуатации осуществляется защемлением плиты кирпичной кладкой.
Расчетные схемы балконов и козырьков приведены в таблицах 1 и 2 (стр. 11÷14)
Плиты балконов и козырьков, как правило, должны устанавливаться по оси проема.
В исключительных случаях при смещении плит балконов и козырьков с оси проема для обеспечения устойчивости устанавливается металлическая балка, которая приваривается к закладным деталям плит (деталь 3).

2.6 Плиты балконов и козырьков монтируются на цементном растворе класса не ниже В7,5. Под концами плит, заделанных в стену, укладываются арматурные сетки (деталь 7).

2.7 Устойчивость балконов и козырьков на период монтажа обеспечивается установкой инвентарных подкосов.

2.8 Демонтаж подкосов и выход людей на балкон для установки ограждений разрешается после возведения кирпичной кладки над балконом не менее 2х этажей.

2.9 Защитные фартуки изготавливаются по месту и крепятся к коробке в соответствии с деталями настоящего выпуска гвоздями К2,5х50 по ГОСТ 4029-63*.

Взам.инв. №
Подпись и дата
Инв.№ подл.

3. ЛОДЖИИ. КОНСТРУКЦИЯ, УКАЗАНИЯ ПО ПРОИЗВОДСТВУ РАБОТ

3.I Для устройства лоджий применяются железобетонные ребристые панели, разработанные в сериях I.I37.I-6 выпуск I и I.I37.I КЛ-3 выпуск I-I.
Длина плит 4I80, 4780, 5080, 5380, 5980, 6280.
Ширина плит II90 мм.
Плиты сплошные и с отверстием для пожарной лестницы с правой или левой стороны.

3.2 Панели лоджий опираются на кирпичные стены по всей ширине панели на глубину неменее I20 мм.
Панели монтируются на цементном растворе класса не ниже В7,5.

3.3 По панелям лоджий выполняются полы из асфальта с уклоном 2%.

4. КАРНИЗЫ. КОНСТРУКЦИЯ, УКАЗАНИЯ ПО ПРОИЗВОДСТВУ РАБОТ

4.I Карниз является продолжением крыши, консолью, свисающей по периметру здания и защищающий стену от увлажнения во время дождя.

4.2 В настоящем альбоме разработаны детали карнизов:
- из кирпича при вынсе карниза не более I/2 толщины стены,
- из сборных железобетонных консольных плит.

4.3 Карнизные плиты разработаны в серии I.I37.I КЛ-3 выпуск I-2.

4.4 Детали карнизов разработаны для зданий с организованным наружным водостоком и неорганизованным наружным водостоком.

4.5 Карнизы с неорганизованным водостоком применяются в зданиях высотой до 2 этажей.

4.6 В жилых зданиях от 3 до 5 этажей включительно допускается устройство наружных водостоков. При этом обязательно устройство козырьков над входами и балконами верхних этажей. Детали наружных водостоков и размеры труб должны соответствовать ГОСТ 7623-84.

4.7 Для жилых зданий высотой 6 этажей и более устраиваются внутренние водостоки в соответствии с СНиП 2.04.0I-85.

4.8 В зданиях высотой более I0 м на крыше следует предусматривать установку ограждений высотой не меное 600 мм.

Взам.инв. № | Подпись и дата | Инв.№ подл.

4.9 Расчетные схемы карнизов приведены в табл.3 (стр.15..). Карнизы рассчитываются на нагрузки по СНиП II-22-81 пункты 6.54 ÷ 6.64 "Каменные и армокаменные конструкции". На подвеску люлек для проведения ремонтных работ карнизы не рассчитаны.

4.10 Устойчивость карниза для законченного здания обеспечивается анкерами, заделанными в кладку стен. Анкеры устанавливаются на расстоянии 120 мм от внутренней поверхности стены. При опирании на стену чердачного перекрытия или покрытия, анкера заделываются в перекрытии.

4.11 На период монтажа устойчивость карнизов обеспечивается установкой временных креплений. Демонтаж временных креплений производится после установки плит покрытия и достижения раствором кладки проектной марки.

4.12 Карнизные свесы выкладываются из полнотелого кирпича пластического прессования МРЗ 35 по ГОСТ 530-80. Марка кирпича и раствора по прочности назначается в проекте.

4.13 Деревянные элементы карнизного свеса должны быть антисептированы.

4.14 Кобылки крепить к монтажным петлям карнизов вязальной проволокой. Настилы к кобылкам прибить гвоздями по ГОСТ 4028-63.

4.15 Защитное окрытие карнизных свесов изготавливается по месту и крепится в соответствии с деталями.

5. УСЛОВНЫЕ ОБОЗНАЧЕНИЯ

5.1 Графическое обозначение материалов в деталях принято по ГОСТ 2.306-68.

5.2 Графическое обозначение материалов не предусмотренное ГОСТ 2.306-68:

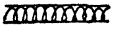 - минеральная вата и пакля

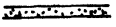 - цементно-песчаный раствор

 - рулонный кровельный ковер

Взам.инв. № | Подпись и дата | Инв.№ подл.

5.3 Условное обозначение сварного соединения принято в соответствии с ГОСТ 2.312-72 ; ГОСТ 14098-85 ; ГОСТ 5264-80.
Примеры обозначения сварного шва:

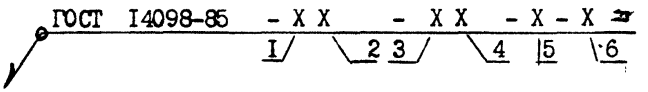

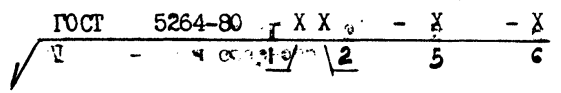

Вспомогательные знаки:
- монтажный шов
- шов по замкнутой линии
- шов по незамкнутой линии

1 - Тип сварного соединения:
- К - крестообразное
- С - стыковое
- Н - нахлесточное
- Т - тавровое

2 - номер соединения по ГОСТ 5264-80 и ГОСТ 14098-85

3 - способ сварки:
- К - контактная
- Р - ручная
- М - механизированная

4 - технологическая особенность способа сварки

5 - размер наибольшего катета

6 - длина шва. При отсутствии пункта 6 длина сварного шва равна длине касания связываемых элементов.

Взам.инв. №
Подпись и дата
Инв.№ подл.

Перечень нормативно-технической документации обязательной для руководства при проектировании и монтаже.

СНиП III-16-80	Бетонные и железобетонные конструкции сборные.
СНиП III-4-80	Техника безопасности в строительстве.
СНиП 2.03.11-85	Защита строительных конструкций от коррозии.
СНиП II-22-81	Каменные и армокаменные конструкции.
СНиП 2.08.01-85	Жилые здания.
СНиП II-26-76	Кровли.
СНиП 2.04.01-85	Внутренний водопровод и канализация здания.
ГОСТ 14098-85	Соединения сварные арматуры и закладных изделий железобетонных конструкций.
ГОСТ 5264-80	Ручная дуговая сварка.
ГОСТ 4640-84	Вата минеральная.
ГОСТ 4028-63*	Гвозди строительные.
ГОСТ 4030-63*	Гвозди кровельные.
ГОСТ 7623-84	Трубы водосточные наружные.
ГОСТ 14918-80	Сталь тонколистовая оцинкованная с непрерывных линий.
ГОСТ 10999-76	Толь кровельный и гидроизоляционный.
ГОСТ 9573-82	Плиты теплоизоляционные из минеральной ваты на синтетическом связующем.

Взам.инв. №
Подпись и дата
Инв.№ подл.

Расчетные схемы балконов.

Таблица 1

Вариант	Расчетные схемы	Примечание
1	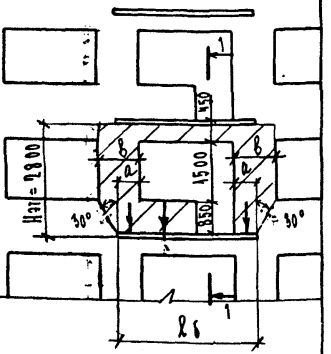	P_1 = 240 кг/м (расч.) Вес ограждения P_2 = 245 кг/м (расч.) Вес плиты балкона q = 400 × 1.2 × 0.8 = 576 кг/м (расч.) полезная нагрузка P_3 - Вес участка стены (на схеме заштриховано) с коэффициентом перегрузки 0.8 M^0_y - суммарный момент сил, удерживающий балкон от опрокидывания с коэффициентом перегрузки 0.8 $M^0_{опр}$ - суммарный момент сил, опрокидывающий балкон (расч). Устойчивость балкона обеспечивается весом кирпичной кладки при заделке балкона в простенок и ширины простенка не менее:

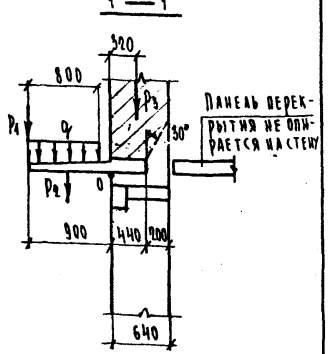

Расчет относительно точки 0

$M^0_y \geq M^0_{опр}$

Длина балкона $\ell_б$	a мм	b мм
1790	≥ 400	≥ 500
2390	≥ 400	≥ 500
2690	≥ 400	≥ 800
2990	≥ 500	≥ 800
3290	≥ 500	≥ 900
3590	≥ 500	≥ 1000
4190	≥ 600	≥ 1300

Взам.инв. №

Подпись и дата

Инв.№ подл.

Расчетные схемы балконов

Таблица 1. продолжение

Вариант	Расчетные схемы	Примечание
2	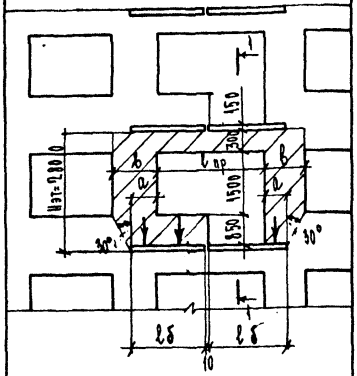	P_1 = 240 кг/м (расч.) Вес ограждения P_2 = 245 кг/м (расч.) Вес плиты балкона q = 400 × 1.2 × 0,8 = 576 кг/м (расч.) полезная нагрузка P_3 – Вес участка стены (на схеме заштриховано) с коэффициентом перегрузки 0,8 $M^0_у$ = суммарный момент сил, удерживающих балкон от опрокидывания с коэффициентом перегрузки 0,8 $M^0_{опр}$ – суммарный момент сил, опрокидывающий балкон Устойчивость балкона обеспечивается весом кирпичной кладки и металлической балкой. 1). Длина и № балки по проекту в зависимости от размера оконного проема $l_{пр}$. 2). Размеры a и b, обеспечивающие устойчивость балкона, определяются в конкретном проеме, в зависимости от размера балкона $l_б$.
	1 — 1 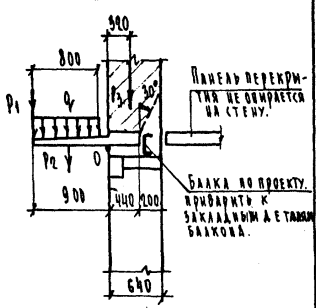 Расчет относительно точки О $M^0_у \geq M^0_{опр}$	

Взам.инв. №	Подпись и дата	Инв.№ подл.

Расчетные схемы козырьков.

Таблица 2

Вар.	Расчетная схема	Примечание
1	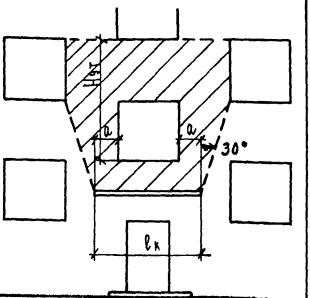	q = 200 кг/м² (расч.) — полезная нагрузка P_1 = 407 кг/м² (расч.) — вес плиты козырька. P_2 – Вес участка стены (на схеме заштриховано) (коэффициентом перегрузки 0.8 $M^{\circ}_{у}$ – суммарный момент сил, удерживающих козырек от опрокидывания с коэффициентом перегрузки 0.8 $M^{\circ}_{опр}$ – суммарный момент сил, опрокидывающий козырек. (расч). Устойчивость козырька обеспечивается кладкой высотой равной : Нэт – толщина стены 640 мм Нэт×2 – толщина стены 520 мм
	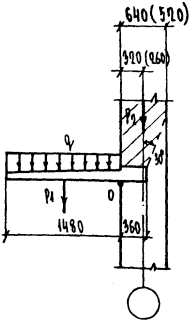	

Расчет относительно точки 0

$= M^{\circ}_{у} \geq M^{\circ}_{опр}$

Взам.инв. №

Подпись и дата

Инв.№ подл.

Расчетные схемы козырьков.

Таблица 2
продолжение

Вар.	Расчетная схема	Примечание
2	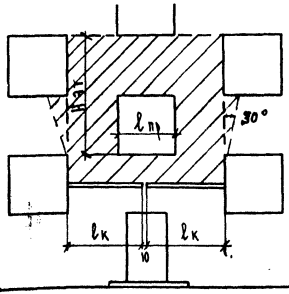	q = 200 кг/м² (расч). полезная нагрузка P_4 = 407 кг/м² (расч). вес плиты козырька P_2 - вес участка стены (на схеме заштриховано) с коэффициентом перегрузки 0.8 $M^0_у$ - суммарный момент сил, удерживающих козырек от опрокидывания $M^0_{опр}$ - суммарный момент сил, опрокидывающий козырек. Устойчивость козырька обеспечивается кирпичной кладкой высотой: Н эт - толщина стены 640 мм Н эт-2 - толщина стены 520 мм № балки и длина по проекту в зависимости от $\ell_{пр}$.
	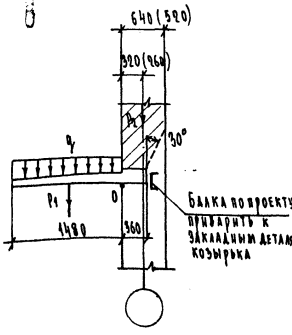	

Расчет относительно точки 0

$M^0_у \geqslant M^0_{опр}$

Расчетные схемы карниза.

Таблица 3

Вариант	Расчетная схема	Примечание
1	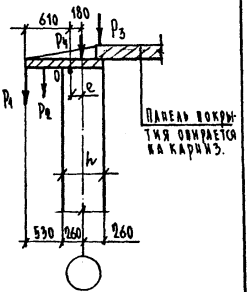 Расчет относительно точки О, находящейся от оси стены на расстоянии $e = 0{,}35h$ $M^{0}_{y} \geqslant M^{0}_{опр}$.	P_1 = 150 кгс/пм – нагрузка на край карниза P_2; P_4 – вес карниза. P_3 – вес панели покрытия M^{0}_{y} – суммарный момент сил, удерживающих карниз от опрокидывания с коэффициентом перегрузки 0.8. $M^{0}_{опр}$ – суммарный расчетный момент сил, опрокидывающий карниз. Устойчивость карниза будет обеспечена при опирании на карниз плит покрытия длиной не менее 6.0м
2	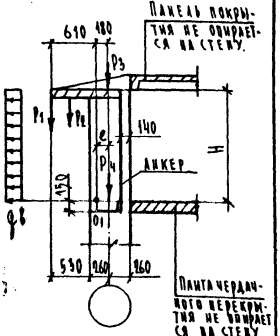 Расчет относительно точки О1 $e = 0{,}35h$ $M^{01}_{y} = M^{01}_{опр}$	P_1 = 150 кгс/п.м – нагрузка на край карниза. P_2; P_3 – вес карниза P_4 – вес кирпичной кладки $q_в$ – ветровая нагрузка (отсос) с коэффициентом перегрузки 0,5 M^{01}_{y} – суммарный момент сил, удерживающих карниз от опрокидывания с коэффициентом перегрузки 0.8 $M^{01}_{опр}$ – суммарный расчетный момент сил, опрокидывающий карниз. Устойчивость карниза буде обеспечена при H ⩾ 1.6 м

Взам. инв. №

Подпись и дата

Инв. № подл.

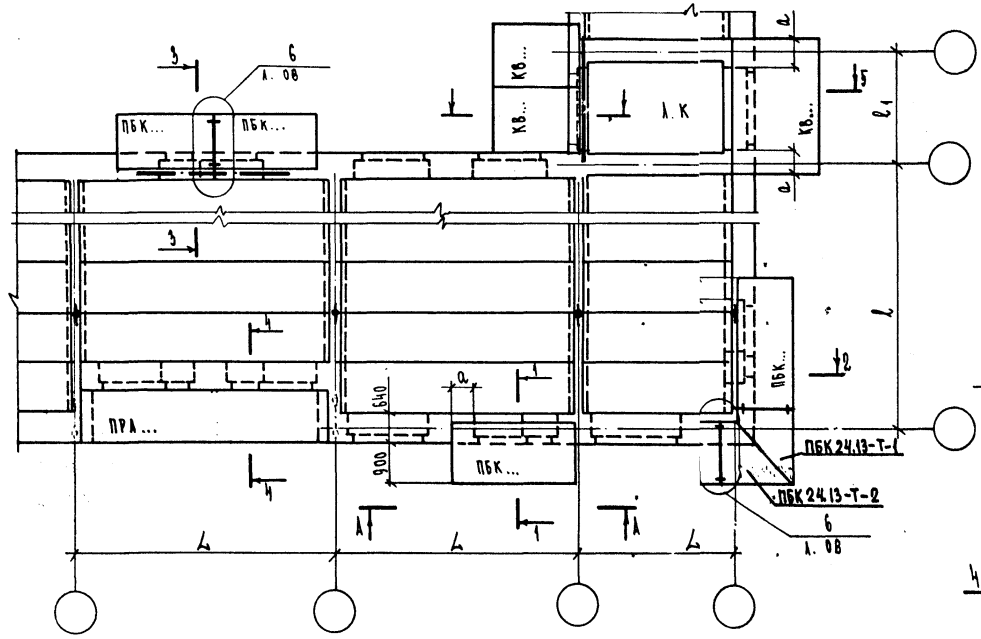

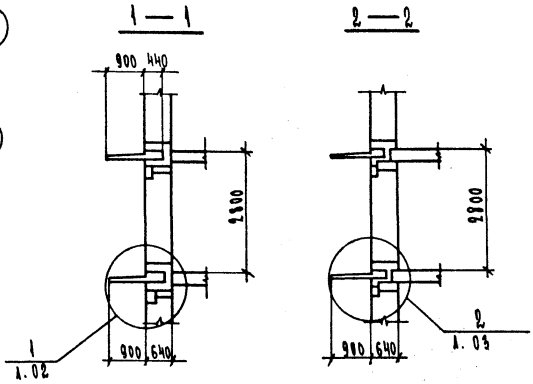

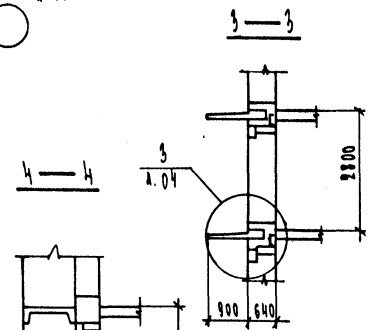

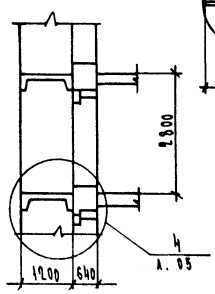

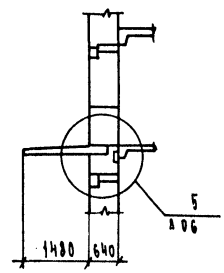

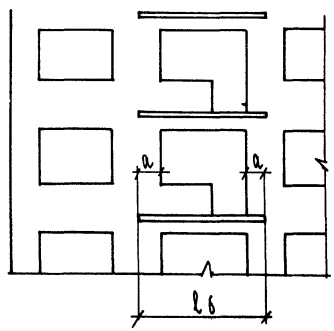

Длина балкона, козырька l_6, мм	Заделка балкона, козырька a, мм.
1790	≥ 400
2190	≥ 400*
2690	≥ 400
2990	≥ 500
3290	≥ 500
3590	≥ 500
4190	≥ 600
1550	≥ 300
2200	≥ 400
2770	≥ 400

Нач. отд.	Печерский	
Гл. конст.	Бунич	
Гл. спец.	Новаева	
Рук. гр.	Иванова	
Провер.	Иванова	
Разработ.	Новаева	
Исполнил	Козырева	
Н. контр.	Бунич	

ХИ-88

2.039 КА-1 1 01

Схема расположения плит балконов, козырьков, лоджий. Маркировка деталей.

Стадия	Лист	Листов
Р		

ЛЕННИИПРОЕКТ ОКУ

Согласовано

Взам. инв. №

Подпись и дата

Инв. № подл.

Т-585

Формат 12

КЛ

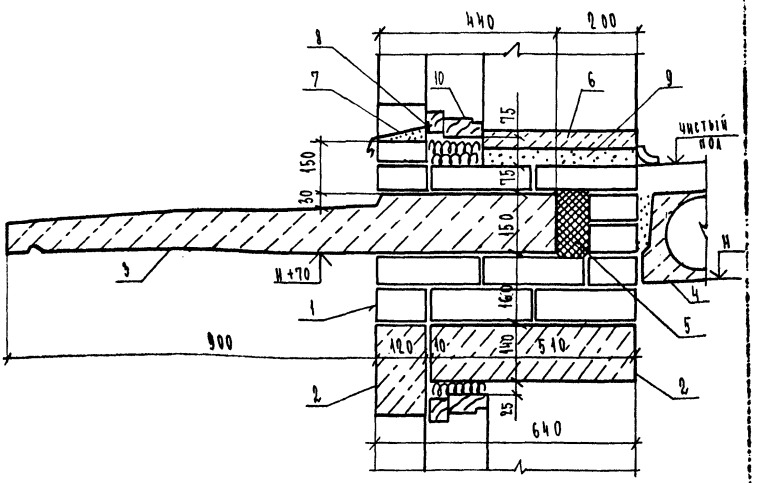

Позиция	Конструктивный элемент	Материал	ГОСТ, серия
1	Стена	Кирпич, марка по проекту	ГОСТ 530-80
2	Перемычки	Железобетон	серия 1.038.1-1
3	Плита балкона	Железобетон водостойкий	серия 1.137.1 КД-1
4	Плита перекрытия	Железобетон	серия 1.141.1 КД-3
5	Теплоизоляция	Плиты из минеральной ваты на синтетическом связующем $\gamma = 125$	ГОСТ 9573-82
6	Подоконная доска	Железобетон	серия 1.136.1 -13
7	Окрытие	Оцинкованная кровельная сталь	ГОСТ 19818-80
8	Гвозди толевые шаг 300	Сталь	ГОСТ 4029-63*
9	Шов	Цементный раствор	-
10	Балконные двери	Древесина хвойных пород	ГОСТ 11214-86

Нач. отд.	Печеркин		
Гл. конст.	Бунич		
Гл. спец.	Мовлева		
Рук. гр.	Иванова		
Провер.	Иванова		
Разработ.	Мовлева		
Исполни.	Козырева		
Н. контр.	Бунич		

2.039 КД-1 1 02

Деталь 1.

Установка плит балкона при поперечных несущих стенах.

Стадия	Лист	Листов
Р	1	

ЛЕННИИПРОЕКТ
ОКУ

Инв.№ подл. | Подпись и дата | Взам.инв.№

Согласовано

Т-583

Формат А1

КД

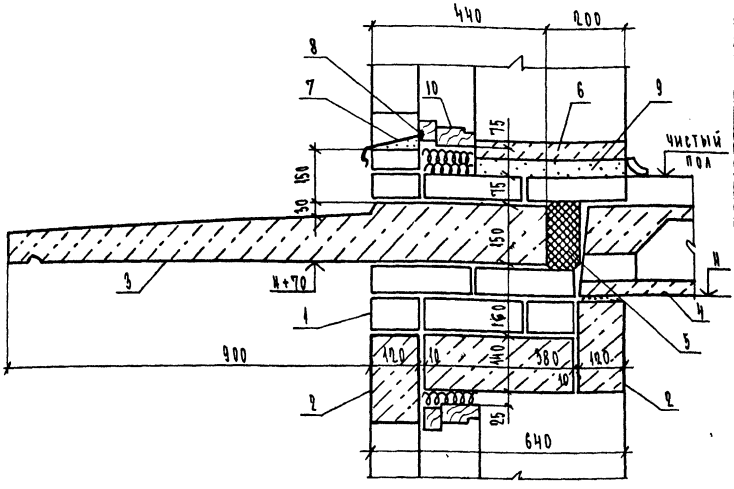

Позиция	Конструктивный элемент	Материал	ГОСТ, серия
1	Стена	Кирпич, марка по проекту	ГОСТ 530-80
2	Перемычки	Железобетон	Серия 1.038.1-1
3	Плита балкона	Железобетон водостойкий	Серия 1.137.1 КА-1
4	Плита перекрытия	Железобетон	Серия 1.141.1 КА-5
5	Теплоизоляция	Плиты из минеральной ваты на синтетическом связующем $\gamma = 125$	ГОСТ 9573-82
6	Подоконная доска	Железобетон	Серия 1.136.1-13
7	Окрытие	Оцинкованная кровельная сталь	ГОСТ 14918-80
8	Гвозди толевые шагом 100	Сталь	ГОСТ 4029-63*
9	Шов	Цементный раствор	–
10	Балконные двери	Древесина хвойных пород	ГОСТ 11214-86

Нач. отд.	Печерский		XII.86
Гл. конст.	Бунич		
Гл. спец.	Новлева		
Рук. гр.	Иванова		
Провер.	Иванова		
Разработ.	Новлева		
Исполнил.	Кузьмина		
Н. контр.	Бунич		

2.039 КА-1 1 ВЗ

Деталь 2
Установка плит балкона при опирании плит перекрытия на стену.

Стадия	Лист	Листов
Р		1

ЛЕННИИПРОЕКТ ОКУ

Согласовано

Инв.№ подл. | Подпись и дата | Взам.инв.№

Т-583

Формат А1

КА

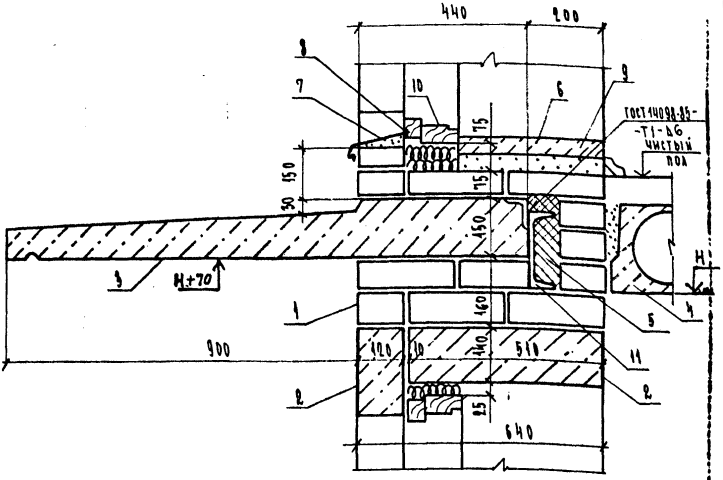

Позиция	Конструктивный элемент	Материал	Гост, серия
1	Стена	Кирпич, марка по проекту	ГОСТ 530-80
2	Перемычки	Железобетон	Серия 1.038.1-1
3	Плита балкона	Железобетон водостойкий	Серия 1.137.1 Кд-1
4	Плита перекрытия	Железобетон	Серия 1.141.1 КА-3
5	Теплоизоляция	Плиты из минеральной ваты на синтетическом связующем $\gamma = 125$	ГОСТ 9573-82
6	Подоконная доска	Железобетон	Серия 1.136.1-13
7	Окрытие	Оцинкованная кровельная сталь	ГОСТ 14918-80
8	Гвозди толевые шаг 300	Сталь	ГОСТ 4029-63*
9	Шов	Цементный раствор	—
10	Балконные двери	Древесина хвойных пород.	ГОСТ 11214-86
11	Балки	Швеллер по проекту	ГОСТ 8240-72

Нач. отд.	Печерский		XII.80
Гл. конст.	Бунич		
Гл. спец.	Новлева		
Рук. гр.	Иванова		
Провер.	Иванова		
Разработ.	Новлева		
Исполнил.	Кузнецова		
Н. контр.	Бунич		

2.039 КА-1 1 ОН

Деталь 3.
Установка плит балкона, расположенных не по оси проема.

Стадия	Лист	Листов
Р		1

ЛЕННИИПРОЕКТ ОКУ

Согласовано

Инв.№ подл. | Подпись и дата | Взам.инв.№

Т-583

Форма 11

КА

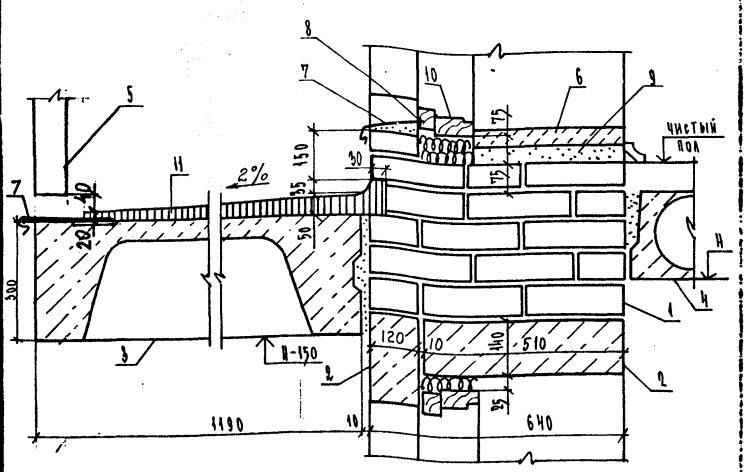

Позиция	Конструктивный	Материал	ГОСТ, серия
1	Стена	Кирпич, марка по проекту	ГОСТ 530-80
2	Перемычки	Железобетон	серия 1.038.1-1
3	Плита лоджии	Железобетон	серия 1.137.1 КД-3
4	Плита перекрытия	Железобетон	серия 1.141.1 КД-3
5	Ограждение лоджии	По проекту	серия 2.039КД-1 вып.2
6	Подоконная доска	Железобетон	серия 1.136.1-13
7	Окрытие	Оцинкованная кровельная сталь	ГОСТ 4Н918-80
8	Гвозди толевые шаг 300	Сталь	ГОСТ 4029-63*
9	Шов	Цементный раствор	—
10	Балконные двери	Древесина хвойных пород	ГОСТ 14Н14-86
11	Пол	Асфальт на [illegible]	

Нач. отд.	Печерский		XII 87
Гл. конст.	Бучич		
Гл. спец.	Иовлева		
Рук. гр.	Иванова		
Провер.	Иванова		
Разработ.	Иовлева		
Исполнил.	Козырева		
Н. контр.	Бучич		

2.039 КД-1 1 05

Деталь 4

Установка плит лоджии

Стадия	Лист	Листов
Р		

ЛЕННИИПРОЕКТ

Инв.№ подл. | Подпись и дата | Взам.инв.№

Согласовано

Т-583

Формат 11

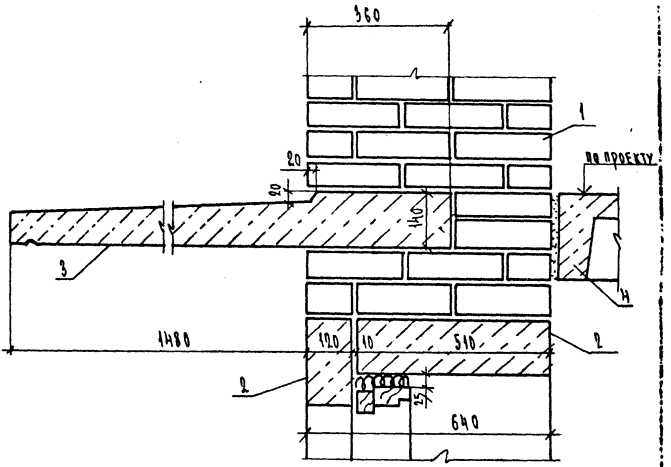

Позиция	Конструктивный материал	Материал	ГОСТ, серия
1	Стена	Кирпич, марка по проекту	ГОСТ 530-80
2	Перемычки	Железобетон	серия 1.038.1-1
3	Плита козырька	Железобетон водостойкий	серия 1.038.1-1
4	Площадка лестницы	Железобетон	серия 1.152.1-1

Нач. отд.	Печерский		XII.88
Гл. конст.	Бунич		
Гл. спец.	Ивлева		
Рук. гр.	Иванова		
Проаер.	Иванова		
Разработ.	Ивлева		
Исполни.	Козырева		
Н. контр.	Бунич		

2.039 КЛ-1 1 ОС

Деталь 5
Установка плит козырька, расположенных по оси проема

Стадия	Лист	Листов
Р		1

ЛЕННИИПРОЕКТ ОКУ

Согласовано

Инв.№ подл. | Подпись и дата | Взам.инв.№

Т-583

Формат А1 КЛ

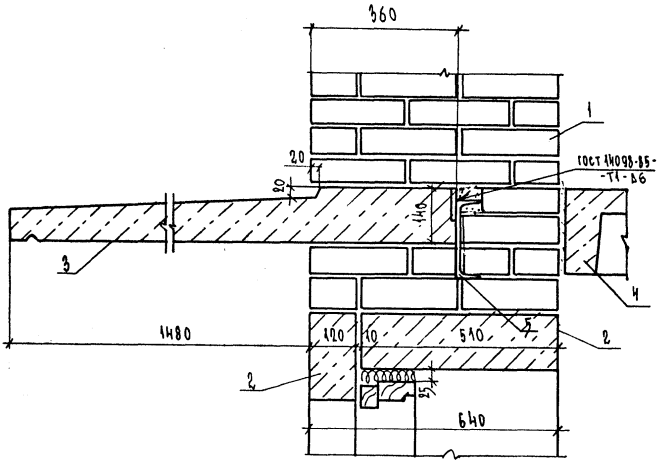

Позиция	Конструктивный материал	Материал	Гост, серия
1	Стена	Кирпич, марка по проекту	ГОСТ 530-80
2	Перемычки	Железобетон	серия 1.038.1-1
3	Плита козырька	Железобетон водостойкий	серия 1.038.1-1
4	Площадка лестницы	Железобетон	серия 1.152.1-8
5	Балки	Швеллер по проекту	ГОСТ 8240-72

Инв.№ подл. | Подпись и дата | Взам.инв.№

Копировано

Нач. отд.	Печерский		XII.88
Гл. конст.	Бунич		
Гл. спец.	Новлева		
Рук. гр.	Иванова		
Провер.	Иванова		
Разработ.	Новлева		
Исполни.:	Козырева		
Н.контр.	Бунич		

2.039 КЛ-1 1 07

Деталь 5А
Установка плит козырька, расположенных не по оси проема.

Стадия	Лист	Листов
Р		1

ЛЕННИИПРОЕКТ
ОКУ

Формат 11

КЛ

Т-583

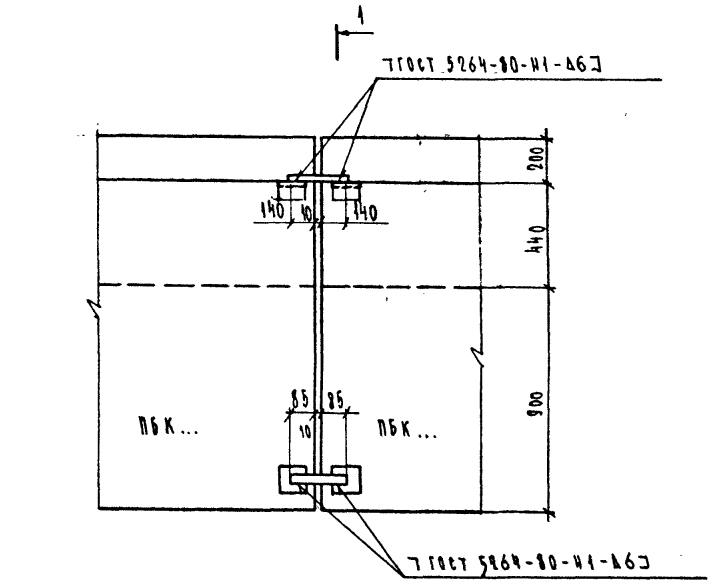

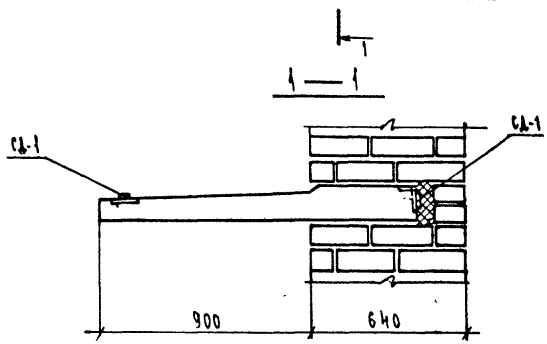

Нач. отд.	Печерский		XII.88
Гл. конст.	Бунич		
Гл. спец.	Новлева		
Рук. гр.	Иванова		
Провер.	Иванова		
Разработ.	Новлева		
Исполни.	Козырева		
Н. контр.	Бунич		

2.030 КЛ-1 3 08

Деталь 6

Стык балконных плит.

Стадия	Лист	Листов
Р		1

ЛЕННИИПРОЕКТ
ОКУ

Инв.№ подл. | Подпись и дата | Взам.инв.№

Согласовано

Т-583

Формат А1

КЛ

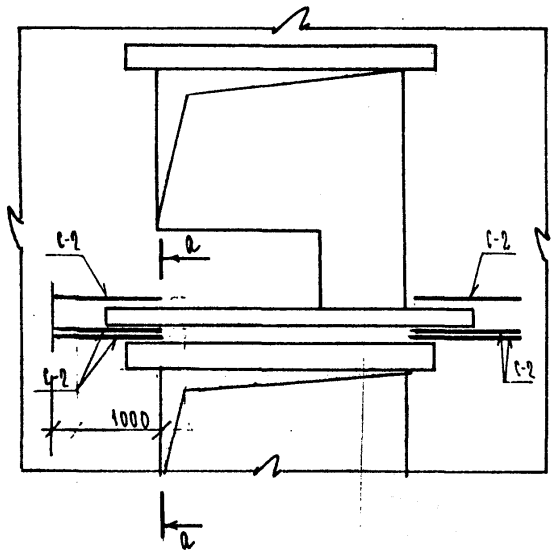

а — а

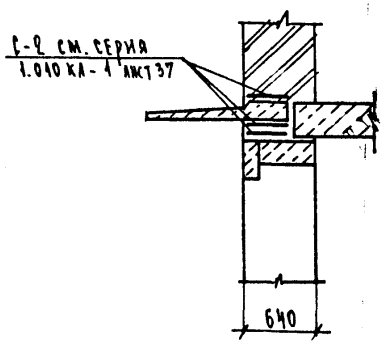

Нач. отд.	Печерский		XI.87
Гл. конст.	Бунич		
Гл. спец.	Новлева		
Рук. гр.	Иванова		
Провер.	Иванова		
Разработ.	Новлева		
Исполни.	Козырева		
Н. контр.	Бунич		

2.039 КЛ-1 1 09

Деталь 7

Деталь армирования кладки в зоне установки балконных плит.

Стадия	Лист	Листов
Р		

ЛЕННИИПРОЕКТ
ОКУ

Инв.№ подл. | Подпись и дата | Взам.инв.№

Т-583

Формат 11

КЛ

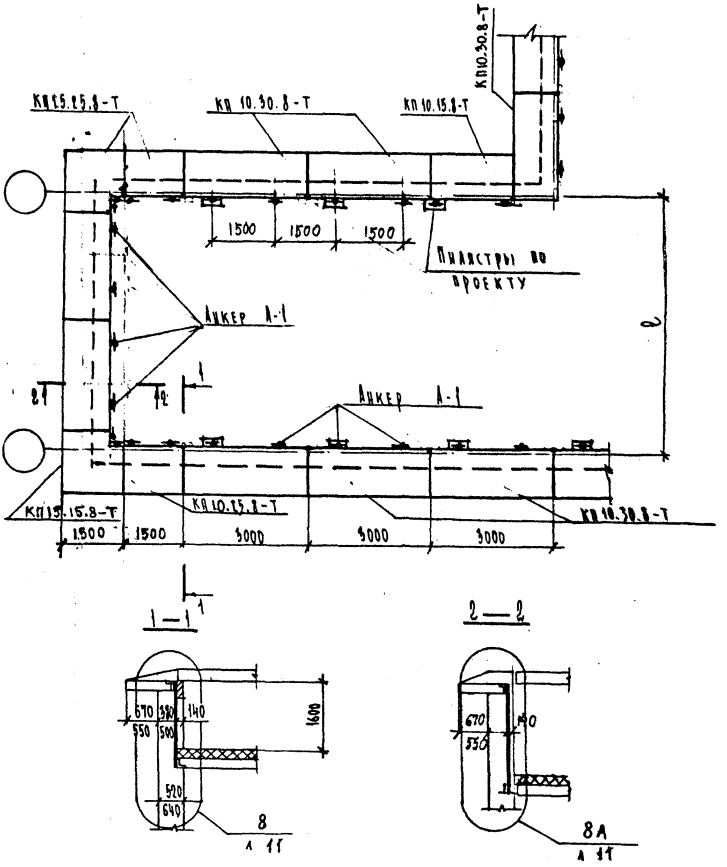

Нач. отд.	Печерский		КЖ-81
Гл. конст.	Бунич		
Гл. спец.	Новаева		
Рук. гр.	Иванова		
Провер.	Иванова		
Разработ.	Новаева		
Исполни.	Козырева		
Н. контр.	Бунич		

2.039 КЛ-1 1 10

Схема расположения плит карниза. Маркировка деталей.

Стад.	Лис.	Листов
Р		1

ЛЕННИИПРОЕКТ ОКу

Согласовано

Взам. инв. №

Подпись и дата

Инв. № подл.

Т-583

Формат 11

КЛ

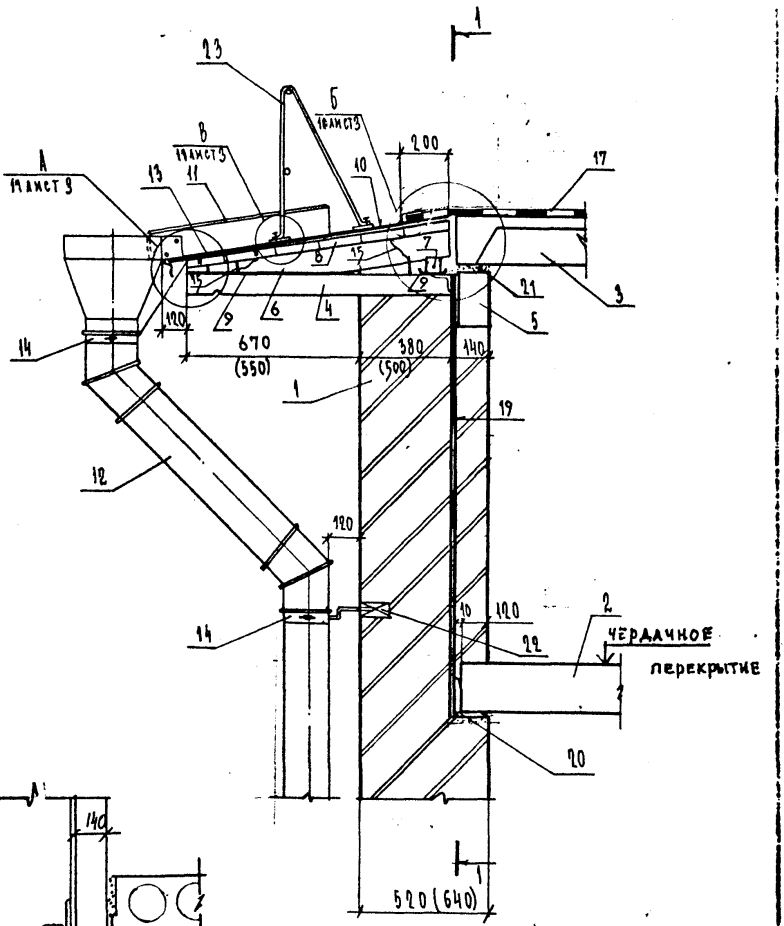

остальное по детали 8

Нач. отд.	Печерский		12.88
Гл. конст.	Бунич		
Гл. спец.	Ковалева		
Рук. гр.	Иванова		
Проаер.	Иванова		
Разработ.	Ковалева		
Исполни.	Козырева		
Н. контр.	Бунич		

2.039 КА-1 1 11

Детали 8, 8А
Устройство карнизного свеса при наружном организованном водостоке зданий с холодным чердаком.

Стадия	Лист	Листов
Р	1	4

ЛЕННИИПРОЕКТ
ОКУ

Инв.№ подл. | Подпись и дата | Взам.инв.№

Согласовано

Т-583

Формат 11

КА

1—1

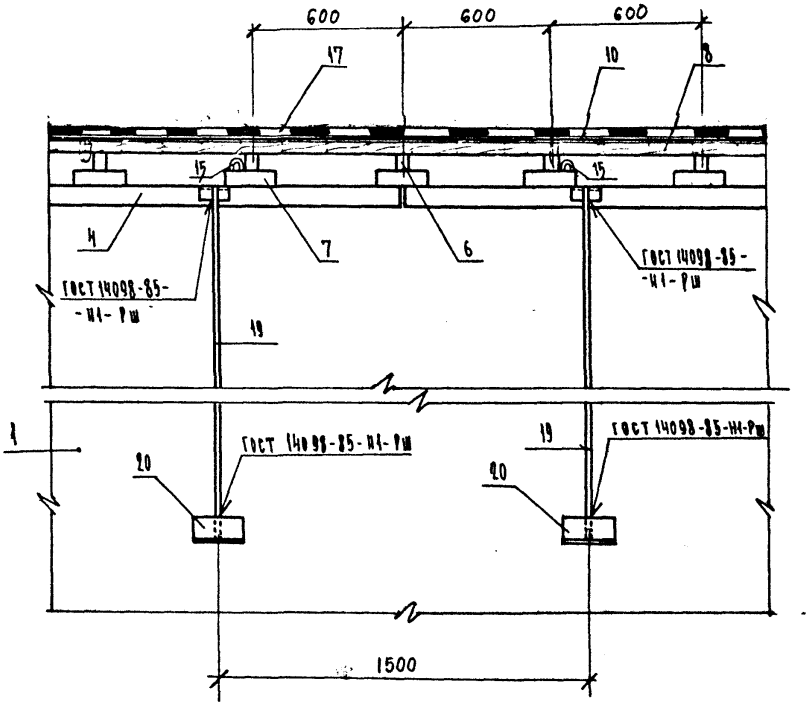

Инв.№ подл.	Подпись и дата	Взам.инв. №

2.039 КЛ-1 1 11	Лист 8

Т-584

Формат 11

КЛ

А

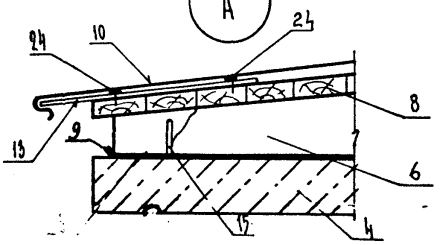

Б

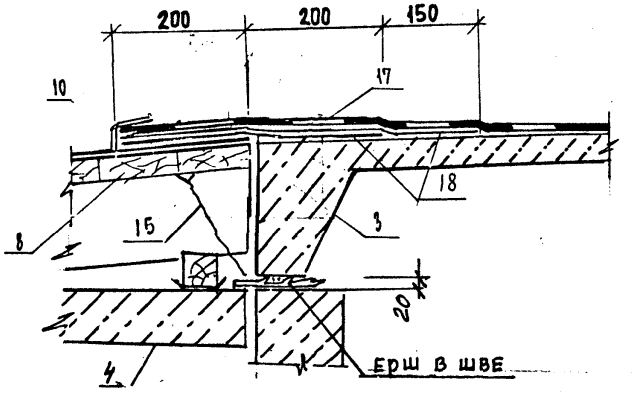

В

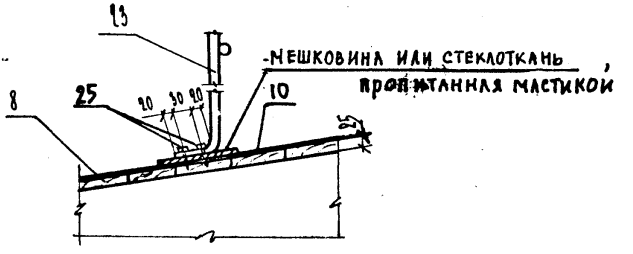

Инв.№ подл.	Подпись и дата	Взам.инв. №

Позиция	Конструктивный элемент	Материал	ГОСТ, серия
1	Стена	Кирпич, марка по проекту	ГОСТ 530-80
2	Плита перекрытия	Железобетон	Сер. 1.141.1 КА-3
3	Плита покрытия	Железобетон	Сер. 1.465.1 КА-7
4	Плита карниза	Железобетон	Сер. 1.137.1 КА-3
5	Перемычка	Железобетон	Сер. 1.038.1 КА-1
6	Кобылка 40×150 шаг 600	Древесина хвойных пород	ГОСТ 8486-86
7	Подкладка 50×50 ℓ=200	Древесина хвойных пород	ГОСТ 8486-86
8	Настил из досок толщ. 25	Древесина хвойных пород	ГОСТ 8486-86
9	Гидроизоляция	Толь	ГОСТ 10999-76
10	Покрытие	Оцинкованная кровельн. сталь	ГОСТ 14918-80
11	Лоток	Оцинкованная кровельная сталь	ГОСТ 14918-80
12	Водосточная труба	Оцинкованная кровельная сталь	ГОСТ 7629-84
13	Т-образный костыль шаг 600	Сталь	—
14	Хомут	Сталь	—
15	Крепление кобылки к монтажной петле	⌀4	ГОСТ 2771-81
17	Основной рулонный ковер	Рубероид	ГОСТ 10923-82
18	Дополнительные слои	Рубероид	Серия 2.060 КА-1
19	Анкер	⌀16АI ℓ-по проекту	ГОСТ 5781-82
20	Уголок	сталь	ГОСТ 8509-86
21	Шов	Цементный раствор	—
22	Пробка деревянная антисептир.	Древесина хвойных пород	ГОСТ
23	Ограждение кровли	Сталь	по проекту
24	Гвозди	сталь	ГОСТ 4028-63*
25	Болты М8×50	сталь	ГОСТ 7798-70*

Взам. инв. № | Подпись и дата | Инв. № подл.

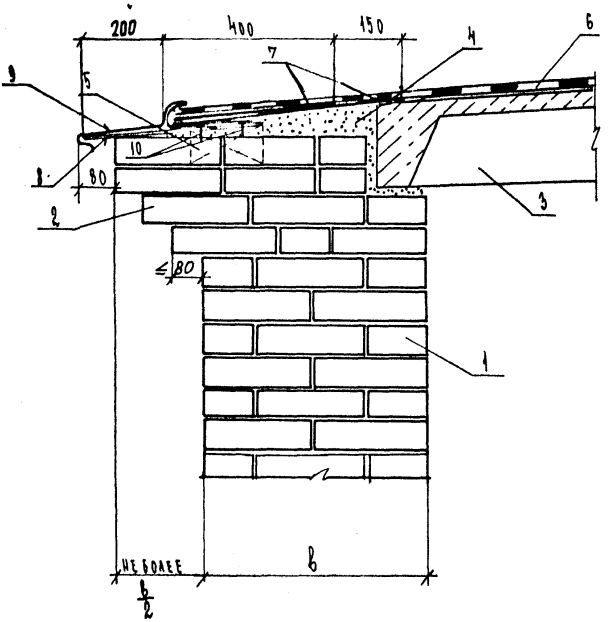

Нач. отд.	Печерский		VII.88
Гл. конст.	Бунич		
Гл. спец.	Новаева		
Рук. гр.	Иванова		
Проаер.	Иванова		
Разработ.	Новаева		
Испол-ни.	Козырева		
Н. контр.	Бунич		

2.039 КЛ-1 1 12

Деталь 9

Устройство карнизного свеса из кирпича при неорганизованном водостоке.

Стадия	Лист	Листов
Р	1	2

ЛЕННИИПРОЕКТ
ОКУ

Формат 11

КК

Т-583

Инв.№ подл. | Подпись и дата | Взам.инв.№

Позиция	Конструктивный элемент	Материал	ГОСТ, серия
1	Стена	Кирпич, марка по проекту	ГОСТ 530-80
2	Карниз	Кирпич, марка по проекту	ГОСТ 530-80
3	Плита покрытия	Железобетон	сер. 1.165.1 КА-7
4	Выравнивающий слой	Цементный раствор класса В7.5	—
5	Пробка антисептированная ДН-2 шаг 700	Древесина хвойных пород	серия 2.060 КА-1
6	Основной рулонный ковер	Рубероид	ГОСТ 10923-82 серия 2.060 КА-1
7	Дополнительные слои		
8	Т-образный костыль шаг 600	Сталь	—
9	Окрытие	Оцинкованная кровельная сталь	ГОСТ 14918-80
10	Гвозди толевые шаг 300	Сталь	ГОСТ 4028-63*

Инв.№ подл. | Подпись и дата | Взам.инв. №

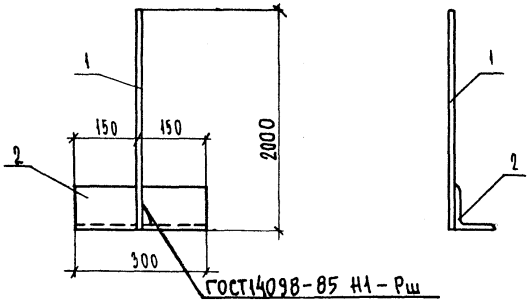

ГОСТ14098-85 Н1-Рш

Формат	Зона	Поз.	Обозначение	Наименование	Кол.	Примечание
				Документация		
А4			2.039 КЛ-1 1 ПЗ	Пояснительная записка		
				Детали		Масса поз. кг
Б4		1		⌀ 14 АI ГОСТ 5781-82 ℓ = 1800	1	2,18
				∠ 100×10 ГОСТ 8509-86 ℓ = 300	1	4,53

Изм.	№ уч.	Лист	№ докум.	Дата	Подп.	Фамилия

Нач. отд.	Печерский		XII.88
Гл. конст.	Бунич		
Гл. спец.	Новлева		
Рук. гр.	Иванова		
Провер.	Иванова		
Разраб.	Новлева		
Исполн.	Козырева		
Н. контр.	Бунич		

2.039 КЛ-1 1 13

Анкер для карнизной плиты А-1

Стадия	Масса	Масштаб
Р	6,71	1:10
Лист	Листов 1	

ЛЕННИИПРОЕКТ ОКУ

КЛ

Согласовано

Инв.№ подл. | Подпись и дата | Взам.инв.№

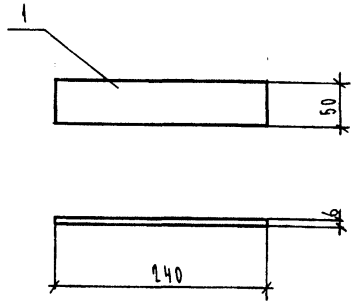

Формат	Зо...	Поз.	Обозначение	Наименование	Кол.	Примечание
				Документация		
А4			2.039 КЛ-1 1 ПЗ	Пояснительная записка		
				Детали		Масса поз. кг
Б4		1		Полоса 50×6 ℓ = 240	1	0,57
				ГОСТ 103-76		

Изм.	№ уч.	Лист	№ докум.	Дата	Подп.	Фамилия

Нач. отд.	Печерский		XII.86
Гл. конст.	Бунич		
Гл. спец.	Иовлева		
Рук. гр.	Иванова		
Пробер.	Иванова		
Разраб.	Иовлева		
Испол.	Козырева		
Н. контр.	Бунич		

2.039 КЛ-1 1 14

Накладка СД-1

Стадия	Масса	Масштаб
Р	0,57	1:10
Лист	Листов 1	

ЛЕННИИПРОЕКТ ОКУ

КЛ

Согласовано

Взам. инв. №

Подпись и дата

Инв. № подл.

Форма Т-762

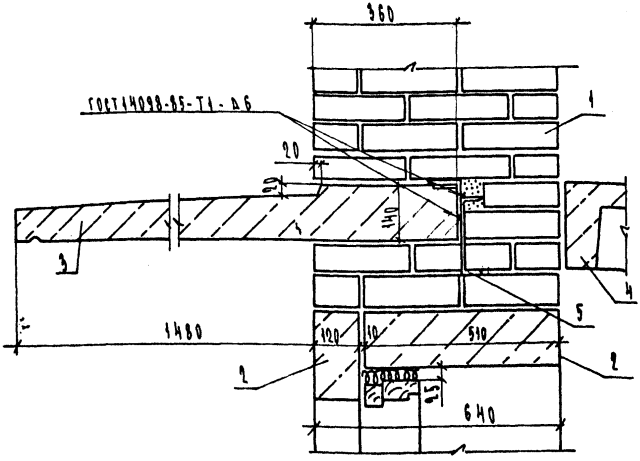

Позиция	Конструктивный материал	Материал	ГОСТ, серия
1	Стена	Кирпич, марка по проекту	ГОСТ 530-80
2	Перемычки	Железобетон	Серия 1.038.1-1
3	Плита козырька	Железобетон водостойкий	Серия 1.038.1-1
4	Площадка лестницы	Железобетон	Серия 1.152.1-8
5	Балки	Швеллер и уголок по проекту	ГОСТ 8240-89 ГОСТ 8509-86

Изм	№ уч.	Лист	№ докум	Дата	Подп.	Фамилия
1		НОВ.		05.92	[signature]	Муратова

Нач. отд.	Бунич	[signature]	05.92
Гл. конст.	Бунич	[signature]	"
Рук. гр.	Муратова	[signature]	"
Провер.	Муратова	[signature]	"
Разработ.	—		
Исполнил	Козырева	[signature]	"
Н.контр.	Бунич	[signature]	"

2.039 КЛ-1 1 15

Деталь 5А-1

Установка плит козырька, расположенных не по оси проема.

Стадия	Лист	Листов
Р	1	1

ЛЕННИИПРОЕКТ ОКУ

Согласовано

Взам.инв.№

Подпись и дата

Инв.№ подл.

Т-583

Формат 11

КЛ

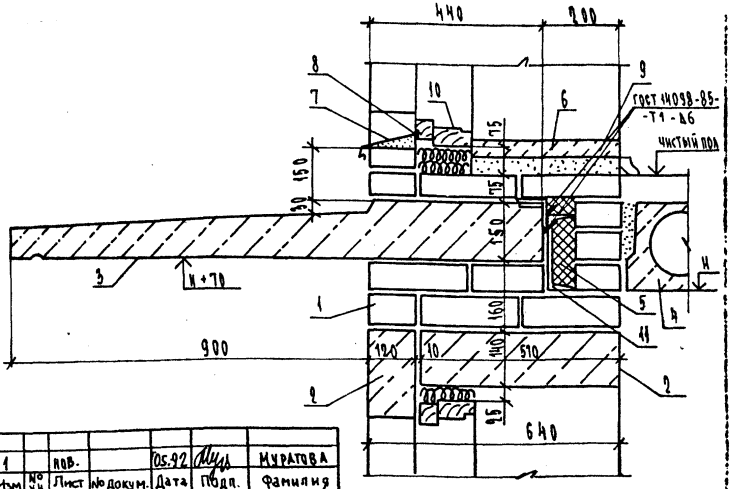

Изм	№ уч.	Лист	№ докум.	Дата	Подп.	Фамилия
1		пов.		05.92	[signature]	МУРАТОВА

Позиция	Конструктивный элемент	Материал	Гост, серия
1	Стена	Кирпич, марка по проекту	Гост 530-80
2	Перемычки	Железобетон	Серия 1.038.1-1
3	Плита балкона	Железобетон водостойкий	Серия 1.137.1 КЛ-1
4	Плита перекрытия	Железобетон	Серия 1.141.1 КЛ-3
5	Теплоизоляция	Плиты из минеральной ваты на синтетическом связующем γ=125	Гост 9573-82
6	Подоконная доска	Железобетон	Серия 1.136.1-13
7	Окрытие	Оцинкованная кровельная сталь	Гост 14918-80
8	Гвозди толевые шаг 300	Сталь	Гост 4029-63*
9	Шов	Цементный раствор	–
10	Балконные двери	Древесина хвойных пород	Гост 11214-86
11	Балки	Швеллер и уголок по проекту	Гост 8240-89 Гост 8509-86

Нач. отд.	Бунич	[signature]	05.92
Гл. конст.	Бунич	[signature]	"
Рук. гр.	Муратова	[signature]	"
Провер.	Муратова	[signature]	"
Разработ.	—		
Исполнил.	Козырева	[signature]	"
Н. контр.	Бунич	[signature]	"

2.039 КЛ-1 1 16

Деталь 3-1

Установка плит балкона, расположенных не по оси проёма.

Стадия	Лист	Листов
Р	1	1

ЛЕННИИПРОЕКТ ОКУ

Согласовано

Взам. инв. №

Подпись и дата

Инв. № подл.

Т-583

Формат 11

КЛ

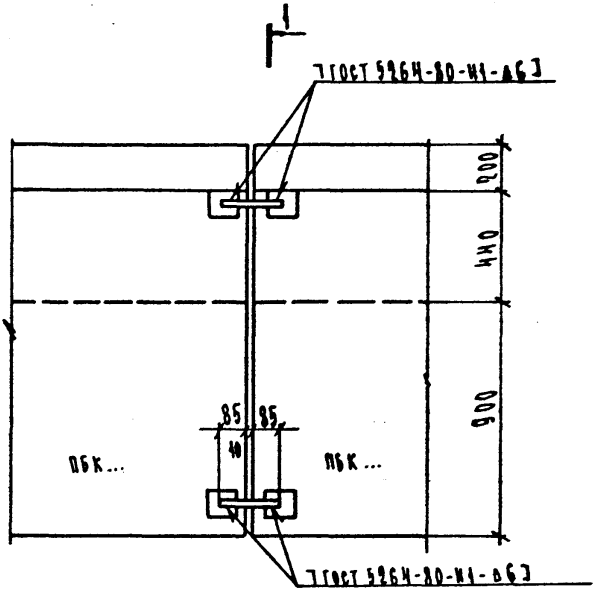

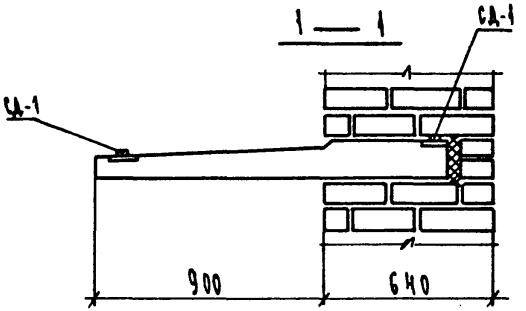

Изм	№ уч.	Лист	№ докум	Дата	Подп.	Фамилия
1		нов.		05.92		Муратова

Нач. отд.	Бунин		05.92
Гл. конст.	Бунин		"
Рук. гр.	Муратова		"
Провер.	Муратова		"
Разработ.	—		"
Н. контр.	Бунин		"

2.039 КД-1 1 17

Деталь 6-1

Стык балконных плит.

Стадия	Лист	Листов
Р	1	1

ЛЕННИИПРОЕКТ
ОКУ

Взам. инв. № | Подпись и дата | Инв. № подл.

gost.e-ecolog.ru