СССР

ОТРАСЛЕВОЙ СТАНДАРТ

РЕЙКИ ДЛЯ АППАРАТОВ ЭЛЕКТРИЧЕСКИХ И ЗАЖИМОВ КОНТАКТНЫХ НАБОРНЫХ

Конструкция и размеры

ОСТ16 0.684.423-82

Издание официальное

gost.e-ecolog.ru

ВВЕДЕН В ДЕЙСТВИЕ ПРИКАЗОМ N 217 от 29.04.82

ИСПОЛНИТЕЛИ

А.В.Таврин
П.И.Ясвен
А.А.Маркелов

СОГЛАСОВАН Главтехуправлением МЭ и Э СССР
Заместитель начальника К.М.Антипов

ВНИПИ Тяжпромэлектропроект
Главный инженер М.Г.Зименков

ЭНИМС
Заместитель директора Г.Г.Смолко

УПЦ-5 ЛП ВОС
Главный инженер В.К.Сусский

РСПКБ
Заместитель главного
конструктора И.Н.Краснопольский

СОГЛАСОВАНО

с головной организацией
по стандартизации
18.01.82

с заказчиком
22.10.81

с другими заинтересованными
организациями (предприятиями)

Верно:

УТВЕРЖДЕНО

организацией-изготовителем
22.03.82

УДК

Группа Е71

РЕЙКИ ДЛЯ АППАРАТОВ ЭЛЕКТРИЧЕСКИХ И ЗАЖИМОВ КОНТАКТНЫХ НАБОРНЫХ

Конструкция и размеры

ОСТ16 0.684.423-82

Дубликат подлинника соответствует
утвержденному подлиннику

УДК 621.315.684

Группа Е71

ОТРАСЛЕВОЙ СТАНДАРТ

РЕЙКИ ДЛЯ АППАРАТОВ ЭЛЕКТРИЧЕСКИХ И ЗАЖИМОВ КОНТАКТНЫХ НАБОРНЫХ
Конструкция и размеры

ОСТ16 0.684.423.82

Введен впервые

срок действия установлен
с 01.01.84
до 01.01.89

Несоблюдение стандарта преследуется по закону

I. Настоящий стандарт распространяется на рейки, предназначенные для установки на них низковольтных коммутационных электрических аппаратов, а также контактных наборных зажимов

Издание официальное

Перепечатка воспрещена

и блоков из них, изготавливаемых по ГОСТ 19132-80, общего назначения. Рейки являются комплектующими и предназначены для установки в шкафах, ящиках, пультах, на панелях, блоках, в том числе поворотных.

Крепление реек на раме дано в справочном приложении 1.

Климатическое исполнение и категория размещения реек УХЛ3 и Т2 по ГОСТ 15150-69. Рейки также пригодны для эксплуатации в условиях, нормированных для исполнений У2, У3, УХЛ4, Т3 и О4 по ГОСТ 15150-69.

2. Стандарт устанавливает следующие типы реек:

тип Р1 - "С" образные с закрытым пазом, симметричные;

тип Р2 - с открытым пазом;

тип Р3 - "С" образные с закрытым пазом, несимметричные.

Установка аппаратов на рейки приведена в справочном приложении 2.

3. Конструкция, исполнения, размеры и масса реек должны соответствовать указанным на черт.1-5 и в табл.1-4.

Рейки должны изготавливаться определенной длины и выбираться из ряда:

для типов Р1 и Р2-375; 475; 575; 675; 775; 875; 975; 1075; 1175; 1275 мм;

для типа Р3-70; 80; 90; 100; 125; 150; 200; 250; 300; 375; 475; 575; 675; 775; 875; 975; 1075; 1175; 1275; 1400; 1600; 1800; 2000 мм.

5. В технически обоснованных случаях рейки всех типов допускается изготавливать и других длин, кратных 25 мм, при этом длина реек, применяемых для внутренней комплектации заводами-изготовителями комплектных устройств, не лимитируется. Рейки типов Р1-1 и Р3-1 могут иметь перфорацию, а рейки типов Р2-1 и Р2-2 допускается изготавливать без перфорации.

6. Структура условного обозначения реек

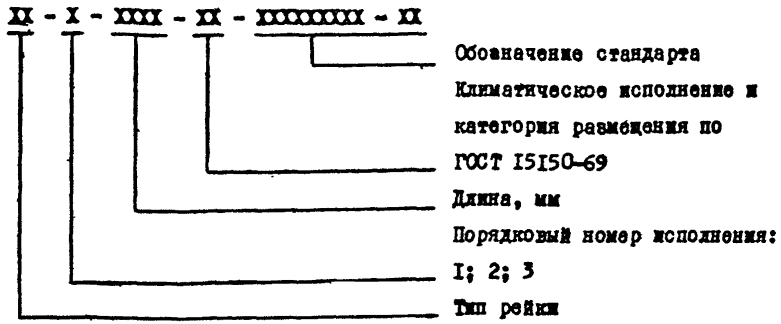

Пример записи условного обозначения рейки "С" - образной с закрытым пазом, симметричной, длиной 1075 мм при ее заказе и в документации других изделий:

1) для нужд народного хозяйства "Рейка РI-I-1075 У3. ОСТ...";

2) для поставок на экспорт в страны с умеренным климатом "Рейка РI-I-1075 У3. Экспорт. ОСТ...";

3) для поставок на экспорт в страны с тропическим климатом "Рейка РI-I-1075 Т3. Экспорт. ОСТ...".

7. Рейки типов Р2-3 и Р3-2 (см.черт.3,5) должны изготавливаться методом проката (прессовки) по ГОСТ 8617-75 из алюминиевых сплавов марки Д1 или Д16 по ГОСТ 4784-74.

Остальные рейки должны изготавливаться методом штамповки из холоднокатанной листовой стали 5-II-Н-1Окп ГОСТ 16523-70.

8. Покрытие стальных реек:

1) для нужд народного хозяйства в районы с умеренным и холодным климатом и для поставки на экспорт в страны с умеренным климатом - Ц.хр;

Рейки типа Р1
(исполнение Р1-1 и Р1-2)

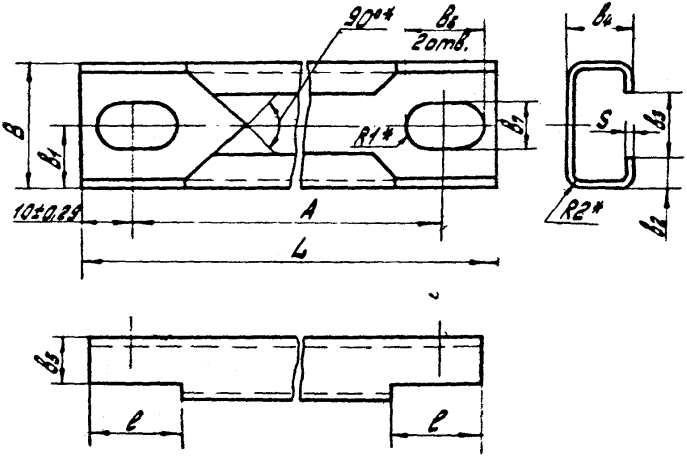

Черт. 1

Таблица I

мм

Обозначение исполнения	B		B_1		B_2		B_3		ℓ		B_4	
	номин.	пред. откл.	номин.	пред. откл.	номин.	пред. откл.	номин.	пред. откл.	номин.	пред. откл.	номин.	пред. откл.
PI-I	32	±0,50	I6	±0,35	8,0	0,29	I6,5	0,35	22	±0,65	I6	±0,35
PI-2	I8	±0,35	9	±0,29	4,5	±0,24	9,0	±0,29	I6	±0,24	6	±0,24

Продолжение табл.I

мм.

Обозначение исполнения	B_5		S	R1	R2	B_6		B_7	
	номин.	пред. откл.				номин.	пред. откл.	номин.	пред. откл.
PI-I	I2	±0,55	I,5	6,0	2,5	I8	±0,52	I2,0	+0,43
PI-2	4	±0,24	I,0	3,3	0,5	I2	±0,43	6,6	+0,36

Рейки типа Р2
(исполнение Р2-1 и Р2-2)

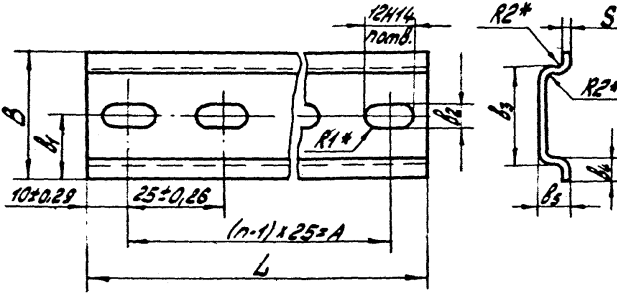

Черт. 2.

мм

Таблица 2

Обозначение исполнения	B		B_1		B_2		B_3		B_4		B_5		R_1	R_2	S
	номин.	пред. откл.	номин.	пред. откл.	номин.	пред. откл.	номин.	пред. откл.	номин.	пред. откл.	номин.	пред. откл.			
Р2-1	35	±0,310	17,5	±0,35	6,6	±0,36	27,0	±0,420	5,50	±0,24	7,5	±0,29	3,30	1,0	1,5
Р2-2	15	±0,215	7,5	±0,29	4,3	±0,30	10,5	±0,215	3,25	±0,24	5,0	±0,24	2,15	0,5	1,0

Рейка типа Р2
(исполнение Р2-3)

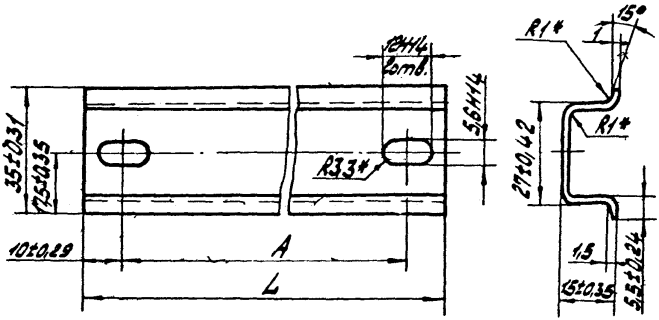

Черт. 3.

Таблица 3

Обозначение исполнения	l, мм		A, мм		n	Чертеж	Масса, кг, не более
	номин.	пред. откл.	номин.	пред. откл.			
PI-I	375	-I,40	350	±0,700	-	I	0,35
PI-2							0,I2
P2-I					I4	2	0,23
P2-2							0,08
P2-3					-	3	0,I0
PI-I	475	-I,55	450	±0,775	-	I	0,44
PI-2							0,I5
P2-I					I8	2	0,29
P2-2							0,I0
P2-3					-	3	0,I4
PI-I	575	-I,75	550	±0,875	-	I	0,54
PI-2							0,I8
P2-I					22	2	0,35
P2-2							0,I2
P2-3					-	3	0,I6
PI-I	675	-2,00	650	±I,000	-	I	0,63
PI-2							0,2I
P2-I					26	2	0,4I
P2-2							0,I4
P2-3					-	3	0,I7
PI-I	775	-2,00	750	±I,000	-	I	0,72
PI-2							0,25
P2-I					30	2	0,47
P2-2							0,I6
P2-3					-	3	0,22

Продолжение табл.3

Обозначение исполнения	L, мм		A, мм		п	Чертеж	Масса, кг не более
	номин.	пред. откл.	номин.	пред. откл.			
PI-I	875	-2,30	850	±I,I50	-	I	0,82
PI-2							0,28
P2-I					34	2	0,54
P2-2							0,I8
P2-3					-	3	0,25
PI-I	975	-2,30	950	±I,I50	-	I	0,9I
PI-2							0,3I
P2-I					38	2	0,53
P2-2							0,2I
P2-3					-	3	0,28
PI-I	I075	-2,60	I050	±I,300	-	I	I,00
PI-2							0,34
P2-I					42	2	0,66
P2-2							0,23
P2-3					-	3	0,3I
PI-I	II75	-2,60	II50	±I,300	-	I	I,I0
PI-2							0,37
P2-I					46	2	0,72
P2-2							0,25
P2-3					-	3	0,34
PI-I	I275	-3,I0	I250	±I,550	-	I	I,I9
PI-2							0,40
P2-I					50	2	0,78
P2-2							0,27
P2-3					4	3	0,36

Рейки типа Р3
(исполнение Р3-1)

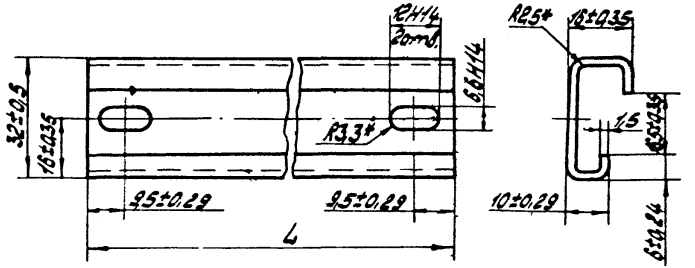

Черт. 4

(исполнение Р3-2)
Остальные размеры - см. черт. 4

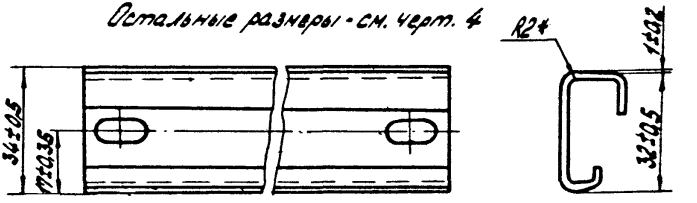

Черт. 5

Таблица 4

Обозначение исполнений	L, мм		Чертеж	Масса, кг, не более
	номин.	пред. откл.		
РЗ-I	70	-0,74	4	0,06
РЗ-2			5	0,03
РЗ-I	80		4	0,07
РЗ-2			5	0,03
РЗ-I	90	-0,87	4	0,08
РЗ-2			5	0,05
РЗ-I	I00		4	0,09
РЗ-2			5	0,03
РЗ-I	I25	-I,00	4	0,I0
РЗ-2			5	0,04
РЗ-I	I50		4	0,I3
РЗ-2			5	0,05
РЗ-I	200	-I,I5	4	0,I7
РЗ-2			5	0,07
РЗ-I	250	-I,30	4	0,22
РЗ-2			5	0,08
РЗ-I	300		4	0,26
РЗ-2			5	0,I0
РЗ-I	375	-I,40	4	0,33
РЗ-2			5	0,I2
РЗ-I	475	-I,55	4	0,4I
РЗ-2			5	0,I5

Продолжение табл.4

Обозначение исполнения	L, мм		Чертеж	Масса, кг, не более
	номин.	предельные откл.		
РЗ-I	575	-I,75	4	0,50
РЗ-2			5	0,I7
РЗ-I	675	-2,00	4	0,58
РЗ-2			5	0,2I
РЗ-I	775		4	0,67
РЗ-2			5	0,24
РЗ-I	875	-2,30	4	0,76
РЗ-2			5	0,27
РЗ-I	975		4	0,85
РЗ-2			5	0,30
РЗ-I	I075	-2,60	4	0,93
РЗ-2			5	0,33
РЗ-I	II75		4	I,00
РЗ-2			5	0,36
РЗ-I	I275	-3,I0	4	I,I0
РЗ-2			5	0,40
РЗ-I	I400		4	I,20
РЗ-2			5	0,44
РЗ-I	I600	-3,I0	4	I,38
РЗ-2			5	0,50
РЗ-I	I800	-3,70	4	I,55
РЗ-2			5	0,56
РЗ-I	2000		4	I,72
РЗ-2			5	0,62

2) для поставки на экспорт в страны с тропическим климатом - - Кд9.хр.

На рейки из алюминиевого сплава покрытие не наносится.

9. Рейки должны иметь маркировку, соответствующую их условному обозначению, при этом слова "Рейка" и "Экспорт" из обозначения должны быть исключены. Например: РI-I-I075У3 ОСТI6... .

Маркировку необходимо наносить на внутренней стороне реек на расстоянии не менее 20 мм от крепежного отверстия.

Допускается нанесение условного обозначения любым способом, обеспечивающим ясность и четкость маркировки.

На рейки, предназначенные для использования в собственном производстве, маркировку допускается не наносить.

I0. Размеры без предельных отклонений - справочные.

II. *Размеры обеспечиваются инструментом.

Приложение 1
Справочное

Пример крепления реек на раме

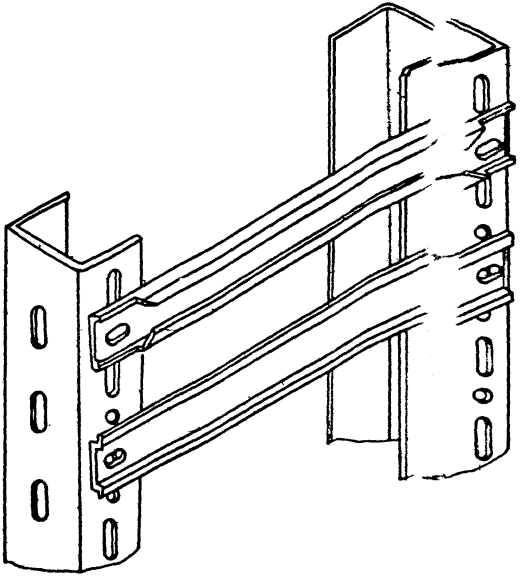

Приложение 2
Справочное

Примеры крепления аппаратов

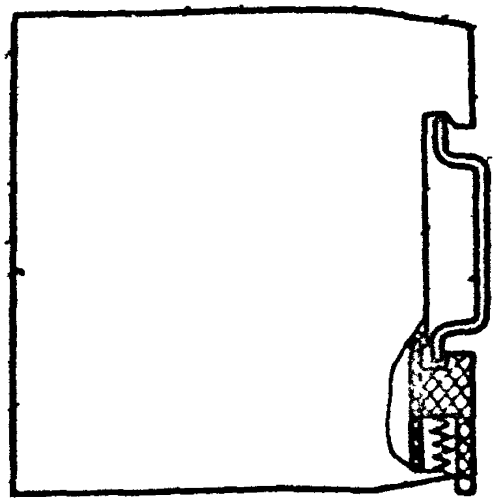

а)

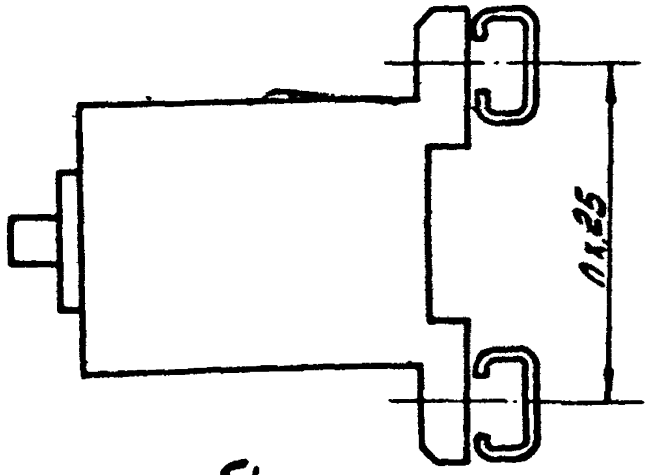

б)

а - без винтовое крепление аппарата на рейку с открытым пазом;

б - винтовое крепление аппарата на С-образные рейки с закрытым пазом.

ЛИСТ РЕГИСТРАЦИИ ИЗМЕНЕНИЙ

Изм.	Номера листов (страниц)				Номер документа	Подпись	Дата	Срок введения изменений
	измененных	замененных	новых	аннулированных				

gost.e-ecolog.ru