ТИПОВОЙ ПРОЕКТ

416-3-14.87

ОБЛАСТНОЙ ВЫЧИСЛИТЕЛЬНЫЙ ЦЕНТР II ГРУППЫ

АЛЬБОМ XI

УСТАНОВКА АВТОМАТИЧЕСКОГО ГАЗОВОГО ПОЖАРОТУШЕНИЯ
И ПОЖАРНАЯ СИГНАЛИЗАЦИЯ

Ц 00810-13

gost.e-ecolog.ru

ТИПОВОЙ ПРОЕКТ
416 - 3 - 14.87
ОБЛАСТНОЙ ВЫЧИСЛИТЕЛЬНЫЙ ЦЕНТР
II ГРУППЫ

АЛЬБОМ XI
СОСТАВ ПРОЕКТА

АЛЬБОМ I ПОЯСНИТЕЛЬНАЯ ЗАПИСКА
АЛЬБОМ II ТЕХНОЛОГИЧЕСКИЕ РЕШЕНИЯ ВЦ. ТЕХНОЛОГИЧЕСКАЯ ЧАСТЬ СТОЛОВОЙ НА 75 МЕСТ ХОЛОДИЛЬНАЯ ЧАСТЬ АВТОМАТИЗАЦИЯ ХОЛОДИЛЬНОЙ УСТАНОВКИ
АЛЬБОМ III АРХИТЕКТУРНЫЕ РЕШЕНИЯ ИНТЕРЬЕРЫ КОНСТРУКЦИИ ЖЕЛЕЗОБЕТОННЫЕ КОНСТРУКЦИИ МЕТАЛЛИЧЕСКИЕ
АЛЬБОМ IV ИЗДЕЛИЯ ЖЕЛЕЗОБЕТОННЫЕ СТАЛЬНЫЕ И ДЕРЕВЯННЫЕ
АЛЬБОМ V ВНУТРЕННИЕ ВОДОПРОВОД И КАНАЛИЗАЦИЯ
АЛЬБОМ VI ОТОПЛЕНИЕ ВЕНТИЛЯЦИЯ И КОНДИЦИОНИРОВАНИЕ ВОЗДУХА
АЛЬБОМ VII АВТОМАТИЗАЦИЯ СИСТЕМ ОТОПЛЕНИЯ И ВЕНТИЛЯЦИИ АВТОМАТИЗАЦИЯ СИСТЕМ ВОДОСНАБЖЕНИЯ И КАНАЛИЗАЦИИ
АЛЬБОМ VIII ЗАДАНИЯ ЗАВОДАМ-ИЗГОТОВИТЕЛЯМ
АЛЬБОМ IX СИЛОВОЕ ЭЛЕКТРООБОРУДОВАНИЕ ЭЛЕКТРООСВЕЩЕНИЕ
АЛЬБОМ X СВЯЗЬ И СЕТИ ПЕРЕДАЧИ ДАННЫХ
АЛЬБОМ XI УСТАНОВКА АВТОМАТИЧЕСКОГО ГАЗОВОГО ПОЖАРОТУШЕНИЯ И ПОЖАРНАЯ СИГНАЛИЗАЦИЯ
АЛЬБОМ XII ОХРАННАЯ СИГНАЛИЗАЦИЯ
АЛЬБОМ XIII СПЕЦИФИКАЦИИ ОБОРУДОВАНИЯ
АЛЬБОМ XIV СМЕТЫ
АЛЬБОМ XV ВЕДОМОСТИ ПОТРЕБНОСТИ В МАТЕРИАЛАХ

РАЗРАБОТАН СПКБ „СПЕЦАВТОМАТИКА"
ГЛАВНЫЙ ИНЖЕНЕР М.Я. ГОЛГЕР
ГЛАВНЫЙ ИНЖЕНЕР ПРОЕКТА В.И. ВОЛКОВ

УТВЕРЖДЕН И ВВЕДЕН В ДЕЙСТВИЕ ЦСУ СССР
ПРИКАЗ № 157 от 30.03.87

400610-13 2

Содержание альбома

Лист	Наименование	Стр.
	Титульный лист	1
	Содержание альбома	2
АПЖ 1-1	Общие данные (начало)	3
АПЖ 1-2	Общие данные (окончание)	4
АПЖ 1-3	План станции. Аксонометрическая схема разводки магистральных трубопроводов	5
АПЖ 1-4	Принципиальная схема	6
АПЖ 1-5	Разводка трубопроводов на плане 1 этажа. Разрез 1-1	7
АПЖ 1-6	Разводка трубопроводов на плане 2 этажа	8
АПЖ 1-7	Разводка трубопроводов на плане 3 этажа	9
АПЖ 1-8	Разводка трубопроводов на планах подпольных пространств 2 и 3 этажей	10
АПЖ 2-1	Общие данные (начало)	11
АПЖ 2-2	Общие данные (окончание)	12
АПЖ 2-3	Схема электрическая принципиальная (начало)	13
АПЖ 2-4	Схема электрическая принципиальная (продолжение)	14
АПЖ 2-5	Схема электрическая принципиальная (продолжение)	15
АПЖ 2-6	Схема электрическая принципиальная (продолжение)	16
АПЖ 2-7	Схема электрическая принципиальная (продолжение)	17
АПЖ 2-8	Схема электрическая принципиальная (продолжение)	18
АПЖ 2-9	Схема электрическая принципиальная (продолжение)	19
АПЖ 2-10	Схема электрическая принципиальная (окончание)	20
АПЖ 2-11	Щитки дистанционного управления (начало)	21
АПЖ 2-12	Щитки дистанционного управления (окончание)	22
АПЖ 2-13	Щитки восстановления автоматики	23
АПЖ 2-14	Схема внешних соединений (начало)	24
АПЖ 2-15	Схема внешних соединений (продолжение)	25
АПЖ 2-16	Схема внешних соединений (продолжение)	26
АПЖ 2-17	Схема внешних соединений (продолжение)	27
АПЖ 2-18	Схема внешних соединений (окончание)	28
АПЖ 2-19	Схема соединений клеммных коробок (начало)	29
АПЖ 2-20	Схема соединений клеммных коробок (окончание)	30
АПЖ 2-21	Кабельный журнал (начало)	31
АПЖ 2-22	Кабельный журнал (продолжение)	32
АПЖ 2-23	Кабельный журнал (продолжение)	33
АПЖ 2-24	Кабельный журнал (окончание)	34
АПЖ 2-25	Расстановка электрооборудования и разводка эл. сети на плане подвала	35
АПЖ 2-26	Расстановка эл. оборудования и разводка эл. сети на плане 1 этажа (начало)	36
АПЖ 2-27	Расстановка эл. оборудования и разводка эл. сети на плане 1 этажа (окончание)	37
АПЖ 2-28	Расстановка электрооборудования и разводка эл. сети на плане 2 этажа (начало)	38
АПЖ 2-29	Расстановка электрооборудования и разводка эл. сети на плане 2 этажа (окончание)	39
АПЖ 2-30	Расстановка электрооборудования и разводка эл. сети на плане 3 этажа (начало)	40
АПЖ 2-31	Расстановка электрооборудования и разводка эл. сети на плане 3 этажа (окончание)	41
АПЖ 2-32	Расстановка эл. оборудования и разводка эл. сети на планах подпольных пространств 2 - 3 этажей	42
АПЖ 2-33	Расстановка электрооборудования и разводка эл. сети на плане 4 этажа (начало)	43
АПЖ 2-34	Расстановка электрооборудования и разводка эл. сети на плане 4 этажа (окончание)	44
АПЖ 2-35	Расстановка электрооборудования и разводка эл. сети на плане станции и пультовой	45

Альбом XI

Инв. № подл. | Подпись и дата | Взам. инв. №

Альбом XI

Ведомость рабочих чертежей основного комплекта

Лист	Наименование	Примечание
1	Общие данные (начало)	
2	Общие данные (окончание)	
3	План станции. Аксонометрическая	
	схема разводки магистральных	
	трубопроводов	
4	Принципиальная схема	
5	Разводка трубопроводов на плане 1 этажа	
6	Разводка трубопроводов на плане 2 этажа	
7	Разводка трубопроводов на плане 3 этажа	
8	Разводка трубопроводов на планах под-	
	польных пространств 2 и 3 этажей	

Условные обозначения и изображения

Наименование	Обозначение	
	На планах	На схемах и разрезах
Сигнализатор давления универсальный		PS
Стояк вниз	Ст.Вн.	
Стояк вверх	Ст.Вв.	
Стояк снизу	Ст.Сн.	
Стояк снизу вверх	Ст.Сн.Вв.	

Ведомость ссылочных и прилагаемых документов

Обозначение	Наименование	Примечание
Ссылочные документы		
Серия № 5.908-1	Типовые узлы крепления	
	трубопроводов автома-	
	тического пожароту-	
	шения	
ОСТ 25 329-81	Установки пожаротуше-	
	ния автоматические и	
	установки пожарной,	
	охранной и охранно-	
	-пожарной сигнализации.	
	Обозначения условные	
	графические элементов	
	установок	
Прилагаемые документы		
АПЖ1 СО	Спецификация оборудования	
	и материалов установки	
	автоматического газового	
	пожаротушения	
АПЖ1 ВМ	Ведомость потребности в	
	материалах установки	
	автоматического газового	
	пожаротушения	

Типовой проект разработан в соответствии с действующими нормами и правилами и предусматривает мероприятия, обеспечивающие пожарную безопасность при эксплуатации здания

Главный инженер проекта /Волков/

Инв.№ подл. | Подпись и дата | Взам.инв.№

Инв. №

Нач.отд.	Клименко	
Н.контр.	Волков	
Гл.спец.	Волков	
Рук.гр.	Зорин	
Вединж.	Каулина	

Привязан

ТП 416 – 3 – 14.87 АПЖ1

Областной вычислительный центр II группы

Блок залов ЭВМ

Стадия	Лист	Листов
Р	1	8

Общие данные (начала)

СПКБ „Спецавтоматика"

Ц 00610-13 4

Формат А2

1. Общая часть

1.1. Настоящий проект разработан на основании:

1) Технического задания на проектирование установки автоматического газового пожаротушения и пожарной сигнализации, утвержденного зам. начальника Главмехсчета ЦСУ СССР, в соответствии с действующими нормативно-техническими документами.
2) СНиП 2.04.09-84 „Пожарная автоматика зданий и сооружений."
3) СН 512-78 „Инструкция по проектированию зданий и помещений для электронно-вычислительных машин."

2. Принятые проектные решения

2.1. Автоматическая установка газового пожаротушения с пожарной сигнализацией.

2.1.1. Автоматическая установка газового пожаротушения предназначена для обнаружения очага загорания, его тушения, подачи сигнала пожарной тревоги и включает в себя:

— станцию установки газового пожаротушения;
— сеть магистральных и распределительных трубопроводов с установленными на них насадками;
— сети пожарной сигнализации;
— технические средства для сигнализации и управления установкой газового пожаротушения.

2.1.2. Для установки газового пожаротушения приняты:

— огнетушащее вещество – хладон 114В2;
— норма расхода хладона 114В2 – 0,22 кг/м³;
— двухструйные насадки с диаметром выходных отверстий 2мм;
— расчетное время тушения не более 90с;
— пожарные извещатели типа ИДФ-1М с устройствами промежуточными приемно-контрольными ППКУ-1М;
— 100% резервный запас огнетушащего вещества на пожаротушение, помимо расчетного рабочего запаса, который хранится в баллонах установок станции установки газового пожаротушения.

Резервный запас используется в случае повторного возгорания или в период зарядки баллонов основного запаса.

2.1.3. Виды пуска:

— автоматический – от извещателей ИДФ-1М;
— дистанционный – от кнопок, устанавливаемых у входов в защищаемые помещения.

2.1.4. В качестве приемной станции пожарной сигнализации принят сигнализатор „Рубин-3".

Таблица основных показателей проекта

Наименование защищаемых помещений	Количество направлений	Защищаемый объем	Количество баллонов: Основных	Количество баллонов: Резервных	Средство пожаротушения	Распылитель: Насадок: Тип чертежа	Распылитель: Насадок: Ду	Распылитель: Насадок: Количество	Трубопроводы: Диаметр: 18×2 м	20×2 м	22×2 м	25×2 м	28×2,5 м	30×2,5 м
Областной вычислительный центр II группы	11	2402	6	6	Хладон 114В2		2	64 45	654	62	70	40	40	7
Архив хранения статистических материалов. 1этаж		328	2	2	То же		2	9	24	22	—	—	—	—
Зал ЭВМ и гермозона. 2 этаж		769	4	4	"		2	24	80	—	20	—	40	—
Подпольное пространство зала ЭВМ и гермозоны. 2этаж		79	2	2	"		2	24	80	—	50	—	—	—
Группа СПД. 2 этаж		84	1	1	"		2	2	85	—	—	—	—	—
Сервисная. 2 этаж		126	1	1	"		2	5	65	—	—	—	—	—
Архив хранения технических носителей на магнитной основе. 2 этаж		153	1	1	"		2	6	60	—	—	—	—	—
Зал ЭВМ и гермозона. 3 этаж		421	3	3	"		2	15	45	—	—	40	—	—
Подпольное пространство зала ЭВМ и гермозоны. 3 этаж		43	1	1	"		2	12	40	40	—	—	—	—
Помещение АП-4. 3этаж		147	1	1	"		2	4	70	—	—	—	—	—
Сервисная. 3 этаж		143	1	1	"		2	4	55	—	—	—	—	—
Архив бумажных носителей. 3 этаж		109	1	1	"		2	4	50	—	—	—	—	—

2.2. Электропитание установок.

2.2.1. Согласно ПУЭ („Правила устройства электроустановок") установки пожаротушения, по обеспечению надежности электроснабжением, являются потребителями электроэнергии первой категории. Поэтому проектом предусмотрено питание установки от 2 независимых источников электроэнергии, напряжением 380/220В переменного тока, частотой 50Гц, с глухозаземленной нейтралью трансформатора, по двум изолированным одна от другой трассам.

2.2.2. Потребляемая мощность:

— шкаф управления ШУ1 – 1квт;
— пульт сигнализации ПС-0,5квт.

Прокладка трубопроводов через строительные конструкции должна производиться в гильзах, в качестве гильз могут использоваться обрезки труб, тонколистовая сталь, жесть.

Альбом XI

Инв.№ подл. | Подпись и дата | Взам.инв.№

Привязан

Инв.№

ТП416-3-14.87 АПЖ1			
Областной вычислительный центр II группы			
Блок залов ЭВМ	Стадия: Р	Лист: 2	Листов:
Общие данные (окончание)	СПКБ „Спецавтоматика"		

Н.отд.	Клименко	
Н.контр.	Волков	
Гл.спец.	Волков	
Рук.гр.	Зорин	
Ведущ.	Каулина	

Ц 00610-13 5 Формат А2

План станции

м 1:50

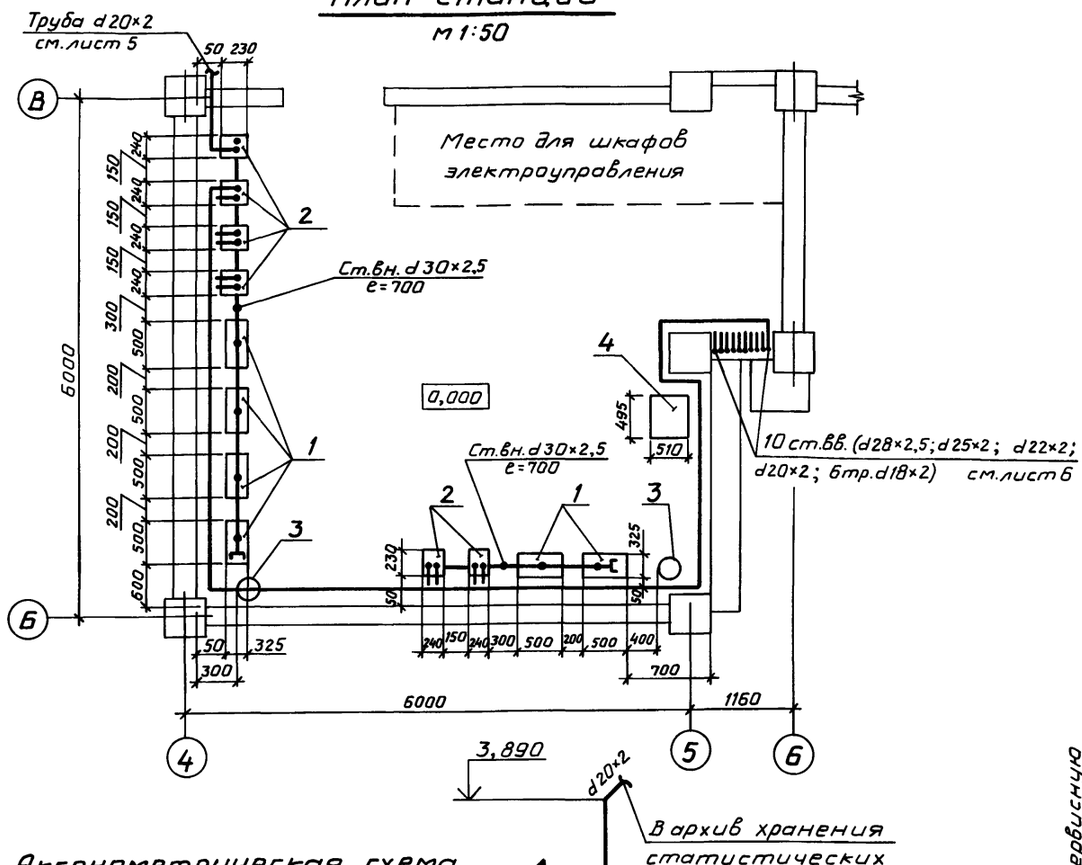

Аксонометрическая схема разводки магистральных трубопроводов

б/м

Спецификация к плану станции

Марка поз.	Обозначение	Наименование	Кол.	Масса ед.кг	Приме-чание
1	Т2МА	Батарея 2х бал-			
		лонная			
		ТУ22-4651-80	6	200	
2	РУ-25А	Распределитель-			
		ное устройство			
		ТУ22-4656-80	6	30	
3	БИП	Баллон для комп-			
		лектации уста-			
		новок газового			
		пожаротушения			
		ТУ22-4652-80	2	80	
4	РП-150 МГ	Весы медицинские			
		малогабаритные			
		ТУ25.06.1307-75	1	31	
5	СДУ	Сигнализатор			
		давления уни-			
		версальный			См.
		ТУ25.09.026-79	11	0,12	схему
6		Установка СДУ	11		к поз.5
7		Труба 30×2,5 ГОСТ 8734-75 / В 20 ГОСТ 8733-74	7		м

1. СДУ установить согласно принципиальной схеме на высоте 1,4 м от уровня пола станции.
2. На панелях батарей Т2МА нанести наименование секций эмалью ПФ-115, желтая ГОСТ 6466-75.
3. В каждый баллон батарей Т2МА №№ 1,2,3,4 заряжается по 55 кг хладона 114В2. Вес сжатого воздуха при t=25°С и P=108 кгс/см² составляет 2,0 кг. В каждый баллон батарей Т2МА № 5,6 заряжается по 32 кг хладона 114В2. Вес сжатого воздуха при t=25°С и P=108 кгс/см² составляет 3,4 кг.

Привязан

Инв. №

Н. отд.	Клименко		
Н. контр.	Волков		
Гл. спец.	Волков		
Рук. гр.	Зорин		
Вед. инж.	Каулина		

ТП 416-3-14.87 АПЖ1

Областной вычислительный центр II группы

Блок залов ЭВМ

Стадия	Лист	Листов
Р	3	

План станции. Аксонометрическая схема разводки магистральных трубопроводов

СПКБ „Специавтоматика"

Альбом XI

Инв.№ подл. | Подпись и дата | Взам. инв.№

Ц00610-13 6

Формат А2

Альбом XI

Принципиальная схема

б/м

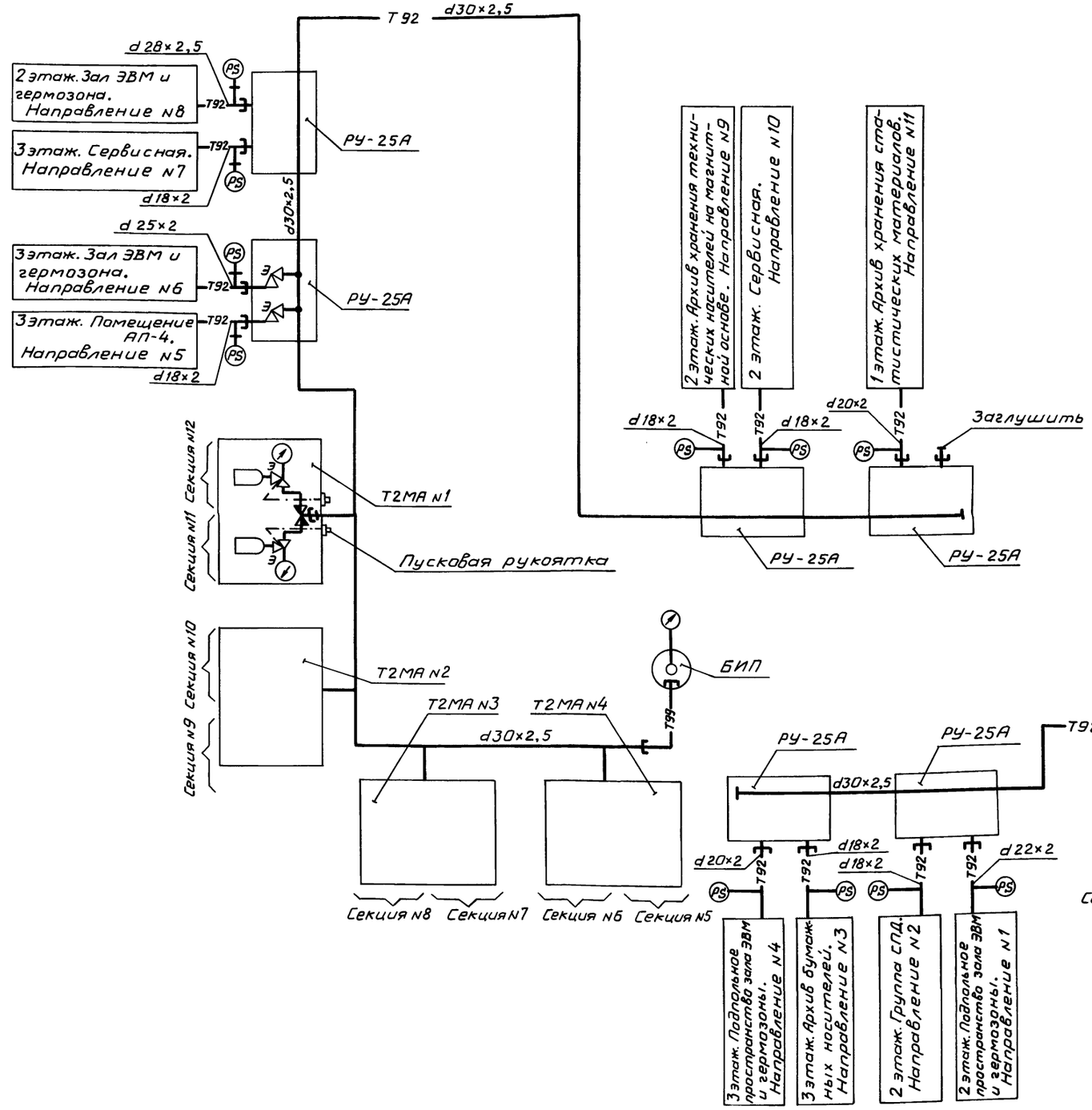

Таблица распределения секций батарей между защищаемыми помещениями и надписи на шильдиках РУ-25А

NN направлений	Наименование защищаемого помещения	NN секций батарей с основным запасом хладона 114В2	NN секций батарей с резервным запасом хладона 114В2
1	2 этаж. Подпольное пространство машинного зала ЭВМ и гермозоны	2,4	1,3
2	2 этаж. Группа СПД	2	1
3	3 этаж. Архив бумажных носителей	2	1
4	3 этаж. Подпольное пространство машинного зала ЭВМ и гермозоны	2	1
5	3 этаж. Помещение АП-4	12	11
6	3 этаж. Машинный зал ЭВМ и гермозона	8, 10, 12	7, 9, 11
7	3 этаж. Сервисная	12	11
8	2 этаж. Машинный зал ЭВМ и гермозона	6,8,10,12	5,7,9,11
9	2 этаж. Архив хранения технических носителей на магнитной основе	12	11
10	2 этаж. Сервисная	12	11
11	1 этаж. Архив хранения статистических материалов	10, 12	9, 11
12	Заглушено	—	—

Привязан

Инв. №

Инв.№ подл. | Подпись и дата | Взам. инв.№

ТП 416 – 3 – 14.87 АПЖ 1			
Областной вычислительный центр II группы			
Блок залов ЭВМ	Стадия	Лист	Листов
	Р	4	
Принципиальная схема	СПКБ „Спецавтоматика"		
Н. отд. Клименко			
Н. контр. Волков			
Гл. спец. Волков			
Рук. гр. Зорин			
Вед. инж. Каулина			

Формат А2

Ц 00610-13 7

План 1 этажа

м 1:100

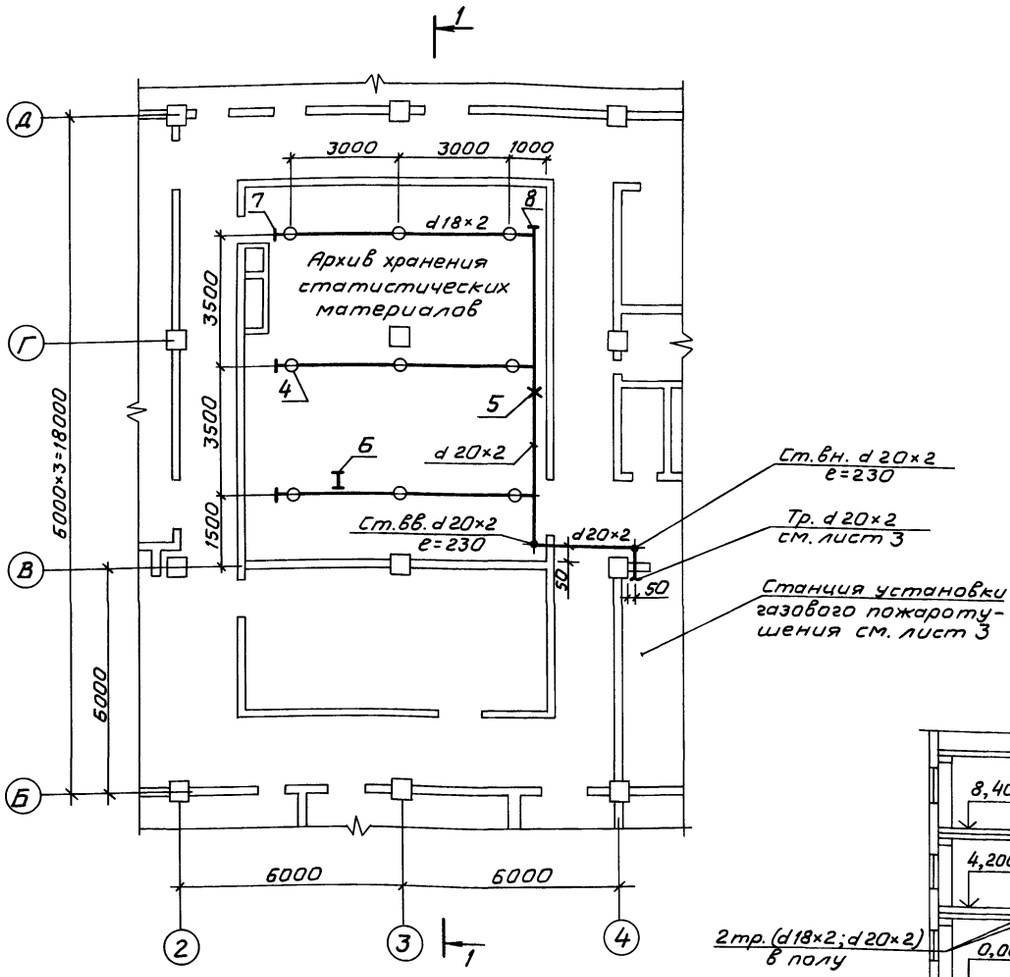

Спецификация к плану 1 этажа

Марка, поз.	Обозначение	Наименование	Кол.	Масса ед. кг	Примечание
1		Труба 18×2 ГОСТ 8734-75 / В20 ГОСТ 8733-74	24		м
2		Труба 20×2 ГОСТ 8734-75 / В20 ГОСТ 8733-74	16		м
4		Насадок с муфтой под трубопровод Дн 18мм для установки в кабельном подполье и под перекрытием	9	0,17	
5		Крючок для крепления труб к кирпичной стене ОХ-30/15	4	0,02	
6	АПЭ 1404.0	Подвеска для крепления труб к металлоконструкциям	6	0,52	Альбом серии N5.908-1
7		Заглушка	3	0,03	
8		Заглушка	1	0,051	

1-1

м 1:100

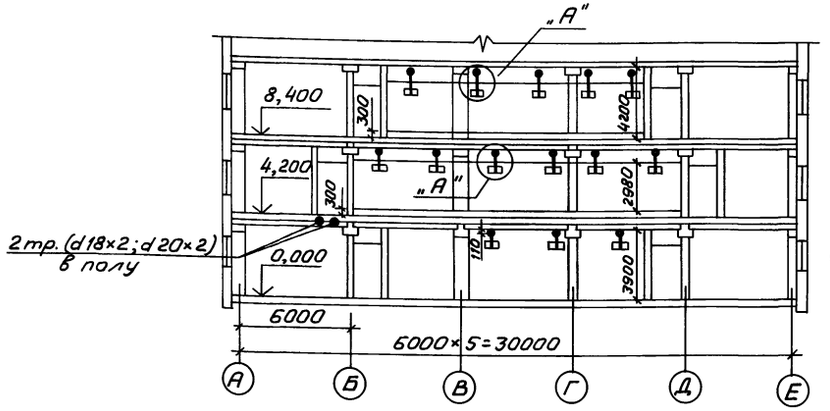

Узел „А"

м 1:10

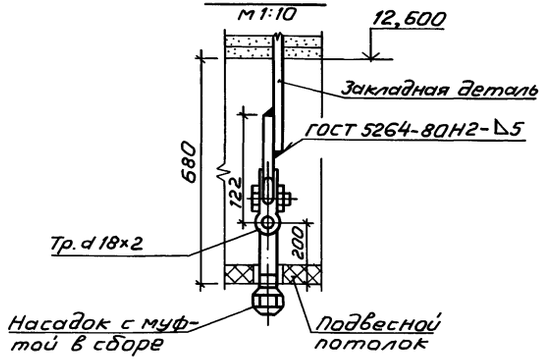

Максимальное расстояние между опорами и подвесками для трубопроводов наружный диаметр d 18, d 20 - 2,5 м

Альбом XI

Привязан

Инв. №

Нач.отд.	Клименко		
Н.контр.	Волков		
Гл.спец.	Волков		
Рук.гр.	Зорин		
Вед.инж.	Каулина		

ТП 416 - 3 - 14.87 АПЖ1

Областной вычислительный центр II группы

Блок залов ЭВМ

Стадия	Лист	Листов
Р	5	

Разводка трубопроводов на плане 1 этажа Разрез 1-1

СПКБ „Спецавтоматика"

Формат А2

Инв.№ подл. | Подпись и дата | Взам.инв.N

Ц00610-13 8

План 2 этажа
м 1:100

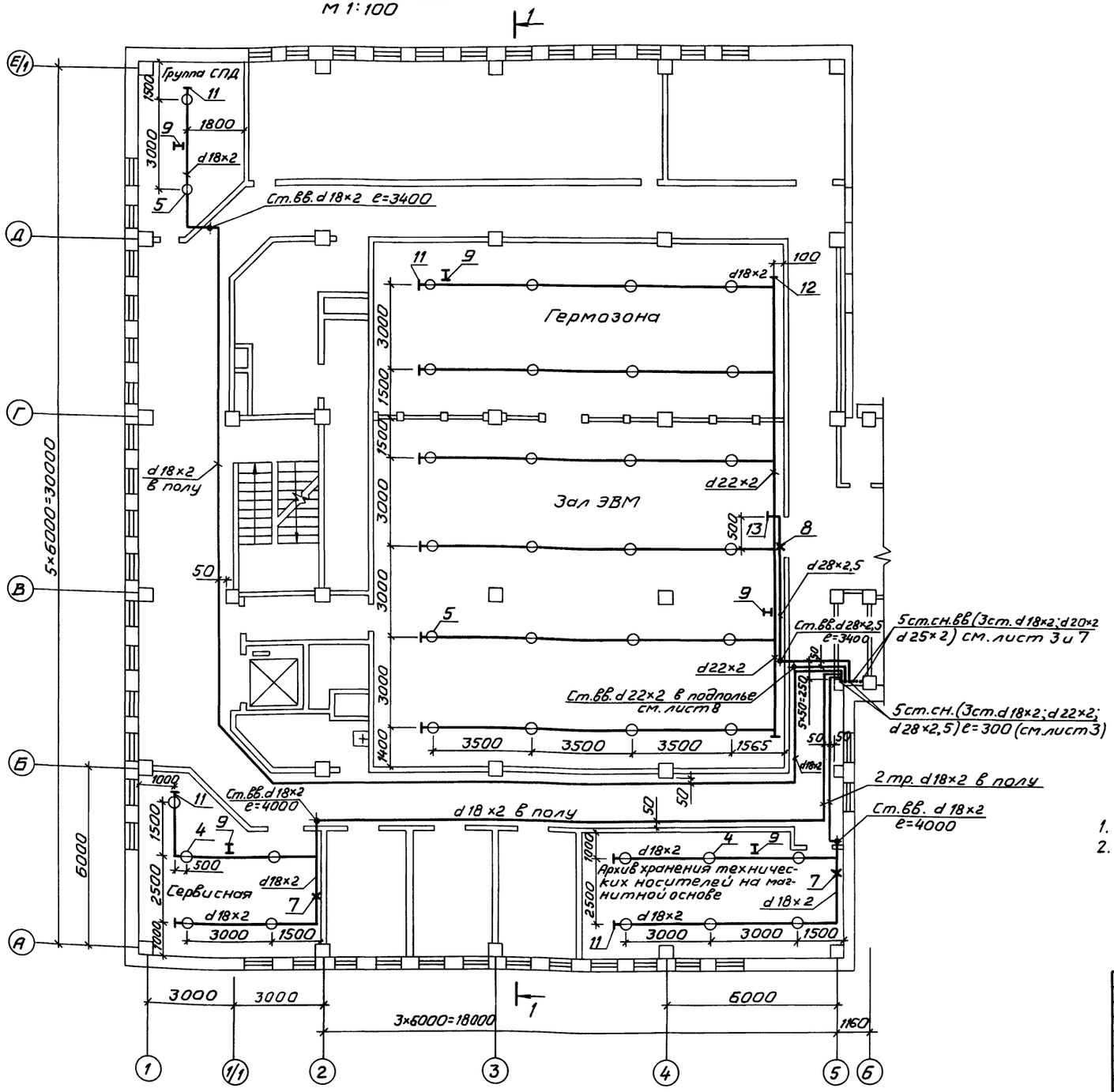

Спецификация к плану 2 этажа

Марка, поз.	Обозначение	Наименование	Кол.	Масса ед.кг	Примечание
1		Труба 18×2 ГОСТ 8734-75 / В20 ГОСТ 8733-74	300		м
2		Труба 22×2 ГОСТ 8734-75 / В20 ГОСТ 8733-74	20		м
3		Труба 28×2,5 ГОСТ 8734-75 / В20 ГОСТ 8733-74	40		м
4		Насадок с муфтой под трубопровод Дн 18мм для установки в кабельном подполье и под перекрытием	11		
5		Насадок с муфтой и патрубком под трубопровод Дн 18мм для установки в подшивном потолке	26	0,15	
7		Крючок для крепления труб к кирпичной стене ОХ-30/15	22	0,019	
8		Крючок для крепления труб к кирпичной стене ОХ-30/25	7	0,025	
9	АПЭ 1404.0	Подвеска для крепления труб к металлоконструкциям	42	0,52	Альбом серии N5.908-1
10		Заглушка испытательная	24	0,07	
11		Заглушка	11	0,025	
12		Заглушка	2	0,039	
13		Заглушка	1	0,064	

1. Разрез 1-1 см. лист 5.
2. Максимальное расстояние между подвесками для трубопроводов наружный диаметр d18, d22-2,5м; d28-3м.

Привязан:

Инв. №

ТП 416-3-14.87 АПЖ1			
Областной вычислительный центр II группы			
Блок залов ЭВМ	Стадия	Лист	Листов
	Р	6	
Разводка трубопроводов на плане 2 этажа	СПКБ „Спецавтоматика"		

Нач.отд.	Клименко	
Н.контр.	Волков	
Гл.спец.	Волков	
Рук.гр.	Зорин	
Вед.инж.	Каулина	

Альбом XI

Инв.№ подл. | Подпись и дата | Взам.инв.№

Формат А2

Ц 00610-13 9

Альбом XI

План 3 этажа
м 1:100

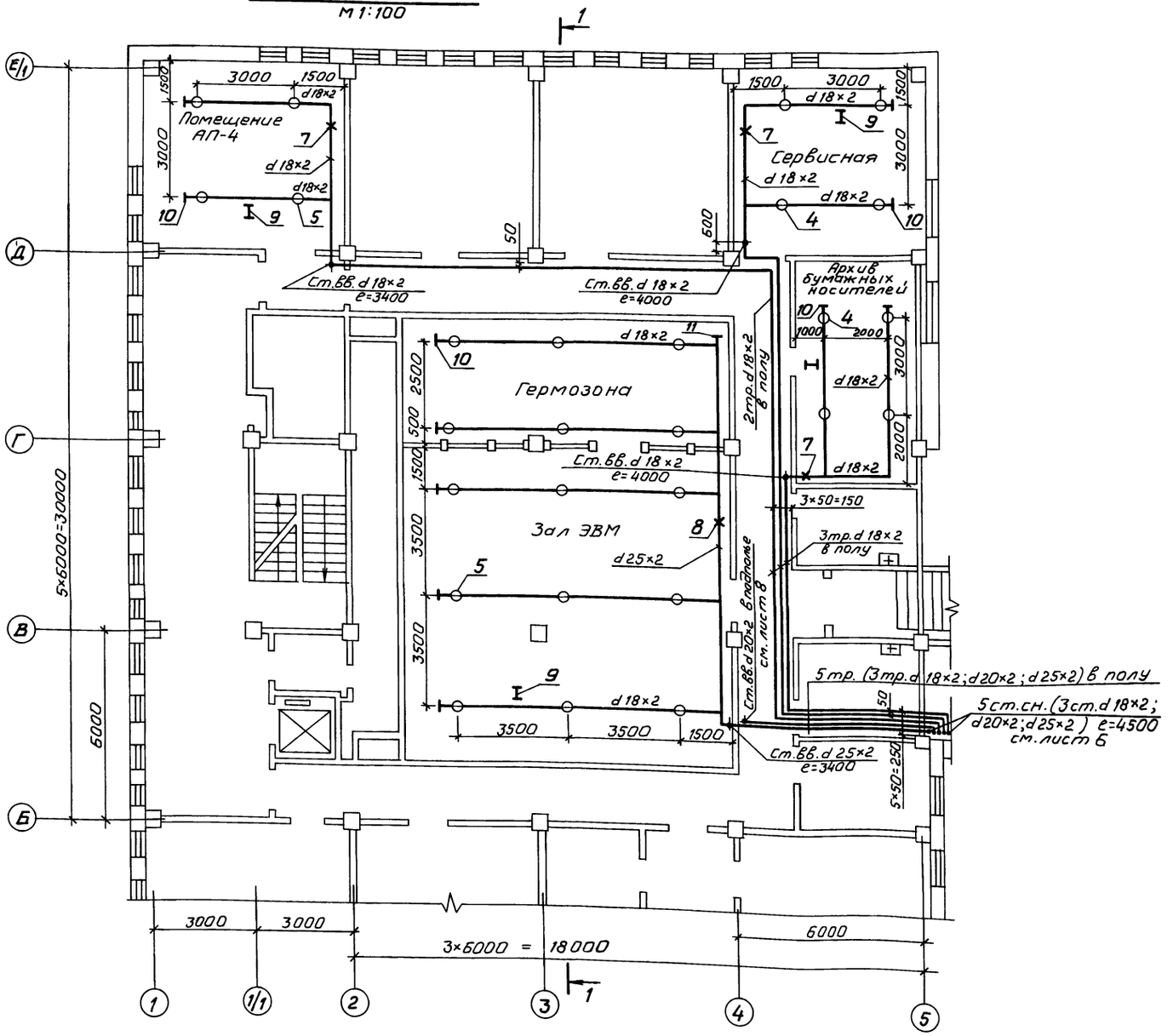

1. Разрез 1-1 см. лист 5
2. Максимальное расстояние между опорами трубопроводов наружный диаметр
   d18, d20 – 2,5м
   d30 – 3м

Спецификация к плану 3 этажа

Марка, поз	Обозначение	Наименование	кол	Масса ед.кг	Примечание
1		Труба 18×2 ГОСТ 8734-75 В20 ГОСТ 8733-74	210		м
2		Труба 20×2 ГОСТ 8734-75 В20 ГОСТ 8733-74	6		м
3		Труба 25×2 ГОСТ 8734-75 В20 ГОСТ 8733-74	40		м
4		Насадок с муфтой под трубопровод Дн 18мм для установки в кабельном подполье и под перекрытием	8		
5		Насадок с муфтой и патрубком под трубопровод Дн 18мм для установки в подшивном потолке	19	0,15	
7		Крючок для крепления к кирпичной стене 0Х-30/15	26	0,019	
8		Крючок для крепления к кирпичной стене 0Х-30/25	10	0,025	
9	АПЭ 1404.0	Подвеска для крепления труб к металлоконструкциям	20	0,52	Альбом серии №5.908-1
10		Заглушка	11	0,03	
11		Заглушка	3	0,037	

Привязан

Инв. №

ТП 416 – 3 – 14.87 АПЖ1			
Областной вычислительный центр II группы			
Блок залов ЭВМ	Стадия	Лист	Листов
	Р	7	
Разводка трубопроводов на плане 3 этажа	СПКБ „Спецавтоматика"		

Нач.отд.	Клименко	
Н.контр.	Волков	
Гл.спец.	Волков	
Рук.гр.	Зорин	
Ведущ.	Каулина	

Инв.№ подл. | Подпись и дата | Взам. инв.№

Формат А2

План подпольного пространства зала ЭВМ и гермозоны 2 этажа
м 1:100

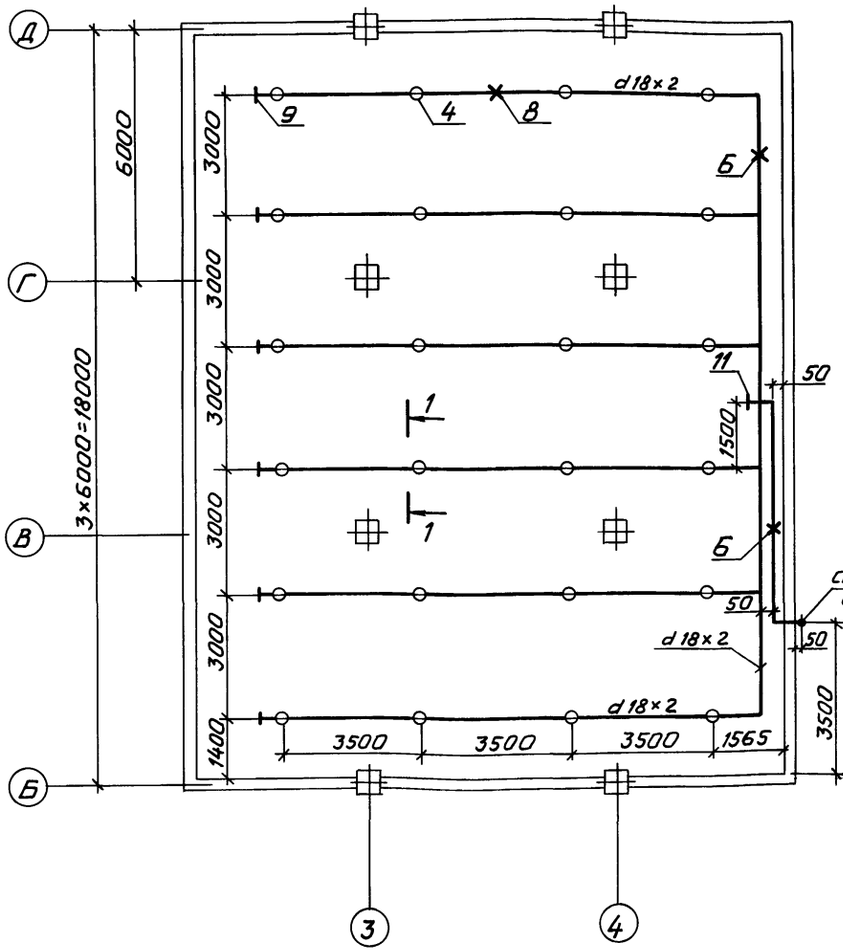

План подпольного пространства зала ЭВМ и гермозоны 3 этажа
м 1:100

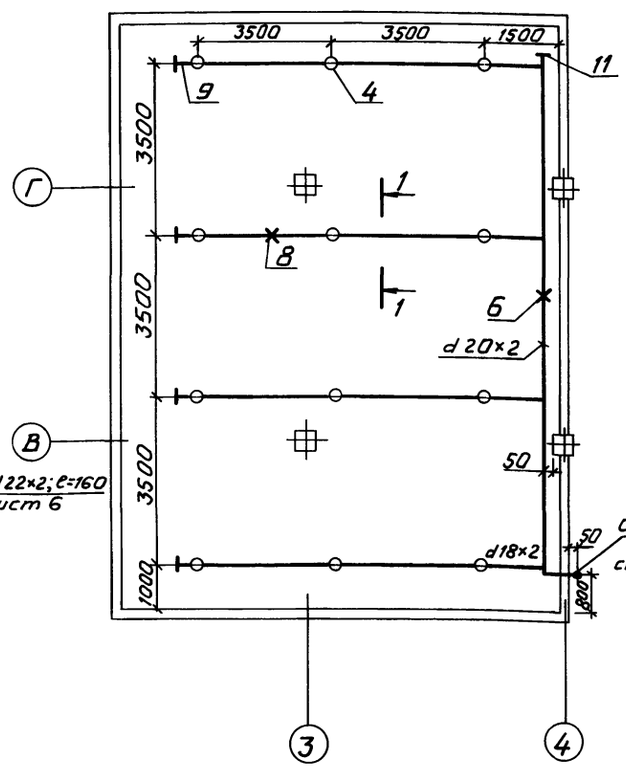

Спецификация к планам подпольных пространств 2 и 3 этажей

Марка, поз	Обозначение	Наименование	Кол	Масса ед, кг	Примечание
1		Труба 18×2 ГОСТ 8734-75 / В 20 ГОСТ 8733-74	120		м
2		Труба 20×2 ГОСТ 8734-75 / В 20 ГОСТ 8733-74	40		м
3		Труба 22×2 ГОСТ 8734-75 / В 20 ГОСТ 8733-74	50		м
4		Насадок с муфтой под трубопровод Дн 18мм для установки в кабельном подполье и под перекрытием	36	0,17	
6	АПЭ 1394.0	Опора для крепления труб Дн 20...30 мм в подполье	5	0,7	Альбом серии №5.908-1
8	АПЭ 1394.0	Опора для крепления труб Дн 18 мм в подполье	42	0,7	Альбом серии №5.908-1
9		Заглушка	10	0,03	
10		Заглушка	1	0,037	
11		Заглушка	1	0,083	

1-1
м1:20

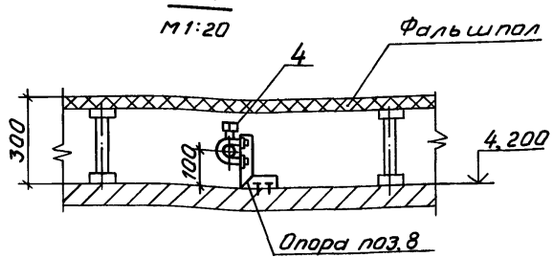

Максимальное расстояние между опорами трубопроводов наружный диаметр: d18, d 20-2,5м ; d 22-3м.

Альбом XI

Инв.№ подл. | Подпись и дата | Взам.инв.№

Привязан

Инв.№

ТП416 - 3 - 14.87 АПЖ1

Областной вычислительный центр II группы

Нач.отд.	Клименко		
Н.контр.	Волков		
Гл.спец.	Волков		
Рук.гр.	Зорин		
Вед.инж.	Каулина		

Блок залов ЭВМ

Стадия	Лист	Листов
Р	8	

Разводка трубопроводов на планах подпольных пространств 2 и 3 этажей

СПКБ „Спецавтоматика"

Формат А2

Ц00610-13 11

Ведомость рабочих чертежей основного комплекта

Лист	Наименование	Примечание
АПЖ 2-1	Общие данные (начало)	
АПЖ2-2	Общие данные (окончание)	
АПЖ 2-3	Схема электрическая принципиальная (начало)	
АПЖ2-4	Схема электрическая принципиальная (продолжение)	
АПЖ 2-5	Схема электрическая принципиальная (продолжение)	
АПЖ2-6	Схема электрическая принципиальная (продолжение)	
АПЖ2-7	Схема электрическая принципиальная (продолжение)	
АПЖ2-8	Схема электрическая принципиальная (продолжение)	
АПЖ2-9	Схема электрическая принципиальная (продолжение)	
АПЖ2-10	Схема электрическая принципиальная (окончание)	
АПЖ2-11	Щитки дистанционного управления (начало)	
АПЖ2-12	Щитки дистанционного управления (окончание)	
АПЖ2-13	Щиток восстановления автоматики	
АПЖ2-14	Схема внешних соединений (начало)	
АПЖ2-15	Схема внешних соединений (продолжение)	
АПЖ2-16	Схема внешних соединений (продолжение)	
АПЖ2-17	Схема внешних соединений (продолжение)	
АПЖ2-18	Схема внешних соединений (окончание)	
АПЖ2-19	Схема соединений клеммных коробок (начало)	
АПЖ2-20	Схема соединений клеммных коробок (окончание)	
АПЖ2-21	Кабельный журнал (начало)	
АПЖ2-22	Кабельный журнал (продолжение)	
АПЖ2-23	Кабельный журнал (продолжение)	
АПЖ2-24	Кабельный журнал (окончание)	
АПЖ2-25	Расстановка эл.оборудования и разводка эл.сети на плане подвала	
АПЖ2-26	Расстановка эл.оборудования и разводка эл.сети на плане 1 этажа (начало)	
АПЖ2-27	Расстановка эл.оборудования и разводка эл.сети на плане 1 этажа (окончание)	
АПЖ2-28	Расстановка эл. оборудования и разводка эл.сети на плане 2 этажа (начало)	
АПЖ2-29	Расстановка эл.оборудования и разводка эл.сети на плане 2 этажа (окончание)	
АПЖ2-30	Расстановка эл.оборудования и разводка эл.сети на плане 3 этажа (начало)	
АПЖ2-31	Расстановка эл.оборудования и разводка эл.сети на плане 3 этажа (окончание)	
АПЖ2-32	Расстановка эл.оборудования и разводка эл.сети на планах подпольных пространств 2-3 этажей	
АПЖ2-33	Расстановка эл.оборудования и разводка эл.сети на плане 4 этажа (начало)	
АПЖ2-34	Расстановка эл.оборудования и разводка эл.сети на плане 4 этажа (окончание)	
АПЖ2-35	Расстановка эл.оборудования и разводка эл.сети на плане станции и пультовой	

Альбом XI

Типовой проект разработан в соответствии с действующими нормами и правилами и предусматривает мероприятия, обеспечивающие пожарную безопасность при эксплуатации здания.

Главный инженер проекта /Волков/

Инв.№ подл. | Подпись и дата | Взам.инв.№

Инв.№

Привязан

ТП416-3-14.87 АПЖ 2

Областной вычислительный центр II группы

			Стадия	Лист	Листов
Нач.отд.	Клименко		Р	1	35
Н.контр.	Лаптев				
Гл.спец.	Лаптев				
Рук.гр.	Червоткин				

Общие данные (начало)

СПКБ „Спецавтоматика"

Формат А2

Указания к проекту

1. Электропроводки пожарной сигнализации в помещениях, не имеющих подвесных потолков, выполнить в подготовках пола вышележащих этажей (кроме помещения хранения статистических материалов на 1 этаже блока залов ЭВМ, оси 2-4; В-Д и помещений 4 этажа.
При этом в полу вышележащих этажей, над извещателями, должны быть установлены протяжные коробки ПК 200×90.
Монтаж электропроводок пожарной сигнализации в помещениях выполнить до устройства полов.
2. Вертикальные разводки в защищаемых установкой помещениях выполнить за зашивкой стен.

Ведомость ссылочных и прилагаемых документов

Обозначение	Наименование	Примечание
	Ссылочные документы	
ОСТ 25 329-81	Установки пожаротушения	
	автоматические и установки	
	пожарной, охранной и охранно-	
	пожарной сигнализации	
	Обозначения условные графи-	
	ческие элементов установок	
	Прилагаемые документы	
АПЖ 2 СО	Спецификация оборудования	
	и материалов установки	
	автоматического газового	
	пожаротушения	
АПЖ 2 ВМ	Ведомость потребности в	
	материалах установки	
	автоматического газового	
	пожаротушения	

Условные обозначения

Д1/1 — Извещатель дымовой фотоэлектрический.
В числителе – номер луча,
в знаменателе – порядковый номер извещателя.

ЩДУ2 — Щиток дистанционного управления.
Цифра указывает номер направления.

ПтН2(Пт65) — Пиропатрон.
Цифра указывает номер направления (секции).

СД2 — Сигнализатор давления.
Цифра указывает номер направления.

СК2 — Коробка соединительная.
Цифра указывает номер направления.

Протяжная коробка.

М1 — Муфта кабельная разветвительная.
Цифра указывает номер муфты.

Коробка универсальная.

ДК2 — Выключатель путевой.
Цифра указывает номер направления.

ЗВ2 — Сирена сигнальная.
Цифра указывает номер направления.

ЛПГУ2 — Световой указатель.
Цифра указывает номер направления.

КО2/8 — Коробка телефонная распределительная.
В числителе – номер по порядку,
в знаменателе – число занятых пар.

Альбом XI

Инв.№ подл. | Подпись и дата | Взам.инв.№

Привязан

Инв.№

		ТП 416 - 3 - 14.87 АПЖ 2	
		Областной вычислительный центр II группы	
		Стадия: Р	Лист: 2	Листов:
Нач.отд.	Клименко	Общие данные (окончание)	СПКБ „Спецавтоматика"
Н.контр.	Лаптев		
Гл.спец.	Лаптев		
Рук.гр.	Черноткин		

Формат А2

Ц00610-13 13

Альбом XI

ШУ1

X20/A1	
X27/N	
X27/N	
X20/A2	

ПС

X18/A1	
X20/N	
X20/N	
X18/A2	

ШУ1

X2/570	517-3	ППКУ 27 Р1
X1/571	517-4	ППКУ 31 Р1
		ППКУ 32 Р1
X3/572	517-5	ППКУ 25 Р1
X3/573	517-6	ППКУ 29 Р1
		ППКУ 30 Р1
X6/574	517-7	ППКУ 34 Р1
X6/503	503	

ШУ2

X2/570	517-1	ППКУ 16 Р1
		ППКУ 17 Р1
X1/571	517-2	ППКУ 12 Р1
X3/572	517-8	ППКУ 14 Р1
		ППКУ 15 Р1
X3/573	517-9	ППКУ 20 Р1
X6/574	517-10	ППКУ 18 Р1
X18/575	517-11	ППКУ 4 Р1
X6/503	503	

Подключение питающих вводов	
Рабочий ввод	~220В 1квт
Резервный ввод	~220В 1квт
Рабочий ввод	~220В 0,5 квт
Резервный ввод	~220В 0,5 квт

Автоматическое управление установкой	Номера направлений	Защищаемые помещения	
	3		Архив бумажных носителей 3 этаж
	4		Подпольное пространство под залом ЭВМ и гермозоной 3 этаж
	5		Помещение АП-4 3 этаж
	6		Зал ЭВМ и гермозона 3 этаж
	7		Сервисная 3 этаж
	1		Подпольное пространство под залом ЭВМ и гермозоной 2 этаж
	2		Группа СПД 2 этаж
	8		Зал ЭВМ и гермозона 2 этаж
	9		Архив хранения технических носителей на магнитной основе
	10		Сервисная 2 этаж
	11		Архив хранения статистических материалов

ШУ1

X2/550	516-3	КДП3	503
X1/552	516-4	КДП4	
X3/554	516-5	КДП5	
X3/556	516-6	КДП6	
X6/558	516-7	КДП7	

ШУ2

X2/550	516-1	КДП1/1	503
		КДП1/2	
X1/552	516-2	КДП2	
		КДП8/1	
X3/554	516-8	КДП8/2	
X3/550	516-9	КДП9	
X6/558	516-10	КДП10	
		КДП11/1	
X18/560	516-11	КДП11/2	

Дистанционное включение установки	Номера направлений	Номера ШАУ	
	3		3
	4		6-4
	5		5
	6		6-4
	7		7
	1		8-1
	2		2
	8		8-1
	9		9
	10		10
	11		11

ШУ1

X31/102	313-2	ПТ Б2
X20/121		
X20/123	313-4	ПТ Б4
X20/125	313-6	ПТ Б6
X20/127	313-8	ПТ Б8
X20/129	313-10	ПТ Б10
X20/131	313-12	ПТ Б12
X21/133		
X21/135		
X21/137		
X21/139		

Подрыв и контроль пиропатронов батарей	Секции батарей	
		2
		4
		6
		8
		10
		12

ШУ1

X4/102		300
X1/141	311-3	ПТ Н3
X1/143	311-4	ПТ Н4
X1/145	311-5	ПТ Н5
X3/147	311-6	ПТ Н6
X4/149	311-7	ПТ Н7

Подрыв и контроль пиропатронов направлений	Номера направлений	
		3
		4
		5
		6
		7

ШУ2

X4/102		300
X1/141	311-1	ПТ Н1
X1/143	311-2	ПТ Н2
X1/145	311-8	ПТ Н8
X3/147	311-9	ПТ Н9
X4/149	311-10	ПТ Н10
X18/151	311-11	ПТ Н11
X18/153		
X18/155		
X22/157		
X22/159		

Подрыв и контроль пиропатронов направлений	Номера направлений	
		1
		2
		8
		9
		10
		11

1. Данные чертежи рассматривать совместно с чертежами типовых НКУ Донецкого энергозавода Г.2-3.4-Т, листы 5÷8; 35÷39; 40÷42.
2. Контакты, обведенные штриховой линией, относятся к устройству ППКУ-1М.
3. Элементы схемы, обведенные штрихпунктирной линией, предусмотрены технологической частью проекта.
4. При соединении ШУ1 с ШУ2 провода с маркировкой 300; 301 и т.д. (напряжение 27В) прокладывать отдельно от остальных проводов (напряжением 220В).

Привязан

Инв.№

Взам. инв.№ | Подпись и дата | Инв.№подл.

ТП 416-3-14.87 АПЖ 2

Областной вычислительный центр II группы

			Стадия	Лист	Листов
Нач.отд.	Клименко		Р	3	
Н.контр.	Лаптев				
Гл.спец.	Лаптев				
Рук.гр.	Червоткин				

Схема электрическая принципиальная (начало)

СПКБ „Спецавтоматика"

Формат А2

Ц00610-13 14

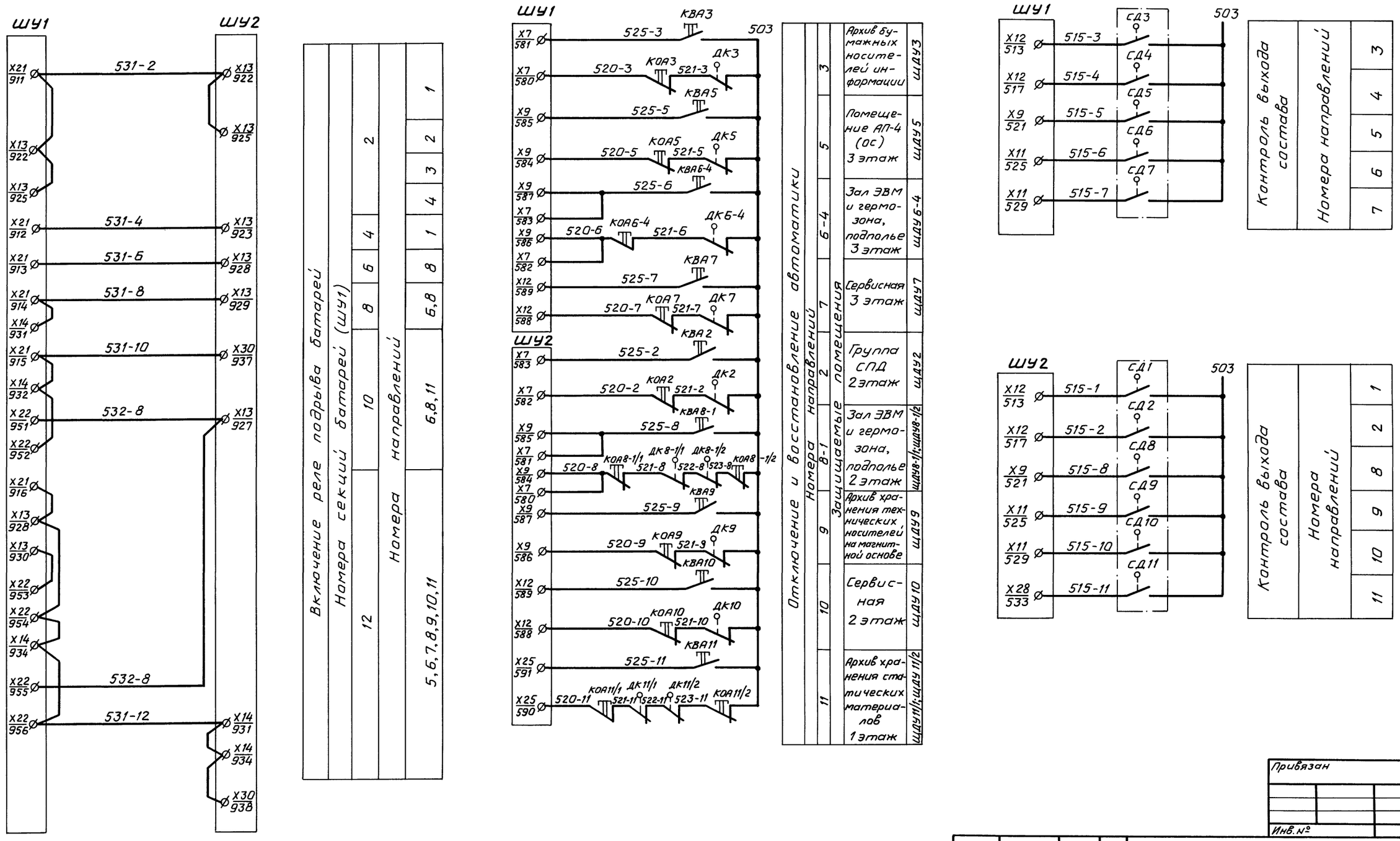

Альбом XI

Инв.№ подл. | Подпись и дата | Взам. инв.№

Привязан

Инв.№

Нач.отд.	Клименко		
Н.контр.	Лаптев		
Гл.спец.	Лаптев		
Рук. гр.	Червоткин		

ТП 416 - 3 - 14.87 АПЖ2

Областной вычислительный центр II группы

Стадия	Лист	Листов
Р	4	

Схема электрическая принципиальная (продолжение)

СПКБ „Спецавтоматика"

Формат А2

400610-13 15

Альбом XI

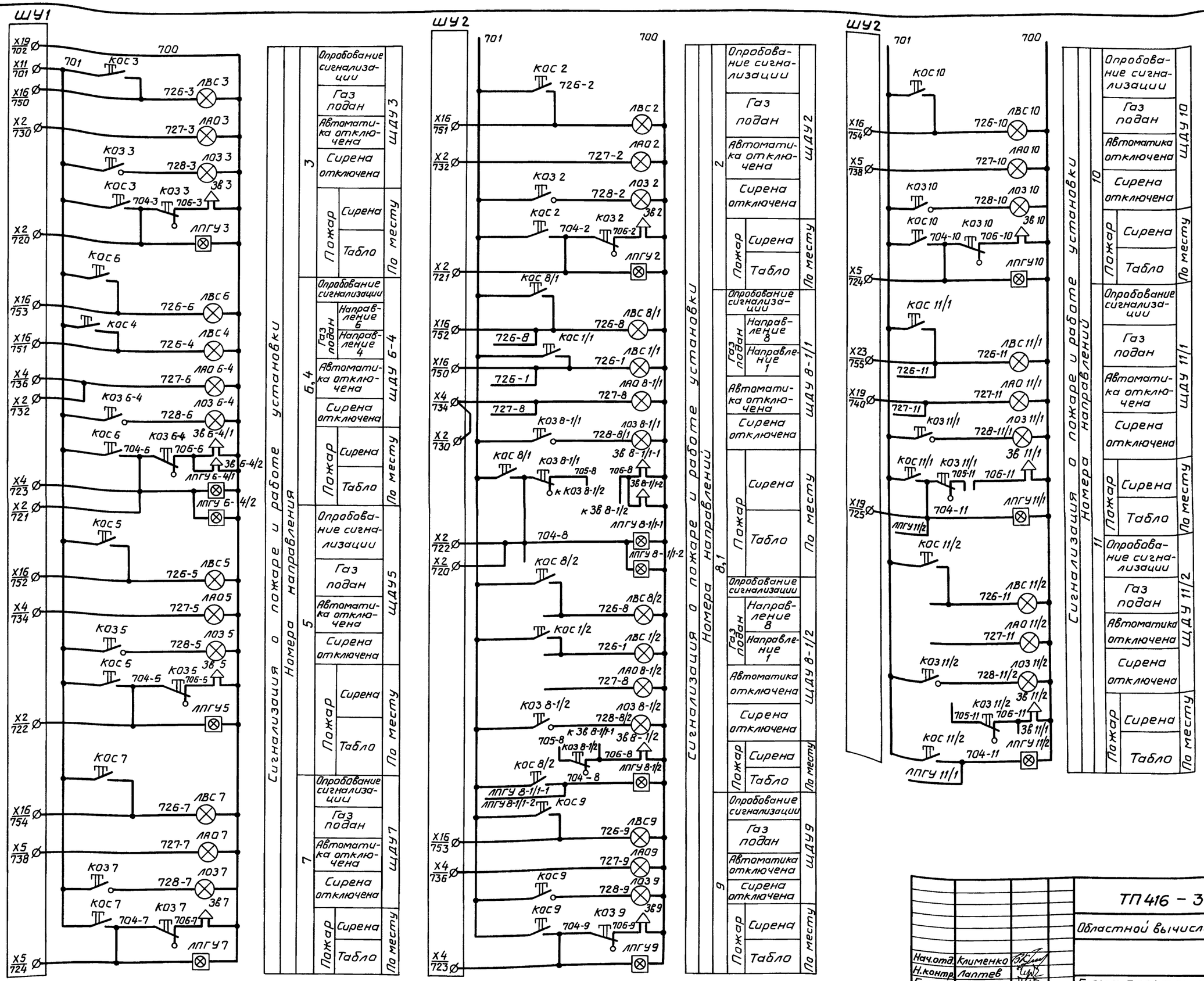

Инв.№ подл. | Подпись и дата | Взам.инв.№

Привязан

Инв. №

ТП 416 - 3 - 14.87 АПЖ 2			
Областной вычислительный центр II группы			
	Стадия	Лист	Листов
	Р	5	
Схема электрическая принципиальная (продолжение)	СПКБ „Спецавтоматика"		
Нач.отд. Клименко			
Н.контр. Лаптев			
Гл.спец. Лаптев			
Рук.гр. Червоткин			

Формат А2

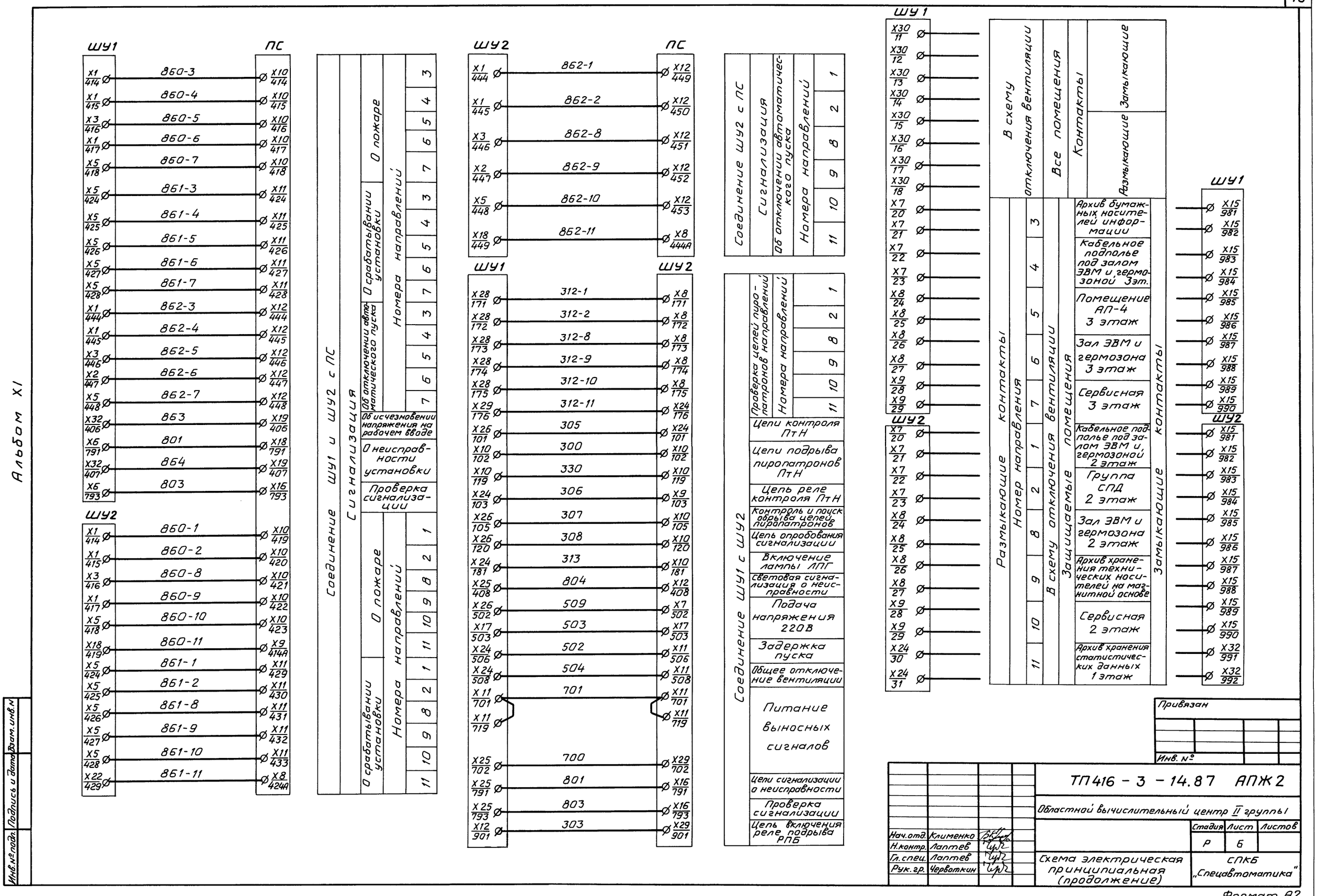
Альбом XI
ШУ1
ПС
X1 414 — 860-3 — X10 414
X1 415 — 860-4 — X10 415
X3 416 — 860-5 — X10 416
X1 417 — 860-6 — X10 417
X5 418 — 860-7 — X10 418
X5 424 — 861-3 — X11 424
X5 425 — 861-4 — X11 425
X5 426 — 861-5 — X11 426
X5 427 — 861-6 — X11 427
X5 428 — 861-7 — X11 428
X1 444 — 862-3 — X12 444
X1 445 — 862-4 — X12 445
X3 446 — 862-5 — X12 446
X2 447 — 862-6 — X12 447
X5 448 — 862-7 — X12 448
X32 406 — 863 — X19 406
X6 791 — 801 — X18 791
X32 407 — 864 — X19 407
X6 793 — 803 — X16 793
ШУ2
X1 414 — 860-1 — X10 419
X1 415 — 860-2 — X10 420
X3 416 — 860-8 — X10 421
X1 417 — 860-9 — X10 422
X5 418 — 860-10 — X10 423
X18 419 — 860-11 — X9 414А
X5 424 — 861-1 — X11 429
X5 425 — 861-2 — X11 430
X5 426 — 861-8 — X11 431
X5 427 — 861-9 — X11 432
X5 428 — 861-10 — X11 433
X22 429 — 861-11 — X8 424А
Соединение ШУ1 и ШУ2 с ПС
Сигнализация
О пожаре
О срабатывании установки
Об отключении автоматического пуска
Номера направлений
Об исчезновении напряжения на рабочем вводе
О неисправности установки
Проверка сигнализации
О пожаре
О срабатывании установки
Номера направлений
ШУ2
ПС
X1 444 — 862-1 — X12 449
X1 445 — 862-2 — X12 450
X3 446 — 862-8 — X12 451
X2 447 — 862-9 — X12 452
X5 448 — 862-10 — X12 453
X18 449 — 862-11 — X8 444А
ШУ1
ШУ2
X28 171 — 312-1 — X8 171
X28 172 — 312-2 — X8 172
X28 173 — 312-8 — X8 173
X28 174 — 312-9 — X8 174
X28 175 — 312-10 — X8 175
X29 176 — 312-11 — X24 176
X26 101 — 305 — X24 101
X10 102 — 300 — X10 102
X10 119 — 330 — X10 119
X24 103 — 306 — X9 103
X26 105 — 307 — X10 105
X26 120 — 308 — X10 120
X24 181 — 313 — X10 181
X25 408 — 804 — X12 408
X26 502 — 509 — X7 502
X17 503 — 503 — X17 503
X24 506 — 502 — X11 506
X24 508 — 504 — X11 508
X11 701 — 701 — X11 701
X11 719 — X11 719
X25 702 — 700 — X29 702
X25 791 — 801 — X16 791
X25 793 — 803 — X16 793
X12 901 — 303 — X29 901
Соединение ШУ2 с ПС
Сигнализация
Об отключении автоматического пуска
Номера направлений
Проверка цепей пиропатронов направлений
Номера направлений
Цепи контроля ПтН
Цепи подрыва пиропатронов ПтН
Цепь реле контроля ПтН
Контроль и поиск обрыва цепей пиропатронов
Цепь опробования сигнализации
Включение лампы ЛПГ
Световая сигнализация о неисправности
Подача напряжения 220В
Задержка пуска
Общее отключение вентиляции
Питание выносных сигналов
Цепи сигнализации о неисправности
Проверка сигнализации
Цепь включения реле подрыва РПБ
ШУ1
X30 11
X30 12
X30 13
X30 14
X30 15
X30 16
X30 17
X30 18
X7 20
X7 21
X7 22
X7 23
X8 24
X8 25
X8 26
X8 27
X9 28
X9 29
ШУ2
X7 20
X7 21
X7 22
X7 23
X8 24
X8 25
X8 26
X8 27
X9 28
X9 29
X24 30
X24 31
В схему отключения вентиляции
Все помещения
Контакты
Размыкающие
Замыкающие
Размыкающие контакты
Номер направления
В схему отключения вентиляции
Защищаемые помещения
Замыкающие контакты
Архив бумажных носителей информации
Кабельное подполье под залом ЭВМ и гермозоной 3эт.
Помещение АП-4 3 этаж
Зал ЭВМ и гермозона 3 этаж
Сервисная 3 этаж
Кабельное подполье под залом ЭВМ и гермозоной 2 этаж
Группа СПД 2 этаж
Зал ЭВМ и гермозона 2 этаж
Архив хранения технических носителей на магнитной основе
Сервисная 2 этаж
Архив хранения статистических данных 1 этаж
ШУ1
X15 981
X15 982
X15 983
X15 984
X15 985
X15 986
X15 987
X15 988
X15 989
X15 990
ШУ2
X15 981
X15 982
X15 983
X15 984
X15 985
X15 986
X15 987
X15 988
X15 989
X15 990
X32 991
X32 992
Привязан
Инв. №
Инв. № подл.
Подпись и дата
Взам. инв. №
Нач. отд. Клименко
Н. контр. Лаптев
Гл. спец. Лаптев
Рук. гр. Черваткин
ТП416 - 3 - 14.87 АПЖ2
Областной вычислительный центр II группы
Стадия Р
Лист 6
Листов
Схема электрическая принципиальная (продолжение)
СПКБ „Спецавтоматика"
Формат А2
Ц00610-13 17

Альбом XI

Рубин-3 N1

Базовый блок

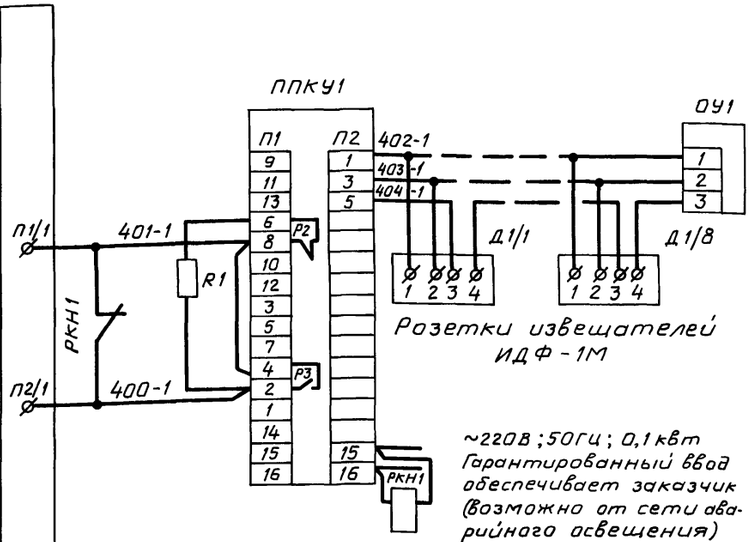

П1/2 Ø П2/2 Ø	401-2 400-2	R2	ППКУ 2	402-2 403-2 404-2 РКН 2	Д2/1, Д2/6	ОУ2
П1/3 Ø П2/3 Ø	401-3 400-3	R3	ППКУ3	402-3 403-3 404-3 РКН 3	Д3/1 ÷ Д3/10	ОУ3
П1/5 Ø П2/5 Ø	401-5 400-5	R5	ППКУ5	402-5 403-5 404-5 РКН 5	Д5/1 ÷ Д5/8	ОУ5
П1/6 Ø П2/6 Ø	401-6 400-6	ТБ/1 ТБ/18	R6			

Защищаемые помещения

1 этаж	Подвал	Генераторная, вентпомещение, тепловой пункт, насосная
1 этаж	Подвал	Помещение для вентоборудования, помещения технички
1 этаж	Участок резки и хранения бумаги, брошюровочно-переплетный отдел приема выпуска материалов. Участок РЗМ	
1 этаж	Архив хранения статических материалов	
1 этаж	Помещение сбора макулатуры, помещения ЭИТ, гардеробные вспомогательных материалов	мужская и женская
1 этаж	Механическая мастерская, начальник КМП. Кладовая	

Базовый блок

Линейный блок N1

П1/7 Ø П2/7 Ø	401-7 400-7		Т7/1 ÷ Т7/15		R 7	
П1/8 Ø П2/8 Ø	401-8 400-8	R8	ППКУ8	402-8 403-8 404-8 РКН 8	Д8/1÷Д8/6	ОУ8
П1/9 Ø П2/9 Ø	401-9 400-9		Т9/1 ÷ Т9/39		R 9	
П1/0 Ø П2/0 Ø	401-10 400-10		Т10/1 ÷ Т10/12		R 10	
П1/1 Ø П2/1 Ø	401-11 400-11		Т11/1 ÷ Т11/10		R 11	
П1/2 Ø П2/2 Ø	401-12 400-12	R12 517-2 503	ППКУ12	402-12 403-12 404-12 РКН 12	Д12/1, Д12/2	ОУ12
П1/3 Ø П2/3 Ø	401-13 401-13	R13	ППКУ13	402-13 403-13 404-13 РКН 13	Д13/1, Д13/6	ОУ13
П1/4 Ø П2/4 Ø	401-14 400-14	R14 517-8 503	ППКУ14	402-14 403-14 404-14 РКН 14	Д14/1, Д14/10	ОУ14
П1/5 Ø П2/5 Ø	401-15 400-15	R15 517-8 503	ППКУ15	402-15 403-15 404-15 РКН 15	Д15/1÷Д15/10	ОУ15

Защищаемые помещения

1 этаж	Нач. отдела кадров, отдел кадров, гардероб	
1 этаж	Электромеханизация, стабилизация, кабинет нач. АХО и комендант, гардероб	отдел снабжения. Для вентоборудования
1 этаж	Столовая, медпункт, помещение для эксплуатации кухонной посуды, хранилище, кладовая инвентаря, гардероб	столовой, моечная судов, моечная тары, кладовая чистой посуды, кабинет директора, контора, бельевая, гардероб
1 этаж	Кладовая сухих продуктов, моечная кладовая	
2 этаж Группа СПД		
2 этаж	Отдел эксплуатации ЭВМ, отдел подготовки магнитных носителей, женский гардероб	
2 этаж	Зал ЭВМ	
2 этаж	Зал ЭВМ, гермозона	

Привязан

Инв. №

Взам. инв. №

Подпись и дата

Инв. № подл.

			ТП 416 - 3 - 14.87 АПЖ 2
			Областной вычислительный центр II группы
			Стадия: Р; Лист: 7; Листов:
Нач. отд.	Клименко		Схема электрическая принципиальная (продолжение)
Н. контр.	Лаптев		СПКБ "Спецавтоматика"
Гл. спец.	Лаптев		
Рук. гр.	Черваткин		

Формат А2

Альбом XI

Рубин-3

Линейный блок N1 (продолжение)	П1/6 Ø П2/6 Ø	401-16 400-16	R16 517-1 503	ППКУ16	402-16 403-16 404-16 РКН 16	Д16÷Д16/10	ОУ16
	П1/7 Ø П2/7 Ø	401-17 400-17	R17 517-1 503	ППКУ17	402-17 403-17 404-17 РКН 17	Д17/1÷Д17/10	ОУ17
	П1/8 Ø П2/8 Ø	401-18 400-18	R18 517-10 503	ППКУ18	402-18 403-18 404-18 РКН 18	Д18/1, Д18/3	ОУ18
	П1/9 Ø П2/9 Ø	401-19 400-19	R19	ППКУ19	402-19 403-19 404-19 РКН 19	Д19/1÷Д19/6	ОУ19
Линейный блок N2 (П3 П4)	П1/0 Ø П2/0 Ø	401-20 400-20	R20 517-9 503	ППКУ20	402-20 403-20 404-20 РКН 20	Д20/1÷Д20/2	ОУ20
	П1/1 Ø П2/1 Ø	401-21 400-21		Т21/1÷Т21/18		R 21	
	П1/2 Ø П2/2 Ø	401-22 400-22		Т22/1÷Т22/14		R 22	
	П1/3 Ø П2/3 Ø	401-23 400-23	R23	ППКУ23	402-23 403-23 404-23 РКН 23	Д23/1÷Д23/9	ОУ23
	П1/4 Ø П2/4 Ø	401-24 400-24		Т24/1÷Т24/12		R 24	
	П1/5 Ø П2/5 Ø	401-25 400-25	R25 517-5 503	ППКУ25	402-25 403-25 404-25 РКН 25	Д25/1÷Д25/4	ОУ25
	П1/6 Ø П2/6 Ø	401-26 400-26		Т26/1÷Т26/14		R 26	
	П1/7 Ø П2/7 Ø	401-27 400-27	R27 517-3 503	ППКУ27	402-27 403-27 404-27 РКН 27	Д27/1, Д27/2	ОУ27

Защищаемые помещения

3 этаж Архив бумажных носителей информации	3 этаж Помещение АПД (ОС), отдел технического обслуживания, нач. отдела связи, мужской и женский гардероб	3 этаж Помещение АП-4 (ОС)	2 этаж Кабинеты нач. отделов, спецотдел, кабинет инженера по технике безопасности и инструктора ГО	2 этаж Отдел по подготовке и выпуску статистической информации, отдел эксплуатации ЭВМ, отдел алгоритм. и программирования, отдел статич. информации	2 этаж Кабинет нач. отдела ТО ЭВМ и нач. смены, группа первичного контроля, приём и выпуск (ОПД), картотека, кладовая МОП	2 этаж Кабинет нач. отдела, помещение перфораторов, группа по технике обслуживания, комната МОП, ЗИП	2 этаж Архив хранения технических носителей на магнитной основе
2 этаж Операторы, картотека, хранение носителей информации	2 этаж Сервисная	2 этаж Подпольное пространство под гермозоной, подпольное пространство под залом ЭВМ	2 этаж Подпольное пространство под залом ЭВМ	2 этаж Подпольное пространство под залом ЭВМ	2 этаж Подпольное пространство под залом ЭВМ	2 этаж Подпольное пространство под залом ЭВМ	2 этаж Подпольное пространство под залом ЭВМ

Линейный блок N2	П1/8 Ø П2/8 Ø	401-28 400-28		Т28/1÷Т28/4		R 28	
	П1/9 Ø П2/9 Ø	401-29 400-29	R29 517-6 503	ППКУ29	402-29 403-29 404-29 РКН 29	Д29/1÷Д29/8	ОУ29
Линейный блок N3 (П3 П4)	П1/0 Ø П2/0 Ø	401-30 400-30	R30 517-6 503	ППКУ30	402-30 403-30 404-30 РКН 30	Д30/1÷Д30/3	ОУ30
	П1/1 Ø П2/1 Ø	401-31 400-31	R31 517-4 503	ППКУ31	402-31 403-31 404-31 РКН 31	Д31/1÷Д31/8	ОУ31
	П1/2 Ø П2/2 Ø	401-32 400-32	R32 517-4 503	ППКУ32	402-32 403-32 404-32 РКН 32	Д32/1÷Д32/3	ОУ32
	П1/3 Ø П2/3 Ø	401-33 400-33	R33	ППКУ33	402-33 403-33 404-33 РКН 33	Д33/1÷Д33/10	ОУ33
	П1/4 Ø П2/4 Ø	401-34 400-34	R34 517-7 503	ППКУ34	402-34 403-34 404-34 РКН 34	Д34/1÷Д34/4	ОУ34
	П1/5 Ø П2/5 Ø	401-35 400-35	R35	ППКУ35	402-35 403-35 404-35 РКН 35	Д35/1÷Д35/8	ОУ35
	П1/6 Ø П2/6 Ø	401-36 400-36		Т36/1÷Т36/12		R 36	

Защищаемые помещения

3 этаж Кладовая зала, кладовая МОП, комитет ВЛКСМ, партком, комната президиума	3 этаж Радиоузел, конференц-зал, сцена	3 этаж Сервисная	3 этаж Телетайпы АТС, хранение носителей информации, картотека, операторы	3 этаж Подпольное пространство под гермозоной	3 этаж Подпольное пространство под залом ЭВМ	3 этаж Гермозона	3 этаж Зал ЭВМ
3 этаж Помещение ЗИП, кладовая МОП							

Инв.№ подл. | Подпись и дата | Взам. инв.№

Привязан

Инв.№

Нач.отд.	Клименко	
Н.контр.	Лаптев	
Гл.спец.	Лаптев	
Рук.гр.	Червоткин	

ТП416-3-14.87 АПЖ2

Областной вычислительный центр II группы

Стадия	Лист	Листов
	8	

Схема электрическая принципиальная (продолжение)

СПКБ „Спецавтоматика"

Формат А2

Ц00610-13 19

Альбом XI

Рубин-3 N1

Линейный блок N3 (продолжение)	П1/7 Ø П2/7 Ø	401-37 400-37		Т37/1÷Т37/14		R 37	
	П1/8 Ø П2/8 Ø	401-38 400-38		Т38/1÷Т38/13		R 38	
	П1/9 Ø П2/9 Ø	401-39 400-39		Т39/1÷Т39/19		R 39	
Линейный блок N4 (П3 П4 0 1 2 3 4 5 6 7 8 9)	П1/0 Ø П2/0 Ø	401-40 400-40	R40	ППКУ 40	402-40 403-40 404-40 РКН 40	Д40/1÷Д40/4	ОУ40
	П1/1 Ø П2/1 Ø	401-41 400-41	R41	ППКУ 41	402-41 403-41 404-41 РКН 41	Д41/1÷Д41/10	ОУ41
	П1/2 Ø П2/2 Ø	401-42 400-42	R42	ППКУ 42	402-42 403-42 404-42 РКН 42	Д42/1÷Д42/8	ОУ42
	П1/3 Ø П2/3 Ø	401-43 400-43		Т43/1÷Т43/15		R 43	
	П1/4 Ø П2/4 Ø	401-44 400-44	R44	ППКУ 44	402-44 403-44 404-44 РКН 44	Д44/1÷Д44/7	ОУ44
	П1/5 Ø П2/5 Ø	401-45 400-45		Т45/1÷Т45/14		R45	
	П1/6 Ø П2/6 Ø	401-46 400-46	R46	ППКУ 46	402-46 403-46 404-46 РКН 46	Д46/1÷Д46/8	ОУ46

Защищаемые помещения

4 этаж Помещения для вентоборудования	4 этаж Кабинет полит. просвещения и тех. учебы, комната сантехника по кондиционерам	4 этаж Помещение для вентоборудования	4 этаж Отдел алгоритмизации и программирования, кабинет нач. отдела, комната механиков и ИТР, кладовая МОП	4 этаж Отдел эксплуатации фактурных и бухгалтерских машин, помещение для вентоборудования	4 этаж Помещение для вентоборудования, машинное отделение лифтов	3 этаж Аппаратная, техническая библиотека	3 этаж Кабинет главного бухгалтера, канцелярия, касса, бухгалтерия, учебный класс, кабинет главного инженера	3 этаж Секретариат, кабинет зам. директора, плановый отдел	3 этаж Оперативно-диспетчерский отдел, кабинет юриста, кабинет главного механика и главного энергетика, кабинет директора, местком

Подвод эл. питания к устройству Рубин-3 N1

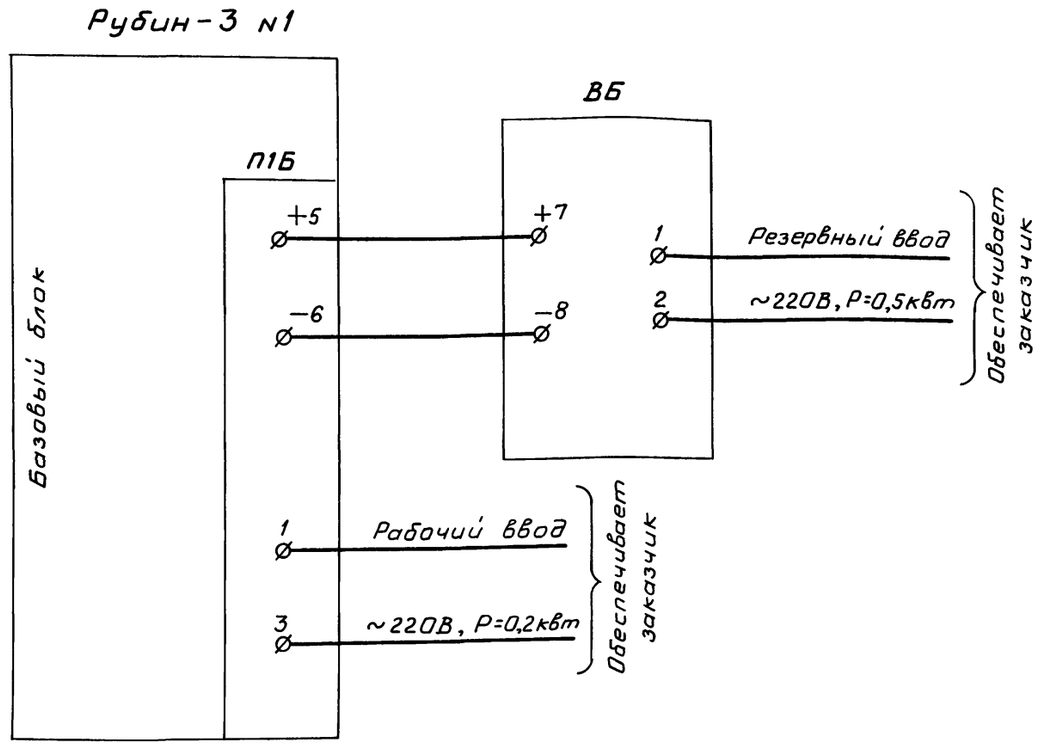

Инв. № подл. | Подпись и дата | Взам. инв. №

Привязан

Инв. №

Нач. отд.	Клименко		
Н. контр.	Лаптев		
Гл. спец.	Лаптев		
Рук. гр.	Червоткин		

ТП 416-3-14.87 АПЖ 2

Областной вычислительный центр II группы

Стадия	Лист	Листов
Р	9	

Схема электрическая принципиальная (продолжение)

СПКБ „Спецавтоматика"

Формат А2

Ц00610-13 20

Поз. обозначение	Наименование	Кол.	Примечание
ШУ1	Шкаф управления основной на		
	10 батарей, 5 направлений		
	ШОИ 9702-3044Д	1	
ШУ2	Шкаф управления дополни-		
	тельный на 10 направлений		
	ШОИ 9702-3044Е	1	
ПС	Шкаф сигнализации основ-		
	ной на 15 направлений		
	ШОИ 9701-0004Б	1	
	Щитки дистанционного		
	управления		
	ЩДУ2, ЩДУ3, ЩДУ5, ЩДУ6-4, ЩДУ7,		
	ЩДУ8-1/1, ЩДУ8-1/2, ЩДУ9, ЩДУ10,		
	ЩДУ11/1, ЩДУ11/2		
КДП1/1; КДП1/2; КДП2; КДП3			
КДП4; КДП5; КДП6; КДП7;	Кнопка управления КЕ011У3;		
КДП8/1; КДП8/2; КДП9; КДП10;	исп. 1; 2з; U=220В; красный тол-		
КДП11/1; КДП11/2	катель; ТУ16.526.407-76Е	14	
КОА2; КОА3 КОА5; КОА6-4	Кнопка управления КЕ011У3;		
КОА7; КОА8-1/1 КОА8-1/2; КОА9	исп. 3; 2р; U=220В; чёрный		
КОА10; КОА11/1 КОА11/2	толкатель; ТУ16.526.407-76Е	11	
КОЗ2; КОЗ3 КОЗ5; КОЗ6-4	Кнопка управления КЕ131У3;		
КОЗ7; КОЗ8-1/1 КОЗ8-1/2; КОЗ9	исп. 2; 1з+1р; U≈220В с фиксацией,		
КОЗ10; КОЗ11/1 КОЗ11/2	черный толкатель ТУ16.526.407-76Е	11	
КОС1/1; КОС1/2 КОС2÷КОС7	Кнопка управления; КЕ011У3;		
КОС8/1; КОС8/2 КОС9	исп. 1; 2з; черный толкатель; 220В		
КОС10; КОС11/1 КОС11/2	ТУ16.526.407-76Е	14	
ЛАО2; ЛАО3 ЛАО5; ЛАО6-4	Арматура светосигнальная		
ЛАО7; ЛАО8-1/1 ЛАО8-1/2; ЛАО9	АЕР 1231У1; U≈220В; зелёный		
ЛАО10; ЛАО-11/1 ЛАО11/2	светофильтр; ТУ16.535-931-73	11	
ЛВС1/1; ЛВС1/2 ЛВС2; ЛВС3			
ЛВС4; ЛВС5 ЛВС6; ЛВС7	Арматура светосигнальная;		
ЛВС8/1; ЛВС8/2 ЛВС9; ЛВС10	АЕР 1211У1; U≈220; красный		
ЛВС11/1; ЛВС11/2	светофильтр ТУ16.535.931-73	14	
ЛОЗ2; ЛОЗ3 ЛОЗ5; ЛОЗ6-4	Арматура светосигнальная		
ЛОЗ7; ЛОЗ8-1/1 ЛОЗ8-1/2; ЛОЗ9	АЕР 1251У1; U≈220В; молочный		
ЛОЗ10; ЛОЗ11/1 ЛОЗ11/2	светофильтр ТУ16.535.931-73	11	

Поз. обозначение	Наименование	Кол.	Примечание
	Щиток восстановления автоматики		
КВА2; КВА3; КВА5 КВА6-4; КВА7	Кнопка управления КЕ011У3		
КВА8-1; КВА9 КВА10; КВА11	исп. 1 ТУ16.526.407-76Е	9	
	Аппаратура, устанавливаемая		
	по месту		
ЛПГУ2; ЛПГУ3 ЛПГУ5; ЛПГУ6-4/1			
ЛПГУ6-4/2; ЛПГУ7 ЛПГУ8-1/1-1;	Световой указатель СУП-1М		
ЛПГУ8-1/1-2; ЛПГУ8-1/2	ТУ36.101.78Е		
ЛПГУ9; ЛПГУ10 ЛПГУ11/1; ЛПГУ11/2	U=220В	13	
ЗБ2; ЗБ3; ЗБ5; ЗБ6-4/1; ЗБ6-4/2			
ЗБ7; ЗБ8-1/1-1 ЗБ8-1/1-2; ЗБ9	Сирена сигнальная СС-1; U≈220В		
ЗБ10; ЗБ8-1/2 ЗБ11/1; ЗБ11/2	ТУ25-05-1044-76	13	
ДК2; ДК3 ДК5; ДК6-4			
ДК7; ДК8-1/1 ДК8-1/2; ДК9	Выключатель конечный		
ДК10; ДК11/1;	малогабаритный		
ДК11/2	ТУ16-526.033-75	11	
ППКУ1÷ППКУ5 ППКУ8;			
ППКУ12÷ППКУ20 ППКУ23, ППКУ25	Устройство промежуточное		
ППКУ27 ППКУ29÷ППКУ35	приёмно-контрольное		
ППКУ40÷ППКУ42 ППКУ44, ППКУ46	ППКУ-1М; ТУ25.06.1676-78	30	
Д1/1÷Д1/8 Д2/1÷Д2/6			
Д3/1÷Д3/10 Д4/1÷Д4/6			
Д5/1÷Д5/8 Д8/1÷Д8/6			
Д12/1÷Д12/2 Д13/1÷Д13/2			
Д14/1÷Д14/10 Д15/1÷Д15/10			
Д16/1÷Д16/10 Д17/1÷Д17/10			
Д18/1÷Д18/3 Д19/1÷Д19/8			
Д20/1÷Д20/2 Д23/1÷Д23/9			
Д25/1÷Д25/4 Д27/1÷Д27/2			
Д29/1÷Д29/8 Д30/1÷Д30/3			
Д31/1÷Д31/8 Д32/1÷Д32/3			
Д33/1÷Д33/10 Д34/1÷Д34/4	Извещатель пожарный,		
Д35/1÷Д35/8 Д40/1÷Д40/4	дымовой, фотоэлектрический		
Д41/1÷Д41/10 Д42/1÷Д42/8	ИДФ-1М		
Д44/1÷Д44/7 Д46/1÷Д46/8	ТУ25-06-1677-78	197	
Т5/1÷Т6/18 Т7/1÷Т7/15			
Т9/1÷Т9/19 Т10/1÷Т10/12			
Т11/1÷Т11/10 Т21/1÷Т21/16			
Т22/1÷Т22/14 Т24/1÷Т24/12			
Т26/1÷Т26/14 Т28/1÷Т28/4			
Т36/1÷Т36/12 Т37/1÷Т37/14			

Поз. обозначение	Наименование	Кол.	Примечание
Т38/1÷Т38/13 Т39/1÷Т39/17	Извещатель пожарный тепло-		
Т43/1÷Т43/15 Т45/1÷Т45/14	вой ИП-104-1, ТУ25-09-1-83	219	
ОУ1÷ОУ5; ОУ8			
ОУ12÷ОУ20 ОУ23, ОУ25			
ОУ27 ОУ29÷ОУ35			Входит в комп-
ОУ40÷ОУ42 ОУ44, ОУ46	Оконечное устройство ОУ	30	лект ППКУ-1М
	Сигнализатор „Рубин-3" на		
Рубин-3	50 лучей (базовый блок, 4 линейных)		
N1	РЮ.390.212	1	
ВБ	Выпрямитель стабилизиро-		
	ванный КВ-24м; U=220В;		
	U выпр.=24В		
	ТУ25-05-1674-74	1	
РКН1÷РКН5 РКН8	Реле промежуточное		
РКН12÷РКН20 РКН23, РКН25	РПУ-4-365У3, ≈220В		
РКН27 РКН29÷РКН35	50 Гц		
РКН40÷РКН42 РКН44, РКН46	ТУ16.523.534-77	30	
R1÷R46	Резистор МЛТ-0,5-3,6 ком±10%		
	ГОСТ 7113-77Е	46	

Альбом XI

Привязан

Инв. №

		ТП 416-3-14.87 АПЖ2	
		Областной вычислительный центр II группы	
		Стадия	Лист	Листов
		Р	10	
Нач.отд.	Клименко	Схема электрическая принципиальная (окончание)	СПКБ „Спецавтоматика"
Н.контр.	Лаптев		
Гл.спец.	Лаптев		
Рук.гр.	Червоткин		

Инв.№ подл. | Подпись и дата | Взам.инв.№

Формат А2

400610-13 21

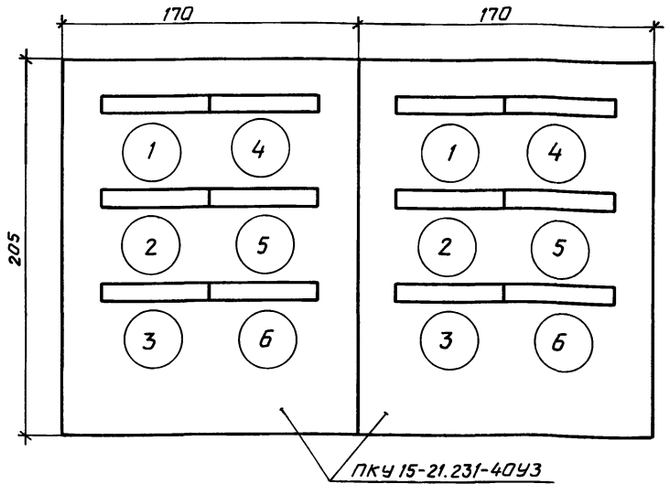

Таблица монтажных подсоединений

NN п/п	Обозначение на ПКУ	ЩДУ 8-1/1		ЩДУ 8-1/2		ЩДУ Б-4	
		Обозначение по схеме	Маркировка проводов	Обозначение по схеме	Маркировка проводов	Обозначение по схеме	Маркировка проводов
1	АСТК	ЛВС 8/1	726-8 700	ЛВС 8/2	726-8 700	ЛВС Б	726-Б 700
2	КЕ011 К 2з	КДП 8/1	503 516-8	КДП 8/2	503 516-8	КДП Б	503 516-Б
3	КЕ011 4 2з	КОС 8/1	701 726-8 704-8	КОС 8/1	701 726-8 704-8	КОС Б	701 726-Б 704-Б
4	АСТК	ЛВС 1/1	726-1 700	ЛВС 1/2	726-1 700	ЛВС 4	726-4 700
5	КЕ011 К 2з	КДП 1/1	503 516-1	КДП 1/2	503 516-1	КДП 4	503 516-4
6	КЕ011 4 2з	КОС 1/1	701 726-1	КОС 1/2	701 726-1	КОС 4	701 726-4
1	АСТЗ	ЛАО 8-1/1	700 727-8	ЛАО 8-1/2	700 727-8	ЛАО Б-4	700 727-Б
2	КЕ011 4 2р	КОА 8-1/1	520-8 521-8	КОА 8-1/2	503 523-8	КОА Б-4	520-Б 521-Б
3	Заглушка	—	—	—	—	—	—
4	АСТМ	ЛОЗ 8-1/1	728-8/1 700	ЛОЗ 8-1/2	728-8/2 700	ЛОЗ Б-4	728-Б 700
5	КЕ131 4 1з 1р	КОЗ 8-1/1	701 728-8/1 704-8 705-8	КОЗ 8-1/2	701 728-8/2 705-8 705-8	КОЗ Б-4	701 728-Б 704-Б 705-Б
6	Заглушка	—	—	—	—	—	—

Таблица размещения аппаратуры и обозначений на ЩДУ 8-1/1; ЩДУ 8-1/2; ЩДУ Б-4

NN п/п	Наименование	Условные обозначения устанавливаемых элементов	Обозначение по принципиальной схеме		
			ЩДУ 8-1/1	ЩДУ 8-1/2	ЩДУ Б-4
1	Светосигнальная арматура	„АСТК", „220В", „Газ подан"	ЛВС 8/1	ЛВС 8/2	ЛВС Б
2	Выключатель кнопочный	„КЕ011", „Исп.1", „К", „Пуск зал"	КДП 8/1	КДП 8/2	КДП Б
3	Выключатель кнопочный	„КЕ011", „Исп.1", „Ч", „Опроб.сиг."	КОС 8/1	КОС 8/2	КОС Б
4	Светосигнальная арматура	„АСТК", „220В", „Газ подан"	ЛВС 1/1	ЛВС 1/2	ЛВС 4
5	Выключатель кнопочный	„КЕ011", „Исп.1", „К", „Пуск подп."	КДП 1/1	КДП 1/2	КДП 4
6	Выключатель кнопочный	„КЕ011", „Исп.1", „Ч", „Опроб.сиг."	КОС 1/1	КОС 1/2	КОС 4
1	Светосигнальная арматура	„АСТЗ", „220В", „Авт. откл."	ЛАО 8-1/1	ЛАО 8-1/2	ЛАО Б-4
2	Выключатель кнопочный	„КЕ011", „Исп.3", „Ч", „Откл.авт."	КОА 8-1/1	КОА 8-1/2	КОА Б-4
3	Заглушка	—	—	—	—
4	Светосигнальная арматура	„АСТМ", „220В", „Сирена откл."	ЛОЗ 8-1/1	ЛОЗ 8-1/2	ЛОЗ Б-4
5	Выключатель кнопочный	„КЕ131", „Исп.2", „Ч", „Откл.сирены"	КОЗ 8-1/1	КОЗ 8-1/2	КОЗ Б-4
6	Заглушка	—	—	—	—

Альбом XI

Инв.№ подл. | Подпись и дата | Взам.инв.№

Привязан

Инв.№

ТП 416 - 3 - 14.87 АПЖ 2

Областной вычислительный центр II группы

			Стадия	Лист	Листов
Нач.отд.	Клименко		Р	11	
Н.контр.	Лаптев				
Гл.спец.	Лаптев				
Рук.гр.	Черботкин				

Щитки дистанционного управления (начало)

СПКБ „Спецавтоматика"

Формат А2

Ц00610-13

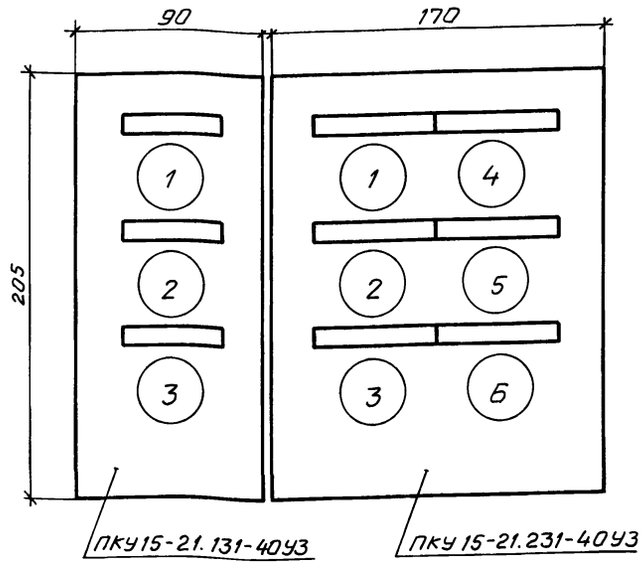

Таблица размещения аппаратуры и обозначений на ЩДУ2, ЩДУ3, ЩДУ5 ЩДУ7, ЩДУ9, ЩДУ10, ЩДУ11/1, ЩДУ11/2

NN п/п	Наименование	Условные обозначения устанавливаемых элементов	Обозначение по принципиальной схеме							
			ЩДУ2	ЩДУ3	ЩДУ5	ЩДУ7	ЩДУ9	ЩДУ10	ЩДУ11/1	ЩДУ11/2
1	Светосигнальная арматура	„АСТК", „220В", „Газ подан"	ЛВС2	ЛВС3	ЛВС5	ЛВС7	ЛВС9	ЛВС10	ЛВС11/1	ЛВС11/2
2	Выключатель кнопочный	„КЕ011, „Исп.1", „К", „Пуск"	КДП2	КДП3	КДП5	КДП7	КДП9	КДП10	КДП11/1	КДП11/2
3	Выключатель кнопочный	„КЕ011", „Исп.1", „4", „Опр.сиг."	КОС2	КОС3	КОС5	КОС7	КОС9	КОС10	КОС11/1	КОС11/2
1	Светосигнальная арматура	„АСТ3", „220В", „Авт.откл."	ЛАО2	ЛАО3	ЛАО5	ЛАО7	ЛАО9	ЛАО10	ЛАО11/1	ЛАО11/2
2	Выключатель кнопочный	„КЕ011", „Исп.3", „4", „Откл.авт."	КОА2	КОА3	КОА5	КОА7	КОА9	КОА10	КОА11/1	КОА11/2
3	Заглушка	——	—	—	—	—	—	—	—	—
4	Светосигнальная арматура	„АСТМ", „220В", „Сирена откл."	ЛОЗ2	ЛОЗ3	ЛОЗ5	ЛОЗ7	ЛОЗ9	ЛОЗ10	ЛОЗ11/1	ЛОЗ11/2
5	Выключатель кнопочный	„КЕ131", „Исп.2", „4", „Откл.сирены"	КОЗ2	КОЗ3	КОЗ5	КОЗ7	КОЗ9	КОЗ10	КОЗ11/1	КОЗ11/2
6	Заглушка	——	—	—	—	—	—	—	—	—

Таблица монтажных подсоединений

NN п/п	Обозначение на ПКУ	ЩДУ2		ЩДУ3		ЩДУ5		ЩДУ7		ЩДУ9		ЩДУ10		ЩДУ11/1		ЩДУ11/2	
		Обознач. по схеме	Маркировка проводов	Обознач. по схеме	Маркировка проводов	Обознач. по схеме	Маркировка проводов	Обознач. по схеме	Маркировка проводов	Обознач. по схеме	Маркировка проводов	Обознач. по схеме	Маркировка проводов	Обозначение по схеме	Маркировка проводов	Обознач. по схеме	Маркировка проводов
1	АСТК	ЛВС2	700 726-2	ЛВС3	700 726-3	ЛВС5	700 726-5	ЛВС7	700 726-7	ЛВС9	700 726-9	ЛВС10	700 726-10	ЛВС11/1	700 726-11	ЛВС11/2	700 726-11
2	КЕ011 К 2з	КДП2	503 516-2	КДП3	503 516-3	КДП5	503 516-5	КДП7	503 516-7	КДП9	503 516-9	КДП10	503 516-10	КДП11/1	503 516-11	КДП11/2	503 516-11
3	КЕ011 4 2з	КОС2	701 726-2 704-2	КОС3	701 726-3 704-3	КОС5	701 726-5 704-5	КОС7	701 726-7 704-7	КОС9	701 726-9 704-9	КОС10	701 726-10 704-10	КОС11/1	701 726-11 704-11	КОС11/2	701 726-11 704-11
1	АСТ3	ЛАО2	700 727-2	ЛАО3	700 727-3	ЛАО5	700 727-5	ЛАО7	700 727-7	ЛАО9	700 727-9	ЛАО10	700 727-10	ЛАО11/1	700 727-11	ЛАО11/2	700 727-11
2	КЕ011 4 2р	КОА2	520-2 521-2	КОА3	520-3 521-3	КОА5	520-5 521-5	КОА7	520-7 521-7	КОА9	520-9 521-9	КОА10	520-10 521-10	КОА11/1	520-11 521-11	КОА11/2	523-11 503
3	Заглушка	—	—	—	—	—	—	—	—	—	—	—	—	—	—	—	—
4	АСТМ	ЛОЗ2	700 728-2	ЛОЗ3	700 728-3	ЛОЗ5	700 728-5	ЛОЗ7	700 728-7	ЛОЗ9	700 728-9	ЛОЗ10	700 728-10	ЛОЗ11/1	700 728-11/1	ЛОЗ11/2	700 728-11/2
5	КЕ131 4 1з.1р.	КОЗ2	701 728-2 704-2 706-2	КОЗ3	701 728-3 704-3 706-3	КОЗ5	701 728-5 704-5 706-5	КОЗ7	701 728-7 704-7 706-7	КОЗ9	701 728-9 704-9 706-9	КОЗ10	701 728-10 704-10 706-10	КОЗ11/1	701 728-11/1 704-11 705-11	КОЗ11/2	701 728-11/2 705-11 706-11
6	Заглушка	—	—	—	—	—	—	—	—	—	—	—	—	—	—	—	—

Альбом XI

Инв.№подл. | Подпись и дата | Взам.инв.№

Привязан

Инв.№

ТП 416-3-14.87 АПЖ2

Областной вычислительный центр II группы

			Стадия	Лист	Листов
Нач.отд.	Клименко		Р	12	
Н.контр.	Лаптев				
Гл.спец.	Лаптев				
Рук.гр.	Червоткин				

Щитки дистанционного управления (окончание)

СПКБ „Спецавтоматика"

Формат А2

Ц00610-13 23

Альбом XI

ЩВА

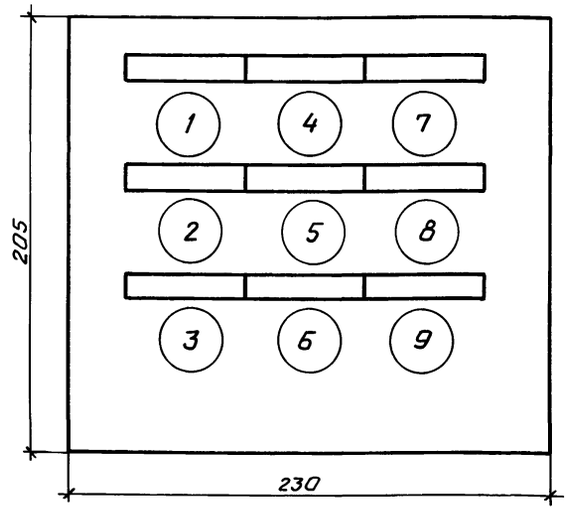

Таблица монтажных подсоединений на ЩВА

NN п/п	Обозначение на ПКУ	Обозначение по принципиальной схеме	Маркировка проводов
1	КЕ011 4 2з	КВА3	503 525-3
2	КЕ011 4 2з	КВА5	503 525-5
3	КЕ011 4 2з	КВА6-4	503 525-6
4	КЕ011 4 2з	КВА7	503 525-7
5	КЕ011 4 2з	КВА2	503 525-2
6	КЕ011 4 2з	КВА8-1	503 525-8
7	КЕ011 4 2з	КВА9	503 525-9
8	КЕ011 4 2з	КВА10	503 525-10
9	КЕ011 4 2з	КВА11	503 525-11

Таблица размещения аппаратуры и обозначений на ЩВА

NN п/п	Наименование	Условные обозначения устанавливаемых элементов	Обозначения по принципиальной схеме
1	Выключатель кнопочный	„КЕ011", „Исп.1", „4", „Архив 3эт."	КВА3
2	Выключатель кнопочный	„КЕ011", „Исп.1", „4", „АП-4"	КВА5
3	Выключатель кнопочный	„КЕ011", „Исп.1", „4", „Зал 3эт."	КВА6-4
4	Выключатель кнопочный	„КЕ011", „Исп.1", „4", „Сервис 3эт."	КВА7
5	Выключатель кнопочный	„КЕ011", „Исп.1", „4", „СПД 2эт."	КВА2
6	Выключатель кнопочный	„КЕ011", „Исп.1", „4", „Зал 2эт."	КВА8-1
7	Выключатель кнопочный	„КЕ011", „Исп.1", „4", „Архив 2эт."	КВА9
8	Выключатель кнопочный	„КЕ011", „Исп.1", „4", „Сервис 2эт."	КВА10
9	Выключатель кнопочный	„КЕ011", „Исп.1", „4", „Архив 1эт."	КВА11

Привязан

Инв. №

ТП 416-3-14.87 АПЖ2

Областной вычислительный центр II группы

Нач.отд.	Клименко			Стадия	Лист	Листов
Н.контр.	Лаптев			Р	13	
Гл.спец.	Лаптев					
Рук.гр.	Червоткин					

Щиток восстановления автоматики

СПКБ „Спецавтоматика"

Формат А2

Инв.№ подл. | Подпись и дата | Взам.инв.№

Ц00610-13 24

См. лист 15

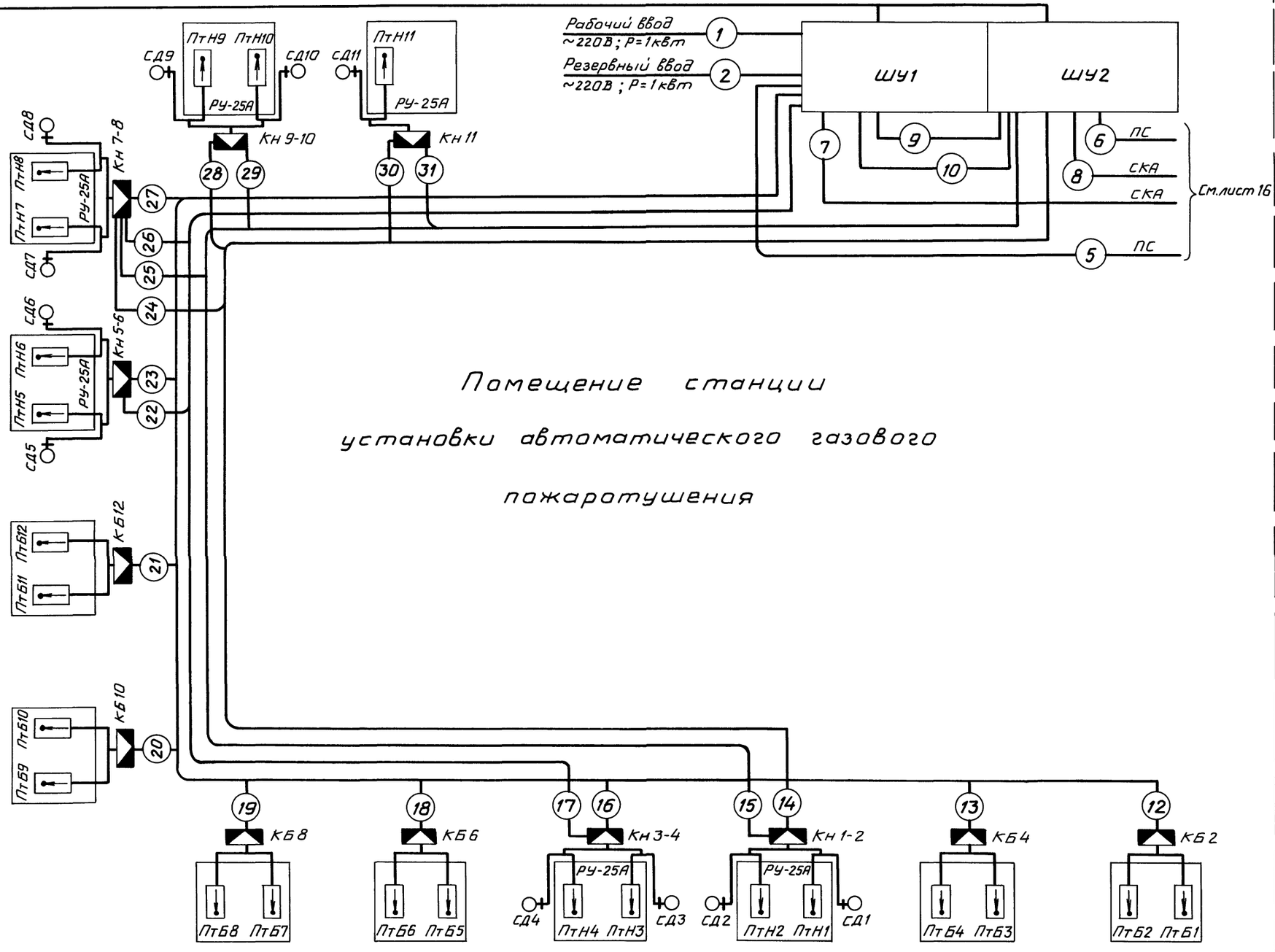

Помещение станции установки автоматического газового пожаротушения

Альбом XI

Взам. инв.№

Подпись и дата

Инв.№ подл.

Привязан

Инв.№

ТП 416 - 3 - 14.87 АПЖ 2

Областной вычислительный центр II группы

Нач.отд.	Клименко		
Н.контр.	Лаптев		
Гл.спец.	Лаптев		
Рук.гр.	Черноткин		

Блок залов ЭВМ

Стадия	Лист	Листов
Р	14	

Схема внешних соединений (начало)

СПКБ „Специавтоматика"

Формат А2

Ц 00610-13 25

Альбом XI

3 этаж

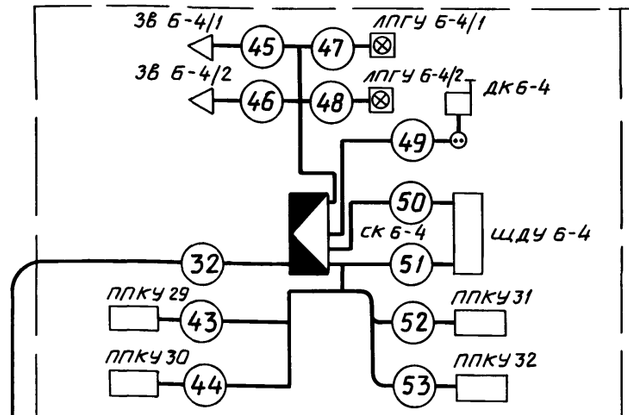

Зал ЭВМ и гермозона, и подпольное пространство под залом ЭВМ и гермозоной

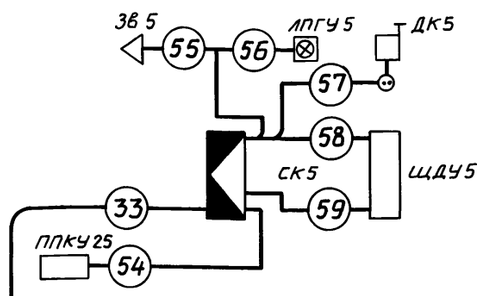

Помещение АП-4 (ОС)

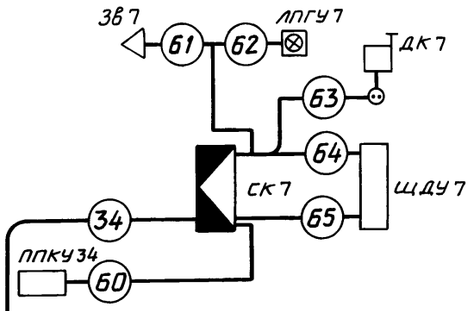

Сервисная

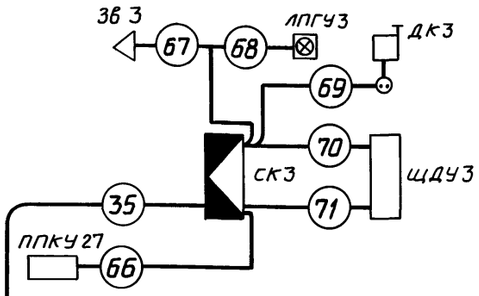

Архив бумажных носителей информации

2 этаж

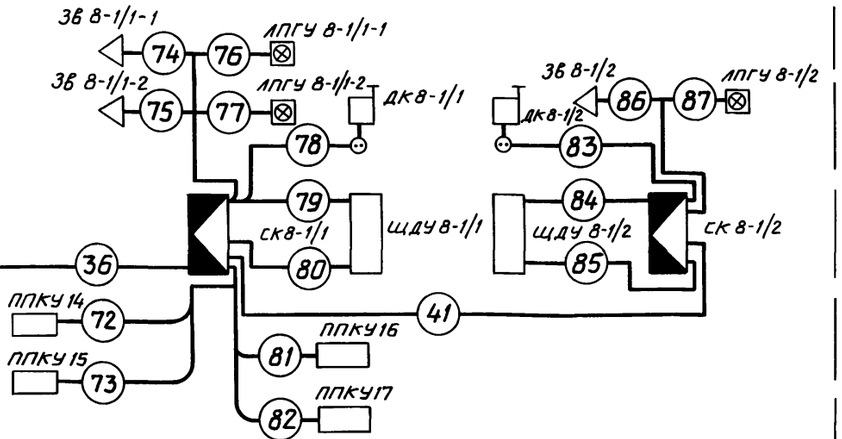

Зал ЭВМ и гермозона, подпольное пространства под залом ЭВМ и гермозоной

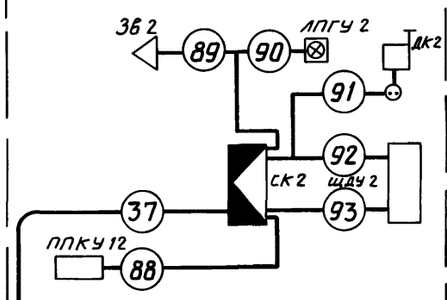

Группа СПД

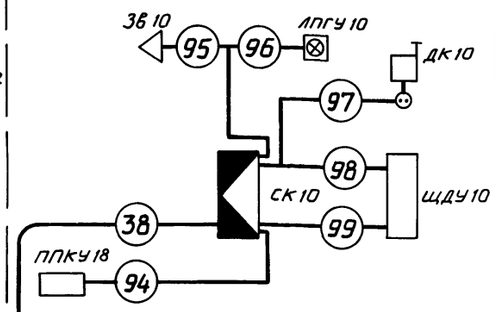

Сервисная

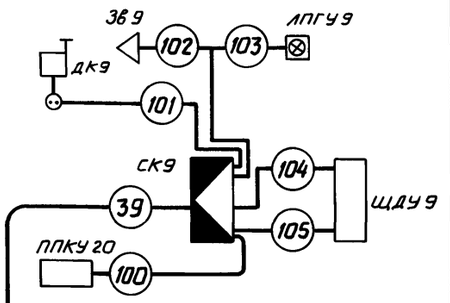

Архив хранения технических носителей на магнитной основе

1 этаж

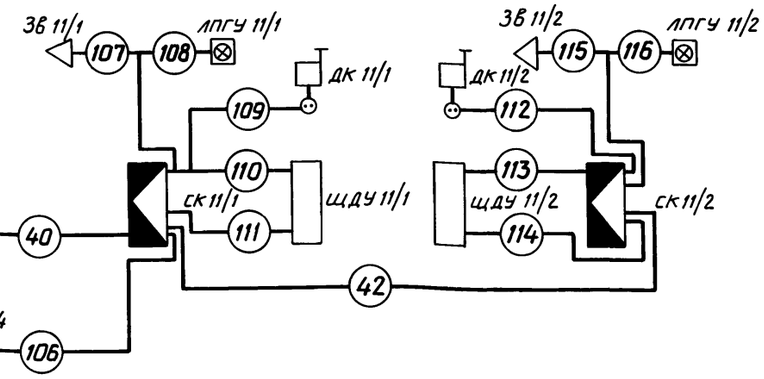

Архив хранения статических материалов

ШУ2
ШУ1

См. лист 14

Инв.№ подл. | Подпись и дата | Взам. инв.№

Привязан

Инв. №

ТП 416 – 3 – 14.87 АПЖ 2			
Областной вычислительный центр II группы			
Блок залов ЭВМ	Стадия	Лист	Листов
	Р	15	
Схема внешних соединений (продолжение)	СПКБ „Спецавтоматика"		

Нач.отд.	Клименко	
Н.контр.	Лаптев	
Гл.спец.	Лаптев	
Рук. гр.	Червоткин	

Формат А2

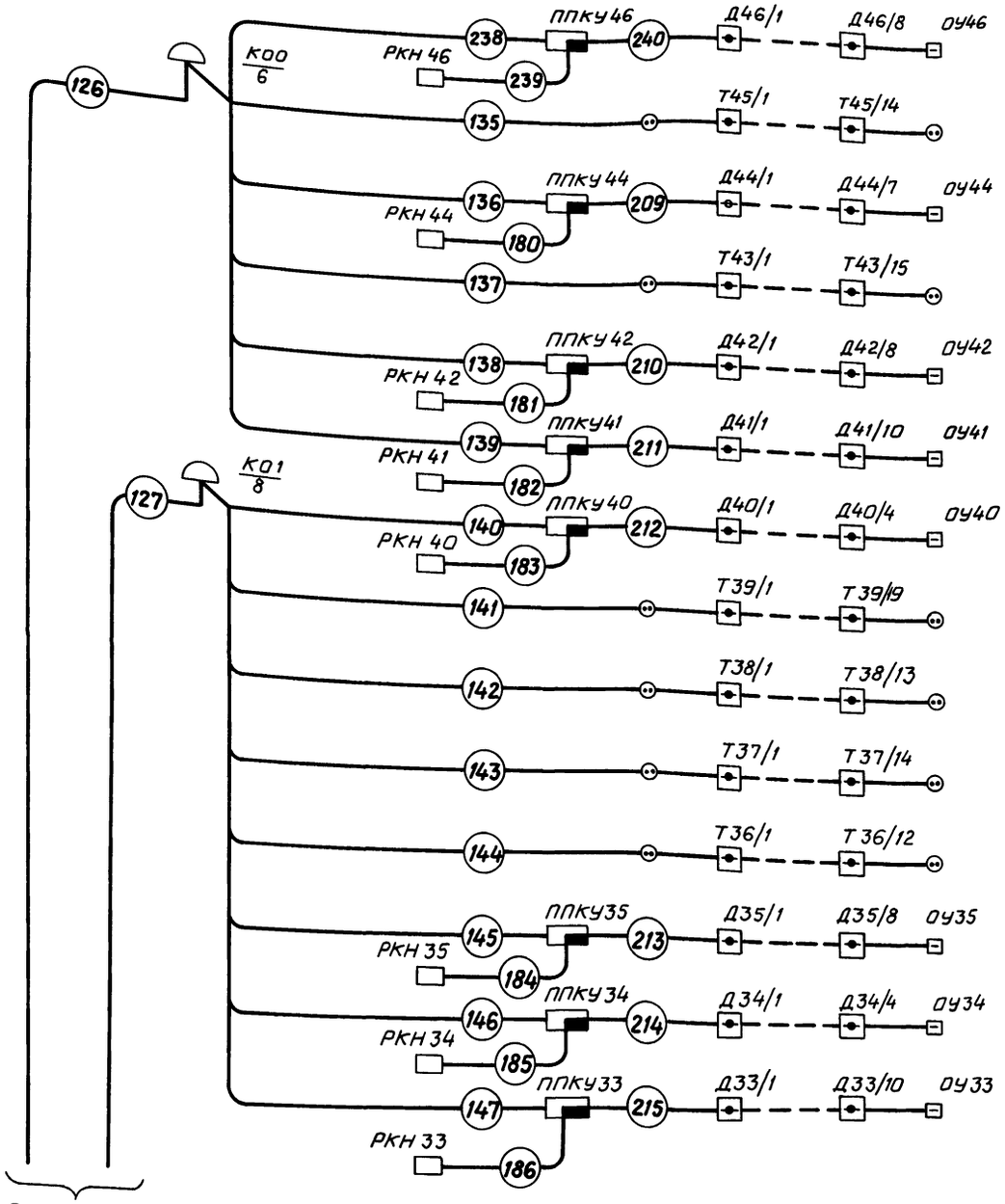

См. лист 17

4 этаж	Помещения для вентоборудования
	Кабинет политического просвещения, комната электриков, комната сантехников, комната сантехника по кондиционерам, машбюро
	Помещение для вентоборудования
	Отдел алгоритмизации и програмирования, кабинет начальника отдела, картотека, комната механиков и ИТР, кладовая МОП
	Отдел эксплуатации фактурных и бухгалтерских машин, помещение для вентоборудования
	Помещения для вентоборудования, машинное отделение лифтов
3 этаж	Аппаратная, техническая библиотека
	Кабинет главного инженера, канцелярия, касса, бухгалтерия, учебный класс, кабинет главного бухгалтера
	Секретариат, кабинеты зам. директора, плановый отдел
	Оперативно-диспетчерский отдел, кабинет юриста, кабинет главного механика и главного энергетика, кабинет директора, местком
	Кладовая зала, кладовая МОП, комитет ВЛКСМ, партком, комната президиума
	Радиоузел, фойе, конференц-зал, сцена
	Сервисная
	Телетайпы, АТС, хранение носителей информации, картотека, операторы

Альбом XI

Инв.№ подл. | Подпись и дата | Взам.инв.№

Привязан

Инв. №

		ТП416-3-14.87 АПЖ 2	
		Областной вычислительный центр II группы	
		Стадия: Р	Лист: 16
Нач.отд.	Клименко	Схема внешних соединений (продолжение)	СПКБ „Спецавтоматика"
Н.контр.	Лаптев		
Гл.спец.	Лаптев		
Рук.гр.	Черваткин		

Формат А2

Ц00610-13 27

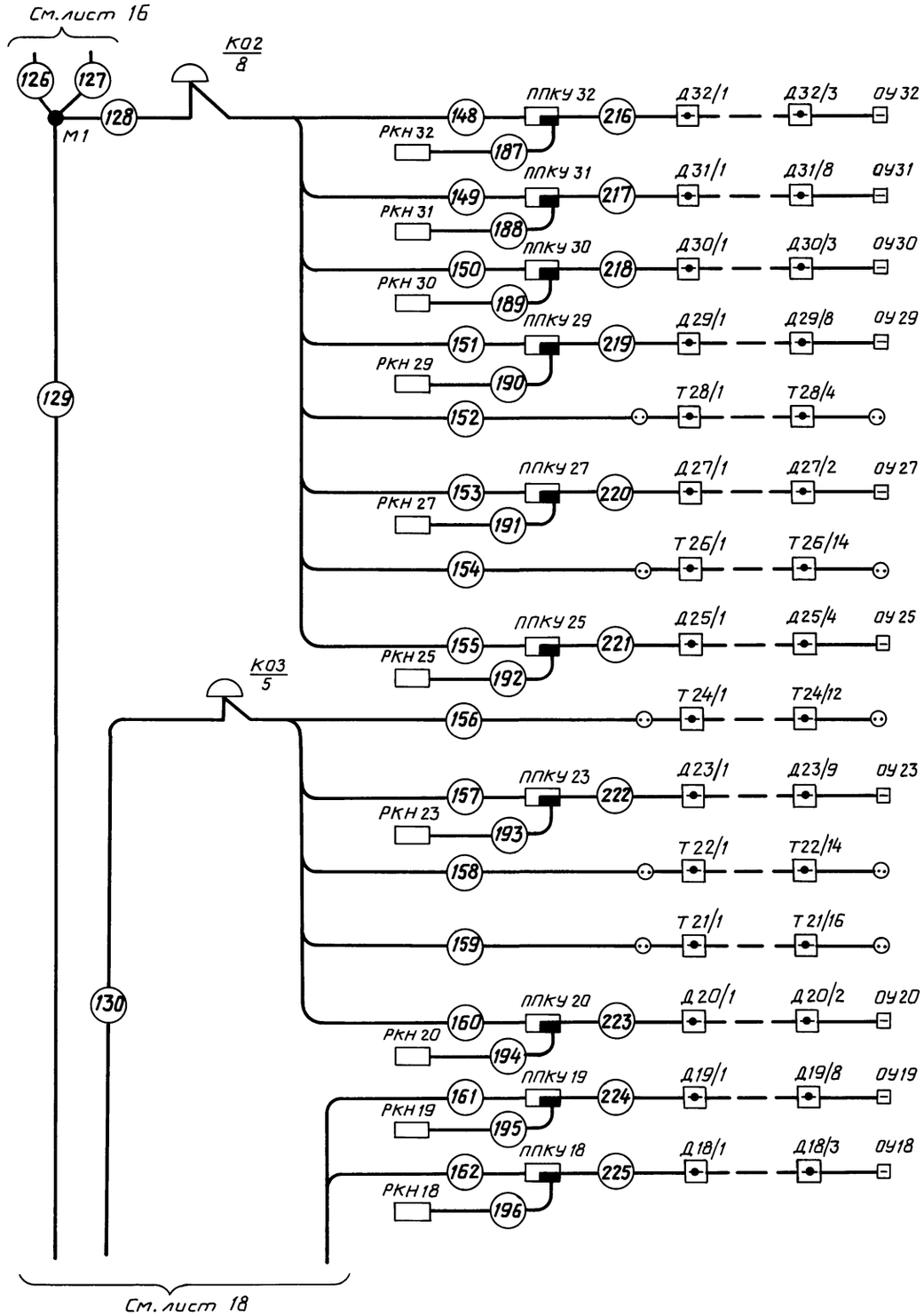

3 этаж	Подпольное пространство под гермозоной
	Подпольное пространство под залом ЭВМ
	Гермозона
	Зал ЭВМ
	ЗИП, кладовая МОП
	Архив бумажных носителей информации
	Мужской и женский гардероб, нач. отдела связи, отдел технического обслуживания, помещение АПД (ОС)
	АП-4 (ОС)
2 этаж	Кабинеты начальника отдела, ОНТИ, спецотдел, кабинет инженера по технике безопасности и инструктора ГО
	Отдел по подготовке и выпуску статистической информации, отдел эксплуатации ЭВМ, отдел алгоритмизации и программирования
	Кабинет начальника отдела ТО ЭВМ и начальника смены, группа первичного контроля, отдел и выпуск (ОПД), картотека, кладовая МОП
	Кабинет начальника отдела, помещение перфораторов, группа технического обслуживания, ЗИП, комната МОП
	Архив хранения технических носителей на магнитной основе
	Операторы, картотека, хранение носителей информации, кладовая МОП
	Сервисная

Альбом XI

Инв.№подл. | Подпись и дата | Взам.инв.№

Привязан

Инв.№

Нач.отд.	Клименко		
Н.контр.	Лаптев		
Гл.спец.	Лаптев		
Рук.гр.	Червоткин		

ТП416 - 3 - 14.87 АПЖ 2

Областной вычислительный центр II группы

Стадия	Лист	Листов
Р	17	

Схема внешних соединений (продолжение)

СПКБ „Спецавтоматика"

Формат А2

Ц00610-13 28

Альбом XI

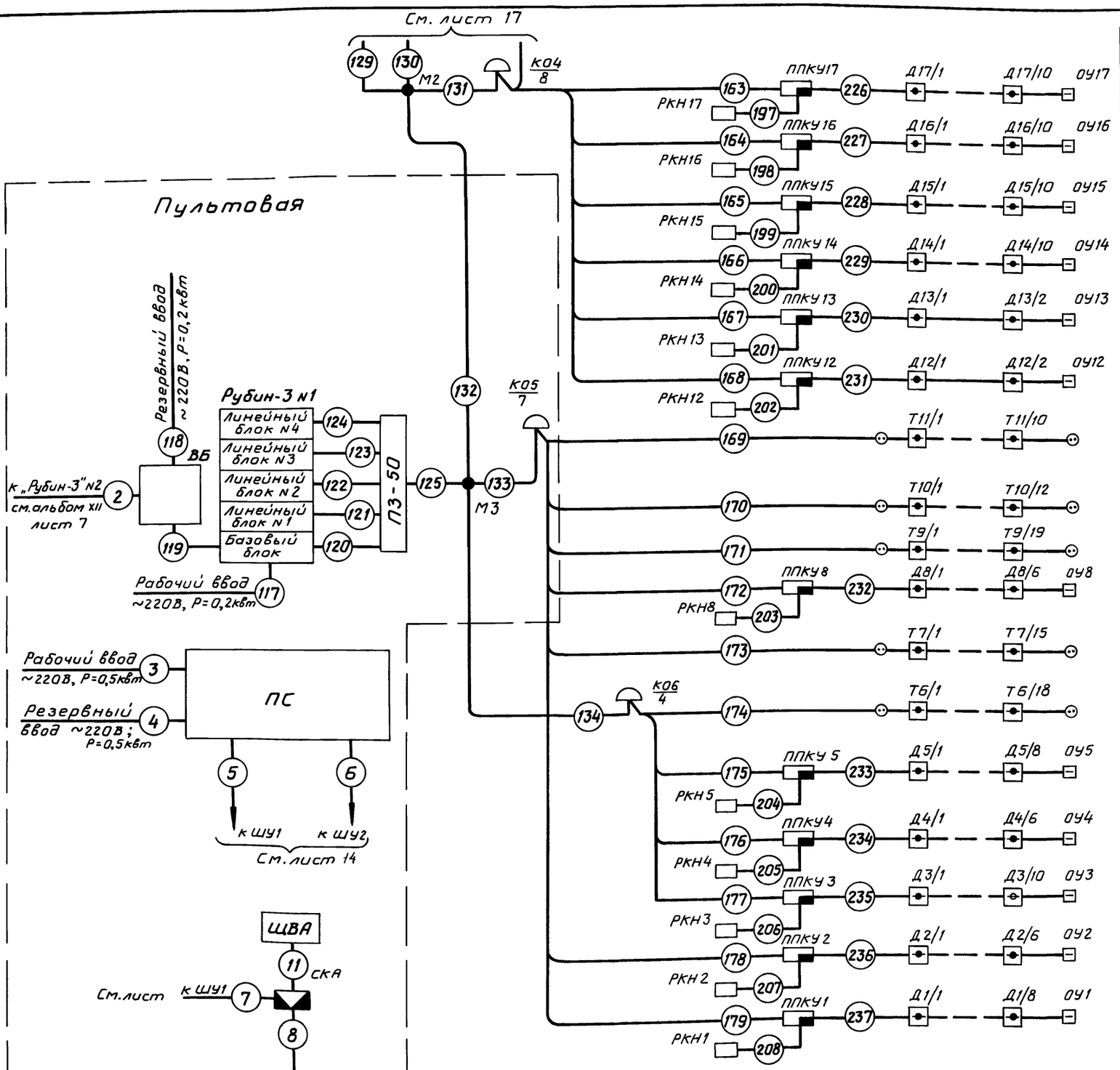

2 этаж	Подпольное пространство под залом ЭВМ и гермозоной
	Подпольное пространство под залом ЭВМ
	Зал ЭВМ, гермозона
	Зал ЭВМ
	Отдел эксплуатации ЭВМ, отдел подготовки данных на магнитных носителях, женский гардероб
	Группа СПД
1 этаж	Моечная, кладовая тары, кладовая сухих продуктов, кабинет директора, контора, бельевая, гардеробная
	Моечная столовой посуды, холодный цех, моечная кухонной посуды, кладовая инвент., доготовочных цех
	Экспедиция, медпункт, кабинет начальника АХО и коменданта, обеденный зал, гардероб
	Электрощитовая, стабилизационная, помещение для вентоборудования
	Начальник отдела кадров, отдел кадров, отдел снабжения, гардероб, кладовая МОП
	Механическая мастерская, участок печати, кладовая хранения вспомогательных материалов, кабинет нач. отдела КМП
	Помещение сбора макулатуры, гардеробная мужская, гардеробная женская, ЗИП
	Архив хранения статистических материалов
	Участок резки и хранения бумаги, брошюровочно-переплетная, группа приема-выпуска материалов, участок РЭМ
Подвал	Помещения для вентоборудования столовой, помещение техучёбы
	Насосная, генераторная, вентпомещение

Привязан

Инв.№

Инв.№ подл. | Подпись и дата | Взам. инв.№

					ТП416-3-14.87 АПЖ 2
					Областной вычислительный центр II группы
				Стадия	Лист	Листов
Нач. отд.	Клименко			Р	18	
Н. контр.	Лаптев					
Гл. спец.	Лаптев					
Рук. гр.	Червоткин					
				Схема внешних соединений (окончание)	СПКБ „Спецавтоматика"	

Формат А2

Ц00610-13 29

Альбом XI

СК 2

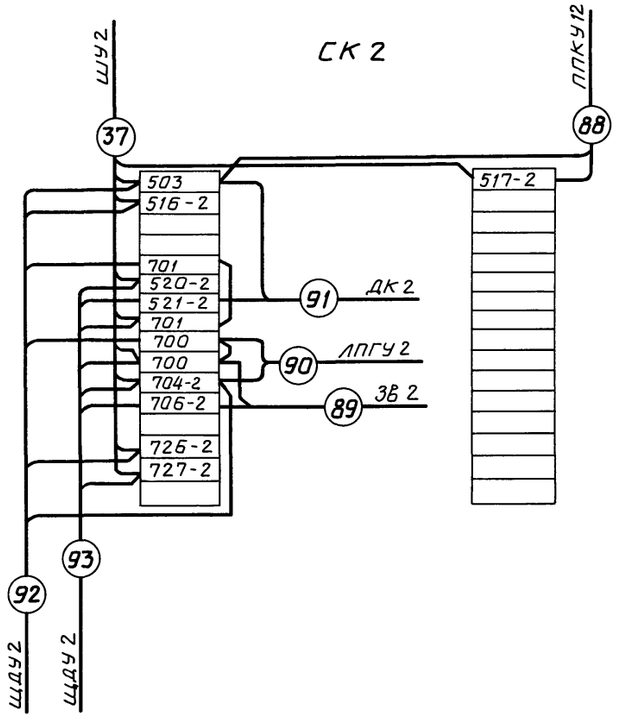

Таблица соответствия

	СК 2	СК 3	СК 5	СК 7	СК 9	СК 10
1	503	503	503	503	503	503
2	516-2	516-3	516-5	516-7	516-9	516-10
3						
4						
5	701	701	701	701	701	701
6	520-2	520-3	520-5	520-7	520-9	520-10
7	521-2	521-3	521-5	521-7	521-9	521-10
8	701	701	701	701	701	701
9	700	700	700	700	700	700
10	700	700	700	700	700	700
11	704-2	704-3	704-5	704-7	704-9	704-10
12	706-2	706-3	706-5	706-7	706-9	706-10
13						
14	726-2	726-3	726-5	726-7	726-9	726-10
15	727-2	727-3	727-5	727-7	727-9	727-10
16						
17	517-2	517-3	517-5	517-7	517-9	517-10
18						
19						
20						
21						
22						
23						
24						
25						
26						
27						
28						
29						
30						
31						
32						

СК-1/1

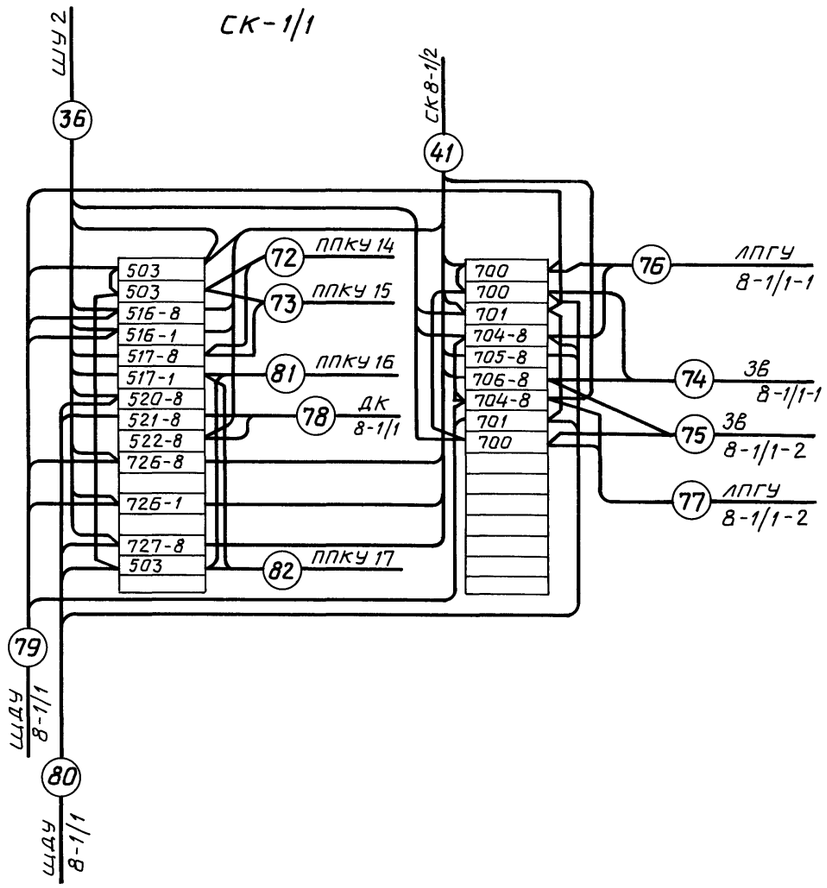

СК 8-1/2

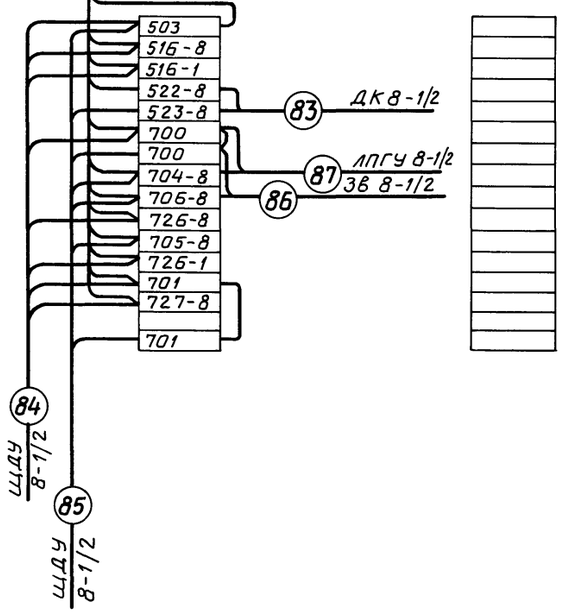

СК 6-4

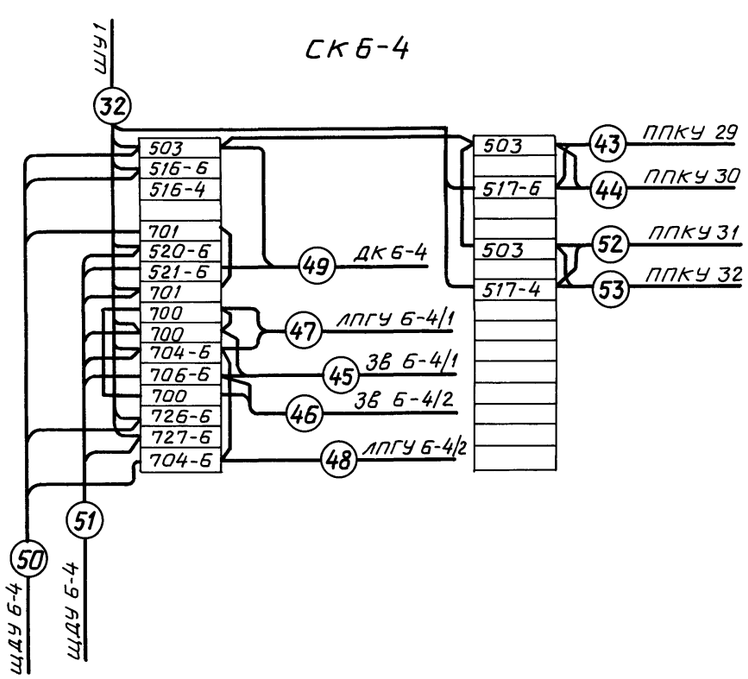

Привязан

Инв. №

Инв.№подл. | Подпись и дата | Взам.инв.№

			ТП416 - 3 - 14.87 АПЖ 2
			Областной вычислительный центр II группы
			Стадия: Р; Лист: 19; Листов:
Нач.отд.	Клименко		Схема соединений клеммных коробок (начало)
Н.контр.	Лаптев		СПКБ „Спецавтоматика"
Гл.спец.	Лаптев		
Рук.гр.	Черноткин		

Формат А2

Ц00610-13 30

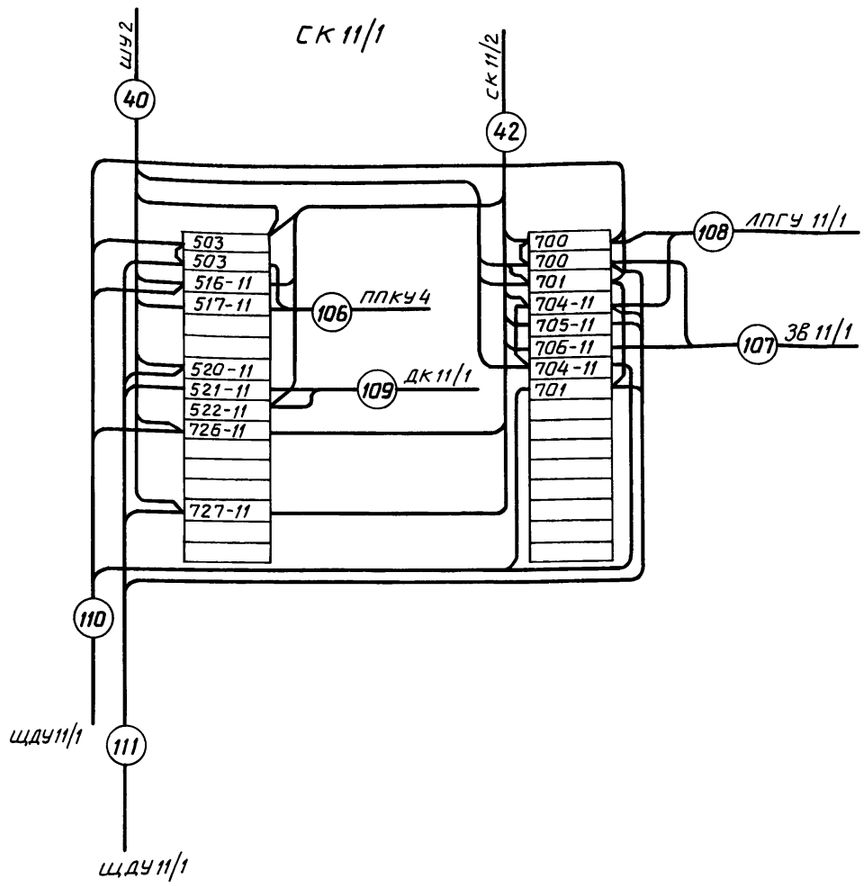

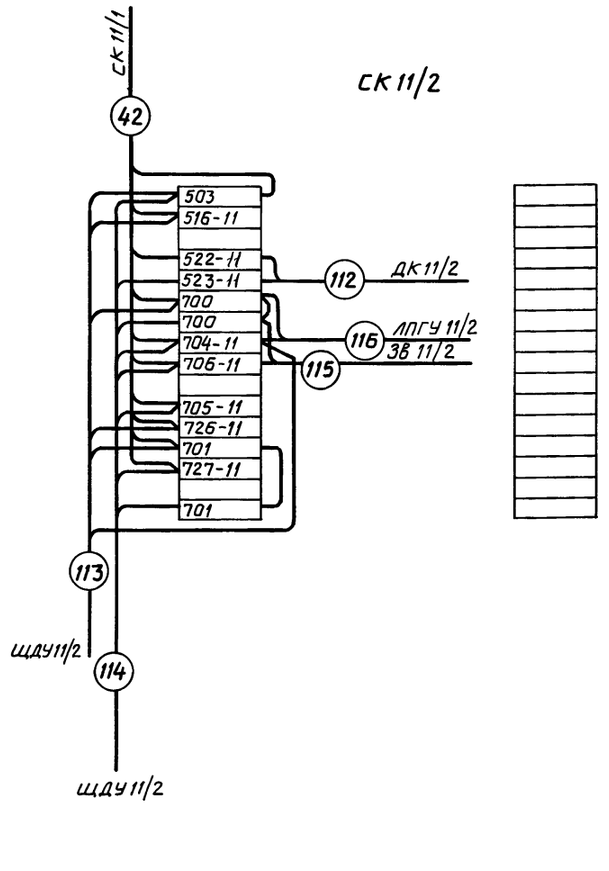

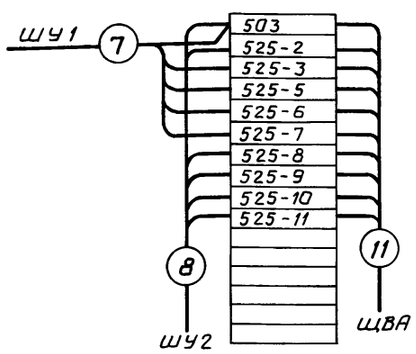

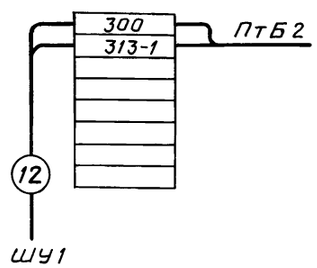

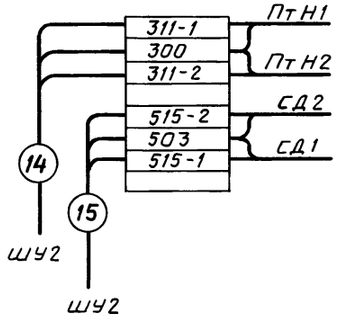

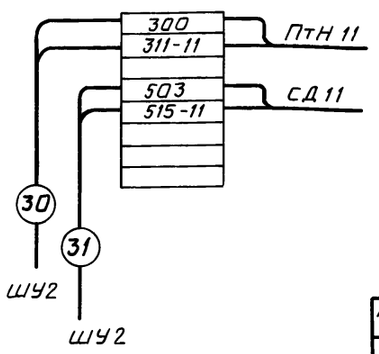

Клеммные коробки Кн 3-4, Кн 5-6, Кн 7-8, Кн 9-10 аналогичны коробке Кн 1-2, маркировка проводов отличается последней цифрой, которая соответствует номеру направления.

Клеммные коробки Кб 4, Кб 6, Кб 8, Кб 10, Кб 12 аналогичны коробке Кб 2, маркировка проводов отличается последней цифрой, которая соответствует номеру секции батареи.

Альбом XI

Инв.№ подл. | Подпись и дата | Взам. инв.№

Привязан

Инв. №

ТП 416 – 3 – 14.87 АПЖ 2			
Областной вычислительный центр II группы			
	Стадия	Лист	Листов
	Р	20	
Нач.отд. Клименко			
Н.контр. Лаптев			
Гл.спец. Лаптев			
Рук.гр. Черноткин			
Схема соединений клеммных коробок (окончание)	СПКБ „Спецавтоматика"		

Формат А2

Ц00610-13 31

Маркировка кабеля	Трасса		Кабель					
			По проекту			Проложен		
	Начало	Конец	Марка	Колич. кабелей, число и сечение жил, напряжение	Длина м	Марка	Колич. кабелей, число и сечение жил, напряжение	Длина м
1	Рабочий ввод	Шкаф управления 1						
2	Резервный ввод	Шкаф управления 1		Обеспечивает				
3	Рабочий ввод	Пульт сигнализации		заказчик				
4	Резервный ввод	Пульт сигнализации						
5	Пульт сигнализации	Шкаф управления №1	КВВГ	27×1,0	33			
6	Пульт сигнализации	Шкаф управления №2	КВВГ	27×1,0	33			
7	Шкаф управления №1	СКА	КВВГ	7×1,0	35			
8	Шкаф управления №2	СКА	КВВГ	7×1,0	35			
9	Шкаф управления 1	Шкаф управления 2	КВВГ	27×1,0	4			
10	Шкаф управления 1	Шкаф управления 2	КВВГ	7×1,0	4			
11	СКА	ЩВА	КВВГ	14×1,0	2			
12	ШУ1	КБ 2	ПВ1	2(1×1,0)	30			
13	ШУ1	КБ 4	ПВ1	2(1×1,0)	28			
14	ШУ 2	КН 1-2	ПВ1	3(1×1,0)	39			
15	ШУ 2	КН 1-2	ПВ1	3(1×1,0)	39			
16	ШУ 1	КН 3-4	ПВ1	3(1×1,0)	36			
17	ШУ 1	КН 3-4	ПВ1	3(1×1,0)	36			
18	ШУ1	КБ 6	ПВ1	3(1×1,0)	22			
19	ШУ1	КБ 8	ПВ1	2(1×1,0)	20			
20	ШУ1	КБ 10	ПВ1	2(1×1,0)	18			
21	ШУ1	КБ 12	ПВ1	2(1×1,0)	16			
22	ШУ1	КН 5-6	ПВ1	3(1×1,0)	24			
23	ШУ1	КН 5-6	ПВ1	3(1×1,0)	24			
24	ШУ2	КН 7-8	ПВ1	2(1×1,0)	22			
25	ШУ2	КН 7-8	ПВ1	2(1×1,0)	22			
26	ШУ1	КН 7-8	ПВ1	2(1×1,0)	30			
27	ШУ1	КН 7-8	ПВ1	2(1×1,0)	30			
28	ШУ2	КН9-10	ПВ1	3(1×1,0)	33			
29	ШУ2	КН 9-10	ПВ1	3(1×1,0)	33			
30	ШУ2	КН 11	ПВ1	2(1×1,0)	24			
31	ШУ2	КН 11	ПВ1	2(1×1,0)	24			
32	ШУ1	СК Б-4	КВВГ	14×1,0	40			
33	ШУ1	СК 5	КВВГ	14×1,0	69			
34	ШУ1	СК 7	КВВГ	14×1,0	55			
35	ШУ1	СК 3	КВВГ	14×1,0	50			
36	ШУ2	СК 8-1/1	КВВГ	14×1,0	32			
37	ШУ2	СК 2	КВВГ	14×1,0	59			
38	ШУ2	СК 10	КВВГ	14×1,0	38			
39	ШУ2	СК 9	КВВГ	14×1,0	30			
40	ШУ2	СК 11/1	КВВГ	14×1,0	13			
41	СК 8-1/1	СК 8-1/2	КВВГ	14×1,0	28			
42	СК11/1	СК11/2	КВВГ	14×1,0	23			
43	СК Б-4	ППКУ 20	ВРГ	3×1,0	2			
44	СК Б-4	ППКУ 19	ВРГ	3×1,0	2			
45	СК Б-4	ЗВ Б-4/1	ВРГ	3×1,0	8			
46	СК Б-4	ЗВ Б-4/2	ВРГ	3×1,0	2			
47	СК Б-4	ЛПГУ Б-4/1	ВРГ	3×1,0	8			
48	СК Б-4	ЛПГУ Б-4/2	ВРГ	3×1,0	2			
49	СК Б-4	ДК Б-4	ВРГ	3×1,0	2			
50	СК Б-4	ЩДУ Б-4	КВВГ	10×1,0	2			
51	СК Б-4	ЩДУ Б-4	КВВГ	10×1,0	2			
52	СК Б-4	ППКУ 31	ВРГ	3×1,0	2			
53	СК Б-4	ППКУ 32	ВРГ	3×1,0	2			
54	СК 5	ППКУ 25	ВРГ	3×1,0	2			
55	СК 5	ЗВ 5	ВРГ	3×1,0	2			
56	СК 5	ЛПГУ 5	ВРГ	3×1,0	2			
57	СК 5	ДК 5	ВРГ	3×1,0	2			
58	СК 5	ЩДУ 5	КВВГ	10×1,0	2			
59	СК 5	ЩДУ 5	КВВГ	10×1,0	2			
60	СК 7	ППКУ 34	ВРГ	3×1,0	2			
61	СК 7	ЗВ 7	ВРГ	3×1,0	2			
62	СК 7	ЛПГУ 7	ВРГ	3×1,0	2			
63	СК 7	ДК 7	ВРГ	3×1,0	2			
64	СК 7	ЩДУ 7	КВВГ	10×1,0	2			
65	СК 7	ЩДУ 7	КВВГ	10×1,0	2			
66	СК 3	ППКУ 27	ВРГ	3×1,0	2			
67	СК 3	ЗВ 3	ВРГ	3×1,0	2			
68	СК 3	ЛПГУ 3	ВРГ	3×1,0	2			
69	СК 3	ДК 3	ВРГ	3×1,0	2			
70	СК 3	ЩДУ 3	КВВГ	10×1,0	2			
71	СК 3	ЩДУ 3	КВВГ	10×1,0	2			
72	СК 8-1/1	ППКУ 14	ВРГ	3×1,0	2			

Альбом XI

Инв.№ подл. | Подпись и дата | Взам.инв.№

Привязан

Инв. №

Нач.отд.	Клименко		
Н.контр.	Лаптев		
Гл.спец.	Лаптев		
Рук.гр.	Черноткин		

ТП 416 – 3 – 14.87 АПЖ 2

Областной вычислительный центр II группы

Стадия	Лист	Листов
Р	21	

Кабельный журнал (начало)

СПКБ „Спецавтоматика"

Формат А2

Ц00610-13 32

Маркировка кабеля	Трасса		Кабель					
			По проекту			Проложен		
	Начало	Конец	Марка	Колич. кабелей число и сечение жил, напряжение	Длина м	Марка	Колич. кабелей число и сечение жил, напряжение	Длина м
73	СК 8-1/1	ППКУ 15	ВРГ	3×1,0	2			
74	СК 8-1/1	ЗВ 8-1/1-1	ВРГ	3×1,0	2			
75	СК 8-1/1	ЗВ 8-1/1-2	ВРГ	3×1,0	20			
76	СК 8-1/1	ЛПГУ 8-1/1-1	ВРГ	3×1,0	2			
77	СК 8-1/1	ЛПГУ 8-1/1-2	ВРГ	3×1,0	20			
78	СК 8-1/1	ДК 8-1/1	ВРГ	3×1,0	2			
79	СК 8-1/1	ЩДУ 8-1/1	КВВГ	10×1,0	2			
80	СК 8-1/1	ЩДУ 8-1/1	КВВГ	10×1,0	2			
81	СК 8-1/1	ППКУ 16	ВРГ	3×1,0	2			
82	СК 8-1/1	ППКУ 17	ВРГ	3×1,0	2			
83	СК 8-1/2	ДК 8-1/2	ВРГ	3×1,0	2			
84	СК 8-1/2	ЩДУ 8-1/2	КВВГ	10×1,0	2			
85	СК 8-1/2	ЩДУ 8-1/2	КВВГ	10×1,0	2			
86	СК 8-1/2	ЗВ 8-1/2	ВРГ	3×1,0	2			
87	СК 8-1/2	ЛПГУ 8-1/2	ВРГ	3×1,0	2			
88	СК 2	ППКУ 12	ВРГ	3×1,0	2			
89	СК 2	ЗВ 2	ВРГ	3×1,0	2			
90	СК 2	ЛПГУ 2	ВРГ	3×1,0	2			
91	СК 2	ДК 2	ВРГ	3×1,0	2			
92	СК 2	ЩДУ 2	КВВГ	10×1,0	2			
93	СК 2	ЩДУ 2	КВВГ	10×1,0	2			
94	СК 10	ППКУ 18	ВРГ	3×1,0	2			
95	СК 10	ЗВ 10	ВРГ	3×1,0	2			
96	СК 10	ЛПГУ 10	ВРГ	3×1,0	2			
97	СК 10	ДК 10	ВРГ	3×1,0	2			
98	СК 10	ЩДУ 10	КВВГ	10×1,0	2			
99	СК 10	ЩДУ 10	КВВГ	10×1,0	2			
100	СК 9	ППКУ 20	ВРГ	3×1,0	2			
101	СК 9	ДК 9	ВРГ	4×1,0	2			
102	СК 9	ЗВ 9	ВРГ	3×1,0	2			
103	СК 9	ЛПГУ 9	ВРГ	3×1,0	4			
104	СК 9	ЩДУ 9	КВВГ	10×1,0	2			
105	СК 9	ЩДУ 9	КВВГ	10×1,0	2			
106	СК 11/1	ППКУ 4	ВРГ	3×1,0	2			
107	СК 11/1	ЗВ 11/1	ВРГ	3×1,0	2			
108	СК 11/1	ЛПГУ 11/1	ВРГ	3×1,0	2			
109	СК 11/1	ДК 11/1	ВРГ	3×1,0	2			
110	СК 11/1	ЩДУ 11/1	КВВГ	10×1,0	2			
111	СК 11/1	ЩДУ 11/1	КВВГ	10×1,0	2			
112	СК 11/2	ДК 11/2	ВРГ	3×1,0	2			
113	СК 11/2	ЩДУ 11/2	КВВГ	10×1,0	2			
114	СК 11/2	ЩДУ 11/2	КВВГ	10×1,0	2			
115	СК 11/2	ЗВ 11/2	ВРГ	3×1,0	2			
116	СК 11/2	ЛПГУ 11/2	ВРГ	3×1,0	2			
117	Рабочий ввод	Рубин-3 №1 (базовый блок)	Обеспечивает заказчик					
118	Резервный ввод	ВБ						
119	ВБ	Рубин-3 №1 (базовый блок)	ВРГ	3×1,0	3			
120	ПЗ-50	Рубин-3 №1 (базовый блок)	ТПП ЭП	10×2×0,5	2			
121	ПЗ-50	Рубин-3 №1 (линейный блок №1)	ТПП ЭП	10×2×0,5	2			
122	ПЗ-50	Рубин-3 №1 (линейный блок №2)	ТПП ЭП	10×2×0,5	2			
123	ПЗ-50	Рубин-3 №1 (линейный блок №3)	ТПП ЭП	10×2×0,5	2			
124	ПЗ-50	Рубин-3 №1 (линейный блок №4)	ТПП ЭП	10×2×0,5	2			
125	ПЗ-50	М3	ТПП ЭП	50×2×0,5	2			
126	К00/5	М1	ТПП ЭП	10×2×0,5	6			
127	К01/8	М1	ТПП ЭП	10×2×0,5	3			
128	К02/8	М1	ТПП ЭП	10×2×0,5	30			

Альбом XI

Взам. инв. №

Подпись и дата

Инв. № подл.

Привязан

Инв. №

ТП 416 - 3 - 14.87 АПЖ 2

Областной вычислительный центр II группы

				Стадия	Лист	Листов
Нач. отд.	Клименко			Р	22	
Н. контр.	Лаптев					
Гл. спец.	Лаптев					
Рук. гр.	Черваткин					

Кабельный журнал (продолжение)

СПКБ „Спецавтоматика"

Формат А2

Ц 00610-13 33

Маркировка кабеля	Трасса: Начало	Трасса: Конец	Кабель: По проекту: Марка	Кабель: По проекту: Колич. кабелей, число и сечение жил, напряжение	Кабель: По проекту: Длина м	Кабель: Проложен: Марка	Кабель: Проложен: Колич. кабелей, число и сечение жил, напряжение	Кабель: Проложен: Длина м
129	М1	М2	ТПП эП	30×2×0,5	5			
130	К03/5	М2	ТПП эП	10×2×0,5	2			
131	К04/8	М2	ТПП эП	10×2×0,5	30			
132	М2	М3	ТПП эП	50×2×0,5	35			
133	К05/7	М3	ТПП эП	10×2×0,5	2			
134	К06/4	М3	ТПП эП	10×2×0,5	35			
135	Т45/1...Т45/14	К00/6	АТВ-П	2×0,6	71			
136	ППКУ 44	К00/6	АТВ-П	2×0,6	28			
137	Т43/1...Т43/15	К00/6	АТВ-П	2×0,6	120			
138	ППКУ 42	К00/6	АТВ-П	2×0,6	22			
139	ППКУ 41	К00/6	АТВ-П	2×0,6	20			
140	ППКУ 40	К01/8	АТВ-П	2×0,6	21			
141	Т39/1...Т39/17	К01/8	АТВ-П	2×0,6	70			
142	Т38/1...Т38/13	К01/8	АТВ-П	2×0,6	50			
143	Т37/1...Т37/14	К01/8	АТВ-П	2×0,6	55			
144	Т36/1...Т36/12	К01/8	АТВ-П	2×0,6	50			
145	ППКУ 35	К01/8	АТВ-П	2×0,6	20			
146	ППКУ 34	К01/8	АТВ-П	2×0,6	18			
147	ППКУ 33	К01/8	АТВ-П	2×0,6	46			
148	ППКУ 32	К02/8	АТВ-П	2×0,6	40			
149	ППКУ 31	К02/8	АТВ-П	2×0,6	38			
150	ППКУ 30	К02/8	АТВ-П	2×0,6	32			
151	ППКУ 29	К02/8	АТВ-П	2×0,6	30			
152	Т28/1...Т28/4	К02/8	АТВ-П	2×0,6	26			
153	ППКУ 27	К02/8	АТВ-П	2×0,6	25			
154	Т26/1...Т26/14	К02/8	АТВ-П	2×0,6	60			
155	ППКУ 25	К02/8	АТВ-П	2×0,6	40			
156	Т24/1...Т24/12	К03/5	АТВ-П	2×0,6	70			
157	ППКУ 23	К03/5	АТВ-П	2×0,6	20			
158	Т22/1...Т22/14	К03/5	АТВ-П	2×0,6	64			
159	Т21/1...Т21/16	К03/5	АТВ-П	2×0,6	82			
160	ППКУ 20	К03/5	АТВ-П	2×0,6	50			
161	ППКУ 19	К04/8	АТВ-П	2×0,6	35			
162	ППКУ 18	К04/8	АТВ-П	2×0,6	45			
163	ППКУ 17	К04/8	АТВ-П	2×0,6	30			
164	ППКУ 16	К04/8	АТВ-П	2×0,6	15			
165	ППКУ 15	К04/8	АТВ-П	2×0,6	15			
166	ППКУ 14	К04/8	АТВ-П	2×0,6	15			
167	ППКУ 13	К04/8	АТВ-П	2×0,6	28			
168	ППКУ 12	К04/8	АТВ-П	2×0,6	47			
169	Т11/1...Т11/10	К05/7	АТВ-П	2×0,6	82			
170	Т10/1...Т10/12	К05/7	АТВ-П	2×0,6	65			
171	Т9/1...Т9/9	К05/7	АТВ-П	2×0,6	64			
172	ППКУ 8	К05/7	АТВ-П	2×0,6	23			
173	Т7/1...Т7/15	К05/7	АТВ-П	2×0,6	41			
174	Т6/1...Т6/8	К06/4	АТВ-П	2×0,6	82			
175	ППКУ 5	К06/4	АТВ-П	2×0,6	30			
176	ППКУ 4	К06/4	АТВ-П	2×0,6	20			
177	ППКУ 3	К06/4	АТВ-П	2×0,6	28			
178	ППКУ 2	К05/7	АТВ-П	2×0,6	45			
179	ППКУ 1	К05/7	АТВ-П	2×0,6	25			
180	ППКУ 44	РКН 44	ВРГ	2(3×1,0)	5			
181	ППКУ 42	РКН 42	ВРГ	2(3×1,0)	5			
182	ППКУ 41	РКН 41	ВРГ	2(3×1,0)	5			
183	ППКУ 40	РКН 40	ВРГ	2(3×1,0)	5			
184	ППКУ 35	РКН 35	ВРГ	2(3×1,0)	5			
185	ППКУ 34	РКН 34	ВРГ	2(3×1,0)	5			

Альбом XI

Инв.№ подл. | Подпись и дата | Взам.инв.№

Привязан

Инв.№

ТП 416-3-14.87 АПЖ2			
Областной вычислительный центр II группы			
	Стадия	Лист	Листов
	Р	23	
Кабельный журнал (продолжение)	СПКБ "Спецавтоматика"		
Нач.отд. Клименко			
Н.контр. Лаптев			
Гл.спец. Лаптев			
Рук.гр. Червоткин			

Формат А2

Ц 00610-13 34

Маркировка кабеля	Трасса		Кабель					
			По проекту			Проложен		
	Начало	Конец	Марка	Колич. кабелей число и сечение жил, напряжение	Длина м	Марка	Колич. кабелей, число и сечение жил, напряжение	Длина м
186	ППКУ 33	РКН 33	ВРГ	2(3×1,0)	5			
187	ППКУ 32	РКН 32	ВРГ	2(3×1,0)	5			
188	ППКУ 31	РКН 31	ВРГ	2(3×1,0)	5			
189	ППКУ 30	РКН 30	ВРГ	2(3×1,0)	5			
190	ППКУ 29	РКН 29	ВРГ	2(3×1,0)	5			
191	ППКУ 27	РКН 27	ВРГ	2(3×1,0)	5			
192	ППКУ 25	РКН 25	ВРГ	2(3×1,0)	5			
193	ППКУ 23	РКН 23	ВРГ	2(3×1,0)	5			
194	ППКУ 20	РКН 20	ВРГ	2(3×1,0)	5			
195	ППКУ 19	РКН 19	ВРГ	2(3×1,0)	5			
196	ППКУ 18	РКН 18	ВРГ	2(3×1,0)	5			
197	ППКУ 17	РКН 17	ВРГ	2(3×1,0)	5			
198	ППКУ 16	РКН 16	ВРГ	2(3×1,0)	5			
199	ППКУ 15	РКН 15	ВРГ	2(3×1,0)	5			
200	ППКУ 14	РКН 14	ВРГ	2(3×1,0)	5			
201	ППКУ 13	РКН 13	ВРГ	2(3×1,0)	5			
202	ППКУ 12	РКН 12	ВРГ	2(3×1,0)	5			
203	ППКУ 8	РКН 8	ВРГ	2(3×1,0)	5			
204	ППКУ 5	РКН 5	ВРГ	2(3×1,0)	5			
205	ППКУ 4	РКН 4	ВРГ	2(3×1,0)	5			
206	ППКУ 3	РКН 3	ВРГ	2(3×1,0)	5			
207	ППКУ 2	РКН 2	ВРГ	2(3×1,0)	5			
208	ППКУ 1	РКН 1	ВРГ	2(3×1,0)	5			
209	ППКУ 44	ОУ44(Д44/1... Д44/7)	ППВ	3×1,0	53			
210	ППКУ 42	ОУ42(Д42/1... Д42/8)	ППВ	3×1,0	49			
211	ППКУ 41	ОУ41(Д41/1... Д41/10)	ППВ	3×1,5	70			
212	ППКУ 40	ОУ40(Д40/1... Д40/4)	ППВ	3×1,0	47			
213	ППКУ 35	ОУ35(Д35/1... Д35/8)	ППВ	3×1,5	55			
214	ППКУ 34	ОУ34(Д34/1... Д34/4)	ППВ	3×1,0	20			
215	ППКУ 33	ОУ33(Д33/1... Д33/10)	ППВ	3×1,0	50			
216	ППКУ 32	ОУ32(Д32/1... Д32/3	ППВ	3×1,0	54			
217	ППКУ 31	ОУ31(Д31/1... Д31/8	ППВ	3×1,0	38			
218	ППКУ 30	ОУ30(Д30/1... Д30/3	ППВ	3×1,0	20			
219	ППКУ 29	ОУ29(Д29/1... Д29/8	ППВ	3×1,0	40			
220	ППКУ 27	ОУ27(Д27/1... Д27/2	ППВ	3×1,0	15			

Маркировка кабеля	Трасса		Кабель					
			По проекту			Проложен		
	Начало	Конец	Марка	Колич. кабелей число и сечение жил, напряжение	Длина м	Марка	Колич. кабелей число и сечение жил, напряжение	Длина м
221	ППКУ 25	ОУ25(Д25/1... Д25/4)	ППВ	3×1,0	28			
222	ППКУ 23	ОУ23(Д23/1... Д23/9)	ППВ	3×1,5	77			
223	ППКУ 20	ОУ20(Д20/1... Д20/2	ППВ	3×1,0	22			
224	ППКУ 19	ОУ19 (Д19/1... Д19/8)	ППВ	3×1,0	30			
225	ППКУ 18	ОУ18 (Д18/1... Д18/3)	ППВ	3×1,0	20			
226	ППКУ 17	ОУ17(Д17/1... Д17/10)	ППВ	3×1,0	50			
227	ППКУ 16	ОУ16(Д16/1... Д16/10)	ППВ	3×1,5	60			
228	ППКУ 15	ОУ15 (Д15/1... Д15/10)	ППВ	3×1,0	42			
229	ППКУ 14	ОУ14(Д14/1... Д14/10)	ППВ	3×1,0	54			
230	ППКУ 13	ОУ13(Д13/1... Д13/6)	ППВ	3×1,0	43			
231	ППКУ 12	ОУ12(Д12/1... Д12/2)	ППВ	3×1,0	15			
232	ППКУ 8	ОУ8 (Д8/1... Д8/6)	ППВ	3×1,0	30			
233	ППКУ 5	ОУ5 (Д5/1... Д5/8)	ППВ	3×1,0	26			
234	ППКУ 4	ОУ4 (Д4/1... Д4/6)	ППВ	3×1,0	30			
235	ППКУ 3	ОУ3 (Д3/1... Д3/10)	ППВ	3×1,5	60			
236	ППКУ 2	ОУ2 (Д2/1... Д2/6)	ППВ	3×1,0	50			
237	ППКУ 1	ОУ1 (Д1/1... Д1/8	ППВ	3×1,0	54			
238	ППКУ 46	КОО/6	АТВ-П	2×0,6	20			
239	ППКУ 46	РКН 46	ВРГ	2(3×1,0)	5			
240	ППКУ 46	ОУ 46 (Д46/1... Д46/8)	ППВ	3×1,0	25			

Альбом XI

Инв.№ подл. | Подпись и дата | Взам.инв.№

Привязан

Инв.№

ТП 416 – 3 – 14.87 АПЖ 2

Областной вычислительный центр II группы

		Стадия	Лист	Листов
Нач.отд.	Клименко	Р	24	
Н.контр.	Лаптев			
Гл.спец.	Лаптев			
Рук.гр.	Червоткин			

Кабельный журнал (окончание)

СПКБ „Спецавтоматика"

Формат А2

Ц00610-13 35

Альбом XI

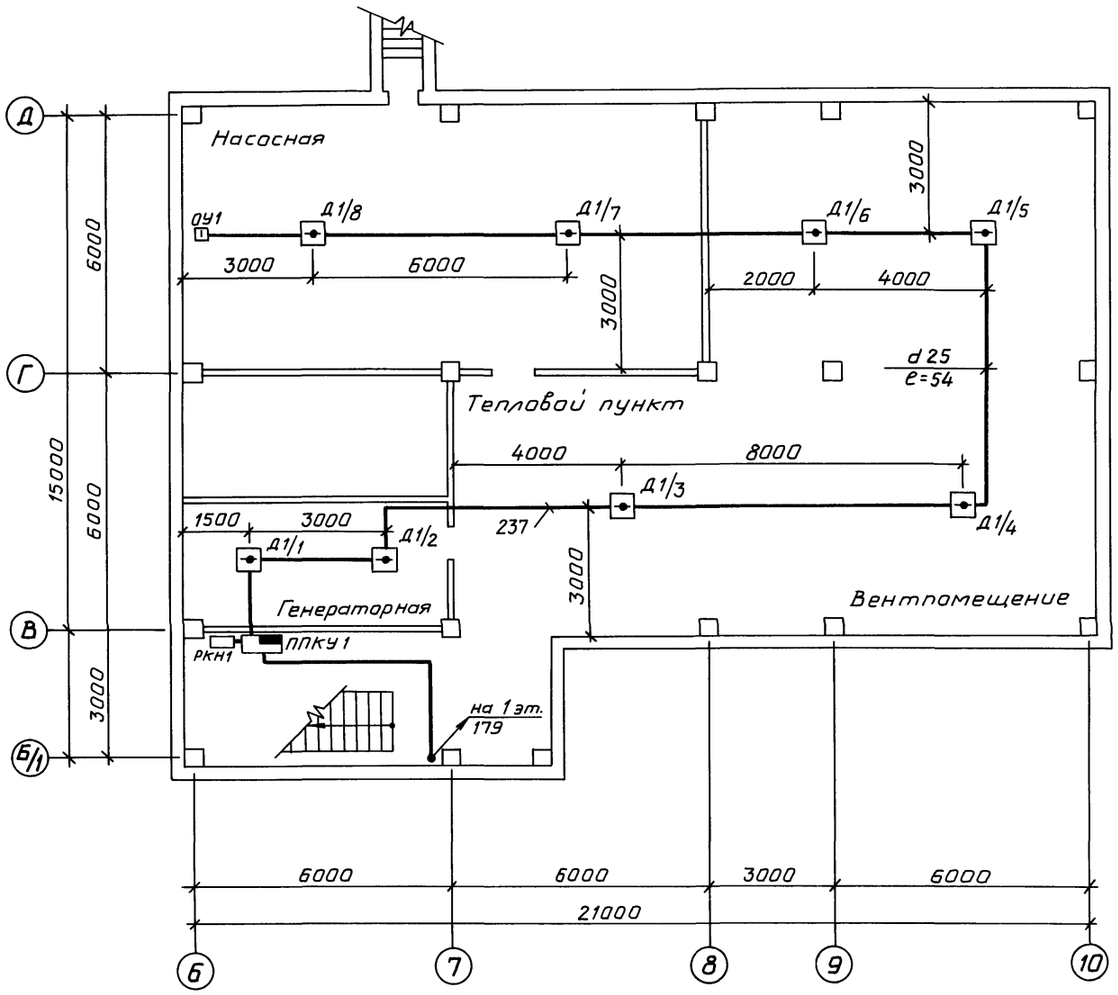

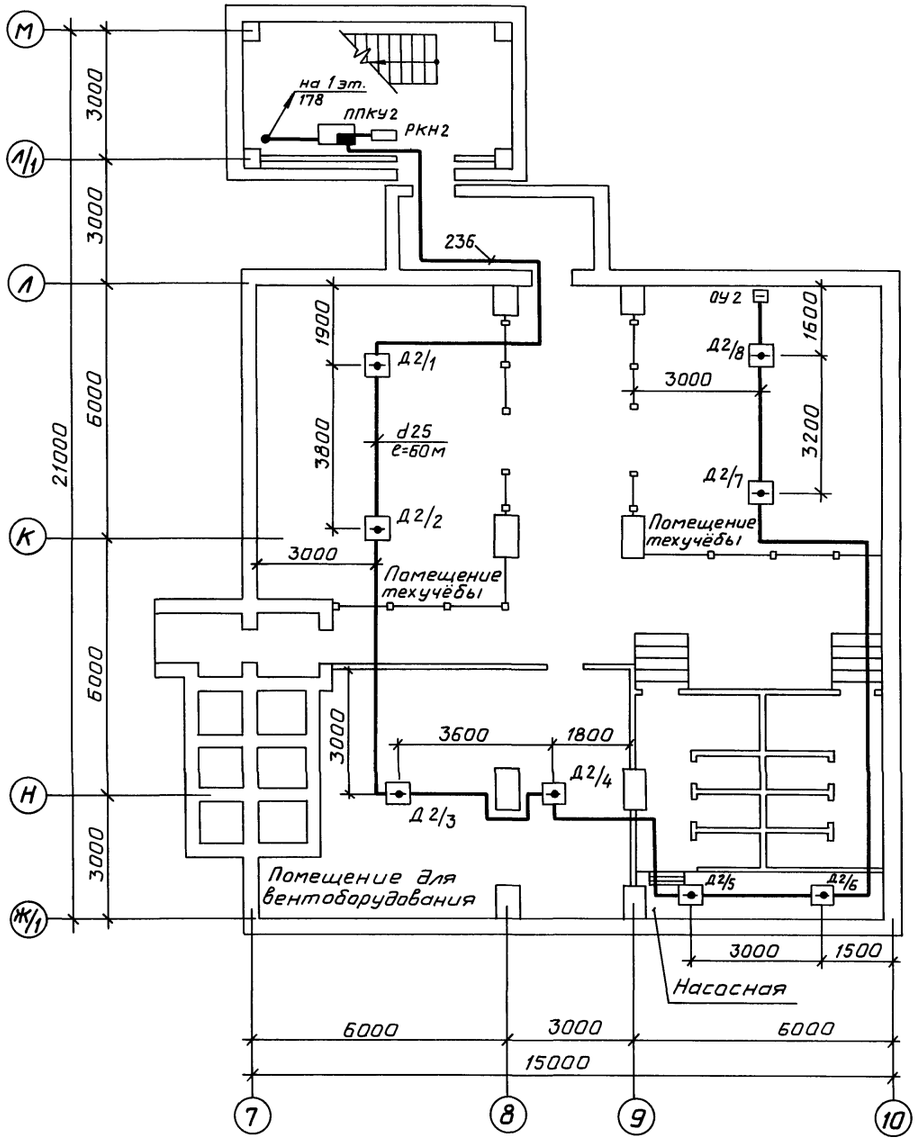

Привязан

Инв. №

ТП 416 – 3 – 14.87 АПЖ 2					
Областной вычислительный центр II группы					
Нач. отд.	Клименко		Блок административно-производственный	Стадия	Лист	Листов
Н. контр.	Лаптев			Р	25	
Гл. спец.	Лаптев		Расстановка эл. оборудования и разводка эл. сети на плане подвала	СПКБ „Спецавтоматика"		
Рук. гр.	Черваткин					

Формат А2

Инв. № подл. | Подпись и дата | Взам. инв. №

Ц00610-13 36

Альбом XI

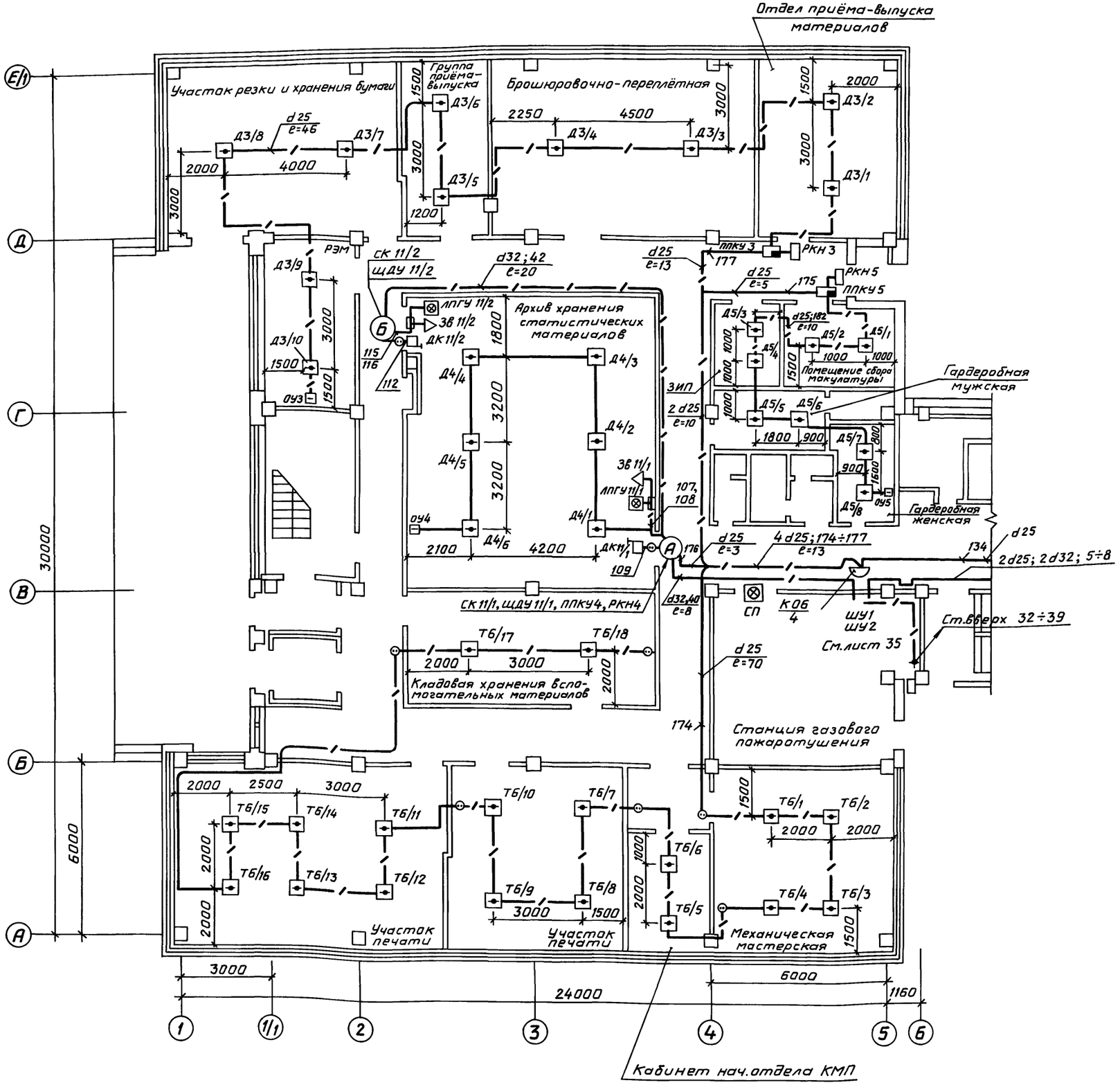

Узел А
м 1:20

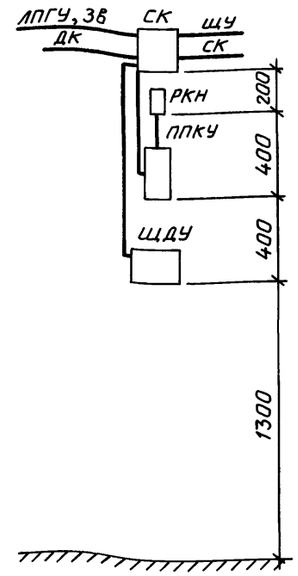

Узел Б
м 1:20

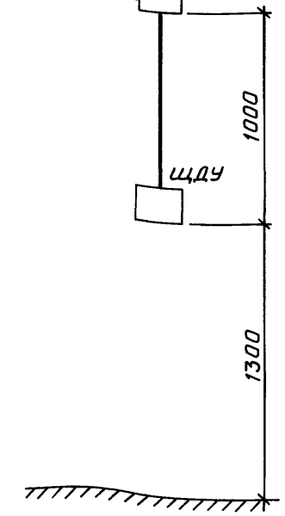

Коробки СК и реле РКН устанавливаются в местах, удобных для монтажа и эксплуатации.

Привязан

Инв. №

Нач.отд.	Клименко		ТП 416 – 3 – 14.87 АПЖ 2		
Н.контр.	Лаптев		Областной вычислительный центр II группы		
Гл.спец.	Лаптев		Блок залов ЭВМ	Стадия: Р	Лист: 26
Рук.гр.	Червоткин		Расстановка эл.оборудования и разводка эл.сети на плане 1 этажа (начало)	СПКБ „Спецавтоматика"	

Инв.№ подл. | Подпись и дата | Взам.инв.№

Формат А2

Ц 20610-13 37

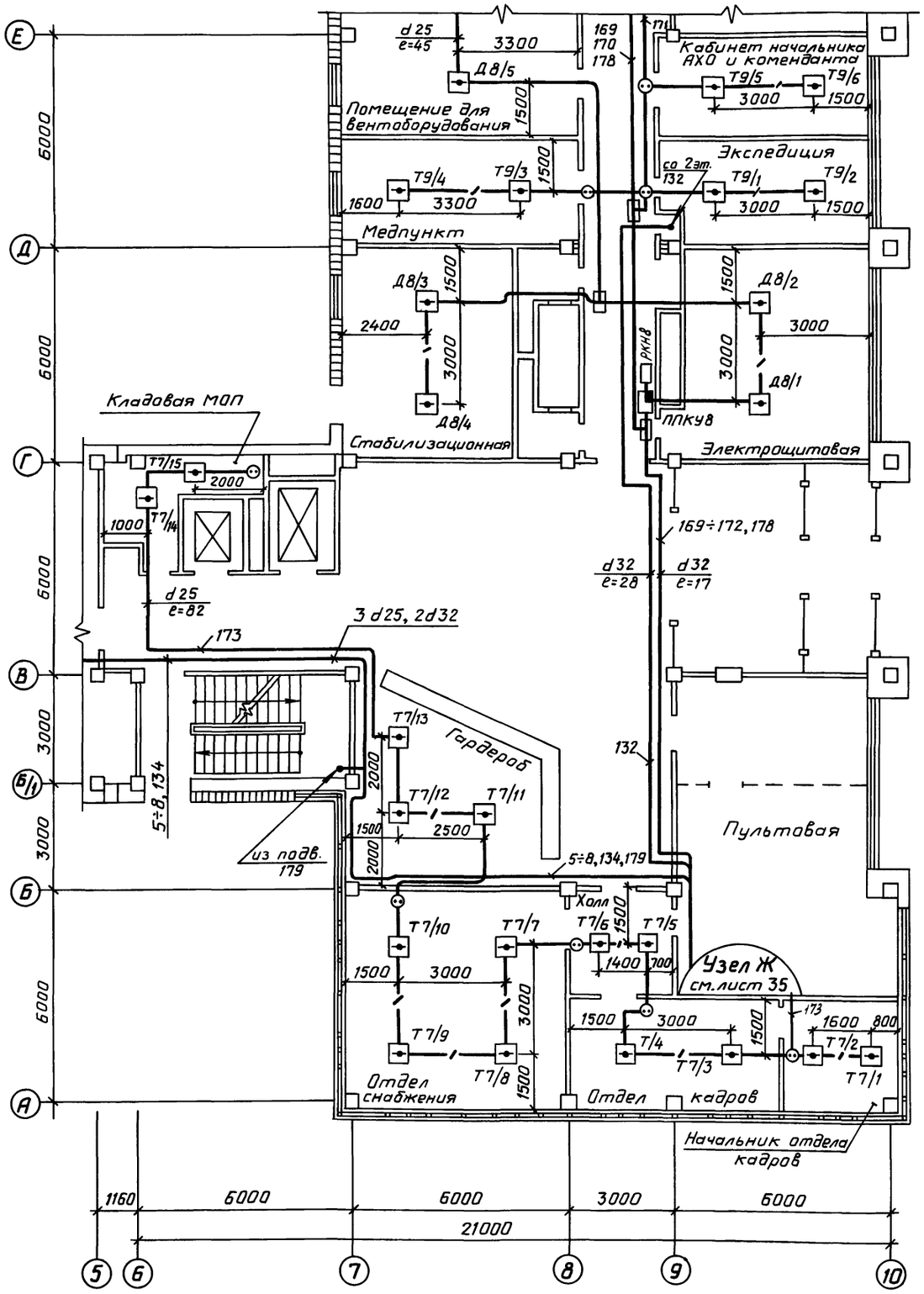

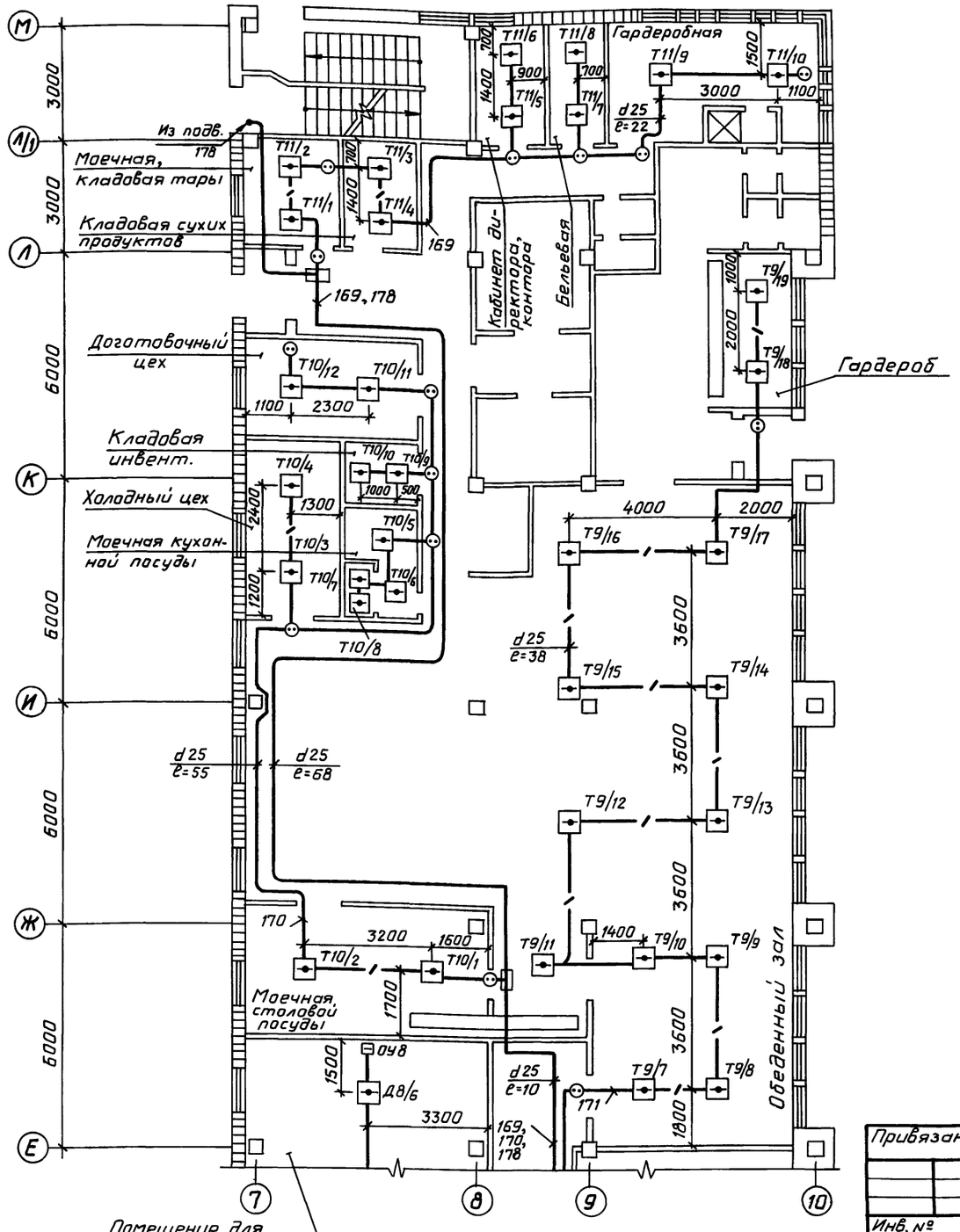

Привязан

Инв. №

Нач.отд.	Клименко		
Н.конт.	Лаптев		
Гл.спец.	Лаптев		
Рук.гр.	Червоткин		

ТП 416 - 3 - 14.87 АПЖ 2

Областной вычислительный центр II группы

Блок административно-производственный

Стадия	Лист	Листов
Р	27	

Расстановка эл.оборудования и разводка эл.сети на плане 1этажа (окончание)

СПКБ „Спецавтоматика"

Формат А2

Альбом XI

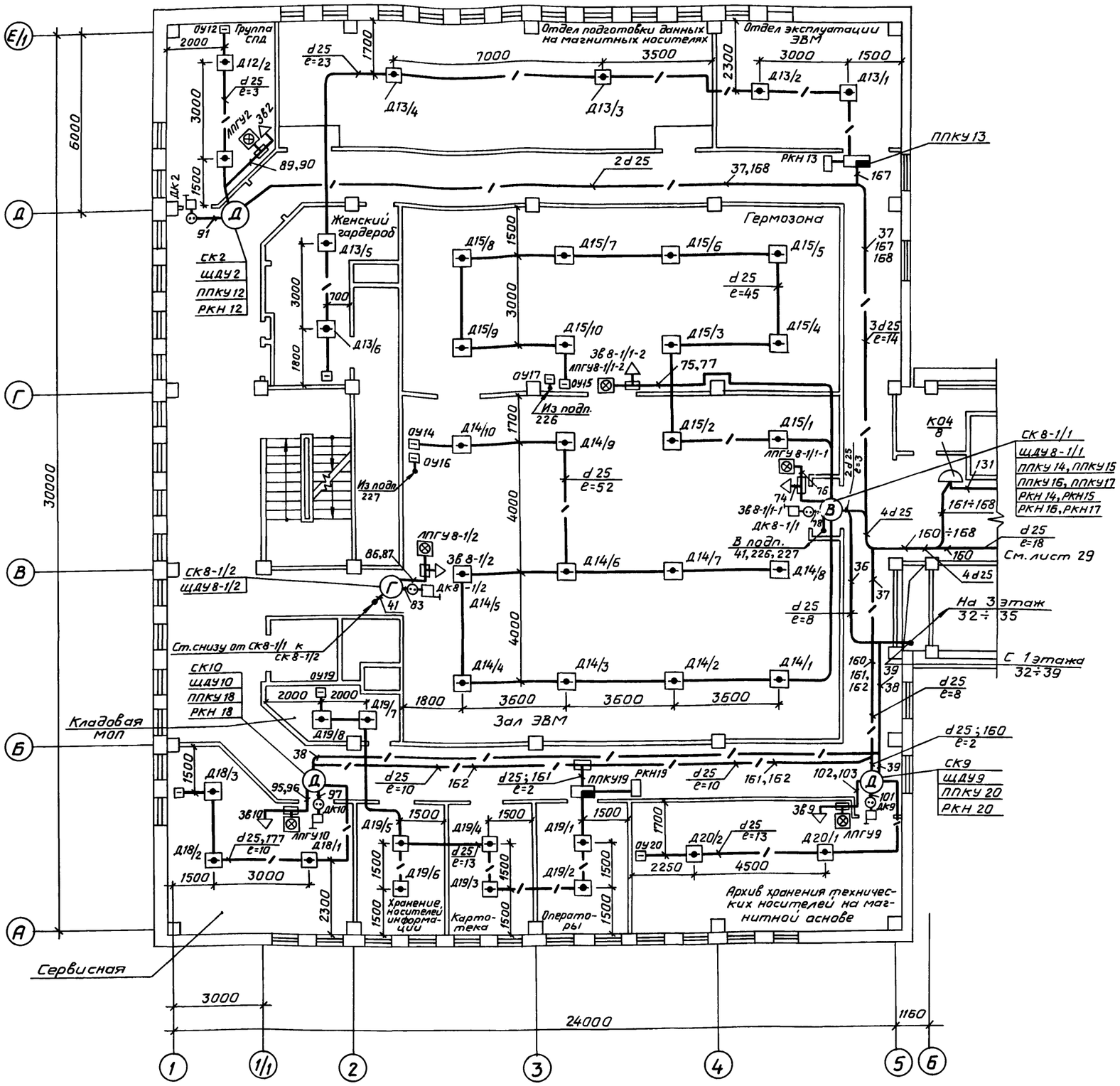
Отдел подготовки данных на магнитных носителях
Отдел эксплуатации ЭВМ
Женский гардероб
Гермозона
Зал ЭВМ
Кладовая МОП
Сервисная
Архив хранения технических носителей на магнитной основе
Хранение носителей информации
Картотека
Операторы
Группа СПД
Из подп. 226
Из подп. 227
В подп. 41,226,227
См. лист 29
На 3 этаж 32÷35
С 1 этажа 32÷39
СК2 ЩДУ2 ППКУ12 РКН 12
СК8-1/2 ЩДУ8-1/2
СК10 ЩДУ10 ППКУ18 РКН 18
СК9 ЩДУ9 ППКУ 20 РКН 20
СК 8-1/1 ЩДУ 8-1/1 ППКУ 14, ППКУ15 ППКУ 16, ППКУ17 РКН 14, РКН15 РКН 16, РКН17
Ст. снизу от СК8-1/1 к СК 8-1/2
ППКУ 13
РКН 13
ППКУ19
РКН19
ЛПГУ2
ЛПГУ8-1/2
ЛПГУ8-1/1-1
ЛПГУ8-1/1-2
ЛПГУ10
ЛПГУ9
ДК2
ДК8-1/2
ДК8-1/1
ДК10
ДК9
ОУ12
ОУ14
ОУ15
ОУ16
ОУ17
ОУ19
ОУ20
ЗВ 8-1/2
ЗВ 8-1/1-1
ЗВ 8-1/1-2
ЗВ10
ЗВ9
К04 8
d 25 e=23
d 25 e=3
d 25 e=45
d 25 e=52
d 25 e=8
d 25 e=10
d 25 e=13
d 25 e=18
d 25; 161 e=2
d 25; 160 e=2
2d 25
3d 25 e=14
4d 25
d 25,177 e=10
Д12/2
Д13/1
Д13/2
Д13/3
Д13/4
Д13/5
Д13/6
Д14/1
Д14/2
Д14/3
Д14/4
Д14/5
Д14/6
Д14/7
Д14/8
Д14/9
Д14/10
Д15/1
Д15/2
Д15/3
Д15/4
Д15/5
Д15/6
Д15/7
Д15/8
Д15/9
Д15/10
Д18/1
Д18/2
Д18/3
Д19/1
Д19/2
Д19/3
Д19/4
Д19/5
Д19/6
Д19/7
Д19/8
Д20/1
Д20/2
А
Б
В
Г
Д
Е/1
1
1/1
2
3
4
5
6
6000
30000
24000
1160
7000
3500
3000
1500
2300
1700
1800
700
2000
1500
3600
2250
4500
1500
2300
1800
1500
4000
3000
1500
1500
1500

Альбом XI

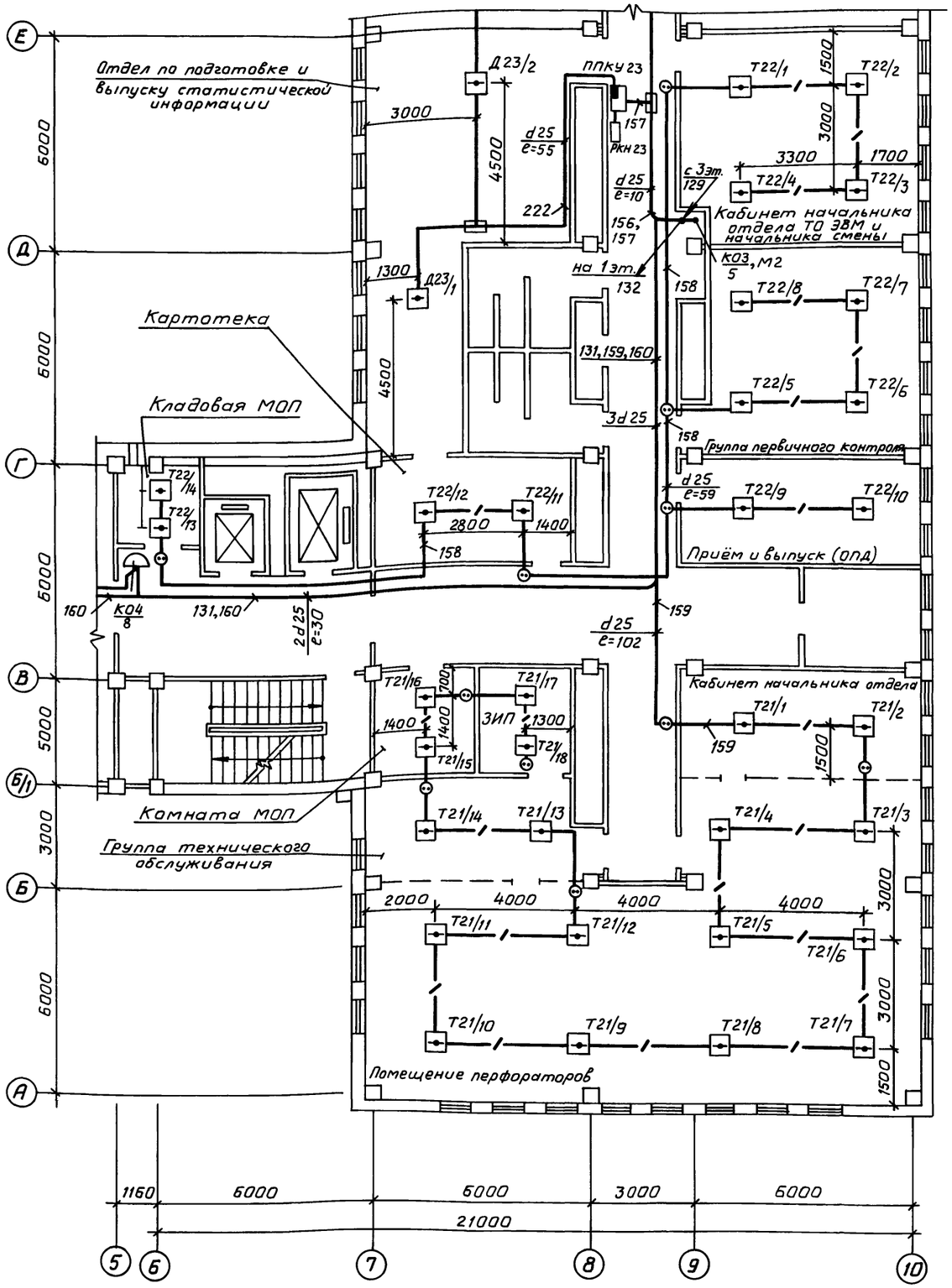

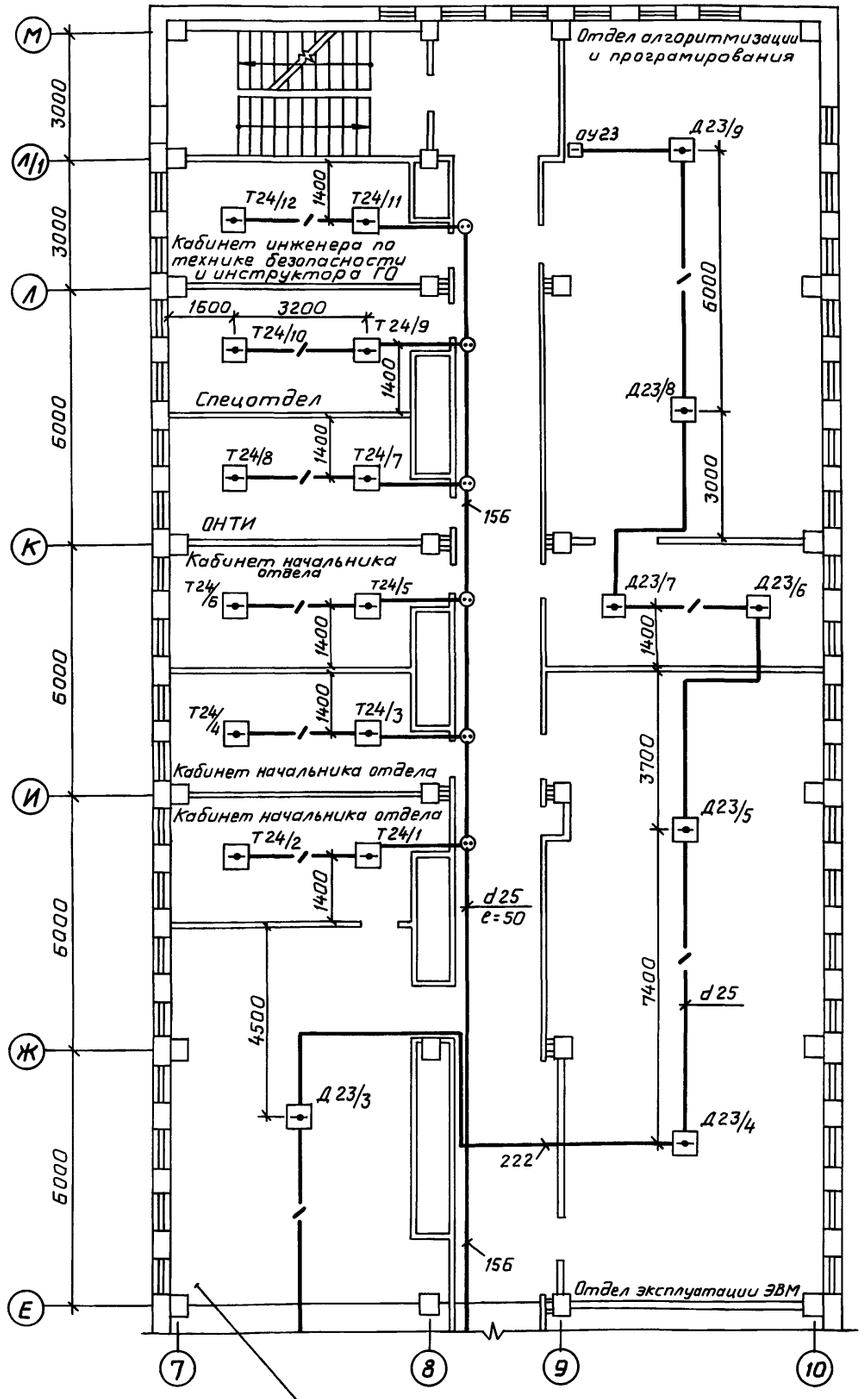

Привязан

Инв. №

Инв.№подл. | Подпись и дата | Взам. инв.№

Нач.отд.	Клименко		
Н.контр.	Лаптев		
Гл.спец.	Лаптев		
Рук.гр.	Червоткин		

ТП416 – 3 – 14.87 АПЖ 2

Областной вычислительный центр II группы

Блок административно-производственный

Стадия	Лист	Листов
Р	29	

Расстановка эл.оборудования и разводка эл. сети на плане 2 этажа (окончание)

СПКБ "Спецавтоматика"

Формат А2

Альбом XI

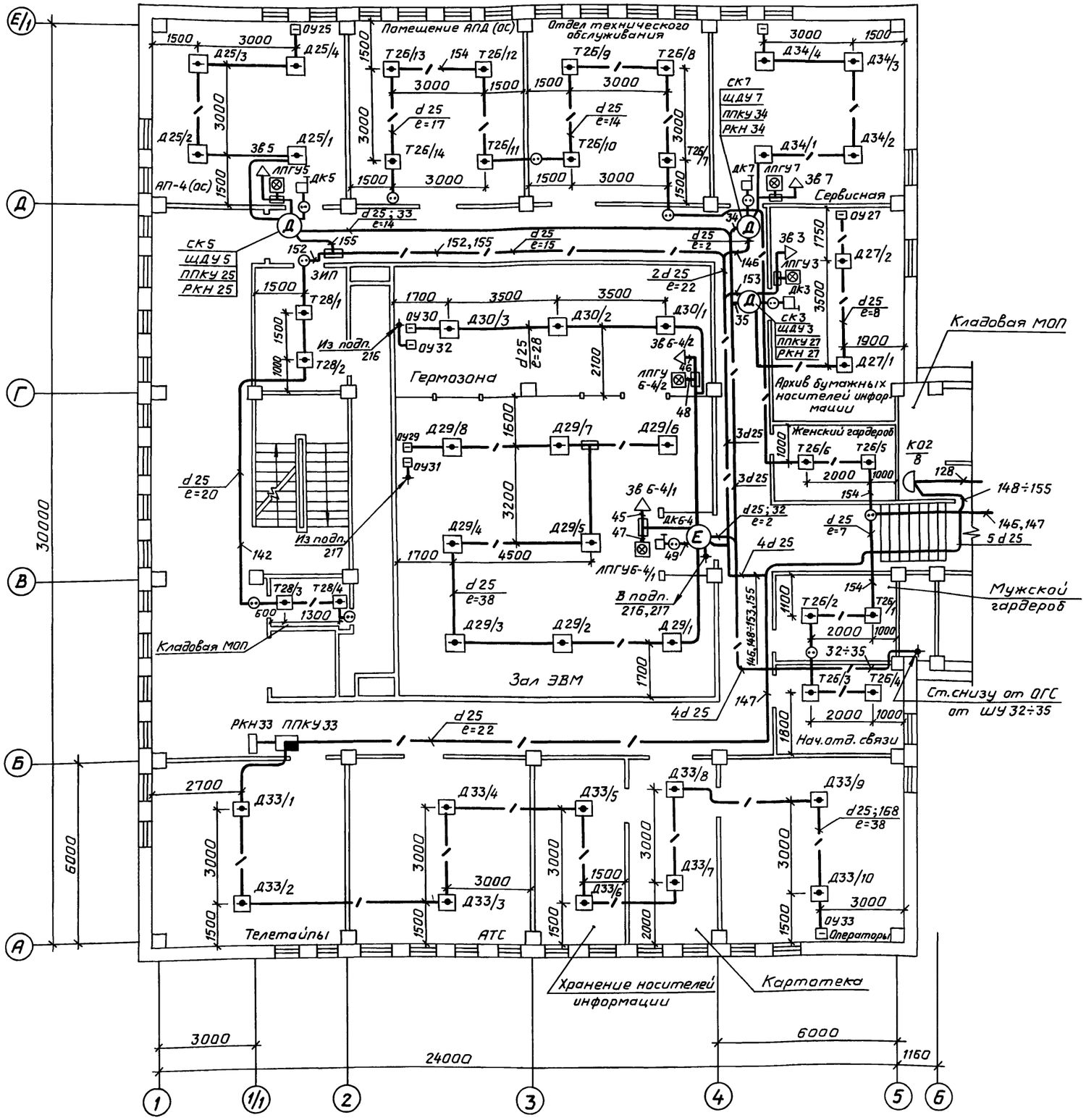
Помещение АПД (ос)
Отдел технического обслуживания
Сервисная
Гермозона
Архив бумажных носителей информации
Женский гардероб
Мужской гардероб
Кладовая МОП
Кладовая МОП
Зал ЭВМ
Нач.отд. связи
Телетайпы
АТС
Операторы
Хранение носителей информации
Картотека
АП-4 (ос)
Из подп. 216
Из подп. 217
В подп. 216,217
Ст.снизу от ОГС от ШУ 32÷35
СК5 ЩДУ 5 ППКУ 25 РКН 25
СК7 ЩДУ 7 ППКУ 34 РКН 34
СК3 ЩДУ 3 ППКУ 27 РКН 27
РКН33 ППКУ33
ЗИП
ЛПГУ5
ЛПГУ7
ЗВ 7
ЗВ 5
ЗВ 3
ЗВ 6-4/2
ЗВ 6-4/1
ЛПГУ 6-4/2
ЛПГУ6-4/1
ДК5
ДК7
ДК3
ДК6-4
ОУ25
ОУ27
ОУ30
ОУ32
ОУ29
ОУ31
ОУ33
Т28/1
Т28/2
Т28/3
Т28/4
Т26/13
Т26/12
Т26/9
Т26/8
Т26/14
Т26/11
Т26/10
Т26/7
Т26/6
Т26/5
Т26/2
Т26/1
Т26/3
Т26/4
Д25/1
Д25/2
Д25/3
Д25/4
Д34/1
Д34/2
Д34/3
Д34/4
Д27/1
Д27/2
Д30/1
Д30/2
Д30/3
Д29/1
Д29/2
Д29/3
Д29/4
Д29/5
Д29/6
Д29/7
Д29/8
Д33/1
Д33/2
Д33/3
Д33/4
Д33/5
Д33/6
Д33/7
Д33/8
Д33/9
Д33/10
К02/8
d 25 e=17
d 25 e=14
d 25; 33 e=14
d 25 e=15
d 25 e=2
2d 25 e=22
d 25 e=28
d 25 e=20
d 25 e=38
d 25; 168 e=38
d 25; 32 e=2
d 25 e=7
d 25 e=8
3d 25
4d 25
5 d 25
128
30000
6000
24000
3000
6000
1160
1300
1700
3500
4500
3200
2700
2100
1900
1750
1600
1100
1000
600
1800
2000
1500
3000
1700
1300
400
200
1750
1300
1900
1000
1100

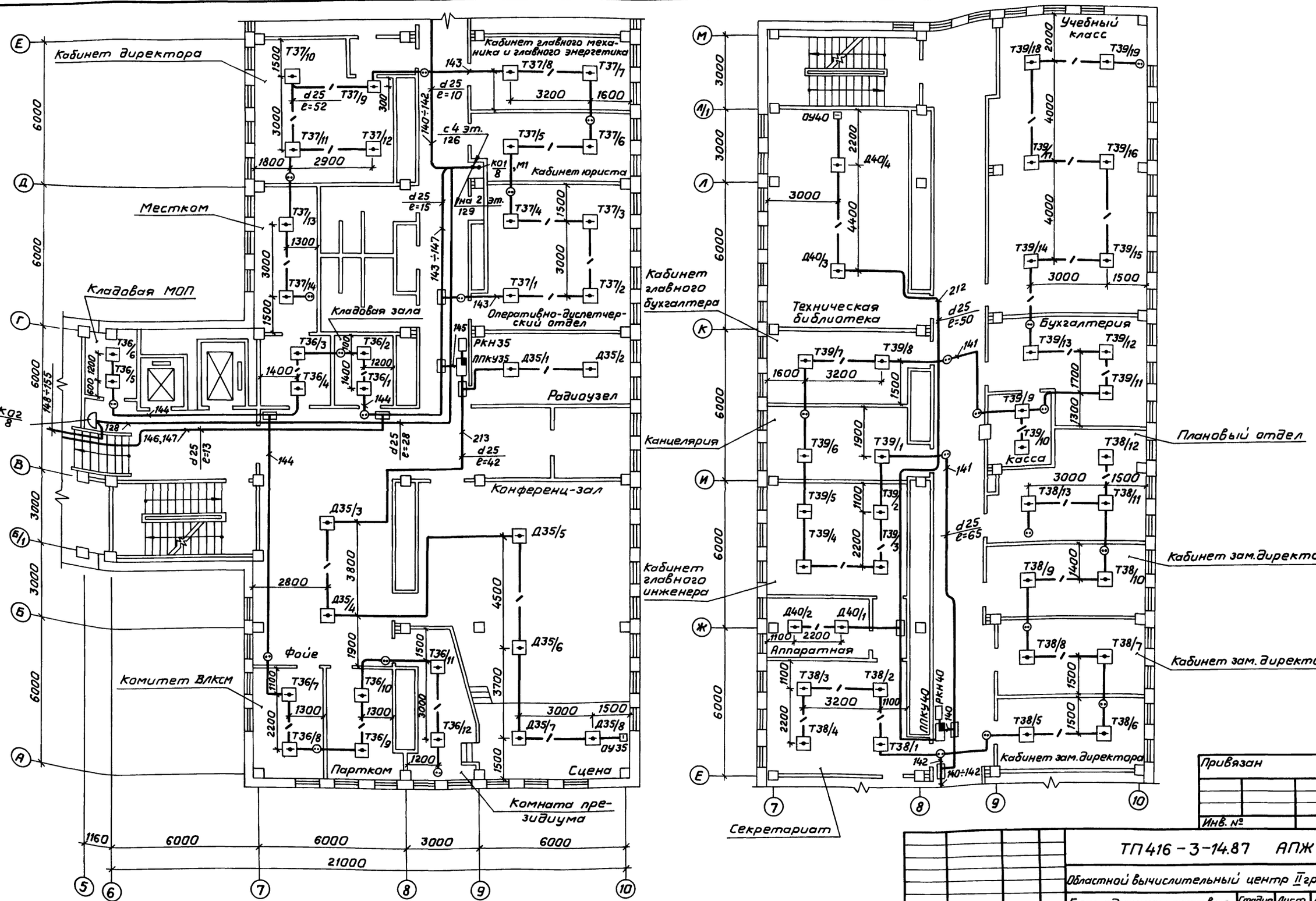

Альбом XI

Инв.№подл. | Подпись и дата | Взам.инв.№

Привязан

Инв. №

				ТП 416-3-14.87 АПЖ 2	
				Областной вычислительный центр II группы	
				Блок административно-производственный	Стадия: Р; Лист: 31; Листов:
Нач. отд.	Клименко			Расстановка эл.оборудования и разводка эл.сети на плане 3 этажа (окончание)	СПКБ „Спецавтоматика"
Н.контр.	Лаптев				
Гл.спец.	Лаптев				
Рук. гр.	Черноткин				

Формат А2

Альбом XI

Подпольное пространство 2 этажа

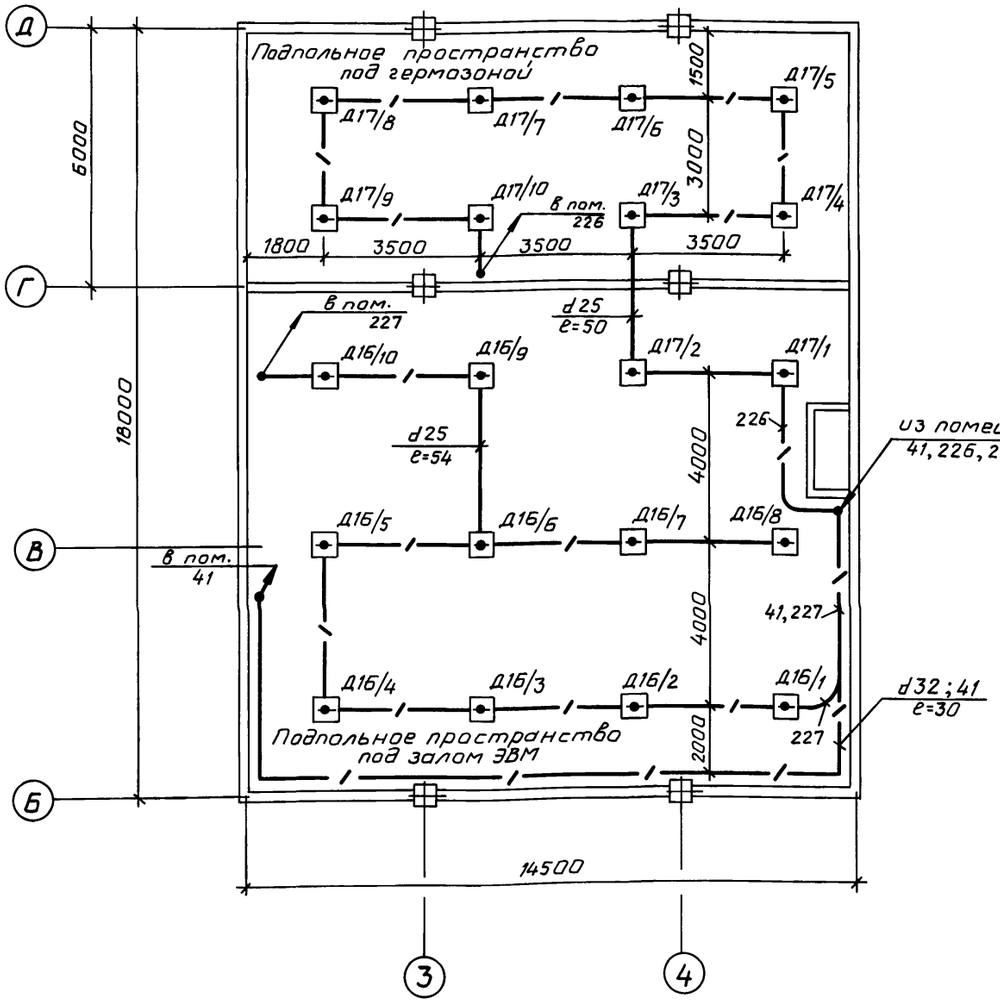

Подпольное пространство 3 этажа

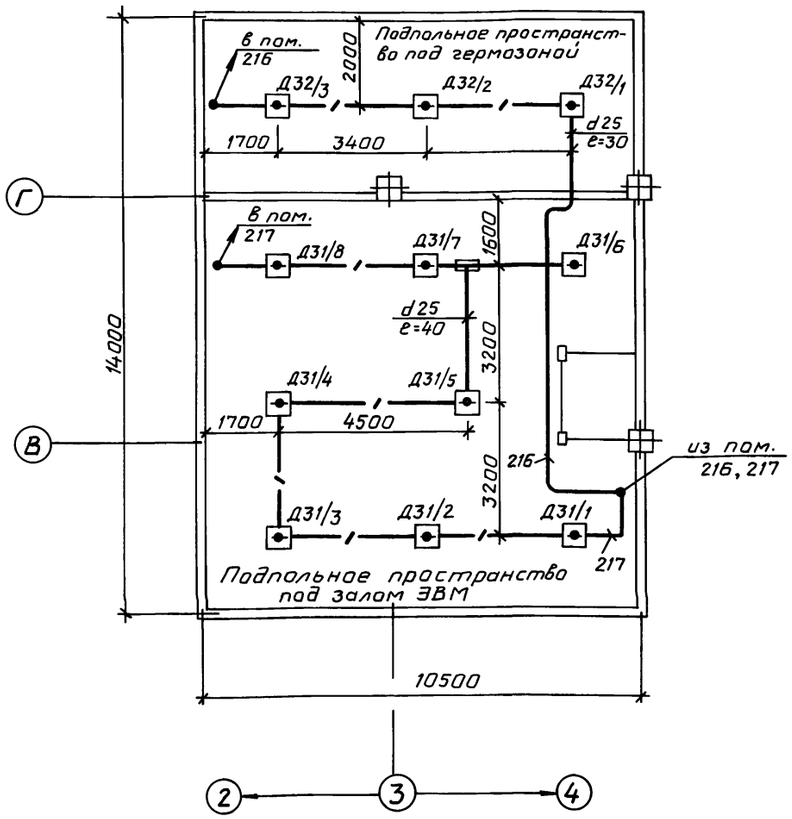

Привязан

Инв. №

ТП 416 – 3 – 14.87 АПЖ 2			
Областной вычислительный центр Госплана			
Блок залов ЭВМ	Стадия	Лист	Листов
	Р	32	
Расстановка эл.оборудования и разводка эл.сети на планах подпольных пространств 2 и 3 этажей	СПКБ „Спецавтоматика"		
Нач.отд. Клименко			
Н.контр. Лаптев			
Гл.спец. Лаптев			
Рук.гр. Черноткин			

Инв.№ подл. | Подпись и дата | Взам.инв.№

Формат А2

Ц00610-13 43

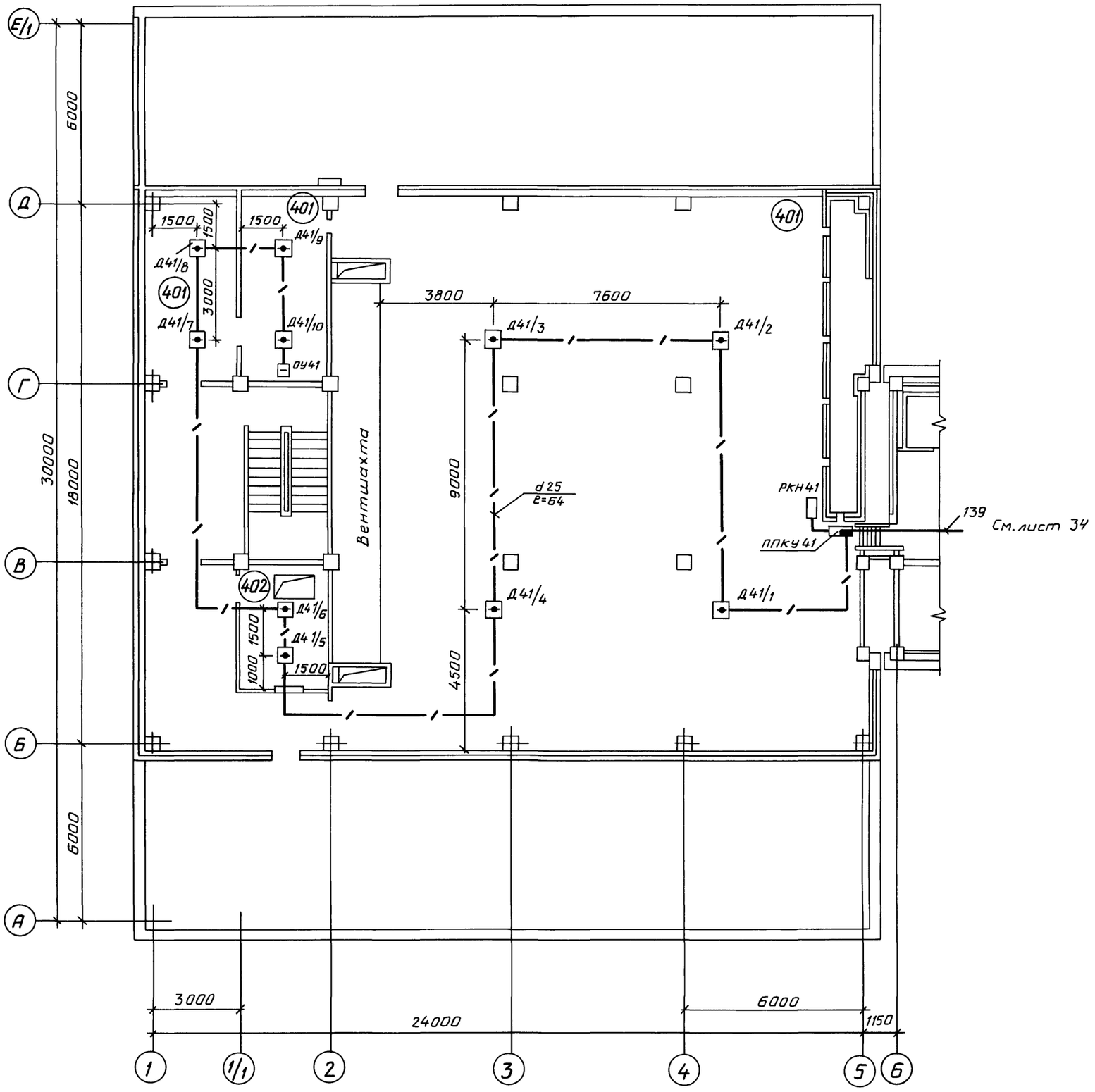

Экспликация к плану 4 этажа

№№ помещений	Наименование помещений
401	Помещение для вентоборудования
402	Машинное отделение лифтов

Альбом XI

Инв.№ подл. | Подпись и дата | Взам.инв.№

Привязан

Инв.№

ТП 416 – 3 – 14.87 АПЖ 2			
Областной вычислительный центр II группы			
Блок залов ЭВМ	Стадия	Лист	Листов
	Р	33	
Расстановка эл.оборудования и разводка эл.сети на плане 4 этажа (начало)	СПКБ „Спецавтоматика"		

Нач.отд.	Клименко	
Н.контр.	Лаптев	
Гл.спец.	Лаптев	
Рук.гр.	Червоткин	

Формат А2

Ц00610-13 44

Альбом XI

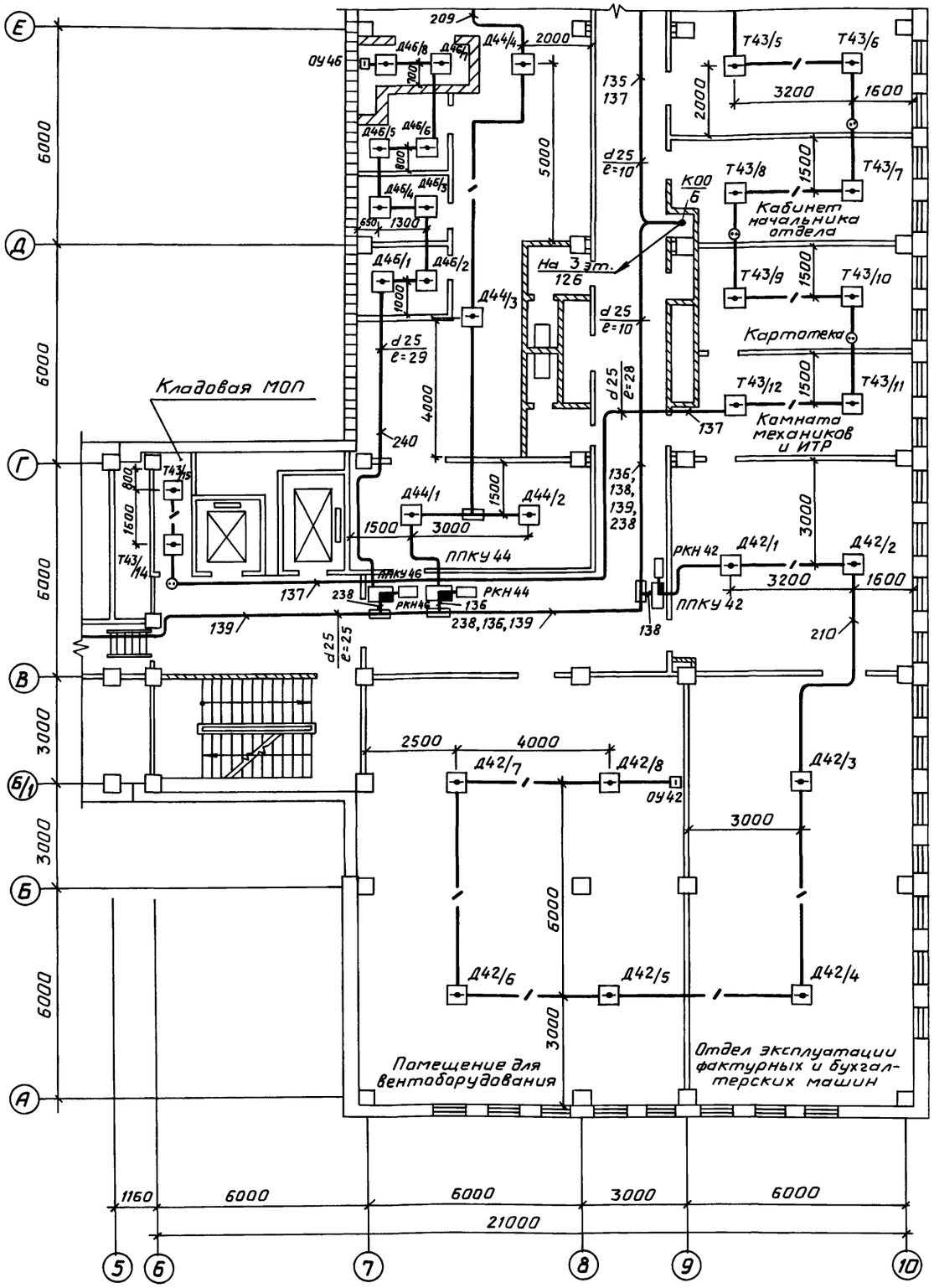

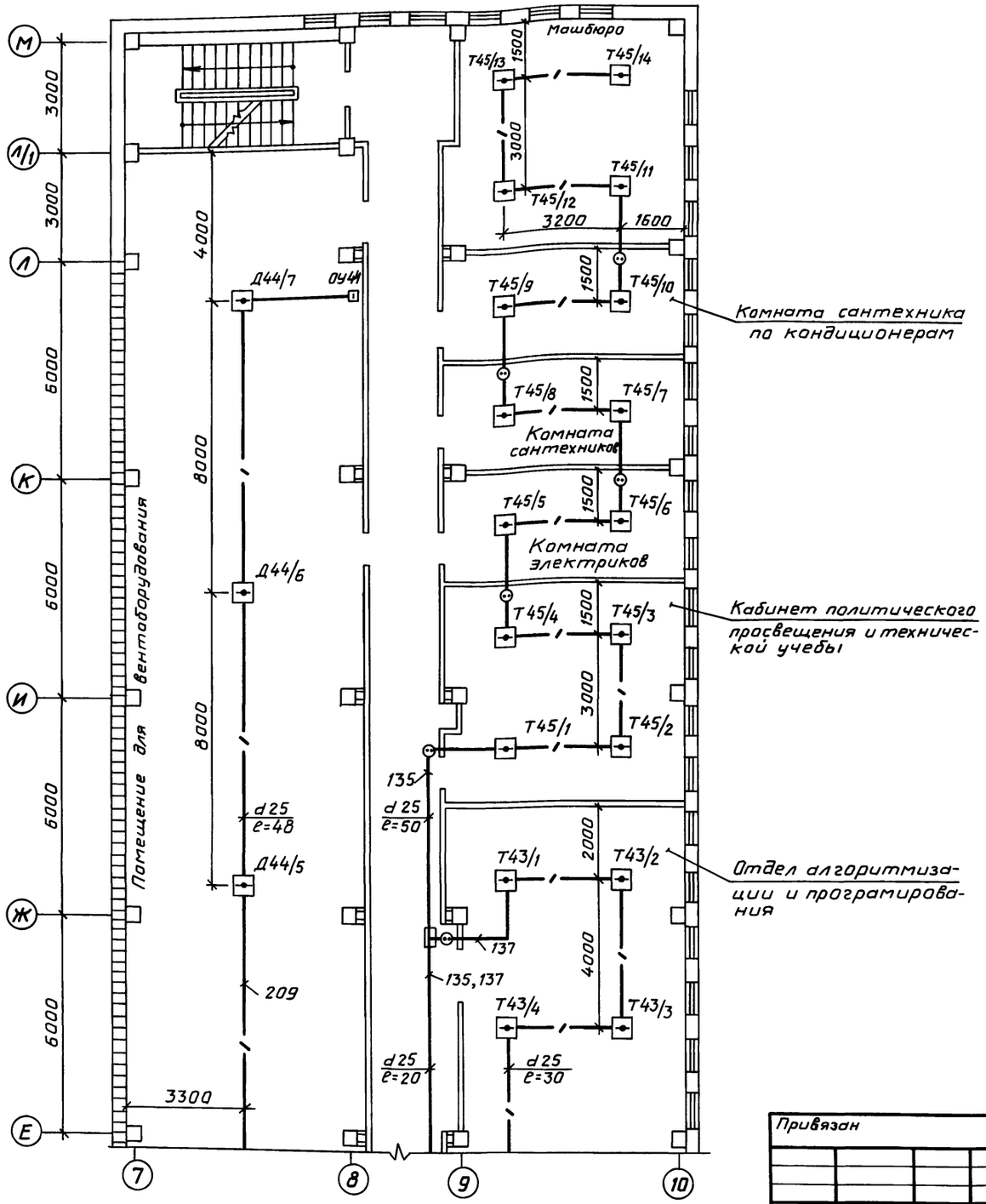

Привязан

Инв. №

Нач.отд.	Клименко		
Н.контр.	Лаптев		
Гл.спец.	Лаптев		
Рук.гр.	Червоткин		

ТП 416 – 3 – 14.87 АПЖ 2

Областной вычислительный центр II группы

Блок административно-производственный	Стадия	Лист	Листов
	Р	34	
Расстановка эл.оборудования и разводка эл.сети на плане 4 этажа (окончание)	СПКБ „Спецавтоматика"		

Формат А2

Инв.№подл. | Подпись и дата | Взам.инв.№

Ц00610-13 45

План станции

м 1:50

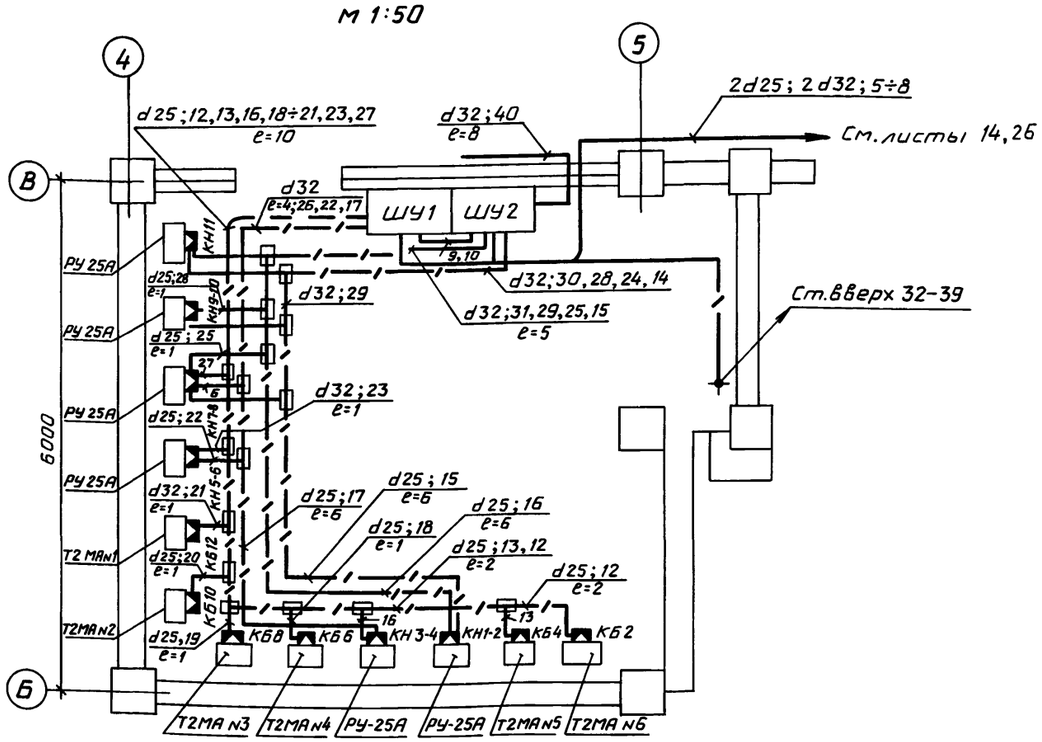

Пультовая. Узел Ж

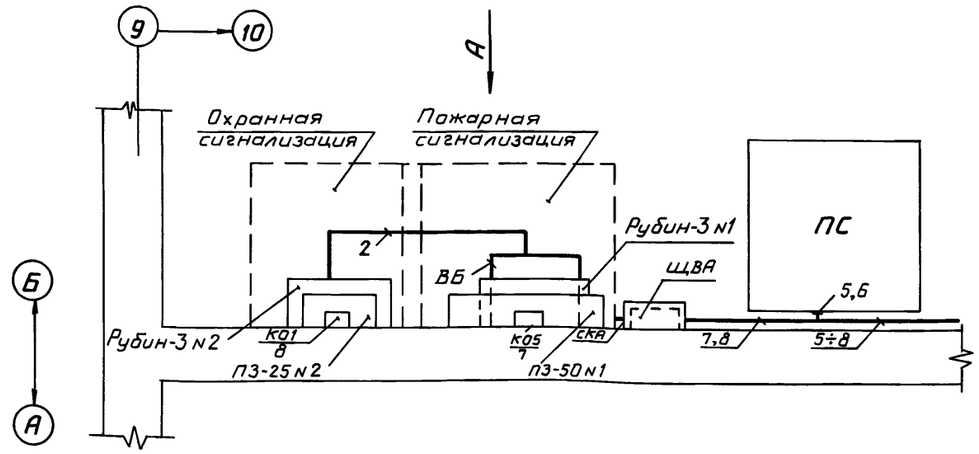

Вид по А

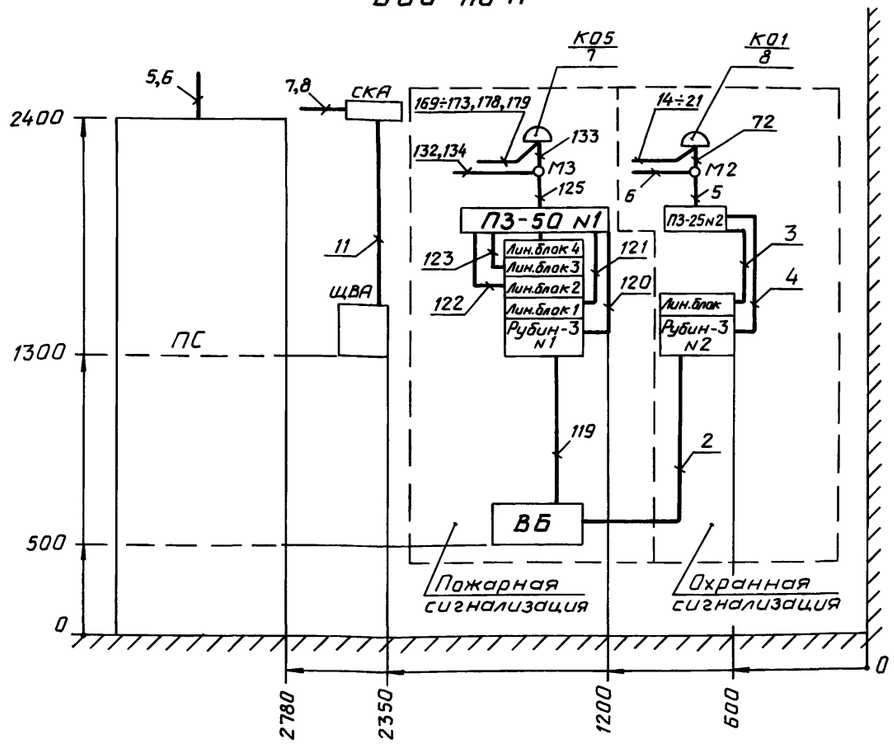

Альбом XI

Инв.№ подл.	Подпись и дата	Взам. инв.№

Привязан

Инв.№

ТП416 – 3 – 14.87 АПЖ 2			
Областной вычислительный центр II группы			
	Стадия	Лист	Листов
	Р	35	
Нач.отд. Клименко			
Н.контр. Лаптев			
Гл.спец. Лаптев			
Рук.гр. Червоткин			
Расстановка эл.оборудования и разводка эл.сети на плане станции и пультовой	СПКБ „Спецавтоматика"		

Формат А2

Ц 00 610-13 (46)

gost.e-ecolog.ru