ТИПОВОЙ ПРОЕКТ
416-3-14.87

ОБЛАСТНОЙ ВЫЧИСЛИТЕЛЬНЫЙ ЦЕНТР II ГРУППЫ

АЛЬБОМ IX

СИЛОВОЕ ЭЛЕКТРООБОРУДОВАНИЕ
ЭЛЕКТРООСВЕЩЕНИЕ

gost.e-ecolog.ru

Альбом IX

ТИПОВОЙ ПРОЕКТ
416-3-14.87
ОБЛАСТНОЙ ВЫЧИСЛИТЕЛЬНЫЙ ЦЕНТР II ГРУППЫ

АЛЬБОМ IX

СОСТАВ ПРОЕКТА

АЛЬБОМ	I	ПОЯСНИТЕЛЬНАЯ ЗАПИСКА
АЛЬБОМ	II	ТЕХНОЛОГИЧЕСКИЕ РЕШЕНИЯ ВЦ. ТЕХНОЛОГИЧЕСКАЯ ЧАСТЬ СТОЛОВОЙ НА 75 МЕСТ ХОЛОДИЛЬНАЯ ЧАСТЬ, АВТОМАТИЗАЦИЯ ХОЛОДИЛЬНОЙ УСТАНОВКИ
АЛЬБОМ	III	АРХИТЕКТУРНЫЕ РЕШЕНИЯ ИНТЕРЬЕРЫ КОНСТРУКЦИИ ЖЕЛЕЗОБЕТОННЫЕ КОНСТРУКЦИИ МЕТАЛЛИЧЕСКИЕ
АЛЬБОМ	IV	ИЗДЕЛИЯ ЖЕЛЕЗОБЕТОННЫЕ СТАЛЬНЫЕ И ДЕРЕВЯННЫЕ
АЛЬБОМ	V	ВНУТРЕННИЕ ВОДОПРОВОД И КАНАЛИЗАЦИЯ
АЛЬБОМ	VI	ОТОПЛЕНИЕ ВЕНТИЛЯЦИЯ И КОНДИЦИОНИРОВАНИЕ ВОЗДУХА
АЛЬБОМ	VII	АВТОМАТИЗАЦИЯ СИСТЕМ ОТОПЛЕНИЯ И ВЕНТИЛЯЦИИ АВТОМАТИЗАЦИЯ СИСТЕМ ВОДОСНАБЖЕНИЯ И КАНАЛИЗАЦИИ
АЛЬБОМ	VIII	ЗАДАНИЯ ЗАВОДАМ-ИЗГОТОВИТЕЛЯМ
АЛЬБОМ	IX	СИЛОВОЕ ЭЛЕКТРООБОРУДОВАНИЕ ЭЛЕКТРООСВЕЩЕНИЕ
АЛЬБОМ	X	СВЯЗЬ И СЕТИ ПЕРЕДАЧИ ДАННЫХ
АЛЬБОМ	XI	УСТАНОВКА АВТОМАТИЧЕСКОГО ГАЗОВОГО ПОЖАРОТУШЕНИЯ И ПОЖАРНАЯ СИГНАЛИЗАЦИЯ
АЛЬБОМ	XII	ОХРАННАЯ СИГНАЛИЗАЦИЯ
АЛЬБОМ	XIII	СПЕЦИФИКАЦИИ ОБОРУДОВАНИЯ
АЛЬБОМ	XIV	СМЕТЫ
АЛЬБОМ	XV	ВЕДОМОСТИ ПОТРЕБНОСТИ В МАТЕРИАЛАХ

ПРИМЕНЕННЫЕ ТИПОВЫЕ ПРОЕКТНЫЕ РЕШЕНИЯ.
ТПР 904-02-5. АВТОМАТИЗАЦИЯ. УПРАВЛЕНИЕ И СИЛОВОЕ ЭЛЕКТРООБОРУДОВАНИЕ ПРИТОЧНЫХ КАМЕР ТИПА 1ПК10-1ПК150. АЛЬБОМЫ 0; 1; III
/РАСПРОСТРАНЯЕТ КИЕВСКИЙ ФИЛИАЛ ЦИТП/

РАЗРАБОТАН
СО ВНИПИ ТЯЖПРОМЭЛЕКТРОПРОЕКТ

ГЛАВНЫЙ ИНЖЕНЕР СО ВНИПИ ТПЭП Д.М. ЦИПЕРОВИЧ
ГЛАВНЫЙ ИНЖЕНЕР ПРОЕКТА И.И. МОНАЩЕНКО

УТВЕРЖДЕН И ВВЕДЕН
В ДЕЙСТВИЕ ЦСУ СССР
ПРИКАЗ № 157 от 30.03.87

Содержание альбома IX (начало)

Альбом IX

Типовой проект

Лист	Наименование	Стр.
	Титульный лист	1
	Содержание альбома IX (начало)	2
	Содержание альбома IX (окончание)	3
	Ведомость рабочих чертежей основного комплекта марки ЭМ	
ЭМ-1	Общие данные (начало)	4
ЭМ-2	Общие данные (продолжение)	5
ЭМ-3	Общие данные (продолжение)	6
ЭМ-4	Общие данные (окончание)	7
ЭМ-5	Таблица электрооборудования приводов (начало)	8
ЭМ-6	Таблица электрооборудования приводов (продолжение)	9
ЭМ-7	Таблица электрооборудования приводов (продолжение)	10
ЭМ-8	Таблица электрооборудования приводов (окончание)	11
	Принципиальные схемы	
ЭМ-9	Питающая сеть ~ 380 В. ШР1, ШР2	12
ЭМ-10	Распределительная сеть ~380 В. 1ШР17, Я1	13
ЭМ-11	Распределительная сеть ~ 380 В. 0ШР1, 0ШР2	14
ЭМ-12	Распределительная сеть ~380 В. 0ШР3, 1ШР16	15
ЭМ-13	Распределительная сеть ~ 380 В 1ШР1	16
ЭМ-14	Распределительная сеть ~ 380 В 2ШР1, 2ШР2	17
ЭМ-15	Распределительная сеть ~380 В 2ШР3	18
ЭМ-16	Распределительная сеть ~380 В 3ШР1	19
ЭМ-17	Распределительная сеть ~380 В. 3ШР2, 3ШР3	20
ЭМ-18	Распределительная сеть ~380 В. 4ШР1	21
ЭМ-19	Распределительная сеть ~380 В. 4ШР2	22
ЭМ-20	Распределительная сеть ~380 В. 1ШР11, 1ШР12	23
ЭМ-21	Распределительная сеть ~380 В. 1ШР13, 1ШР14, 1ШР15	24
ЭМ-22	Распределительная сеть ~380 В 2ШР11 (начало)	25
ЭМ-23	Распределительная сеть ~ 380 В 2ШР11 (окончание)	26
ЭМ-24	Распределительная сеть ~380 В. 4ШР11	27
ЭМ-25	Распределительная сеть ~ 380 В 4ШР12	28
ЭМ-26	Насосы хозяйственно-питьевого водоснабжения (≠51-1, 51-2)	29
ЭМ-27	Насосы противопожарного водоснабжения (≠52-1, 52-2)	30
ЭМ-28	Насосы оборотного водоснабжения (≠53-1, 53-2)	31
ЭМ-29	Вентиляторы градирни (≠54-1, 54-2)	32
ЭМ-30	Насосы дренажный (≠55) и удаления бытовых стоков (≠65). Цепи отключения вентиляции при пожаре	33
ЭМ-31	Насосы теплового пункта (≠56-1, 56-2, 57-1, 57-2)	34
ЭМ-32	Воздушная завеса (≠58), задвижка (≠61)	35
ЭМ-33	Вентилятор приточный (≠16, 20), вентилятор вытяжной (≠41, 42)	36
ЭМ-34	Электродвигатель асинхронный (начало)	37
ЭМ-35	Электродвигатель асинхронный (окончание)	38
	Схемы подключений	
ЭМ-36	Щит управления 10Щ1 (11Щ1)	39
ЭМ-37	Щит управления 12Щ1	40
ЭМ-38	Щит управления 13Щ1 (14Щ1, 15Щ1, 17Щ1)	41
ЭМ-39	Щит управления 18Щ1	42
ЭМ-40	Щит управления 19Щ1	43
ЭМ-41	Щит управления 43Щ1	44
ЭМ-42	Пускатели 4К1, 4К2, 4К11, 4К12, 1К1, 0К3	45
ЭМ-43	Ящик 1Я1 (5Я1, 28Я1, 32Я1); 9Я1	46
ЭМ-44	Ящик 36Я1 (38Я1); 7Я1 (8Я1)	47
ЭМ-45	Ящик 16Я1 (20Я1); 41Я1 (42Я1), 55Я1 (65Я1)	48
ЭМ-46	Ящик 22Я1, 56Я1, 57Я1	49
ЭМ-47	Ящик 24Я1; 29Я1 (31Я1)	50
ЭМ-48	Ящик 37Я1; 39Я1 (27Я1, 34Я1, 59Я1, 60Я1)	51
ЭМ-49	Ящик 58Я1; 49Я1	52
ЭМ-50	Ящик 61Я1	53
ЭМ-51	Шкаф 51Ш1, 52Ш1, 53Ш1, ящик 54Я1	54
	Блок залов ЭВМ. Расположение электрооборудования и прокладка кабелей	
ЭМ-52	План 1 этажа	55
ЭМ-53	План 2 этажа	56
ЭМ-54	План 3 этажа	57
ЭМ-55	План 4 этажа (начало)	58
ЭМ-56	План 4 этажа (окончание)	59
ЭМ-57	План заземления	60
ЭМ-58	Спецификация и технические требования	61
ЭМ-59	Кабельный журнал (начало)	62
ЭМ-60	Кабельный журнал (продолжение)	63
ЭМ-61	Кабельный журнал (продолжение)	64
ЭМ-62	Кабельный журнал (продолжение)	65
ЭМ-63	Кабельный журнал (продолжение)	66
ЭМ-64	Кабельный журнал (продолжение)	67
ЭМ-65	Кабельный журнал (продолжение)	68
ЭМ-66	Кабельный журнал (продолжение)	69
ЭМ-67	Кабельный журнал (окончание)	70

Инв. № подл. | Подпись и дата | Взам. инв. №

Нач. отд.	Соколовский		09.86
Н. контр.	Акимова		09.86
ГИП	Монащенко		09.86
Ст. инж.	Матвеева		09.86

ТП 416-3-14.87 ЭМ

Содержание альбома IX (начало)

Стадия	Лист	Листов
Р	1	2

ТЯЖПРОМЭЛЕКТРОПРОЕКТ
Свердловское отделение

4006/0-11 3

Содержание альбома IX (окончание)

Лист	Наименование	Стр.
	Блок административно-производственный	
	Расположение электрооборудования	
	и прокладка кабелей	
ЭМ-68	План подвала (начало)	71
ЭМ-69	План подвала (окончание)	72
ЭМ-70	План спецподвала	73
ЭМ-71	План 1 этажа, оси А...Е	74
ЭМ-72	План 1 этажа, оси Е...М	75
ЭМ-73	План 2 этажа, оси А...Е	76
ЭМ-74	План 3 этажа. План кровли	77
ЭМ-75	План 4 этажа, оси А...Е	78
ЭМ-76	План 4 этажа, оси Е...М	79
ЭМ-77	Молниезащита	80
ЭМ-78	Спецификация и технические	
	требования (начало)	81
ЭМ-79	Спецификация и технические	
	требования (окончание)	82
ЭМ-80	Кабельный журнал (начало)	83
ЭМ-81	Кабельный журнал (продолжение)	84
ЭМ-82	Кабельный журнал (продолжение)	85
ЭМ-83	Кабельный журнал (продолжение)	86
ЭМ-84	Кабельный журнал (продолжение)	87
ЭМ-85	Кабельный журнал (продолжение)	88
ЭМ-86	Кабельный журнал (продолжение)	89

Лист	Наименование	Стр.
ЭМ-87	Кабельный журнал (продолжение)	90
ЭМ-88	Кабельный журнал (продолжение)	91
ЭМ-89	Кабельный журнал (продолжение)	92
ЭМ-90	Кабельный журнал (продолжение)	93
ЭМ-91	Кабельный журнал (окончание)	94
ЭМ-92	Ведомость изделий мастерских	
	электромонтажных заготовок (МЭЗ)	
	и сводка кабелей	95
ЭМ-93	Опросный лист на панели ЩО-70	96
	Ведомость рабочих чертежей	
	основного комплекта электроосвещения	
	марки ЭО	
ЭО-1	Общие данные	97
	Блок залов ЭВМ. Планы групповых сетей	
ЭО-2	1 этаж	98
ЭО-3	2 этаж	99
ЭО-4	3 этаж	100
ЭО-5	4 этаж	101

Лист	Наименование	Стр.
	Блок административно-производственный	
	Планы групповых сетей	
ЭО-6.1	Подвал	102
ЭО-6.2	Подвал	103
ЭО-7	1 этаж	104
ЭО-8	2 этаж	105
ЭО-9	3 этаж	106
ЭО-10	4 этаж	107

Альбом IX

Типовой проект

Инв. № подл. | Подпись и дата | Взам. инв. №

Нач. отд.	Соколовский		09.86
Н. контр.	Акимова		09.86
ГИП	Монащенко		09.86
Ст. инж.	Матвеева		09.86

ТП 416-3-14.87 ЭМ

Содержание альбома IX. (окончание)

Стадия	Лист	Листов
Р	2	

ТЯЖПРОМЭЛЕКТРОПРОЕКТ
Свердловское отделение

Ц00610-11 4

Альбом IX

Типовой проект

Ведомость рабочих чертежей основного комплекта силового электрооборудования марки ЭМ

Лист	Наименование	Примечание
1	Общие данные (начало)	
2	Общие данные (продолжение)	
3	Общие данные (продолжение)	
4	Общие данные (окончание)	
5	Таблица электрооборудования приводов (начало)	
6	Таблица электрооборудования приводов (продолжение)	
7	Таблица электрооборудования приводов (продолжение)	
8	Таблица электрооборудования приводов (окончание)	
	Принципиальные схемы	
9	Питающая сеть ~380 В. ШР1, ШР2	
10	Распределительная сеть ~380 В. 1ШР17, ЯР	
11	Распределительная сеть ~380 В. 0ШР1, 0ШР2	
12	Распределительная сеть ~380 В. 0ШР3, 1ШР16	
13	Распределительная сеть ~380 В. 1ШР1	
14	Распределительная сеть ~380 В. 2ШР1, 2ШР2	
15	Распределительная сеть ~380 В. 2ШР3	
16	Распределительная сеть ~380 В. 3ШР1	
17	Распределительная сеть ~380 В. 3ШР2, 3ШР3	
18	Распределительная сеть ~380 В. 4ШР1	
19	Распределительная сеть ~380 В. 4ШР2	
20	Распределительная сеть ~380 В. 1ШР11, 1ШР12	
21	Распределительная сеть ~380 В. 1ШР13, 1ШР14, 1ШР15	
22	Распределительная сеть ~380 В 2ШР11 (начало)	
23	Распределительная сеть ~380 В 2ШР11 (окончание)	
24	Распределительная сеть ~380 В. 4ШР11	
25	Распределительная сеть ~380 В. 4ШР12	

Лист	Наименование	Примечание
26	Насосы хозяйственно-питьевого водоснабжения (≠51-1, 51-2)	
27	Насосы противопожарного водоснабжения (≠52-1, 52-2)	
28	Насосы оборотного водоснабжения (≠53-1, 53-2)	
29	Вентиляторы градирни (≠54-1, 54-2)	
30	Насосы дренажный (≠55) и удаления бытовых стоков (≠65). Цепи отключения вентиляции при пожаре	
31	Насосы теплового пункта (≠56-1, 56-2, 57-1, 57-2)	
32	Воздушная завеса (≠58), задвижка (≠61)	
33	Вентилятор приточный (≠16, 20), вентилятор вытяжной (≠41, 42)	
34	Электродвигатель асинхронный (начало)	
35	Электродвигатель асинхронный (окончание)	
	Схемы подключений	
36	Щит управления 10Щ1(11Щ1)	
37	Щит управления 12Щ1	
38	Щит управления 13Щ1(14Щ1, 15Щ1, 17Щ1)	
39	Щит управления 18Щ1	
40	Щит управления 19Щ1	
41	Щит управления 43Щ1	
42	Пускатели 4К1, 4К2, 4К11, 4К12, 1К1, 0К3	
43	Ящик 1Я1 (5Я1, 28Я1, 32Я1); 9Я1	
44	Ящик 36Я1 (38Я1); 7Я1 (8Я1)	
45	Ящик 16Я1 (20Я1); 41Я1 (42Я1); 55Я1 (65Я1)	
46	Ящик 22Я1, 56Я1, 57Я1	
47	Ящик 24Я1; 29Я1 (31Я1)	
48	Ящик 37Я1; 3Я1 (27Я1, 34Я1, 59Я1, 60Я1)	
49	Ящик 58Я1, 49Я1	
50	Ящик 61Я1	
51	Шкаф 51Ш1, 52Ш1, 53Ш1, ящик 54Я1	

Лист	Наименование	Примечание
	Блок залов ЭВМ. Расположение электрооборудования и прокладка кабелей	
52	План 1 этажа	
53	План 2 этажа	
54	План 3 этажа	
55	План 4 этажа (начало)	
56	План 4 этажа (окончание)	
57	План заземления	
58	Спецификация и технические требования	
59	Кабельный журнал (начало)	
60	Кабельный журнал (продолжение)	
61	Кабельный журнал (продолжение)	
62	Кабельный журнал (продолжение)	
63	Кабельный журнал (продолжение)	
64	Кабельный журнал (продолжение)	
65	Кабельный журнал (продолжение)	
66	Кабельный журнал (продолжение)	
67	Кабельный журнал (окончание)	
	Блок административно-производственный. Расположение электрооборудования и прокладка кабелей	
68	План подвала (начало)	
69	План подвала (окончание)	
70	План спецподвала	
71	План 1 этажа, оси А... Е	
72	План 1 этажа, оси Е... М	
73	План 2 этажа, оси А... Е	

Типовой проект разработан в соответствии с действующими нормами и правилами и предусматривает мероприятия, обеспечивающие пожарную безопасность при эксплуатации здания

Главный инженер проекта И.И. Монащенко

Взам. инв. №

Подпись и дата

Инв. № подл.

Привязан

Инв. №

ТП 416-3-14.87 ЭМ

Областной вычислительный центр II группы

				Стадия	Лист	Листов
				Р	1	
Нач.отд.	Соколовский		09.86			
Н.контр.	Акимова		09.86			
ГИП	Монащенко		09.86			
Ст.инж.	Матвеева		09.86			

Общие данные (начало)

ТЯЖПРОМЭЛЕКТРОПРОЕКТ Свердловское отделение

400610-11 5

Альбом IX

Типовой проект

Ведомость рабочих чертежей основного комплекта силового электрооборудования марки ЭМ

Лист	Наименование	Примечание
74	План 3 этажа. План кровли	
75	План 4 этажа, оси А...Е	
76	План 4 этажа, оси Е...М	
77	Молниезащита	
78	Спецификация и технические	
	требования (начало)	
79	Спецификация и технические	
	требования (окончание)	
80	Кабельный журнал (начало)	
81	Кабельный журнал (продолжение)	
82	Кабельный журнал (продолжение)	
83	Кабельный журнал (продолжение)	
84	Кабельный журнал (продолжение)	
85	Кабельный журнал (продолжение)	
86	Кабельный журнал (продолжение)	
87	Кабельный журнал (продолжение)	
88	Кабельный журнал (продолжение)	
89	Кабельный журнал (продолжение)	
90	Кабельный журнал (продолжение)	
91	Кабельный журнал (окончание)	
92	Ведомость изделий мастерских	
	электромонтажных заготовок (МЭЗ)	
	и сводка кабелей	
93	Опросный лист на панели ЩО70	

Ведомость ссылочных и прилагаемых документов

Лист	Обозначение	Наименование	Примечание
		Ссылочные документы	
	904-02-5	Типовые проектные решения	
	Альбом 0	„Автоматизация, управление и	
	Альбом I	силовое электрооборудование	
	Альбом III	приточных вентиляционных камер	
		типа 1ПК10... 1ПК150"	
	Альбом 0	Рекомендации по применению	
	Альбом I	Приточная вентиляционная	
		камера с одним вентилятором	
	Альбом III	Приточная вентиляционная	
		камера с одним вентилятором	
		и секцией орошения	
	5.407-22 А430	Прокладка проводов и кабелей	
		в стальных трубах	
	5.407-62 А445	Прокладка поливинилхлоридных	
		труб в помещениях с нор-	
		мальной средой	
	5.407-63 А444	Прокладка проводов и кабелей в	
		трубах в производственных	
		помещениях	
	5.407-49 А196	Прокладка кабелей и проводов	
		на лотках типа НЛ	
	4.407-255 А153	Узлы и детали для	
		прокладки	
		Прилагаемые документы	
	ТП ЭМ	Задания заводам-изготовителям	Альбом VIII
	ТП ЭМ СО	Спецификация оборудования	Альбом XIII
	ТП ЭМ ВМ	Ведомость потребности в	Альбом XV
		материалах	

В объем настоящего альбома входит рабочая документация силового электрооборудования, молниезащиты и заземления.

В соответствии с СН 512-78 силовые электроприемники ВЦ в отношении обеспечения надежности электроснабжения относятся:

ЭВМ, аппаратура передачи данных, устройства связи, установки пожаротушения и пожарной сигнализации, насосы хозяйственно-питьевого, оборотного и противопожарного водоснабжения к 1 категории.

Перфораторы, контрольники, печатающие и другие вспомогательные устройства ЭВМ, электрографические машины, копировально-множительное и сантехническое оборудование, а также электропотребители столовой ко 2 категории.

Все остальные электроприемники - к 3 категории.

Инв. № подл. | Подпись и дата | Взам. инв. №

Привязан

Инв. №

Нач. отд.	Соколовский	[подпись]	09.86
Н. контр.	Акимова	[подпись]	09.86
ГИП	Монащенко	[подпись]	09.86
Ст. инж.	Матвеева	[подпись]	09.86

ТП 416-3-14.87 ЭМ

Областной вычислительный центр II группы

Стадия	Лист	Листов
Р	2	

Общие данные (продолжение)

ТЯЖПРОМЭЛЕКТРОПРОЕКТ Свердловское отделение

Ц00610-11 6

Для ввода и распределения электрической энергии в вычислительном центре предусмотрена установка двухсекционного щита с секционным выключателем, состоящего из панелей типа ЩО-70 (I секция - ШР1, II секция - ШР2).

Вопросы внешнего электроснабжения, выбор источника питания и средств компенсации реактивной мощности решаются при привязке настоящего альбома к конкретному объекту.

Необходимость использования компенсирующих устройств, выбор их типа и место установки определяются в соответствии с инструкцией по проектированию электроснабжения промышленных предприятий СН 174-75 и Указаний по проектированию компенсации реактивной мощности в электросетях промышленных предприятий М 788-930.

Бесперебойность электроснабжения электроприемников, относящихся к I категории, достигается путем питания их через устройства АВР, помещенные в соответствующие навесные ящики или напольные шкафы. Для поддержания качественного и стабильного напряжения вычислительная машина ЕС-1045 укомплектована двумя мотор-генераторами мощностью 55 квт, один из которых находится в холодном резерве.

В качестве распределительных устройств на напряжении 380/220 в приняты распределительные пункты типа ПР11 с автоматами и ШРС с предохранителями.

Электропитание вентиляционных систем сгруппировано на отдельных распределительных пунктах (4ШР1, 4ШР2, 4ШР11, 4ШР12, 1ШР11).

Подвод электроэнергии к этим пунктам осуществляется через магнитные пускатели, которые автоматически отключаются при срабатывании устройств системы пожарной сигнализации.

Защитная и пусковая аппаратура для электроприемников приточных вентиляционных систем устанавливается в типовых шкафах, выпускаемых Ангарским электромеханическим заводом по чертежам типового проекта серии 904-02-5, а для электрических двигателей вытяжных вентиляторов и насосов в ящиках управления серии ЯУ 5100.

Расчетная активная мощность $P_{расч.}$ - 657 квт
Расчетная реактивная мощность $Q_{расч.}$ - 560 квар
Расчетная нагрузка $I_{расч.}$ - 1325 А
Годовой расход электроэнергии - 6400 мвт/ч

Управление кондиционерами и приточными вентиляционными системами осуществляется по схемам типовых проектных решений серии 904-02-5 „Автоматизация, управление и силовое электрооборудование приточных камер типа ПК10.... ПК150":
Альбом I - для систем П12.... П15; П17... П19; П1.... П6 спецподвала (≠ 12.... 15; 17.... 19; 43.... 48).
Альбом III - для систем П10; П11 (≠ 10; 11)

В данном проекте указанные принципиальные схемы не приводятся, а прикладывается только задание на привязку схем и схемы подключений щитов управления.

При привязке проекта к конкретному объекту типовой проект серии 904-02-5 заказывается Киевскому филиалу ЦИТП по адресу: 252057, Киев, ул. Эжена Потье, 12.

Щиты управления ЩУП1-01, ЩУП1-02, ЩУП1-03, ЩУП1-05 для приточных вентиляционных систем заказываются заводу изготовителю (Ангарский электромеханический завод) по опросным листам типовых решений 904-02-5.

В соответствии с инструкцией по проектированию и устройству молниезащиты зданий и сооружений СН305-77 областной вычислительный центр по устройству молниезащиты относится к III категории. Молниеприемником высокой части здания служит сетка, уложенная под слой гидроизоляции, выполненная из стали круглого сечения диаметром 6мм с площадью ячеек не выше 150м². В качестве токоотводов используется арматура железобетонных колонн, а в качестве заземлителя - железобетонный фундамент здания. При этом должна быть выполнена непрерывная электрическая цепь в соединении между собой молниеприемника с токоотводом, с ж.б. фундаментами посредством соединения сваркой арматуры ж.б. строительных конструкций. При невозможности сварки арматуры с арматурой непосредственно, применяется стальная лента 3×25. При расположении здания вычислительного центра в массивах застройки и наличии на расстоянии ближе 100м от здания ВЦ более высоких зданий, а также при ожидаемом количестве поражений молнией в год менее 0,05 и средней грозовой деятельностью менее 20 грозовых часов в год молниезащита здания вычислительного центра не требуется.

В помещениях машзалов, в двойном полу, предусмотрено технологическое заземление, выполненное стальной полосой. Этот контур присоединяется к специальному очагу заземления.

Очаг выполнен стержневыми электродами длиной 5м. величина сопротивления растеканию должна быть не более 10м.

Для защиты обслуживающего персонала вычислительного центра от поражения электрическим током предусматривается использование заземляющего контура трансформаторной подстанции, питающей ВЦ.

Присоединение заземляемых частей электроустройств ВЦ к заземляющему контуру подстанции осуществляется посредством нулевых жил питающих кабелей.

Для повышения надежности защиты от поражения эл. током в качестве заземлителей должны использоваться также фундаменты здания и прочие естественные заземлители. После окончания строительно-монтажных работ, перед сдачей проекта в эксплуатацию, должно быть произведено измерение сопротивления заземляющего устройства, которое не должно превышать 4 Ом, в случае необходимости должен выполняться дополнительный заземляющий контур.

					ТП 416-3-14.87 ЭМ	
					Областной вычислительный центр II группы	
Привязан						Стадия: Р; Лист: 3; Листов:
	Гл.спец.	Нужин		09.86	Общие данные (продолжение)	ТЯЖПРОМЭЛЕКТРОПРОЕКТ свердловское отделение
	Н.контр.	Акимова		09.86		
	ГИП	Монащенко		09.86		
Инв. №	Ст.инж.	Матвеева		09.86		

Альбом IX

Типовой проект

Задание

на привязку типовых проектных решений „Управление и силовое электрооборудование приточных вентиляционных камер типа 1ПК10 - 1ПК150"

N п/п	Характеристика приточной венткамеры		Отметка выдающего задание									Указание по заполнению	Примечание
1	2		3	4	5	6	7	8	9	10	11	12	13
1	Обозначение венткамеры (по проекту „Отопление и вентиляция")		П10	П11	П18	П19	П12	П13	П14	П15	П17	Указывается обозначение венткамеры	
2	Тип венткамеры		КТЦ2 20	КТЦ2 20	КТЦ2 20	КТЦ2 20	ГПК 10	АПР 5	АПР 1,8	АПР 1,8	АПР 1,8	Указывается тип венткамеры	
3	Номер технологической схемы		5,1	5,1	19,1	1,1	1,1	1,1	1,1	1,1	1,1	Указывается номер схемы	
4	Режим работы												
4.1	Вентиляция		+	+	+	+	+	+	+	+	+	Принятое решение отмечается знаком +	
4.2	Вентиляция и дежурное отопление												
5	Мощность эл. двигателя и эл. нагревателя (кВт)	серия эл. двигателя											
5.1	Приточный вентилятор (рабочий)	4А	7,5	7,5	5,5	11	2,2	2,2	0,8	0,8	0,8	Проставляется принятая величина мощности эл. двигателя (эл. нагревателя) в кВт в соответствии с таблицей приведенной в серии. Если механизм или эл. нагреватель не предусматривается, то делается отметка знаком —	
5.2	Приточный вентилятор (резервный)	А02,А0,2, 4А	—	—	—	—	—	—	—	—	—		
5.3	Насос	4А	2,2	4,0	2,2	—	—	—	—	—	—		
5.4	Эл. нагреватель клапана наружного воздуха		—	—	—	—	—	—	—	—	—		
6	Управление приточной венткамерой Предусмотреть – местное сблокированное управление со щита управления приточной венткамеры – опробование кнопками, расположенными у механизмов		+	+	+	+	+	+	+	+	+	1. Принятое решение в части дистанционного управления отмечается знаком + 2. Если дистанционное управление не предусматривается, то делается отметка знаком —	
	Дистанционное												
6.1	Из диспетчерского пункта		—	—	—	—	—	—	—	—	—		
6.2	Из обслуживаемого помещения		—	—	—	—	—	—	—	—	—		
7	Блокировка вытяжных вентсистем с приточной венткамерой		В6 В10	В9 В12	—	В16 В17	В1... В4	В11	В5	В14	В15	В каждой из граф (3-11) указывается обозначение вытяжных вентсистем, сблокированных с соответствующей приточной венткамерой	
8	Управление клапаном наружного воздуха предусматривается в проекте:												
8.1	Управление и силовое электрооборудование		—	—	—	+	+	+	+	+	+	Принятое решение отмечается знаком +	
8.2	Автоматизация		+	+	+	—	—	—	—	—	—		
9	Управление клапанами рециркуляционного воздуха предусматривается в проекте:		—	—	—	—	—	—	—	—	—	1. В каждой из граф (3-11) указывается количество клапанов. 2. Если клапаны не предусматриваются, делается отметка знаком „—"	
9.1	Управление и силовое электрооборудование		—	—	—	—	—	—	—	—	—		
9.2	Автоматизация		—	—	+	—	—	—	—	—	—		
10	Наличие ограничения расхода наружного воздуха		+	+	—	—	—	—	—	—	—	Если ограничение требуется, то ставится знак „+", если не требуется — знак „—"	
11	Датчики	тип											
11.1	Температуры - ТР2	ТУДЭ	+	+	+	—	+	+	+	+	+	1. В графе 2 проставляется тип датчика 2. Применение датчиков отмечается знаком „+" 3. Если датчик не предусматривается, то делается отметка знаком „—"	
11.2	Температуры - ТР3	ТУДЭ	+	+	+	—	+	+	+	+	+		
11.3	Температуры - ТР6	ТУДЭ	—	—	+	—	—	—	—	—	—		
11.4	Температуры - ТР7		—	—	—	—	—	—	—	—	—		
11.5	Потока воздуха - Б		—	—	—	—	—	—	—	—	—		
11.6	Аварийного отключения приточной венткамеры А		—	—	—	—	—	—	—	—	—		
11.6.1	При падении давления воды в теплосети		—	—	—	—	—	—	—	—	—		
11.6.2	При пожаре		+	+	+	+	+	+	+	+	+		
12	Схемы регулирования												
12.1	Электрические		+	+	+	+	+	+	+	+	+	Принятое решение отмечается знаком „+"	
12.2	Пневматические		—	—	—	—	—	—	—	—	—		

1. Задание на проектирование электрической части к проекту автоматизации сантехнических систем типового проекта вычислительного центра выдано государственным проектным институтом „Сантехпроект"

2. Принципиальные схемы управления приточными вентиляторами рассматриваются совместно с данным заданием и методикой привязки типовых решений альбома „О" на чертеже 904-02-5 33 листы 8, 9, 10, 11, 12.

Привязан

Инв. №

Инв. № подл. | Подпись и дата | Взам. инв. №

				ТП 416-3-14.87 ЭМ	
				Областной вычислительный центр II группы	
					Стадия: Р; Лист: 4; Листов:
Гл.спец.	Нужин		09.86	Общие данные Окончание	ТЯЖПРОМЭЛЕКТРОПРОЕКТ Свердловское отделение
Н.контр.	Акимова		09.86		
ГИП	Мокшенко		09.86		
Ст.инж.	Матвеева		09.86		

Ц 00610-11 8

№ механизма по технологическому плану	№ привода по проекту электрооборудования	Наименование	Количество	Количество на 1 механизм	Тип	Напряжение, В	Мощность кВт	Частота вращения об/мин.
		Блок залов ЭВМ						
		Участок резки и хранения бумаги						
	1Х1	Машина бумагорезальная ЭБР-70	1	1	—	380	2,8	—
	1Х2	Машина бабинорезальная БЛП-3	1	1	—	380	0,6	—
	1Х3	Машина листорезальная „Формат"	1	1	—	380	0,6	—
		Помещение РЭМ						
	1Х4	Машина копировально-множительная ЭР-420	1	1	—	380	3,3	—
		Брошюровочно-переплетная						
	1Х5	Станок просекально-биговальный УПС	1	1	—	380	0,6	—
	1Х6	Машина проволокошвейная БШП-30	1	1	—	380	0,27	—
	1Х7	Пресс автоматический 2БПК	1	1	—	220	2,6	—
	1Х8	Машина фальцевальная	1	1	—	380	0,6	—
		Участок оперативной печати						
	1Х9, 1Х10	Аппарат электрографический ЭП-12РН-2	2	1	—	380	5,6	—
		Участок печати ЭП						
	1Х11, 1Х12	Машина офсетная печатная	2	1	—	380	1,1	—
	1Х13, 1Х14	Ротатор РЦ-2-А4	2	1	—	380	0,2	—
		Механическая мастерская						
	65	Станок универсально-фрезерный 6А75П	1	1	—	380	2	—
	66	Станок заточной 3Б641	1	1	—	380	0,2	—
	67	Станок токарно-винторезный 1604	1	1	—	380	1,2	—
	68	Станок сверлильный 2Н112	1	1	—	380	1	—

№ механизма по технологическому плану	№ привода по проекту электрооборудования	Наименование	Количество	Количество на 1 механизм	Тип	Напряжение, В	Мощность кВт	Частота вращения об/мин.
	1Х15, 1Х16	Розеточная сеть	2	1	—	220	0,3	—
	1Х17, 1Х18	Розеточная сеть	2	1	—	380	0,3	—
		Группа подготовки данных на машинных носителях						
	2Х1	Пульт главного оператора	1	1	—	220	0,5	—
	2Х2	Устройство печатающее ДЗН-180	1	1	—	220	0,6	—
	2Х3	Стойка центрального процессора	1	1	—	220	5	—
		Сервисная						
	2Х4... 2Х6	Розеточная сеть	3	1	—	220	0,5	—
	2Х7, 2Х8	Розеточная сеть	2	1	—	380	0,5	—
	2Х9... 2Х11	Розеточная сеть	3	1	—	36	0,1	—
		Отдел подготовки данных на машинных носителях (СПД)						
	2Х12... 2Х23	Розеточная сеть питания пультов ввода информации ВКП-171ЕС 9003/А001	12	1	—	220	0,2	—
		Отдел эксплуатации ЭВМ						
	2Х24... 2Х27	Розеточная сеть питания дисплейной станции ЕС-7922	4	1	—	220	0,3	—
		Машзал ЕС-1035						
	2Х28... 2Х32, 2Х38... 2Х42	Розеточная сеть	10	1	—	220	0,5	—
	2Х33... 2Х37, 2Х43... 2Х47	Розеточная сеть	10	1	—	36	0,1	—

Инв.№ подл. | Подпись и дата | Взам. инв.№

Привязан

Инв.№

Гл.спец.	Нужин		09.86
Н.контр.	Акимова		09.86
ГИП	Монщенко		09.86
Ст.инж.	Матвеева		09.86

ТП 416-3-14.87 ЭМ

Областной вычислительный центр II группы

Таблица электрооборудования приводов (начало)

Стадия	Лист	Листов
Р	5	

ТЯЖПРОМЭЛЕКТРОПРОЕКТ свердловское отделение

Альбом IX

Типовой проект

№ механизма по технологическому плану	№ привода по проекту электрооборудования	Наименование	Количество	Количество на 1 механизм	Тип	Напряжение, В	Мощность, кВт	Частота вращения об/мин
		Абонентский пункт (АП-4)						
	3Х1	Розетка	1	1	—	380	0,6	—
	3Х2...3Х4	Розеточная сеть	3	1	—	220	0,6	—
	3Х5	Розетка	1	1	—	36	0,1	—
		Аппаратура передачи данных (АПД)						
	3Х6...3Х9	Розеточная сеть	4	1	—	220	0,6	—
		Отдел технического обслуживания						
	3Х10...3Х13	Розеточная сеть	4	1	—	220	0,6	—
	3Х14...3Х17	Розеточная сеть	4	1	—	36	0,1	—
		Сервисная						
	3Х18...3Х20	Розеточная сеть	3	1	—	220	0,6	—
	3Х21, 3Х22	Розеточная сеть	2	1	—	380	0,6	—
	3Х23...3Х26	Розеточная сеть	4	1	—	36	0,1	—
		Операторы						
	3Х27...3Х31	Розеточная сеть	5	1	—	220	0,6	—
		Машзал ЕС-1045						
	3Х32...3Х36,							
	3Х42...3Х46	Розеточная сеть	10	1	—	220	0,6	—
	3Х37...3Х41,							
	3Х47...3Х51	Розеточная сеть	10	1	—	36	0,1	—
		Телетайпы						
	3Х52...3Х59	Розеточная сеть	8	1	—	220	0,2	—

№ механизма по технологическому плану	№ привода по проекту электрооборудования	Наименование	Количество	Количество на 1 механизм	Тип	Напряжение, В	Мощность, кВт	Частота вращения об/мин.
		Вентиляционные системы блока залов ЭВМ						
П1...П3	1...3	Кондиционер КТА1-10-01А	3		—	380	29,5	—
	1М1...3М1	Вентилятор приточный	3	1	4А 100L6	380	2,2	950
П4...П6	4...6	Кондиционер КТА1-6,3-01А	3		—	380	17	—
	4М1...6М1	Вентилятор приточный	3	1	4А90L6	380	1,5	935
П7	7	Кондиционер КТА 1-2,0-046	1		—	380	9,27	—
	7М1	Вентилятор приточный	1	1	4А72LА4	380	0,55	1390
П8	8	Кондиционер КТА1-3,15-0,4	1		—	380	24,2	—
	8М1	Вентилятор приточный	1	1	4А80А6	380	0,75	915
П9	9	Кондиционер КТА1-6,3-01А	1		—	380	32.	—
	9М1	Вентилятор приточный	1	1	4А 80А4	380	1,1	1420
В1, В7	21М1, 27М1	Вентилятор вытяжной	2	1	4А100L6	380	2,2	950
В2, В3	22М1, 23М1	Вентилятор вытяжной	2	1	4АА63А4	380	0,25	1500
В4, В22	24М1, 42М1	Вентилятор вытяжной	2	1	4АА56А4	380	0,12	1500
В5	25М1	Вентилятор вытяжной	1	1	4АА63В4	380	0,37	1500
В6	26М1	Вентилятор вытяжной	1	1	4А90L6	380	1,5	935
В8	28М1	Вентилятор вытяжной	1	1	4АА56А4	380	0,12	1500
		Блок административно-производственный						
		Насосная						
1В1,1	51М1, 51М2	Насос L8/18 хозяйственно-питьевого водоснабжения	2	1	4А 80 А2	380	1,5	2900
1В1.2	52М1, 52М2	Насос К20/30 противопожарного водоснабжения	2	1	4А 100S2	380	4	2900
1В4.2	53М1, 53М2	Насос К45/55 оборотного водоснабжения	2	1	4А 160S2	380	15	2900
	54М1, 54М2	Вентилятор градирни	2	1	А02-42-8	380	3	750
1К4.1	55М1	Насос ВОС 2/26А отвода случайных стоков	1	1	4А 112 Н4	380	5,5	1450
	56М1, 56М2	Насос (тепловой пункт)	2	1	4А 100S2	380	4	2880
	57М1, 57М2	Насос (тепловой пункт)	2	1	4А 80А2	380	1,5	2850
У1	58М1	Воздушная завеса	1	1	4А 100L6	380	2,2	1000

Инв. № подл. | Подпись и дата | Взам. инв. №

Привязан

Инв. №

Гл. спец.	Нужин		09.86
Н. контр.	Акимова		09.86
ГИП	Монашенко		09.86
Ст. инж.	Матвеева		09.86

ТП 416-3-14.87 ЭМ

Областной вычислительный центр II группы

Стадия	Лист	Листов
Р	6	

Таблица электрооборудования приводов (продолжение)

ТЯЖПРОМЭЛЕКТРОПРОЕКТ свердловское отделение

Альбом IX

Типовой проект

№ механизма по технологическому плану	№ привода по проекту электрооборудования	Наименование	Количество	Количество на 1 механизм	Тип	Напряжение, в	Мощность кВт	Частота вращения об/мин.
А2.1	59М1	Компрессор водокольцевой ВК-1,5Н1	1	1	4А112 М4	380	5,5	1450
	60М1	Насос-дозатор НД1,6/6,3Д14А	1	1	4АА63А4	380	0,25	3000
	61У1	Задвижка 30г906бр	1	1	4АА56В4	380	0,18	1365
		Спецподвал						
П1...П4	43М1...46М1	Вентилятор приточный	4	1	4АА63В2	380	0,55	3000
П5, П6	47М1, 48М1	Вентилятор приточный	2	1	АОЛ21-4	380	0,27	1400
В1, В2	49М1, 50М1	Вентилятор вытяжной	2	1	АОЛ21-4	380	0,27	1400
К1.1	65М1	Насос фекальный ФГ14.51	1	1	А02-21-4	380	1,1	1450
		Генераторная						
	1М1	Двигатель	1	1	4А225М4	380	55	1500
	1б1	Генератор	1	1	ЕСС5-91-4У2	380	50	—
	63, 64	Лифт грузовой, пассажирский	2	1	—	380	11	—
	133... 136	Сатураторная установка	4	1	—	380	0,45	—
		Технологическое оборудование столовой						
19	101	Привод универсальный ПУ-0,6	1	1	—	380	0,6	—
21	102	Машина для резки вареных овощей МРОВ-160	1	1	—	380	0,18	—
22	103	Машина для резки сырых овощей МРО-5÷200	1	1	—	380	0,41	—
23	104	Хлеборезка МРХ-200	1	1	—	380	0,27	—
24	105	Мясорубка М-2	1	1	—	380	1,1	—
7	106...109, 122,							
	123	Электросушитель ЕР-4	6	1	—	380	1,35	—
1	110...112	Плита электрическая ПЭ-0,51	3	1	—	380	12	—
2	113	Электросковорода СЭ-0,45	1	1	—	380	11,5	—
3	114	Шкаф жарочный ШЖЭ-0,85	1	1	—	380	12	—
4	115	Котел пищеварочный КЭ-100	1	1	—	380	18,9	—
5	116, 117	Устройство варочное УЭВ-60	2	1	—	380	9,45	—
6	118	Электрокипятильник КНЭ-100Б	1	1	—	380	12	—
18	119	Машина посудомоечная ММТ-1	1	1	—	380	33,18	—

№ механизма по технологическому плану	№ привода по проекту электрооборудования	Наименование	Количество	Количество на 1 механизм	Тип	Напряжение, в	Мощность кВт	Частота вращения об/мин.
20	120	Транспортер секционный ленточный ТСЛ	1	1	—	380	0,6	—
25	121	Аппарат кассовый ОК-14.01	1	1	—	220	0,07	—
10	124-1, 124-2	Электротермостат ТЭ-2,5	2	1	—	220	0,5	—
12	125	Шкаф тепловой ШТПЭ-1	1	1	—	220	1,26	—
13	126	Мармит передвижной МП-28	1	1	—	220	0,63	—
15	128	Прилавок-витрина холодильный ЛС-2	1	1	—	380	0,45	—
26	129, 130	Шкаф холодильный ШХ-0,80М	2	1	—	380	0,4	—
27	131	Прилавок-витрина охлаждаемый ПВХС-1-0,25	1	1	—	380	0,3	—
Х1.1	132	Агрегат фреоновый компрессорно-						
		конденсаторный АВ3-1-2	1	1	4АХ90L4У3	380	2,2	1500
		Группа первичного контроля						
	2Х1... 2Х9	Настольная клавишная вычислительная						
		машина „Искра-108"	9	1	—	220	0,1	—
		Группа ТО						
	2Х10...2Х13	Розеточная сеть	4	1	—	220	0,5	—
	2Х17, 2Х18	Розеточная сеть	2	1	—	380	0,5	—
		Помещение перфораторов						
	2Х14...2Х16	Устройство подготовки данных на						
		магнитной ленте ЕС-9002	3	1	—	220	1	—
	2Х19...2Х24	Устройство подготовки данных на	6	1	—	220	0,6	—
		перфоленте ЕС-9024						
	2Х25...2Х28							
	2Х30...2Х32	Устройства подготовки данных на						
	2Х34...2Х36	перфокартах ПА80-3-1	10	1	—	380	0,6	—
	2Х29, 2Х33	Контрольник КА 80-3-1	2	1	—	380	0,5	—

Инв. № подл. | Подпись и дата | Взам. инв. №

Привязан

Инв. №

Гл. спец.	Нужин		09.86
Н. контр.	Акчнова		09.86
ГИП	Монащенко		09.86
Ст. инж.	Матвеева		09.86

ТП 416-3-14.87 ЭМ

Областной вычислительный центр II группы

Таблица электрооборудования приводов (продолжение)

Стадия	Лист	Листов
Р	7	

ТЯЖПРОМЭЛЕКТРОПРОЕКТ Свердловское отделение

Альбом IX

Типовой проект

№ механизма по технологическому плану	№ привода по проекту электрооборудования	Наименование	Количество	Количество на 1 механизм	Тип	Напряжение, В	Мощность кВт	Частота вращения об/мин.
		Комната сантехника и электрика						
	4Х19,4Х21	Розетка	2	1	—	220	0,5	—
	4Х20,4Х22	Розетка	2	1	—	380	2	—
		Комната механика						
	4Х1...4Х4	Розеточная сеть	4	1	—	220	0,6	—
	4Х5, 4Х6	Розеточная сеть	2	1	—	380	2	—
		Отдел эксплуатации фактурных и бухгалтерских машин						
	4Х7... 4Х9							
	4Х14...4Х18	Нева-501	8	1	—	220	0,5	—
	4Х10...4Х13	Искра-555	4	1	—	220	2	—
		Вентиляционные системы столовой						
П19	19	Кондиционер 2ПК20						
	19М1	Вентилятор	1	1	4А160S6	380	11	975
	19У1	Исполнительный механизм заслонки	1	1	МЭО16/63-0,25	220	0,065	—
П20	20М1	Вентилятор приточный	1	1	4А71А6	380	0,37	910
В16,В17	36М1,37М1	Вентилятор вытяжной	2	1	4А100L6	380	2,2	1000
В18	38М1	Вентилятор вытяжной	1	1	4АА63В4	380	0,37	1500
В19	39М1	Вентилятор вытяжной	1	1	4АА56А4	380	0,12	1500
В20	40М1	Вентилятор вытяжной	1	1	4А 71А6	380	0,37	910
		Вентиляционные установки административно-производственного блока						
П10	10	Кондиционер КТЦ 2-20	1					
	10М1	Вентилятор	1	1	4А132S4	380	7,5	1455
	10М2	Насос	1	1	4А80В2	380	2,2	2850
	10У3	Исполнительный механизм заслонки	1	1	МЭО-16/63-0,25	220	0,065	—

№ механизма по технологическому плану	№ привода по проекту электрооборудования	Наименование	Количество	Количество на 1 механизм	Тип	Напряжение, В	Мощность, кВт	Частота вращения об/мин.
П11	11	Кондиционер КТЦ2-20	1					
	11М1	Вентилятор	1	1	4А132S4	380	7,5	1455
	11М2	Насос	1	1	4А100S2	380	4	2880
	11У3	Исполнительный механизм заслонки	1	1	МЭО-16/63-0,25	220	0,065	—
П12	12М1	Вентилятор приточный	1	1	4А100L6	380	2,2	950
	12У1	Исполнительный механизм заслонки	1	1	МЭО4/63-0,63	220	0,065	—
П13	13М1	Вентилятор приточный	1	1	4А90L4	380	2,2	1425
	13У1	Исполнительный механизм заслонки	1	1	МЭО0,63/63-0,25	220	0,065	—
П14,П15	14М1, 15М1	Вентилятор приточный	2	1	АОЛ2-11-2	380	0,8	2800
	14У1, 15У1	Исполнительный механизм заслонки	2	1	МЭО 0,63/63-0,25	220	0,065	—
П16	16М1	Вентилятор приточный	1	1	4А80А6	380	0,75	915
	16У1	Исполнительный механизм заслонки	1	1	МЭО 0,63/63-025	220	0,065	—
П17	17М1	Вентилятор приточный	1	1	АОЛ2-11-2	380	0,8	2800
П18	18	Кондиционер КТЦ 2-10	1					
	18М1	Вентилятор	1	1	4А112М4	380	5,5	1440
	18М2	Насос	1	1	4А80В2	380	2,2	2850
	18У3	Исполнительный механизм заслонки	1	1	МЭО63/63-0,25	220	0,065	—
В9	29М1	Вентилятор вытяжной	1	1	4А13258	380	4	720
В10	30М1	Вентилятор вытяжной	1	1	4А100L6	380	2,2	950
В11... В13	31М1...33М1	Вентилятор вытяжной	3	1	4А80А6	380	0,75	915
В14	34М1	Вентилятор вытяжной	1	1	4А63А4	380	0,25	1380
В15	35М1	Вентилятор вытяжной	1	1	4АА56А4	380	0,12	1380
В21	41М1	Вентилятор вытяжной	1	1	4АА63В4	380	0,37	1500

Инв.№ подл. | Подпись и дата | Взам. инв.№

Привязан

Инв.№

Гл.спец.	Нужин		09.86
Н.контр.	Акимова		09.86
ГИП	Монащенко		09.86
Ст.инж.	Матвеева		09.86

ТП 416-3-14.87 ЭМ

Областной вычислительный центр II группы

Стадия	Лист	Листов
Р	8	

Таблица электрооборудования приводов (окончание)

ТЯЖПРОМЭЛЕКТРОПРОЕКТ Свердловское отделение

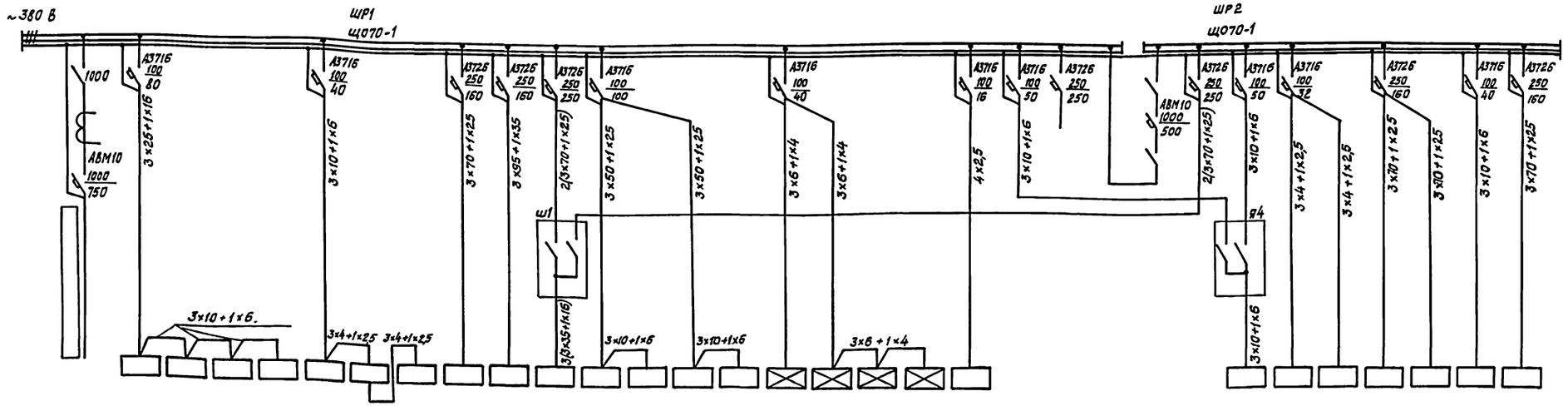

Электроприемник	Ввод 1	1ШР1	2ШР1	2ШР2	2ШР3	3ШР1	3ШР2	3ШР3	4ШР1	4ШР2	Я1	1ЩО2	2ЩО1	3ЩО1	4ЩО1	0ЩО1а	1ЩО1а	3ЩО1а	4ЩО1а	1ШР17		резерв	Секционная панель		0ШР1	0ШР2	0ШР3	1ШР16	2ШР11	4ШР11	4ШР12
Место установки		Блок залов ЭВМ										Рабочее освещение блока залов ЭВМ				Аварийное освещение блока административно-производственного				Блок административно-производственный											
Установленная мощность, кВт	522	37	15	12	12	27	11	3	95	120	146	14	15	16	5	2,5	6,4	2,1	3,6	6					29	19	6	6	23	28	54
Расчетный ток, А	781	46	16	13	13	30	12	3	108	136	238	21	22	24	7	4,3	20,4	9,6	6,1	7					32	22	7	8	24	32	59

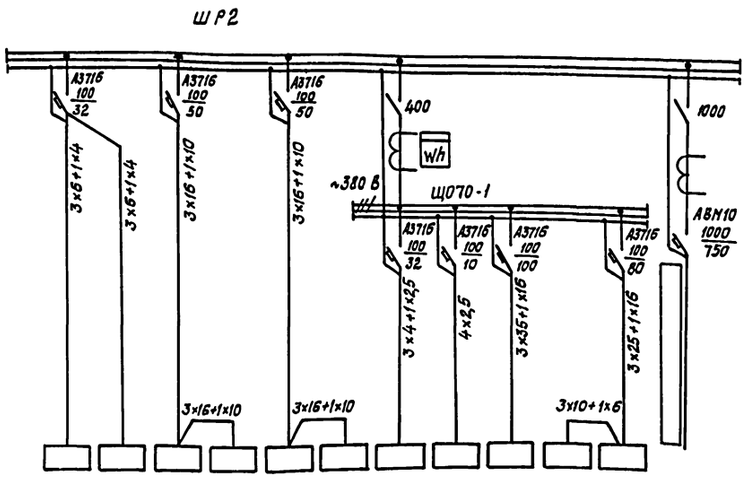

Электроприемник	0ЩО1	1ЩО1	1ЩО3	2ЩО2	3ЩО2	4ЩО2	1ШР11	1ШР12	1ШР14	1ШР13	1ШР15	Ввод 2
Место установки	Рабочее освещение Административно-производственный блок											
Установленная мощность, кВт	2,2	7,9	11,2	23	17,3	14,8	17	4	98	8	52	420
Расчетный ток, А	3,1	10,8	46,2	31	43,4	20,1	26	5	100	11	59	558

1. Вся сеть выполняется кабелем марки АВВГ
2. ☐ – заполняется при привязке проекта
3. Типы электроприемников указаны на соответствующих схемах распределительной сети
4. В аварийном режиме не отключаются следующие электроприемники: Я1, 0ШР1, 0ЩО1а, 3ШР1, 1ЩО1а, 3ЩО1а, 4ЩО1а, При этом Iавар. = 726 А 4ШР1, 4ШР2, 1ШР11... 1ШР15.

Альбом IX

Типовой проект

Взам. инв. №

Подпись и дата

Инв. № подл.

Привязан

Инв. №

ТП 416-3-14.87 ЭМ

Областной вычислительный центр II группы

				Стадия	Лист	Листов
Гл. спец.	Нужин		09.86	Р	9	
Н. контр.	Акимова		09.86	Питающая сеть ~380 В. ШР1, ШР2. Схема принципиальная однолинейная	ТЯЖПРОМЭЛЕКТРОПРОЕКТ Свердловское отделение	
ГИП	Монащенко		09.86			
Ст. инж.	Натвеева		09.86			

Альбом IX

Типовой проект

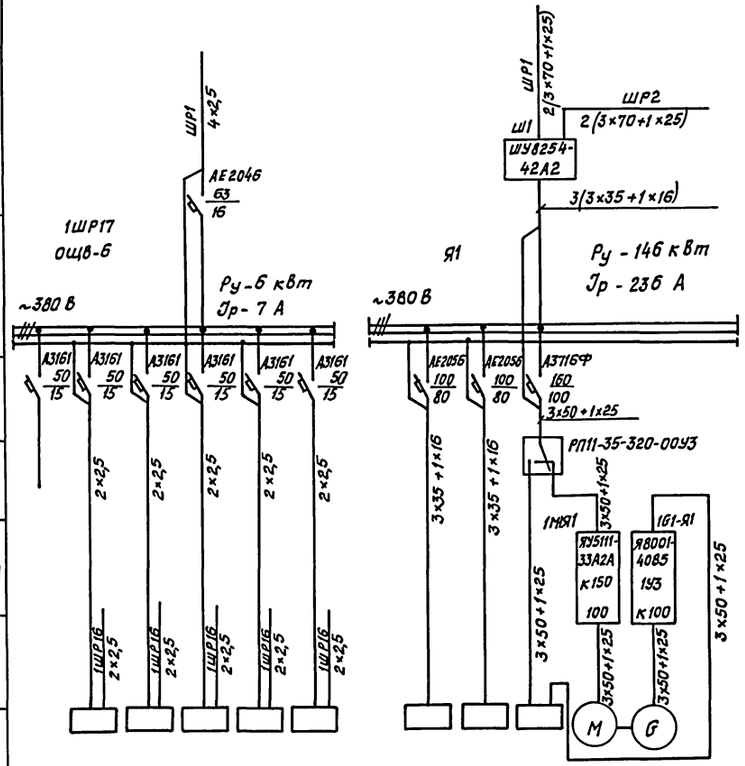

Данные питающей сети															
Распределительный пункт. Аппарат ввода	Тип														
	Номинальный ток, А														
	Расцепитель или плавкая вставка, А														
	Тип, напряжение														
	Расчетный ток, А														
	Установленная мощность, кВт														
Аппарат отходящей линии	Тип														
	Номинальный ток, А														
	Расцепитель или плавкая вставка, А														
Марка и сечение проводника															
Пусковой аппарат	Тип														
	Номинальный ток, А														
	Расцепитель автомата, А														
	Нагревательный элемент теплового реле, А														
Марка и сечение проводника															
Электроприемник	Условное графическое изображение														
	№ по плану		Рубин-3*	ЩА1	ШУ1	ПС	ЭПУ		Щ3	Щ4	Щ2	1М1	1Г1		
	Тип		—	—	—	—	—		—	—	—	4А 225М4	ЕСС5-91-4У2		
	Номинальная мощность, кВт		1	1	1	1	1		45	45	56	55	50		
	Ток, А Jн / Jп	/	5 /	5 /	5 /	5 /	5 /	/	68 /	68 /	85 /	100 /	90 /	/	/
	Наименование механизма по плану	Резерв	Устройства Рубин-3* пожаротушения	Щит автоматики	Шкаф пожаротушения Н1	Постсигнализации пожаротушения	Электропусковое устройство		Питание ЭВМ ЕС-1035	Питание ЭВМ ЕС-1035	Питание ЭВМ ЕС-1045	Мотор генератора	Генератор		

Вся сеть выполняется кабелем марки АВВГ

Привязан

Инв. №

Гл.спец.	Нужин		09.86
Н.контр.	Акимова		09.86
ГИП	Монащенко		09.86
Ст.инж.	Матвеева		09.86

ТП 416-3-14.87 ЭМ

Областной вычислительный центр II группы

Стадия	Лист	Листов
Р	10	

1ШР17, Я1. Распределительная сеть ~380 В. Схема принципиальная однолинейная

ТЯЖПРОМЭЛЕКТРОПРОЕКТ Свердловское отделение

Инв. № подл. | Подпись и дата | Взам. инв. №

Ц00610-11 14

Альбом IX

Типовой проект

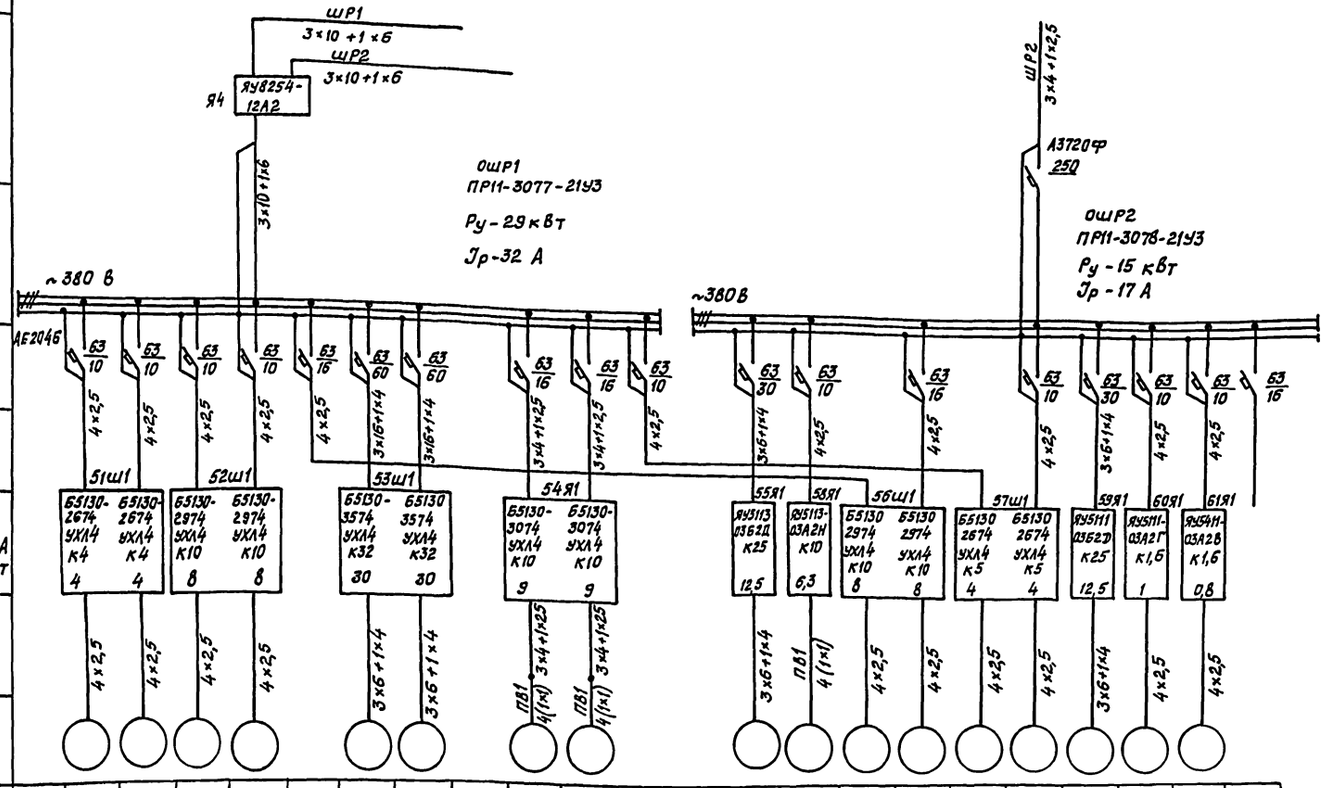

Вся сеть выполняется кабелем марки АВВГ за исключением случаев указанных на чертеже

Электроприемник																				
№ по плану	51М1	51М2	52М1	52М2	53М1	53М2	54М1	54М2	55М1	58М1	56М1	56М2	57М1	57М2	59М1	60М1	61М1	
Тип	4А 80А2	4А 80А2	4А 100S2	4А 100S2	4А 160S2	4А 160S2	А02 42-8	А02 42-8	4А 112М4	4А 100L6	4А 100S2	4А 100S2	4А 80А2	4А 80А2	4А 112М4	4АА 63А4	4АА 56В4	
Номинальная мощность, кВт	1,5	1,5	4	4	15	15	3	3	5,5	2,2	4	4	1,5	1,5	5,5	0,25	0,18	
Ток, А Jн/Jп	3,3/23,1	3,3/23,1	7,8/58,5	7,8/58,5	28,5/312	28,5/312	8,1/48	8,1/48	11,5/80,5	5,65/28,5	7,8/58,5	7,8/58,5	3,3/21,5	3,3/21,5	11,5/80,5	0,86/6	0,66/4,6	
Наименование механизма по плану	Насос К8/18У2	Насос К8/18-У2	Насос К20/30	Насос К20/30	Насос К45/55	Насос К45/55	Вентилятор (Градирня)	Вентилятор (Градирня)	Насос вихревой ВКС-2/26А	Воздушная завеса	Насос (Тепловой пункт)	Насос (Тепловой пункт)	Насос (Тепловой пункт)	Насос (Тепловой пункт)	Компрессор водокольцевой ВК-1,5М1	Насос-дозатор НД 1,6/6,3ДМА	Задвижка 30г 906бр	Резерв

Гл. спец.	Нужин	[signature]	09.86	
Н. контр.	Акимова	[signature]	09.86	
ГИП	Монащенко	[signature]	09.86	
Ст. инж.	Матвеева	[signature]	09.86	

Привязан

Инв. №

ТП 416-3-14.87 ЭМ

Областной вычислительный центр II группы

Блок административно-производственный

Стадия	Лист	Листов
Р	11	

ОШР1, ОШР2. Распределительная сеть ~380 В. Схема принципиальная однолинейная

ТЯЖПРОМЭЛЕКТРОПРОЕКТ Свердловское отделение

Инв. № подл. | Подпись и дата | Взам. инв. №

Ц60610-11 15

Альбом IX

Типовой проект

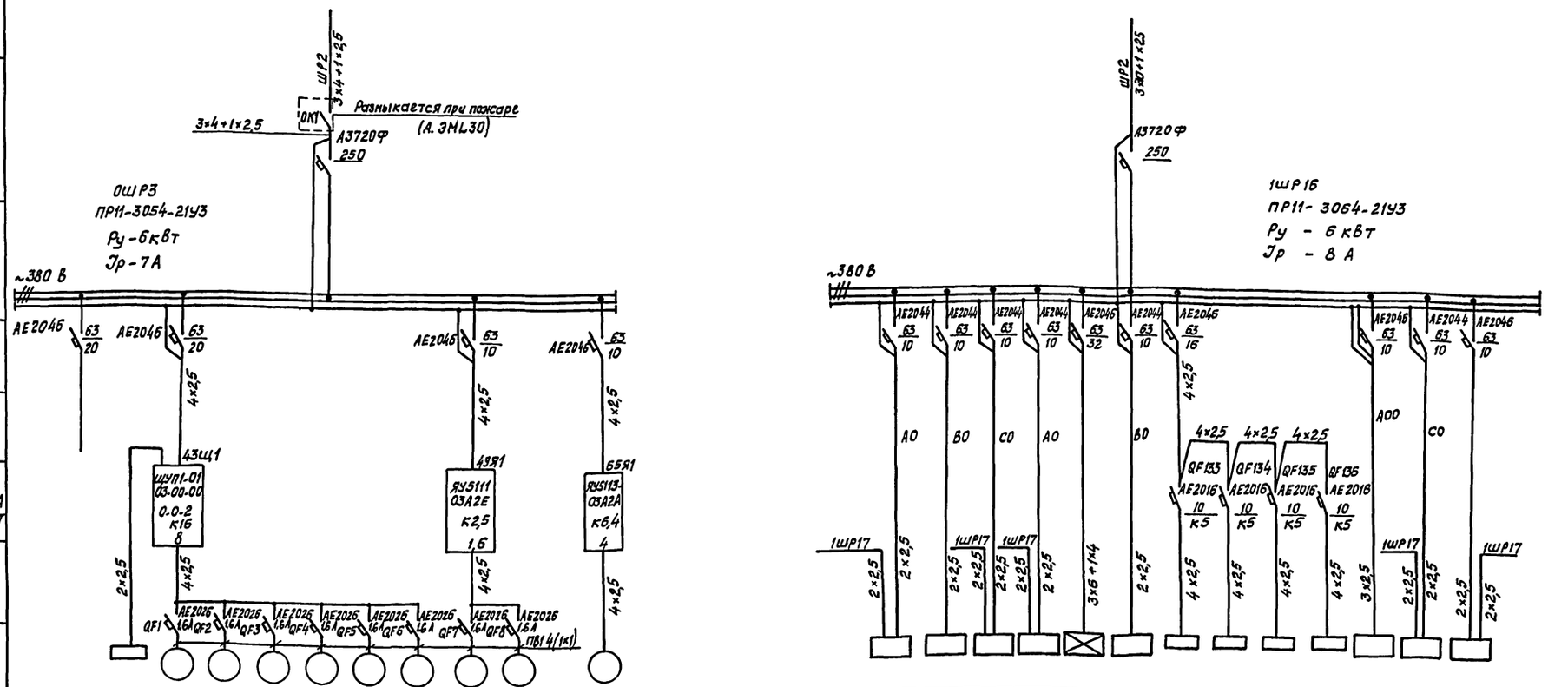

| Данные питающей сети | | |

Данные питающей сети

Распределительный пункт. Аппарат ввода: Тип; Номинальный ток, А; Расцепитель или плавкая вставка, А

Тип, напряжение; Расчетный ток, А; Установленная мощность, кВт

Аппарат отходящей линии: Тип; Номинальный ток, А; Расцепитель или плавкая вставка, А

Марка и сечение проводника

Пусковой аппарат: Тип; Номинальный ток, А; Расцепитель автомата, А; Нагревательный элемент теплового реле, А

Марка и сечение проводника

Условное графическое изображение

1ШР1
ПР11-3074-21У3
Jр-46 А
Руст.-37кВт

~380 В

ШР1 АВБГ 3×16+1×10

2ШР1 А3720Ф 250 — АВБГ 3×4+1×2,5

№ по плану	Тип	Номинальная мощность, кВт	Ток, А Jн / Jп	Наименование механизма по плану
1Х4	АЕ2046Б 63/16	3,3	5	Машина копировально-множительная ЭР-420
1Х1	АЕ2044 63/10	1,95	7,3	Машина бумагорезальная 36Р-70
1Х2	АЕ2044 63/10	4,8	4,3	Машина бабинорезальная БЛП-3
1Х3	АЕ2046Б 63/10	0,6	1	Машина листорезальная „Формат"
1Х5	АЕ2044 63/10	1,12	2	Станок проволочно-вязальный УПС
1Х6	АЕ2046Б 63/10	0,5	1	Машина проволокошвейная БШП-30
1Х7	АЕ2044 63/10	2,65	5	Пресс автоматический 25ПК-7
1Х8	АЕ2046Б 63/10	0,6	1	Машина фальцевальная ФКН-45
1Х9	АЕ2046Б 63/20	5,6	9	Аппарат электрографических ЭП-12РМ-2
1Х10	АЕ2046Б 63/20	5,6	9	Аппарат электрографический ЭП-12РМ-2
1Х11	АЕ2044 63/10	1,1	1,6	Машина офсетная печатная
1Х12	АЕ2044 63/10	1,1	1,6	Машина офсетная печатная
1Х13	АЕ2044 63/10	0,2	1	Ротатор РЦ-2-А4
1Х14	АЕ2044 63/10	0,2	1	Ротатор РЦ-2-А4
6Х5	АЕ2046Б 63/20	2	3,9	Станок универсально-фрезерный 6Л75П
6Х6	АЕ2044 63/10	0,2	0,4	Станок заточный 3В641
6Х7	АЕ2046Б 63/10	1,2	2	Станок токарно-винторезный 1Б04
6Х8	АЕ2044 63/10	1	1,6	Станок сверлильный 2М-112
1Х15	АЕ2044 63/10	0,3	1,4	Розеточная сеть ~220 В
1Х16	АЕ2044 63/10	0,3	1,4	— „ —
1Х17	АЕ2046Б 63/10	0,3	0,5	Розеточная сеть ~380 В
1Х18	АЕ2044 63/10	0,3	0,5	— „ —
	АЕ2044 63/10			Резерв
	АЕ2044 63/10			Резерв

Марка и сечение проводника: А00 3(1×2); А00 3(1×2); В00 4(1×2); В00 3(1×2); 4(1×2); 4(1×2,5); 4(1×2,5); 4(1×2,5); 3(1×2); АВБГ 3×4+1×2,5; С00 3(1×2); 4(1×2); 3(1×2); 3(1×2); 4(1×2); 4(1×2); 4(1×2); 4(1×2); 4(1×2); 4(1×2); 3(1×2); 3(1×2); 4(1×2); 4(1×2)

Аппараты: РШ-30-0-К 25/380; РШ-П-20-0-04-10/220; РШ30-0-К-25/380; РШ-П-20-0-04-10/220; РШ-П-20-0-04-10/220; РШ30-0-К-25/380; РШ30-0-К-25/380; РШ30-0-К-25/380; РШ-П-20-0-04-10/220; РШ30-0-К-25/380; РШ-П-20-0-04-10/220; РШ30-0-К-25/380; РШ-П-20-0-04-10/220; РШ-П-20-0-04-10/220; РШ30-0-К-25/380; РШ30-0-К-25/380

Участок резки и хранения бумаги | Брошюровочно-переплетная | Участок оперативной печати | Участок печати ЭП | Механическая мастерская

1. Вся сеть выполняется проводом АПВ, за исключением случаев, указанных на чертеже.
2. Пусковой аппарат, тип которого на чертеже не указан, поставляется комплектно с механизмом вместе с проводами аппарата до электроприемника

Типовой проект

Электроприемник

Инв. № подл. | Подпись и дата | Взам. инв. №

Привязан

Инв. №

Гл. спец.	Нужсин		09.86
Н. контр.	А.кимова		09.86
ГИП	Монащенко		09.86
Ст. инж.	Натвеева		09.86

ТП 416-3-14.87 ЭМ

Областной вычислительный центр II группы

Блок залов ЭВМ

Стадия	Лист	Листов
Р	13	

1ШР1. Распределительная сеть ~380 В. Схема принципиальная однолинейная

ТЯЖПРОМЭЛЕКТРОПРОЕКТ Свердловское отделение

Ц00610-11 17

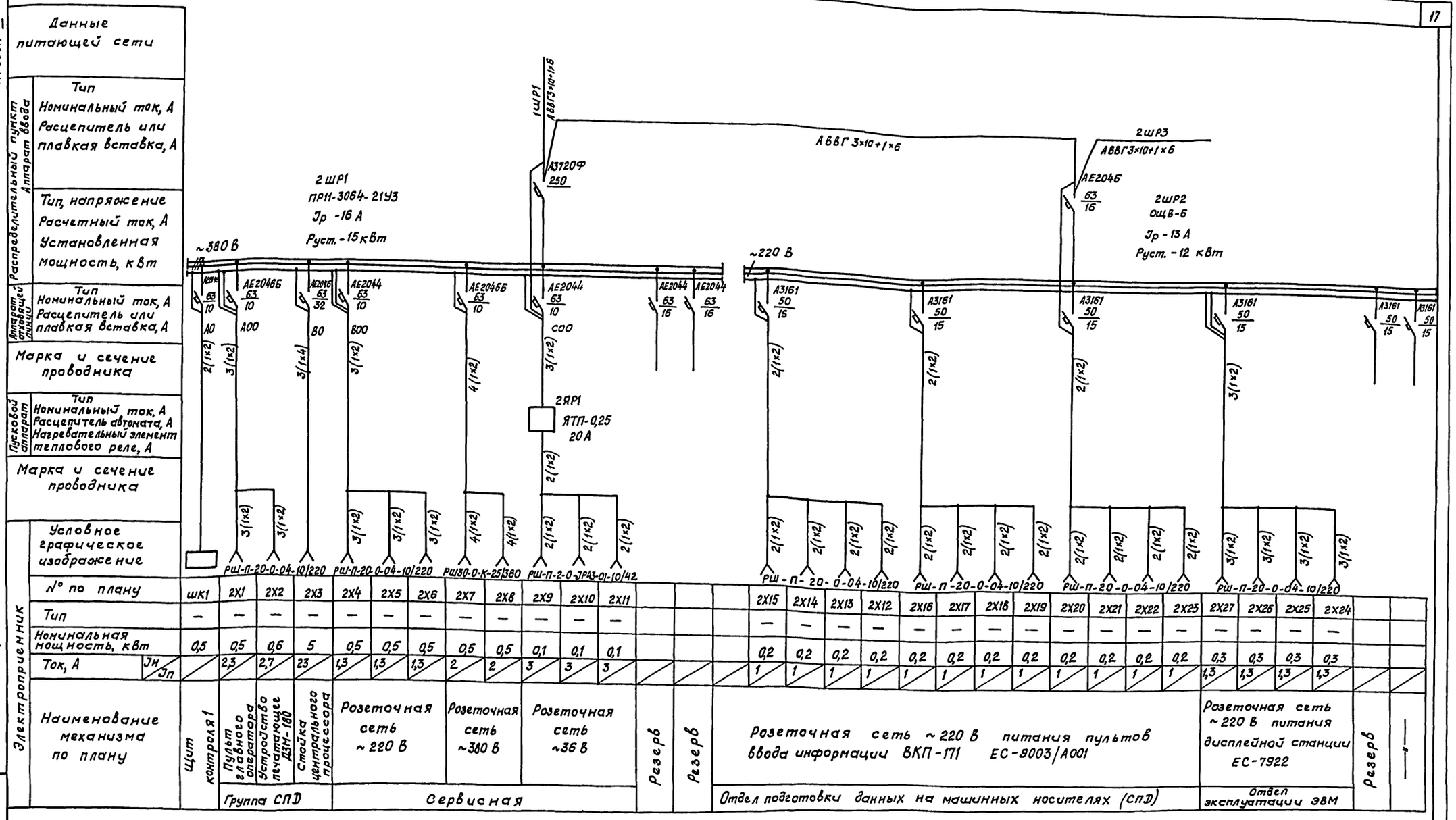

Типовой проект

Вся сеть выполняется проводом марки АПВ за исключением случаев, указанных на чертеже

Привязан

Инв. №

Гл. спец.	Нужин		09.86
Н. контр.	Акимова		09.86
ГИП	Мищенко		09.86
Ст. инж.	Матвеева		09.86

ТП 416-3-14.87 ЭМ

Областной вычислительный центр II группы

Блок залов ЭВМ

Стадия	Лист	Листов
Р	14	

2ШР1, 2ШР2. Распределительная сеть ~380 В. Схема принципиальная однолинейная

ТЯЖПРОМЭЛЕКТРОПРОЕКТ Свердловское отделение

Инв. № подл. | Подпись и дата | Взам. инв. №

Ц 00610-11 18

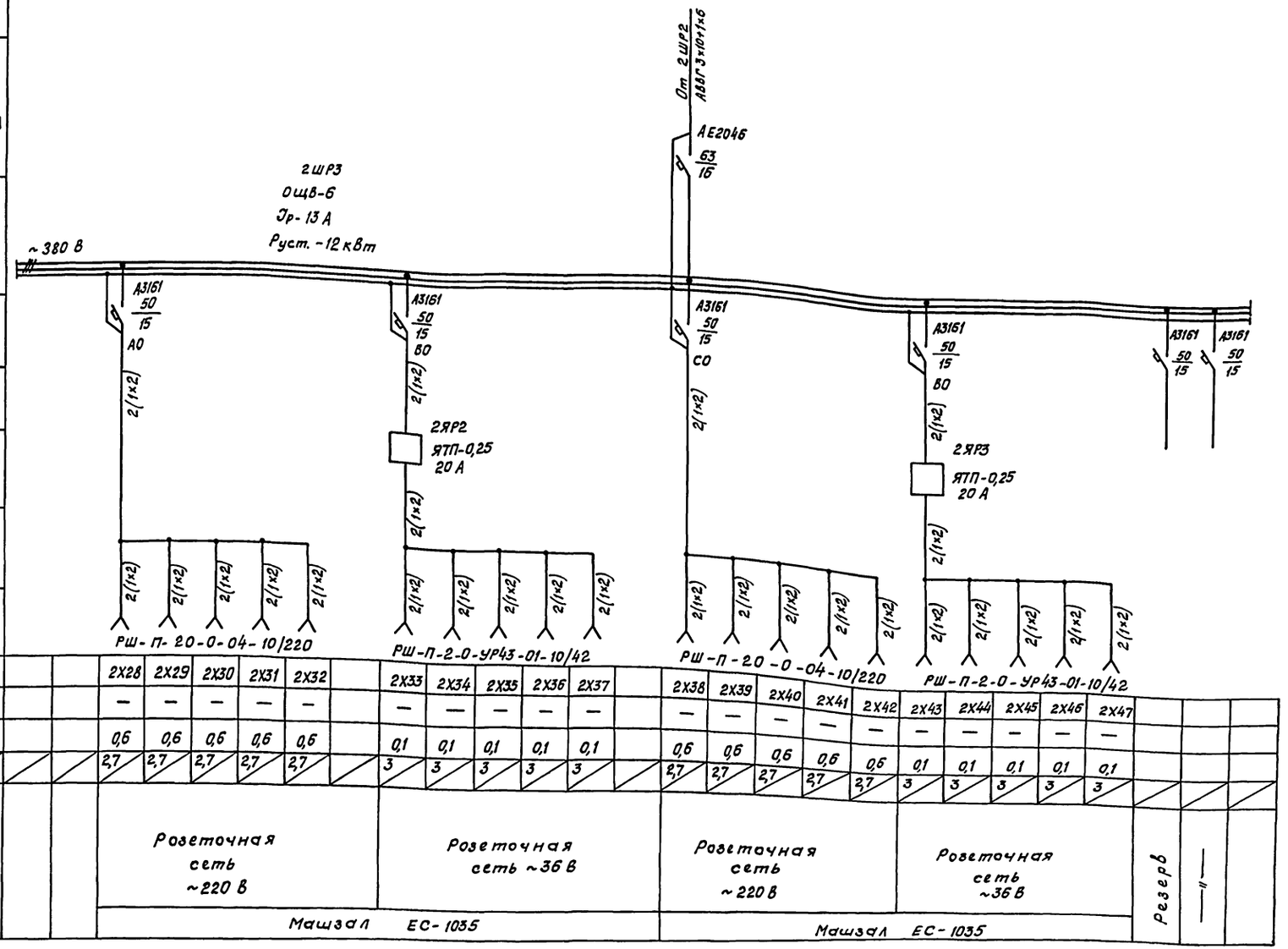

Вся сеть выполняется проводом марки АПВ за исключением случаев, указанных на чертеже

Привязан

Инв. №

Гл.спец.	Нужин		09.86
Н.контр.	Акимова		09.86
ГИП	Монащенко		09.86
Ст.инж.	Матвеева		09.86

ТП 416-3-14.87 ЭМ

Областной вычислительный центр II группы

Блок залов ЭВМ

Стадия	Лист	Листов
Р	15	

2ШР3. Распределительная сеть ~380 В
Схема принципиальная однолинейная

ТЯЖПРОМЭЛЕКТРОПРОЕКТ Свердловское отделение

Инв.№ подл. | Подпись и дата | Взам.инв.№

Альбом IX

Типовой проект

Данные питающей сети

Распределительный пункт. Аппарат ввода: Тип; Номинальный ток, А; Расцепитель или плавкая вставка, А

Тип, напряжение; Расчетный ток, А; Установленная мощность, кВт

Аппарат отходящей линии: Тип; Номинальный ток, А; Расцепитель или плавкая вставка, А

Марка и сечение проводника

Пусковой аппарат: Тип; Номинальный ток, А; Расцепитель автомата, А; Нагревательный элемент теплового реле, А

Марка и сечение проводника

Электроприемник: Условное графическое изображение; № по плану; Тип; Номинальная мощность, кВт; Ток, А (Jн / Jп); Наименование механизма по плану

~380 В

от ШР1 АВБГ 3×10+1×6

ЗШР2 АВБГ 3×4+1×2,5

А3720Ф 250

ЗШР1 ПР11-3062-21У3 Jр-30 А Руст.-27 кВт

№ по плану	Тип	Номинальная мощность, кВт	Ток, А (Jн / Jп)	Наименование механизма по плану
3Х1	—	0,6	1	Розетка ~380 В
3Х2	—	0,6	2,7	Розеточная сеть ~220 В
3Х3	—	0,6	2,7	
3Х4	—	0,6	2,7	
3Х5	—	0,1	3	Розетка ~36 В
3Х6	—	0,6	2,7	Розеточная сеть ~220 В
3Х7	—	0,6	2,7	
3Х8	—	0,6	2,7	
3Х9	—	0,6	2,7	
3Х10	—	0,6	2,7	Розеточная сеть ~220 В
3Х11	—	0,6	2,7	
3Х12	—	0,6	2,7	
3Х13	—	0,6	2,7	
3Х14	—	0,1	3	Розеточная сеть ~36 В
3Х15	—	0,1	3	
3Х16	—	0,1	3	
3Х17	—	0,1	3	
3Х18	—	0,6	2,7	Розеточная сеть ~220 В
3Х19	—	0,6	2,7	
3Х20	—	0,6	2,7	
3Х21	—	0,6	1	Розеточная сеть ~380 В
3Х22	—	0,6	1	
3Х23	—	0,1	3	Розеточная сеть ~36 В
3Х24	—	0,1	3	
3Х25	—	0,1	3	
3Х26	—	0,1	3	
3Х27	—	0,6	2,7	Розеточная сеть ~220 В
3Х28	—	0,6	2,7	
3Х29	—	0,6	2,7	
3Х30	—	0,6	2,7	
3Х31	—	—	—	
				Резерв
				Резерв

Абонентский пункт (АП-4)	Аппаратура передачи данных (АПД)	Отдел технического обслуживания	Сервисная	Операторы

Вся сеть выполняется проводом марки АПВ за исключением случаев, указанных на чертеже

Привязан

Инв.№

Гл.спец.	Нужин		09.86
Н.контр.	Акимова		09.86
ГИП	Монащенко		09.86
Ст.инж.	Матвеева		09.86

ТП 416-3-14.87 ЭМ

Областной вычислительный центр II группы

Блок залов ЭВМ

Стадия	Лист	Листов
Р	16	

3ШР1. Распределительная сеть ~380 В. Схема принципиальная однолинейная

ТЯЖПРОМЭЛЕКТРОПРОЕКТ Свердловское отделение

Инв.№ подл. | Подпись и дата | Взам.инв.№

400610-11 20

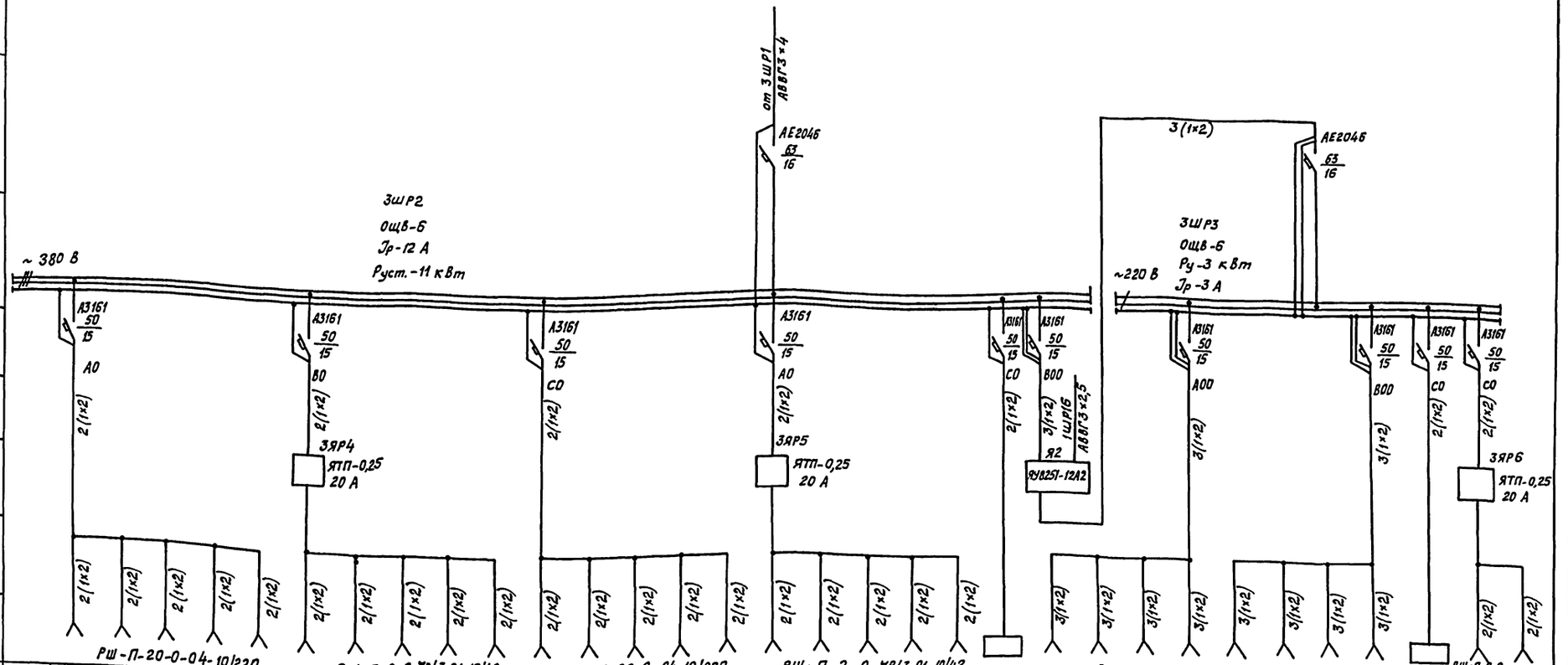
~ 380 В
~220 В
ЗШР2
ОЩВ-6
Jр-12 А
Руст.-11 кВт
ЗШР3
ОЩВ-6
Ру-3 кВт
Jр-3 А
от ЗШР1
АВВГ3×4
АЕ2046
63
16
3(1×2)
А3161
50
15
АО
АОО
ВО
ВОО
СО
2(1×2)
3(1×2)
ЗЯР4
ЯТП-0,25
20 А
ЗЯР5
ЗЯР6
ШР16
Я2
АВВГ3×2,5
УВ251-12А2
РШ-П-20-0-04-10/220
РШ-П-2-0-УР43-01-10/42
РШ-П-20-0-04-10/220
РШ-П-2-0-УР43-01-10/42
РШ-П-20-0-04-10/220
РШ-П-2-0 УР43-01-10/42

| | | |

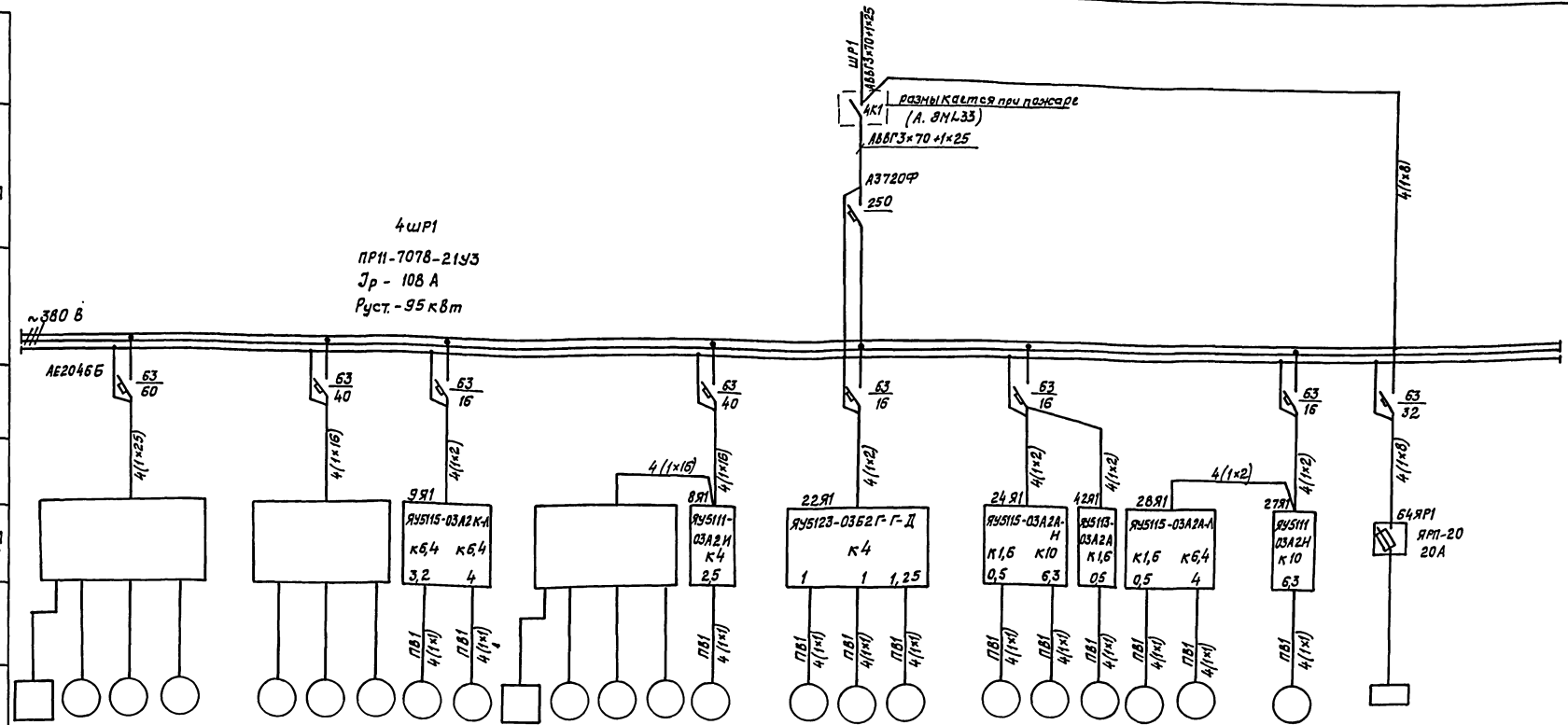
4ШР1
ПР11-7078-21У3
Jр - 108 А
Руст. - 95 кВт
~380 В
ШР1
АВВГ3-70+1+25
4К1
размыкается при пожаре
(А. 8МL33)
АВВГ3×70+1×25
А3720Ф
250
4(1×8)
АЕ2046Б
63/60
4(1×25)
63/40
4(1×16)
9Я1
Я5115-03А2К-Л
К6,4 К6,4
3,2 4
63/16
4(1×2)
ПВ1 4(1×1)
8Я1
Я5111-03А2И
К4
2,5
4(1×16)
22Я1
Я5123-03Б2Г-Г-Д
К4
1 1 1,25
24Я1
Я5115-03А2А-Н
К1,6 К10
0,5 6,3
42Я1
Я5113-03А2А
К1,6
0,5
28Я1
Я5115-03А2А-Л
К1,6 К6,4
0,5 4
27Я1
Я5111
03А2Н
К10
6,3
64Я1
ЯРП-20
20А
63/32

| | | |

Альбом IX

Типовой проект

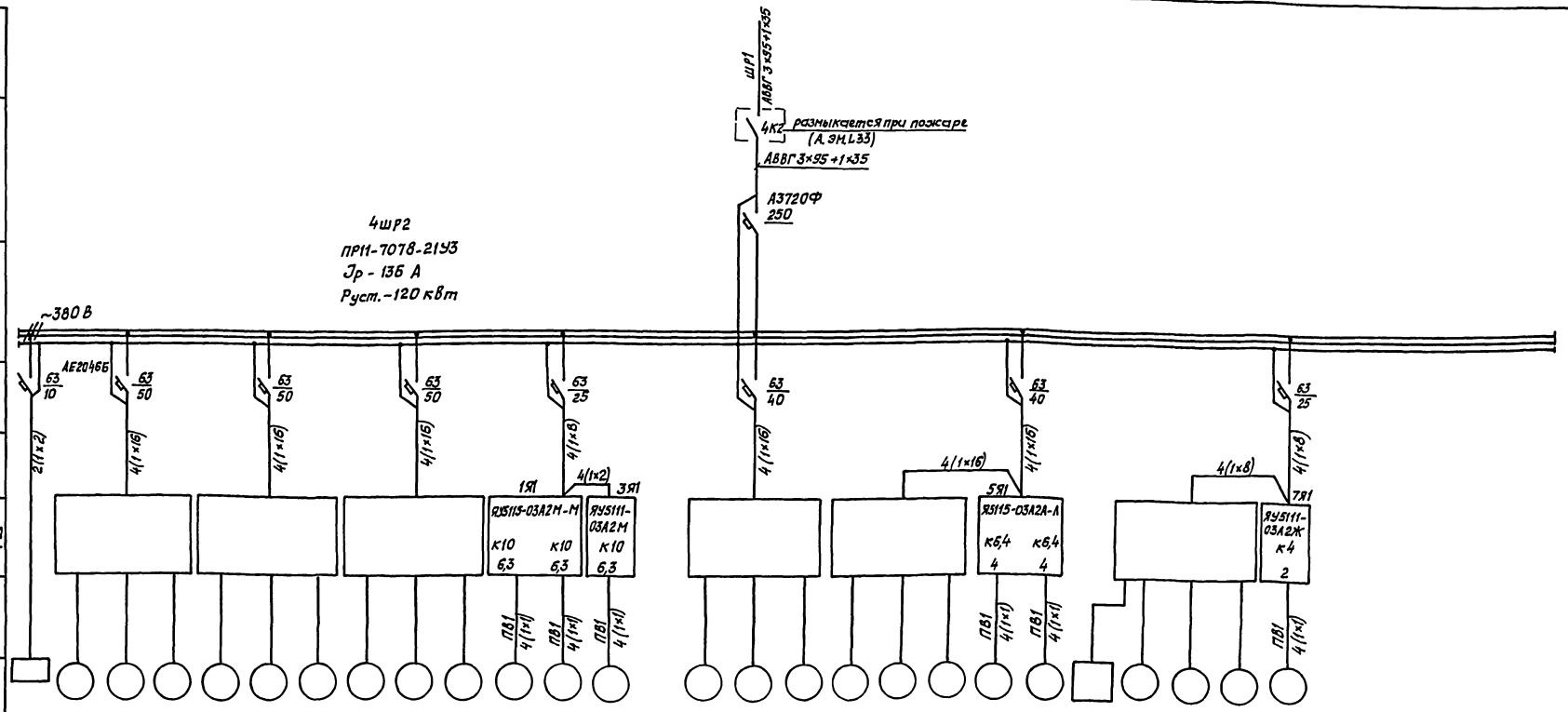

| | | |

Альбом IX

Типовой проект

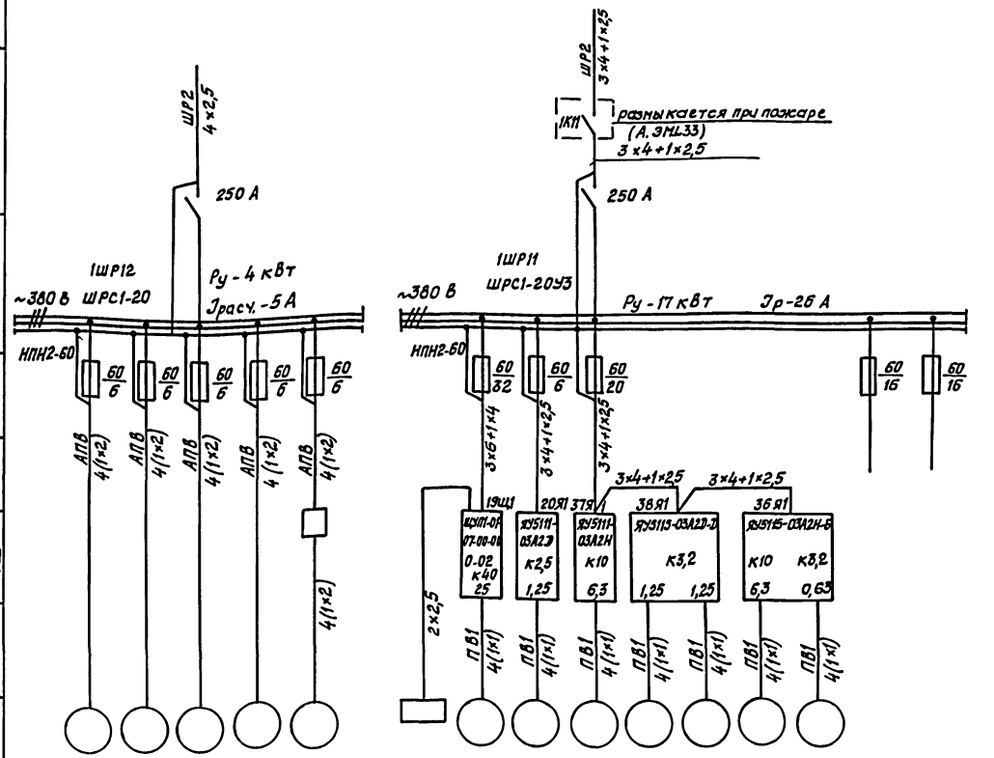

Данные питающей сети																	
Распределительный пункт Аппарат ввода	Тип																
	Номинальный ток, А																
	Расцепитель или плавкая вставка, А																
	Тип, напряжение																
	Расчетный ток, А																
	Установленная мощность, кВт																
Аппарат отходящей линии	Тип																
	Номинальный ток, А																
	Расцепитель или плавкая вставка, А																
Марка и сечение проводника																	
Пусковой аппарат	Тип																
	Номинальный ток, А																
	Расцепитель автомата, А																
	Нагревательный элемент теплового реле, А																
Марка и сечение проводника																	
Электроприемник	Условное графическое изображение																
	№ по плану		128	129	130	131	132		19ЩР1	19М1	20М1	37М1	38М1	40М1	36М1	39М1			
	Тип		—	—	—	—	—		—	4А 160S6	4А 71А6	4А 100L6	4АА 63В4	4А 71А6	4А 100L6	4АА 56А4			
	Номинальная мощность, кВт		0,45	0,4	0,4	0,3	2,2		0,5	11	0,37	2,2	0,37	0,37	2,2	0,12			
	Ток, А Jн / Jп		1,3	1,1	1,1	1	5			22,6 / 135,6	1,26 / 5,04	5,65 / 28,3	1,2 / 6	1,26 / 5,04	5,65 / 28,3	0,44 / 2,2			
	Наименование механизма по плану		Прилавок-витрина холодильный ЛС-2	Холодильный шкаф ШХ-0,80М	— " —	Прилавок холодильный ТХС18-1-0,25	Фреоновая установка		Щит регулирования системы П19	Система приточная П19	вентилятор приточный П20	Вентилятор В17	Вентилятор В18	Вентилятор В20	Вентилятор В16	Вентилятор В19	Резерв	Резерв	

1. Вся сеть выполняется кабелем марки АВВГ за исключением случаев, указанных на чертеже
2. Аппарат, тип которого не указан на чертеже, поставляется комплектно с механизмом

Привязан

Инв.№

ТП 416-3-14.87 ЭМ			
Областной вычислительный центр II группы			
Блок административно-производственный	Стадия	Лист	Листов
	Р	20	
Гл.спец. Нужин 09.86			
Н.контр. Акимова 09.86			
ГИП Монашенко 09.86	1ШР11, 1ШР12. Распределительная сеть ~380 В. Схема принципиальная однолинейная		
Ст.инж. Матвеева 09.86	ТЯЖПРОМЭЛЕКТРОПРОЕКТ Свердловское отделение		

Инв.№ подл. | Подпись и дата | Взам.инв.№

Типовой проект

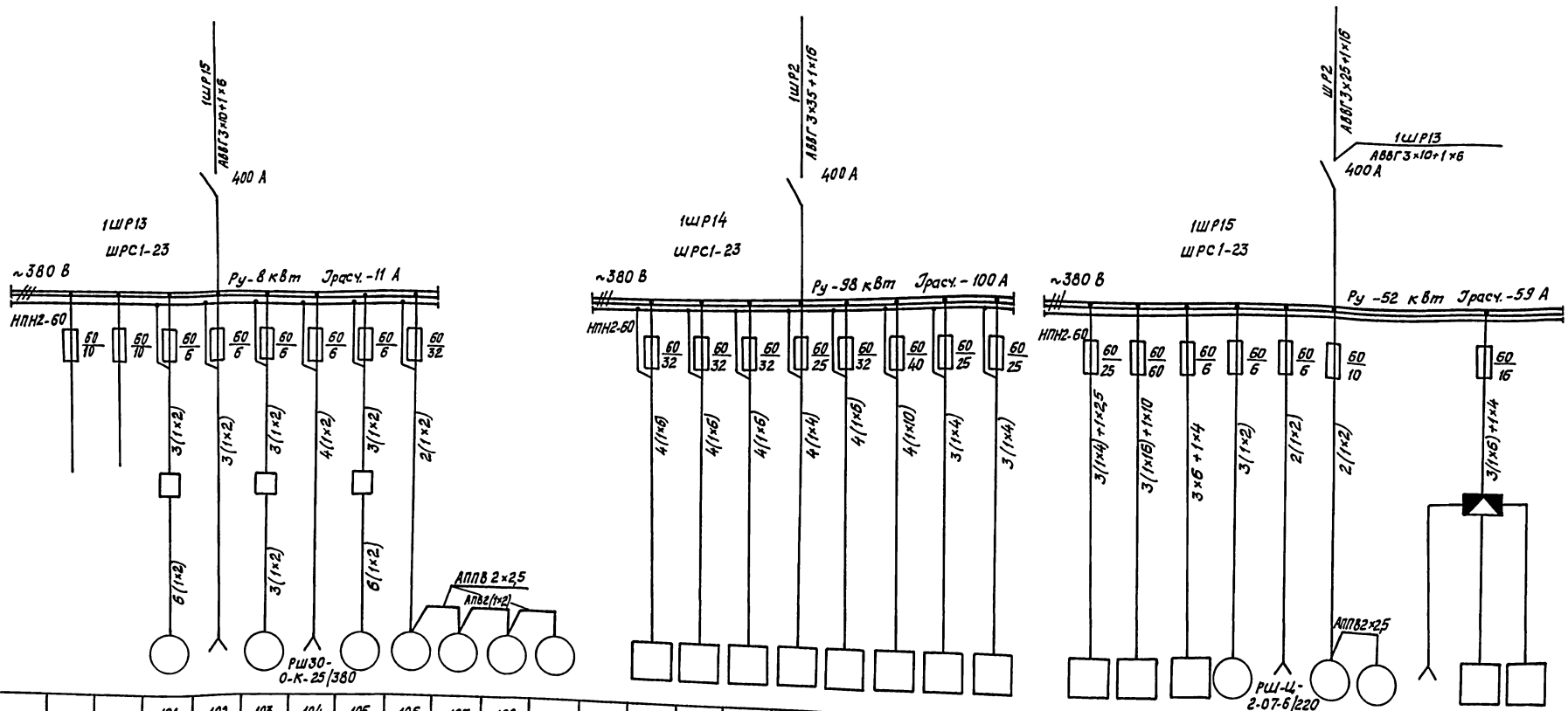

| | | |

Альбом IX

Типовой проект

Данные питающей сети	
Распределительный пункт, Аппарат ввода	Тип
	Номинальный ток, А
	Расцепитель или плавкая вставка, А
	Тип, напряжение
	Расчетный ток, А
	Установленная мощность, кВт
Аппарат отходящей линии	Тип
	Номинальный ток, А
	Расцепитель или плавкая вставка, А
Марка и сечение проводника	
Пусковой аппарат	Тип
	Номинальный ток, А
	Расцепитель автомата, А
	Нагревательный элемент теплового реле, А
Марка и сечение проводника	
Электроприемник	Условное графическое изображение
	№ по плану
	Тип
	Номинальная мощность, кВт
	Ток, А (Jн / Jп)
	Наименование механизма по плану

~380 В

2 ШР11
ПР11-7078-21У3
Ру - 23 кВт
Jр - 24 А

ШР1
АВВГ 3×70+1×25
А3720Ф
250

	2X1	2X2	2X3	2X4	2X5	2X6	2X7	2X8	2X9	2X10	2X11	2X12	2X13	2X17	2X18	2X19	2X20	2X21	2X22	2X23	2X24	2X14	2X15	2X16
Тип	—	—	—	—	—	—	—	—	—	—	—	—	—	—	—	—	—	—	—	—	—	—	—	—
Номинальная мощность, кВт	0,1	0,1	0,1	0,1	0,1	0,1	0,1	0,1	0,1	0,5	0,5	0,5	0,5	0,5	0,5	0,6	0,6	0,6	0,6	0,6	0,6	1	1	1
Ток, А																								
Наименование механизма по плану	Искра 108	Искра 108	Искра 108	Искра 108	Искра 108	Искра 108	Искра 108	Искра 108	Искра 108	Розеточная сеть ~220 В				Розеточная сеть ~380 В		Устройство подготовки данных на ПЛ ЕС 9024						Устройство подготовки данных на МЛ ЕС-9002		
	Розеточная сеть ~220 В															Розеточная сеть ~380 В								
	Группа первичного контроля									Группа ТО						Помещение перфораторов								

Марка и сечение проводника	АВВГ 3×2,5				АВВГ 3×2,5					2(1×2)				3(1×2)		3(1×2)						3(1×2)		
Аппарат отходящей линии	АЕ2046 63 10				АЕ2046 63 10					АЕ2046 63 10				АЕ2046 63 10		АЕ2046 63 10						АЕ2046 63 10		
	А00				В00					С00														
	3(1×2)	3(1×2)	3(1×2)	3(1×2)	3(1×2)	3(1×2)	3(1×2)	3(1×2)	3(1×2)	2(1×2)	2(1×2)	2(1×2)	2(1×2)	3(1×2)	3(1×2)	3(1×2)	3(1×2)	3(1×2)	3(1×2)	3(1×2)	3(1×2)	3(1×2)	3(1×2)	3(1×2)

РШ - П - 20 - О - 04 - 10/220 РШ-П-20-О-04-10/220 РШ 30 - О - К - 25/380

Вся сеть выполняется проводом марки АПВ, за исключением случаев, указанных на чертеже

Инв.№ подл. | Подпись и дата | Взам. инв.№

Привязан

Инв.№

Гл.спец.	Нужин		09.86
Н.контр.	Акимова		09.86
ГИП	Монащенко		09.86
Ст.инж.	Матвеева		09.86

ТП 416-3-14.87 ЭМ

Областной вычислительный центр II группы

Блок административно-производственный

Стадия	Лист	Листов
Р	22	

2 ШР11. Распределительная сеть. Схема принципиальная однолинейная (начало)

ТЯЖПРОМЭЛЕКТРОПРОЕКТ Свердловское отделение

Альбом IX

Типовой проект

Данные питающей сети		
Распределительный пункт. Аппарат ввода	Тип Номинальный ток, А Расцепитель или плавкая вставка, А	
	Тип, напряжение Расчетный ток, А Установленная мощность, квт	
Аппарат отходящей линии	Тип Номинальный ток, А Расцепитель или плавкая вставка, А	
Марка и сечение проводника		
Пусковой аппарат	Тип Номинальный ток, А Расцепитель автомата, А Нагревательный элемент теплового реле, А	
Марка и сечение проводника		
Электроприемник	Условное графическое изображение	
	№ по плану	2Х25 2Х26 2Х27 2Х28 2Х29 2Х30 2Х31 2Х32 2Х33 2Х34 2Х35 2Х36
	Тип	— — — — — — — — — — — —
	Номинальная мощность, квт	0,6 0,6 0,6 0,6 0,5 0,6 0,6 0,6 0,5 0,6 0,6 0,6
	Ток, А Jн / Jп	
	Наименование механизма по плану	Устройство подготовки данных на ПК ПА 80-3-1 / Контролл-ник КА80-31 / Устройства подготовки данных на ПК ПА80-3-1 / Контрольник КА 80-3-1 / Устройство подготовки данных на ПК ПА 80-3-1 / Резерв
		Розеточная сеть ~380 В
		Помещение перфораторов

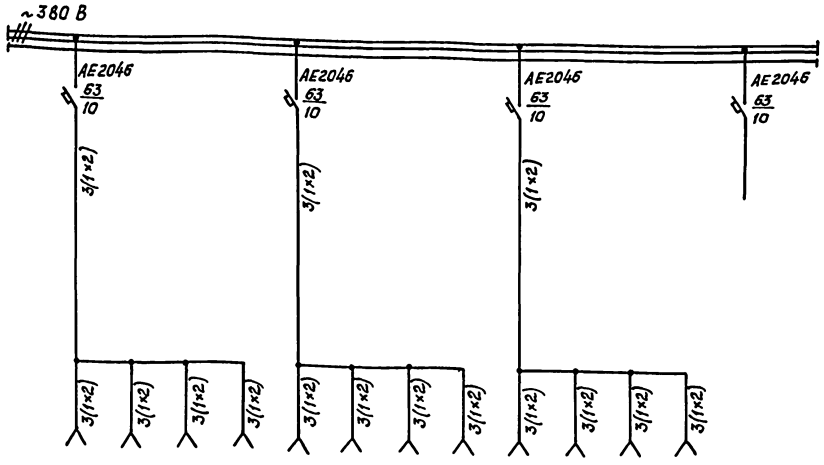

Вся сеть выполняется проводом марки АПВ, за исключением случаев, указанных на чертеже

Привязан

Инв.№

Гл.спец.	Нужсин		09.86
Н.контр.	Акимова		09.86
ГИП	Монсценко		09.86
Ст.инж.	Матвеева		09.86

ТП 416 - 3 - 14.87 ЭМ

Областной вычислительный центр II группы

Блок административно-производственный

Стадия	Лист	Листов
Р	23	

1ШРП. Распределительная сеть. Схема принципиальная однолинейная (окончание)

ТЯЖПРОМЭЛЕКТРОПРОЕКТ свердловское отделение

Инв.№ подл. | Подпись и дата | Взам.инв.№

Альбом IX

Типовой проект

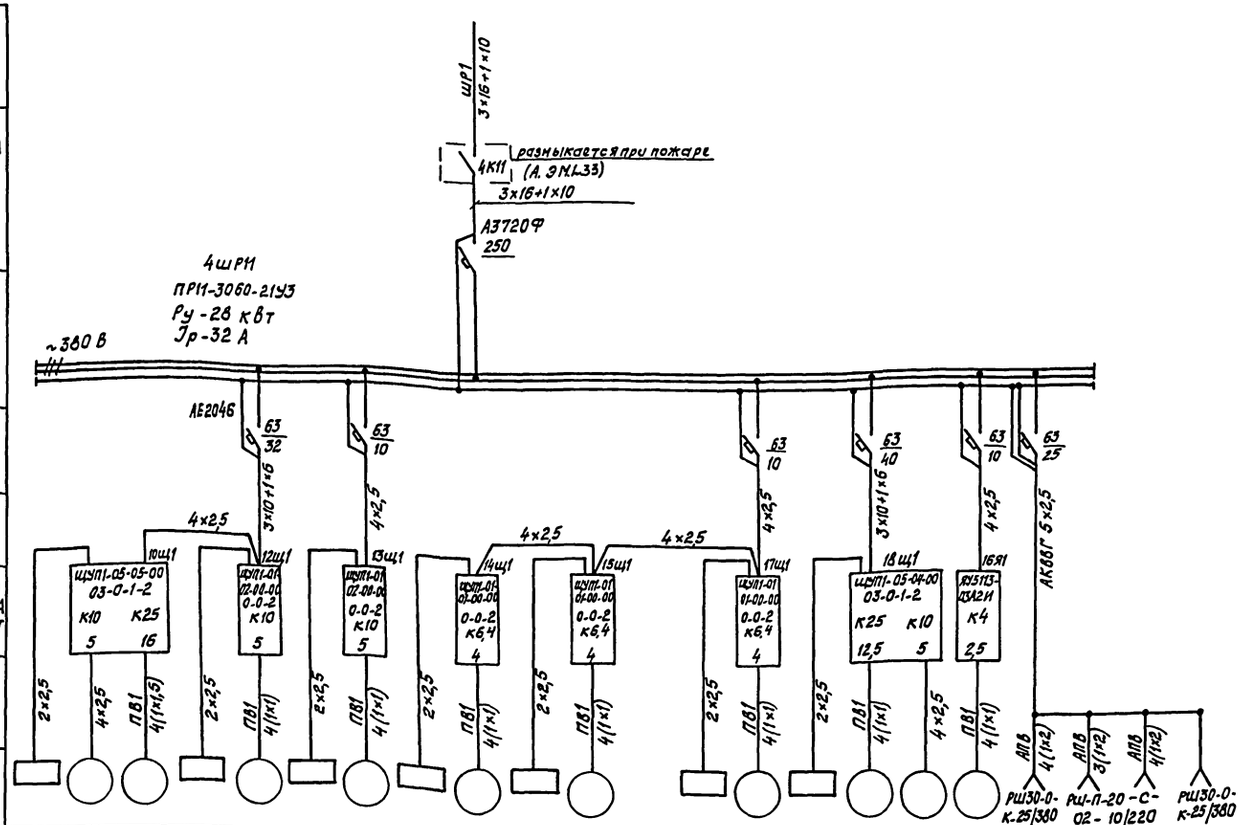

	10ЩР1	10М2	10М1	12ЩР1	12М1	13ЩР1	13М1	14ЩР1	14М1	15ЩР1	15М1		17ЩР1	17М1	18ЩР1	18М1	18М2	16М1	4Х20	4Х19	4Х21	4Х22
Тип	—	4А 80В2	4А 132S4	—	4А 100L6	—	4А 90L4	—	АОЛ2-11-2	—	АОЛ2-11-2		—	АОЛ2-11-2	—	4А 112М4	4А 80В2	4А 80А6	—	—	—	—
Номинальная мощность, квт	0,5 кВА	2,2	7,5	0,5 кВА	2,2	0,5 кВА	2,2	0,5 кВА	0,8	0,5 кВА	0,8		0,5 кВА	0,8	0,5 кВА	5,5	2,2	0,75	2	0,5	0,5	2
Ток, А Jн		4,7	15,1		5,65		5,02		1,8		1,8			1,8		11,5	4,7	2,24				
Ток, А Jп			113		28,3		30,1		12,6		12,6			12,6		80,5		9				
Наименование механизма по плану	Щит регулирования П10	Насос	Приточная система П10	Щит регулирования П12	Приточная система П12	Щит регулирования П13	Приточная система П13	Щит регулирования П14	Приточная система П14	Щит регулирования П15	Приточная система П15		Щит регулирования П17	Приточная система П17	Щит регулирования П18	Приточная система П18	Насос	Приточная система П16	Розетка ~380В	Розетка ~220В	Розетка ~220В	Розетка ~380В
																			Комната электриков и сантехников			

Вся сеть выполняется кабелем марки АВВГ, за исключением случаев, указанных на чертеже

Инв.№ подл. | Подпись и дата | Взам. инв.№

Привязан

Инв. №

Гл. спец.	Нужсин		09.86	
Н. контр.	Акимова		09.86	
ГИП	Монашенко		09.86	
Ст. инж.	Матвеева		09.86	

ТП 416-3-14.87 ЭМ

Областной вычислительный центр II группы

Блок административно-производственный

Стадия	Лист	Листов
Р	24	

4ШРП. Распределительная сеть. Схема принципиальная однолинейная

ТЯЖПРОМЭЛЕКТРОПРОЕКТ Свердловское отделение

Альбом IX

Типовой проект

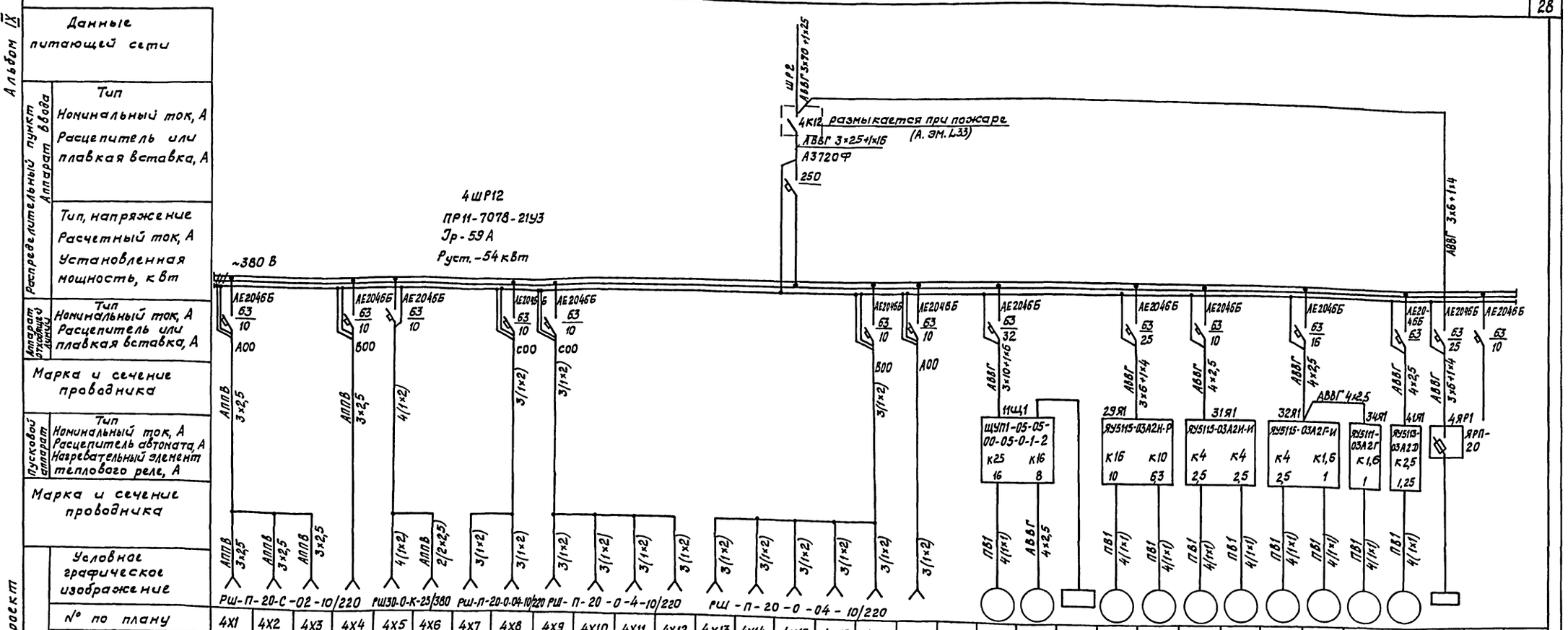

№ по плану	4Х1	4Х2	4Х3	4Х4	4Х5	4Х6	4Х7	4Х8	4Х9	4Х10	4Х11	4Х12	4Х13	4Х14	4Х15	4Х16	4Х17	4Х18	11М1	11М2	11ЩР1	29М1	30М1	31М1	33М1	32М1	35М1	34М1	41М1	63	
Тип	—	—	—	—	—	—	—	—	—	—	—	—	—	—	—	—	—	—	4А132 S4	4А100 S2	—	4А132 S8	4А100 L6	4А80 А6	4А80 А6	4А80 А6	4АА56 А4	4А63 А4	4АА63 В4	—	
Номинальная мощность, кВт	0,6	0,6	0,6	0,6	2	2	0,6	0,6	0,6	2	2	2	2	0,6	0,6	0,6	0,6	0,6	7,5	4	0,5	4	2,2	0,75	0,75	0,75	0,12	0,25	0,37	11	
Ток, А Jн	2,7	2,7	2,7	2,7			2,7	2,7	2,7					2,7	2,7	2,7	2,7	2,7	15,1	7,8		8,3	5,65	2,24	2,24	2,24	0,44	0,85	1,2	22	
Наименование механизма по плану	Розеточная сеть ~220 В				Розеточная сеть ~380 В		Нева-501	Нева-501	Нева-501	Искра-555	Искра-555	Искра-555	Искра-555	Нева-501	Нева-501	Нева-501	Нева-501	Нева-501	Вентилятор системы П11	Насос	Щит регулирования П11	Вытяжной вентилятор В9	Вытяжной вентилятор В10	Вытяжной вентилятор В11	Вытяжной вентилятор В13	Вытяжной вентилятор В12	Вытяжной вентилятор В15	Вытяжной вентилятор В14	Вытяжной вентилятор В21	Лифт грузовой	Резерв

Вся сеть выполняется проводом марки АПВ за исключением случаев, указанных на чертеже

Привязан				ТП 416-3-14.87 ЭМ
				Областной вычислительный центр II группы
				Блок административно-производственный
Инв. №	Гл.спец.	Нужин	09.86	4ШР12. Распределительная сеть ~380 В. Схема принципиальная однолинейная
	Н.контр.	Акимова	09.86	
	ГИП	Монащенко	09.86	
	Ст.инж.	Матвеева	09.86	

Стадия	Лист	Листов
Р	25	

ТЯЖПРОМЭЛЕКТРОПРОЕКТ Свердловское отделение

Инв.№ подл. | Подпись и дата | Взам. инв.№

Ц00610-11 29

Альбом IX

Типовой проект

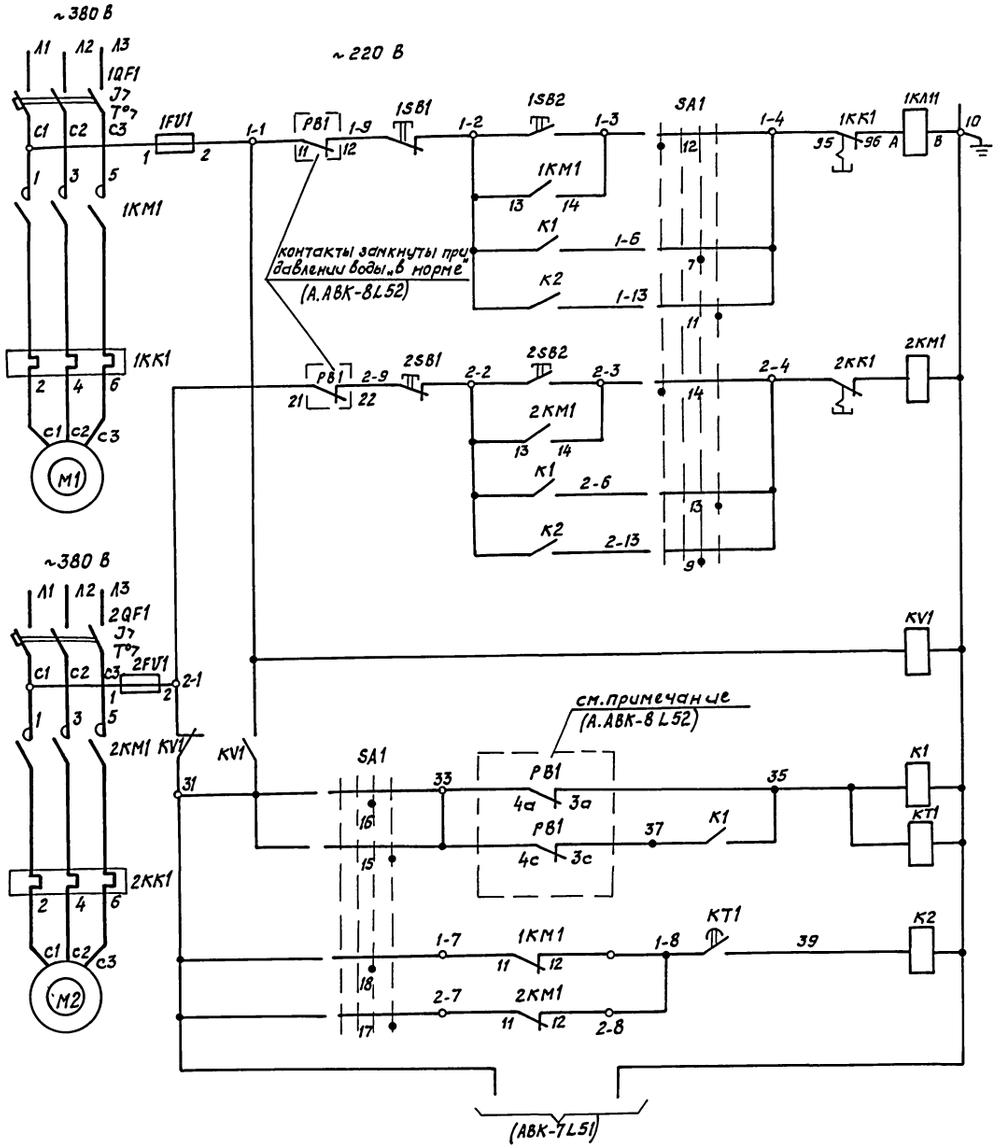

Насос № 51-1	Местное управление (опробование)
	Автоматическое управление
Насос № 51-2	Местное управление (опробование)
	Автоматическое управление
Реле напряжения	
Включение рабочего насоса при мин. уровне	
Отключение насосов при макс. уровне	
Включение резервного насоса	

SA1 „Избиратель управления" УП 5315-Ф516

№ секции	№ контакта	„Местн."	„Откл."	„1 раб."	„2 раб."	
I	1	X				*
	2	X				*
II	3				X	*
	4				X	*
III	5				X	*
	6				X	*
IV	7			X		
	8			X		*
V	9			X		
	10			X		*
VI	11				X	
	12	X				
VII	13				X	
	14	X				
VIII	15				X	
	16			X		
IX	17				X	
	18			X		

* не используется

Поз. обозначение	Наименование	Кол.	Примечание
	У механизма		
51М1; 51М2	Электродвигатель 4А80А2, ГОСТ 19523-74	2	~380 В; 1,5 кВт
	Шкаф управления 51Ш1		
FV1; КК1 КМ1; QF1	Блок управления Б5130-2674 УХЛ4	2	Iн.-4А;
К1	Реле РПУ-2-06000У3Б	1	
К2	Реле РПУ-2-06600У3Б	1	
КТ1	Реле РВП 72-3121-00У4	1	
KV1	Реле РПУ-2-06220У3Б	1	
SA1	Переключатель УП5315-Ф516	1	
1SB1; 2SB1	Кнопка КЕ-011У3	2	исполн. 4
1SB2; 2SB2	Кнопка КЕ-011У3	2	исполн. 5

Состояние контактов реле уровня РВ1 показано при отсутствии воды в баке. При заполнении бака последовательно размыкаются контакт 4а-3а (минимальный уровень) и затем контакт 4с-3с (максимальный уровень). При опускании уровня воды последовательность замыкания контактов РВ-1 обратная.

Привязан

Инв.№ подл. | Подпись и дата | Взам.инв.№

ТП 416-3-14.87 ЭМ				
Областной вычислительный центр II группы				
			Стадия	Лист	Листов
			Р	26	
Гл.спец.	Нужин		09.86	
Н.контр.	Акимова		09.86	Насосы хозяйственно-питьевого водоснабжения (№ 51-1, 51-2).
ГИП	Монащенко		09.86	ТЯЖПРОМЭЛЕКТРОПРОЕКТ Свердловское отделение
Ст.инж.	Матвеева		09.86	Схема принципиальная
Инв.№				

Альбом IX

Типовой проект

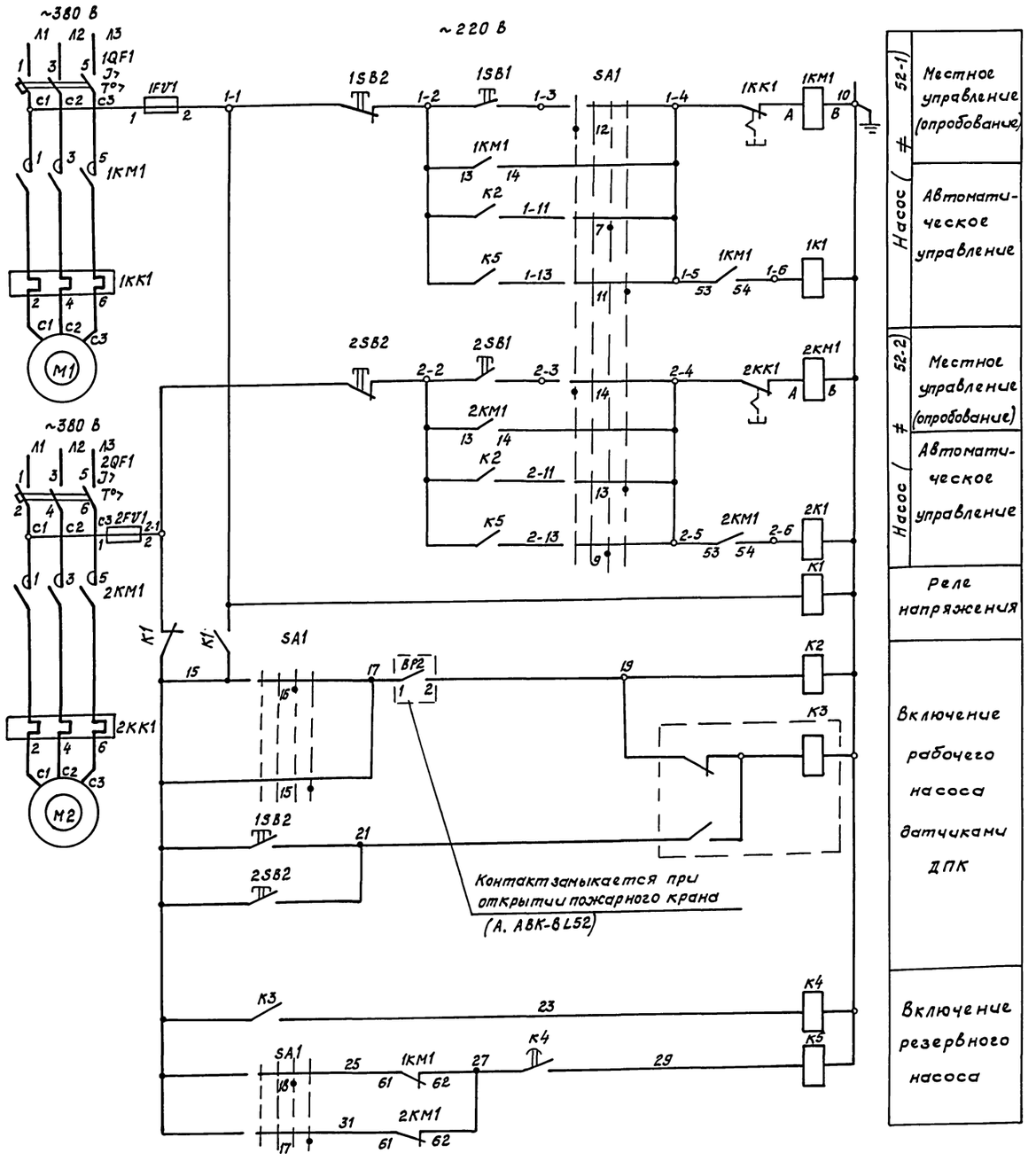

SA1
Избиратель управления

УП 5315 - Ф516

№ секции	№ контакта	„Местн."	„Откл."	„1 раб."	„2 раб."	
I	1	⊠				*
	2	⊠				*
II	3				⊠	*
	4				⊠	*
III	5				⊠	*
	6				⊠	*
IV	7			⊠		
	8			⊠		*
V	9			⊠		
	10			⊠		*
VI	11				⊠	
	12	⊠				
VII	13				⊠	
	14	⊠				
VIII	15				⊠	
	16			⊠		
IX	17			⊠	⊠	
	18			⊠	⊠	

* не используется

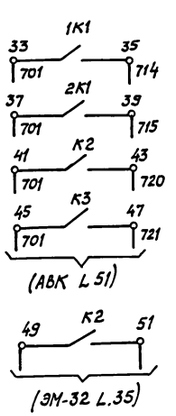

Поз. обозначение	Наименование	Кол.	Примечание
	У механизма		
52М1; 52М2	Электродвигатель 4А 10052, ГОСТ 19523-74	2	~380 В, 4 кВт
	Шкаф управления 52 Ш1		
FV1; QF1; КК1, КМ1	Блок управления Б5130-2974 УХЛ4	2	Jт-8А
1К1; 2К1	Реле РПУ-2-06200У3Б	2	
К2, К5	Реле РПУ-2-06400У3Б	2	
К1	Реле РПУ-2-06220У3Б	1	
К3	Реле РП-12У3	1	
К4	Реле РВП 72-3221-00У4	1	
SA1	Переключатель УП5315-Ф516	1	
1SB1, 2SB1	Кнопка КЕ-011У3	2	исполн. 4
1SB2, 2SB2	Кнопка КЕ-011У3	2	исполн. 2

Привязан

Инв. № подл. | Подпись и дата | Взам. инв. №

Гл. спец.	Нужсин		09.86
Н. контр.	Акимова		09.86
ГИП	Монашенко		09.86
Ст. инж.	Матвеева		09.86

ТП 416-3-14.87 ЭМ

Областной вычислительный центр II группы

Насосы противопожарного водоснабжения (≠ 52-1, 52-2)

Схема принципиальная

Стадия	Лист	Листов
Р	27	

ТЯЖПРОМЭЛЕКТРОПРОЕКТ Свердловское отделение

Альбом IX

Типовой проект

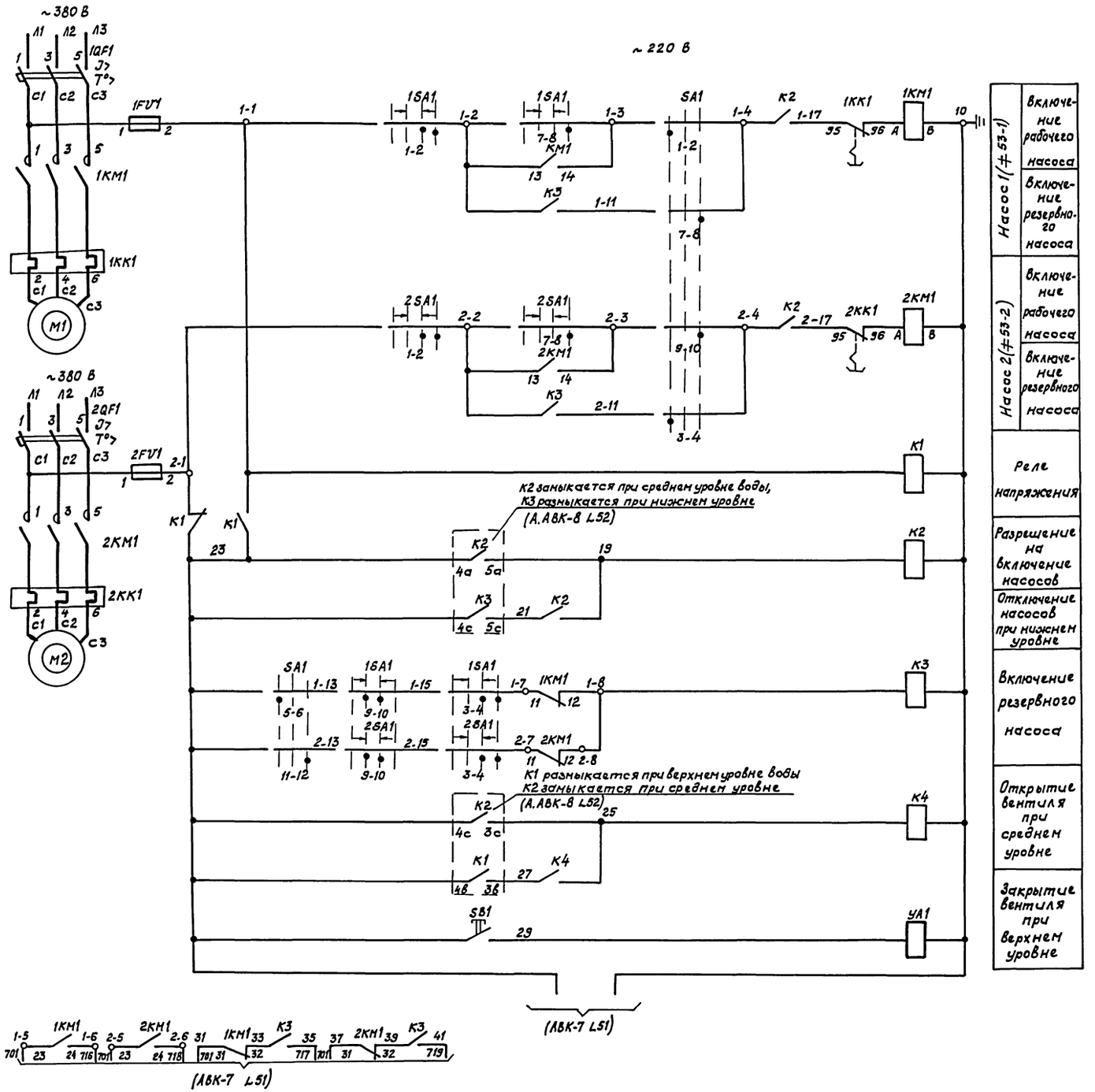

Поз. обозначение	Наименование	Кол.	Примечание
	У механизма		
53М1, 53М2	Электродвигатель 4А 160S2 ГОСТ 19523-74	2	~380 В, 15 кВт
53УА1	Вентиль 15кг 888р СВМ	1	ф25
	Шкаф управления 53Ш1		
FV1, QF1, KK1, KM1	Блок управления Б5130-3574 УХЛ4	2	Jн-32 А
K1	Реле РПУ-2-06220У3Б, ~220 В	1	
K2, K3	Реле РПУ-2-06400У3Б, ~220 В	2	
K4	Реле РПУ-2-06200У3Б, ~220 В	1	
SA1	Переключатель УП5313-С70	1	
1SA1, 2SA1	Переключатель УП5313-А541	2	
SB1	Кнопка КЕ 011У3	1	исполн. 4

SA1 „Избиратель управления"

УП5313-С70

№ секции	№ контакта	„1раб."	„Откл."	„2раб."
I	1-2	X		
II	3-4	X		
III	5-6	X		
IV	7-8			X
V	9-10			X
VI	11-12			X

1SA1, 2SA1 „Ключ управления"

УП5313-А541

№ секции	№ контакта	„Откл."	→0←	„вкл."	
I	1-2		X	X	
II	3-4		X	X	
III	5-6		X	X	*
IV	7-8			X	
V	9-10	X	X		
VI	11-12	X	X		*

* – не используется

Привязан

Инв. №

Гл. спец.	Нужин		09.86
Н. контр.	Акимова		09.86
ГИП	Монащенко		09.86
Ст. инж.	Матвеева		09.86

ТП 416-3-14.87 ЭМ

Областной вычислительный центр II группы

Стадия	Лист	Листов
Р	28	

Насосы оборотного водоснабжения (≠53-1, 53-2). Схема принципиальная

ТЯЖПРОМЭЛЕКТРОПРОЕКТ Свердловское отделение

Инв. № подл. | Подпись и дата | Взам. инв. №

Ц40610-11 32

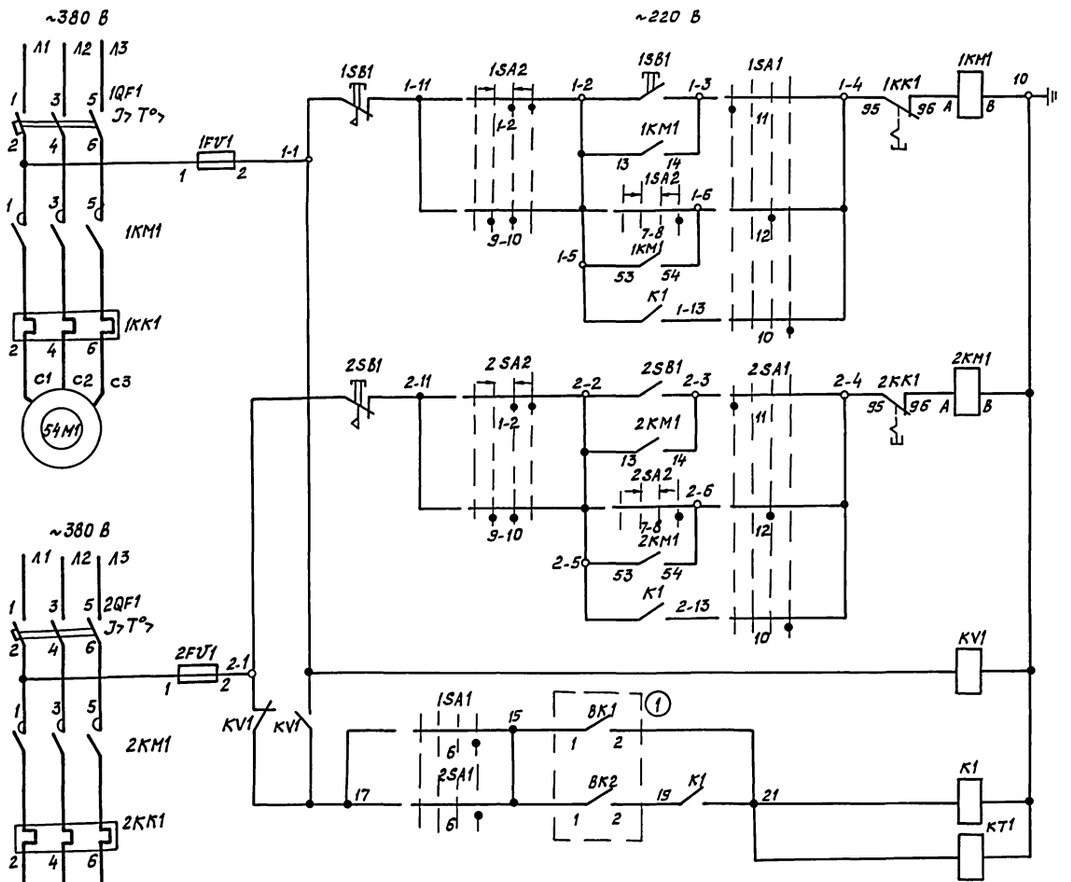

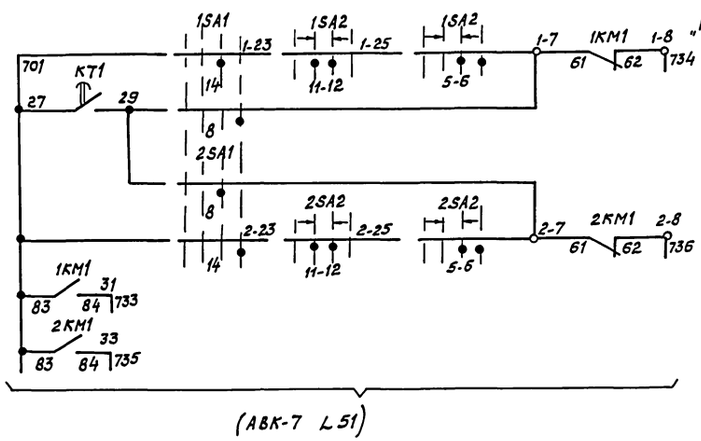

1SA1, 2SA1 „Избиратель управления" УП5314-Ф428

№ секции	№ контакта	„местн."	„откл."	„дист."	„авт."	
I	1	×	×			
	2	×			×	*
II	3	×	×			
	4	×			×	*
III	5		×			
	6				×	*
IV	7		×			
	8				×	*
V	9		×			
	10				×	*
VI	11	×				
	12			×		*
VII	13	×				
	14			×		*
VIII	15	×				
	16			×		*

1SA2, 2SA2 „Ключ управления" УП5313-А541

№ секции	№ контакта	„откл."	—0—	„включ."	
I	1-2		×	×	
II	3-4		×	×	*
III	5-6		×	×	
IV	7-8		×	×	
V	9-10	×			
VI	11-12	×			

* не используется

1. Контакт реле ВК-2 замыкается при температуре воды, равной 20°С, контакт ВК1 замыкается при 28°С (А. АВК-8 Л52)

Поз. обозначение	Наименование	Кол.	Примечание
	У механизма		
54М1, 54М2	Электродвигатель А02-42-8 ГОСТ13859-68	2	~380 В, 3 кВт
1SB1, 2SB1	Пост КУ92-1ExdIIBT5-У2 ТУ16.526.201-75	2	
	Шкаф управления 54 Ш1		
FV1, QF1, KK1, KM1	Блок управления Б5130-3074 УХ	2	
К1	Реле РПУ-2064004У3Б	1	
КТ1	Реле времени РВП72-3121-00У4Б, ~220 В	1	
KV1	Реле РПУ2-0622004У4Б	1	
1SA1, 2SA1	Переключатель УП5314-Ф428	2	
1SA2, 2SA2	Переключатель УП 5313-А541	2	

Привязан

Инв. №

				ТП 416-3-14.87 ЭМ	
				Областной вычислительный центр II группы	
					Стадия: Р; Лист: 29; Листов:
Гл.спец.	Нужин		09.86	Вентилятор градирни (≠54-1, 54-2). Схема принципиальная	ТЯЖПРОМЭЛЕКТРОПРОЕКТ Свердловское отделение
Н.контр.	Акинова		09.86		
ГИП	Манащенко		09.86		
Ст.инж.	Матвеева		09.86		

Типовой проект

Инв.№ подл. | Подпись и дата | Взам. инв.№

Альбом IX

Типовой проект

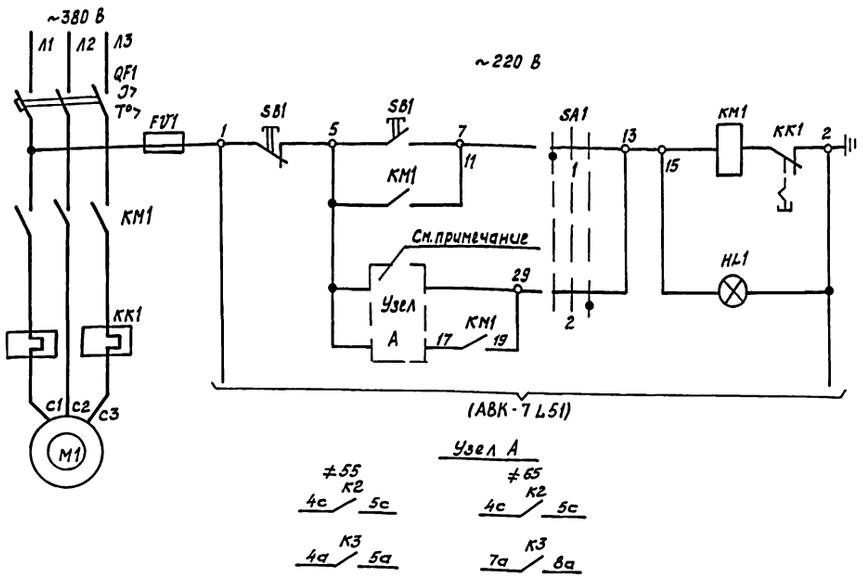

SA1
„Избиратель управления"

УП 5312-С86				
№ секции	№ контакта	ручное	отключено	автоматич.
I	1	X		
	2		X	*
II	3	X		*
	4		X	*
III	5	X		*
	6		X	*
IV	7	X		*
	8		X	*

Цепи отключения вентиляции при пожаре

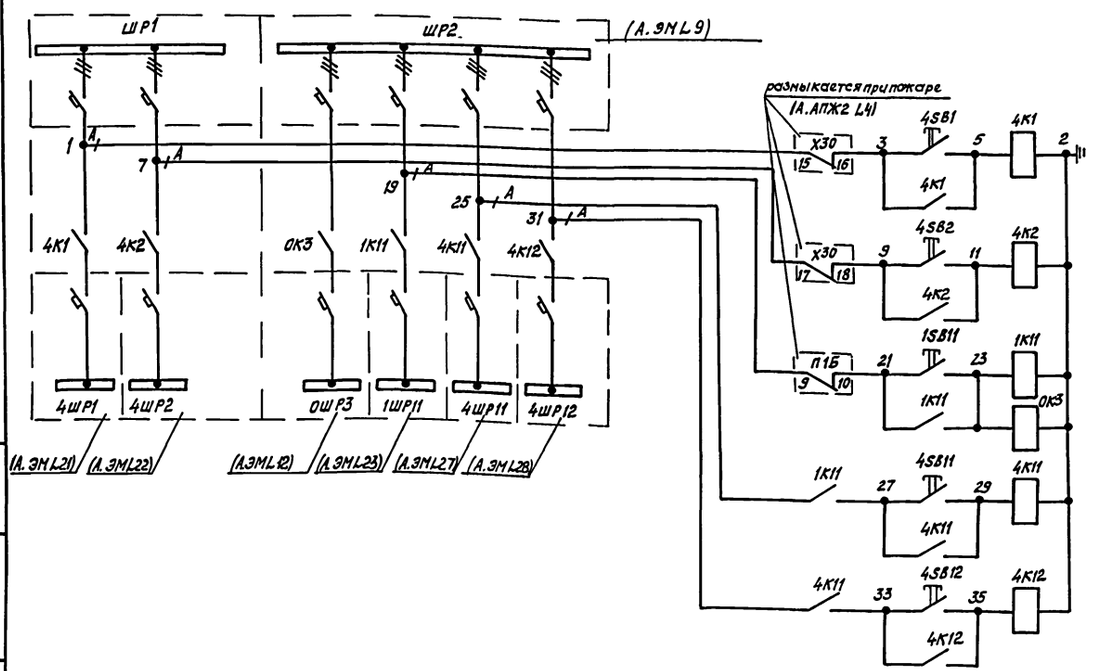

Поз. обозначение	Наименование	Кол	Примечание
	Насосы ≠55, ≠65		
	У механизма		
55М1	Электродвигатель 4А112М4 ГОСТ 19523-74	1	~380 В; 5,5 кВт
65М1	Электродвигатель 4А180В4 ГОСТ 19523-74	1	~380 В; 1,5 кВт
	Ящик управления		
FU1, QF1, КК1, КМ1, SA1, SB1	Ящик ЯУ5113-0362Д ТУ16.536.042-71	1	Эн-25А 55Я1
FU1, QF1, КК1 КМ1, SA1, SB1	Ящик ЯУ5113-0342Л ТУ16.536.042-71	1	Эн-6,4А 65Я1
	У шкафа распределительного		
	Пускатель ТУ16-526.437-78		
4К1,	ПМЛ 6210046Б, приставка ПКЛ 1104	1	
4К2	ПМЛ 7210046Б	1	
ОК3	ПМЛ 12 10046Б	1	
1К11	ПМЛ 1210046Б, приставка ПКЛ 1104	1	
4К11	ПМЛ 3210046Б, приставка ПКЛ 1104	1	
4К12	ПМЛ 4210046Б	1	
1SB1, 4SB2, 1SB11	Пост ПКЕ 222-1У3 ТУ16.526.216-78Е	5	
4SB11, 4SB12			

Для ≠55 контакт К2 замыкается при достижении среднего уровня воды в приямке, контакт К3 размыкается при нижнем уровне.

Для ≠65 контакт К2 замыкается при верхнем уровне, контакт К3 размыкается при нижнем уровне

Привязан

Инв. №

Инв. № подл. | Подпись и дата | Взам. инв. №

ТП 416-3-14.87 ЭМ			
Областной вычислительный центр II группы			
	Стадия	Лист	Листов
	Р	30	
Гл. спец. Нужин 09.86			
Н. контр. Акимова 09.86	Насосы ≠55, 65. Цепи отключения вентиляции при пожаре. Схема принципиальная		
ГИП Монащенко 09.86	ТЯЖПРОМЭЛЕКТРОПРОЕКТ Свердловское отделение		
Ст. инж. Матвеева 09.86			

Альбом IX

Типовой проект

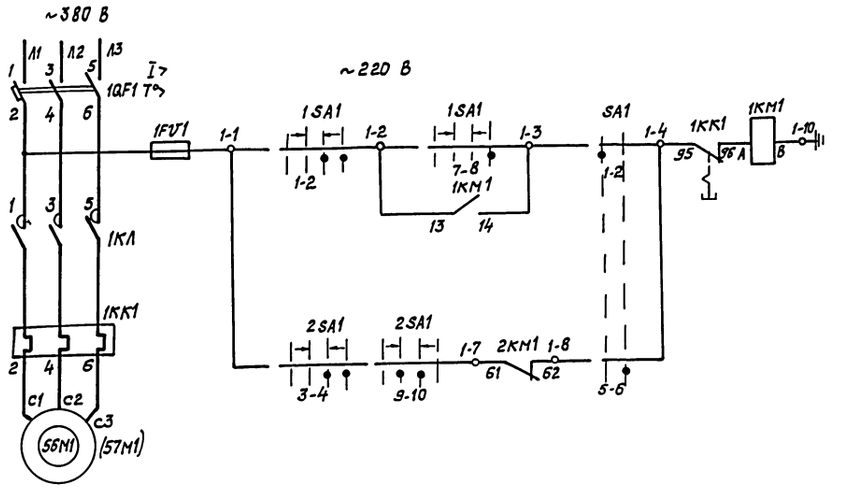

SA1
„Избиратель управления"

УП5312-И43			
№ секции	№ контакта	„1-рад."	„2-рад."
I	1-2	✕	
II	3-4	✕	
III	5-6		✕
IV	7-8		✕

1SA1; 2SA1
„Ключ управления"

УП5313-А541				
№ секции	№ контакта	„Отключ."	—0—	„Включ."
I	1-2			✕
II	3-4			✕
III	5-6			✕
IV	7-8			✕
V	9-10		✕	
VI	11-12		✕	

* контакт не используется

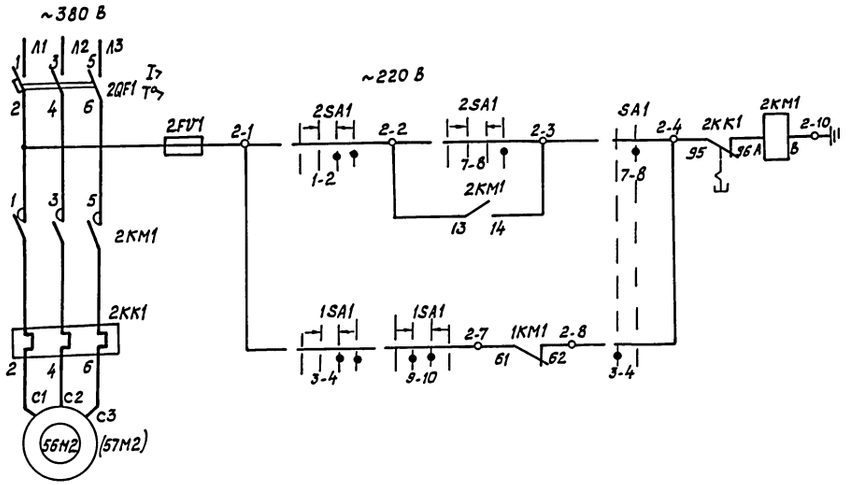

Поз. обозначение	Наименование	Кол.	Примечание
	У механизма		
56М1, 56М2	Электродвигатель 4А100S2 ГОСТ 19523-74	2	~380 В, 4 кВт
57М1, 57М2	Электродвигатель 4А80А2 ГОСТ 19523-74	2	~380 В, 1,5 кВт
	Шкаф управления 56Я1(57Я1)		
FV1, QF1, KK1, KM1	Блок управления Б5130-2974 УХЛ4-	2	Ин- 8 А, 56 Я1
FV1, QF1 KK1, KM1	Блок управления Б5130-2674 УХЛ4	2	Ин-4 А, 57 Я1
SBSA1, 57SA1	Переключатель УП5312-И43	2	
56-1SA1, 56-2SA1			
57-1SA1, 57-2SA1	Переключатель УП5313-А541	4	

1. Схема выполнена на два насоса (№ 56-1, 56-2) для насосов 57-1, 57-2 схема аналогична.
2. Перечень элементов составлен на обе группы насосов

Привязан

Инв. №

Инв. № подл. | Подпись и дата | Взам. инв. №

Гл. спец.	Нужсин		09.86	ТП 416-3-14.87 ЭМ
Н. контр.	Акимова		09.86	Областной вычислительный центр II группы
ГИП	Мокшенко		09.86	Насосы теплового пункта (№ 56-1, 56-2, 57-1, 57-2). Схема принципиальная
Ст. инж.	Матвеева		09.86	

Стадия	Лист	Листов
Р	31	

ТЯЖПРОМЭЛЕКТРОПРОЕКТ
Свердловское отделение

Альбом IX

Типовой проект

Воздушная завеса У1≠58

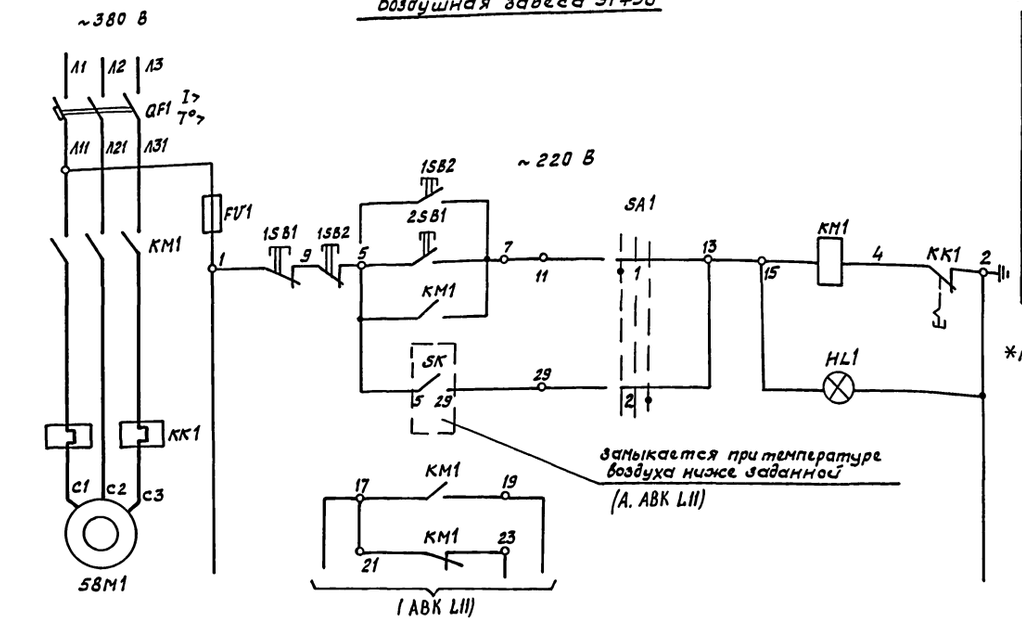

SA1 „Избиратель управления"

УП5312-С86

№ секции	№ контакта	Ручное	Откл.	Автомат.	
I	1	X			
	2			X	*
II	3	X			*
	4			X	
III	5	X			*
	6			X	*
IV	7	X			*
	8			X	*

*контакт не используется

Задвижка ≠61

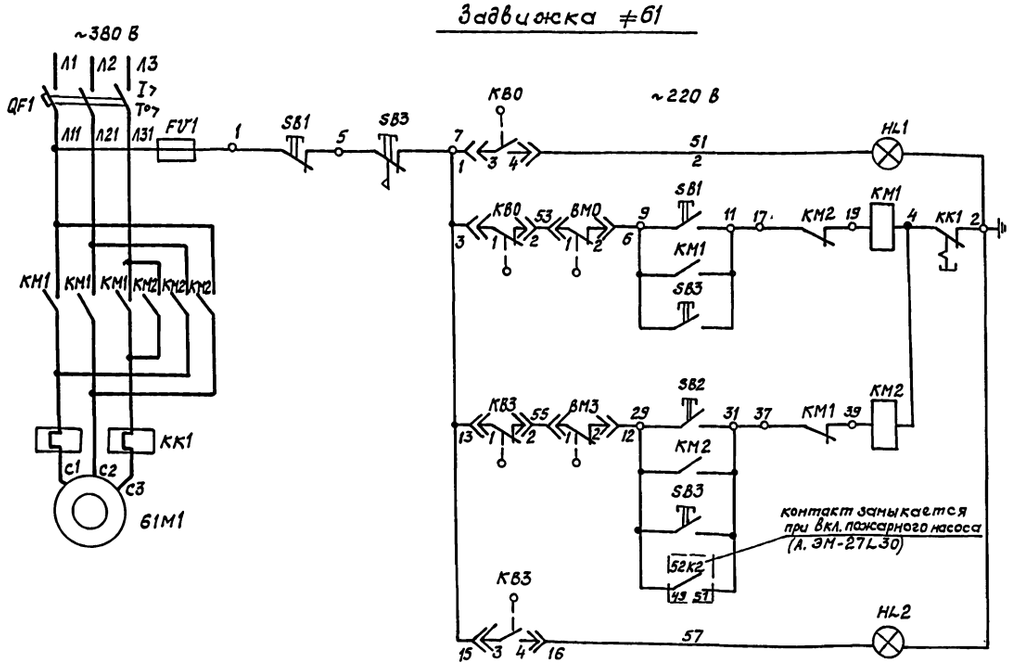

Путевые выключатели

Обозначение	Контакт	Открыто	Промежуточное положение	Закрыто	
KB0	1-2		X	X	
	3-4	X			
KB3	1-2	X	X		
	3-4			X	
BM0	1-2		X	X	*
	3-4	X			
BM3	1-2	X	X		
	3-4			X	*

*– не используется

Поз. обозначение	Наименование	Кол.	Примечание
	Воздушная завеса У1≠58		
	У механизма		
58М1	Электродвигатель 4А100L6 ГОСТ19523-74	1	~380 В, 2,2 кВт
	Ящик управления 58Я1		
FV1, QF1, KK1 KM1, SA1, SB1	Ящик ЯУ5113-03А2Н ТУ16.536.042-71	1	Iн-10А, н.э.-6,3А
1SB2	Пост ПКЕ 222-2У3 ТУ16-526.216-78Е	1	
	Задвижка ≠61		
	У механизма		
61М1	Электродвигатель 4АА56В4 ГОСТ19523-74	1	~380 В, 0,18 кВт
BM0, BM3, KB0, KB3	Микропереключатель МП2101 ТУ16.526322-78	1	
SB3	Пост КУ93-1ExdJJB75У2 ТУ16-526.201-75	1	
	Ящик управления 61Я1		
FV1, QF1, KK1, KM1, KM2	Ящик ЯУ5411-03А2А ТУ16-536.042-71	1	Iн-1,6А, н.э.-0,5А
SB1, SB2			

Привязан

Инв. №

Инв. № подл. | Подпись и дата | Взам. инв. №

				ТП 416-3-1487 ЭМ	
				Областной вычислительный центр II группы	
					Стадия: Р; Лист: 32; Листов:
Гл. спец	Нужин		09.86	Воздушная завеса (≠58), задвижка (≠61). Схема принципиальная	ТЯЖПРОМЭЛЕКТРОПРОЕКТ Свердловское отделение
Н. контр	Акимова		09.86		
ГИП	Монашенко		09.86		
Ст. инж.	Матвеева		09.86		

Альбом IX

Типовой проект

Вентилятор приточный, П-16 (П20)

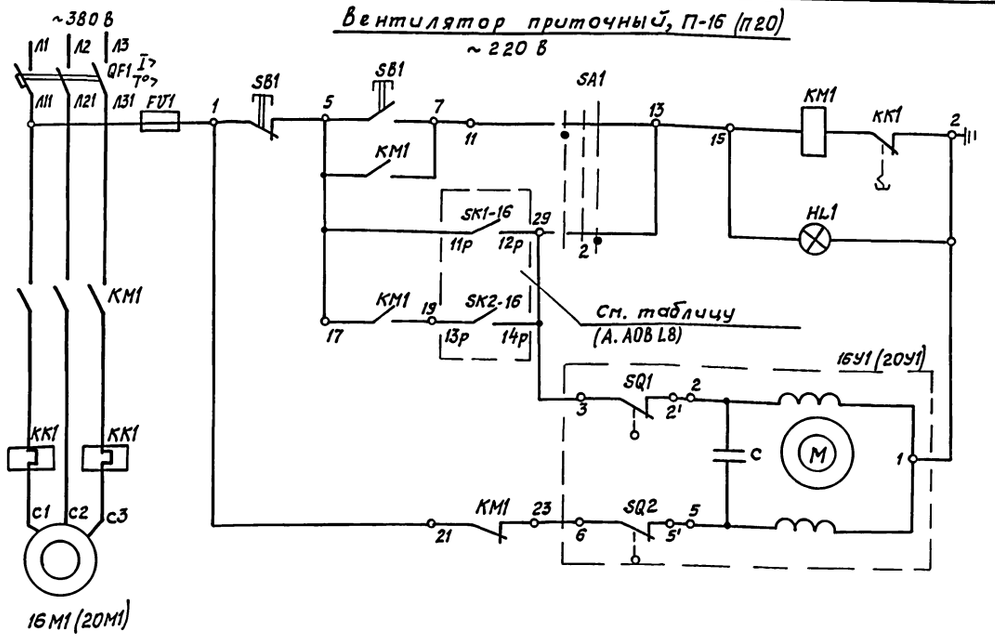

SA1
Избиратель управления

УП5312-С86

N секции	N контакта	"Ручное"	"Откл."	"Дистанц."	
I	1	X			
	2			X	*
II	3	X			*
	4			X	*
III	5	X			*
	6			X	*
IV	7	X			*
	8			X	*

* контакт не используется

Вентилятор вытяжной, В-21 (В-22)

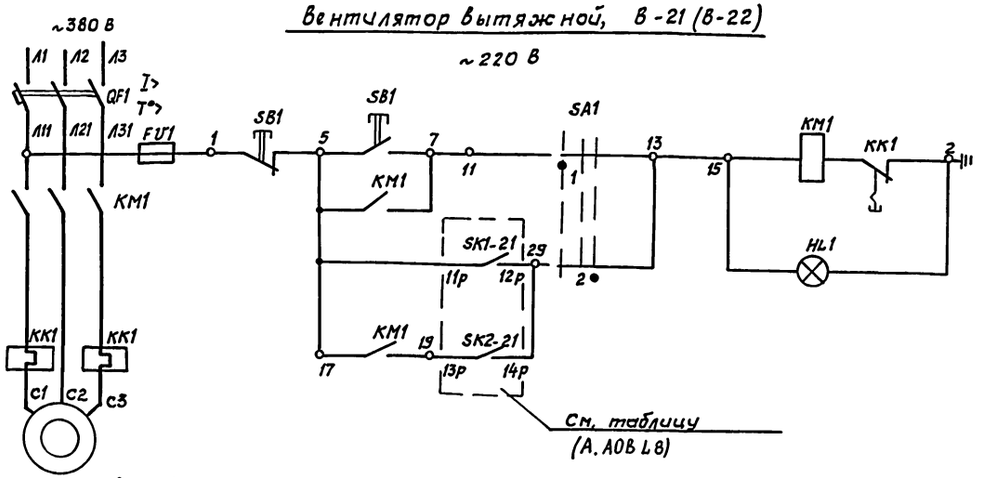

N системы вентил.	N привода вентилят.	N привода заслонки	Электродвигатель	Контакт из схемы автоматизации: включение вентилятора	Контакт из схемы автоматизации: отключение вентилятора	Ящик управления
П-16	16	16У1	4А80А6, ~380 В 2,24А 0,75 кВт, 1000 об/мин.	SK1-16 (11р–12р)	SK2-16 (13р–14р)	ЯУ5113-03А2И Iнэ-2,5 А, Iр-4А
П-20	20	20У1	4А71А6, ~380 В, 1,26 А 0,37 кВт, 1000 об/мин.	SK1-21 (11р–12р)	SK2-21 (13р–14р)	ЯУ5113-03А2Д Iнэ-1,25А, Iр-2,5А
В-21	41	—	4АА56А4, ~380 В; 0,44А 0,12 кВт, 1500 об/мин	SK1-21 (11р–12р)	SK2-21 (13р–14р)	ЯУ5113-03А2А Iнэ-0,5А, Iр-1,6А
В-22	42	—	4АА56А4, ~380 В; 0,44А 0,12 кВт, 1500 об/мин.	SK1-22 (11р–12р)	SK2-22 (13р–14р)	ЯУ5113-03А2Д Iнэ-0,5 А, Iр-1,6А

Поз. обозначение	Наименование	Кол.	Примечание
	У механизма		
16М1, 20М1, 41М1, 42М1	Электродвигатель, ГОСТ 19523-74	4	~380 В, см. таблицу
16У1, 20У1	Исполнительный механизм М30-0,63/63-0,25 ГОСТ 7192-74	2	~220, 0,065 кВт
	Ящик управления 16Я1, 20Я1, 41Я1, 42Я1		
FU1, QF1, KK1, KM1, SA1, SB1	Ящик ТУ16.536.042-71	4	см. таблицу

1. Схемы выполнены для вентилятора приточного П16 и вентилятора вытяжного В-21, для вентилятора приточного П-20 и вентилятора вытяжного В-22 схемы соответственно аналогичны.

2. Перечень элементов составлен на все приводы

Привязан			ТП 416-3-14.87 ЭМ	
			Областной вычислительный центр II группы	
				Стадия: Р; Лист: 33; Листов:
Гл.спец.	Нужин		09.86	
Н.контр.	Акимова		09.86	вентилятор приточный (№16,20), вентилятор вытяжной (№41,42)
ГИП	Монащенко		09.86	Схема принципиальная
Ст.инж.	Матвеева		09.86	ТЯЖПРОМЭЛЕКТРОПРОЕКТ Свердловское отделение
Инв.№				

Инв.№ подл. | Подпись и дата | Взам.инв.№

Альбом IX

Типовой проект

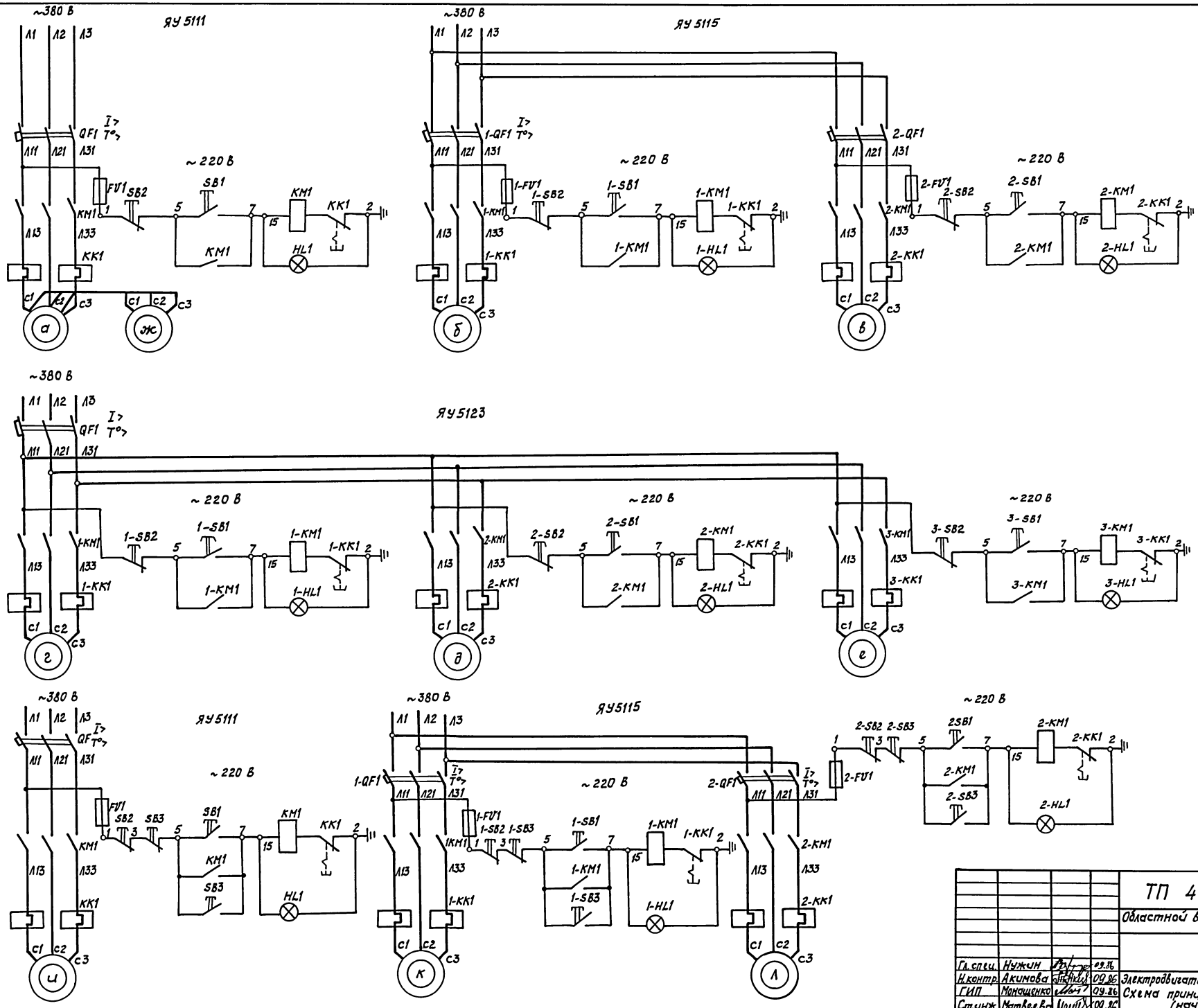

Альбом IX

Типовой проект

Наименование механизма	N привода а,б,в,г,д,е,ж	Электродвигатель	Ящик управления расцепитель, А номин. ток, А	Контакты в схемы
Вентилятор приточный П1,П2	б, в 1-1М1 2-1М1	4А100L6 2,2 кВт 950 об/мин 5,65 А	1Я1 ЯУ5115-03А2Н-Н К10 К10 н.э 6,3 н.э. 6,3	—
Вентилятор приточный П	а 3-1М1	4А100L6 2,2 кВт 950 об/мин 5,65	3Я1 ЯУ5111-03А2Н К10 н.э. 6,3	—
Вентилятор приточный П5,П6	б, в 5-1М1, 6-1М1	4А90L6 1,5 кВт 935 об/мин 4,1 А	5Я1 ЯУ5115-03А2Л-Л К6,4 К6,4 н.э 4 н.э. 4	—
Вентилятор приточный П7	а 7-1М1	4А72А4 0,55 кВт 1390 об/мин 1,7 А	7Я1 ЯУ5111-03А2Ж К4 н.э. 2	—
Вентилятор приточный П8	а 8-1М1	4А80А6 0,75 кВт 915 об/мин 2,24 А	8Я1 ЯУ5111-03А2И К4 н.э. 2,5	—
Вентилятор приточный П9	б 9-1М1	4А80А4 1,1 кВт 1420 об/мин 2,76 А	9Я1 ЯУ5115-03А2К-Л К6,4 К6,4 н.э.3,2 н.э. 4	—
Вентилятор приточный П4	в 4-1М1	4А90L6 1,5 кВт 935 об/мин. 4,1 А		—
Вентилятор вытяжной В4	б 24М1	4АА56А4 0,12 кВт 1500 об/мин 0,44 А	24Я1 ЯУ5115-03А2А-Н К1,6 К10 н.э.0,5 н.э. 6,4	1-КМ1 21 17 21-1 19 в схему ≠ 12
Вентилятор вытяжной В1	в 21М1	4А100L6 2,2 кВт 950 об/мин 5,65 А		2-КМ1 21-1 21-2 17 19 в схему ≠ 12
Вентилятор вытяжной В2,В3	г д 22М1 23М1	4АА63А4 0,25 кВт 1500 об/мин 0,86 А	22Я1 ЯУ5123-03Б2Г-Г-Д	1-КМ1 2-КМ1 21-2 21-3 17 22 19 в схему ≠ 12
Вентилятор вытяжной В5	е 25М1	4АА63В4 0,37 кВт 1500 об/мин 1,2 А	К4 К4 К4 н.э.1 н.э.1 н.э.1,25	3-КМ1 21 17 22 19 в схему ≠ 14
Вентилятор вытяжной В8	б 28М1	4АА56А4 0,12 кВт 1500 об/мин 0,44 А	28Я1 ЯУ5115-03А2А-Л К1,6 К6,4 н.э. 0,5 н.э. 4	—
Вентилятор вытяжной В6	в 26М1	4А90L6 1,5 кВт 935 об/мин 4,1 А		2-КМ1 21 17 21-1 19 в схему ≠ 10
Вентилятор вытяжной В7	а 27М1	4А100L6 2,2 кВт 950 об/мин 5,65 А	27Я1 ЯУ5111-03А2Н К10 н.э. 6,4	—
Вентилятор вытяжной В17	и 37М1	4А100L6 2,2 кВт 950 об/мин 5,65 А	37Я1 ЯУ5111-03А2Н К10 н.э.6,3	1-КМ1 21 17 21-1 19 в схему ≠ 19

Наименование механизма	N привода а,б,в,г,д,е,ж	Электродвигатель	Ящик управления расцепитель, А номин. ток, А	Контакты в схемы
Вентилятор вытяжной В9	б 29М1	4А132S8 4 кВт 720 об/мин	29Я1 ЯУ5115-03А2И-Р К10 К12,5 н.э. 6,3 н.э.10	1-КМ1 21 17 22 19 в сх ≠ 11
Вентилятор вытяжной В10	б 30М1	4А100L6 2,2 кВт 950 об/мин 5,65 А		2-КМ1 21 17 22 19 в сх ≠ 10
Вентилятор вытяжной В11, В13	б, б 31М1, 33М1	4А80А6 0,75 кВт 915 об/мин. 2,24 А	31Я1 ЯУ5115-03А2И-И К4 н.э. 2,5	1-КМ1 21 17 22 19 в сх ≠ 13
Вентилятор вытяжной В12	б 32М1	4А80А6 0,75 кВт 915 об/мин. 2,24 А	32Я1 ЯУ5115-03А2Г-И К1,6 К4 н.э.1 н.э. 2,5	1-КМ1 21 17 22 19 в сх ≠ 11
Вентилятор вытяжной В15	в 35М1	4АА56А4 0,12 кВт 1380 об/мин. 0,44 А		2-КМ1 21 17 22 19 в сх ≠ 17
Вентилятор вытяжной В14	д 34М1	4АА63А4 0,25 кВт 1380 об/мин 0,86 А	34Я1 ЯУ5111-03А2Г К1,6 н.э. 1	1-КМ1 21 17 22 19 в сх. ≠ 15
Компрессор водокольцевой	а 59М1	4А112М4 5,5 кВт 1450 об/мин 11,5 А	59Я1 ЯУ5111-03Б2Д К25 н.э.12,5	—
Насос-дозатор	д 60М1	4АА63А4 0,25 кВт 1300 об/мин 0,86 А	60Я1 ЯУ5111-03А2Г К2,5 н.э 1	—
Мотор генератора	д 1М1	4АА25М4 55 кВт 1500 об/мин 100 А	1М1-Я1 ЯУ5111-33А2А К150 н.э. 100	—
Вентилятор вытяжной В1, В2 спецподвала	а, ж 49М1 50М1	А0Л21-4 0,27 кВт 1400 об/мин 0,83 А	49Я1 ЯУ5111-03А2Е К2,5 н.э. 1,6	—
Вентилятор вытяжной В16	К 36М1	4А100L6 2,2 кВт 1000 об/мин 5,65 А	36Я1 ЯУ5115-03А2Н-Б К10 К3,2 н.э. 6,3 н.э. 0,63	1-КМ1 21 17 22 19 в сх ≠ 19
Вентилятор вытяжной В19	Л 39М1	4АА56А4 0,12 кВт 1500 об/мин 0,44 А		—
Вентилятор вытяжной В18	К 38М1	4АА63В4 0,37 кВт 1500 об/мин 1,2 А	38Я1 ЯУ5115-03А2Н-Б К3,2 н.э. 1,25 н.э. 1,25	—
Вентилятор вытяжной В20	Л 40М1	4А71А6 0,37 кВт 910 об/мин 1,24 А		—

Поз.	Наименование	Кол.	Примечание
	У механизма		
а,б,в,г,д	Электродвигатель ГОСТ 19523-74	34	~380 В
е,ж,и,к,л			см. таблицу
FU1,QF1,HL1	Ящик управления ТУ16.536.042-74	9	а Я1 см. таблицу
КМ1, КК1		8	б Я1 см. таблицу
SB1, SB2		1	а Я1 см. таблицу
		1	и Я1 см. таблицу
		2	к Я1 см. таблицу
36 SB3...	Пост ПКЕ 222-2У3 ТУ16.526.216-78Е	5	для ≠ 36... 40
40 SB3			

Привязан

Инв. №

ТП 416-3-14.87ЭМ				
Областной вычислительный центр II группы				
		Стадия	Лист	Листов
		Р	35	
Гл.спец.	Нужин		09.86	Электродвигатель асинхронный. Схема принципиальная (окончание)
Н.контр.	Акимова		09.86	
ГИП	Монащенко		09.86	
Ст.инж.	Матвеева		09.86	
Тяжпромэлектропроект Свердловское отделение				

Инв. № подл. | Подпись и дата | Взам. инв. №

Альбом IX

Типовой проект

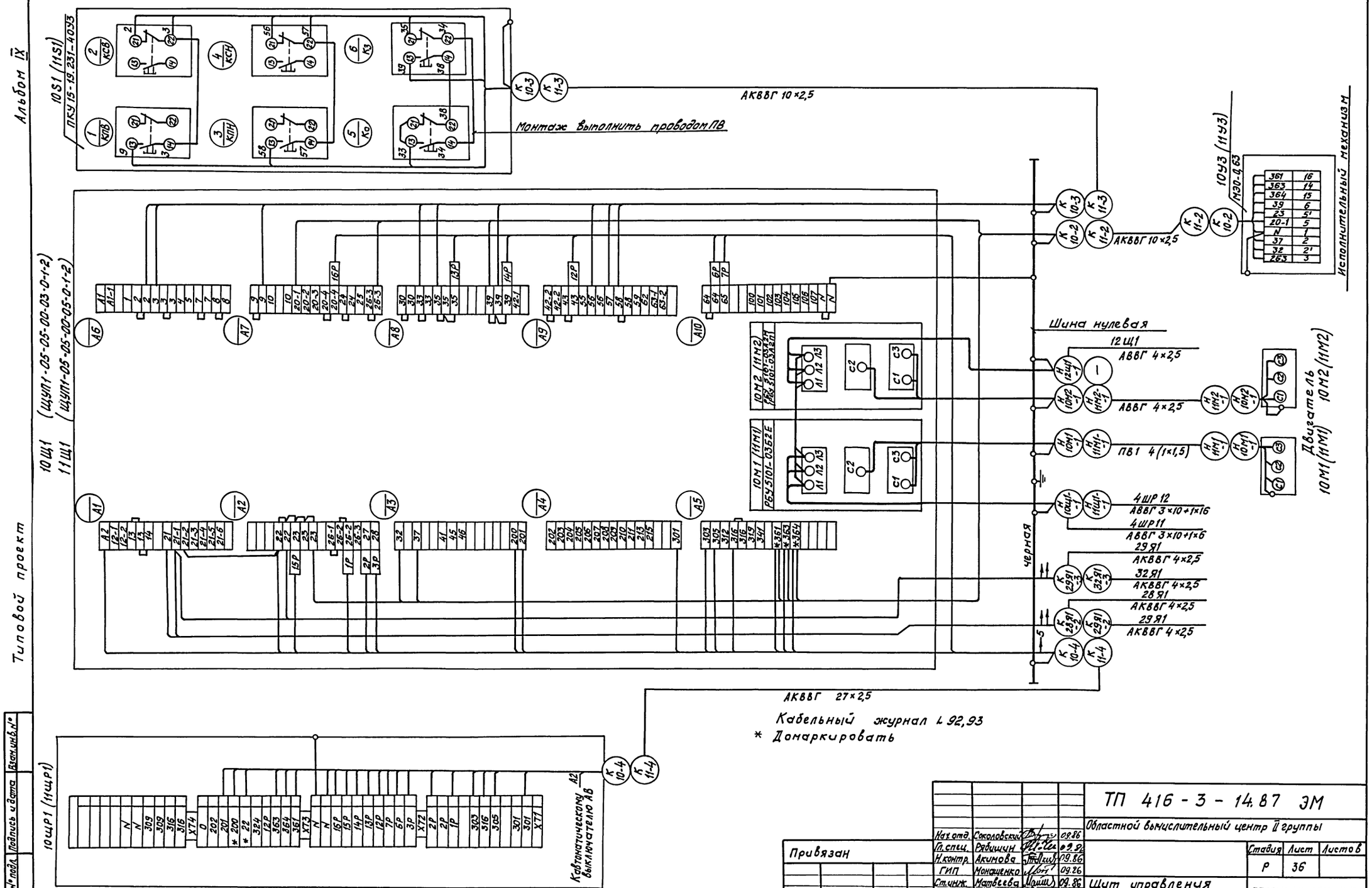

				ТП 416-3-14.87 ЭМ	
Нач.отд.	Соколовский		09.86	Областной вычислительный центр II группы	
Гл.спец.	Рябишчун		09.86		
Н.контр.	Акимова		09.86		Стадия: Р; Лист: 36; Листов:
ГИП	Монахченко		09.86		
Ст.инж.	Матвеева		09.86	Щит управления 10Щ1(11Щ1) Схема подключения	ТЯЖПРОМЭЛЕКТРОПРОЕКТ Свердловское отделение
Вед.инж.	Шевнина		09.86		
Инж.	Минина		09.86		

Привязан

Инв.№

Инв.№ подл. | Подпись и дата | Взам.инв.№

Ц00616-11 40

Альбом IX

Типовой проект

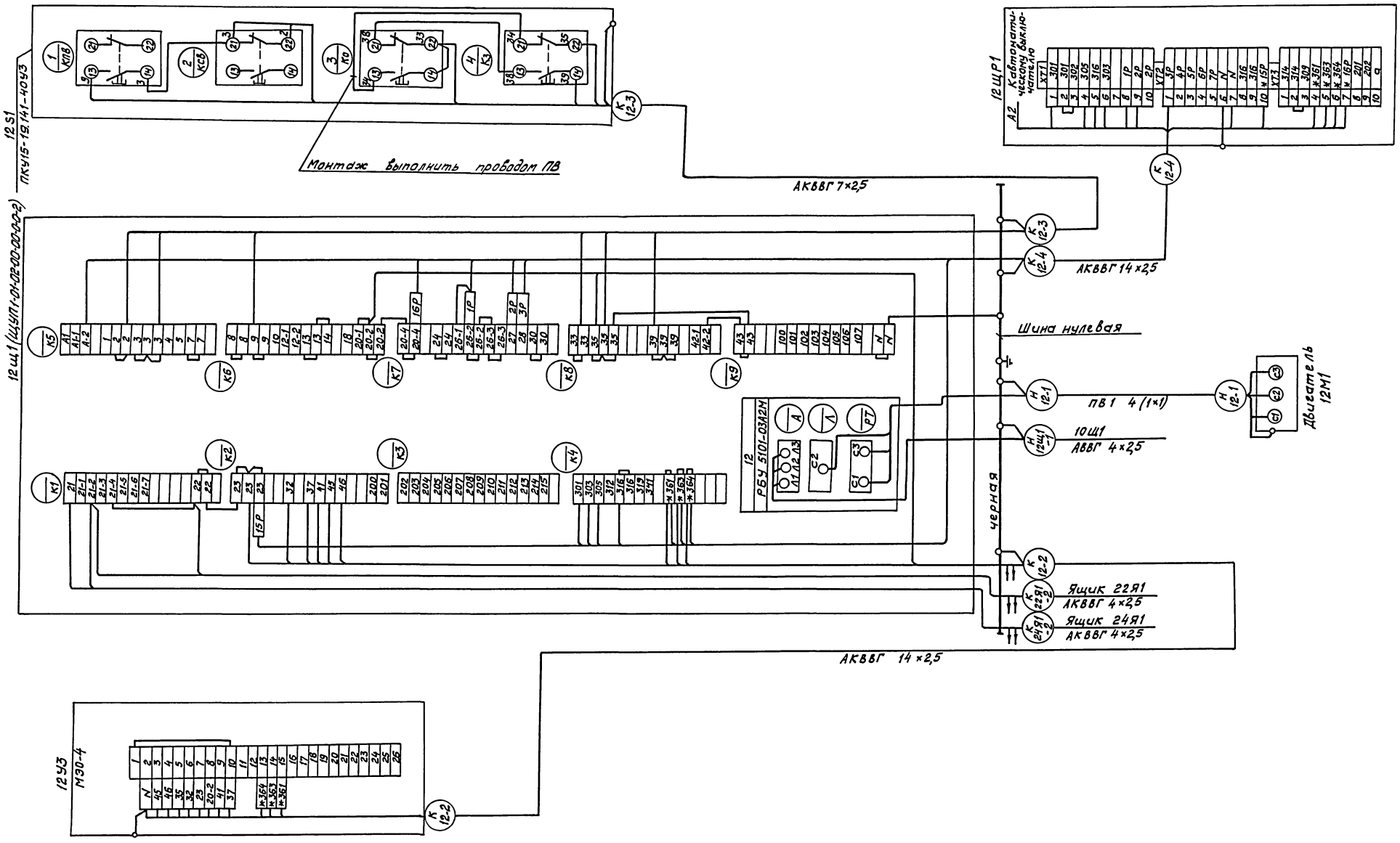

* Донаркировать
Кабельный журнал № 92

				ТП 416-3-14.87 ЭМ	
				Областной вычислительный центр Черкассы	
Нач. отд.	Соколовский		09.86		
Гл. спец.	Рябишин		09.86		Стадия: Р; Лист: 37; Листов:
Н. контр.	Акимова		09.86		
ГИП	Монтиенко		09.86		
Ст. инж.	Матвеева		09.86	Щит управления 12Щ1. Схема подключения	ТЯЖПРОМЭЛЕКТРОПРОЕКТ Свердловское отделение
Вед. инж.	Шевнина		09.86		
Инж.	Минина		09.86		

Привязан

Инв. N

Инв. № подл. | Подпись и дата | Взам. инв. №

Альбом IX

Типовой проект

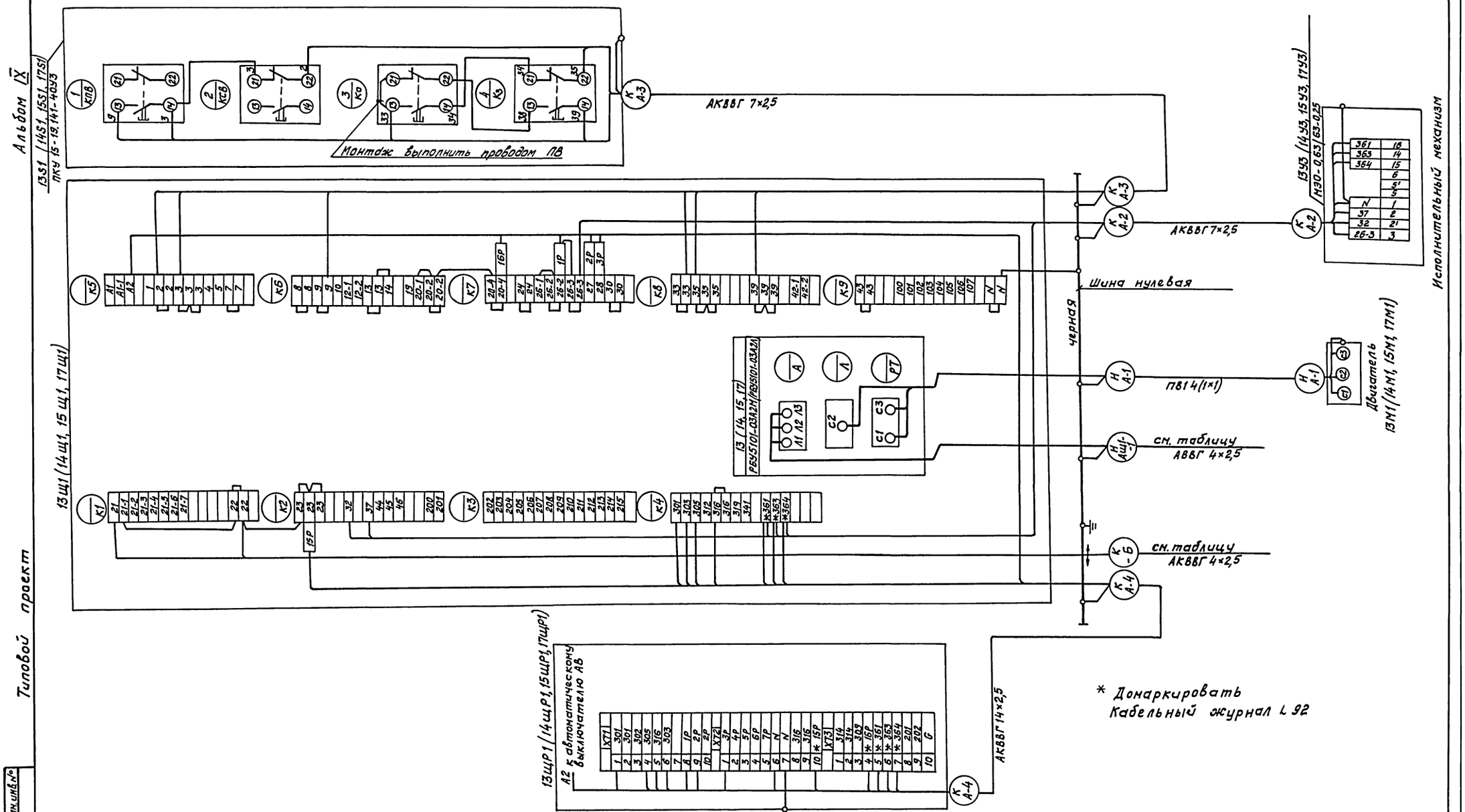

Номер щита	Номер привода А	Направление кабеля НАЩ1-1	Маркировка кабеля Б	Направление кабеля Б	Тип щита
13Щ1	13	4ШР11	31Я1-2	31Я1	ЩУП1-01-02-00-00-0-0-2
14Щ1	14	4ШР11	22Я1-3	22Я1	ЩУП1-01-01-00-00-0-0-2
15Щ1	15	14Щ1	34Я1-2	34Я1	ЩУП1-01-01-00-00-0-0-2
17Щ1	17	15 Щ1	32Я1-2	32Я1	ЩУП1-01-01-00-00-0-0-2

Привязан

Инв.№

Начотд.	Соколовский		09.86
Гл.спец.	Рябишин		09.86
Н.контр.	Акимова		09.86
ГИП	Монашенко		09.86
Ст.инж.	Матвеева		09.86
Вед.инж.	Шевнина		09.86
Инж.	Минина		09.86

ТП 416-3-14.87 ЭМ

Областной вычислительный центр II группы

Стадия	Лист	Листов
Р	38	

Щит управления 13Щ1 (14Щ1, 15Щ1, 17Щ1). Схема подключения

ТЯЖПРОМЭЛЕКТРОПРОЕКТ Свердловское отделение

Инв.№ подл. | Подпись и дата | Взам. инв.№

Ц00610-11 42

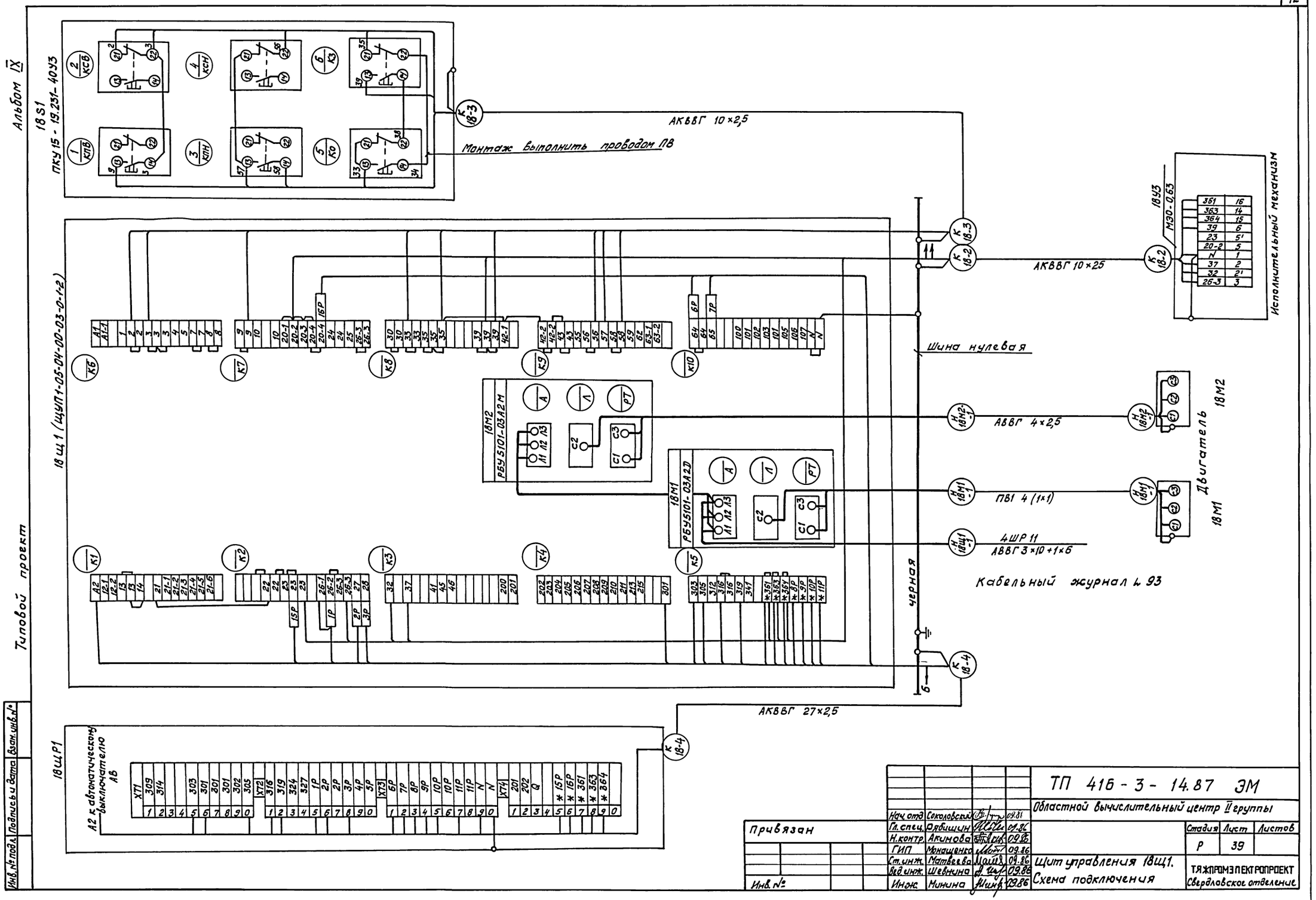
Альбом IX
18S1
ПКУ 15 - 19.231-40У3
АКВВГ 10×2,5
Монтаж выполнить проводом ПВ
18У3
МЭО-0,63
Исполнительный механизм
АКВВГ 10×25
Шина нулевая
18Щ1 (ЩУП1-05-04-00-03-0-1-2)
18М2
РБУ5101-03А2М
18М1
РБУ5101-03А2Д
АВВГ 4×2,5
ПВ1 4 (1×1)
4ШР 11
АВВГ 3×10+1×6
Двигатель
18М2
18М1
Кабельный журнал L 93
черная
АКВВГ 27×2,5
18ЩР1
А2 к автоматическому выключателю АВ
Типовой проект
Инв. № подл.
Подпись и дата
Взам. инв. №
Привязан
Инв. №
Нач. отд. Соколовский 09.86
Гл. спец. Рябишин 09.86
Н. контр. Акимова 09.86
ГИП Монащенко 09.86
Ст. инж. Матвеева 09.86
Вед. инж. Шевнина 09.86
Инж. Минина 09.86
ТП 416-3-14.87 ЭМ
Областной вычислительный центр II группы
Стадия Р
Лист 39
Листов
Щит управления 18Щ1.
Схема подключения
ТЯЖПРОМЭЛЕКТРОПРОЕКТ
Свердловское отделение

Альбом IX

Типовой проект

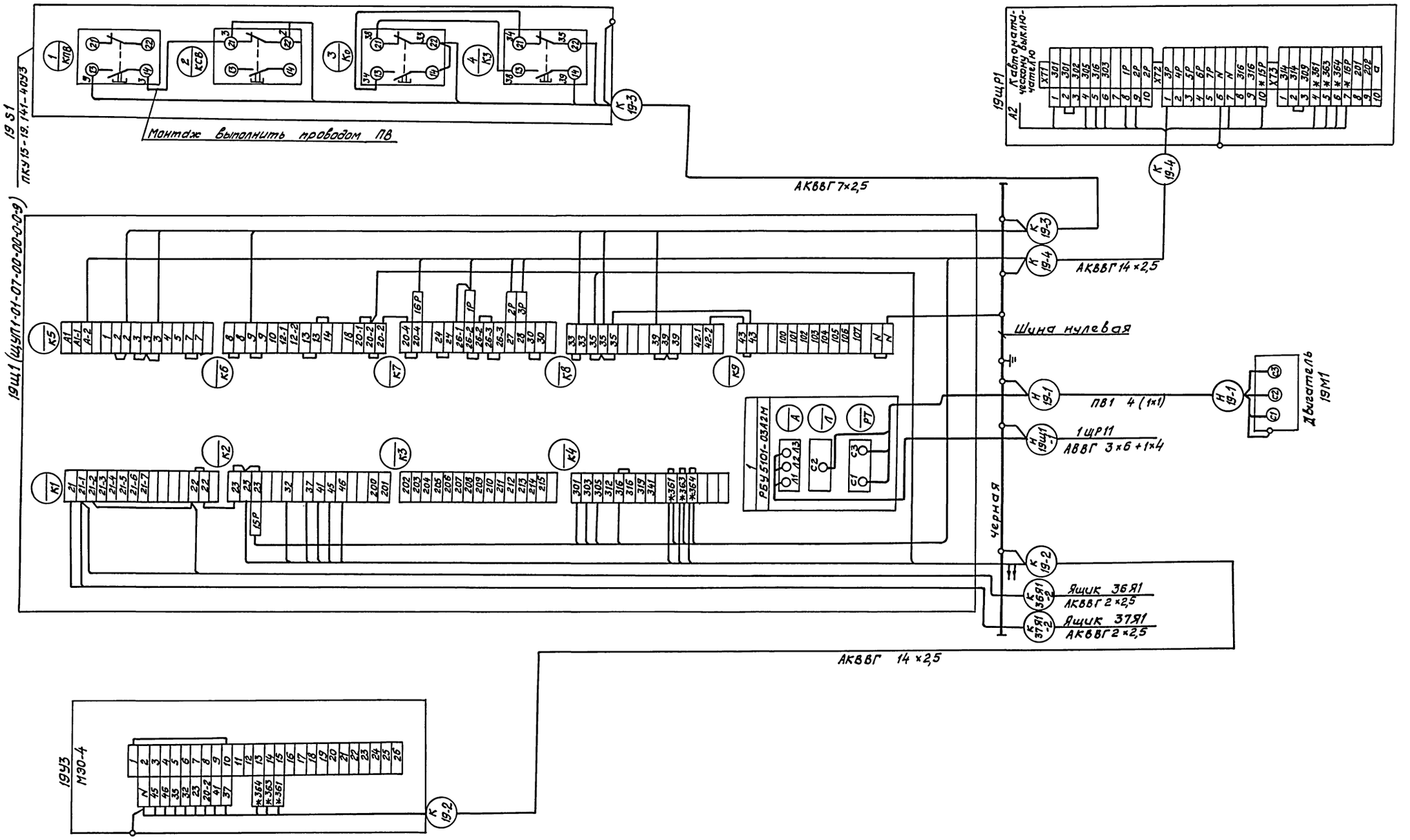

* Домаркировать

Кабельный журнал № 87

				ТП 416-3-14.87 ЭМ	
				Областной вычислительный центр II группы	
Нач. отд.	Соколовский		09.86		
Гл. спец.	Рябшин		09.86		Стадия: Р; Лист: 40; Листов:
Н. контр.	Акимова		09.86		
ГИП	Монашенко		09.86		
Ст. инж.	Матвеева		09.86	Щит управления 19Щ1.	ТЯЖПРОМЭЛЕКТРОПРОЕКТ
Вед. инж.	Шевнина		09.86	Схема подключения	Свердловское отделение
Инж.	Минина		09.86		

Привязан

Инв. №

Инв. № подл. | Подпись и дата | Взам. инв. №

Ц00610-11 44

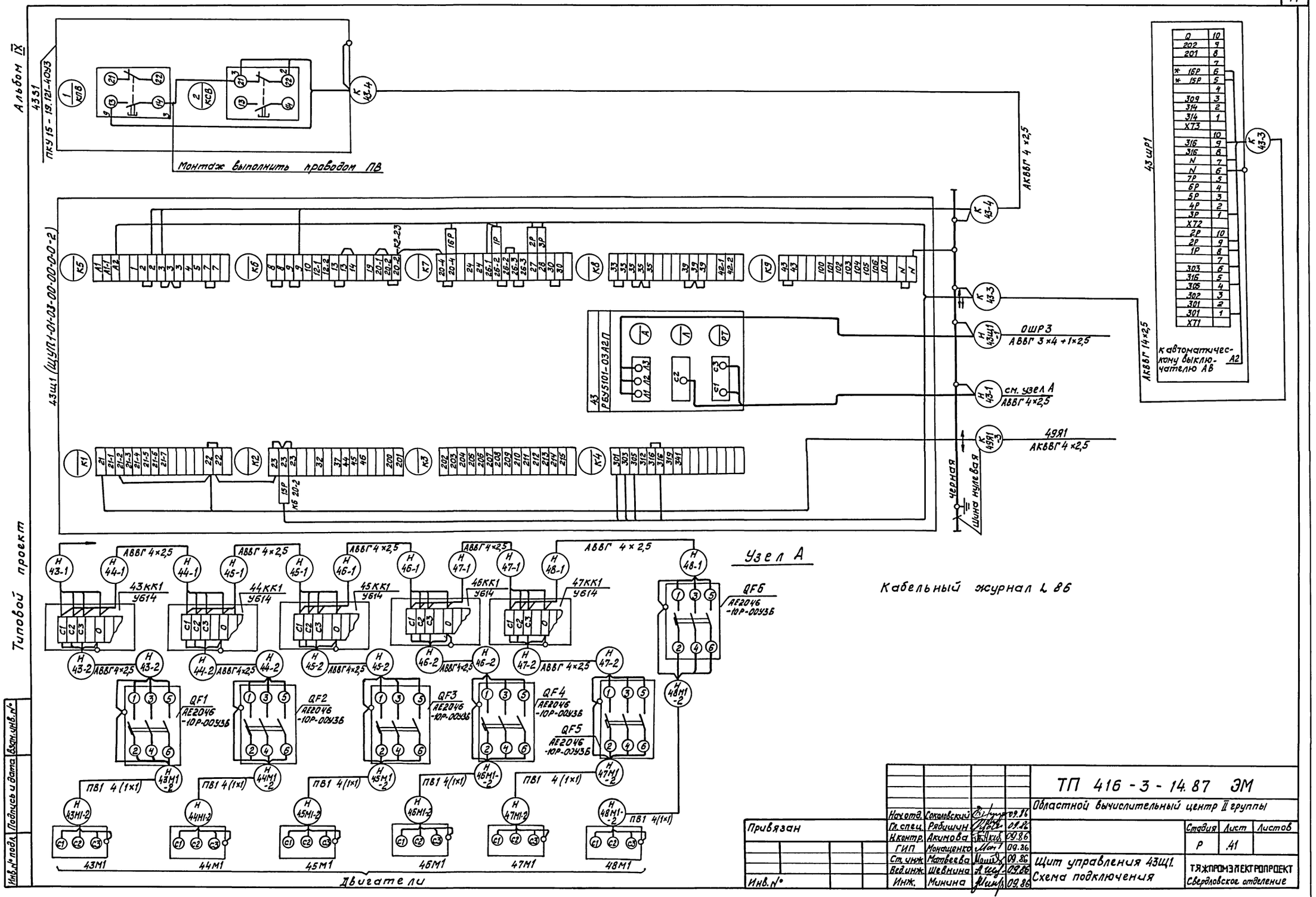
Альбом IX
43S1
ПКУ 15 - 19.121-40У3
Монтаж выполнить проводом ПВ
АКВВГ 4×2,5
43Щ1 (ЩУП1-01-03-00-00-0-2)
43 РБУ5101-03А2П
ОШР3
АВВГ 3×4+1×2,5
см. узел А
АВВГ 4×2,5
49Я1
АКВВГ 4×2,5
черная
шина нулевая
43ШР1
АКВВГ 14×2,5
к автоматическому выключателю АВ
Узел А
Кабельный журнал L 86
43КК1 У614
44КК1 У614
45КК1 У614
46КК1 У614
47КК1 У614
QF1 АЕ2046-10Р-00У3Б
QF2 АЕ2046-10Р-00У3Б
QF3 АЕ2046-10Р-00У3Б
QF4 АЕ2046-10Р-00У3Б
QF5 АЕ2046-10Р-00У3Б
QF6 АЕ2046-10Р-00У3Б
ПВ1 4(1×1)
43М1
44М1
45М1
46М1
47М1
48М1
Двигатели
Типовой проект
Инв.№ подл. | Подпись и дата | Взам.инв.№
Привязан
Инв.№
Нач.отд. Соколовский 09.86
Гл.спец. Рябишин 09.86
Н.контр. Акимова 09.86
ГИП Монащенко 09.86
Ст.инж. Матвеева 09.86
Вед.инж. Шевнина 09.86
Инж. Минина 09.86
ТП 416-3-14.87 ЭМ
Областной вычислительный центр II группы
Стадия Р | Лист 41 | Листов
Щит управления 43Щ1.
Схема подключения
ТЯЖПРОМЭЛЕКТРОПРОЕКТ
Свердловское отделение

Альбом IX

Типовой проект

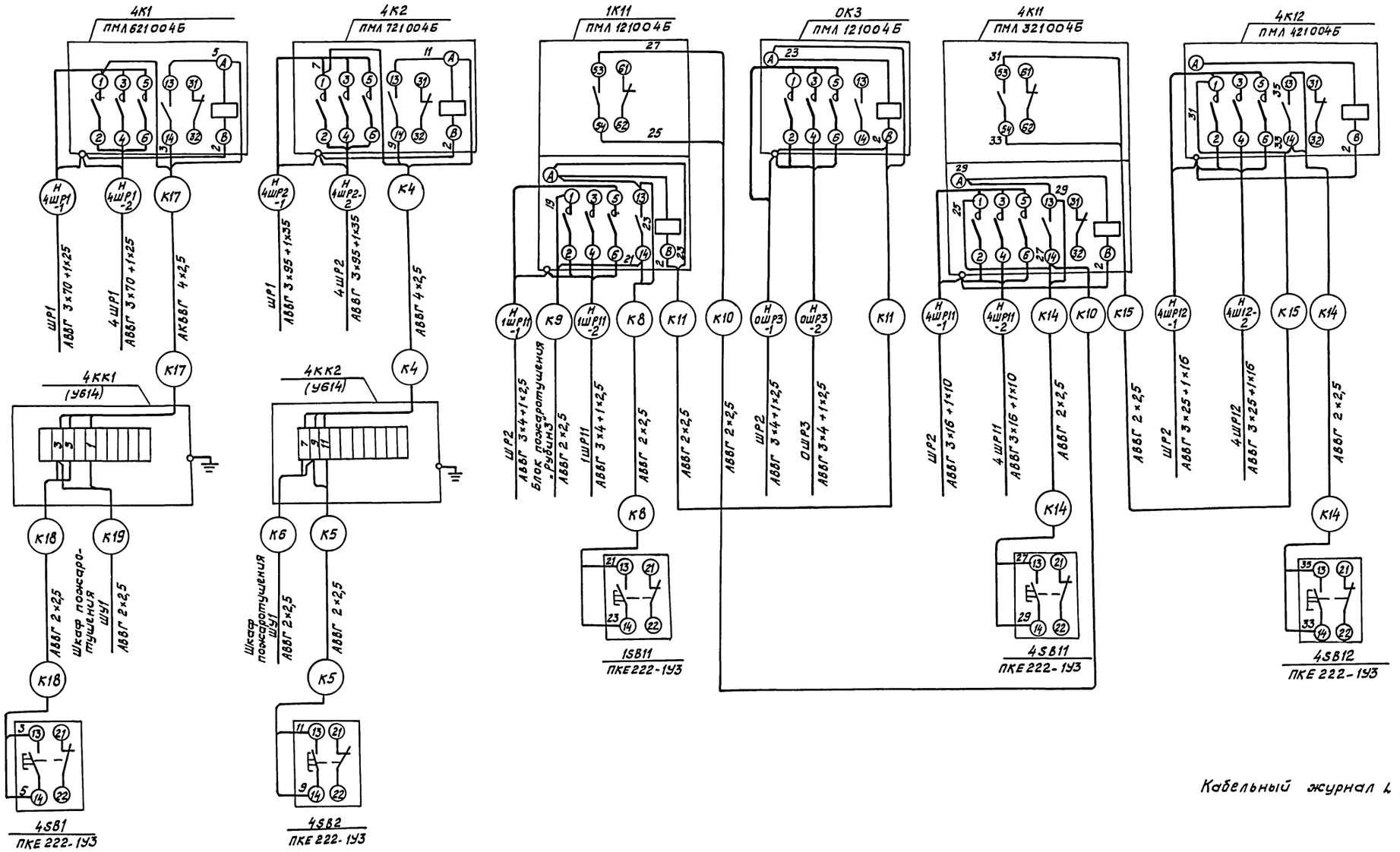

Кабельный журнал л. 84

				ТП 416-3-14.87 ЭМ	
				Областной вычислительный центр II группы	
Нач. отд.	Соколовский		09.86		
Гл. спец.	Радишин		09.86		Стадия: Р; Лист: 42; Листов:
Н. контр.	Акимова		09.86		
ГИП	Монащенко		09.86		
Ст. инж.	Матвеева		09.86	Пускатели 4К1, 4К2, 4К11, 4К12, 1К1, ОК3	ТЯЖПРОМЭЛЕКТРОПРОЕКТ
Вед. инж.	Шевнина		09.86	Схема подключения	Свердловское отделение
Инж.	Попова		09.86		

Привязан

Инв. №

Инв. № подл. | Подпись и дата

Ц00610-11 46

Альбом IX

Типовой проект

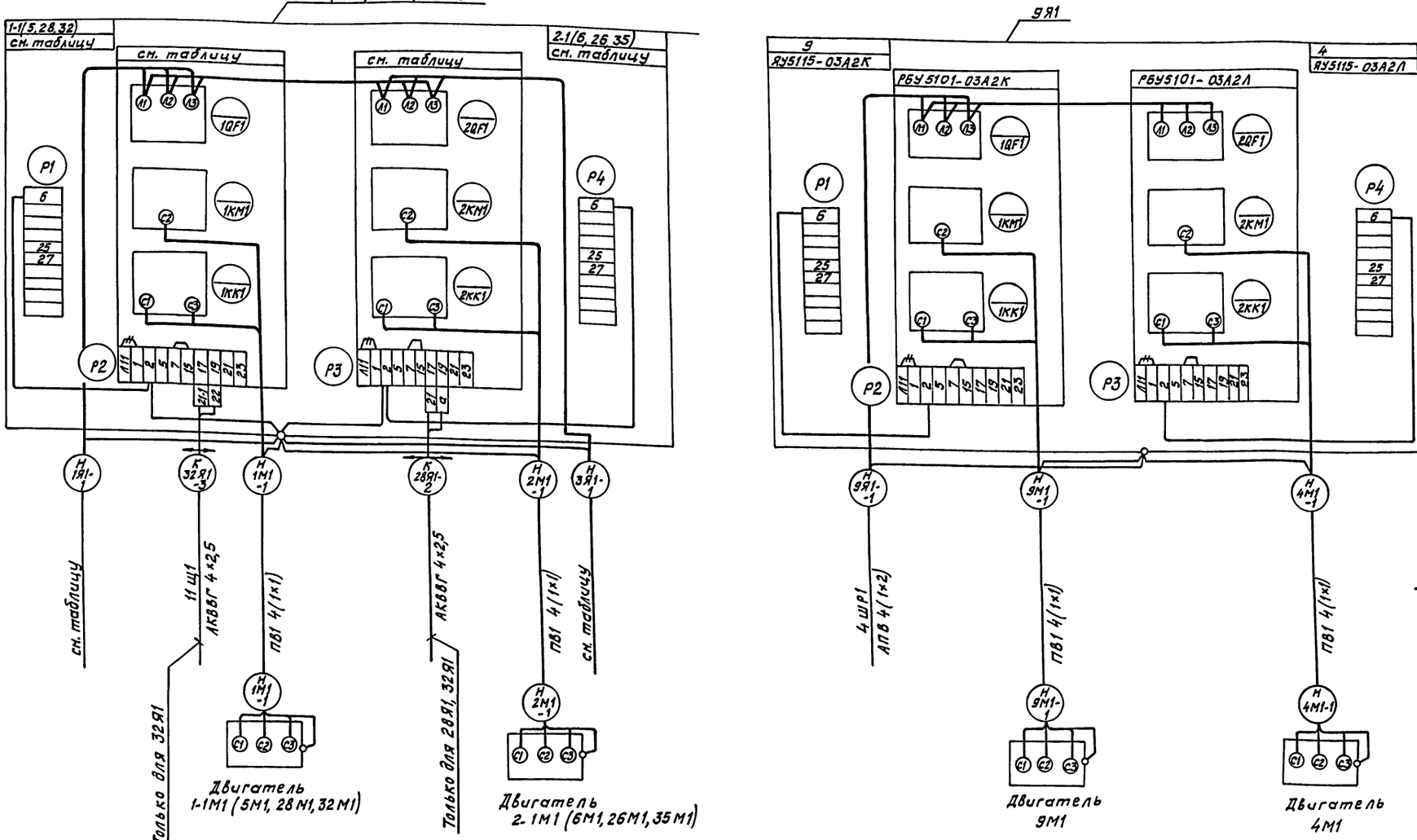

— Проложить вновь

+++ Демонтировать

Кабельный журнал л. 65, 69, 94

Номер ящика	Номер привода		Тип ящика	Тип блока РБУ5101-	Кабель Н1Я1-1		Кабель Н3Я 1-1			Маркировка цепи а	Кабель К28Я1-2	
					Направл.	Сечение	Направл.	Сечение	Маркировка		Направл.	Маркировка
1Я1	1-1	2-1	АУ5115-03А2Н-Н	03А2Н-Н	4ШР2	АПВ 4(1×8)	3Я1	АПВ 4(1×2)	Н3Я1-1	—	—	—
5Я1	5	6	АУ5115-03А2Л-Л	03А2Л-Л	4ШР2	АПВ 4(1×16)	конденцион. ±8	АПВ 4(1×16)	Н6Я1-1	—	—	—
28Я1	28	26	АУ5115-03А2А-Л	03А2А-Л	4ШР1	АПВ 4(1×2)	27Я1	АПВ 4(1×2)	Н27Я1-1	21-1	10Щ1	К28Я1-2
32Я1	32	35	АУ5115-03А2И-Г	03А2И-Г	4ШР12	АВВГ 4×2,5	34Я1	АВВГ 4×2,5	Н34Я1-1	22	17Щ1	К32Я1-2

Привязан

Инв. №

Инв. № подл. | Подпись и дата | Взам. инв. №

Нач. отд.	Соколовский		09.86
Гл. спец.	Рябишин		09.86
Н. контр.	Акимова		09.86
ГИП	Монащенко		09.86
Ст. инж.	Матвеева		09.86
Вед. инж.	Шевнина		09.86
Инж.	Попова		09.86

ТП 416-3-14.87 ЭМ

Областной вычислительный центр II группы

Стадия	Лист	Листов
Р	43	

Ящик 1Я1(5Я1, 28Я1, 32Я1); 9Я1. Схема подключения

ТЯЖПРОМЭЛЕКТРОПРОЕКТ Свердловское отделение

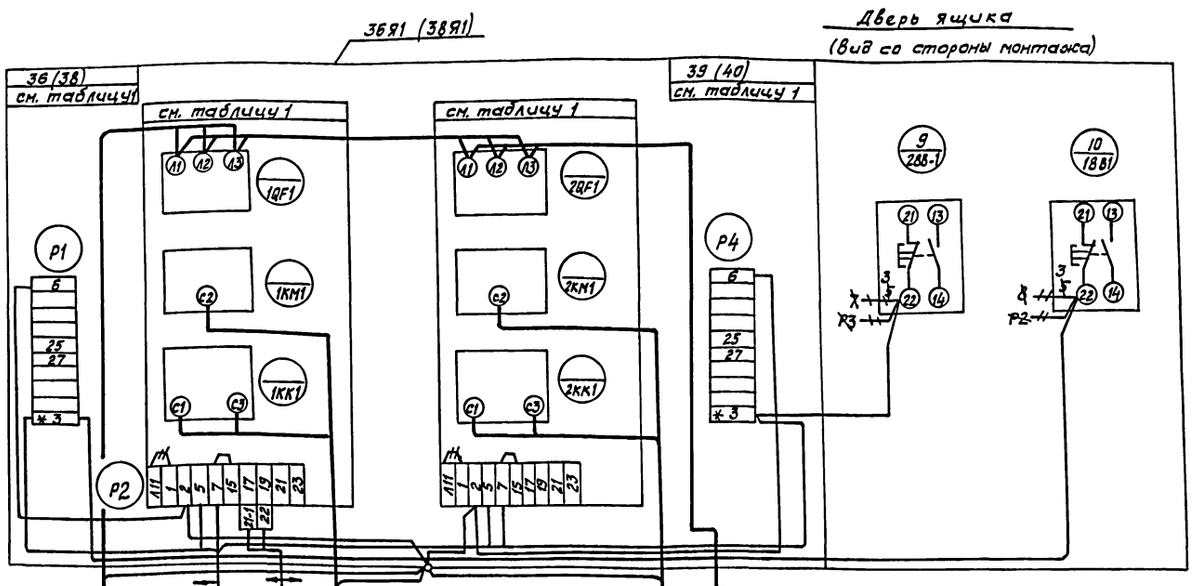

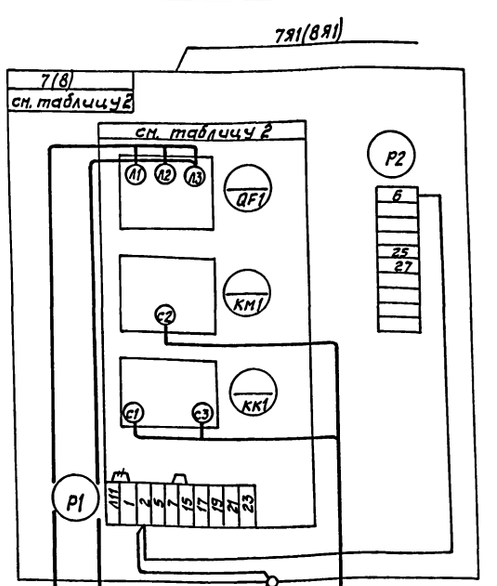

— Проложить вновь
⫽ Демонтировать
* Домаркировать
Кабельный журнал л. 69, 87, 88

Таблица 1

Номер ящика	Номер привода		Тип ящика	Тип блока РБУ5101	Кабель Н36Я1-1	
					марка	направление
36Я1	36	39	Я5115-03А2Н-Б	03А2Н-Б	Н36Я1-1	38Я1
38Я1	38	40	Я5115-03А2Д-Д	03А2Д-Д	Н38Я1-1	37Я1

Таблица 2

Номер ящика	Номер привода	Тип ящика	Тип блока РБУ5101-	Кабель Н7Я1			Кабель Н7Я1-2		
				Направл.	Марка	Сечение	Марка	Направл.	Сечение
7Я1	7	Я5111-03А2Ж	03А2Ж	ШР2	Н7Я1-1	АПВ 4(1×8)	Н7Я1-2	конвейер №7	АПВ 4(1×8)
8Я1	8	Я5111-03А2И	03А2И	ШР1	Н8Я1-1	АПВ 4(1×16)	Н8Я1-2	конвейер №8	АПВ 4(1×16)

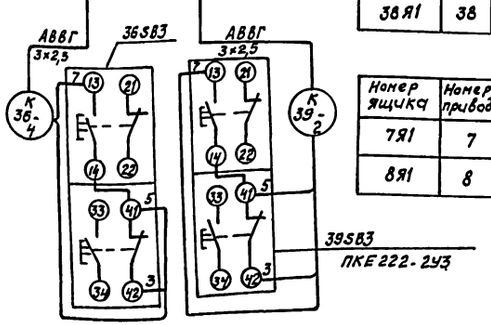

Привязан

Инв. N

Нач.отд.	Соколовский		09.86
Гл.спец.	Радинчич		09.86
Н.контр.	Акимова		09.86
ГИП	Монащенко		09.86
Ст.инж.	Матвеева		09.86
Вед.инж.	Шевнина		09.86
Инж.	Попова		09.86

ТП 416-3-14.87 ЭМ

Областной вычислительный центр II группы

Стадия	Лист	Листов
Р	44	

Ящик 36Я1(38Я1); 7Я1(8Я1)
Схема подключения

ТЯЖПРОМЭЛЕКТРОПРОЕКТ
Свердловское отделение

Инв.№ подл. | Подпись и дата | Взам.инв.№

Ц00610-11 48

Альбом IX

Типовой проект

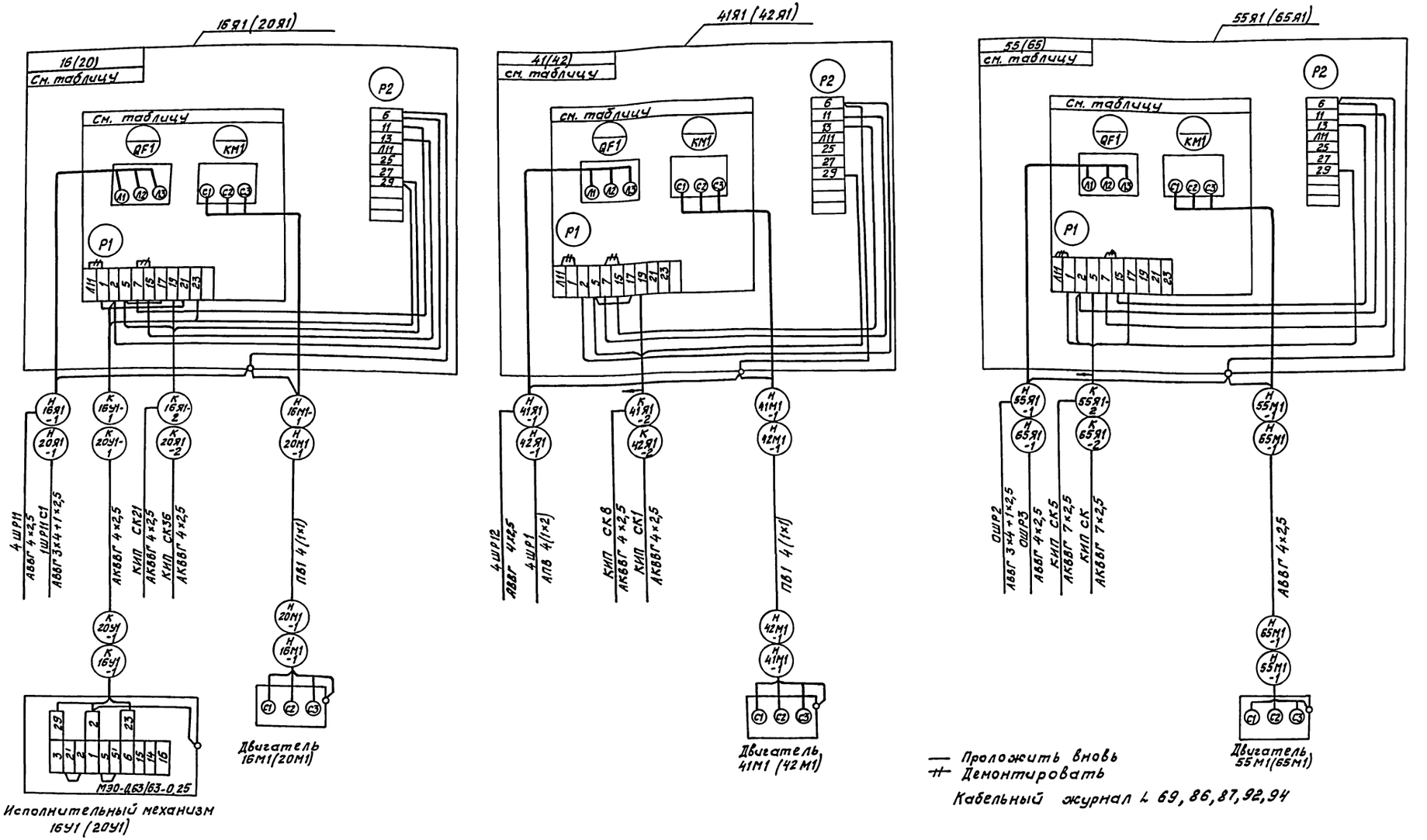

— Проложить вновь
⫽ Демонтировать

Кабельный журнал л 69, 86, 87, 92, 94

Номер ящика	Номер привода	Тип ящика	Тип блока
16Я1	16	ЯУ5113-03А2И	РБУ5101-03А2И
20Я1	20	ЯУ5113-03А2Д	РБУ5101-03А2Д
41Я1	41	ЯУ5113-03А2А	РБУ5101-03А2А
42Я1	42	ЯУ5113-03А2Д	РБУ5101-03А2Д
55Я1	55	ЯУ5113-03Б2Д	РБУ5101-03Б2Д
65Я1	65	ЯУ5113-03А2Л	РБУ5101-03А2Л

Привязан

Инв. №:

Инв.№подл. | Подпись и дата | Взам. инв.№

Нач.отд.	Соколовский		09.86	ТП 416-3-14.87 ЭМ
Гл.спец.	Рябинин		09.86	Областной вычислительный центр II группы
Н.контр.	Акимова		09.86	Стадия: Р; Лист: 45; Листов:
ГИП	Монащенко		09.86	
Ст.инж.	Матвеева		09.86	Ящик 16Я1(20Я1), 41Я1(42Я1) 55Я1(65Я1). Схема подключения
Вед.инж.	Шевнина		09.86	ТЯЖПРОМЭЛЕКТРОПРОЕКТ Свердловское отделение
Инж.	Попова		09.86	

Альбом IX

Типовой проект

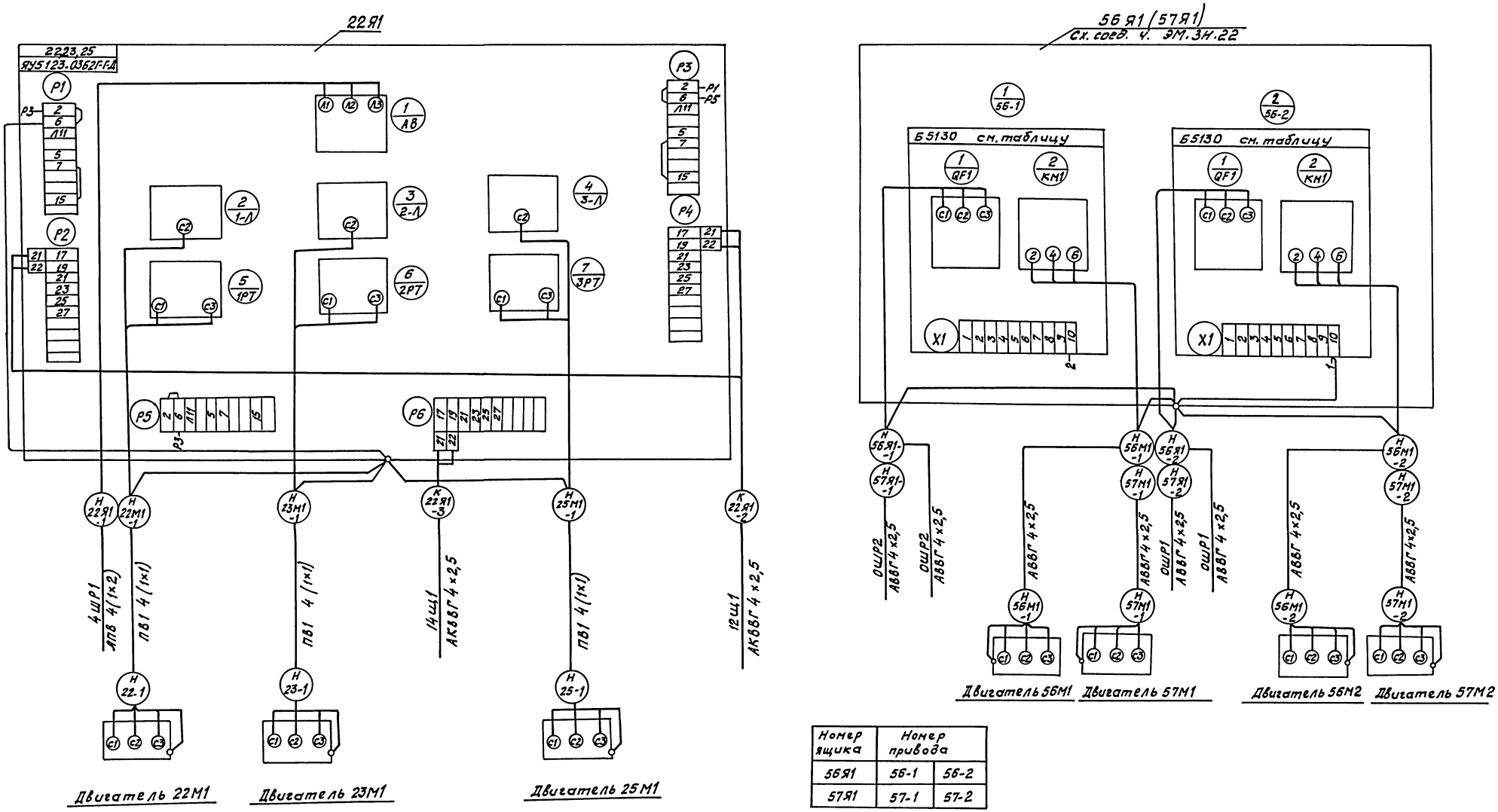

Номер ящика	Номер привода	
56Я1	56-1	56-2
57Я1	57-1	57-2

Кабельный журнал L 86,69

Нач. отд.	Соколовский		09.86	ТП 416-3-14.87 ЭМ
Гл. спец.	Рябишин		09.86	Областной вычислительный центр II группы
Н.контр.	Акимова		09.86	
ГИП	Монащенко		09.86	Стадия: Р; Лист: 46; Листов:
Ст. инж.	Матвеева		09.86	Ящик 22Я1, 56Я1, 57Я1.
Вед. инж.	Шевнина		09.86	Схема подключения
Ст. техн.	Сергина		09.86	ТЯЖПРОМЭЛЕКТРОПРОЕКТ Свердловское отделение

Привязан

Инв. №

Инв. № подл. | Подпись и дата | Взам. инв. №

Ц 00610-11 50

Альбом IX

Типовой проект

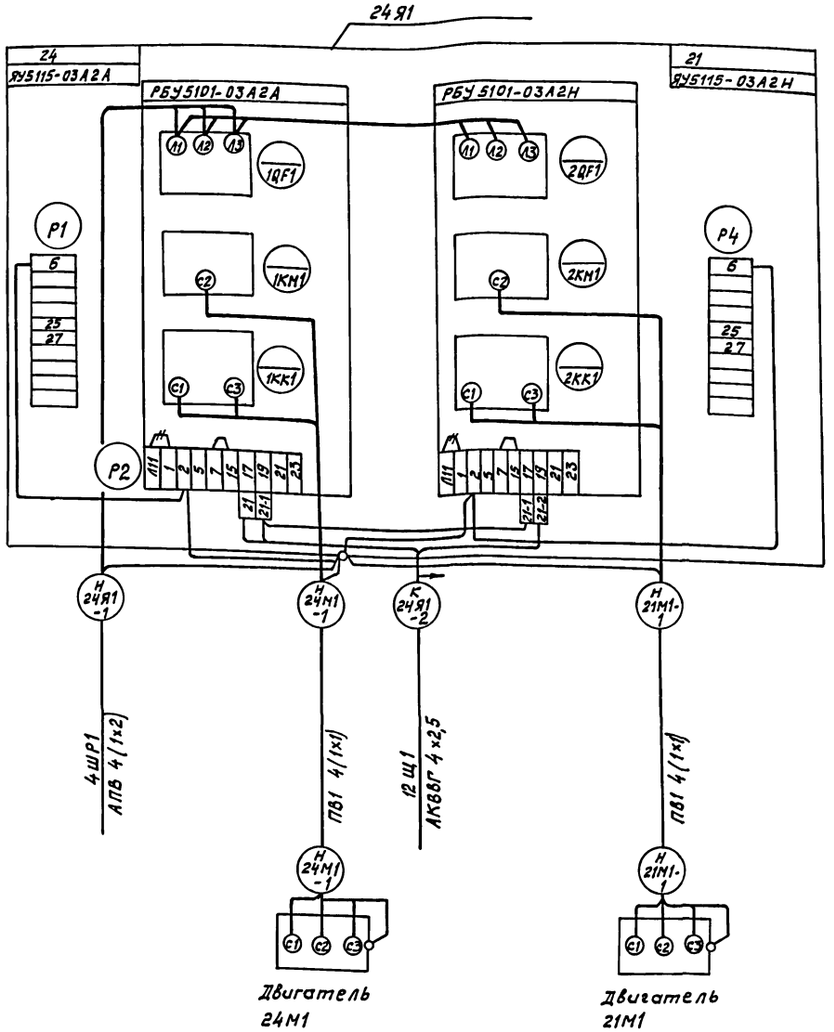

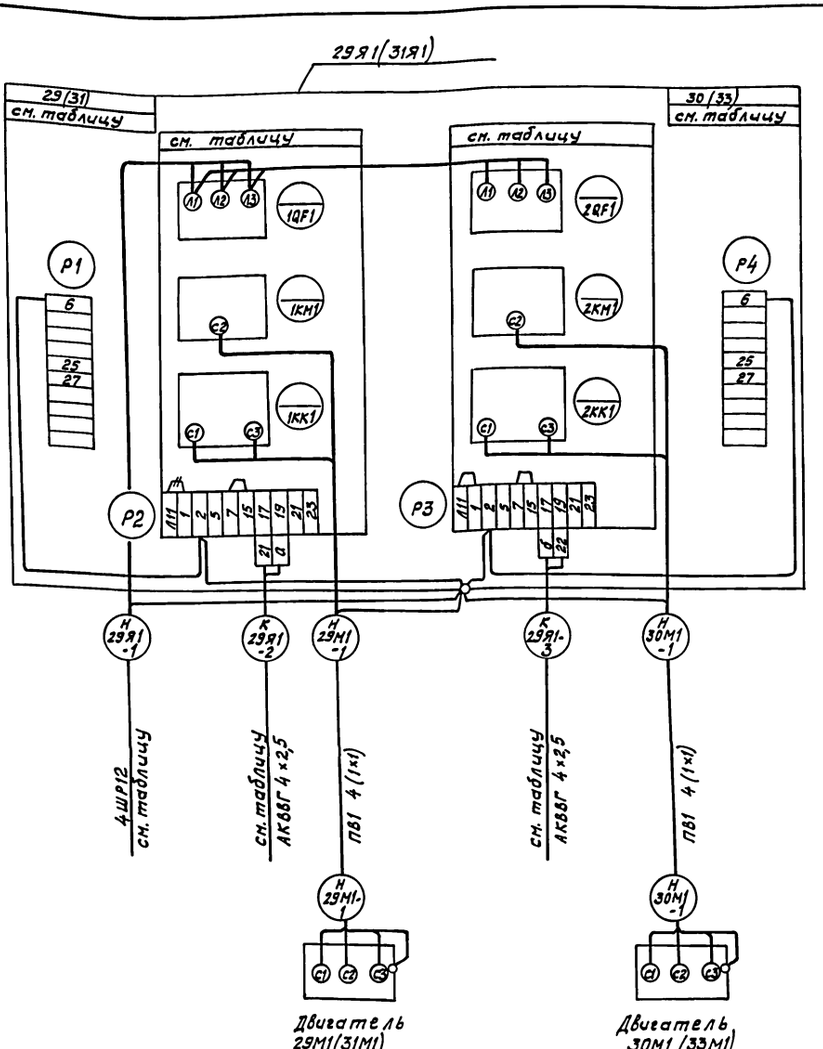

Демонтировать

Проложить вновь

Кабельный журнал L 69,94

Номер ящика	Номер привода		Тип ящика	Тип блока РБУ5101	Кабель Н29Я1-1		К29Я1-2		Маркировка цепи		Кабель К29Я1-3	
					Маркир.	Сечение	Маркировка	Направл.	а	б	Направл.	Маркир.
29Я1	29	30	ЯУ5115-03А2Р-И	03А2Р-И	Н29Я1-1	АВВГ 3×6+1×4	К29Я1-2	11Щ1	21-1	21-1	10Щ1	К29Я1-3
31Я1	31	33	ЯУ5115-03А2И-И	03А2И-И	Н31Я1-1	АВВГ 4×2,5	К31Я1-2	13Щ1	22	21	16Я1	К31Я1-3

Инв.№ подл. | Подпись и дата | Взам.инв.№

Привязан

Инв.№

				ТП 416-3-14.87 ЭМ		
				Областной вычислительный центр II группы		
Нач.отд.	Соколовский		09.86			
Гл.спец.	Рябчинин		09.86		Стадия	Лист	Листов
Н.контр.	Акунова		09.86		Р	47	
ГИП	Мощенко		09.86				
Ст.инж.	Матвеева		09.86	Ящик 24Я1; 29Я1 (31Я1)	ТЯЖПРОМЭЛЕКТРОПРОЕКТ Свердловское отделение		
Вед.инж.	Шевнина		09.86	Схема подключения			
Инж.	Попова		09.86				

Ц 00610-11 51

Альбом IX

Типовой проект

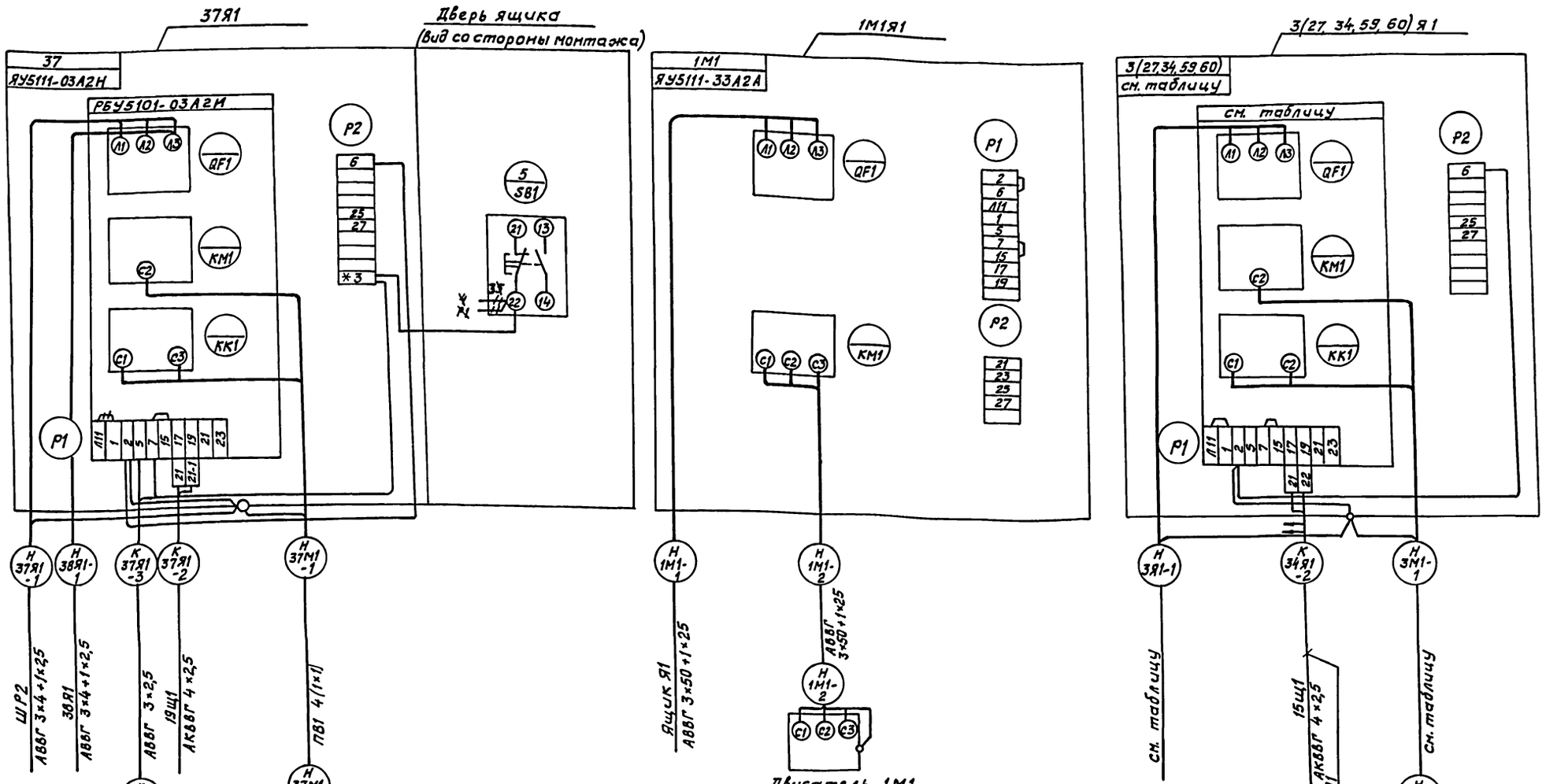

Номер ящика	Номер привода	Тип ящика	Тип блока	НЗЯ1-1			НЗМ1-1
				Марка	Направл.	Сечение	Сечение
3Я1	3	ЯУ5111-03А2М	РБУ5101-03А2М	Н3Я1-1	1Я1	АПВ 4(1×6)	ПВ1 4(1×1)
27Я1	27	ЯУ5111-03А2Н	РБУ5101-03А2Н	Н27Я1-1	28Я1	АПВ 4(1×2)	ПВ1 4(1×1)
34Я1	34	ЯУ5111-03А2Г	РБУ5101-03А2Г	Н34Я1-1	32Я1	АВВГ 4×2,5	ПВ1 4(1×1)
59Я1	59	ЯУ5111-03Б2Д	РБУ5101-03Б2Д	Н59Я1-1	ОШР2	АВВГ 3×6+1×4	АВВГ 3×6+1×4
60Я1	60	ЯУ5111-03А2Г	РБУ5101-03А2Г	Н60Я1-1	ОШР2	АВВГ 4×2,5	АВВГ 4×2,5

— Проложить вновь
⫽ Демонтировать
* Домаркировать

Кабельный журнал: 69, 86, 87, 88

Инв.№ подл. | Подпись и дата | Взам. инв.№

Привязан

Инв. №

Нач. отд.	Соколовский		09.86
Гл. спец.	Рябушин		09.86
Н. контр.	Акимова		09.86
ГИП	Манащенко		09.86
Ст. инж.	Матвеева		09.86
Вед. инж.	Шевнина		09.86
Инж.	Попова		09.86

ТП 416-3-14.87 ЭМ

Областной вычислительный центр II группы

Стадия	Лист	Листов
Р	48	

Ящик 37Я1;
3Я1 (27Я1, 34Я1, 59Я1, 60Я1).
Схема подключения

ТЯЖПРОМЭЛЕКТРОПРОЕКТ
Свердловское отделение

Альбом IV

Типовой проект

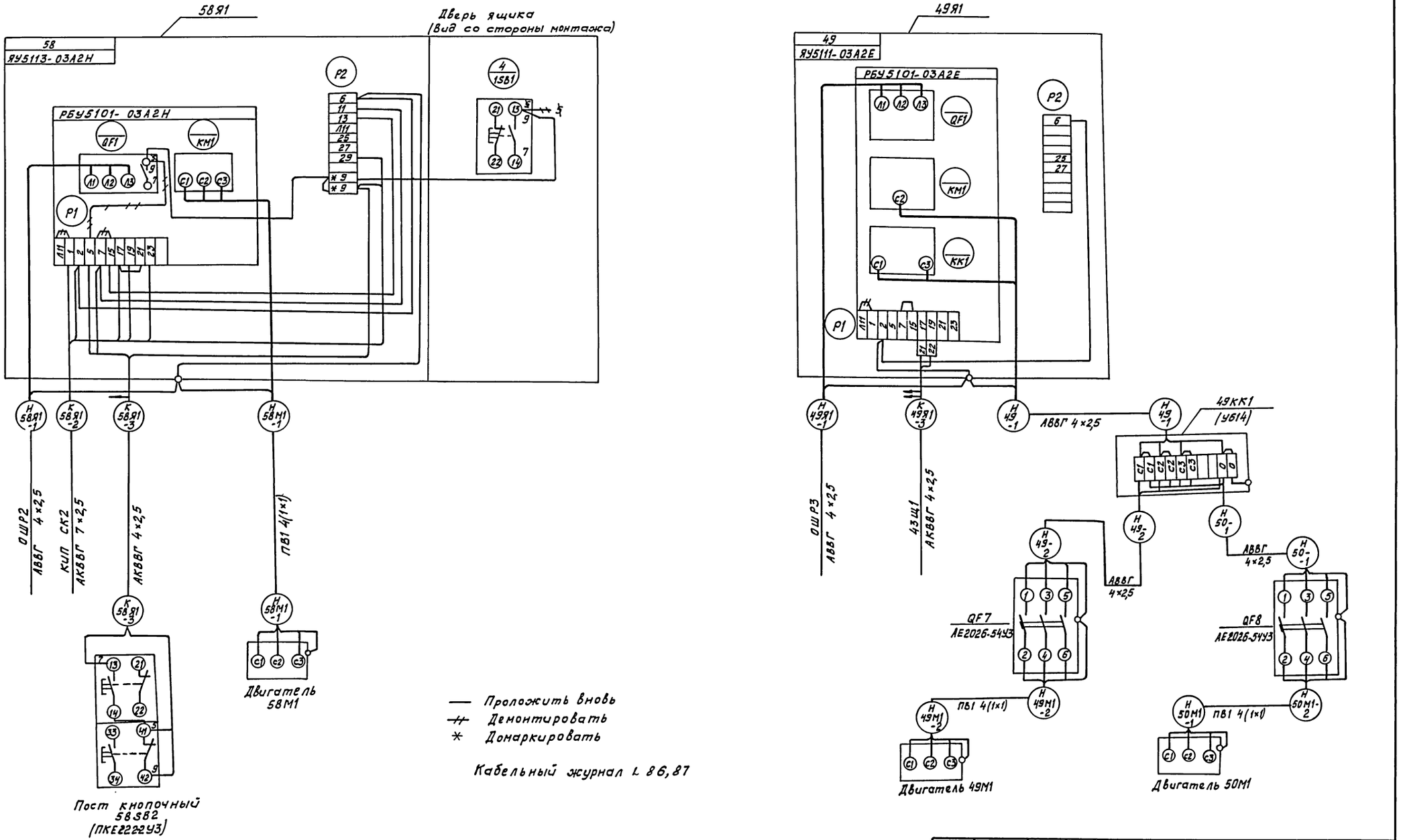

				ТП 416-3-14.87 ЭМ	
				Областной вычислительный центр II группы	
Привязан	Нач.отд.	Соколовский		09.86	
	Гл.спец.	Рябишин		09.86	Стадия: Р; Лист: 49; Листов:
	Н.контр.	Акимова		09.86	
	ГИП	Монащенко		09.86	
	Ст.инж.	Матвеева		09.86	Ящик 58Я1; 49Я1. Схема подключения
	Вед.инж.	Шавнина		09.86	ТЯЖПРОМЭЛЕКТРОПРОЕКТ Свердловское отделение
Инв.№	Инж.	Попова		09.86	

Инв.№ подл. | Подпись и дата | Взам.инв.№

Альбом IX

Типовой проект

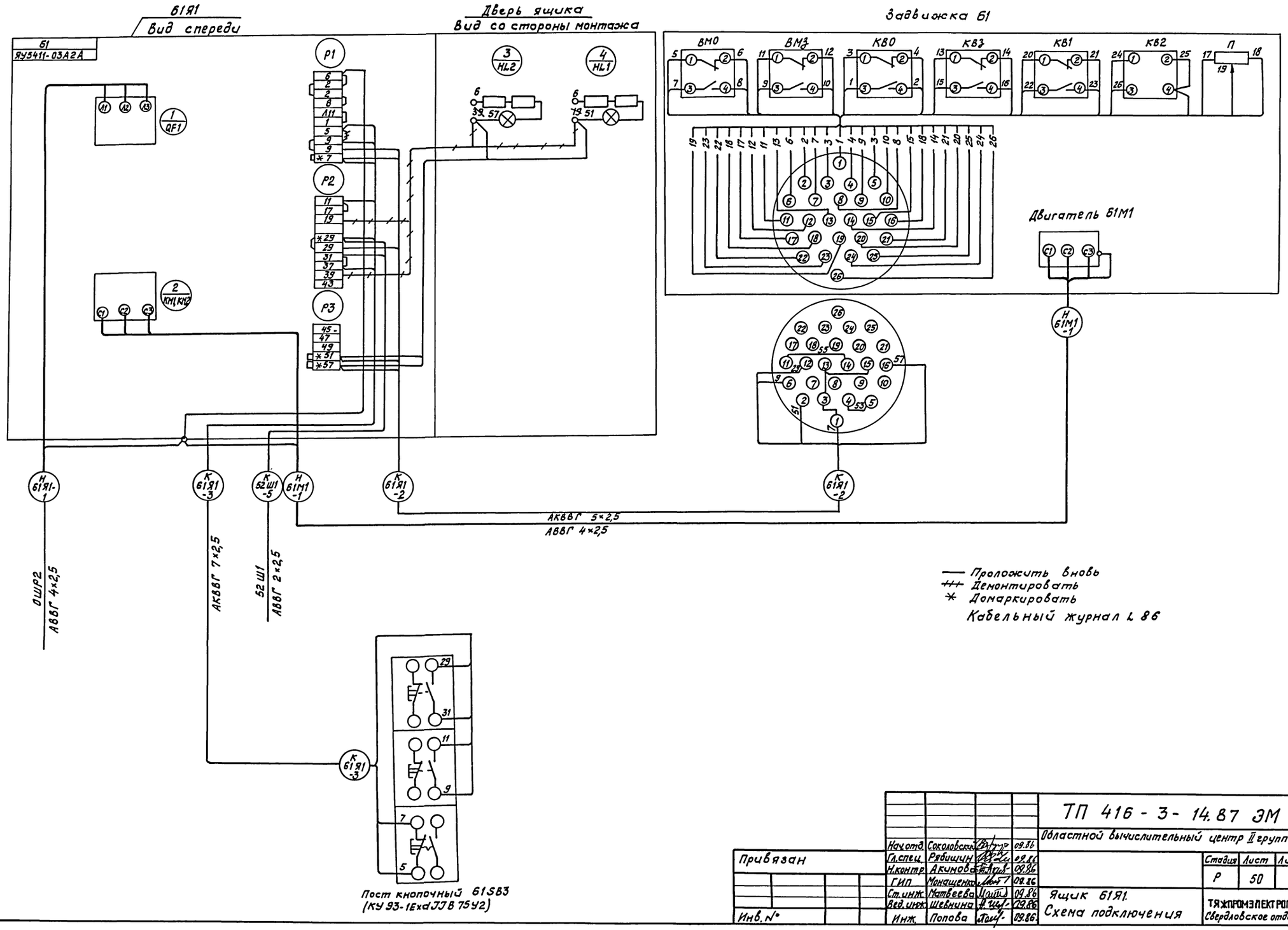

Нач.отд.	Соколовский		09.86	ТП 416 - 3 - 14.87 ЭМ			
Гл.спец.	Рябишин		09.86	Областной вычислительный центр II группы			
Н.контр.	Акимова		09.86		Стадия	Лист	Листов
ГИП	Монащенко		09.86		Р	50	
Ст.инж.	Матвеева		09.86	Ящик 61Я1. Схема подключения	ТЯЖПРОМЭЛЕКТРОПРОЕКТ Свердловское отделение		
Вед.инж.	Шевнина		09.86				
Инж.	Попова		09.86				

Привязан

Инв. №

Инв. № подл. | Подпись и дата | Взам.инв. №

Ц 00610 - 11 54

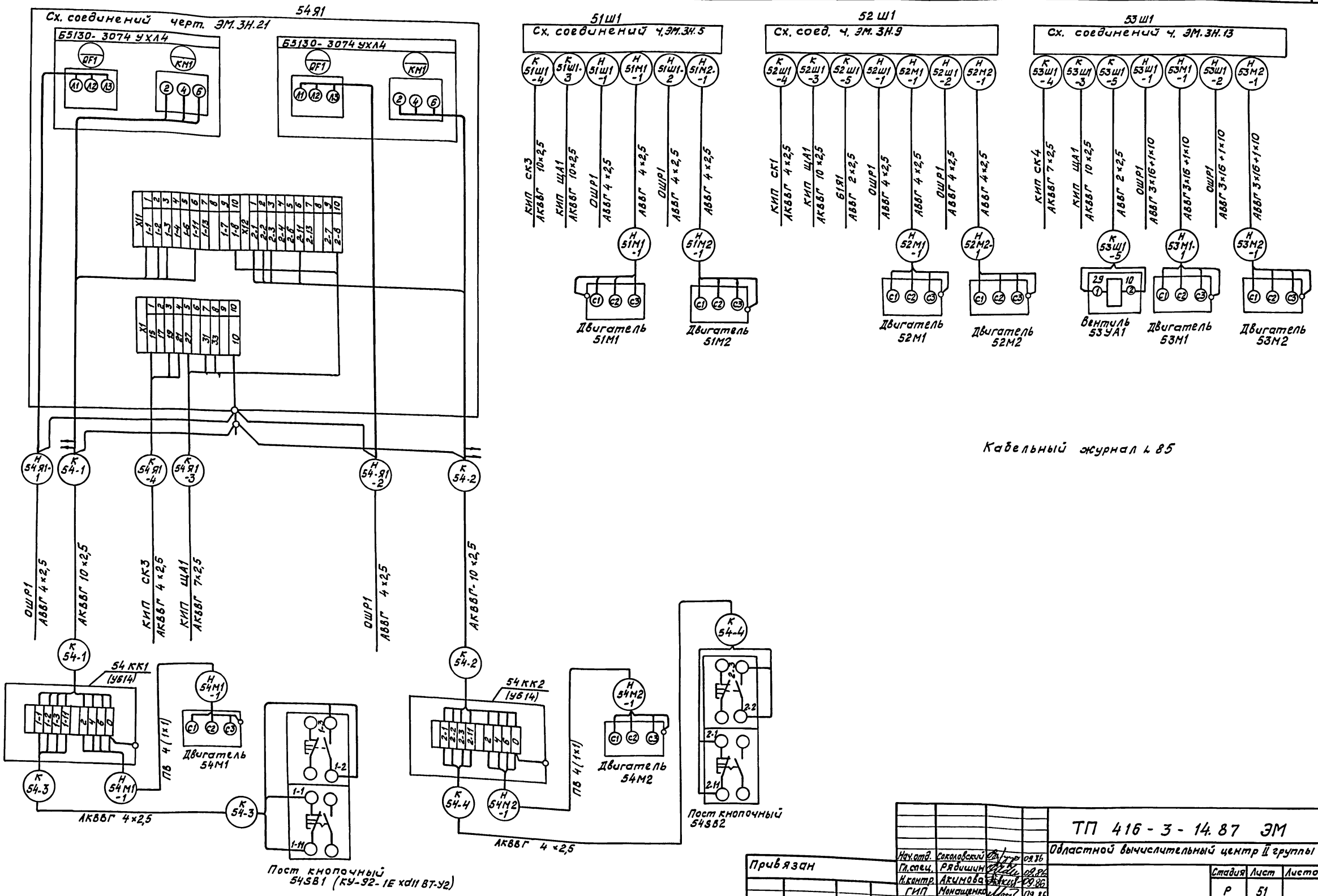

Кабельный журнал № 85

Альбом IX

Типовой проект

Инв. № подл.	Подпись и дата	Взам. инв. №

Привязан

Инв. №

Нач. отд.	Соколовский		09.86
Гл. спец.	Рябишин		09.86
Н. контр.	Акимова		09.86
ГИП	Монащенко		09.86
Ст. инж.	Матвеева		09.86
Вед. инж.	Шевнина		09.86
Инж.	Попова		09.86

ТП 416-3-14.87 ЭМ

Областной вычислительный центр II группы

Стадия	Лист	Листов
Р	51	

Шкаф 51Ш1, 52Ш1, 53Ш1
Ящик 54Я1.
Схема подключения

ТЯЖПРОМЭЛЕКТРОПРОЕКТ
Свердловское отделение

Ц00610-11 55

Альбом IX

Типовой проект

План на отм. 0,000

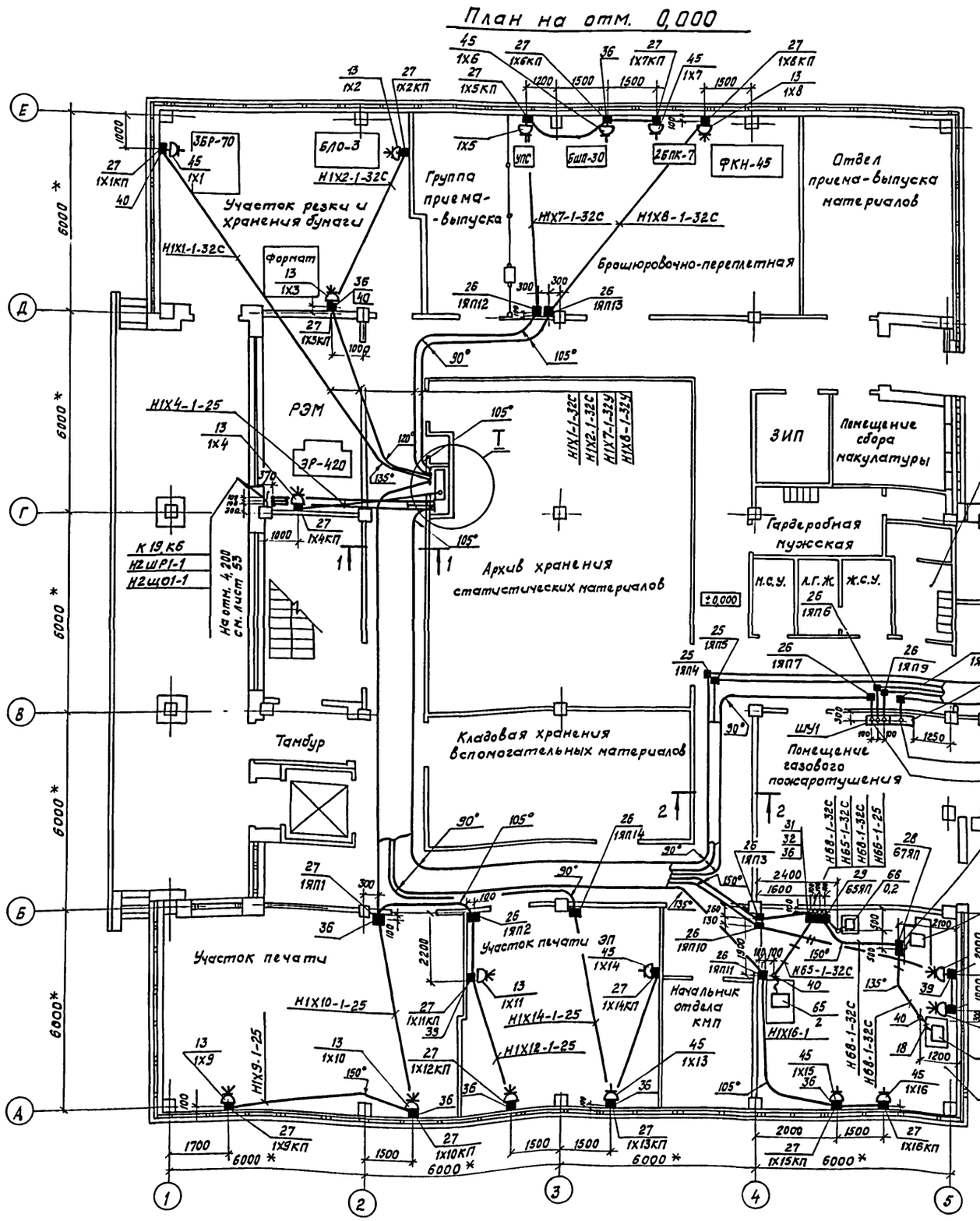

сечение 1-1

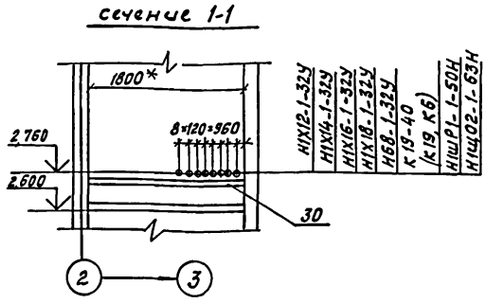

сечение 2-2 повернуто

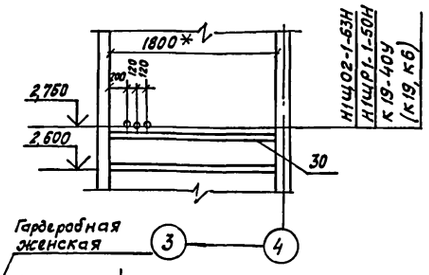

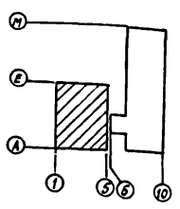

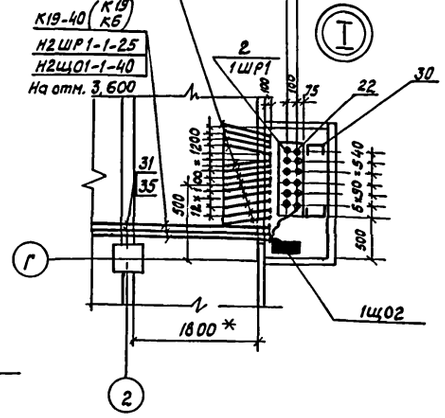

Привязан

Инв. №

				ТП 416-3-14.87 ЭМ	
				Областной вычислительный центр II группы	
Нач.отд.	Соколовский		09.86	Блок залов ЭВМ	Стадия: Р; Лист: 52; Листов:
Гл.спец.	Рябишин		09.86		
Н.контр.	Акинова		09.86		
ГИП	Монащенко		09.86	План 1 этажа. Расположение электрооборудования и прокладка кабелей	ТЯЖПРОМЭЛЕКТРОПРОЕКТ Свердловское отделение
Ст. инж.	Матвеева		09.86		
Ст. инж.	Бояринцева		09.86		

Ц00610-11 56

Альбом IX

Типовой проект

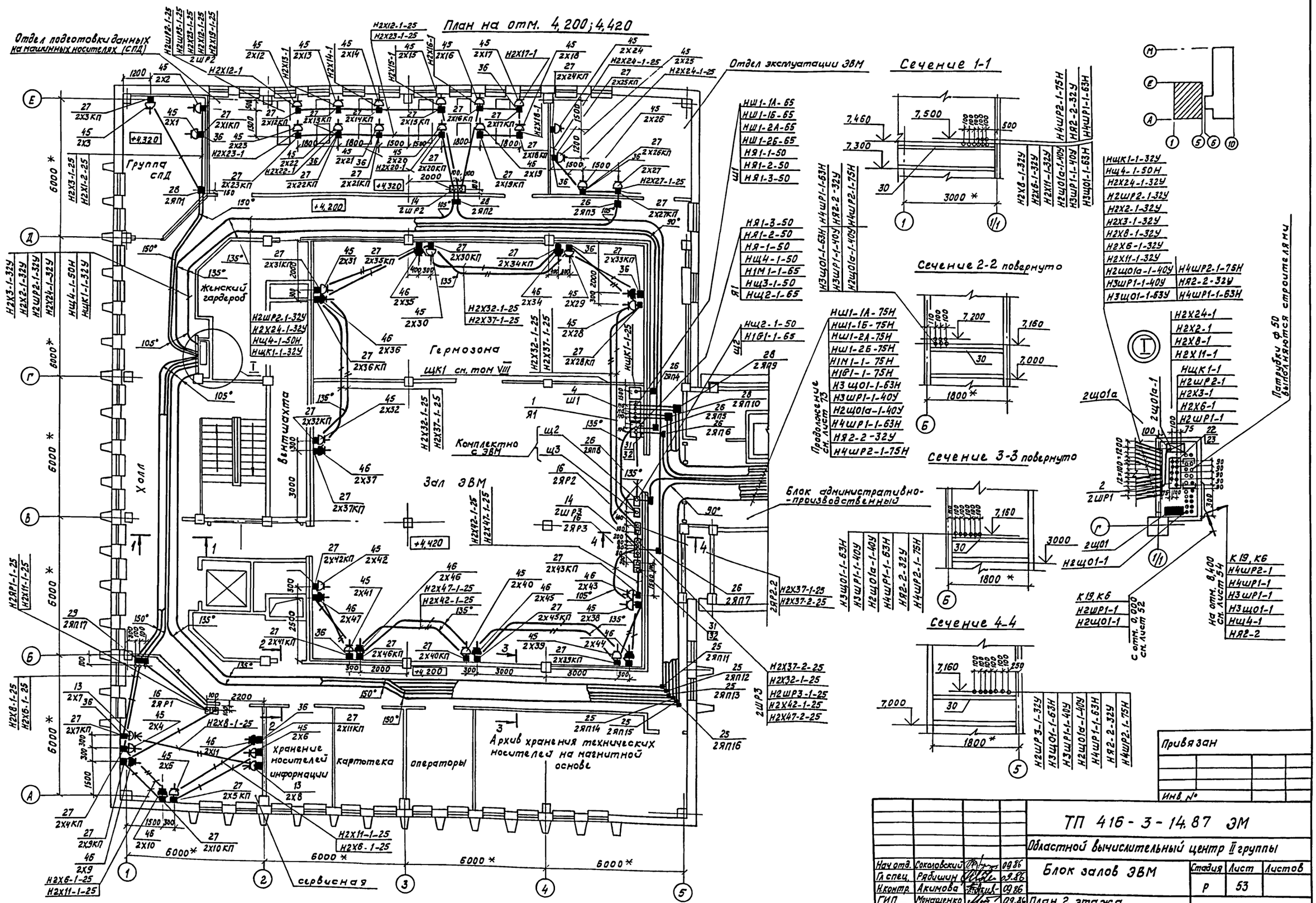

Инв. № подл.	Подпись и дата	Взам. инв. №					

Привязан

Инв. №

				ТП 416-3-14.87 ЭМ			
				Областной вычислительный центр II группы			
Нач. отд.	Соколовский		09.86	Блок залов ЭВМ	Стадия	Лист	Листов
Гл. спец.	Рябишин		09.86		Р	53	
Н. контр.	Акимова		09.86				
ГИП	Монащенко		09.86	План 2 этажа. Расположение электрооборудования и прокладка кабелей	ТЯЖПРОМЭЛЕКТРОПРОЕКТ Свердловское отделение		
Ст. инж.	Матвеева		09.86				
Ст. инж.	Бояринцева		09.86				

Альбом IX

Типовой проект

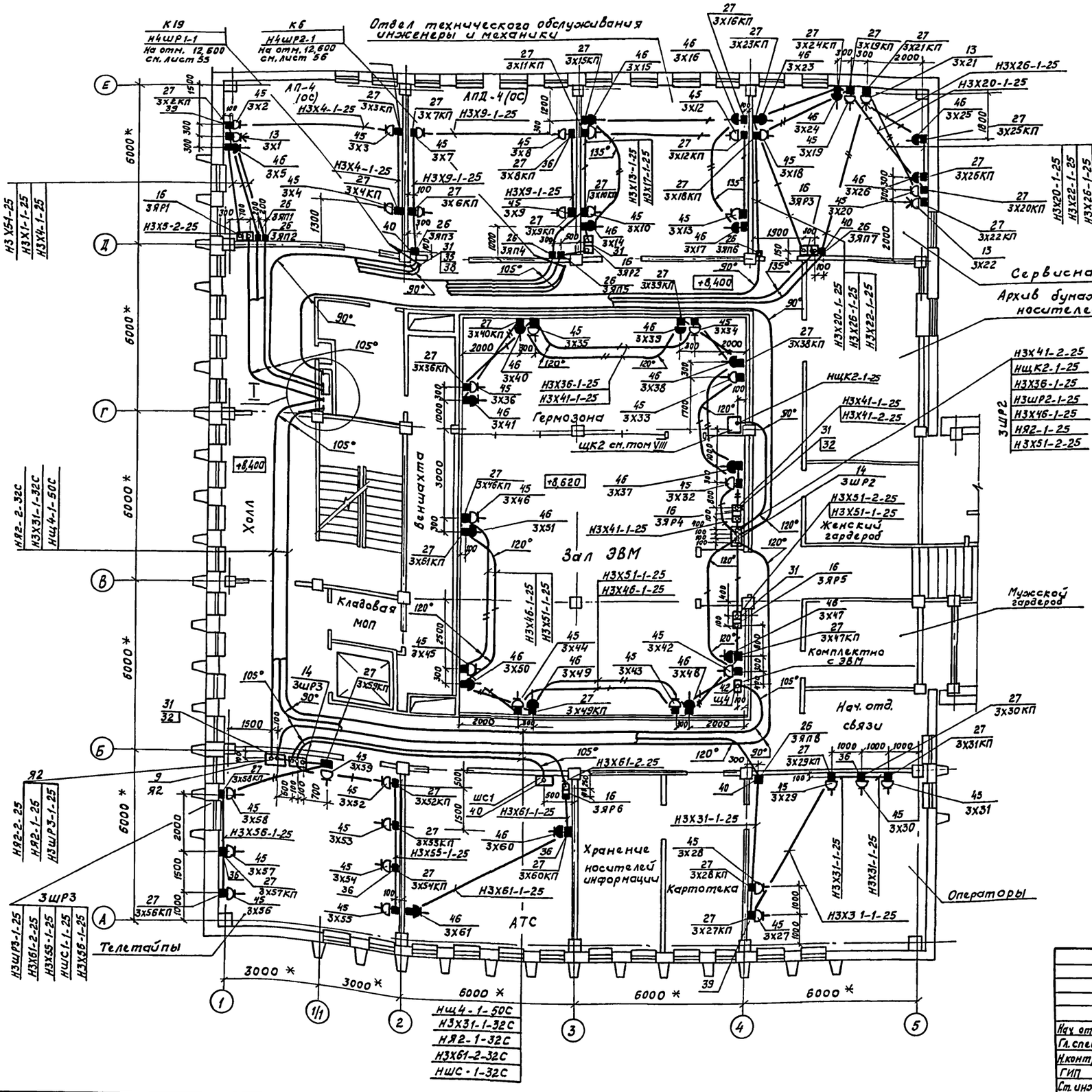

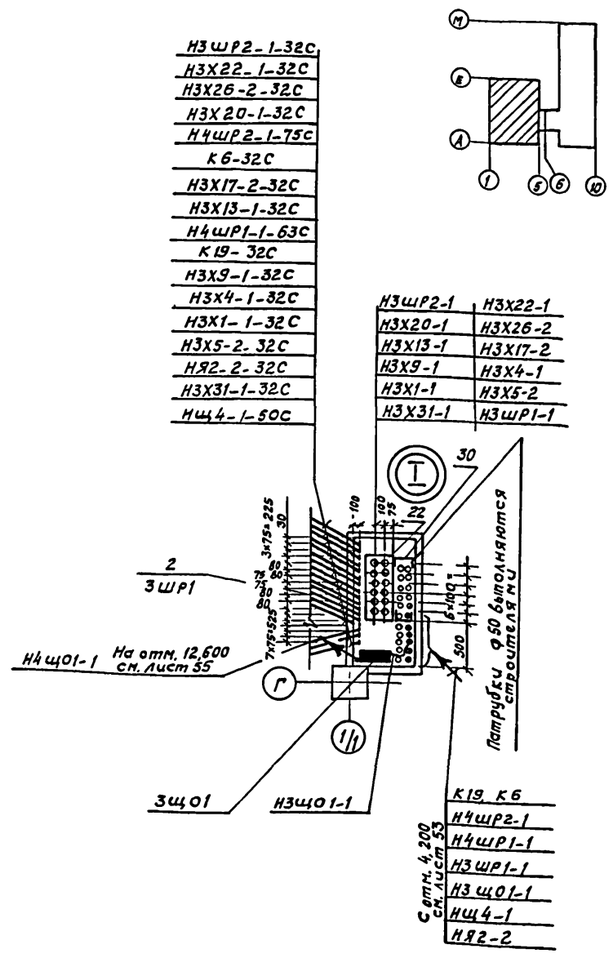

Привязан

Инв. №

				ТП 416-3-14.87 ЭМ	
				Областной вычислительный центр II группы	
Нач. отд.	Соколовский		09.86	Блок залов ЭВМ	Стадия: Р; Лист: 54; Листов:
Гл. спец.	Рябишин		09.86		
Н. контр.	Акимова		09.86		
ГИП	Монащенко		09.86	План 3 этажа. Расположение электрооборудования и прокладка кабелей	ТЯЖПРОМЭЛЕКТРОПРОЕКТ Свердловское отделение
Ст. инж.	Матвеева		04.86		
Ст. инж	Бояринцева		09.86		

Инв.№ подл. | Подпись и дата | Взам. инв.№

Ц 00610-11 58

Альбом IX

Типовой проект

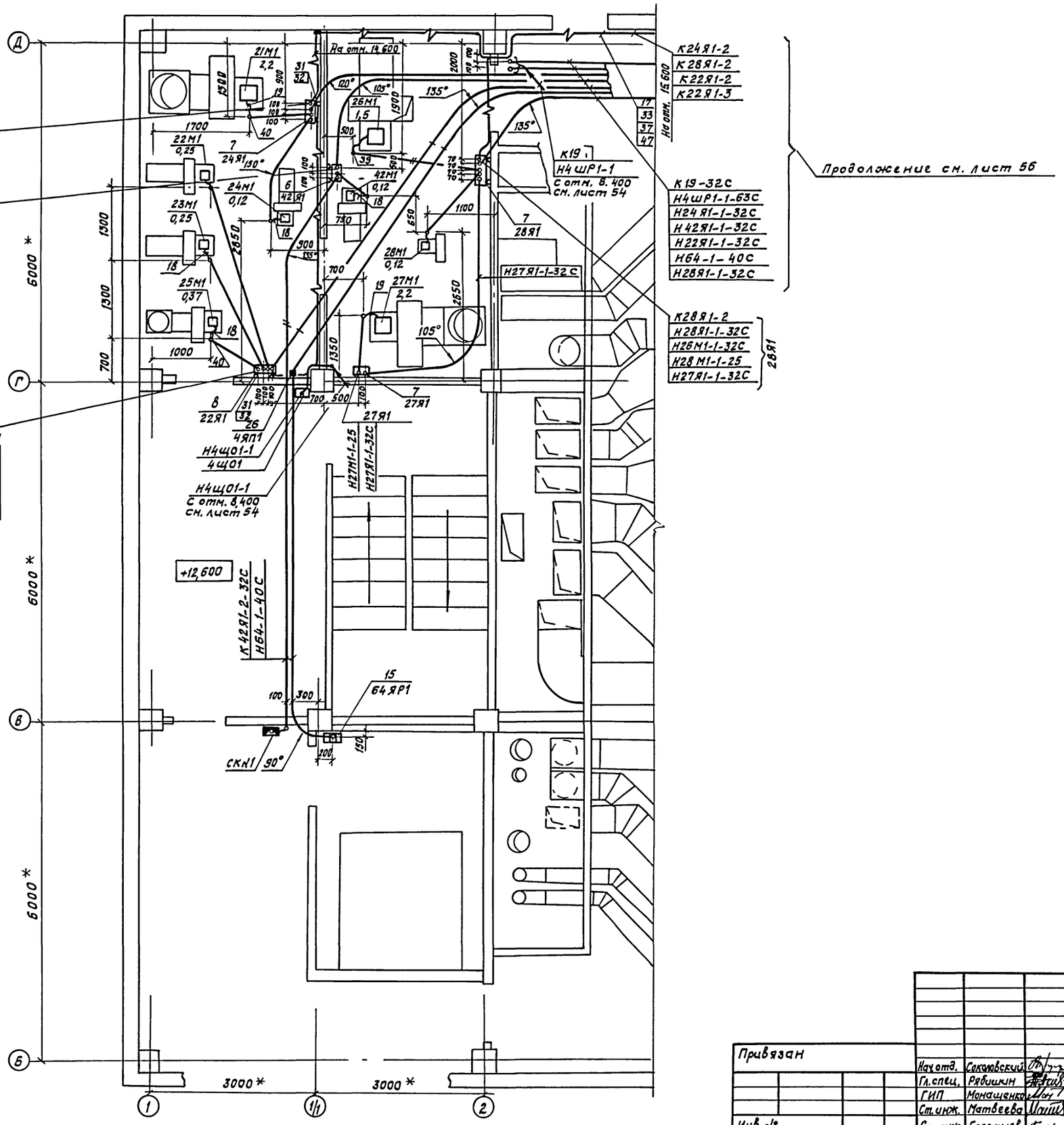

Инв.№ подл.	Подпись и дата	Взам.инв.№			

					ТП 416-3-14.87 ЭМ		
					Областной вычислительный центр		
Привязан					Блок залов ЭВМ	Стадия	Лист	Листов
						Р	55	
					План 4 этажа. Расположение электрооборудования и прокладка кабелей (начало)	ТЯЖПРОМЭЛЕКТРОПРОЕКТ Свердловское отделение	
Инв.№							

Нач.отд.	Соколовский		09.86
Гл.спец.	Рябинкин		09.86
ГИП	Монашенко		09.86
Ст.инж.	Матвеева		09.86
Ст.инж.	Бояринцева		09.86

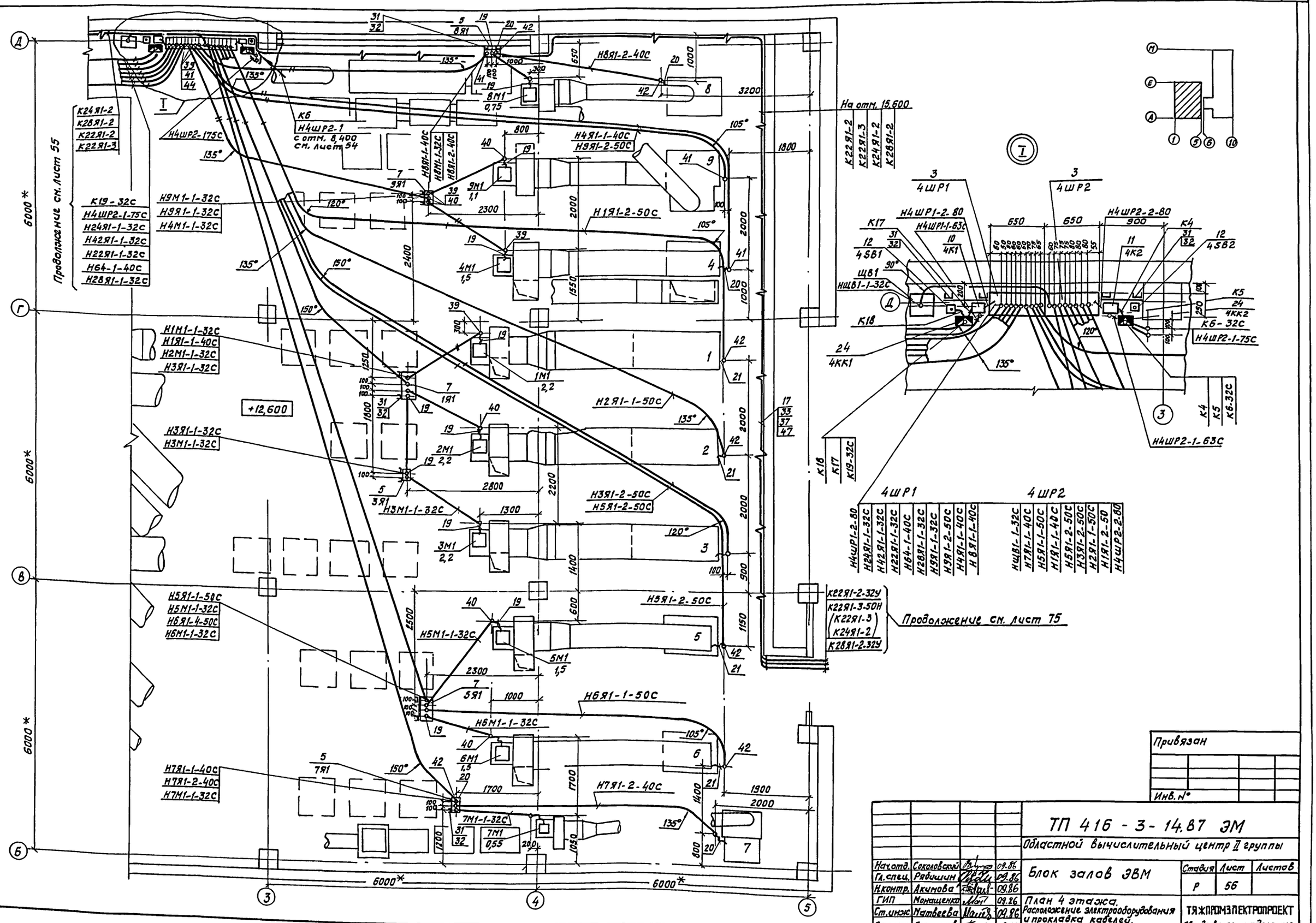

Привязан

Инв.№

				ТП 416 - 3 - 14.87 ЭМ			
				Областной вычислительный центр II группы			
Нач.отд.	Соколовский		09.86	Блок залов ЭВМ	Стадия	Лист	Листов
Гл.спец.	Рябичин		09.86		Р	56	
Н.контр.	Акимова		09.86				
ГИП	Монашенко		09.86	План 4 этажа. Расположение электрооборудования и прокладка кабелей. (окончание)	ТЯЖПРОМЭЛЕКТРОПРОЕКТ Свердловское отделение		
Ст.инж.	Матвеева		09.86				
Ст.инж.	Бояринцева		09.86				

Ц00610-11 60

Альбом IX

Типовой проект

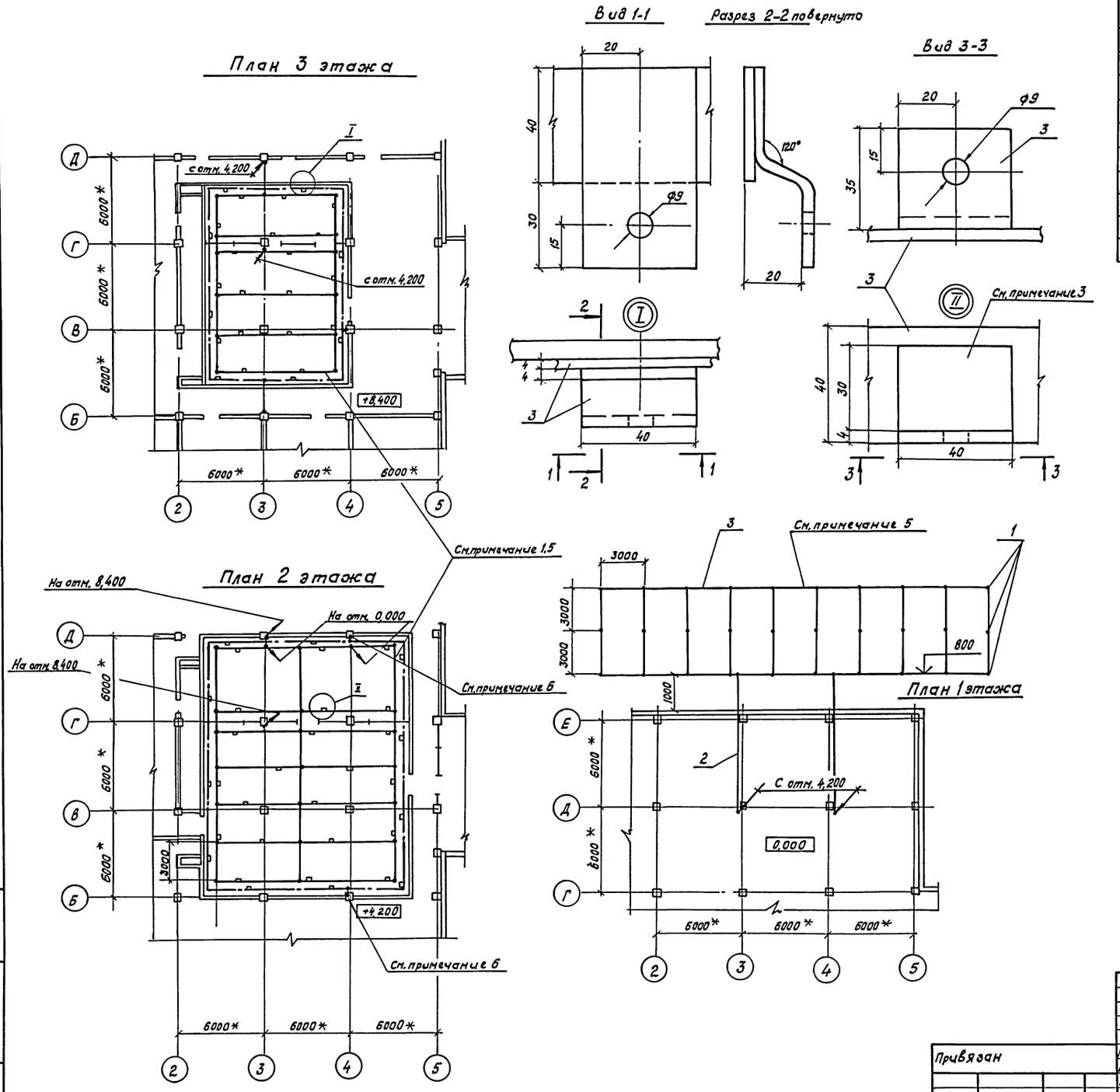

Марка поз.	Обозначение	Наименование	Кол.	Масса ед. кг	Примечание
1		Круг 12 ГОСТ 2590-71			
		L = 5000	30		
2		Труба 60×2,0			
		ГОСТ 10704-76 L = 8000	1		
3		Полоса 4×40			
		ГОСТ 103-76	770		кг
4		Винт М8×25 ГОСТ 17473-72	100		
5		Гайка М8 ГОСТ 5915-70	100		
6		Шайба 8 ГОСТ 11371-68	200		

1. Сетку из полосовой стали расположить на поверхности несущего пола на отм. 4.120 и 8.320
2. Соединения полосовой стали, обозначенные ⊥ выполнить сваркой.
3. Флажок (смотри узел II) для присоединения заземляющего проводника от шкафов системы ЭВМ.
4. Сопротивление защитной заземляющей системы не более 4 Ом
5. Сопротивление схемной земли не более 1 Ом
6. Полосу защитного заземления проварить с арматурой колонн.

Нач. отд.	Соколовский		09.86	ТП 416-3-14.87 ЭМ	
Гл. спец.	Рябишин		09.86	Областной вычислительный центр II группы	
Н. контр.	Акимова		09.86	Блок залов ЭВМ	Стадия: Р; Лист: 57; Листов:
ГИП	Монащенко		09.86		
Ст. инж.	Матвеева		09.86	План заземления	ТЯЖПРОМЭЛЕКТРОПРОЕКТ Свердловское отделение
Ст. инж.	Бояринцева		09.86		

Привязан

Инв. №

Инв. № подл. | Подпись и дата | Взам. инв. №

400610-11 61

Альбом IX

Типовой проект

Марка поз.	Обозначение	Наименование	Кол.	Масса ед, кг	Примечание
		Электрооборудование			
1	Альбом VIII лист ЭМ3К14	Ящик управления	1		
2		Пункт распределительный ПРИ-3062-21У3	3		
		ПР11-7078-21У3	2		
3		Шкаф управления			
4		ШУ8254-42А2	1		
		Ящик управления			
5		ЯУ5111-03	3		
		ЯУ5113-03	1		
6		ЯУ5115-03	6		
7		ЯУ5123-03	1		
8		ЯУ8251-12А2	1		
9		Пускатель магнитный ПМЛ6210046	1		
10		ПМЛ7210046	1		
		Пост управления			
11		ПКЕ222-1У3	2		
12		Розетка РШ30-0-К 25/380 УХЛ4			
		ТУ16-526372-80	15		
13					
		Изделия заводов ГЭМ			
14		Щиток осветительный ОЩВ-6	4		
15		Ящик силовой ЯРП-20	1		
16		ЯТП-0,25	9		
17		Лоток НЛ20-П2У3	24		
		Ввод гибкий			
18		К1084У3	10		
19		К1085У3	25		
20		К1087У3	8		
21		К1088У3	10		
		Патрубок вводной			
22		У477У3	35		
23		У478У3	30		
24		Коробка У614АУ2	2		
		Коробка протяжная			
25		У272УХЛ3	8		
26		У994У2	26		
27		У995У2	127		
28		У996У2	5		
29		Ящик протяжной К654У2	2		
30		Швеллер К235У2	45		
31		Профиль зетовый К241У2	40		
32		Стойка К314УХЛ2	40		
33		Прижим НЛ-20ПР	48		
34		Скоба К145У2	150		
35		Накладка НТ-1У2	100		
36		Сжим ответвительный У739МУ3	232		
		Конструкции			
37	5.407-49-8.2 лист 13 исполн. 2	Конструкция для горизонтальной прокладки лотков	32		
38	4.407-255-047 испол. 1	Кожух	4		
39	5.407-63.1.190	Колено	46		
40	5.407-63.1.190-01	Колено	80		
41	5.407-63.1.200	Колено	10		
42	5.407-63.1.200-01	Колено	30		
43	5.407-63.1.210	Колено	6		
44		Труба Н-Р65х3,2 ГОСТ 3262-75			
		ℓ = 500	14	2,9	40,6
		Стандартные изделия			
45		Розетка РШ-П-20-0.04-10/220 ГОСТ 7396-76	77		
46		Розетка РШ-П-2-0-ЭР43-01-10/42 ГОСТ 7396-76	34		
		Материалы			
47		Уголок ГОСТ 8509-72 ВСт3кп2-1-ГОСТ 535-79			
		50×50×5	42	3,8	м

1. Обозначения условные графические электрического оборудования и проводок на планах ГОСТ 2754-72

2. Прокладку труб выполнять в соответствии с инструкцией по монтажу электропроводок в трубах ВСН 370-76, ММСС, СССР 1978г.

3. Все трубы проложить в подливке чистого пола, за исключением случаев, указанных на чертеже.

4. Все концы труб, прокладываемые к напольным шкафам, розеткам вывести на отм. 0,100 мм, во всех остальных случаях - на отм. 0,200 мм над уровнем чистого пола.

5. Все отверстия в стенах и перекрытиях после укладки труб должны быть уплотнены легкопробиваемым материалом.

6. Высота установки электрооборудования принимается:
для шкафов управления - 1200 мм до оси;
для клеммных ящиков - 600 мм до оси;
для автоматов, ящиков с рубильниками и кнопок управления - 1300 мм до оси;
для розеток - 200 мм до оси

7. * - размеры для справок

Привязан

Инв. №

Инв. № подл. | Подпись и дата | Взам. инв. №

ТП 416-3-14.87 ЭМ			
Областной вычислительный центр II группы			
Блок залов ЭВМ	Стадия	Лист	Листов
	Р	58	
Спецификация и технические требования	ТЯЖПРОМЭЛЕКТРОПРОЕКТ Свердловское отделение		

Нач.отд.	Соколовский		09.86
Гл.спец.	Рябинин		09.86
Н.контр.	Акимова		09.86
ГИП	Манащенко		09.86
Ст.инж.	Матвеева		09.86
Ст.инж.	Баринцева		09.86

Ц80610-11 62

Маркировка кабеля	Трасса: Начало	Трасса: Конец	Проходы через: трубы: Маркировка	трубы: Усл. прох. или Дн	трубы: Длина, м	Ящики протяжные	Кабель: По проекту: Марка, напряжение	По проекту: Кол. число жил и сечение	По проекту: Длина, м	Проложено: Марка, напряжение	Проложено: Кол. число жил, сечен.	Проложено: Длина, м
		1ШР1										
Н2ШР1-1	1ШР1	2ШР1	Н2ШР1-1	25	7		АВВГ	3х10+1х6	20			
Н1Х1-1	1ШР1	Розетка 1Х1	Н1Х1-1	32С	17	1Х1КП	АПВ	3(1х2)	60			
Н1Х2-1	1ШР1	Розетка 1Х2			15	1Х3КП						
						1Х2КП	АПВ	4(1х2)	80			
Н1Х3-1	Коробка протяжная 1Х3КП	Розетка 1Х3					АПВ	4(1х2)	4			
Н1Х4-1	1ШР1	Розетка 1Х4	Н1Х4-1	25	5	1Х4КП	АПВ	3(1х2)	24			
Н1Х5-1	Коробка протяжная 1Х5КП	Розетка 1Х5					АПВ	3(1х2)	3			
Н1Х6-1	Коробка протяжная 1Х6КП	Розетка 1Х6					АПВ	3(1х2)	3			
Н1Х7-1	1ШР1	Розетка 1Х7	Н1Х7-1	32У	15	1ЯП12						
				32С	12	1Х5КП						
						1Х6КП						
						1Х7КП	АПВ	3(1х2)	96			
Н1Х8-1	1ШР1	Розетка 1Х8	Н1Х8-1	32У	15	1ЯП13						
				32С	15	1Х8КП	АПВ	4(1х2)	132			
Н1Х9-1	Коробка протяжная 1Х10КП	Розетка 1Х9	Н1Х9-1	25	7	1Х9КП	АПВ	4(1х2)	40			
Н1Х10-1	Ящик протяжной 1ЯП1	Розетка 1Х10	Н1Х10-1	25	10	1Х10КП	АПВ	4(1х2,5)	56			
Н1Х11-1	Коробка протяжная 1Х11КП	Розетка 1Х11					АПВ	4(1х2)	4			
Н1Х12-1	1ШР1	Розетка 1Х12	Н1Х12-1	32У	20	1ЯП1						
						1ЯП2						
						1Х11КП						
				25	14	1Х12КП	АПВ	4(1х2,5)	160			
Н1Х13-1	Коробка протяжная 1Х13КП	Розетка 1Х13					АПВ	3(1х2)	3			
Н1Х14-1	1ШР1	Розетка 1Х14	Н1Х14-1	32У	25	1ЯП14						
				25	18	1Х13КП						
						1Х14КП	АПВ	3(1х2)	150			

Маркировка кабеля	Трасса: Начало	Трасса: Конец	Проходы через: трубы: Маркировка	трубы: Усл. прох. или Дн	трубы: Длина, м	Ящики протяжные	Кабель: По проекту: Марка, напряжение	По проекту: Кол. число жил и сечение	По проекту: Длина, м	Проложено: Марка, напряжение	Проложено: Кол. число жил, сечен.	Проложено: Длина, м
Н1Х15-1	Коробка протяжная 1Х15КП	Розетка 1Х15					АПВ	3(1х2)	3			
Н1Х16-1	1ЩР1	Розетка 1Х16	Н1Х16-1	32У	32	1ЯП11						
				25	15	1Х15КП						
						1Х16КП	АПВ	3(1х2)	156			
Н1Х17-1	Коробка протяжная 1Х17КП	Розетка 1Х17					АПВ	4(1х2)	4			
Н1Х18-1	1ШР1	Розетка 1Х18	Н1Х18-1	32У	32	1ЯП10						
				25	12	1Х17КП						
						1Х18КП	АПВ	4(1х2)	188			
Н65-1	Ящик протяжной 65ЯП	Станок универсально-фрезерный 65	Н65-1	32С	5		АПВ	4(1х2)	32			
Н66-1	Ящик протяжной 65ЯП	Станок заточный 66	Н66-1	25	3		АПВ	4(1х2)	28			
Н67-1	Ящик протяжной 67ЯП	Станок токарно-винторезный 67	Н67-1	25	3		АПВ	4(1х2)	28			
Н68-1	1ШР1	Станок сверлильный 68	Н68-1	32У	32	1ЯП3						
				32С	15	65ЯП						
						67ЯП	АВВГ	3х4+1х2,5	50			
	Кабель для справок Н1ШР-1, смотри лист 80											

Альбом IX

Типовой проект

Инв.№ подл. | Подпись и дата | Взам. инв.№

Привязан

Инв.№

Нач. отд.	Соколовский		09.86
Гл. спец.	Рябишин		09.86
Н. контр.	Акимова		09.86
ГИП	Монашенко		09.86
Ст. инж.	Матвеева		09.86
Ст. инж.	Бояринчева		09.86

ТП 416-3-14.87 ЭМ

Областной вычислительный центр II группы

Блок залов ЭВМ

Стадия	Лист	Листов
Р	59	

Кабельный журнал (начало)

ТЯЖПРОМЭЛЕКТРОПРОЕКТ Свердловское отделение

Альбом IX

Типовой проект

Маркировка кабеля	Трасса: Начало	Трасса: Конец	Проходы через трубы: Маркировка	Проходы через трубы: Усл. проход или Dн	Проходы через трубы: Длина, м	Ящики протяжные	Кабель по проекту: Марка, напряжение	Кабель по проекту: Кол. число жил и сечение	Кабель по проекту: Длина, м	Кабель проложено: Марка, напряжение	Кабель проложено: Кол. число жил, сечен.	Кабель проложено: Длина, м
		2ШР1										
НЩК1-1	2ШР1	Щит контроля	НЩ1-1	32У	45							
		ЩК1	НЩ1-1	25	3	2ЯП4	АПВ	2(1×2)	110			
Н2Х1-1	Коробка протяжная 2Х1КП	Розетка 2Х1					АПВ	3(1×2)	3			
Н2Х2-1	2ШР1	Розетка 2Х2	Н2Х2-1	32У	13	2ЯП1						
				25	8	2Х1КП						
						2Х2КП	АПВ	3(1×2)	72			
Н2Х3-1	2ШР1	Розетка 2Х3	Н2Х3-1	32У	13							
				25	8	2Х3КП		3(1×4)	72			
Н2Х4-1	Коробка протяжная 2Х4КП	Розетка 2Х4					АПВ	3(1×2)	3			
Н2Х5-1	Коробка протяжная 2Х5КП	Розетка 2Х5					АПВ	3(1×2)	3			
Н2Х6-1	2ШР1	Розетка 2Х6	Н2Х6-1	32У	20	2ЯП17						
				25	20	2Х4КП						
						2Х5КП						
						2Х6КП	АПВ	3(1×2)	135			
Н2Х7-1	Коробка протяжная 2Х7КП	Розетка 2Х7					АПВ	4(1×2)	4			
Н2Х8-1	2ШР1	Розетка 2Х8	Н2Х8-1	32У	20	2ЯП17						
			Н2Х8-1	25	17	2Х7КП						
						2Х8КП	АПВ	4(1×2)	168			
Н2Х9-1	Коробка протяжная 2Х9КП	Розетка 2Х9					АПВ	2(1×2)	2			
Н2Х10-1	Коробка протяжная 2Х10КП	Розетка 2Х10					АПВ	2(1×2)	2			
Н2Х11-1	Ящик с рубильником 2ЯР1	Розетка 2Х11	Н2Х11-1	25	17	2Х9КП						
		Розетка 2Х11				2Х10КП						
						2Х11КП	АПВ	2(1×2)	46			
Н2Х11-2	2ШР1	Ящик с рубильником 2ЯР1	Н2Х11-2	32У	20							
			Н2Х11-2	25	7	2ЯП17	АПВ	3(1×2)	105			

Маркировка кабеля	Трасса: Начало	Трасса: Конец	Проходы через трубы: Маркировка	Проходы через трубы: Усл. проход или Dн	Проходы через трубы: Длина, м	Ящики протяжные	Кабель по проекту: Марка, напряжение	Кабель по проекту: Кол. число жил и сечен.	Кабель по проекту: Длина, м	Кабель проложено: Марка, напряжение	Кабель проложено: Кол. число жил и сечен.	Кабель проложено: Длина, м
		2ШР2										
Н2ШР2-1	2ШР1	2ШР2	Н2ШР2-1	32У	25							
			Н2ШР2-1	25	3	2ЯП2	АВВГ	3×10+1×6	40			
Н2Х12-1	2ШР2	Розетка 2Х12	Н2Х12	25	22	2Х12КП						
						2Х13КП						
						2Х14КП						
						2Х15КП	АПВ	2(1×2)	54			
2Х13-1	Коробка протяжная 2Х13КП	Розетка 2Х13					АПВ	2(1×2)	2			
2Х14-1	Коробка протяжная 2Х14	Розетка 2Х14					АПВ	2(1×2)	2			
2Х15-1	Коробка протяжная	Розетка 2Х15					АПВ	2(1×2)	2			
Н2Х16-1	Коробка протяжная 2Х16КП	Розетка 2Х16					АПВ	2(1×2)	2			
Н2Х17-1	Коробка протяжная 2Х17КП	Розетка 2Х17					АПВ	2(1×2)	2			
Н2Х18-1	Коробка протяжная 2Х18КП	Розетка 2Х18					АПВ	2(1×2)	2			
Н2Х19-1	2ШР2	Розетка 2Х19	Н2Х19-1	25	17	2Х16КП						
						2Х17КП						
						2Х18КП						
						2Х19КП	АПВ	2(1×2)	44			
Н2Х20-1	Коробка протяжная 2Х20КП	Розетка 2Х20					АПВ	2(1×2)	2			
Н2Х21-1	Коробка протяжная 2Х21КП	Розетка 2Х21					АПВ	2(1×2)	2			
Н2Х22-1	Коробка протяжная 2Х22КП	Розетка 2Х22					АПВ	2(1×2)	2			

Инв.№ подл. | Подпись и дата | Взам.инв.№

Привязан

Инв.№

Нач.отд.	Соколовский		09.86
Гл.спец.	Рябчунин		09.86
Н.контр.	Акимова		09.86
ГИП	Монашенко		09.86
Ст.инж.	Матвеева		09.86
Ст.инж.	Бояринцева		09.86

ТП 416-3-14.87 ЭМ

Областной вычислительный центр II группы

Блок залов ЭВМ

Кабельный журнал (продолжение)

Стадия	Лист	Листов
Р	60	

ТЯЖПРОМЭЛЕКТРОПРОЕКТ Свердловское отделение

Альбом IX

Типовой проект

Маркировка кабеля	Трасса: Начало	Трасса: Конец	Проходы через трубы: Маркировка	Проходы через трубы: Усл. проход. диам.	Проходы через трубы: Длина, м	Ящики протяжные	Кабель по проекту: Марка, напряжение	Кабель по проекту: Кол. число жил и сечение	Кабель по проекту: Длина, м	Кабель проложено: Марка, напряжение	Кабель проложено: Кол. число жил, сечен.	Кабель проложено: Длина, м
Н2Х23-1	2ШР2	Розетка 2Х23	Н2Х23-1	25	20	2Х20КП						
						2Х21КП						
						2Х22КП						
						2Х23КП	АПВ	2(1×2)	50			
Н2Х24-1	2ШР2	Розетка 2Х24	Н2Х24-1	32У	30	2ЯП3						
			Н2Х24-1	25	7	2Х24КП						
						2Х25КП						
						2Х26КП						
						2Х27КП	АПВ	3(1×2)	150			
Н2Х25-1	Коробка протяжная 2Х25КП	Розетка 2Х25					АПВ	3(1×2)	3			
Н2Х26-1	Коробка протяжная 2Х26КП	Розетка 2Х26					АПВ	3(1×2)	3			
Н2Х27-1	Коробка протяжная 2Х27КП	Розетка 2Х27					АПВ	3(1×2)	3			
		2ШР3										
Н2ШР3-1	2ШР2	2ШР3	Н2ШР3-1	32У	35	2ЯП2						
			Н2ШР3-1	25	6	2ЯП7	АВВГ	3×10+1×6	55			
Н2Х28-1	Коробка протяжная 2Х28КП	Розетка 2Х28					АПВ	2(1×2)	2			
Н2Х29-1	Коробка протяжная 2Х29КП	Розетка 2Х29					АПВ	2(1×2)	2			
Н2Х30-1	Коробка протяжная 2Х30КП	Розетка 2Х30					АПВ	2(1×2)	2			
Н2Х31-1	Коробка протяжная 2Х31	Розетка 2Х31					АПВ	2(1×2)	2			
Н2Х32-1	2ШР3	Розетка 2Х32	Н2Х32-1	25	45	2Х28КП						
						2Х29КП						
						2Х30КП						
						2Х31КП						
						2Х32КП	АПВ	2(1×2)	100			

Маркировка кабеля	Трасса: Начало	Трасса: Конец	Проходы через трубы: Маркировка	Проходы через трубы: Усл. проход. диам.	Проходы через трубы: Длина, м	Ящики протяжные	Кабель по проекту: Марка, напряжение	Кабель по проекту: Кол. число жил и сечен.	Кабель по проекту: Длина, м	Кабель проложено: Марка, напряжение	Кабель проложено: Кол. число жил и сечен.	Кабель проложено: Длина, м
Н2Х33-1	Коробка протяжная 2Х33КП	Розетка 2Х33					АПВ	2(1×2)	2			
Н2Х34-1	Коробка протяжная 2Х34КП	Розетка 2Х34					АПВ	2(1×2)	2			
Н2Х35-1	Коробка протяжная 2Х35КП	Розетка 2Х35					АПВ	2(1×2)	2			
Н2Х36-1	Коробка протяжная 2Х36КП	Розетка 2Х36					АПВ	2(1×2)	2			
Н2Х37-1	Ящик с рубильником 2ЯР2	Розетка 2Х37	Н2Х37-1	25	45	2Х33КП						
						2Х34КП						
						2Х35КП						
						2Х36КП						
						2Х37КП	АПВ	2(1×2)	100			
Н2Х37-2	2ШР3	Ящик с рубильником 2ЯР2	Н2Х37-2	25	2		АПВ	2(1×2)	8			
Н2Х38-1	Коробка протяжная 2Х38КП	Розетка 2Х38					АПВ	2(1×2)	2			
Н2Х39-1	Коробка протяжная 2Х39КП	Розетка 2Х39					АПВ	2(1×2)	2			
Н2Х40-1	Коробка протяжная 2Х40КП	Розетка 2Х40					АПВ	2(1×2)	2			
Н2Х41-1	Коробка протяжная 2Х41КП	Розетка 2Х41					АПВ	2(1×2)	2			
Н2Х42-1	2ШР3	Розетка 2Х42	Н2Х42-1	25	38	2Х38КП						
						2Х39КП						
						2Х40КП						
						2Х41КП						
						2Х42КП	АПВ	2(1×2)	90			

Инв. № подл. | Подпись и дата | Взам. инв. №

Привязан

Инв. №

Нач. отд.	Соколовский		09.86
Гл. спец.	Рябчинин		09.86
Н. контр.	Акимова		09.86
ГИП	Монаценко		09.86
Ст. инж.	Матвеева		09.86
Ст. инж.	Бояринцева		09.86

ТП 416-3-14.87 ЭМ

Областной вычислительный центр II группы

Блок залов ЭВМ

Стадия	Лист	Листов
Р	61	

Кабельный журнал (продолжение)

ТЯЖПРОМЭЛЕКТРОПРОЕКТ Свердловское отделение

Маркировка кабеля	Трасса: Начало	Трасса: Конец	Проходы через: Трубы: Маркировка	Трубы: Усл. проход. или Дн	Трубы: Длина, м	Ящики протяжные	Кабель по проекту: Марка, напряжение	Кабель по проекту: Кол. число жил и сечение	Кабель по проекту: Длина, м	Кабель проложено: Марка, напряжение	Кабель проложено: Кол. число жил, сечен.	Кабель проложено: Длина, м
Н2Х43-1	Коробка протяжная 2Х43КП	Розетка 2Х43					АПВ	2(1×2)	2			
Н2Х44-1	Коробка протяжная 2Х44КП	Розетка 2Х44					АПВ	2(1×2)	2			
Н2Х45-1	Коробка протяжная 2Х45КП	Розетка 2Х45					АПВ	2(1×2)	2			
Н2Х46-1	Коробка протяжная 2Х46	Розетка 2Х46					АПВ	2(1×2)	2			
Н2Х47-1	Ящик с рубильником 2ЯРЗ	Розетка 2Х47	Н2Х47-1	25	35	2Х43КП 2Х44КП 2Х45КП 2Х46КП						
						2Х47КП	АПВ	2(1×2)	80			
Н2Х47-2	2ШРЗ	Ящик с рубильником 2ЯРЗ	Н2Х47-2	25	4		АПВ	2(1×2)	14			
	Кабели для справок: Н2ШР1-1, смотри лист 80											

Маркировка кабеля	Трасса: Начало	Трасса: Конец	Проходы через: Трубы: Маркировка	Трубы: Усл. проход или Дн	Трубы: Длина, м	Ящики протяжные	Кабель по проекту: Марка, напряжение	Кабель по проекту: Кол. число жил и сечен.	Кабель по проекту: Длина, м	Кабель проложено: Марка, напряжение	Кабель проложено: Кол. число жил сечен.	Кабель проложено: Длина, м
		Я1										
НЯ1-1	Шкаф Ш1	Ящик Я1	НЯ1-1	50	2		АВВГ	3×35+1×16	6			
НЯ1-2	Шкаф Ш1	Ящик Я1	НЯ1-2	50	2		АВВГ	3×35+1×16	6			
НЯ1-3	Шкаф Ш1	Ящик Я1	НЯ1-3	50	2		АВВГ	3×35+1×16	6			
НЩ2-1	Ящик Я1	Щит Щ2	НЩ2-1	65	5		АВВГ	3×50+1×25	20			
НЩ3-1	Ящик Я1	Щит Щ3	НЩ3-1	50	5		АВВГ	3×35+1×16	20			
НЩ4-1	Ящик Я1	Щит Щ4	НЩ4-1	50	6	2ЯП5						
				50Н	45							
				50С	43		АВВГ	3×35+1×16	115			
Н1М1-1	Ящик Я1	Ящик 1М1Я1	Н1М1-1	75Н	50	2ЯП6						
				65	3		АВВГ	3×50+1×25	120			
Н1М1-2	Ящик 1М1Я1	Моторгенератор 1М1	Н1М1-2	63С	7		АВВГ	3×50+1×25	15			
Н1Г1-1	Щит Щ2	Ящик 1Г1Я1	Н1Г1-1	75Н	50							
				65	3	2ЯП8	АВВГ	3×50+1×25	110			
Н1Г1-2	Ящик 1Г1Я1	Генератор 1Г1	Н1Г1-2	63С	7		АВВГ	3×50+1×25	15			
	Кабели для справок: НШ1-1А; НШ1-1Б; НШ1-2А; НШ1-2Б смотри лист 80, 81											

Типовой проект

Инв. № подл. | Подпись и дата | Взам. инв. №

Привязан

Инв. № подл.

Нач. отд.	Соколовский		09.86
Гл. спец.	Рябчикин		09.86
Н. контр.	Акимова		09.86
ГИП	Монащенко		09.86
Ст. инж.	Матвеева		09.86
Ст. инж.	Бояринцева		09.86

ТП 416-3-14.87 ЭМ

Областной вычислительный центр II группы

Блок залов ЭВМ

Стадия	Лист	Листов
Р	62	

Кабельный журнал (продолжение)

ТЯЖПРОМЭЛЕКТРОПРОЕКТ свердловское отделение

Альбом IX

Типовой проект

Маркировка кабеля	Трасса: Начало	Трасса: Конец	Проходы через трубы: Маркировка	Проходы через трубы: Усл. проход или Дн	Проходы через трубы: Длина, м	Ящики протяжные	Кабель по проекту: Марка, напряжение	Кабель по проекту: Кол. число жил и сечение	Кабель по проекту: Длина, м	Кабель проложено: Марка, напряжение	Кабель проложено: Кол. число жил, сечен.	Кабель проложено: Длина, м
		3ШР1										
Н3Х1-1	3ШР1	Розетка 3Х1	Н3Х1-1	32С	13	3ЯП1						
				25	8	3Х1КП	АПВ	4(1×2)	104			
Н3Х2-1	Коробка протяжная 3Х2КП	Розетка 3Х2					АПВ	3(1×2)	3			
Н3Х3-1	Коробка протяжная 3Х3кп	Розетка 3Х3					АПВ	3(1×2)	3			
Н3Х4-1	3ШР1	Розетка 3Х4	Н3Х4-1	32С	13	3ЯП2						
				25	18	3Х2КП						
						3Х3КП						
						3Х4КП	АПВ	3(1×2)	114			
Н3Х5-1	Ящик с рубильником 3ЯР1	Розетка 3Х5	Н3Х5-1	25	8	3Х5КП	АПВ	2(1×2)	20			
Н3Х5-2	3ШР1	Ящик с рубильником 3ЯР1	Н3Х5-2	32С	13							
				25	2		АПВ	2(1×2)	40			
Н3Х6-1	Коробка протяжная 3Х6КП	Розетка 3Х6					АПВ	3(1×2)	3			
Н3Х7-1	Коробка протяжная 3Х7КП	Розетка 3Х7					АПВ	3(1×2)	3			
Н3Х8-1	Коробка протяжная 3Х8КП	Розетка 3Х8					АПВ	3(1×2)	3			
Н3Х9-1	3ШР1	Розетка 3Х8	Н3Х9-1	32С	20	3ЯП3						
				25	18	3Х6КП						
						3Х7КП						
						3Х8КП						
						3Х9КП	АПВ	3(1×2)	135			
Н3Х10-1	Коробка протяжная 3Х10КП	Розетка 3Х10					АПВ	3(1×2)	3			
Н3Х11-1	Коробка протяжная 3Х11КП	Розетка 3Х11					АПВ	3(1×2)	3			
Н3Х12-1	Коробка протяжная 3Х12КП	Розетка 3Х12					АПВ	3(1×2)	3			
Н3Х13-1	3ШР1	Розетка 3Х13	Н3Х13-1	32С	27	3ЯП4						
				25	22	3Х10КП						
						3Х11КП						
						3Х12КП						
						3Х13КП	АПВ	3(1×2)	165			
Н3Х14-1	Коробка протяжная 3Х14КП	Розетка 3Х14					АПВ	2(1×2)	2			
Н3Х15-1	Коробка протяжная 3Х15КП	Розетка 3Х15					АПВ	2(1×2)	2			
Н3Х16-1	Коробка протяжная 3Х16КП	Розетка 3Х16					АПВ	2(1×2)	2			
Н3Х17-1	Ящик с рубильником 3ЯР2	Розетка 3Х17	Н3Х17-1	25	20	3Х14КП						
						3Х15КП						
						3Х16КП						
						3Х17КП	АПВ	2(1×2)	50			
Н3Х17-2	3ШР1	Ящик с рубильником 3ЯР2	Н3Х17-2	32С	27	3ЯП5						
				25	5		АПВ	2(1×2)	76			
Н3Х18-1	Коробка протяжная 3Х18КП	Розетка 3Х18					АПВ	3(1×2)	3			
Н3Х19-1	Коробка протяжная 3Х19КП	Розетка 3Х19					АПВ	3(1×2)	3			
Н3Х20-1	3ШР1	Розетка 3Х20	Н3Х20-1	32С	33	3ЯП6						
				25	18	3Х18КП						
						3Х19КП						
						3Х20КП	АПВ	3(1×2)	180			
Н3Х21-1	Коробка протяжная 3Х21КП	Розетка 3Х21					АПВ	4(1×2)	4			
Н3Х22-1	3ШР1	Розетка 3Х22	Н3Х22-1	32С	40	3ЯП7						
				25	15	3Х22КП	АПВ	4(1×2)	240			
Н3Х23-1	Коробка протяжная 3Х23КП	Розетка 3Х23					АПВ	2(1×2)	2			
Н3Х24-1	Коробка протяжная 3Х24КП	Розетка 3Х24					АПВ	2(1×2)	2			

Инв.№ подл. | Подпись и дата | Взам. инв.№

Привязан

Инв.№

ТП 416-3-14.87 ЭМ

Областной вычислительный центр II группы

Нач.отд	Соколовский		09.86
Гл.спец.	Рябинин		09.86
Н.контр.	Акимова		09.86
ГИП	Миначенко		09.86
Ст.инж.	Матвеева		09.86
Ст.инж.	Белрицева		09.86

Блок залов ЭВМ

Стадия	Лист	Листов
Р	63	

Кабельный журнал (продолжение)

ТЯЖПРОМЭЛЕКТРОПРОЕКТ Свердловское отделение

Альбом IX

Типовой проект

Маркировка кабеля	Трасса: Начало	Трасса: Конец	Проходы через трубы: Маркировка	Проходы через трубы: Усл. прох. или Дн	Проходы через трубы: Длина, м	Ящики протяжные	Кабель по проекту: Марка, напряжение	Кабель по проекту: Кол. число жил и сечение	Кабель по проекту: Длина, м	Кабель проложено: Марка, напряжение	Кабель проложено: Кол. число жил, сечен.	Кабель проложено: Длина, м
3Х25-1	Коробка протяжная 3Х21КП	Розетка 3Х21					АПВ	2(1×2)	2			
3Х26-1	Ящик с рубильником 3ЯР3	Розетка 3Х26	3Х26-1	25	18	3Х23КП						
						3Х24КП						
						3Х25КП						
						3Х26КП	АПВ	2(1×2)	50			
3Х26-2	3ШР1	Ящик с рубильником 3ЯР3	3Х26-2	32С	40	3ЯП7						
			3Х26-2	25	2		АПВ	2(1×2)	94			
3Х27-1	Коробка протяжная 3Х27КП	Розетка 3Х27					АПВ	3(1×2)	3			
3Х28-1	Коробка протяжная 3Х28КП	Розетка 3Х28					АПВ	3(1×2)	3			
3Х29-1	Коробка протяжная 3Х29	Розетка 3Х29					АПВ	3(1×2)	3			
3Х30-1	Коробка протяжная 3Х30КП	Розетка 3Х30					АПВ	3(1×2)	3			
3Х31-1	3ШР1	Розетка 3Х31	3Х31-1	32С	40	3ЯП8						
			3Х31-1	25	18	3Х27КП						
						3Х28КП						
						3Х29КП						
						3Х30КП						
						3Х31КП	АПВ	3(1×2)	195			
					3ШР2							
3ШР2-1	3ШР1	3ШР2	3ШР2-1	32С	40							
			3ШР2-1	25	2	3ЯП12	АВВГ	3×4	55			
3Х32-1	Коробка протяжная 3Х32КП	Розетка 3Х32					АПВ	2(1×2)	2			
3Х33-1	Коробка протяжная 3Х33КП	Розетка 3Х33					АПВ	2(1×2)	2			
3Х34-1	Коробка протяжная 3Х34КП	Розетка 3Х34					АПВ	2(1×2)	2			

Маркировка кабеля	Трасса: Начало	Трасса: Конец	Проходы через трубы: Маркировка	Проходы через трубы: Усл. проход или Дн	Проходы через трубы: Длина, м	Ящики протяжные	Кабель По проекту: Марка, напряжение	Кабель По проекту: Кол. число жил и сечен.	Кабель По проекту: Длина, м	Кабель Проложено: Марка, напряжение	Кабель Проложено: Кол. число жил и сечен.	Кабель Проложено: Длина, м
3Х35-1	Коробка протяжная 3Х35	Розетка 3Х35										
3Х36-1	3ШР2	Розетка 3Х36	3Х36-1	25	28	3Х32КП	АПВ	2(1×2)	2			
						3Х33КП						
						3Х34КП						
						3Х35КП						
						3Х36КП	АПВ	2(1×2)	70			
3Х37-1	Коробка протяжная 3Х37КП	Розетка 3Х37					АПВ	2(1×2)	2			
3Х38-1	Коробка протяжная 3Х38КП	Розетка 3Х38					АПВ	2(1×2)	2			
3Х39-1	Коробка протяжная 3Х39КП	Розетка 3Х39					АПВ	2(1×2)	2			
3Х40-1	Коробка протяжная 3Х40КП	Розетка 3Х40					АПВ	2(1×2)	2			
3Х41-1	Ящик с рубильником 3ЯР4	Розетка 3Х41	3Х41-1	25	30	3Х37КП						
						3Х38КП						
						3Х39КП						
						3Х40КП						
						3Х41КП	АПВ	2(1×2)	76			
3Х41-2	3ШР2	Ящик с рубильником 3ЯР4	3Х41-2	25	2		АПВ	2(1×2)	16			
3Х42-1	Коробка протяжная 3Х42КП	Розетка 3Х42					АПВ	2(1×2)	2			
3Х43-1	Коробка протяжная 3Х43КП	Розетка 3Х43					АПВ	2(1×2)	2			
3Х44-1	Коробка протяжная 3Х44КП	Розетка 3Х44					АПВ	2(1×2)	2			
3Х45-1	Коробка протяжная 3Х45КП	Розетка 3Х45					АПВ	2(1×2)	2			
3Х46-1	3ШР2	Розетка 3Х46	3Х46-1	25	40	3Х42КП						
						3Х43КП						
						3Х44КП						

Инв.№ подл. | Подпись и дата | Взам.инв.№

Привязан

Инв. №

		ТП 416-3-14.87 ЭМ	
		Областной вычислительный центр II группы	
Нач.отд.	Соколовская	Блок залов ЭВМ	Стадия: Р; Лист: 64; Листов:
Гл.спец.	Рябишин		
Н.контр.	Акимова		
ГИП	Монащенко	Кабельный журнал (продолжение)	ТЯЖПРОМЭЛЕКТРОПРОЕКТ Свердловское отделение
Ст.инж.	Матвеева		
Ст.инж.	Бояринцева		

Альбом IX

Типовой проект

Маркировка кабеля	Трасса: Начало	Трасса: Конец	Проходы через трубы: Маркировка	Проходы через трубы: Усл. проход или Дн	Проходы через трубы: Длина, м	Ящики протяжные	Кабель по проекту: Марка, напряжение	Кабель по проекту: Кол. число жил и сечение	Кабель по проекту: Длина, м	Кабель проложено: Марка, напряжение	Кабель проложено: Кол. число жил, сечен.	Кабель проложено: Длина, м
						3Х45КП						
						3Х46КП	АПВ	2(1х2)	90			
Н3Х47-1	Коробка протяжная 3Х47КП	Розетка 3Х47					АПВ	2(1х2)	2			
Н3Х48-1	Коробка протяжная 3Х48КП	Розетка 3Х48					АПВ	2(1х2)	2			
Н3Х49-1	Коробка протяжная 3Х49КП	Розетка 3Х49					АПВ	2(1х2)	2			
Н3Х50-1	Коробка протяжная 3Х50КП	Розетка 3Х50					АПВ	2(1х2)	2			
Н3Х51-1	Ящик с рубильником 3ЯР5	Розетка 3Х51	Н3Х51-1	25	38	3Х47КП						
						3Х48КП						
						3Х49КП						
						3Х50КП						
						3Х51КП	АПВ	2(1х2)	84			
Н3Х51-2	3ШР2	Ящик с рубильником 3ЯР5	Н3Х51-2	25	8		АПВ	2(1х2)	20			
Н3Х52-1	Коробка протяжная 3Х52КП	Розетка 3Х52					АПВ	3(1х2)	3			
Н3Х53-1	Коробка протяжная 3Х53КП	Розетка 3Х53					АПВ	3(1х2)	3			
Н3Х54-1	Коробка протяжная 3Х54КП	Розетка 3Х54					АПВ	3(1х2)	3			
Н3Х55-1	3ШР3	Розетка 3Х55	Н3Х55-1	25	13	3Х52КП						
						3Х53КП						
						3Х54КП						
						3Х55КП	АПВ	3(1х2)	54			
Н3Х56-1	3ШР3	Розетка 3Х56	Н3Х56-1	25	15	3Х56КП						
						3Х57КП						
						3Х58КП						
						3Х59КП	АПВ	3(1х2)	60			

Маркировка кабеля	Трасса: Начало	Трасса: Конец	Проходы через трубы: Маркировка	Проходы через трубы: Усл. проход или Дн	Проходы через трубы: Длина, м	Ящики протяжные	Кабель по проекту: Марка, напряжение	Кабель по проекту: Кол. число жил и сечен.	Кабель по проекту: Длина, м	Кабель проложено: Марка, напряжение	Кабель проложено: Кол. число жил и сечен.	Кабель проложено: Длина, м
Н3Х57-1	Коробка протяжная 3Х57КП	Розетка 3Х57					АПВ	3(1х2)	3			
Н3Х58-1	Коробка протяжная 3Х58КП	Розетка 3Х58					АПВ	3(1х2)	3			
Н3Х59-1	Коробка протяжная 3Х59КП	Розетка 3Х59					АПВ	3(1х2)	3			
Н3Х60-1	Коробка протяжная 3Х60КП	Розетка 3Х60					АПВ	2(1х2)	2			
Н3Х61-1	Ящик с рубильником 3ЯР6	Розетка 3Х61	Н3Х61-1	25	15	3Х60КП 3Х61КП	АПВ	2(1х2)	34			
Н3Х61-2	3ШР3	Ящик с рубильником 3ЯР6	Н3Х61-2	32С	15							
				25	4		АПВ	2(1х2)	50			
НЩС1-1	3ШР3	Щит ЩС1	НЩС1-1	32С	15							
			НЩС1-1	25	4		АПВ	2(1х2)	50			
НЯ2-1	3ШР2	Ящик Я2	НЯ2-1	32С	35							
			НЯ2-1	25	4		АПВ	3(1х2)	150			
НЩК2-1	3ШР2	Щит контроля ЩК2	НЩК2-1	32С	6							
			НЩК2-1	25	5		АПВ	2(1х2)	36			
Н3ШР3-1	Я2	3ШР3	Н3ШР3-1	25	3		АПВ	3(1х2)	18			
	Кабели для справок: Н3ШР1-1; Н3Щ01-1					смотри	лист 80					

Инв. № подл. | Подпись и дата | Взам. инв. №

Привязан

Инв. №

Нач. отд.	Соколовский		09.86
Гл. спец.	Рябчинин		09.86
Н. контр.	Акимова		09.86
ГИП	Монашенко		09.86
Ст. инж.	Матвеева		09.86
Ст. инж.	Бавринцева		09.86

ТП 416-3-14.87 ЭМ

Областной вычислительный центр II группы

Блок залов ЭВМ

Кабельный журнал (продолжение)

Стадия	Лист	Листов
Р	65	

ТЯЖПРОМЭЛЕКТРОПРОЕКТ Свердловское отделение

Маркировка кабеля	Трасса: Начало	Трасса: Конец	Проходы через трубы: Маркировка	Проходы через трубы: Усл. прох. или Дн	Проходы через трубы: Длина, м	Ящики протяжные	Кабель по проекту: Марка, напряжение	Кабель по проекту: Кол. число жил и сечение	Кабель по проекту: Длина, м	Кабель проложено: Марка, напряжение	Кабель проложено: Кол. число жил, сечен.	Кабель проложено: Длина, м
		4ШР1										
Н4ШР1-2	Пускатель 4К	4ШР1	Н4ШР1-2	80	2		АВВГ	3х70+1х25	6			
Н4Я1-1	4ШР1	Кондиционер 4	Н4Я1-1	40С	20		АПВ	4(1х16)	108			
Н4М1-1	Ящик 9Я1	Двигатель 4М1	Н4М1-1	32С	4		ПВ1	4(1х1)	32			
Н8Я1-1	4ШР1	Ящик 8Я1	Н8Я1-1	40С	10		АПВ	4(1х16)	56			
Н8Я1-2	Ящик 8Я1	Кондиционер 8	Н8Я1-2	40С	6		АПВ	4(1х16)	52			
Н8М1-1	Ящик 8Я1	Двигатель 8М1	Н8М1-1	32С	4		ПВ1	4(1х1)	32			
Н9Я1-1	4ШР1	Ящик 9Я1	Н9Я1-1	32С	12		АПВ	4(1х2)	64			
Н9Я1-2	4ШР1	Кондиционер 9	Н9Я1-2	50С	18		АПВ	4(1х25)	100			
Н9М1-1	Ящик 9Я1	Двигатель 9М1	Н9М1-1	32С	4		ПВ1	4(1х1)	32			
Н21М1-1	Ящик 24Я1	Двигатель 21М1	Н21М1-1	25	2		ПВ1	4(1х1)	24			
Н22Я1-1	4ШР1	Ящик 22Я1	Н22Я1-1	32С	24		АПВ	4(1х2)	112			
К22Я1-2	12Щ1	Ящик 22Я1	К22Я1-2	32У	15		АКВВГ	4х2,5	90			
Н22М1-1	Ящик 22Я1	Двигатель 22М1	Н22М1-1	32С	6		ПВ1	4(1х1)	40			
Н23М1-1	Ящик 22Я1	Двигатель 23М1	Н23М1-1	32С	4		ПВ1	4(1х1)	32			
Н24Я1-1	4ШР1	Ящик 24Я1	Н24Я1-1	32С	16		АПВ	4(1х2)	80			
К24Я1-2	12Щ1	Ящик 24Я1	К22Я1-3	50Н	-		АКВВГ	4х2,5	90			
Н24М1-1	Ящик 24Я1	Двигатель 24М1	Н24М1-1	32С	4		ПВ1	4(1х1)	32			
Н25М1-1	Ящик 22Я1	Двигатель 25М1	Н25М1-1	25	2		ПВ1	4(1х1)	24			
Н26М1-1	Ящик 28Я1	Двигатель 26М1	Н26М1-1	32С	4		ПВ1	4(1х1)	32			
Н27Я1-1	Ящик 28Я1	Ящик 27Я1	Н27Я1-1	32С	8		АПВ	4(1х2)	48			
Н27М1-1	Ящик 27М1	Двигатель 27М1	Н27М1-1	25	2		ПВ1	4(1х1)	24			
Н28Я1-1	4ШР1	Ящик 28Я1	Н28Я1-1	32С	16		АПВ	4(1х2)	80			
К28Я1-2	10Щ1	Ящик 28Я1	К28Я1-2	32У	15		АКВВГ	4х2,5	90			
Н28М1-1	Ящик 28Я1	Двигатель 28М1	Н28М1-1	25	3		ПВ1	4(1х1)	28			
Н42Я1-1	4ШР1	Ящик 42Я1	Н42Я1-1	32С	16		АПВ	4(1х2)	80			
Н42М1-1	Ящик 42Я1	Двигатель 42М1	Н42М1-1	25	2		ПВ1	4(1х1)	24			
К22Я1-3	14Щ1	Ящик 22Я1	К22Я1-3	50Н	15		АКВВГ	4х2,5	90			
Н64-1	4ШР1	Ящик с рубильником 64ЯР1	Н64-1	40С	30	4ЯП1	АПВ	4(1х8)	160			
К17	Пускатель 4К1	Коробка клеммная 4КК1	К17	25	2		АКВВГ	4х2,5	6			
К18	Коробка клеммная 4КК1	Кнопка 4SB1	К18	25	2		АВВГ	2х2,5	6			
К19	ШУ1	Коробка клеммная 4КК1	К19	40У	50							
			К19	32С	25		АВВГ	2х2,5	110			
К42Я1-2	Ящик 42Я1	КИП СК №1	К42Я1-2	32С	13		АКВВГ	4х2,5	20			
		4ШР2										
Н1Я1-1	4ШР2	Ящик 1Я1	Н1Я1-1	40С	12		АПВ	4(1х8)	24			
Н1М1-1	Ящик 1Я1	Двигатель 1М1	Н1М1-1	32С	4		ПВ1	4(1х1)	32			
Н2М1-1	Ящик 1Я1	Двигатель 2М1	Н2М1-1	32С	4		ПВ1	4(1х1)	32			
Н3Я1-1	Ящик 1Я1	Ящик 3Я1	Н3Я1-1	32С	6		АПВ	4(1х2)	40			
Н3М1-1	Ящик 3Я1	Двигатель 3М1	Н3М1-1	32С	4		ПВ1	4(1х1)	32			
Н1Я1-2	4ШР2	Кондиционер 1	Н1Я1-2	50С	24		АПВ	4(1х16)	124			
Н2Я1-2	4ШР2	Кондиционер 2	Н2Я1-2	50С	28		АПВ	4(1х16)	140			
Н3Я1-2	4ШР2	Кондиционер 3	Н3Я1-2	50С	32		АПВ	4(1х16)	176			
Н5Я1-1	4ШР2	Ящик 5Я1	Н5Я1-1	50С	22		АПВ	4(1х16)	104			
Н5М1-1	Ящик 5Я1	Двигатель 5М1	Н5М1-1	32С	4		ПВ1	4(1х1)	32			
Н6Я1-1	Ящик 5Я1	Кондиционер 6	Н6Я1-1	50С	12		АПВ	4(1х16)	64			
Н6М1-1	Ящик 5Я1	Двигатель 6М1	Н6М1-1	32С	4		ПВ1	4(1х1)	32			
Н5Я1-2	4ШР2	Кондиционер 5	Н5Я1-2	50С	34		АПВ	4(1х16)	164			
Н7Я1-1	4ШР2	Ящик 7Я1	Н7Я1-1	40С	24		АПВ	4(1х8)	120			
Н7М1-1	Ящик 7Я1	Двигатель 7М1	Н7М1-1	32С	4		ПВ1	4(1х1)	32			
Н7Я1-2	Ящик 7Я1	Кондиционер 7	Н7Я1-2	40С	12		АПВ	4(1х8)	64			
НЩВ1-1	4ШР2	Щит влагомеров										
		ЩВ1	НЩВ1-1	32С	6		АПВ	2(1х2)	10			
Н4ШР2-2	Пускатель 4К2	4ЩР2	НЩР2-2	80	2		АВВГ	3х95+1х35	6			

Привязан

Инв.№

Нач.отд.	Соколовский		09.86
Гл.спец.	Рябинин		09.86
Н.контр.	Акимова		09.86
ГИП	Монащенко		09.86
Ст.инж.	Матвеева		09.86
Ст.инж.	Бояринцева		09.86

ТП 416-3-14.87 ЭМ

Областной вычислительный центр II группы

Блок залов ЭВМ

Стадия	Лист	Листов
Р	66	

Кабельный журнал (продолжение)

ТЯЖПРОМЭЛЕКТРОПРОЕКТ Свердловское отделение

Инв.№ подл. | Подпись и дата | Взам.инв.№

Ц00610-11 70

Альбом IX

Типовой проект

Маркировка кабеля	Трасса: Начало	Трасса: Конец	Проходы через трубы: Маркировка кабеля	Проходы через трубы: Усл. прох. или Dн	Проходы через трубы: Длина, м	Проходы через ящики протяжные	Кабель по проекту: Марка, напряжение	Кабель по проекту: Кол число жил и сечение	Кабель по проекту: Длина, м	Кабель проложено: Марка, напряжение	Кабель проложено: Кол, число жил и сеч.	Кабель проложено: Длина, м
К4	Пускатель 4К2	Коробка клеммная 4КК2	К4	25	2		АКВВГ	4×2,5	6			
К5	Коробка клеммная 4КК2	Кнопка 4SB2	К5	25	2		АВВГ	2×2,5	6			
К6	ШУ1	Коробка клеммная 4КК2	К19	40У	—	19П7						
			К6	32с	36		АВВГ	2×2,5	125			
	Кабели для	справок: Н4ШР1-1; кабельный	Н4ШР2-1: журнал				смотри лист 80					

Сводка кабелей и проводов

Марка, напряжение	Число жил сечение, мм	Количество, м	Марка, напряжение	Число жил сечение, мм	Количество, м
АВВГ	2×2,5	247	АПВ	1×2	5331
	3×4	55		1×2,5	216
	3×4+1×2,5	70		1×4	72
	3×10+1×6	95			
	3×35+1×16	153		1×8	368
	3×50+1×25	280		1×16	988
АВВГ				1×25	100
1000В	3×70+1×25	6			
	3×95+1×35	6	ПВ1	1×1	548
АКВВГ	4×2,5	392			

Сводка труб

Стальных: Условный проход, мм	Стальных: Количество, м	Винипластовых: Dнхδ	Винипластовых: Количество, м
25	822	32×1,8	422
50	17	40×1,9	50
65	11	50×1,8	60
80	4	75×2,2	100
		Полиэтиленовые	
		32с	688
		40с	114
		50с	213
		63с	14

Инв.№ подл. | Подпись и дата | Взам. инв.№

Привязан

Инв. №

Нач.отд.	Соколовский		09.86
Гл.спец.	Рябинин		09.86
Н.контр.	Акимова		09.86
ГИП	Монашенко		09.86
Ст.инж.	Матвеева		09.86
Ст.инж.	Бояринцева		09.86

ТП 416-3-14.87 ЭМ

Областной вычислительный центр II группы

Блок залов ЭВМ

Кабельный журнал (окончание)

Стадия	Лист	Листов
Р	67	

ТЯЖПРОМЭЛЕКТРОПРОЕКТ Свердловское отделение

Альбом IX

Типовой проект

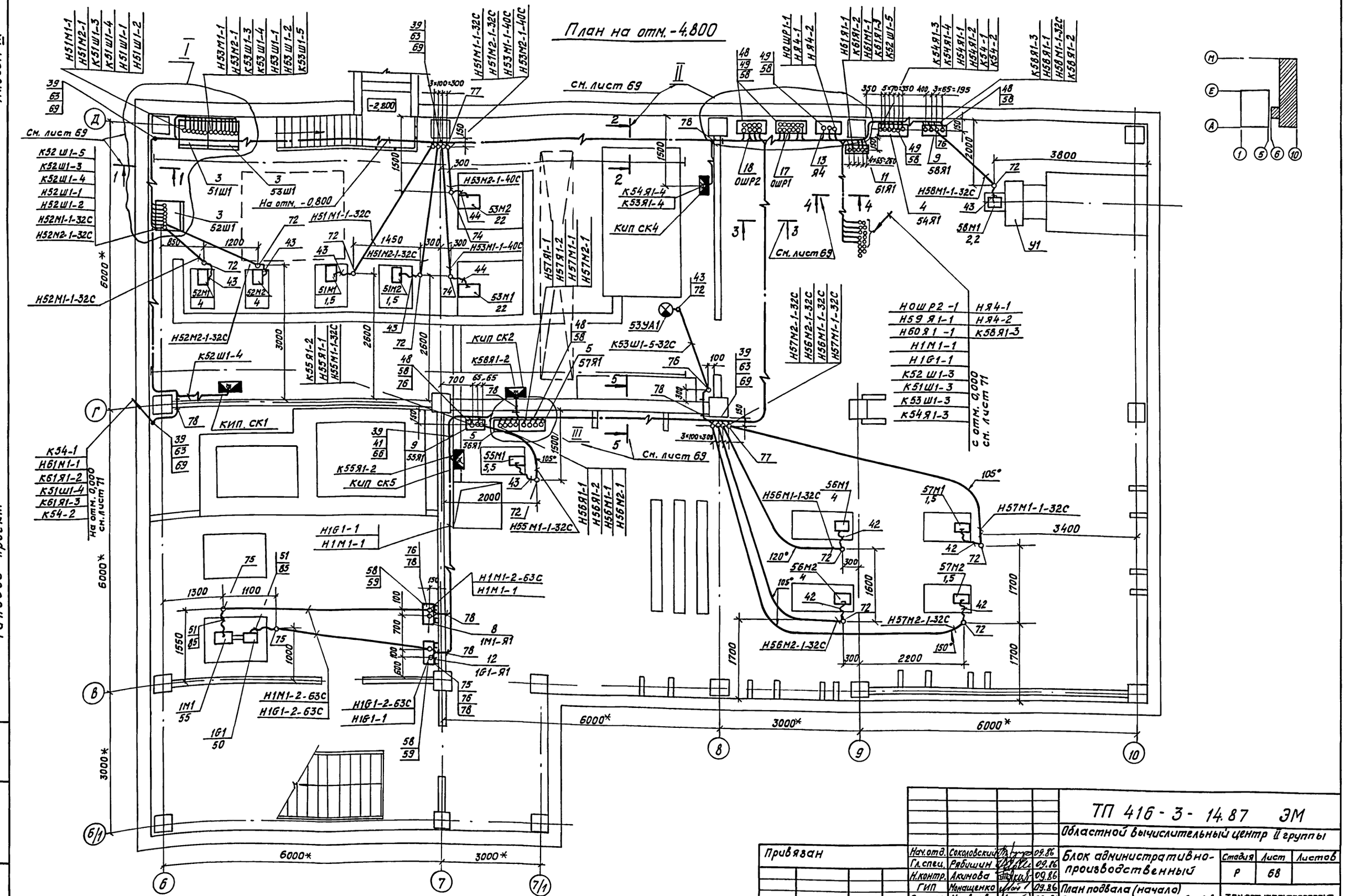

						ТП 416-3-14.87 ЭМ	
						Областной вычислительный центр II группы	
Привязан			Нач.отд.	Соколовский	09.86	Блок административно-производственный	Стадия: Р; Лист: 68; Листов:
			Гл.спец.	Рябишин	09.86		
			Н.контр.	Акимова	09.86		
			ГИП	Монащенко	09.86	План подвала (начало)	
			Ст.инж.	Матвеева	09.86	Расположение электрооборудования и прокладка кабелей	ТЯЖПРОМЭЛЕКТРОПРОЕКТ Свердловское отделение
Инв.№			Ст.инж.	Шиляева	09.86г		

Инв.№ подл. | Подпись и дата | Взам.инв.№

400610-11 72

Альбом IX

Типовой проект

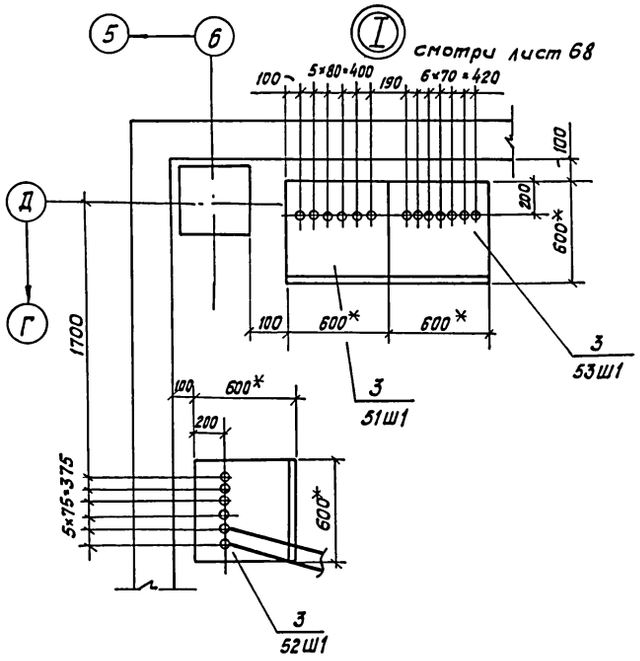

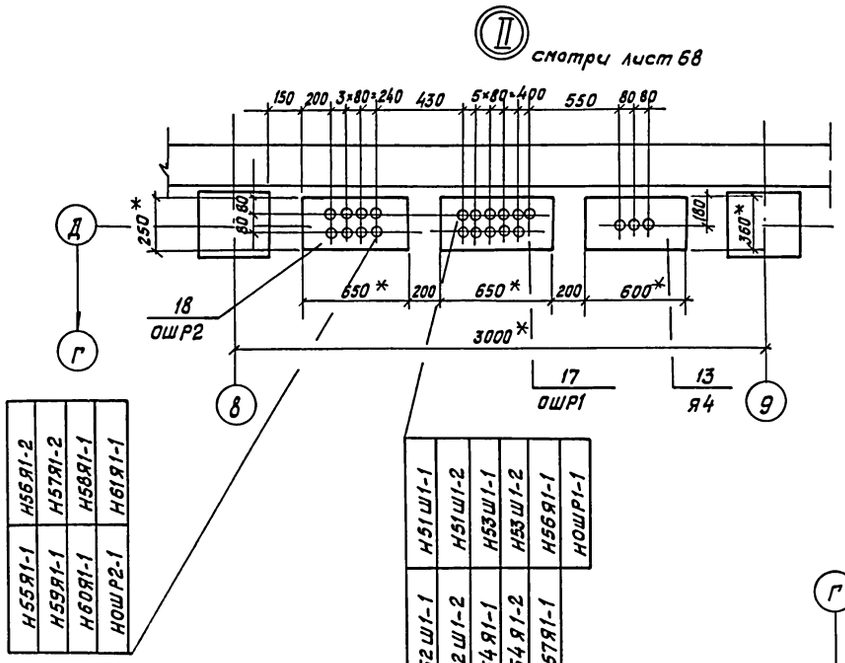

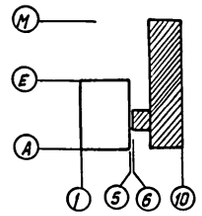

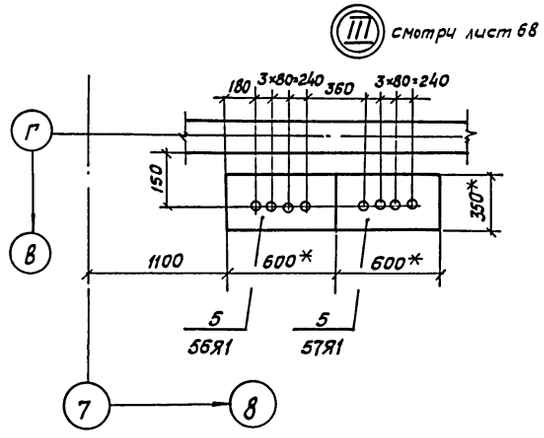

Сечение 1-1 смотри лист 68

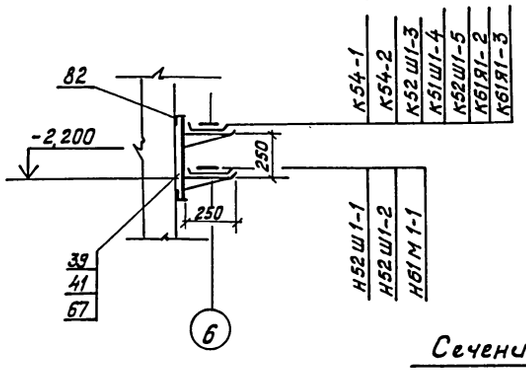

Сечение 2-2 повернуто смотри лист 68

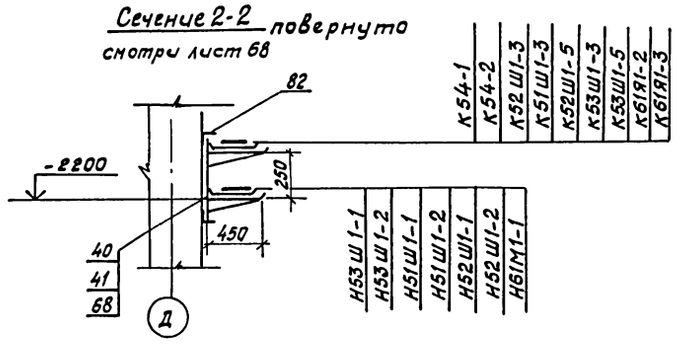

Сечение 3-3 смотри лист 68

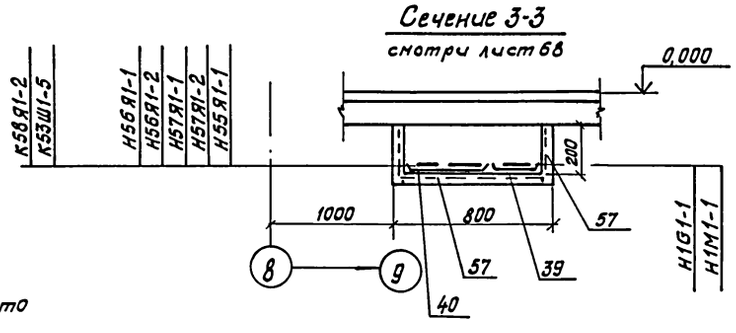

Сечение 4-4 см. лист 68

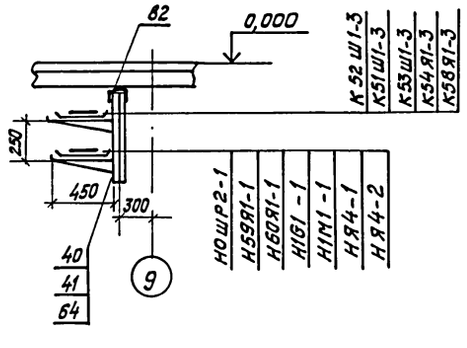

Сечение 5-5 повернуто смотри лист 68

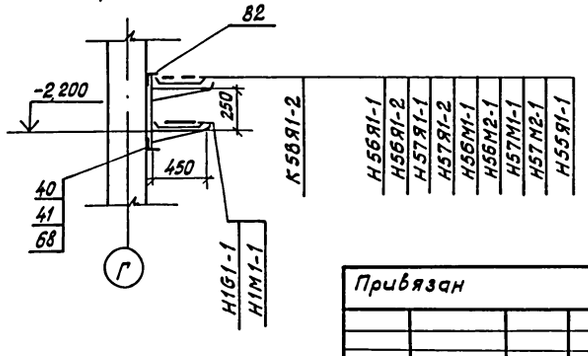

Привязан

Инв. №

Нач. отд.	Соколовский			09.86	ТП 416-3-14.87 ЭМ Областной вычислительный центр II группы
Гл. спец.	Рябишин			09.86	Блок административно-производственный
Н. контр.	Акимова			09.86	
ГИП	Монащенко			09.86	План подвала (окончание). Расположение электрооборудования и прокладка кабелей
Ст. инж.	Матвеева			09.86	
Ст. инж.	Шиляева			9.86	

Стадия	Лист	Листов
Р	69	

ТЯЖПРОМЭЛЕКТРОПРОЕКТ Свердловское отделение

Инв. № подл. | Подпись и дата | Взам. инв. №

Ц 00610-11 73

Альбом IX

Типовой проект

План на отм. -4,800

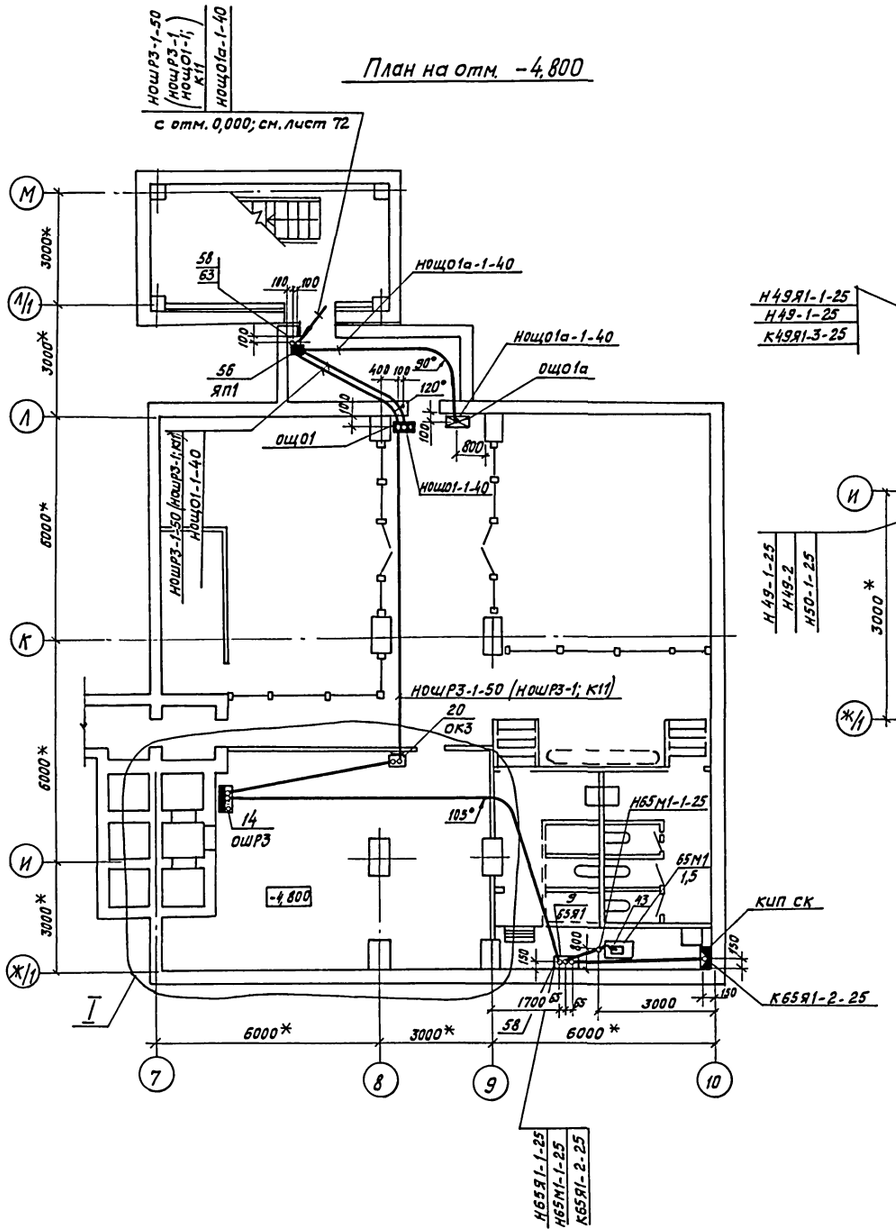

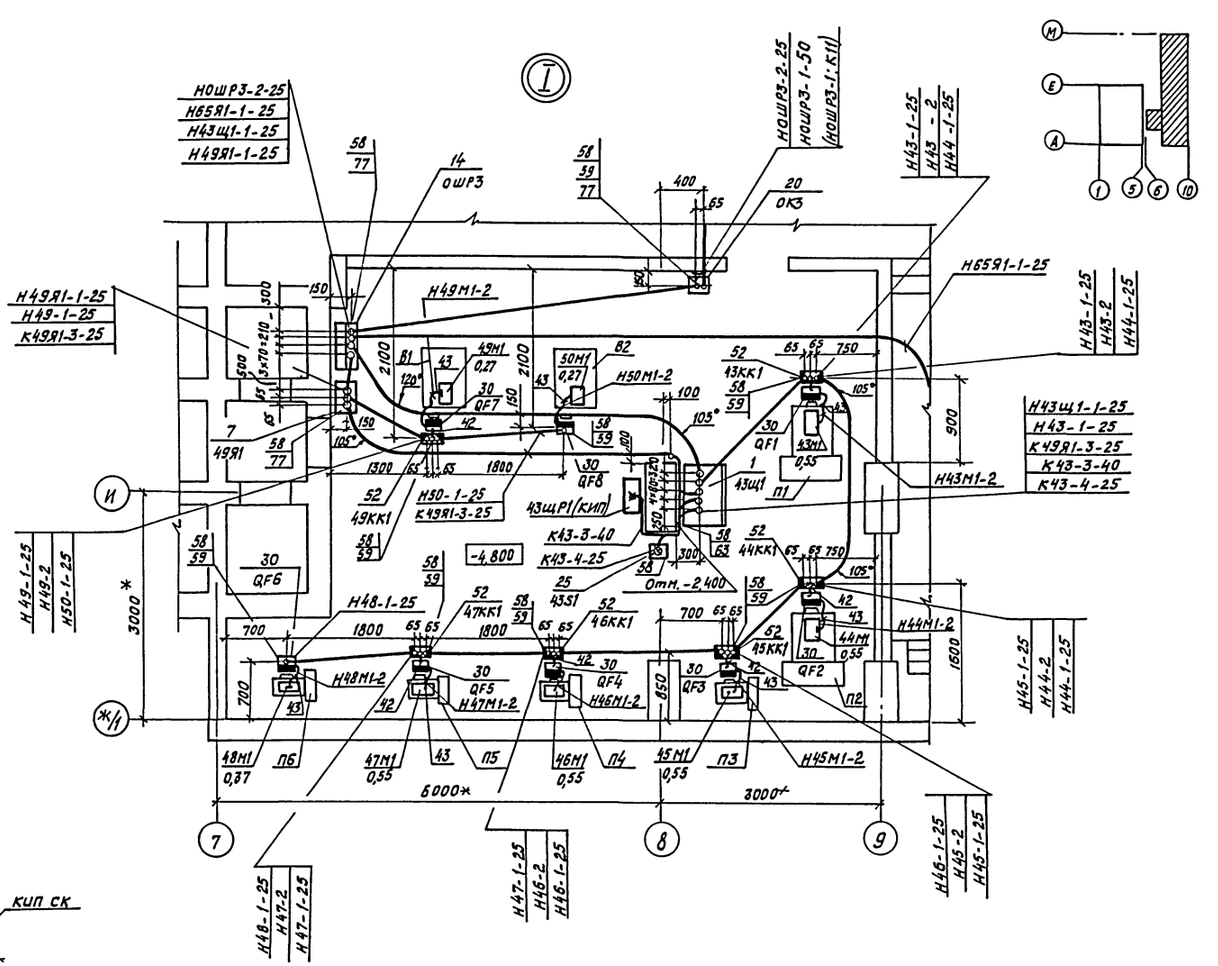

					ТП 416-3-14.87 ЭМ		
					Областной вычислительный центр II группы		
Привязан	Нач. отд.	Соколовский		09.86	Блок административно-производственный	Стадия	Лист	Листов
	Гл. спец.	Рядушин		09.86		Р	70	
	Н. контр.	Акимова		09.86				
	ГИП	Монащенко		09.86	План спецподвала. Расположение электрооборудования и прокладка кабелей	ТЯЖПРОМЭЛЕКТРОПРОЕКТ Свердловское отделение		
Инв. №	Ст. инж.	Матвеева		08.86				
	Ст. инж.	Шляева		9.86				

Инв. № подл. | Подпись и дата | Взам. инв. №

Ц00610-11 74

Альбом IX

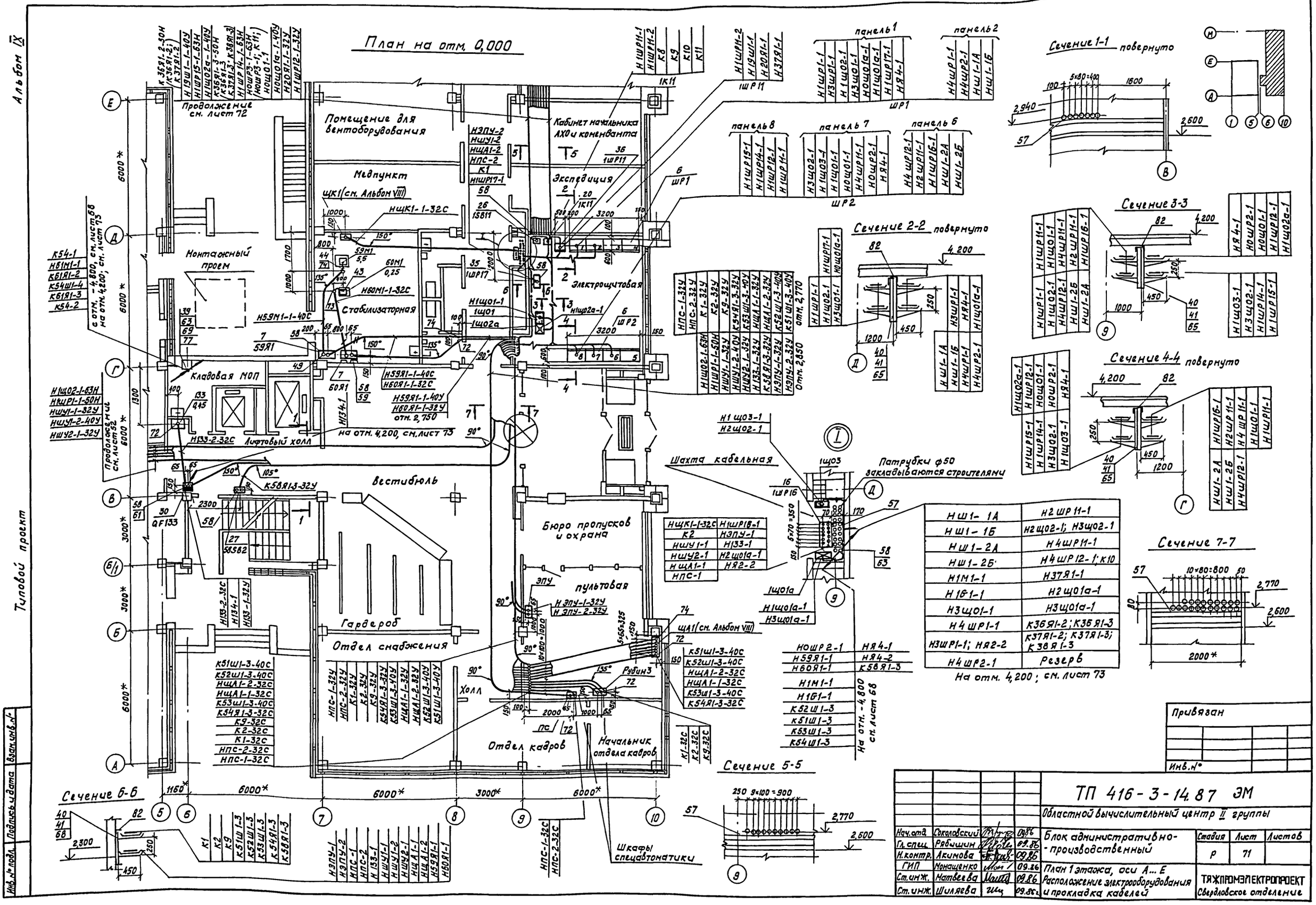

НШ1-1А	Н2ШР11-1
НШ1-1Б	Н2Щ02-1; Н3Щ02-1
НШ1-2А	Н4ШР11-1
НШ1-2Б	Н4ШР12-1; К10
Н1М1-1	Н37Я1-1
Н1Б1-1	Н2Щ01а-1
Н3Щ01-1	Н3Щ01а-1
Н4ШР1-1	К36Я1-2; К36Я1-3
Н3ШР1-1; НЯ2-2	К37Я1-2; К37Я1-3; К38Я1-3
Н4ШР2-1	Резерв

На отм. 4,200; см. лист 73

НЩК1-1-32С	Н1ШР16-1
К2	Н3ПУ-1
НШУ1-1	Н133-1
НШУ2-1	Н2Щ01а-1
НЩА1-1	НЯ2-2
НПС-1	

НОШР2-1	НЯ4-1
Н59Я1-1	НЯ4-2
Н60Я1-1	К58Я1-3
Н1М1-1	
Н1Б1-1	
К52Ш1-3	
К51Ш1-3	
К53Ш1-3	
К54Ш1-3	

Привязан

Инв. №

Нач.отд.	Соколовский		09.86	ТП 416-3-14.87 ЭМ
Гл.спец.	Рябишин		09.86	Областной вычислительный центр II группы
Н.контр.	Акимова		09.86	Блок административно-производственный
ГИП	Монащенко		09.86	План 1 этажа, оси А...Е
Ст.инж.	Матвеева		09.86	Расположение электрооборудования и прокладка кабелей
Ст.инж.	Шиляева		09.86 г.	

Стадия	Лист	Листов
Р	71	

ТЯЖПРОМЭЛЕКТРОПРОЕКТ
Свердловское отделение

Инв. № подл. | Подпись и дата | Взам. инв. №

Типовой проект

Ц00610-11 75

Альбом IX

Типовой проект

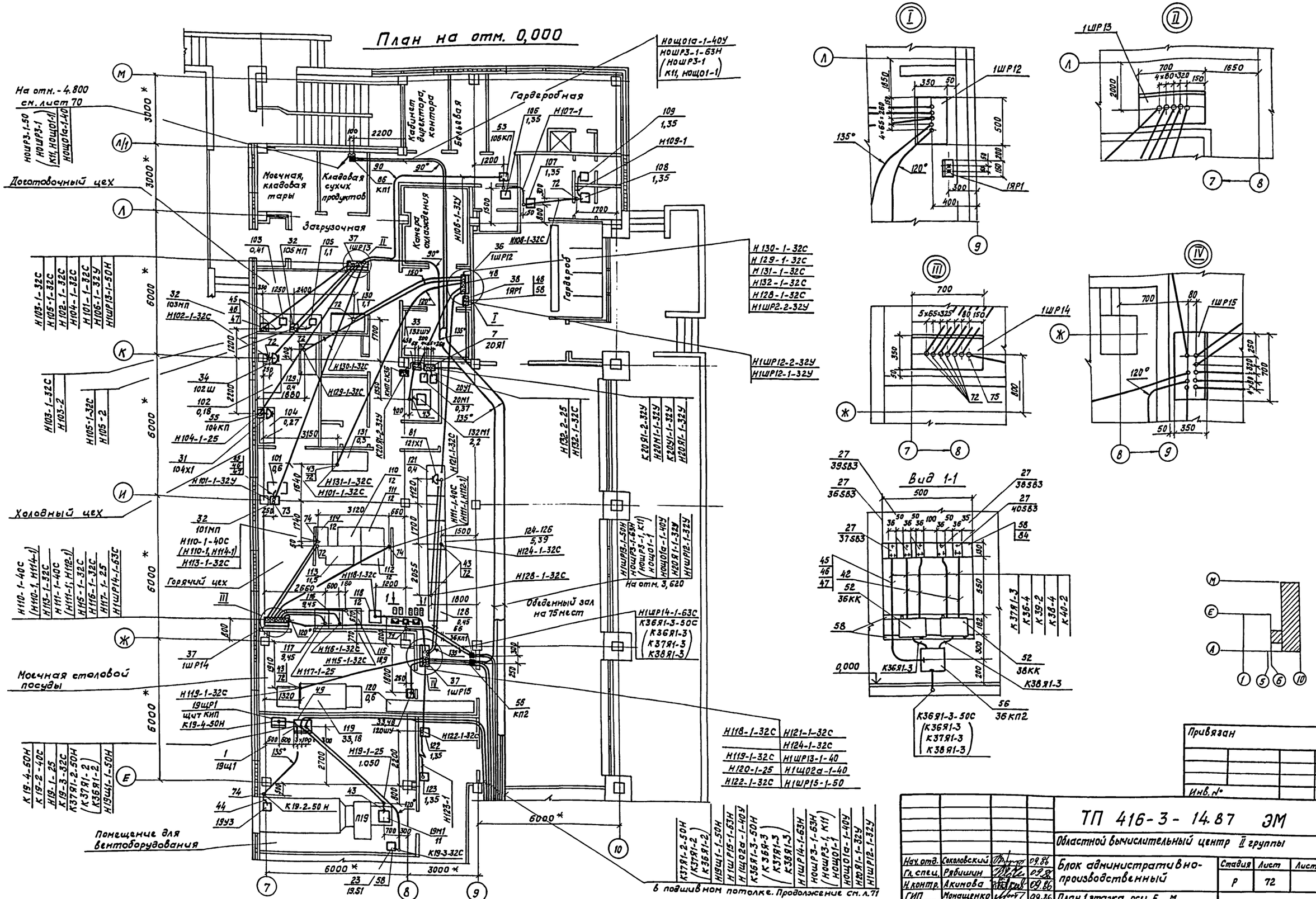

Инв. № подл.	Подпись и дата	Взам. инв. №

Привязан

Инв. №

				ТП 416-3-14.87 ЭМ			
				Областной вычислительный центр II группы			
Нач. отд.	Соколовский		09.86	Блок административно-производственный	Стадия	Лист	Листов
Гл. спец.	Рябишин		09.86		Р	72	
Н. контр.	Акимова		09.86				
ГИП	Монащенко		09.86	План 1 этажа, оси Е...М	ТЯЖПРОМЭЛЕКТРОПРОЕКТ		
Ст. инж.	Матвеева		09.86	Расположение электрооборудования и прокладка кабелей	Свердловское отделение		
Инж.	Маркова		09.86				

Ц00610-11 76

Альбом IX

Типовой проект

План на отм. 4,200

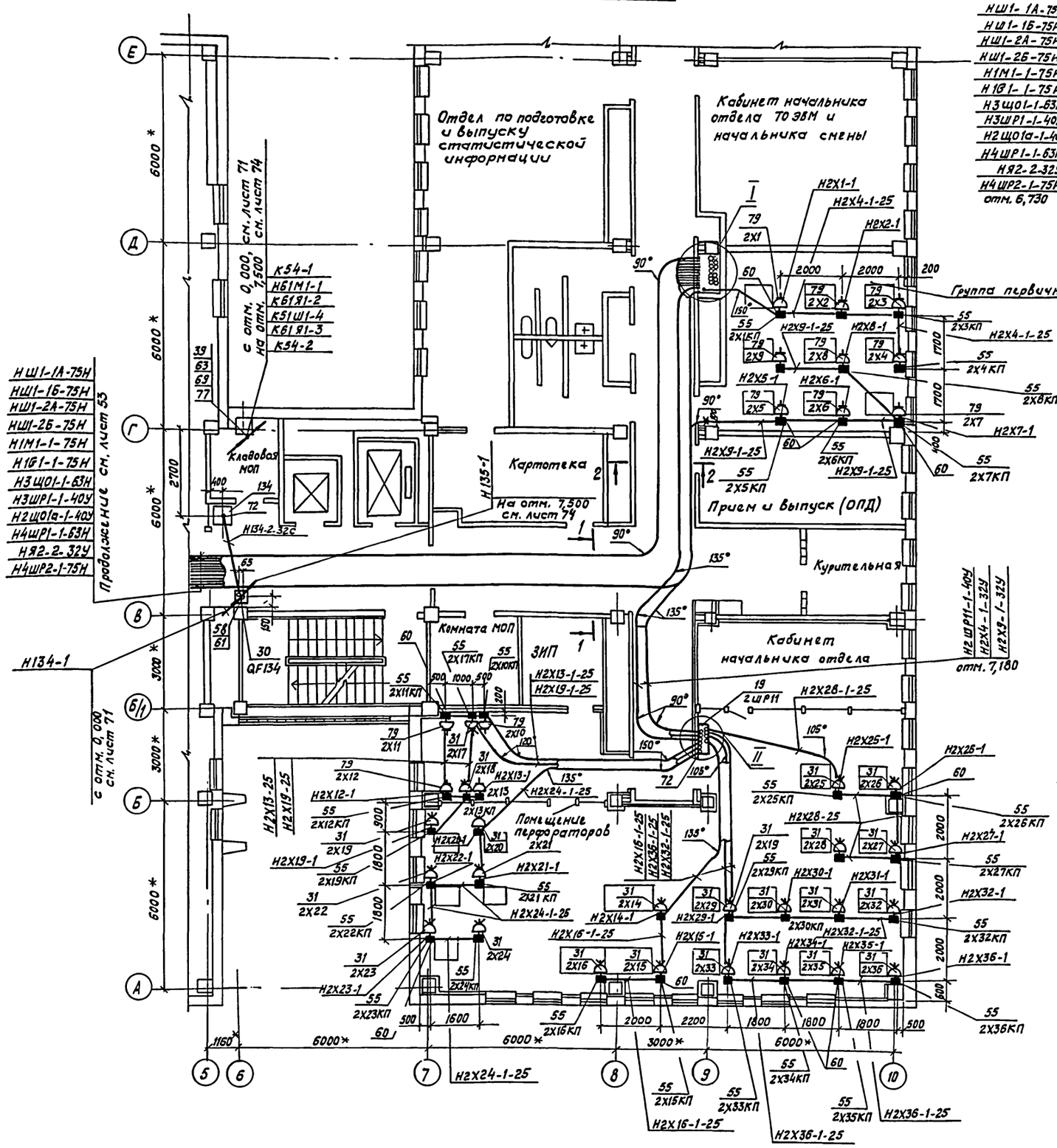

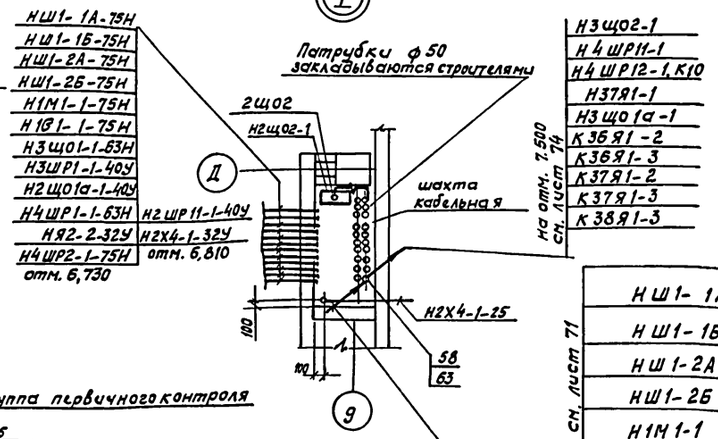

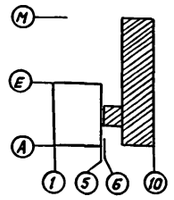

НШ1-1А	Н2ШР11-1
НШ1-1Б	Н2Щ02-1, Н3Щ02-1
НШ1-2А	Н4ШР11-1
НШ1-2Б	Н4ШР12-1; К10
Н1М1-1	Н37Я1-1
Н1Б1-1	Н2Щ01а-1
Н3Щ01-1	Н3Щ01а-1
Н4ШР1-1	К36Я1-2; К36Я1-3
Н3ШР1-1; НЯ2-2	К37Я1-2; К37Я1-3 К38Я1-3
Н4ШР2-1	резерв

с отм. 0,000; см. лист 71

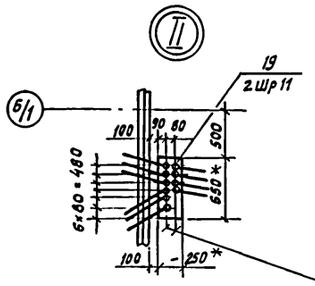

Н2Х9-1-32У	Н2Х28-1-25
Н2Х4-1-32У	Н2Х32-1-25
Н2ШР11-1-40У	Н2Х36-1-25
Н2Х13-1-25	Н2Х16-1-25
Н2Х19-1-25	
Н2Х24-1-25	

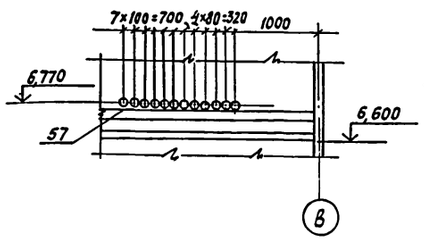
Сечение 1-1 повернуто

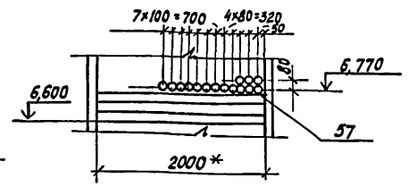
Сечение 2-2

Привязан

Инв. №

Нач. отд.	Соколовский		09.86	ТП 416-3-14.87 ЭМ
Гл. спец.	Рябишин		09.86	Областной вычислительный центр II группы
Н. контр.	Акимова		09.86	Блок административно-производственный
ГИП	Монащенко		09.86	План 2 этажа, оси А...Е
Ст. инж.	Матвеева		09.86	Расположение электрооборудования и прокладка кабелей
Ст. инж.	Шиляева		09.86г	

Стадия	Лист	Листов
Р	73	

ТЯЖПРОМЭЛЕКТРОПРОЕКТ Свердловское отделение

Инв. № подл. | Подпись и дата | Взам. инв. №

Ц 00610-11 77

Альбом IX

Типовой проект

План на отм. 7,500

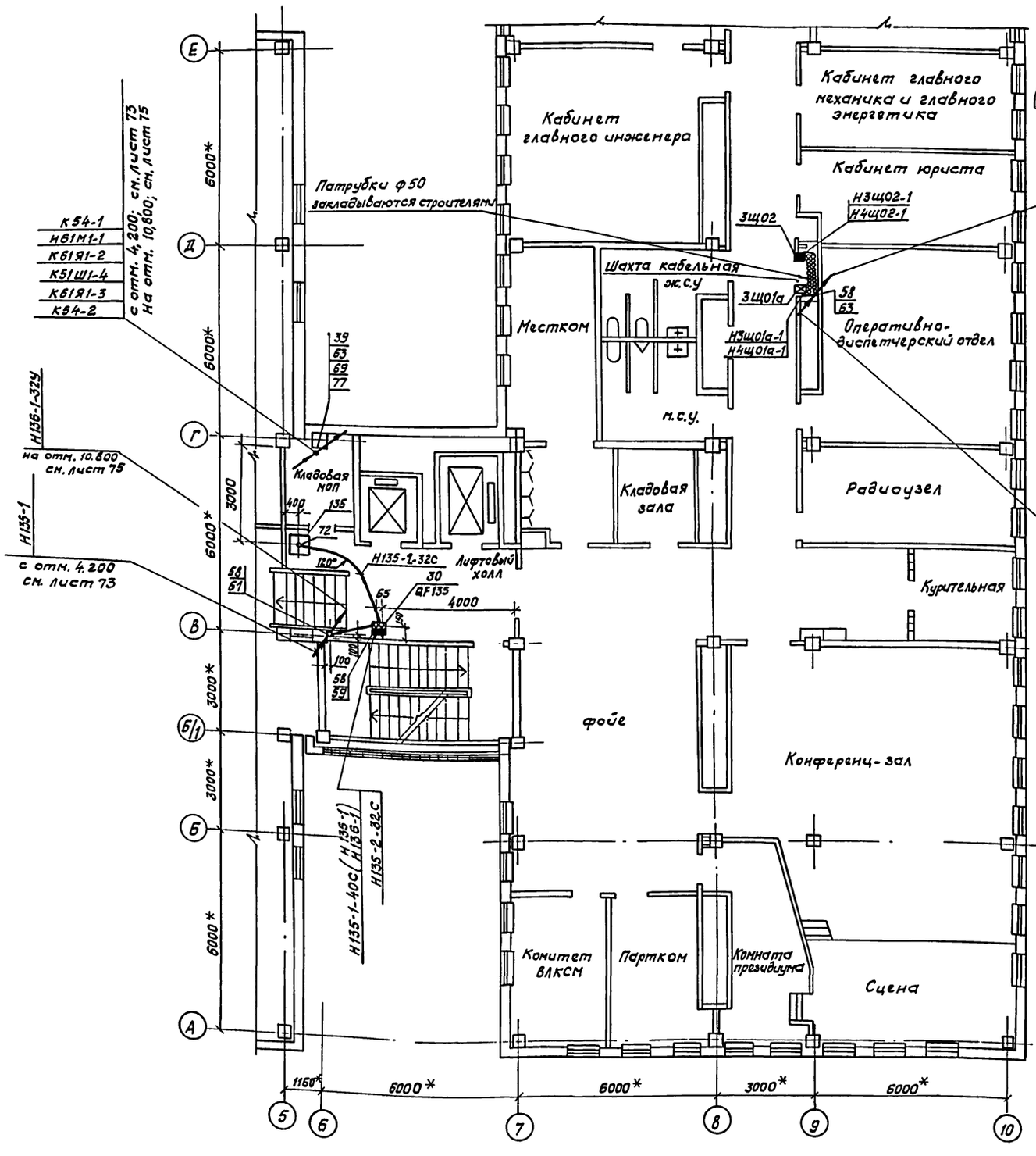

План кровли

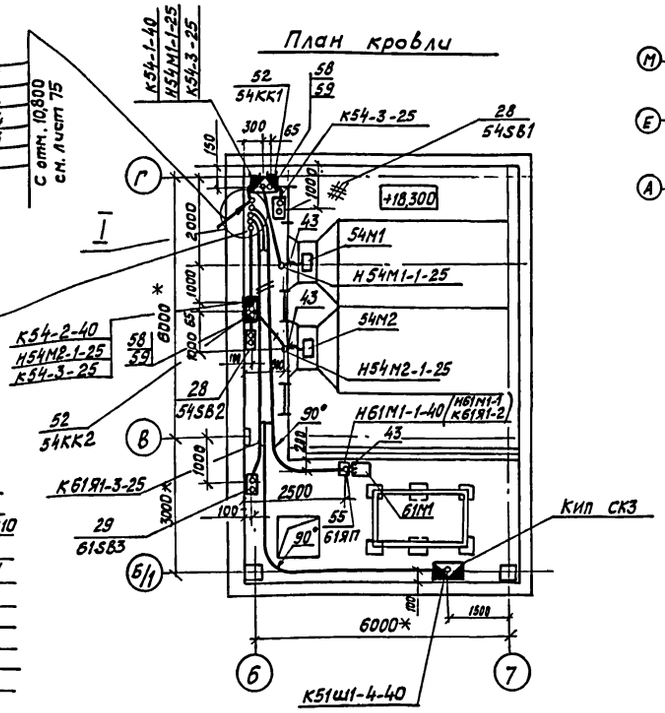

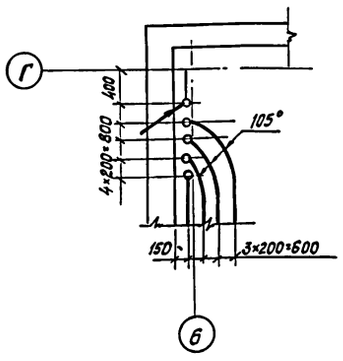

Привязан

Инв. №

Инв. № подл. | Подпись и дата | Взам. инв. №

				ТП 416-3-14.87 ЭМ
				Областной вычислительный центр II группы
Нач. отд.	Соколовский		09.86	Блок административно-производственный
Гл. спец.	Рябчинин		09.86	
Н. контр.	Акимова		09.86	
ГИП	Менщенко		09.86	План 3 этажа. План кровли. Расположение электрооборудования и прокладка кабелей
Ст. инж.	Матвеева		09.86	
Ст. инж.	Шиляева		9.86г	

Стадия	Лист	Листов
Р	74	

ТЯЖПРОМЭЛЕКТРОПРОЕКТ Свердловское отделение

Ц00610-11 78

План на отм. 10,800

Помещение для вентоборудования

Продолжение см. лист 76

Картотека

Комната механиков и ИТР

Кабинет начальника отдела

Помещение для вентоборудования

Отдел эксплуатации фактурных и бухгалтерских машин

Сечение 1-1

Нач. отд.	Соколовский		09.86
Гл. спец.	Рябинин		09.86
Н. контр.	Акимова		09.86
ГИП	Менщиенко		09.86
Ст. инж.	Матвеева		09.86
Инж.	Маркова		09.86

ТП 416-3-14.87 ЭМ

Областной вычислительный центр II группы

Блок административно-производственный

Стадия	Лист	Листов
Р	75	

План 4 этажа, оси А... Е
Расположение электрооборудования и прокладка кабелей

ТЯЖПРОМЭЛЕКТРОПРОЕКТ
Свердловское отделение

Привязан

Инв. №

Инв. № подл. | Подпись и дата | Взам. инв. №

Типовой проект

Ц00610-11 79

Альбом IX

Типовой проект

План на отм. 10,800

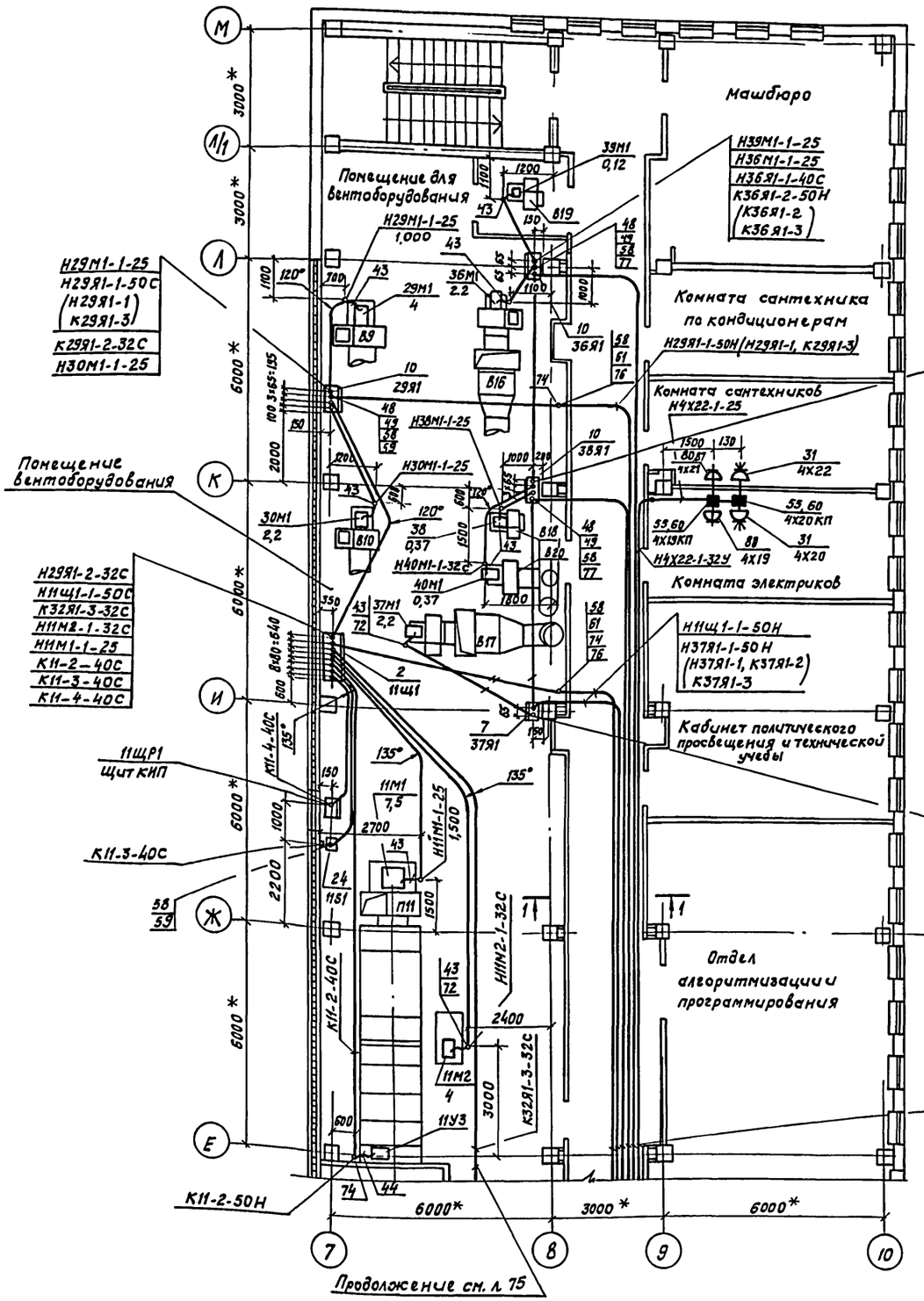

Сечение 1-1

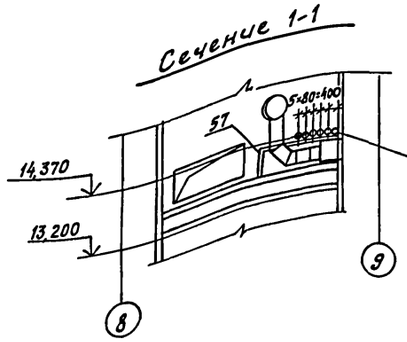

Н11Щ1-1-50Н
Н37Я1-1-50Н (Н37Я1-1 К37Я1-2 К37Я1-3)
К38Я1-3-32У
Н29Я1-1-50Н (Н29Я1-1 К29Я1-3)
Н35Я1-2-50Н (К35Я1-2 К35Я1-3)
Н4Х22-1-32У

IV Смотри лист 75

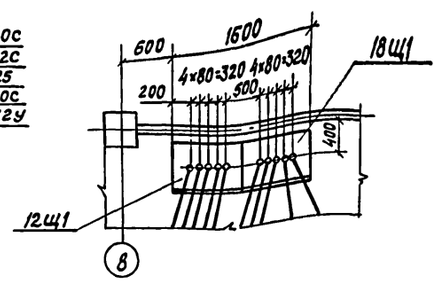

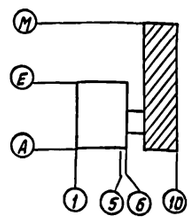

Привязан

Инв. № подл. | Подпись и дата | Взам. инв. №

Нач. отд.	Соколовский		09.86	ТП 416-3-14.87 ЭМ
Гл. спец.	Рябишун		09.86	Областной вычислительный центр II группы
Н. контр.	Акимова		09.86	Блок административно-производственный — Стадия: Р; Лист: 76; Листов:
ГИП	Монащенко		09.86	План 4 этажа, оси Е... М. Расположение электрооборудования и прокладка кабелей
Ст. инж.	Матвеева		09.86	ТЯЖПРОМЭЛЕКТРОПРОЕКТ Свердловское отделение
Инж.	Маркова		09.86	

Ц 00610-11 80

Альбом IX

Типовой проект

Марка поз.	Обозначение	Наименование	Кол.	Масса ед.кг	Примечание
1		круг В-6 ГОСТ 2590-71			
		Вст3 кп2-II- ГОСТ 535-79	75		кг
2		Лента 3×25 Вст 2 пс			
		ГОСТ 6009-74	60		кг

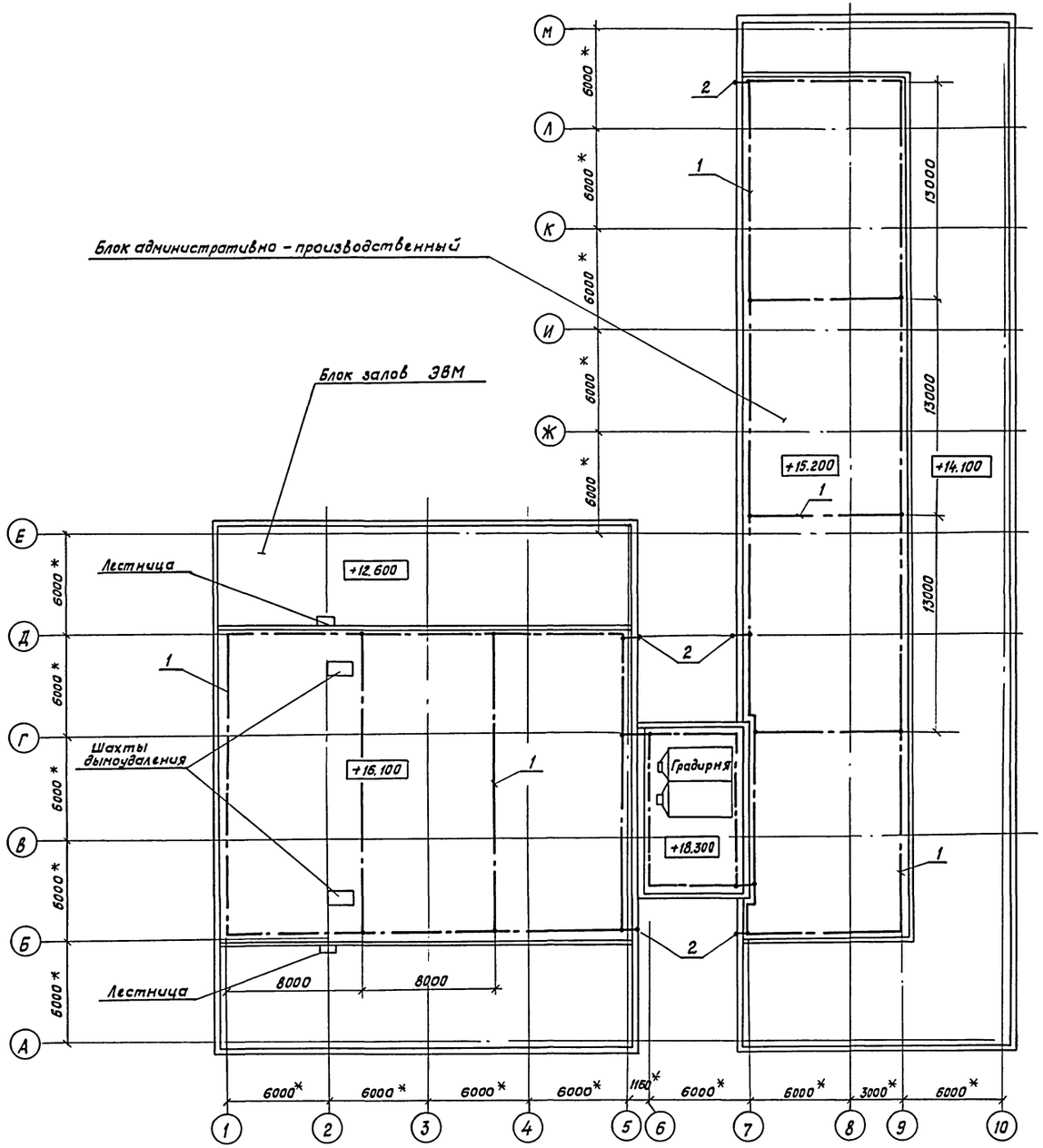

Привязан

Инв.№

				ТП 416-3-14.87 ЭМ	
				Областной вычислительный центр II группы	
					Стадия: Р; Лист: 77; Листов:
Нач. отд	Соколовский		09.86		
Гл. спец	Рябишин		09.86		
Н. контр.	Акимова		09.86	Молниезащита	ТЯЖПРОМЭЛЕКТРОПРОЕКТ Свердловское отделение
ГИП	Монащенко		09.86		

Инв.№ подл. | Подпись и дата | Взам. инв.№

400610-11 81

Альбом IX

Типовой проект

Марка поз.	Обозначение	Наименование	Кол.	Масса ед, кг	Примечание
		Электрооборудование			
		Щит управления			
1	Альбом I, лист 8	ЩУП 1-01	7		Типовой проект 904-02-5
2	Альбом III, лист 8	ЩУП 1-05	3		
3	Альбом VIII, лист ЭМ.ЭН 26.10	Шкаф управления	3		
4	Альбом VIII, лист ЭМ.ЭН.18	Шкаф управления	1		
5	Альбом VIII, лист ЭМ.ЭН 22	Шкаф управления	2		
6		Щит распределительный из панелей ЩО-70	1		
		Шкаф управления			
7		ЯУ5111-03	6		
8		ЯУ5111-33	1		
9		ЯУ5113-03	5		
10		ЯУ5115-03	5		
11		ЯУ5411-03	1		
12		ЯВ8001-4085 УЗ	1		
13		ЯУ8254-12А2	1		
		Пункт распределительный			
14		ПР11-3054-21У3	1		
15		ПР11-3060-21У3	1		
16		ПР11-3064-21У3	1		
17		ПР11-3077-21У3	1		
18		ПР11-3078-21У3	1		
19		ПР11-7078-21У3	2		
		Пускатель магнитный			
20		ПМЛ 1210046	2		
21		ПМЛ 3210046	1		
22		ПМЛ 4210046	1		
		Пост управления			
23		ПКУ 15-19.141.40У3	6		
24		ПКУ 15-19.231.40У3	3		
25		ПКУ 15-21.121.40У3	1		
26		ПКЕ-222-1У3	3		
27		ПКЕ-222-2У3	6		
28		Кнопка КУ92-1ExdIIB 75У2	2		
29		Кнопка КУ93-1ExdIIB 75У2	1		
30		Автомат АЕ-2026	12		
31		Розетка РШ30-0-К-25/380			
		УХЛ4 ТУ16-526.372-80	31		
32		Пускатель 101, 103, 105 МП	3	поставляются комплектно	
33		Шкаф управления 120, 132 ШУ	2		
34		Розетка 102 Ш	1		

Марка поз.	Обозначение	Наименование	Кол.	Масса ед, кг	Примечание
		Изделия заводов ГЭМ			
35		Щиток осветительный			
		ОЩВ-6 ЛУХЛ4	1		
		Шкаф силовой			
		Распределительный			
36		ШРС1-20У3	2		
37		ШРС1-23У3	3		
		Ящик силовой			
38		ЯРП-20	2		
		Лоток			
39		НЛ20-ПЗУ3	40		
40		НЛ40-ПУУ3	58		
41		Прижим НЛ-ПРУ3	150		
		Ввод гибкий			
42		К1084 У3	16		
43		К1085 У3	75		
44		К1087 У3	15		
45		Шланг электромонтажный			
		ШЭМ 32У2	20	1,15	м
46		Муфта вводная			
		МВ 32У2	6		
47		Муфта трубная			
		М7 32У2	6		
		Патрубок вводной			
48		У477 У3	140		
49		У478 У3	60		
50		У479 У3	15		
51		Муфта трубная ТР-9У3	4		
52		Коробка клеммная У614	10		
		коробка			
53		У272 УХЛ3	1		
86		У275 УХЛ3	2		
87		У196 МУХЛ2	6		
54		У192 МУХЛ2	5		
55		У995 У2	58		
56		У996 У2	6		
57		Швеллер К235У2	45		
58		Профиль зетовый			
		К241У2	50		
59		Стойка К314 УХЛ2	42		

Марка, поз.	Обозначение	Наименование	Кол.	Масса ед, кг	Примечание
60		Сжим ответвительный			
		У733 МУ3	132		
61		Скоба К143У2	300		
62		Скоба К145У2	200		
63		Наклавка НТ-1	200		
		Конструкции			
64	4.407-255-011	Потолочная одиночная			
	исполн. 14	односторонняя кабельная			
		конструкция	2		
65	4.407-255-016	Потолочная одиночная			
	исполн. 14	двусторонняя кабельная			
		конструкция	9		
66	5.407-49-8.2, лист 13	Конструкция для			
	исполн. 2	горизонтальной прокладки			
		лотков. Вариант 1	8		
67	5.407-49-8.2, лист 14	Конструкция для			
	исполн. 6	горизонтальной прокладки			
		лотков. Вариант 2	4		
68	5.407-49-8.2, лист 14	Конструкция для			
	исполн. 8	горизонтальной прокладки			
		лотков. Вариант 2	12		

Инв. № подл. | Подпись и дата | Взам. инв. №

Привязан

Инв. №

Нач. отд.	Соколовский			09.86
Гл. спец.	Рафикин			09.86
Контр.	Акчимова			09.86
ГИП	Монашенко			09.86
Ст. инж.	Матвеева			09.86
Ст. инж.	Шляева			09.86

ТП 416-3-14.87 ЭМ

Областной вычислительный центр II группы

Блок административно-производственный

Стадия	Лист	Листов
Р	78	

Спецификация и технические требования (начало)

ТЯЖПРОМЭЛЕКТРОПРОЕКТ Свердловское отделение

Ц00610-11 82

Альбом IX

Типовой проект

Марка поз.	Обозначение	Наименование	Кол.	Масса ед, кг	Примечание
69	5.407-49-8.2, лист 15	Конструкция для			
	исполн. 1	вертикальной прокладки			
		лотков	30		
70	5.407-49-8.2, лист 19	Конструкция с двумя			
	исполн. 3	полками 450мм	6		
71	5.407-49-8.2, лист 20				
	исполн. 8	Обхват	10		
		Детали			
72	5.407-63.1.190	Колено	158		
73	5.407-63.1.190-01	Колено	6		
74	5.407-63.1.200	Колено	60		
75	5.407-63.1.210	Колено	6		
76	4.407-255-047	Кожух для защиты			
	исполн. 1	кабелей	7		
77	4.407-255-047	Кожух для защиты			
	исполн. 3	кабелей	20		
78		Труба			
		Н-Р-65х3,2 ГОСТ3262-75			
		l=500	10		
		Стандартные изделия			
79		Розетка РШ-П-20-0-04			
		-10/220 ГОСТ 7396-76	21		
80		Розетка РШ-П-20-С-02-			
		-10/220 ГОСТ 7396-76	6		
81		Розетка РШ-Ц-2-07-			
		-6/220 ГОСТ 7396-76	1		
		Материалы			
82		Уголок			
		ГОСТ 8509-72			
		Ст3 кп2-Т- ГОСТ535-79			
		50×50×5	122	3,8	м

Марка поз.	Обозначение	Наименование	Кол.	Масса ед, кг	Примечание
83		Лента 3х25 Вст 2пс			для заземления
		ГОСТ 6009-74	30	0,6	м
84		Лист			
		Б-ПН-О-1,5 ГОСТ 19903-74			
		Вст3-2-1-IV Н ГОСТ 16523-70	1		кг
85		Металлорукав			
		ТУ22-5570-83			
		РЗ-Н-А -60 У1	2	1,55	м

1. Обозначения условные графические электрического оборудования и проводок на планах ГОСТ 2754-72

2. Прокладку труб выполнять в соответствии с инструкцией по монтажу электропроводок в трубах ВСН 370-76, ММСС, СССР 1978 г.

3. Все трубы проложить в подливке чистого пола, за исключением случаев, указанных на чертеже.

4. Все концы труб, прокладываемые к напольным шкафам, розеткам вывести на отм. 0,100 мм, во всех остальных случаях - на отм. 0,200 мм над уровнем чистого пола.

5. Все отверстия в стенах и перекрытиях после укладки труб должны быть уплотнены легкопробиваемым материалом.

6. Высота установки электрооборудования принимается:
для шкафов управления - 1200 мм до оси;
для клеммных ящиков - 600 мм до оси;
для автоматов, ящиков с рубильниками и кнопок управления - 1300 мм до оси;
для розеток - 200 мм до оси

7. * - размеры для справок

Привязан

Инв.№

Инв.№ подл. | Подпись и дата | Взам. инв.№

				ТП 416-3-14.87 ЭМ
				Областной вычислительный центр II группы
Нач.отд.	Сокольский		09.86	Блок административно-производственный
Гл.спец.	Рябишин		09.86	
Н.контр.	Акимова		09.86	
ГИП	Манащенко		09.86	Спецификация и технические требования (окончание)
Ст.инж.	Матвеева		09.86	
Ст.инж.	Шиляева		09.86	

Стадия	Лист	Листов
Р	79	

ТЯЖПРОМЭЛЕКТРОПРОЕКТ Свердловское отделение

Ц 00 610-11 83

Альбом IX

Типовой проект

Маркировка кабеля	Трасса: Начало	Трасса: Конец	Проходы через трубы: Маркировка	Проходы через трубы: Усл. прох. или Дн	Проходы через трубы: Длина, м	Ящики протяжные	Кабель по проекту: Марка, напряжение	Кабель по проекту: Кол. число жил и сечение	Кабель по проекту: Длина, м	Кабель проложено: Марка, напряжение	Кабель проложено: Кол. число жил, сечен.	Кабель проложено: Длина, м
		ШР1										
	ввод1	Шкаф распределительный ШР1					выбирается при привязке объекта					
Н1шр1-1	ШР1, панель1	Шкаф распределительный 1ШР1	Н1шр1-1	50Н	80	1ЯП5	АВВГ	3×25+1×16	95			
Н3шр1-1	ШР1, панель1	Шкаф распределительный 3ШР1	Н3шр1-1	40У	95	2ЯП12	АВВГ	3×10+1×6	130			
Н4шр1-1	ШР1, панель 2	Пускатель 4К1	Н4шр1-1	63Н	125							
				63С	25	2ЯП13	АВВГ	3×70+1×25	180			
Н4шр2-1	ШР2, панель 2	Пускатель 4К2	Н4шр2-1	75Н	125							
				75С	35	2ЯП16	АВВГ	3×95+1×35	190			
Н0щ01а-1	ШР1, панель 1	Щит освещения подвала ощ01а	Н0щ01а-1	40У	55	КП1;						
				40	20	ЯП1	АВВГ	3×6+1×4	110			
Н1щ01а-1	ШР1, панель1	Щит аварийного освещения 1щ01а					АВВГ	3×6+1×4	15			
Н1щ02-1	ШР1, панель 1	Щит рабочего освещения 1щ02	Н1щ02-1	63Н	80	1ЯП4	АВВГ	3×50+1×25	100			
Н2щ01-1	1щ02	Щит рабочего освещения 2щ01	Н2щ01-1	40	7		АВВГ	3×10+1×6	15			

Маркировка кабеля	Трасса: Начало	Трасса: Конец	Проходы через трубы: Маркировка	Проходы через трубы: Усл. проход или Дн	Проходы через трубы: Длина, м	Ящики протяжные	Кабель по проекту: Марка, напряжение	Кабель по проекту: Кол. число жил и сечен.	Кабель по проекту: Длина, м	Кабель проложено: Марка, напряжение	Кабель проложено: Кол. число жил и сеч.	Кабель проложено: Длина, м
Н3щ01-1	ШР1, панель 1	Щит рабочего освещения 3щ01	Н3щ01-1	63Н	95	2ЯП11	АВВГ	3×50+1×25	120			
Н3щ01а-1	1щ01а	Щит аварийного освещения 3щ01а					АВВГ	3×6+1×4	15			
Н4щ01-1	3щ01	Щит рабочего освещения 4щ01	Н4щ01-1	25	3		АВВГ	3×10+1×6	15			
Н4щ01а-1	3щ01а	Щит аварийного освещения 4щ01а					АВВГ	3×6+1×4	15			
Нш1-1А	ШР1, панель 2	Шкаф Ш1	Нш1-1А	75Н	50							
				65	3	2ЯП9	АВВГ	3×70+1×25	70			
Нш1-1Б	ШР1, панель 2	Шкаф Ш1	Нш1-1Б	75Н	50	2ЯП9						
				65	3		АВВГ	3×70+1×25	70			
Ня4-1	ШР1, панель 1	Шкаф Я4					АВВГ	3×10+1×6	20			
Н1шр17-1	ШР1, панель 1	Шкаф распределительный 1ШР17					АВВГ	4×2,5	15			

Инв.№ подл. | Подпись и дата | Взам.инв.№

Привязан

Инв.№

Нач.отд	Соколовский		09.86
Гл.спец.	Рябишин		09.86
Н.контр.	Акимова		09.86
ГИП	Мамащенко		09.86
Ст.инж.	Матвеева		09.86
Ст.инж	Шиляева		9.86

ТП 416-3-14.87 ЭМ

Областной вычислительный центр II группы

Блок административно-производственный

Стадия	Лист	Листов
Р	80	

Кабельный журнал (начало)

ТЯЖПРОМЭЛЕКТРОПРОЕКТ Свердловское отделение

Альбом IX

Типовой проект

Маркировка кабеля	Трасса: Начало	Трасса: Конец	Проходы через трубы: Маркировка	Проходы через трубы: Усл. проход или Dн	Проходы через трубы: Длина, м	Ящики протяжные	Кабель по проекту: Марка, напряжение	Кабель по проекту: Кол. число жил и сечение	Кабель по проекту: Длина, м	Кабель проложено: Марка, напряжение	Кабель проложено: Кол. число жил. сечен.	Кабель проложено: Длина, м
		ШР2										
	Ввод 2	Шкаф распредели-					выбирае	тся при				
		тельный ШР2					привязк	е проекта				
Н1ШР11-1	ШР2, панель 8	Пускатель 1К11					АВВГ	3×4+1×2,5	18			
Н1ШР11-2	Пускатель 1К11	1ШР11					АВВГ	3×4+1×2,5	6			
К8	Пускатель 1К11	Кнопка 1SB11					АВВГ	2×2,5	3			
К9	Пускатель 1К11	Устройство „рубин3"	К9	32У	30							
				32С	6		АВВГ	2×2,5	47			
К10	Пускатель 1К11	Пускатель 4К11					АВВГ	2×2,5	20			
К11	Пускатель 1К11	Пускатель ОК3	НОШР3-1	63Н	–	КП1						
				50	–	ЯП1	АВВГ	2×2,5	110			
Н1ШР12-1	ШР2, панель 8	Ящик силовой										
		ЯР1	Н1ШР12-1	32У	40		АВВГ	4×2,5	65			
Н1ШР14-1	ШР2, панель 8	Шкаф распредели-	Н1ШР14-1	63Н	20							
		тельный 1ШР14		63С	12	36КП2	АВВГ	3×35+1×16	50			
Н1ШР15-1	ШР2, панель 8	Шкаф распредели-	Н1ШР15-1	63Н	20							
		тельный 1ШР15	Н1ШР15-1	50	3		АВВГ	3×25+1×16	40			
НЯ4-2	ШР2, панель 7	Шкаф Я4					АВВГ	3×10+1×6	35			
НОШР1-1	Шкаф Я4	Шкаф распредели-										
		тельный ОШР1					АВВГ	3×10+1×6	8			
НОЩР2-1	ШР2, панель 7	Шкаф распредели-										
		тельный ОШР2					АВВГ	3×4+1×2,5	40			

Маркировка кабеля	Трасса: Начало	Трасса: Конец	Проходы через трубы: Маркировка	Проходы через трубы: Усл. проход или Dн	Проходы через трубы: Длина, м	Ящики протяжные	Кабель по проекту: Марка, напряжение	Кабель по проекту: Кол. число жил и сечен.	Кабель по проекту: Длина, м	Кабель проложено: Марка, напряжение	Кабель проложено: Кол. число жил и сеч.	Кабель проложено: Длина, м
НОШР3-1	ШР2, панель 7	Пускатель ОК3	НОШР3-1	63Н	55	КП1						
				50	30	ЯП1	АВВГ	3×4+1×2,5	120			
НОШР3-2	Пускатель ОК3	ОШР3	НОШР3-2	25	7		АВВГ	3×4+1×2,5	12			
Н1ШР16-1	ШР2, панель 6	Шкаф распредели-										
		лительный 1ШР16					АВВГ	3×70+1×25	20			
Н2ШР11-1	ШР2, панель 6	Шкаф распредели-										
		тельный 2ШР11	Н2ШР11-1	40У	35		АВВГ	3×70+1×25	60			
Н4ШР11-1	ШР2, панель 7	Пускатель 4К11					АВВГ	3×10+1×6	25			
Н4ШР12-1	ШР2, панель 6	Пускатель 4К12	Н4ШР12-1	63С	6							
				63Н	2		АВВГ	3×70+1×25	40			
НОЩ01-1	ШР2, панель 7	Щит рабочего	НОШР3-1	63Н	–							
		освещения ОЩ01	НОШР3-1	50	–	КП1						
			НОЩ01-1	40	10	ЯП1	АВВГ	3×6+1×4	110			
Н1Щ01-1	ШР2, панель 7	Щит рабочего										
		освещения 1Щ01					АВВГ	3×6+1×4	15			
Н1Щ03-1	ШР2, панель 7	Щит рабочего										
		освещения 1Щ03					АВВГ	3×16+1×10	20			
Н2Щ02-1	1Щ03	Щит рабочего										
		освещения 2Щ02					АВВГ	3×16+1×10	10			
Н3Щ02-1	ШР2, панель 7	Щит рабочего										
		освещения 3Щ02					АВВГ	3×16+1×10	25			
Н4Щ02-1	3Щ02	Щит рабочего										
		освещения 4Щ02					АВВГ	3×16+1×10	10			
НШ1-2А	ШР2, панель 6	Шкаф Ш1	НШ1-2А	75Н	50							
				65	3	2ЯП10	АВВГ	3×70+1×25	60			
НШ1-2Б	ШР2, панель 6	Шкаф Ш1	НШ1-2Б	75Н	50							
				65	3	2ЯП10	АВВГ	3×70+1×25	80			
		Кабель для справок		Я4-1		см. лист	80					

Привязан

Инв.№

Инв.№ подл. | Подпись и дата | Взам.инв.№

Нач.отд.	Соколовский		09.86	
Гл.спец.	Рябушкин		09.86	
Н.контр.	Акимова		09.86	
ГИП	Монащенко		09.86	
Ст.инж.	Матвеева		09.86	
Ст.инж.	Шиляева		9.86	

ТП 416-3-14.87 ЭМ

Областной вычислительный центр II группы

Блок административно-производственный

Кабельный журнал (продолжение)

Стадия	Лист	Листов
Р	81	

ТЯЖПРОМЭЛЕКТРОПРОЕКТ Свердловское отделение

Ц 8006/0-11 85

Альбом IX

Типовой проект

Маркировка кабеля	Трасса: Начало	Трасса: Конец	Проходы через трубы: Маркировка	Проходы через трубы: Усл. прох. или Дн	Проходы через трубы: Длина, м	Ящики протяжные	Кабель по проекту: Марка, напряжение	Кабель по проекту: Кол. число жил и сечение	Кабель по проекту: Длина, м	Кабель проложено: Марка, напряжение	Кабель проложено: Кол. число жил, сечен.	Кабель проложено: Длина, м
		ОШР1										
Н51Ш1-1	Шкаф распределительный ОШР1	Шкаф управления 51Ш1					АВВГ	4×2,5	26			
Н51Ш1-2	ОШР1	51Ш1					АВВГ	4×2,5	26			
Н51М1-1	51Ш1	Двигатель 51М1	Н51М1-1	32С	4		АВВГ	4×2,5	16			
Н51М2-1	51Ш1	Двигатель 51М2	Н51М2-1	32С	4		АВВГ	4×2,5	16			
К51Ш1-3	51Ш1	Щит автоматизации ЩА1	К51Ш1-3	40У	30							
				40С	7		АКВВГ	10×2,5	75			
К51Ш1-4	51Ш1	КИП СК3	К51Ш1-1	40	17		АКВВГ	10×2,5	70			
Н52Ш1-1	ОШР1	Шкаф управления 52Ш1					АВВГ	4×2,5	30			
Н52Ш1-2	ОШР1	52Ш1					АВВГ	4×2,5	30			
Н52М1-1	52Ш1	Двигатель 52М1	Н52М1-1	32С	3		АВВГ	4×2,5	8			
Н52М2-1	52Ш1	Двигатель 52М2	Н52М2-1	32С	3		АВВГ	4×2,5	8			
К52Ш1-3	52Ш1	Щит автоматизации ЩА1	К52Ш1-3	40У	30							
				40С	7		АКВВГ	10×2,5	80			
К52Ш1-4	52Ш1	КИП СК№1					АКВВГ	4×2,5	15			
К52Ш1-5	52Ш1	Ящик 61Я1					АВВГ	2×2,5	25			

Маркировка кабеля	Трасса: Начало	Трасса: Конец	Проходы через трубы: Маркировка	Проходы через трубы: Усл. проход или Дн	Проходы через трубы: Длина, м	Ящики протяжные	Кабель по проекту: Марка, напряжение	Кабель по проекту: Кол. число жил и сечен.	Кабель по проекту: Длина, м	Кабель проложено: Марка, напряжение	Кабель проложено: Кол. число жил и сеч.	Кабель проложено: Длина, м
Н53Ш1-1	ОШР1	Шкаф управления 53Ш1					АВВГ	3×16+1×10	26			
Н53Ш1-2	ОШР1	53Ш1					АВВГ	3×16+1×10	26			
Н53М1-1	53Ш1	Двигатель 53М1	Н53М1-1	32С	4		АВВГ	3×16+1×10	16			
Н53М2-1	53Ш1	Двигатель 53М2	Н53М2-1	32С	2		АВВГ	3×16+1×10	14			
К53Ш1-3	53Ш1	КИП ЩА1	К53Ш1-3	40У	30							
				40С	7		АКВВГ	10×2,5	75			
К53Ш1-4	53Ш1	КИП СК4					АКВВГ	7×2,5	25			
К53Ш1-5	53Ш1	Вентиль 53УА1	К53Ш1-5	32С	3		АВВГ	2×2,5	40			
Н54Я1-1	ОШР1	Шкаф управления 54Я1					АВВГ	4×2,5	7			
Н54Я1-2	ОШР1	54Я1					АВВГ	4×2,5	7			
К54-1	54Я1	Клеммная коробка 54КК1	К54-1	40	2		АКВВГ	10×2,5	55			
К54-2	54Я1	54КК2	К54-2	40	4		АКВВГ	10×2,5	57			
Н54М1-1	54КК1	Двигатель 54М1	Н54М1-1	25	4		ПВ1	4(1×1)	24			
Н54М2-1	54КК2	Двигатель 54М2	Н54М2-1	25	3		ПВ1	4(1×1)	20			
К54-3	54КК1	Пост кнопочный 54ЗВ1					АКВВГ	4×2,5	5			
К54-4	54КК2	Пост кнопочный 54ЗВ2					АКВВГ	4×2,5	5			
К54Я1-3	54Я1	КИП ЩА1	К54Я1-3	32У	30							
				32С	7		АКВВГ	7×2,5	60			
К54Я1-4	54Я1	КИП СК4					АКВВГ	4×2,5	15			

Инв.№ подл. | Подпись и дата | Взам. инв.№

Привязан

Инв.№

ТП 416-3-14.87 ЭМ

Областной вычислительный центр II группы

Нач. отд.	Соколовский		09.86
Гл. спец.	Рябушкин		09.86
Н. контр.	Акинова		09.86
ГИП	Монащенко		09.86
Ст. инж.	Матвеева		09.86
Ст. инж.	Шиляева		9.86

Блок административно-производственный

Стадия	Лист	Листов
Р	82	

Кабельный журнал (проложение)

ТЯЖПРОМЭЛЕКТРОПРОЕКТ Свердловское отделение

Ц20610-11 86

Альбом IX

Типовой проект

Маркировка кабеля	Трасса: Начало	Трасса: Конец	Проходы через трубы: Маркировка	Проходы через трубы: Усл. проход или Дн	Проходы через трубы: Длина, м	Ящики протяжные	Кабель по проекту: Марка, напряжение	Кабель по проекту: Кол. число жил и сечение	Кабель по проекту: Длина, м	Кабель проложено: Марка, напряжение	Кабель проложено: Кол. число жил. сечен.	Кабель проложено: Длина, м
Н56Я1-1	ОШР1	Шкаф управления 56Я1					АВВГ	4×2,5	30			
Н57Я1-1	ОШР1	57Я1					АВВГ	4×2,5	30			
	Кабель для справок	НОШР1-1	см. лист 82									
	ОШР2											
Н55Я1-1	ОШР2	Шкаф управления 55Я1					АВВГ	3×4+1×2,5	30			
Н55М1-1	55Я1	Двигатель 55М1	Н55М1-1	32С	4		АВВГ	4×2,5	8			
К55Я1-2	55Я1	КИП СК5					АКВВГ	7×2,5	10			
Н56Я1-2	ОШР2	Шкаф управления 56Я1					АВВГ	4×2,5	30			
Н56М1-1	56Я1	Двигатель 56М1	Н56М1-1	32С	6		АВВГ	4×2,5	15			
Н56М2-1	56Я1	Двигатель 56М2	Н56М2-1	32С	8		АВВГ	4×2,5	18			
Н57Я1-2	ОШР2	Шкаф управления 57Я1					АВВГ	4×2,5	30			
Н57М1-1	57Я1	Двигатель 57М1	Н57М1-1	32С	10		АВВГ	4×2,5	20			
Н57М2-1	57Я1	Двигатель 57М2	Н57М2-1	32С	11		АВВГ	4×2,5	21			
Н58Я1-1	ОШР2	Шкаф управления 58Я1					АВВГ	4×2,5	15			
Н58М1-1	58Я1	Двигатель 58М1	Н58М1-1	32С	3		ПВ1	4(1×1)	32			
К58Я1-2	58Я1	КИП СК2					АКВВГ	7×2,5	32			
К58Я1-3	58Я1	Пост кнопочный 58ЗВ2	К58Я1-3	32У	30		АКВВГ	4×2,5	60			
Н59Я1-1	ОШР2	Шкаф управления 59Я1	Н59Я1-1	40У	7							
				40С	7		АВВГ	3×6+1×4	45			
Н59М1-1	59Я1	Двигатель 59М1		40У	1							
				40С	6		АВВГ	3×6+1×4	10			
Н60Я1-1	ОШР2	Шкаф управления 60Я1										
Н60М1-1	60Я1	Двигатель 60М1	Н60Я1-1	32У	7							
				32С	7		АВВГ	4×2,5	45			
Н61Я1-1	ОШР2	Шкаф управления 61Я1	Н60М1-1	32У	1							
Н61М1-1	61Я1	Двигатель 61М1		32С	4		АВВГ	4×2,5	8			
К61Я1-2	61Я1	Задвижка 61	Н61М1-1	40	13		АВВГ	4×2,5	10			
К61Я1-3	61Я1	Пост кнопочный 61ЗВ3	Н61М1-1	40	—		АВВГ	4×2,5	65			
			К61Я1-3	25	8		АКВВГ	5×2,5	65			
	Кабели для справок: НОШР2-1	см. лист 81; К52ш1-5 см. лист 82					АКВВГ	7×2,5	65			
	ОШР3											
Н43Щ1-1	ОШР3	Щит управления 43Щ1	Н43Щ1-1	25	10		АВВГ	3×4+1×2,5	15			
Н43-1	43Щ1	Клеммная коробка 43КК1	Н43-1	25	5		АВВГ	4×2,5	10			
Н43-2	43КК1	Автомат QF1					АВВГ	4×2,5	1			
Н43М1-2	Автомат QF1	Двигатель 43М1					ПВ1	4(1×1)	8			
К43-3	43Щ1	Шкаф регулирования 43ШР1	К43-3	40	5		АКВВГ	14×2,5	10			
К43-4	43Щ1	Пост управления 43S1	К43-4	25	5		АКВВГ	4×2,5	8			
Н44-1	43КК1	44КК1	Н44-1	25	6		АВВГ	4×2,5	8			
Н44-2	44КК1	Автомат QF2					АВВГ	4×2,5	1			
Н44М1-2	44КК1	Двигатель 44М1					ПВ1	4(1×1)	8			
Н45-1	44КК1	45КК1	Н45-1	25	5		АВВГ	4×2,5	8			

Инв.№ подл. | Подпись и дата | Взам. инв.№

Привязан

Инв.№

Нач. отд.	Соколовский		09.86
Гл. спец.	Рябчинин		09.86
Н. контр.	Акимова		09.86
ГИП	Манащенко		09.86
Ст. инж.	Матвеева		09.86
Ст. инж.	Шиляева		9.86

ТП 416-3-14.87 ЭМ

Областной вычислительный центр II группы

Блок административно-производственный

Стадия	Лист	Листов
Р	83	

Кабельный журнал (продолжение)

ТЯЖПРОМЭЛЕКТРОПРОЕКТ Свердловское отделение

Ц00610-11 87

Альбом IX

Типовой проект

Маркировка кабеля	Трасса: Начало	Трасса: Конец	Проходы через трубы: Маркировка	Проходы через трубы: Усл. прох. или Дн	Проходы через трубы: Длина, м	Ящики протяжные	Кабель по проекту: Марка, напряжение	Кабель по проекту: Кол. число жил и сечение	Кабель по проекту: Длина, м	Кабель проложено: Марка, напряжение	Кабель проложено: Кол. число жил, сечен.	Кабель проложено: Длина, м
Н45-2	45КК1	Автомат QF3					АВВГ	4×2,5	1			
Н45М1-2	Автомат QF3	Двигатель 45М1					ПВ1	4(1×1)	8			
Н46-1	45КК1	46КК1	Н46-1	25	6		АВВГ	4×2,5	8			
Н46-2	46КК1	Автомат QF4					АВВГ	4×2,5	1			
Н46М1-2	Автомат QF4	Двигатель 46М1					ПВ1	4(1×1)	8			
Н47-1	46КК1	47КК1	Н47-1	25	5		АВВГ	4×2,5	8			
Н47-2	47КК1	Автомат QF5					АВВГ	4×2,5	1			
Н47М1-2	Автомат QF5	Двигатель 47М1					ПВ1	4(1×1)	8			
Н48-1	47КК1	Автомат QF6	Н48-1	25	5		АВВГ	4×2,5	8			
Н48М1-2	Автомат QF6	Двигатель 48М1					ПВ1	4(1×1)	8			
Н49М1-1	Автомат QF7	Двигатель 49М1					ПВ1	4(1×1)	8			
Н49Я1-1	ОШР3	Шкаф управления 49Я1	Н49Я1-1	25	2		АВВГ	4×2,5	7			
Н49-1	49Я1	49КК1	Н49-1	25	5		АВВГ	4×2,5	8			
Н49-2	49КК1	Автомат QF7					АВВГ	4×2,5	1			
К49Я1-3	43Щ1	49Я1	К49Я1-3	25	12		АКВВГ	4×2,5	15			
Н50-1	49КК1	Автомат QF8	Н50-1	25	5		АВВГ	4×2,5	7			
Н50М1-2	Автомат QF8	Двигатель 50М1					ПВ1	4(1×1)	8			
Н65Я1-1	ОШР3	65Я1	Н65Я1-1	25	15		АВВГ	4×2,5	20			
Н65М1-1	65Я1	Двигатель 65М1	Н65М1-1	25	4		АВВГ	4×2,5	7			
К65Я1-2	65Я1	КИП СК	К65Я1-2	25	6		АКВВГ	7×2,5	10			
	Кабели для справок		НОШР3-1,			НОШР3-2	см.	лист 82				

Маркировка кабеля	Трасса: Начало	Трасса: Конец	Проходы через трубы: Маркировка	Проходы через трубы: Усл. проход или Дн	Проходы через трубы: Длина, м	Ящики протяжные	Кабель по проекту: Марка, напряжение	Кабель по проекту: Кол. число жил и сечен.	Кабель по проекту: Длина, м	Кабель проложено: Марка, напряжение	Кабель проложено: Кол. число жил и сеч.	Кабель проложено: Длина, м
		1ШР11										
Н19Щ1-1	Шкаф распредели-тельный 1ШР11	Щит управления 19Щ1	Н19Щ1-1	50Н	25		АВВГ	3×6+1×4	55			
Н19-1	19Щ1	Двигатель 19М1	Н19-1	25	7		ПВ1	4(1×1)	48			
К19-2	19Щ1	Исполнительный механизм 19У3	К19-2	50Н	2		АКВВГ	14×2,5	15			
К19-3	19Щ1	Пост управления 19S1	К19-3	32С	6							
				32У	2		АКВВГ	7×2,5	15			
К19-4	19Щ1	Щит регулирования 19ЩР1	К19-4	50Н	3		АКВВГ	14×2,5	10			
Н20Я1-1	1ШР11	Ящик 20Я1	Н20Я1-1	40У	35		АВВГ	3×4+1×2,5	60			
К20Я1-2	20Я1	КИП СК36	Н20Я1-2	32У	5		АКВВГ	4×2,5	10			
Н20М1-1	20Я1	Двигатель 20М1	Н20М1-1	32У	4		ПВ1	4(1×1)	28			
К20У1-1	20Я1	Исполнительный механизм 20У1	К20У1-1	32У	4		АКВВГ	4×2,5	10			
Н36Я1-1	36Я1	Шкаф управления 36Я1	Н36Я1-1	40С	7		АВВГ	3×4+1×2,5	13			
К36Я1-2	36Я1	19Щ1	К36Я1-2	50Н	45							
			К37Я1-2	50Н	—		АКВВГ	4×2,5	95			
К36Я1-3	36Я1	Коробка клеммная 36КК	К36Я1-3	50Н 50С	20 5	36КП1 36КП2	АКВВГ	7×2,5	95			
К36-4	36КК	Кнопка управления 36SB3					АВВГ	3×2,5	2			
Н36М1-1	36Я1	Двигатель 36М1	Н36М1-1	25	3		ПВ1	4(1×1)	32			
Н37Я1-1	1ШР11	Шкаф управления 37Я1	Н37Я1-1	50Н	30		АВВГ	3×4+1×2,5	75			
К37Я1-2	37Я1	19Щ1	Н37Я1-1	50Н	—							
			К37Я1-2	50Н	25		АКВВГ	4×2,5	85			

Привязан

Инв. №

Нач.отд.	Соколовский		09.86
Гл.спец.	Рябинин		09.86
Н.контр.	Акинова		09.86
ГИП	Монащенко		09.86
Ст.инж.	Матвеева		09.86
Ст.инж.	Шиляева		09.86
Инж.	Маркова		09.86

ТП 416-3-14.87 ЭМ

Областной вычислительный центр II группы

Блок административно-производственный

Стадия	Лист	Листов
Р	84	

Кабельный журнал (продолжение)

ТЯЖПРОМЭЛЕКТРОПРОЕКТ Свердловское отделение

Ц 00610-11 88

Инв.№ подл. | Подпись и дата | Взам. инв.№

Альбом IX

Типовой проект

Маркировка кабеля	Трасса: Начало	Трасса: Конец	Проходы через трубы: Маркировка	Проходы через трубы: Усл. прох. или Дн	Проходы через трубы: Длина, м	Ящики протяжные	Кабель по проекту: Марка, напряжение	Кабель по проекту: Кол., число жил и сечение	Кабель по проекту: Длина, м	Кабель проложено: Марка, напряжение	Кабель проложено: Кол. число жил, сечен.	Кабель проложено: Длина, м
К37Я1-3	37Я1	Кнопка управления 37SB3	Н37Я1-1	50Н	–	36кп1						
			К36Я1-3	50Н	–	36кп2	АВВГ	3×2,5	85			
			К36Я1-3	50С	–							
Н37М1-1	37Я1	Двигатель 37М1	Н37М1-1	32С	5		ПВ1	4(1×1)	40			
Н38Я1-1	37Я1	Шкаф управления 38Я1	Н38Я1-1	40С	6		АВВГ	3×4+1×2,5	12			
К38Я1-3	38Я1	Коробка клеммная 38КК	К36Я1-3	32У	35							
			К36Я1-3	50Н	–	36кп1	АКВВГ	7×2,5	90			
				50С	–	36кп2						
К38-4	38КК	Кнопка управления 38SB3					АВВГ	3×2,5	2			
Н38М1-1	38Я1	Двигатель 38М1	Н38М1-1	25	3		ПВ1	4(1×1)	32			
Н39М1-1	36Я1	Двигатель 39М1	Н39М1-1	25	3		ПВ1	4(1×1)	32			
К39-2	36КК	Кнопка управления 39SB3					АВВГ	3×2,5	2			
Н40М1-1	38Я1	Двигатель 40М1	Н40М1-1	32С	4		ПВ1	4(1×1)	40			
К40-2	38КК	Кнопка управления 40SB3					АВВГ	3×2,5	2			
		Кабель для справок	Н1ШР11-2				см. лист 81					
		Н1ШР12										
Н1ШР12-2	Ящик силовой 1ЯР1	Шкаф распределительный 1ШР12	Н1ЩР12-2	32У	2		АВВГ	4×2,5	5			
Н128-1	1ШР12	Прилавок-витрина 128	Н128-1	32С	17		АПВ	4(1×2)	68			
Н129-1	1ШР12	Шкаф холодильный 129	Н129-1	32С	10		АПВ	4(1×2)	60			

Маркировка кабеля	Трасса: Начало	Трасса: Конец	Проходы через трубы: Маркировка	Проходы через трубы: Усл. проход. или Дн	Проходы через трубы: Длина, м	Ящики протяжные	Кабель по проекту: Марка, напряжение	Кабель по проекту: Кол., число жил и сечен.	Кабель по проекту: Длина, м	Кабель проложено: Марка, напряжение	Кабель проложено: Кол. число жил и сеч.	Кабель проложено: Длина, м
Н130-1	1ШР12	Шкаф холодильный 130	Н130-1	32С	6		АПВ	4(1×2)	48			
Н131-1	1ШР12	Прилавок холодильный 131	Н131-1	32С	12		АПВ	4(1×2)	60			
Н132-1	1ШР12	Шкаф управления 132ШУ	Н132-1	32С	6							
				25	1		АПВ	4(1×2)	40			
Н132-2	132ШУ	Установка фреоновая 132М1	Н132-2	25	4		АПВ	4(1×2)	32			
	Кабель для справок		Н1ШР12-1			см.	лист 81					
		1ЩР13										
Н1ЩР13-1	1ШР15	Шкаф распределительный 1ШР13	Н1ЩР13-1	40	3							
			Н1ЩР13-1	50Н	35	КП2	АВВГ	3×10+1×6	50			
Н101-1	1ШР13	Пускатель 101МП	Н101-1	32С	15							
				32У	2		АПВ	3(1×2)	60			
Н101-2	101МП	Двигатель 101М1					АПВ	6(1×2)	30			
Н102-1	1ШР13	Розетка 102Ш	Н102-1	32С	6							
				32У	1		АПВ	3(1×2)	30			
Н103-1	1ШР13	Пускатель 103МП	Н103-1	32С	6							
				32У	2		АПВ	3(1×2)	30			
Н103-2	103МП	Двигатель 103М1					АПВ	3(1×2)	15			
Н104-1	1ШР13	Розетка 104Х1	Н104-1	32С	10							
				25	1	104КП	АПВ	3(1×2)	45			
Н105-1	1ШР13	Пускатель 105МП	Н105-1	32С	5							
				32У	2		АПВ	3(1×2)	30			
Н105-2	105МП	Двигатель 105М1					АПВ	6(1×2)	30			
Н106-1	1ШР13	Электросушитель 106	Н106-1	32У	20	106КП	АПВ	2(1×2)	50			
Н107-1	Электросушитель 106	Электросушитель 107					АППВ	2×2,5	5			
Н108-1	Электросушитель 107	Электросушитель 108	Н108-1	32С	3							
				32У	3		АПВ	2(1×2)	20			

Привязан

Инв. № подл. | Подпись и дата | Взам. инв. №

Инв. №

Нач. отд.	Соколовский		09.86	ТП 416-3-14.87 ЭМ
Гл. спец.	Рябинин		09.86	Областной вычислительный центр II группы
Н. контр.	Акимова		09.86	Блок административно-производственный
ГИП	Монаценко		09.86	Стадия: Р; Лист: 85; Листов:
Ст. инж.	Матвеева		09.86	Кабельный журнал (продолжение)
Инж.	Маркова		09.86	ТЯЖПРОМЭЛЕКТРОПРОЕКТ Свердловское отделение

Альбом IX

Типовой проект

Маркировка кабеля	Трасса: Начало	Трасса: Конец	Проходы через трубы: Маркировка	Проходы через трубы: Усл. прох. или Dн	Проходы через трубы: Длина, м	Ящики протяжные	Кабель по проекту: Марка, напряжение	Кабель по проекту: Кол., число жил и сечение	Кабель по проекту: Длина, м	Кабель проложено: Марка, напряжение	Кабель проложено: Кол., число жил, сечен.	Кабель проложено: Длина, м
Н109-1	Электросушитель 108	Электросушитель 109					АППВ	2×2,5	5			
		1ШР14										
Н110-1	1ШР14	Плита электрическая 110	Н110-1	40С	5							
				40	1		АПВ	4(1×6)	40			
Н111-1	1ШР14	Плита электрическая 111	Н111-1	40С	8							
				40	1		АПВ	4(1×6)	60			
Н112-1	1ШР14	Плита электрическая 112	Н111-1	40С	—							
				40	—		АПВ	4(1×6)	60			
Н113-1	1ШР14	Сковорода электрическая 113	Н113-1	32С	5							
				25	1		АПВ	4(1×4)	40			
Н114-1	1ШР14	Шкаф жарочный 114	Н110-1	40С	—							
				40	—		АПВ	4(1×6)	40			
Н115-1	1ШР14	Котел пищеварочный 115	Н115-1	32С	5		АПВ	4(1×10)	40			
Н116-1	1ШР14	Устройство варочное 116	Н116-1	32С	5		АПВ	3(1×4)	30			
Н117-1	1ШР14	Устройство варочное 117	Н117-1	25	4		АПВ	3(1×4)	24			
		Кабель для справок	Н1ШР14-1	см.	лист 81							

Маркировка кабеля	Трасса: Начало	Трасса: Конец	Проходы через трубы: Маркировка	Проходы через трубы: Усл. проход или Dн	Проходы через трубы: Длина, м	Ящики протяжные	Кабель по проекту: Марка, напряжение	Кабель по проекту: Кол., число жил и сечен.	Кабель по проекту: Длина, м	Кабель проложено: Марка, напряжение	Кабель проложено: Кол., число жил и сеч.	Кабель проложено: Длина, м
		1ШР15										
Н118-1	1ШР15	Электрокипятильник 118	Н118-1	32С	5		АПВ	3(1×4)+	30			
							АПВ	1×2,5	10			
Н119-1	1ШР15	Машина для мытья посуды 119	Н119-1	32С	7		АПВ	3(1×16)+	36			
							АПВ	1×10	12			
Н120-1	1ШР15	Шкаф управления 120 ШУ	Н120-1	25	4		АПВ	3(1×2)	24			
Н121-1	1ШР15	Розетка 121Х1	Н121-1	32С	10		АПВ	2(1×2)	30			
Н122-2	1ШР15	Электросушитель 122	Н122-1	32С	4							
				32У	2		АПВ	2(1×2)	20			
Н123-1	Электросушитель 122	Электросушитель 123					АППВ	2×2,5	5			
Н124-1	1ШР15	Клеммник вводной приемников 124...126	Н124-1	32С	10		АПВ	3(1×6)+	45			
							АПВ	1×4	15			
Н1щ02а-1	1ШР15	Щиток аварийного освещения 1щ02а	Н1щ02а1	40	3							
				40У	20		АВВГ	3×6+1×4	40			
		Кабель для справок	Н1ШР15-1	см.	лист 81							

Инв.№ подл. | Подпись и дата | Взам.инв.№

Привязан

Инв.№

Нач.отд.	Соколовский		09.86
Гл.спец.	Рябушин		09.86
Н.контр.	Акимова		09.86
ГИП	Монащенко		09.86
Ст.инж.	Матвеева		09.86
Инж.	Маркова		09.86

ТП 416-3-14.87 ЭМ

Областной вычислительный центр II группы

Блок административно-производственный

Стадия	Лист	Листов
Р	86	

Кабельный журнал (продолжение)

ТЯЖПРОМЭЛЕКТРОПРОЕКТ свердловское отделение

Альбом IX

Типовой проект

Маркировка кабеля	Трасса: Начало	Трасса: Конец	Проходы через трубы: Маркировка	Проходы через трубы: Усл. прох. или Дн	Проходы через трубы: Длина, м	Ящики протяжные	Кабель по проекту: Марка, напряжение	Кабель по проекту: Кол., число жил и сечение	Кабель по проекту: Длина, м	Кабель проложено: Марка, напряжение	Кабель проложено: Кол. число жил. сечен.	Кабель проложено: Длина, м
		1ШР16										
НШУ1-1	Шкаф распределительный 1ШР16	Шкаф управления пожаротушения ШУ1	НШУ1-1	32У	45							
				25	3	1ЯП6	АВВГ	3×2,5	70			
НЭПУ-1	1ШР16	Электропусковое устройство ЭПУ	НЭПУ-1	32У	20		АВВГ	2×2,5	45			
НШУ2-1	1ШР16	Шкаф управления охранной сигнализации ШУ2	НШУ2-1	32У	45							
				25	3	1ЯП8	АВВГ	3×2,5	70			
НЩА1-1	1ШР16	Щит автоматизации ЩА	НЩА1-1	32У	25							
				32С	7		АВВГ	3×2,5	55			
НЩК1-1	1ШР16	Щит контроля	НЩК1-1	32С	10		АВВГ	2×2,5	16			
НПС-1	1ШР16	Пост сигнальный ПС	НПС-1	32У	25							
				32С	3		АВВГ	2×2,5	50			
НЯ2-2	1ШР16	Ящик управления (телетайп) Я2	НЯ2-2	32У	100							
				32С	17							
				25	3	2ЯП15	АВВГ	3×2,5	145			
Н2Щ01а	1ШР16	Щит освещения 2Щ01а	Н2Щ01а-1	40У	95	2ЯП13	АВВГ	3×6+1×4	110			
Н133-1	1ШР16	Автомат QF133	Н133-1	32У	35		АВВГ	4×2,5	40			
Н133-2	Автомат QF133	Установка сатураторная 133	Н133-2	32У	1							
				32С	5		АВВГ	4×2,5	10			
Н134-1	Автомат QF133	Автомат QF134	Н134-1	32У	5		АВВГ	4×2,5	8			
Н134-2	Автомат QF134	Установка сатураторная 134	Н134-2	32У	1							
				32С	5		АВВГ	4×2,5	10			

Маркировка кабеля	Трасса: Начало	Трасса: Конец	Проходы через трубы: Маркировка	Проходы через трубы: Усл. проход или Дн	Проходы через трубы: Длина, м	Ящики протяжные	Кабель по проекту: Марка, напряжение	Кабель по проекту: Кол., число жил и сечен.	Кабель по проекту: Длина, м	Кабель проложено: Марка, напряжение	Кабель проложено: Кол., число жил и сеч.	Кабель проложено: Длина, м
Н135-1	Автомат QF134	Автомат QF135	Н135-1	32У	5							
				32С	3		АВВГ	4×2,5	10			
Н135-2	Автомат QF135	Установка сатураторная 135	Н135-2	32У	1							
				32С	5		АВВГ	4×2,5	10			
Н136-1	Автомат QF135	Автомат QF136	Н135-1	32С	–							
			Н136-1	32У	6	136КП1	АВВГ	4×2,5	15			
				32С	3							
Н136-2	Автомат QF136	Установка сатураторная 136					АВВГ	4×2,5	8			
К2	1ШР16	Устройство „Рубин3"	К2	32У	25							
				32С	6		АВВГ	2×2,5	55			
	Кабель для справок:		Н1ШР16-1		см.	лист 81						
		1ШР17										
НШУ1-2	1ШР17	Шкаф управления пожаротушения ШУ1	НШУ1-2	32У	45							
				25	3	1ЯП9	АВВГ	2×2,5	65			
НЩА1-2	1ШР17	Щит автоматизации ЩА1	НЩА1-2	32У	25							
				32С	7		АВВГ	2×2,5	50			
НЭПУ-2	1ШР17	Электропусковое устройство ЭПУ	НЭПУ-2	32У	20		АВВГ	2×2,5	45			
НПС-2	1ШР17	Пост сигнальный ПС	НПС-2	32У	25							
				32С	3		АВВГ	2×2,5	45			
К1	1ШР17	Устройство „Рубин3"	К1	32У	25							
				32С	6		АВВГ	2×2,5	50			
	Кабель для	справок: Н1ШР17	-1	см.	лист 81							

Инв. № подл. | Подпись и дата | Взам. инв. №

Привязан

Инв. №

Нач. отд.	Соколовский		09.86	
Гл. спец.	Рябушин		09.86	
Н. контр.	Акимова		09.86	
ГИП	Монашенко		09.86	
Ст. инж.	Матвеева		09.86	
Ст. инж.	Шиляева		9.86г.	

ТП 416-3-14.87 ЭМ

Областной вычислительный центр II группы

Блок административно-производственный

Стадия	Лист	Листов
Р	87	

Кабельный журнал (продолжение)

ТЯЖПРОМЭЛЕКТРОПРОЕКТ Свердловское отделение

Ц00610-11 91

Альбом IX

Типовой проект

Маркировка кабеля	Трасса: Начало	Трасса: Конец	Проходы через трубы: Маркировка	Проходы через трубы: Усл. прох. или Dн	Проходы через трубы: Длина, м	Проходы через ящики протяжные	Кабель по проекту: Марка, напряжение	Кабель по проекту: Кол. число жил и сечение	Кабель по проекту: Длина, м	Кабель проложено: Марка, напряжение	Кабель проложено: Кол. число жил, сечен.	Кабель проложено: Длина, м
		2ШР11										
Н2Х1-1	Коробка 2Х1КП	Розетка 2Х1					АПВ	3(1×2)	3			
Н2Х2-1	Коробка 2Х2КП	Розетка 2Х2					АПВ	3(1×2)	3			
Н2Х3-1	Коробка 2Х3КП	Розетка 2Х3					АПВ	3(1×2)	3			
Н2Х4-1	Шкаф распредели-											
	тельный 2ШР11	Розетка 2Х4	Н2Х4-1	32У	30							
				25	13	2Х1КП ... 2Х4КП	АВВГ	3×2,5	60			
Н2Х5-1	Коробка 2Х5КП	Розетка 2Х5					АПВ	3(1×2)	3			
Н2Х6-1	Коробка 2Х6КП	Розетка 2Х6					АПВ	3(1×2)	3			
Н2Х7-1	Коробка 2Х7КП	Розетка 2Х7					АПВ	3(1×2)	3			
Н2Х8-1	Коробка 2Х8КП	Розетка 2Х8					АПВ	3(1×2)	3			
Н2Х9-1	2ШР11	Розетка 2Х9	Н2Х9-1	32У	30							
				25	15	2Х5КП ... 2Х9КП	АВВГ	3×2,5	60			
Н2Х10-1	Коробка 2Х10КП	Розетка 2Х10					АПВ	2(1×2)	2			
Н2Х11-1	Коробка 2Х11КП	Розетка 2Х11					АПВ	2(1×2)	2			
Н2Х12-1	Коробка 2Х12КП	Розетка 2Х12					АПВ	2(1×2)	2			
Н2Х13-1	2ШР11	Розетка 2Х13	Н2Х13-1	25	20	2Х10КП ... 2Х13КП	АПВ	2(1×2)	48			
Н2Х14-1	Коробка 2Х14КП	Розетка 2Х14					АПВ	3(1×2)	3			
Н2Х15-1	Коробка 2Х15КП	Розетка 2Х15					АПВ	3(1×2)	3			
Н2Х16-1	2ШР11	Розетка 2Х16	Н2Х16-1	25	18	2Х14КП... 2Х16КП	АПВ	3(1×2)	70			
Н2Х17-1	Коробка 2Х17КП	Розетка 2Х17					АПВ	3(1×2)	3			
Н2Х18-1	Коробка 2Х18КП	Розетка 2Х18					АПВ	3(1×2)	3			
Н2Х19-1	2ШР11	Розетка 2Х19	Н2Х19-1	25	19	2Х17КП... 2Х19КП	АПВ	3(1×2)	70			
Н2Х20	Коробка 2Х20КП	Розетка 2Х20					АПВ	3(1×2)	3			

Маркировка кабеля	Трасса: Начало	Трасса: Конец	Проходы через трубы: Маркировка	Проходы через трубы: Усл. проход или Dн	Проходы через трубы: Длина, м	Проходы через ящики протяжные	Кабель по проекту: Марка, напряжение	Кабель по проекту: Кол. число жил и сечен.	Кабель по проекту: Длина, м	Кабель проложено: Марка напряжение	Кабель проложено: Кол. число жил и сечен	Кабель проложено: Длина, м
Н2Х21-1	Коробка 2Х21КП	Розетка 2Х21					АПВ	3(1×2)	3			
Н2Х22-1	Коробка 2Х22КП	Розетка 2Х22					АПВ	3(1×2)	3			
Н2Х23-1	Коробка 2Х23КП	Розетка 2Х23					АПВ	3(1×2)	3			
Н2Х24-1	2ШР11	Розетка 2Х24	Н2Х24-1	25	22	2Х20КП - 2Х24КП	АПВ	3(1×2)	84			
Н2Х25-1	Коробка 2Х25КП	Розетка 2Х25					АПВ	3(1×2)	3			
Н2Х26-1	Коробка 2Х26КП	Розетка 2Х26					АПВ	3(1×2)	3			
Н2Х27-1	Коробка 2Х27КП	Розетка 2Х27					АПВ	3(1×2)	3			
Н2Х28-1	2ШР11	Розетка 2Х28	Н2Х28-1	25	17	2Х25КП... 2Х28КП	АПВ	3(1×2)	60			
Н2Х29-1	Коробка 2Х29КП	Розетка 2Х29					АПВ	3(1×2)	3			
Н2Х30-1	Коробка 2Х30КП	Розетка 2Х30					АПВ	3(1×2)	3			
Н2Х31-1	Коробка 2Х31КП	Розетка 2Х31					АПВ	3(1×2)	3			
Н2Х32-1	2ШР11	Розетка 2Х32	Н2Х32-1	25	17	2Х29КП - 2Х32КП	АПВ	3(1×2)	60			
Н2Х33-1	Коробка 2Х33КП	Розетка 2Х33					АПВ	3(1×2)	3			
Н2Х34-1	Коробка 2Х34КП	Розетка 2Х34					АПВ	3(1×2)	3			
Н2Х35-1	Коробка 2Х35КП	Розетка 2Х35					АПВ	3(1×2)	3			
Н2Х36-1	2ШР11	Розетка 2Х36	Н2Х36-1	25	19	2Х33КП - 2Х36КП	АПВ	3(1×2)	66			
		Кабель для справок Н2ШР11-1		см.	лист 81							

Инв.№ подл. | Подпись и дата | Взам.инв.№

Привязан

Инв.№

Нач.отд.	Соколовский		09.86
Гл.спец.	Рябишин		09.86
Н.контр.	Акимова		09.86
ГИП	Монаценко		09.86
Ст.инж.	Матвеева		09.86
Ст.инж.	Шиляева		09.86

ТП 416-3-14.87 ЭМ

Областной вычислительный центр II группы

Блок административно-производственный

Стадия	Лист	Листов
Р	88	

Кабельный журнал (продолжение)

ТЯЖПРОМЭЛЕКТРОПРОЕКТ Свердловское отделение

Ц 20610-11

Альбом IX

Маркировка кабеля	Трасса: Начало	Трасса: Конец	Проходы через трубы: Маркировка	Проходы через трубы: Усл. прох. или Dн	Проходы через трубы: Длина, м	Проходы через ящики протяжные	Кабель по проекту: Марка, напряжение	Кабель по проекту: Кол. число жил и сечение	Кабель по проекту: Длина, м	Кабель проложено: Марка, напряжение	Кабель проложено: Кол. число жил, сечен.	Кабель проложено: Длина, м
		4ШР11										
Н4ШР1-2	Пускатель 4К11	Шкаф распредели-										
		тельный 4ШР11					АВВГ	3×16+1×10	5			
Н10Щ1-1	12Щ1	Щит управле-										
		ния 10Щ1	Н10Щ1-1	32С	7		АВВГ	4×2,5	15			
Н10М1-1	10Щ1	Двигатель 10М1	Н10М1-1	32С	4		ПВ1	4(1×1,5)	40			
Н10М2-1	10Щ1	Двигатель 10М2	Н10М2-1	32С	5		АВВГ	4×2,5	10			
К10-2	10Щ1	Исполнительный	К10-2	40С	13							
		механизм 10У3	К10-2	50Н	2		АКВВГ	10×2,5	20			
К10-3	10Щ1	Пост управления	К10-3	40С	3							
		10S1		50Н	2		АКВВГ	10×2,5	10			
К10-4	10Щ1	Щит регулиро-										
		вания 10ЩР1	К10-4	50Н	3		АКВВГ	27×2,5	10			
Н12Щ1-1	4ШР11	12Щ1	Н12Щ1-1	50Н	15		АВВГ	3×10+1×6	30			
Н12-1	12Щ1	Двигатель 12М1	Н12-1	32С	10		ПВ1	4(1×1)	60			
К12-2	12Щ1	Исполнительный	К12-2	40С	13							
		механизм 12У3		50Н	2		АКВВГ	14×2,5	20			
К12-3	12Щ1	Пост управления	К12-3	32С	8							
		12S1		32У	2		АКВВГ	7×2,5	15			
К12-4	12Щ1	Щит регулирова-	К12-4	40С	8							
		ния 12ЩР1	К12-4	50Н	1		АКВВГ	14×2,5	15			
Н13Щ1-1	4ШР11	Щит управления										
		13Щ1	Н13Щ1-1	32С	6		АВВГ	4×2,5	15			
Н13-1	13Щ1	Двигатель 13М1	Н13-1	25	6		ПВ1	4(1×1)	40			
К13-2	13Щ1	Исполнительный										
		механизм 13У3	К13-2	25	6		АКВВГ	7×2,5	10			

Маркировка кабеля	Трасса: Начало	Трасса: Конец	Проходы через трубы: Маркировка	Проходы через трубы: Усл. проход или Dн	Проходы через трубы: Длина, м	Проходы через ящики протяжные	Кабель по проекту: Марка, напряжение	Кабель по проекту: Кол. число жил и сечен.	Кабель по проекту: Длина, м	Кабель проложено: Марка, напряжение	Кабель проложено: Кол. число жил и сечен.	Кабель проложено: Длина, м
К13-3	13Щ1	Пост управления	К13-3	32С	5							
		13S1		32У	2		АКВВГ	7×2,5	15			
К13-4	13Щ1	Щит регулирова-										
		ния 13ЩР1	К13-4	32У	2		АКВВГ	7×2,5	5			
Н14Щ1-1	15Щ1	14Щ1					АВВГ	4×2,5	5			
Н14-1	14Щ1	Двигатель 14М1	Н14-1	25	5		ПВ1	4(1×1)	40			
К14-2	14Щ1	Исполнительный										
		механизм 14У3	К14-2	25	5		АКВВГ	7×2,5	15			
К14-3	14Щ1	Пост управления	К14-3	32С	4							
		14S1		32У	2		АКВВГ	7×2,5	10			
К14-4	14Щ1	Щит регулирова-	К14-4	40С	4							
		ния 14ЩР1		50Н	1		АКВВГ	14×2,5	10			
Н15Щ1-1	17Щ1	15Щ1	К15Щ1-1	32С	3		АВВГ	4×2,5	10			
Н15-1	15Щ1	Двигатель 15М1	Н15-1	25	4		ПВ1	4(1×1)	40			
К15-2	15Щ1	Исполнительный										
		механизм 15У3	К15-2	25	4		АКВВГ	7×2,5	10			
К15-3	15Щ1	Пост управле-										
		ния 15S1	К15-3	25	3		АКВВГ	7×2,5	10			
К15-4	15Щ1	Щит регулирова-	К17-4	40С	6							
		ния 15ЩР1	К17-4	50Н	1		АКВВГ	14×2,5	15			
Н16Я1-1	4ШР11	Ящик 16Я1	Н16Я1-1	32С 32У	8 1		АВВГ	4×2,5	15			
К16Я1-2	16Я1	КИП СК 21	К16Я1-2	32У	3		АКВВГ	4×2,5	10			
Н16М1-1	16Я1	Двигатель 16М1	Н16М1-1	25	3		ПВ1	4(1×1)	28			
К16У1-1	16Я1	Исполнительный										
		механизм 16У1	К16У1-1	25	4		АКВВГ	4×2,5	10			
Н17Щ1-1	4ШР11	Щит управления										
		17Щ1	Н17Щ1-1	32У	15		АВВГ	4×2,5	30			
Н17-1	17Щ1	Двигатель 17М1	Н17-1	25	5		ПВ1	4(1×1)	40			
К17-2	17Щ1	Исполнительный										
		механизм 17У3	К17-2	25	5		АКВВГ	7×2,5	10			
К17-3	17Щ1	Пост управления										
		17S1	К17-3	32У	2		АКВВГ	7×2,5	5			
К17-4	17Щ1	17ЩР1	К17-4	40С 50Н	4 1		АКВВГ	14×2,5	10			

Типовой проект

Инв.№ подл. | Подпись и дата | Взам.инв.№

Привязан

Инв.№

Нач.отд.	Соколовский		09.86
Гл.спец.	Рядчинн		09.86
Н.контр.	Акимова		09.86
ГИП	Менащенко		09.86
Ст.инж.	Матвеева		09.86
Инж.	Маркова		09.86

ТП 416-3-14.87 ЭМ

Областной вычислительный центр II группы

Блок административно-производственный

Стадия	Лист	Листов
Р	89	

Кабельный журнал (продолжение)

ТЯЖПРОМЭЛЕКТРОПРОЕКТ Свердловское отделение

Альбом IX

Типовой проект

Маркировка кабеля	Трасса: Начало	Трасса: Конец	Проходы через трубы: Маркировка	Проходы через трубы: Усл. прох. или Дн	Проходы через трубы: Длина, м	Ящики протяжные	Кабель по проекту: Марка, напряжение	Кабель по проекту: Кол. число жил и сечение	Кабель по проекту: Длина, м	Кабель проложено: Марка, напряжение	Кабель проложено: Кол. число жил, сечен.	Кабель проложено: Длина, м
Н18Щ1-1	4ШР11	18Щ1	Н18Щ1-1	50Н	25		АВВГ	3х10+1х6	35			
Н18М1-1	18Щ1	Двигатель 18М1	Н18М1-1	25	6		ПВ1	4(1х1)	40			
Н18М2-1	18Щ1	Двигатель 18М2	Н18М2-1	32с	5		АВВГ	4х2,5	10			
К18-2	18Щ1	Исполнительный	К18-2	40с	12							
		механизм 18У3		50Н	2		АКВВГ	10х2,5	20			
К18-3	18Щ1	Пост управления	К18-3	40с	3							
		18S1		50Н	2		АКВВГ	10х2,5	10			
К18-4	18Щ1	18ЩР1	К18-4	50с 50Н	5 1		АКВВГ	10х2,5 27х2,5	10 15			
К14	Пускатель 4К11	Кнопка управления										
		4SB11					АВВГ	2х2,5	5			
К15	4К11	Пускатель 4К12	Н4ШР12-1	63с	—		АВВГ	2х2,5	5			
				63Н	—			2х2,5	15			
К16	4К12	Кнопка управления										
		4SB11	К16	32У	2		АВВГ	2х2,5	5			
Н4Х19-1	Коробка 4Х19КП	Розетка 4Х19					АПВ	3(1х2)	3			
Н4Х20-1	Коробка 4Х20КП	Розетка 4Х20					АПВ	4(1х2)	4			
Н4Х21-1	Коробка 4Х19КП	Розетка 4Х21	Н4Х21-1	32У	1	4Х21КП	АПВ	3(1х2)	3			
Н4Х22-1	4ШР11	Розетка 4Х22	4Х22-1	32У 25	35 3	4Х19,20 КП	АКВВГ	5х2,5	40			
	Кабели	для справок: Н	4ШР11-	1 сп.	лист	88;	К24Я1-	2, К22Я1-	2;	К22Я1-	3	
	К28Я1-2	см. лист 66;	К29Я1-	3;	К32	Я1-2	см. лист 92					
		4ШР12										
Н4ШР12-2	Пускатель 4К12	Шкаф распредели-										
		тельный 4ШР12	Н4ШР12-2	63Н	2		АВВГ	3х25+1х16	5			
Н4Х1-1	Коробка 4Х1КП	Розетка 4Х1					АППВ	3х2,5	3			
Н4Х2-1	Коробка 4Х2КП	Розетка 4Х2					АППВ	3х2,5	3			
Н4Х3-1	Коробка 4Х3КП	Розетка 4Х3					АППВ	3х2,5	3			
Н4Х4-1	4ШР12	Розетка 4Х4				4Х1-- 4Х3КП	АППВ	3х2,5	20			
Н4Х5-1	4ШР12	Розетка 4Х5	Н4Х5-1	32с	3							
				25	1	4Х5КП	АПВ	4(1х2)	32			
Н4Х6-1	Коробка 4Х5КП	Розетка 4Х6					АППВ	2(2х2,5)	20			

Маркировка кабеля	Трасса: Начало	Трасса: Конец	Проходы через трубы: Маркировка	Проходы через трубы: Усл. проход или Дн	Проходы через трубы: Длина, м	Ящики протяжные	Кабель по проекту: Марка, напряжение	Кабель по проекту: Кол. число жил и сечен.	Кабель по проекту: Длина, м	Кабель проложено: Марка, напряжение	Кабель проложено: Кол. число жил и сечен.	Кабель проложено: Длина, м
Н4Х7-1	Коробка 4Х7КП	Розетка 4Х7					АПВ	3(1х2)	3			
Н4Х8-1	Коробка 4Х8КП	Розетка 4Х8					АПВ	3(1х2)	3			
Н4Х9-1	4ШР12	Розетка 4Х9	Н4Х9-1	32с	15	4Х9, 4Х8КП	АПВ	3(1х2)	60			
Н4Х10-1	Коробка 4Х10КП	Розетка 4Х10					АПВ	4(1х2)	4			
Н4Х11-1	Коробка 4Х11КП	Розетка 4Х11					АПВ	4(1х2)	4			
Н4Х12-1	Коробка 4Х12КП	Розетка 4Х12					АПВ	4(1х2)	4			
Н4Х13-1	4ШР12	Розетка 4Х13	Н4Х13-1	32с	25	4Х10-- 4Х12КП	АПВ	4(1х2)	120			
Н4Х14-1	Коробка 4Х14КП	Розетка 4Х14					АПВ	3(1х2)	3			
Н4Х15-1	Коробка 4Х15КП	Розетка 4Х15					АПВ	3(1х2)	3			
Н4Х16-1	Коробка 4Х16КП	Розетка 4Х16					АПВ	3(1х2)	3			
Н4Х17-1	Коробка 4Х17КП	Розетка 4Х17					АПВ	3(1х2)	3			
Н4Х18-1	4ШР12	Розетка 4Х18	Н4Х18-1	32с	20	4Х14-- 4Х17КП	АПВ	3(1х2)	90			
Н11Щ1-1	4Ш12	Щит управле-	Н11Щ1-1	50с	7							
		ния 11Щ1		50Н	35		АВВГ	3х10+1х6	55			
Н11М1-1	11Щ1	Двигатель 11М1	Н11М1-1	25	10		ПВ1	4(1х1)	60			
Н11М2-1	11Щ1	Двигатель 11М2	Н11М2-1	32с	14		АВВГ	4х2,5	20			
К11-2	11Щ1	Исполнительный	К11-2	40с	15							
		механизм 11У3		50Н	2		АКВВГ	10х2,5	25			
К11-3	11Щ1	Пост управления	К11-3	40с	8							
		11S1	К11-3	40	1		АКВВГ	10х2,5	15			
К11-4	11Щ1	Щит регулиро-										
		вания 11ЩР1	К11-4	40с	7		АКВВГ	27х2,5	15			

Инв.№ подл. | Подпись и дата | Взам. инв.№

Привязан

Инв.№

Нач.отд.	Соколовский		09.86	ТП 416-3-14.87 ЭМ
Гл.спец.	Рябишин		02.88	Областной вычислительный центр II группы
Н.контр.	Акимова		09.86	Блок административ- но-производственный
ГИП	Монаценко		09.86	Кабельный журнал (продолжение)
Ст.инж.	Матвеева		09.86	
Инж.	Маркова		09.86	

Стадия	Лист	Листов
Р	90	

ТЯЖПРОМЭЛЕКТРОПРОЕКТ Свердловское отделение

Ц 00610-11 94

Альбом IX

Типовой проект

Маркировка кабеля	Трасса: Начало	Трасса: Конец	Проходы через трубы: Маркировка кабеля	Проходы через трубы: Усл. прох. или Дн	Проходы через трубы: Длина, м	Проходы через ящики протяжные	Кабель по проекту: Марка, напряжение	Кабель по проекту: Кол. число жил и сечение	Кабель по проекту: Длина, м	Кабель проложено: Марка, напряжение	Кабель проложено: Кол. число жил и сеч.	Кабель проложено: Длина, м
Н29Я1-1	4ШР12	Ящик 29Я1	Н29Я1-1	50С	7							
				50Н	45	29КП1	АВВГ	3×6+1×4	65			
К29Я1-2	29Я1	Щит управления	К29Я1-2	32У	1							
		11Щ1		32С	10		АКВВГ	4×2,5	15			
К29Я1-3	29Я1	10Щ1	Н29Я1-1	50С	—							
				50Н	—							
			К29Я1-3	32У	15	29КП1	АКВВГ	4×2,5	80			
Н29М1-1	29Я1	Двигатель 29М1	Н29М1-1	25	5		ПВ1	4(1×1)	40			
Н30М1-1	29Я1	Двигатель 30М1	Н30М1-1	25	5		ПВ1	4(1×1)	40			
Н31Я1-1	4ШР12	Ящик 31Я1	Н31Я1-1	50Н	15		АВВГ	4×2,5	30			
Н31Я1-2	31Я1	13Щ1					АКВВГ	4×2,5	20			
К31Я1-3	31Я1	Ящик 16Я1					АКВВГ	4×2,5	25			
Н31М1-1	31Я1	Двигатель 31М1	Н31М1-1	32С	4		ПВ1	4(1×1)	32			
Н32Я1-1	4ШР12	Ящик 32Я1	Н31Я1-1	50Н	—							
			Н32Я1-1	40С	7		АВВГ	4×2,5	40			
К32Я1-2	32Я1	17Щ1	Н32Я1-1	40С	—							
			К32Я1-2	32У	15		АКВВГ	4×2,5	35			
К32Я1-3	32Я1	11Щ1	К32Я1-3	32С	30		АКВВГ	4×2,5	40			
Н32М1-1	32Я1	Двигатель 32М1	Н32М1-1	25	4		ПВ1	4(1×1)	32			
Н33М1-1	31Я1	Двигатель 33М1	Н33М1-1	25	3		ПВ1	4(1×1)	28			
Н34Я1-1	32Я1	34Я1					АВВГ	4×2,5	10			
Н34М1-1	34Я1	Двигатель 34М1	Н34М1-1	25	3		ПВ1	4(1×1)	24			
К34Я1-2	34Я1	15Щ1	К34Я1-2	25 32С	1 12		АКВВГ	4×2,5	20			
Н35М1-1	32Я1	Двигатель 35М1	Н35М1-1	25	3		ПВ1	4(1×1)	32			
Н41Я1-1	4ШР12	Шкаф управления										
		41Я1	Н31Я1-1	50Н	—		АВВГ	4×2,5	25			
К41Я1-2	41Я1	Коробка клеммная										
		КИП СК8 №1	К41Я1-2	32У	2		АКВВГ	4×2,5	15			
Н41М1-1	41Я1	Двигатель 41М1	Н41М1-1	25	3		ПВ1	4(1×1)	32			
Н63-1	4ШР12	Ящик с рубильни-										
		ком 4ЯР1	Н63-1	50Н	20		АВВГ	3×6+1×4	25			
	Кабель для	справок	Н4ШР12	-1	см.	лист	81					

Сводка кабелей и проводов

Марка, напряжение	Число жил сечение, мм	Количество, м
АВВГ	2×2,5	691
	3×2,5	553
	4×2,5	1055
	3×4+1×2,5	401
	3×6+1×4	630
	3×10+1×6	418
	3×16+1×10	152
	3×25+1×16	180
	3×35+1×16	50
	3×50+1×25	220
АВВГ 1000В	3×70+1×25	605
	3×95+1×35	190
АПВ	1×2	1620
	1×2,5	10
	1×4	139
	1×6	245
	1×10	52
	1×16	36

Марка, напряжение	Число жил сечение, мм	Количество, м
ПВ1	1×1	992
	1×1,5	40
АППВ	2×2,5	35
	3×2,5	29
АКВВГ	4×2,5	593
	5×2,5	105
	7×2,5	527
	10×2,5	512
	14×2,5	105
	27×2,5	40

Сводка труб

Стальных: Условный проход, мм	Стальных: Количество, м	Винипластовых: Днхз	Винипластовых: Количество, м
25	418	32×1,8	861
40	87	40×1,9	433
50	33	50×1,8	440
65	12	63×1,9	401
		75×2,5	325
		Полиэтиленовых	
		32С	529
		40С	163
		50С	24
		63С	43
		75С	35

Привязан

Инв. №

Инв.№ подл. | Подпись и дата | Взам.инв.№

Нач.отд.	Соколовский		09.86	ТП 416-3-14.87 ЭМ
Гл.спец.	Рядинин		09.86	Областной вычислительный центр II группы
Н.контр.	Акимова		09.86	Блок административно-производственный
ГИП	Монащенко		09.86	Кабельный журнал (окончание)
Ст.инж.	Матвеева		09.86	ТЯЖПРОМЭЛЕКТРОПРОЕКТ Свердловское отделение
Ст.инж.	Шиляева		09.86	

Стадия	Лист	Листов
Р	91	

Альбом IX

Типовой проект

Обозначение чертежа	Наименование	Кол.	Примечание
4.407-255-011	Потолочная одиночная односторонняя		
исполн. 14	кабельная конструкция	2	
4.407-255-016	Потолочная одиночная двусторонняя		
исполн. 14	кабельная конструкция	9	
4.407-255-047			
исполн. 1	Кожух для защиты кабелей	11	
4.407-255-047			
исполн. 3	Кожух для защиты кабелей	20	
5.407-49-8.2 лист 13	Конструкция для горизонтальной		
исполн. 2	прокладки лотков. вариант 1	40	
5.407-49-8.2, лист 14	Конструкция для горизонтальной		
исполн. 6	прокладки лотков. вариант 2	4	
5.407-49-8.2, лист 14	Конструкция для горизонтальной		
исполн. 8	прокладки лотков. вариант 2	12	
5.407-49-8.2, лист 15	Конструкция для вертикальной		
исполн. 1	прокладки лотков	30	
5.407-49-8.2 лист 19	Конструкция с двумя		
исполн. 3	полками 450	6	
5.407-49-8.2 лист 20			
исполн. 8	Обхват	10	
5.407-63.1.190	Колено	204	
5.407-63.1.190-01	Колено	86	
5.407-63.1 200	Колено	70	
5.407-63.1 200-01	Колено	30	
5.407-63.1 210	Колено	12	
Без чертежа	Труба Н-Р-65х3,2 ГОСТ 3262-75		
	ℓ = 500	24	
Без чертежа	Металлорукав РЗ-Н-А-60У1		
	ТУ22-5570-83 ℓ = 1000	2	

Сводка кабелей и проводов

Марка, напряжение	Число жил сечение, мм	Количество, м	Марка, напряжение	Число жил сечение, мм	Количество, м
АВВГ	2×2,5	938	ПВ1	1×1	1541
	3×2,5	553		1×1,5	40
	3×4	55			
	4×2,5	1055	АППВ	2×2,5	35
	3×4+1×2,5	471		3×2,5	29
	3×6+1×4	630			
	3×10+1×6	513	АКВВГ	4×2,5	1001
	3×16+1×10	152		5×2,5	105
	3×25+1×16	145		7×2,5	527
	3×35+1×16	203		10×2,5	512
АВВГ 1000 В	3×50+1×25	500		14×2,5	105
	3×70+1×25	605		27×2,5	40
	3×95+1×25	196			
АПВ	1×2	6951			
	1×2,5	226			
	1×4	211			
	1×6	245			
	1×8	368			
	1×10	52			
	1×16	1024			
	1×25	100			

Сводка труб

стальных		винипластовых	
Условный проход, мм	Количество, м	Дн×δ	Количество, м
25	1240	32×1,8	1283
40	87	40×1,9	483
50	50	50×1,8	500
65	23	63×1,9	401
80	4	75×2,5	425
		полиэтиленовых	
		32С	1217
		40С	277
		50С	237
		63С	57
		75С	35

Инв.№ подл. | Подпись и дата | Взам.инв.№

Привязан

Инв.№

Нач.отд.	Соколовский		09.86	ТП 416-3-14.87 ЭМ
Гл.спец.	Рябишин		09.86	Областной вычислительный центр II группы
Н.контр.	Акинова		09.86	Блок административно-производственный
ГИП	Манащенко		09.86	Ведомость изделий мастерских электромонтажных заготовок (М33) и сводка кабелей
Ст.инж.	Матвеева		09.86	
Ст.инж.	Шиляева		09.86	

Стадия	Лист	Листов
Р	92	

ТЯЖПРОМЭЛЕКТРОПРОЕКТ Свердловское отделение

Ц 66610-11 96

Альбом IX

Типовой проект

№ п.п.	Запрашиваемые данные																													
1	Порядковый номер панели				1						2				3	4	5	6				7						8			
2	Номинальное напряжение	380	В																											
3	Номинальный ток, материал и сечение сборных шин	1000	А																											
		80×6	мм																											
4	Схема первичных соединений																													
5	Материал и сечение нулевой шины	40×4	мм																											
6	Тип панели или шкафа				ЩО70-1-14						ЩО70-1-16				ЩО70-1-42	ЩО70-1-72	ЩО70-1-42	ЩО70-1-16				ЩО70-1-14						ЩО70-1-12			
7	Номер схемы вторичных соединений				—						—				30734	30734	30734	—				—						—			
8	Назначение линии (надпись в ранке)				1ШР1, 2ШР1 2ШР2, 2ШР3	3ШР1, 3ШР2, 3ШР3	1ЩО2, 2ЩО1, 3ЩО1, 4ЩО1	2ЩО5, 1ЩО5, 3ЩО6, 4ЩО5	1ШР17	0ШР1	4ШР1	4ШР2	Ш1	Резерв	Ввод 1	Секционный выключатель	Ввод 2	Ш1	1ШР16, 2ШР11	4ШР12	Резерв	0ШР1	0ШР2	0ШР3	4ШР11	0ЩО1, 1ЩО1	3ЩО2, 4ЩО2	1ЩО3, 2ЩО2	1ШР11	1ШР12	1ШР14	1ШР15, 1ШР13
9	Тип коммутирующе-защитного аппарата	Автомат	Тип каталожный №		А3716Ф	А3716Ф	А3716Ф	А3716Ф	А3716Ф	А3716Ф	А3726Ф	А3726Ф	А3726Ф	А3726Ф	АВМ10	АВМ10	АВМ10	А3726Ф	А3726Ф	А3726Ф	А3726Ф	А3716Ф	А3716Ф	А3716Ф	А3716Ф	А3716Ф	А3716Ф	А3716Ф	А3716Ф	А3716Ф	А3716Ф	А3716Ф
10		Рубильник, ток, А			—	—	—	—	—	—	—	—	—	—	342001	330001	342001	—	—	—	—	—	—	—	—	—	—	—	—	—	—
11		Блок БВ, БПВ			—	—	—	—	—	—	—	—	—	—	—	—	—	—	—	—	—	—	—	—	—	—	—	—	—	—	—
12	Номинальный ток максимального расцепителя автомата или предохранителя, А				100	100	100	100	100	100	250	250	250	250	1000	1000	1000	250	250	250	250	100	100	100	100	100	100	100	100	100	100
13	Пределы уставок по току расцепителей автомата АВ	замедленного срабатывания			80	40	100	40	16	50	160	160	250	200	750	500	750	250	160	160	160	50	32	40	32	50	50	32	10	100	80
14		мгновенного срабатывания			630	630	630	630	630	630	2500	2500	2500	2500	8000	8000	8000	2500	2500	2500	2500	630	630	630	630	630	630	630	630	630	630
15	Ток плавкой вставки, А				—	—	—	—	—	—	—	—	—	—	—	—	—	—	—	—	—	—	—	—	—	—	—	—	—	—	—
16	Трансформатор тока или шунт	Номинальный ток, А			100/5	100/5	100/5	100/5	100/5	100/5	200/5	200/5	200/5	200/5	1000/5	—	1000/5	200/5	200/5	200/5	200/5	100/5	100/5	100/5	100/5	100/5	100/5	400/5	400/5	400/5	400/5
17	Количество и сечение кабелей				3×25+1×16	3×10+1×6	2(3×50+1×25)	2(3×6+1×4)	4×2,5	3×10+1×6	3×70+1×25	3×95+1×35	2(3×70+1×25)	—	—	—	—	2(3×70+1×25)	3×70+1×25	3×70+1×25	—	3×10+1×6	2(3×4+1×25)	3×10+1×6	2(3×6+1×4)	3×16+1×10	3×16+1×10	3×4+1×2,5	4×2,5	3×35+1×16	3×25+1×16
18	Амперметр, шкала, А				0-100	0-100	0-100	0-100	0-100	0-100	0-200	0-200	0-200	0-200	0-1000	—	0-1000	0-200	0-200	0-200	0-200	0-100	0-100	0-100	0-100	0-100	0-100	0-400	0-400	0-400	0-400
19	Вольтметр, шкала, В				—	—	—	—	—	—	—	—	—	—	0-500	—	0-500	—	—	—	—	—	—	—	—	—	—	—	—	—	—
20	Счетчик, тип, ток, напряжение				—	—	—	—	—	—	—	—	—	—	—	—	—	—	—	—	—	—	—	—	—	—	—	—	—	—	—
21	Напряжение оперативных цепей (сигнальных ламп и т.п.)				—	—	—	—	—	—	—	—	—	—	—	—	—	—	—	—	—	—	—	—	—	—	—	—	—	САЧУ-И672М 5А; 380В	—
22																															
23																															
24																															
25																															
26																															
27																															
28	Щиток учета				—	—	—	—	—	—	—	—	—	—	САЧУ-И672М СРЧУ-И673М	—	САЧУ-И672М СРЧУ-И673М	—	—	—	—	—	—	—	—	—	—	—	—	—	—
29	Количество панелей (в том числе торцовых)				12																										
I	Наименование объекта																														
II	Наименование заказчика, его адрес																														
III	Наименование проектной организации и ее адрес																														

Привязан

Инв. №

Инв. № подл. | Подпись и дата | Взам. инв. №

Гл. спец.	Нужкин		09.86	ТП 416-3-14.87 ЭМ
Н. контр.	Акинова		09.86	Областной вычислительный центр II группы
ГИП	Монащенко		09.86	Опросный лист на панели ЩО70
Ст. инж.	Матвеева		09.86	Стадия Р; Лист 93; Листов
				ТЯЖПРОМЭЛЕКТРОПРОЕКТ Свердловское отделение

Альбом IX

Типовой проект

Ведомость рабочих чертежей основного комплекта электроосвещения марки ЭО

Лист	Наименование	Примечание
1	Общие данные	
	Блок залов ЭВМ. Планы групповых сетей	
2	1 этаж	
3	2 этаж	
4	3 этаж	
5	4 этаж	
	Блок административно-производственный. Планы	
	групповых сетей	
6.1, 6.2	Подвал	
7	1 этаж	
8	2 этаж	
9	3 этаж	
10	4 этаж	

Ведомость прилагаемых документов

Обозначение		Наименование	Примечание
		Прилагаемые документы	
ТП	ЭО. ВМ	Ведомость потребности в материалах	
ТП	ЭО.СО	Спецификация оборудования	

Таблица щитков

Номер щитка	Тип	Установленная мощность, кВт	Номера автоматических выключателей				Ток расцепителя, А	
			Однополюсные		Трехполюсные		на вводе	на линиях
			Занятые	Резервные	Занятые	Резервные		
0щ01	ЯРП-20	2,2	1...3***	—	—	—	*	20**
1щ01	ОЩВ-6	7,9	1...5	6	—	—	25	20
1щ02	ОЩВ-12	14,4	1..9	10...12	—	—	25	20
1щ03	ОЩВ-12	11,2	1...7	8...12	—	—	25	20
2щ01	ОЩВ-12	14,7	1..10	11,12	—	—	25	20
2щ02	ОЩВ-12	23	1...12	—	—	—	40	20
3щ01	ОЩВ-12	16,2	1..9,12	10,11	—	—	40	20
3щ02	ОЩВ-12	17,3	1..10	11,12	—	—	40	20
4щ01	ЯРП-20	4,3	1...3***	—	—	—	*	20**
4щ02	ОЩВ-12	14,8	1...8	9...12	—	—	25	20
0щ01а	ЯРП-20	2,5	1..3***	—	—	—	*	20**
1щ01а	ОЩВ-6	6,4	1...5	6	—	—	25	20
1щ02а	ЯРП-20	2,9	1...3	—	—	—	*	20**
2щ01а	ОЩВ-12	12,8	1...12	—	—	—	25	20
3щ01а	ЯРП-20	2,1	1,2***	3	—	—	*	20**
4щ01а	ОЩВ-6	3,6	1...4	5,6	—	—	25	20

* – В качестве вводного аппарата принят рубильник

** – Указан ток плавкой вставки

*** В качестве защитного аппарата принят предохранитель

Общие указания

1. Напряжение сетей освещения:
рабочего и эвакуационного – 380/220 В, лампы включаются на 220В;
переносного – 36 В

2. Схему и разводку питающей сети см. листы марки ЭМ

3. Номера групп, указанные на планах, соответствуют номерам автоматов на групповых щитках

4. В качестве понижающих трансформаторов приняты ящики типа ЯТП-0,25

5. Щитки и ящики установить на закрепах К350 У2

6. Светильники ПВЛМ установить на профиль К 235. Остальные светильники с люминесцентными лампами установить, используя ленту 3×30 ГОСТ 6009-74 с приваренными к ней болтами М6 ГОСТ 7798-70

7. Групповая сеть, за исключением участков, отмеченных на планах, выполняется:
вдоль цифровых осей – в пустотах плит перекрытия проводом АПВ сечением 2,5 мм^2;
в подготовке пола вышележащего этажа – проводом АПВ сечением 2,5мм^2 в полиэтиленовых трубах;
в подшивных потолках – проводом АПВ сечением 2,5мм^2 в винипластовых трубах;
спуски к выключателям и подъемы к штепсельным розеткам – проводом АППВ сечением 2,5мм^2 в бороздах стен;
в подвалах и технических этажах – кабелем АВВГ сечением 2,5мм^2 по профилю К235 и полосе К202;
стояки в нишах – проводом АПВ сечением 2,5мм^2 в винипластовых трубах;
стояки в лестничных клетках и шахтах лифтов – проводом АПВ сечением 2,5мм^2 в стальных трубах, ответвления к светильникам – проводом АППВ сечением 2,5мм^2;
розеточная сеть в административно-производственном корпусе – проводом АППВ сечением 2,5мм^2 в полиэтиленовых трубах в подготовке пола того же этажа

8. Все металлические части осветительной установки, нормально не находящиеся под напряжением, необходимо занулить; для зануления использовать рабочий нулевой провод сети освещения

9. Показатели осветительной установки:
освещаемая площадь – 7230 м^2;
установленная мощность освещения:
рабочего – 126 кВт;
эвакуационного – 30,3 кВт;
число светильников – 1525 шт.
число штепсельных розеток – 113 шт.

Типовой проект разработан в соответствии с действующими нормами и правилами и предусматривает мероприятия, обеспечивающие пожарную безопасность при эксплуатации здания

Главный инженер проекта И.И. Монащенко

Инв.№ подл. | Подпись и дата | Взам. инв.№

Привязан

Инв.№

ТП 416-3-14.87 ЭО

Областной вычислительный центр II группы

Стадия	Лист	Листов
Р	1	10

Нач.отд.	Голубев		03.86
Н.контр.	Вялова		03.86
Рук.бриг.	Беляев		03.86

Общие данные

ТЯЖПРОМЭЛЕКТРОПРОЕКТ Свердловское отделение

Альбом IX

Типовой проект

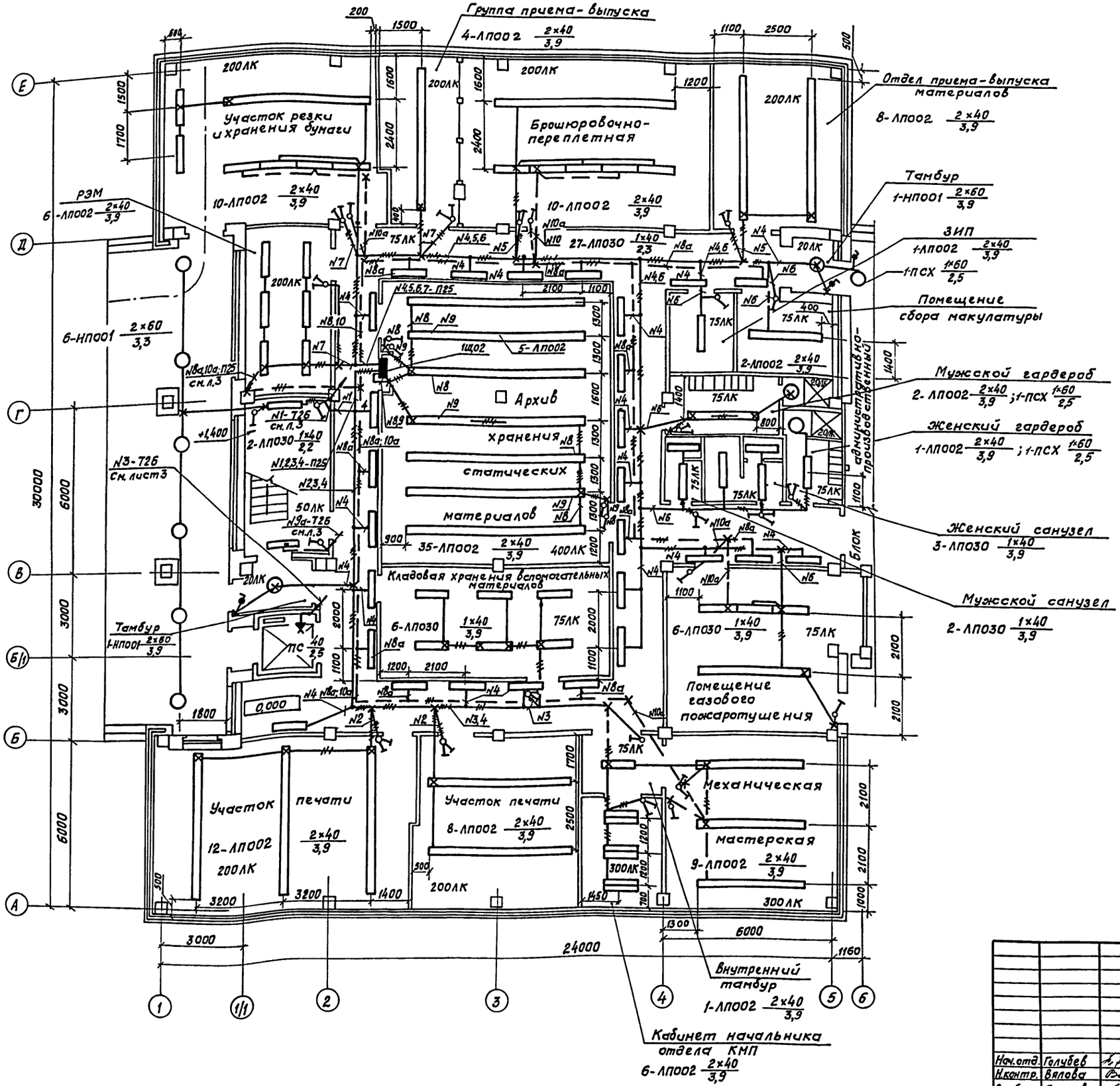

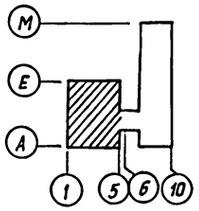

Привязан

Инв. №

				ТП 416-3-14.87 ЭО	
				Областной вычислительный центр II группы	
				Блок залов ЭВМ	Стадия: Р; Лист: 2; Листов:
Нач.отд.	Голубев		09.86	План групповых сетей. 1 этаж	ТЯЖПРОМЭЛЕКТРОПРОЕКТ Свердловское отделение
Н.контр.	Вялова		09.86		
Рук.бриг.	Беляев		09.86		

Инв.№ подл. | Подпись и дата | Взам.инв.№

Цос 616-11 99

Альбом IX

Типовой проект

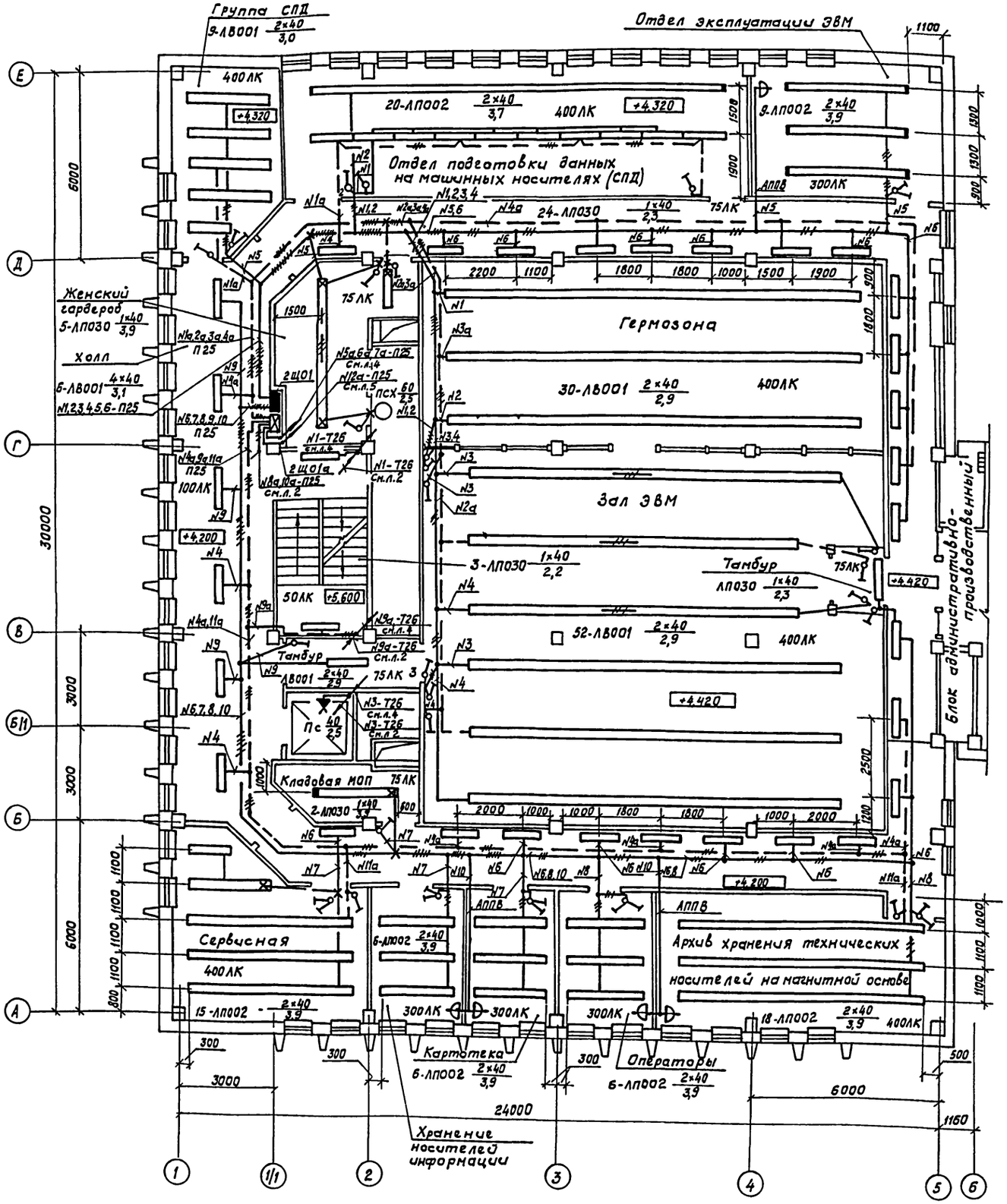

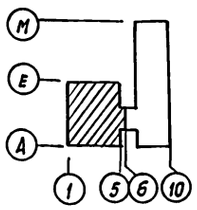

Привязан

Инв. №

				ТП 416-3-14.87 ЭО
				Областной вычислительный центр II группы
				Блок залов ЭВМ — Стадия: Р; Лист: 3; Листов:
Нач.отд.	Голубев		09.86	План групповых сетей. 2 этаж
Н.контр.	Вялова		09.86	ТЯЖПРОМЭЛЕКТРОПРОЕКТ Свердловское отделение
Рук.бриг.	Беляев		09.86	

Инв.№ подл. | Подпись и дата | Взам.инв.№

400610-11 10с

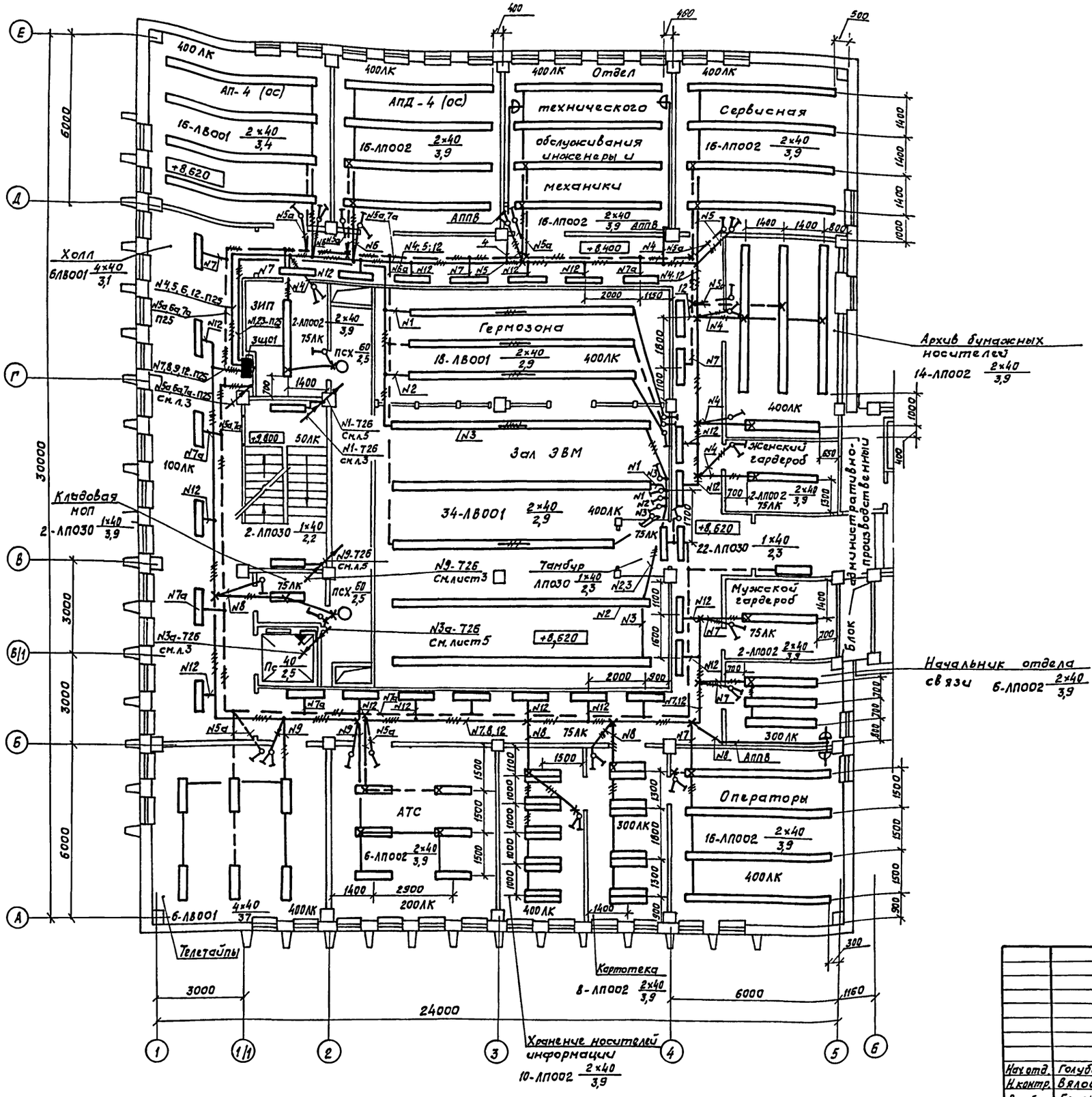

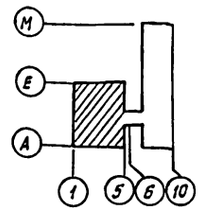

Типовой проект

Альбом IX

Инв.№ подл.	Подпись и дата	Взам.инв.№

Привязан

Инв.№

				ТП 416-3-14.87 ЭО		
				Областной вычислительный центр II группы		
				Блок залов ЭВМ	Стадия: Р	Лист: 4	Листов:
Нач.отд.	Голубев		09.86	План групповых сетей. 3 этаж	ТЯЖПРОМЭЛЕКТРОПРОЕКТ Свердловское отделение	
Н.контр.	Вялова		09.86			
Рук.фриг.	Беляев		09.86			

Альбом IX

Типовой проект

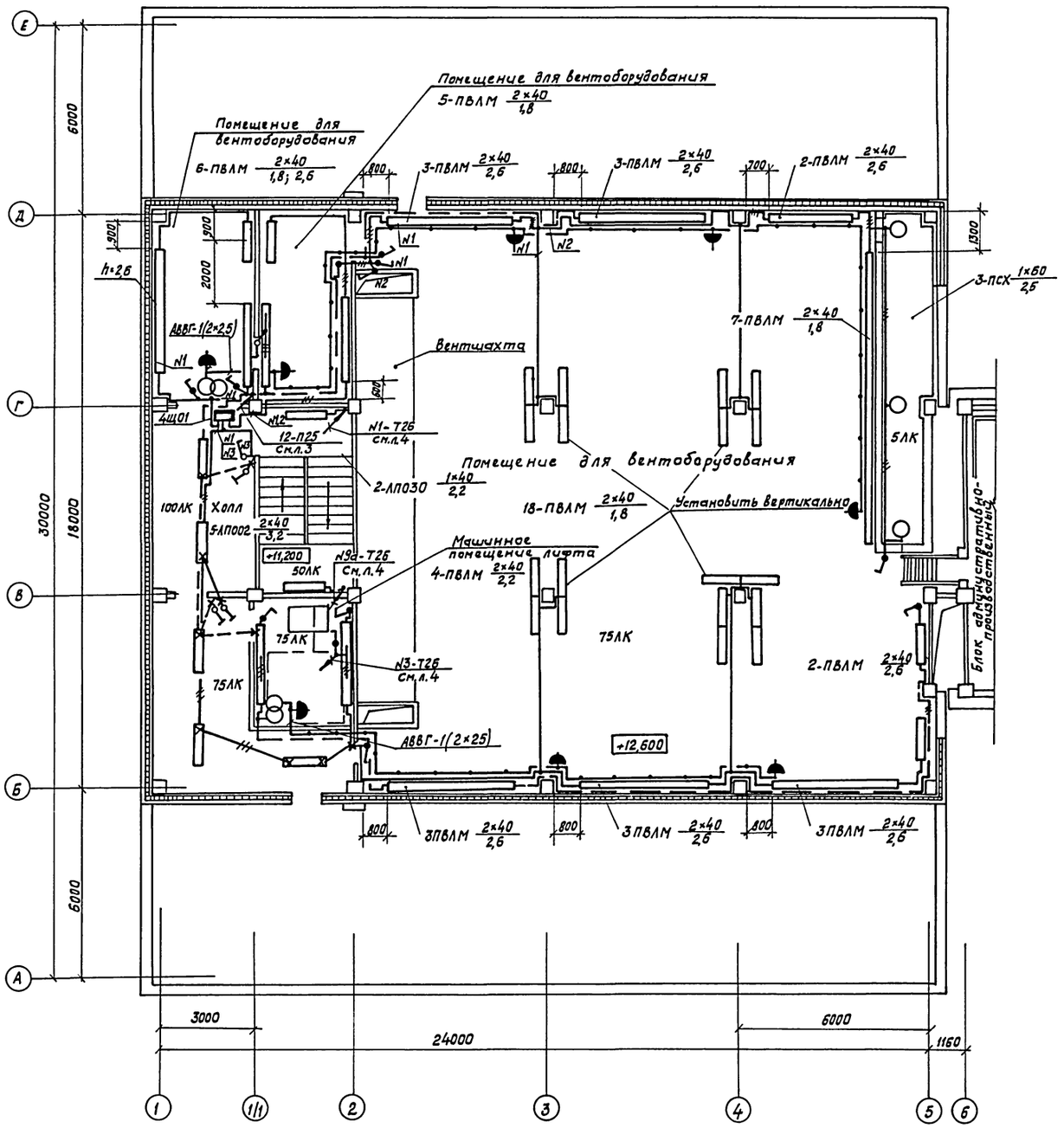

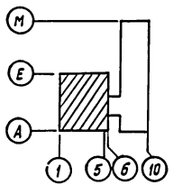

Привязан

Инв. №

				ТП 416-3-14.87 ЭО			
				Областной вычислительный центр II группы			
				Блок залов ЭВМ	Стадия	Лист	Листов
					Р	5	
Нач.отд.	Голубев		09.86	План групповых сетей. 4 этаж	ТЯЖПРОМЭЛЕКТРОПРОЕКТ Свердловское отделение		
Н.контр.	Вялова		09.86				
Рукбриг.	Беляев		09.86				

Инв. № подл. | Подпись и дата | Взам. инв. №

Ц 9061с-01 102

Альбом IX

Типовой проект

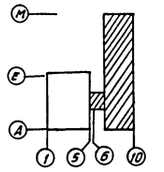

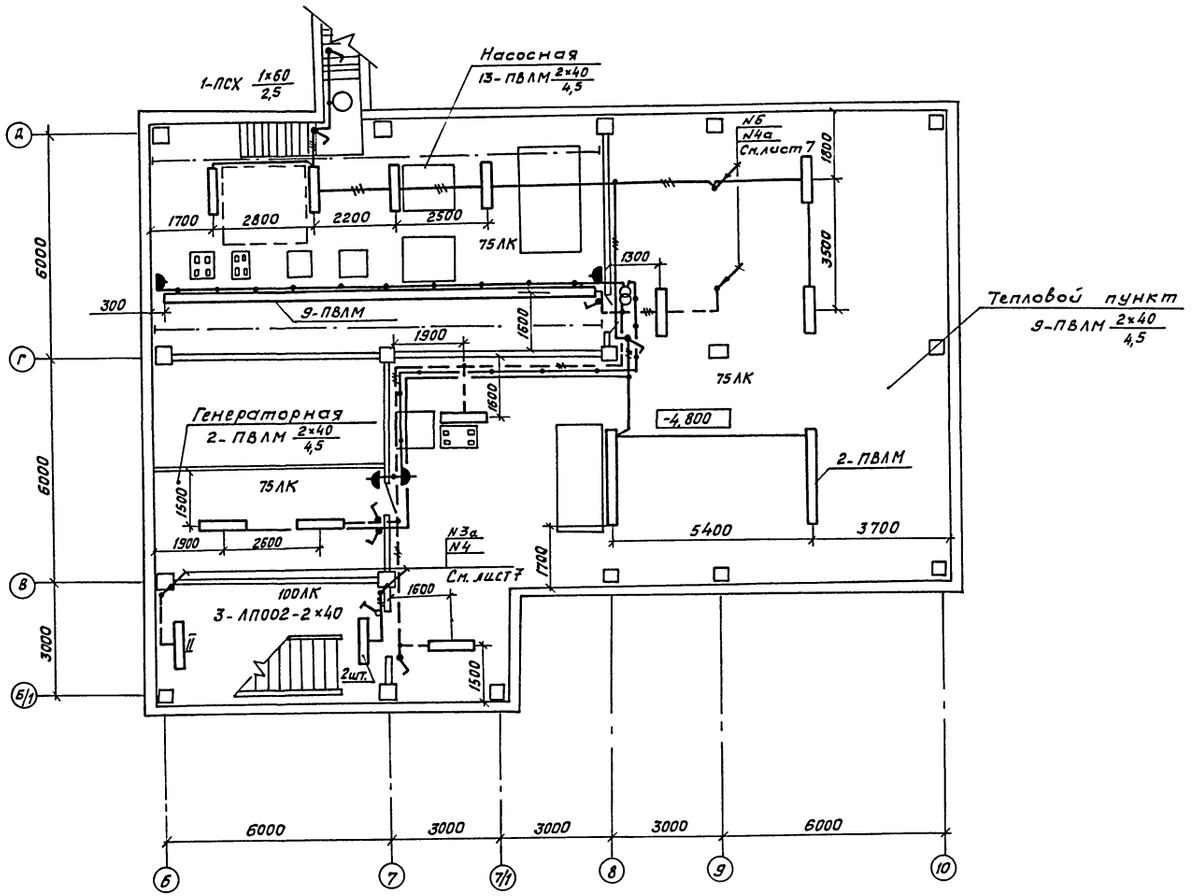

						ТП 416-3-14.87 ЭО	
						Областной вычислительный центр II группы	
Привязан						Блок административно-производственный	Стадия: Р; Лист: 6.1; Листов:
				Нач. отд.	Голубев	09.86	Подвал
				Н.контр.	Вялова	09.86	ТЯЖПРОМЭЛЕКТРОПРОЕКТ Свердловское отделение
Инв. №				Рук. бриг.	Беляев	09.86	

Инв. № подл. | Подпись и дата | Взам. инв. №

Ц 00 610-11 103

Альбом IX

Типовой проект

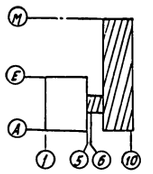

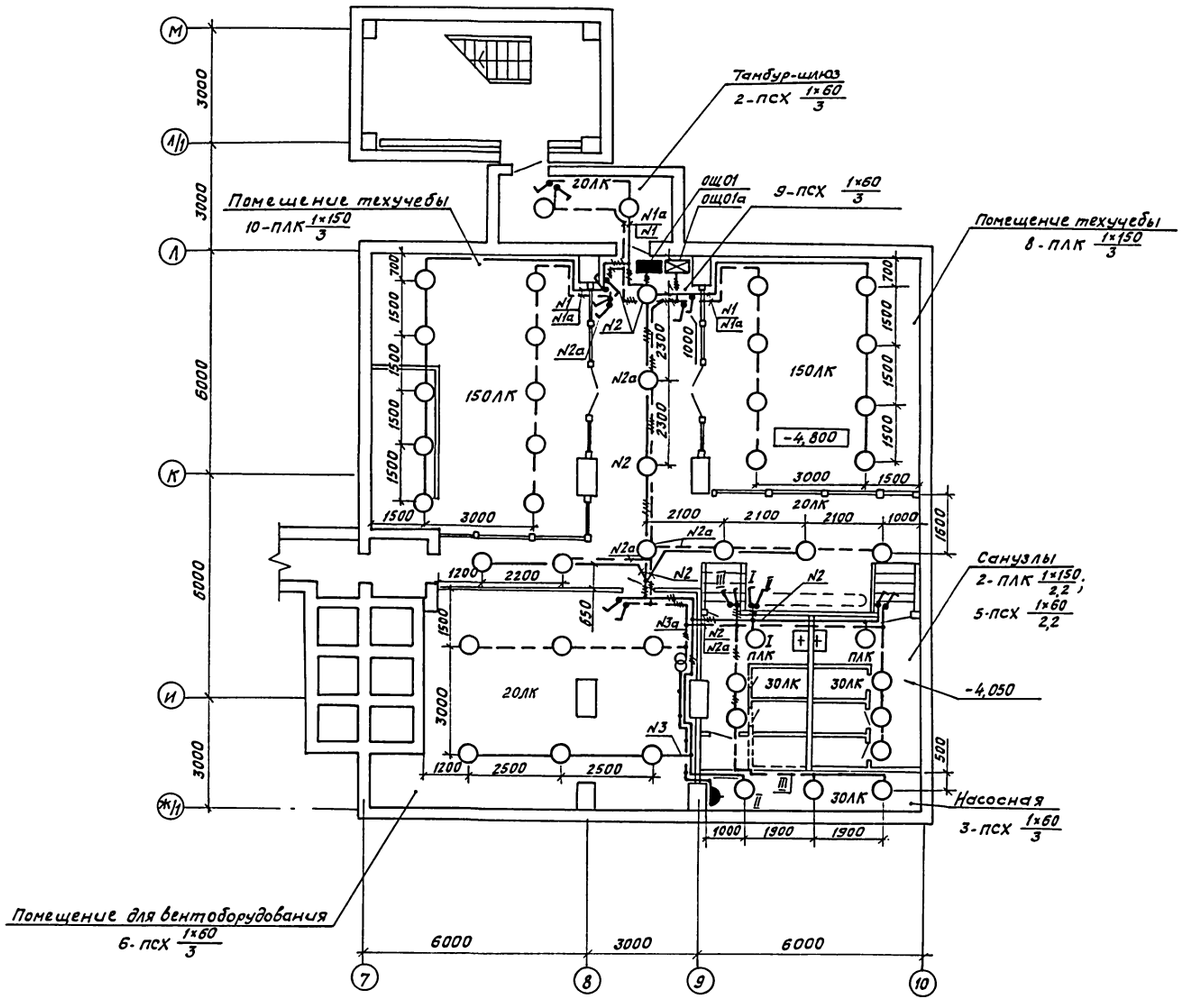

Привязан

Инв.№

				ТП 416-3-14.87 ЭО	
				Областной вычислительный центр II группы	
				Блок административно-производственный	Стадия: Р; Лист: 6.2; Листов:
Нач.отд.	Голубев		09.86	Подвал	ТЯЖПРОМЭЛЕКТРОПРОЕКТ Свердловское отделение
Н.контр.	Вялова		09.86		
Рук.бриг.	Беляев		09.86		

Инв.№ подл. | Подпись и дата | Взам. инв.№

Ц00610-11 104

Альбом IX

Типовой проект

Коридор 6-ЛП030 1×40/2,5

Кабинет начальника АХО и коменданта 8-ЛП002 2×40/3,9

Медпункт 8-ЛП002 2×40/3,9

Экспедиция 6-ЛП002 2×40/3,9

Электрощитовая 4-ЛП002 2×40/3,9

Стабилизаторная 4-ЛП025М 2×40/3,9

Кладовая МОП 2-ЛП030 1×40/3,9

Санузлы 4-ЛП030-1×40

Вестибюль

Лифтовый холл 2-ЛВ001 4×40/2,6

Блок залов ЭВМ

Отдел снабжения 9-ЛП002 2×40/3,9

Бюро пропусков и охрана 8-ЛП002 2×40/3,9

Пультовая 5-ЛП002 2×40/3,9

Отдел кадров 8-ЛП002 2×40/3,9

Начальник отдела кадров 5-ЛП002 2×40/3,9

Элемент плана 1

Кабинет директора 3-ЛП002-2×40/3,9

Бельевая 1-ЛП002 2×40/3,9

Гардеробная 2-ЛП002 2×40/3,9

Ночная кладовая тары 2-ЛП025М 2×40/3,9

Азотовочный цех 4-ЛП002 2×40/3,9

ЛП030 1×40/2,5 Кладовая инвентаря

Холодильный цех 4-ЛП002 2×40/3,9

Моечная кухонной посуды 2-ЛП025М 2×40/3,9

Моечная столовой посуды 7-ЛП025М 2×40/3,9

Горячий цех 8-ЛП025М 2×40/3,9

Кладовая сухих продуктов

Камеры охлаждения

Вестибюль 3-ЛП002 2×40/3,9

Обеденный зал на 75 мест 18-ЛП002 2×40/3,9

Венткамера 3-ЛП030 1×40/3,9

				ТП 416-3-14.87 ЭО	
				Областной вычислительный центр II группы	
Привязан				Блок административно-производственный	Стадия: Р; Лист: 7; Листов:
Инв.№	Нач. отд.	Голубев	09.86	План групповых сетей. 1 этаж	ТЯЖПРОМЭЛЕКТРОПРОЕКТ Свердловское отделение
	Н.контр.	Вялова	09.86		
	Рук.бриг.	Беляев	09.86		

Инв.№ подл. | Подпись и дата | Взам. инв.№

Ц00616-11

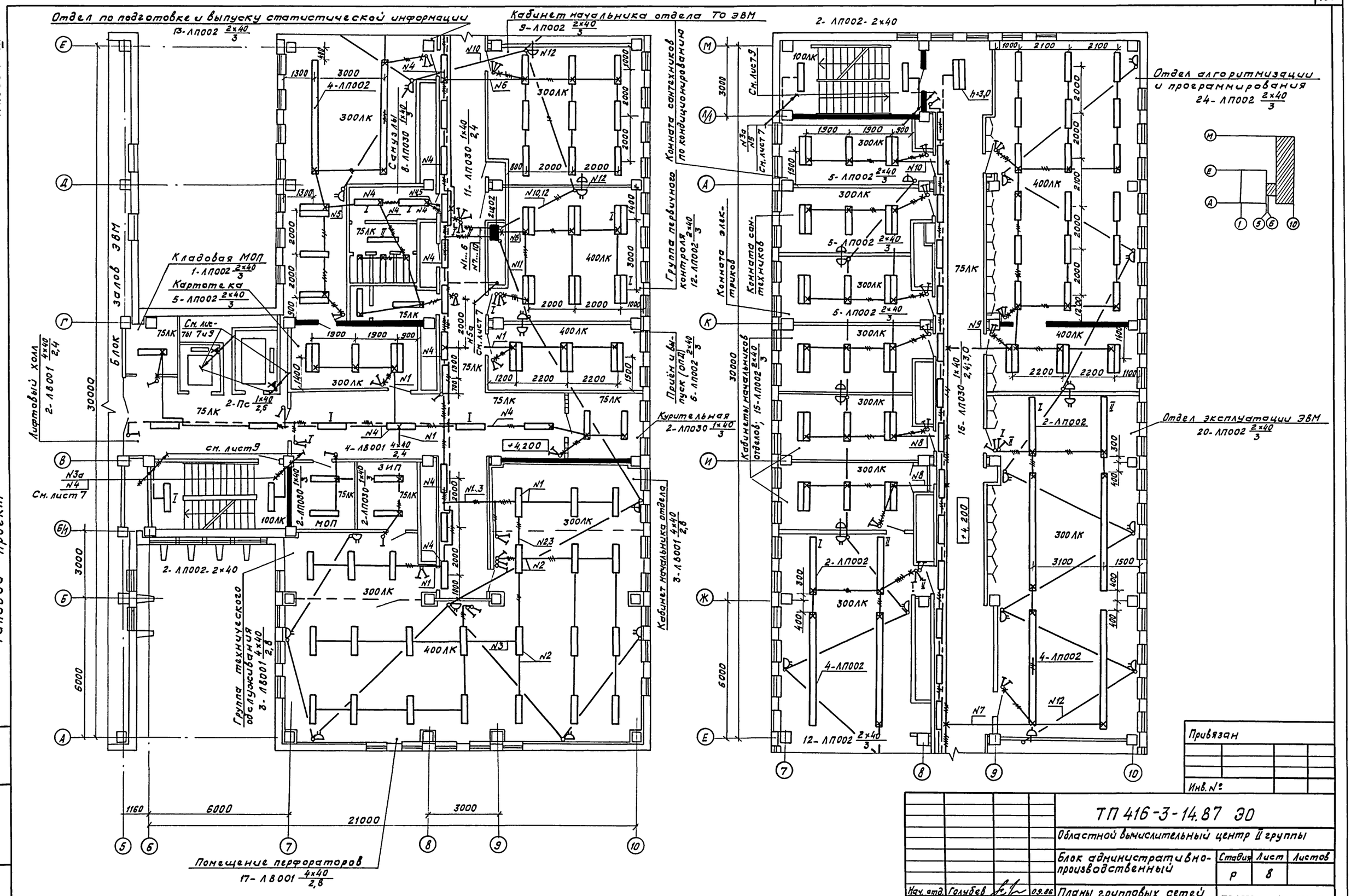

Привязан

Инв. №

				ТП 416-3-14.87 ЭО		
				Областной вычислительный центр II группы		
				Блок административно-производственный	Стадия	Лист	Листов
					Р	8	
Нач. отд.	Голубев		09.86	Планы групповых сетей. 2 этаж.	ТЯЖПРОМЭЛЕКТРОПРОЕКТ Свердловское отделение	
Н. контр.	Вялова		09.86			
Рук. бриг.	Беляев		09.86			

Альбом IX

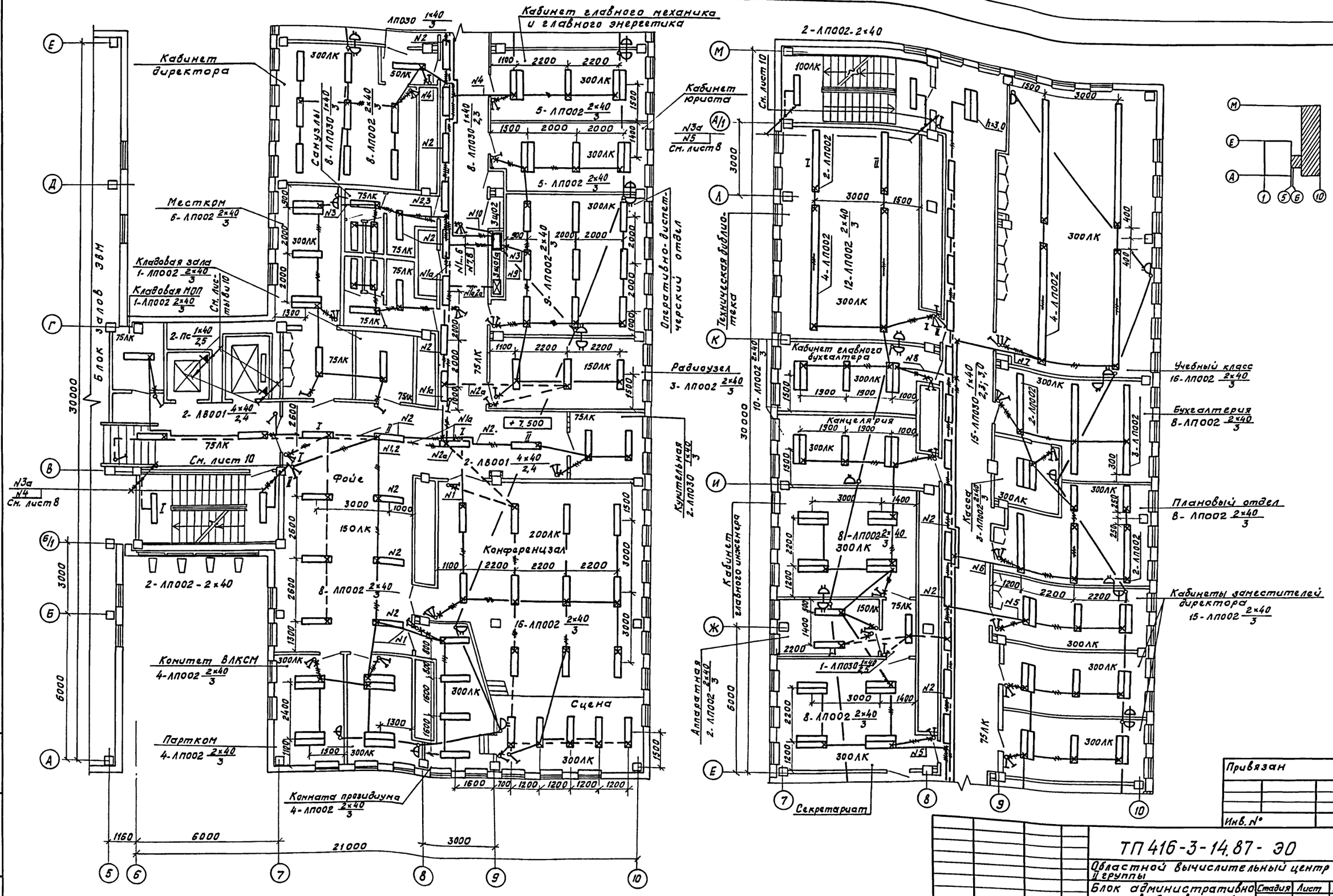

Типовой проект

Инв. № подл.	Подпись и дата	Взам. инв. №

Привязан

Инв. №

Нач. отд.	Голубев		09.86
Н. контр.	Вялова		09.86
Рук. бриг.	Беляев		09.86

ТП 416-3-14.87-ЭО

Областной вычислительный центр II группы

Блок административно-производственный

Стадия	Лист	Листов
Р	9	

План групповых сетей. 3 этаж

ТЯЖПРОМЭЛЕКТРОПРОЕКТ Свердловское отделение

Ц 00610-11 107

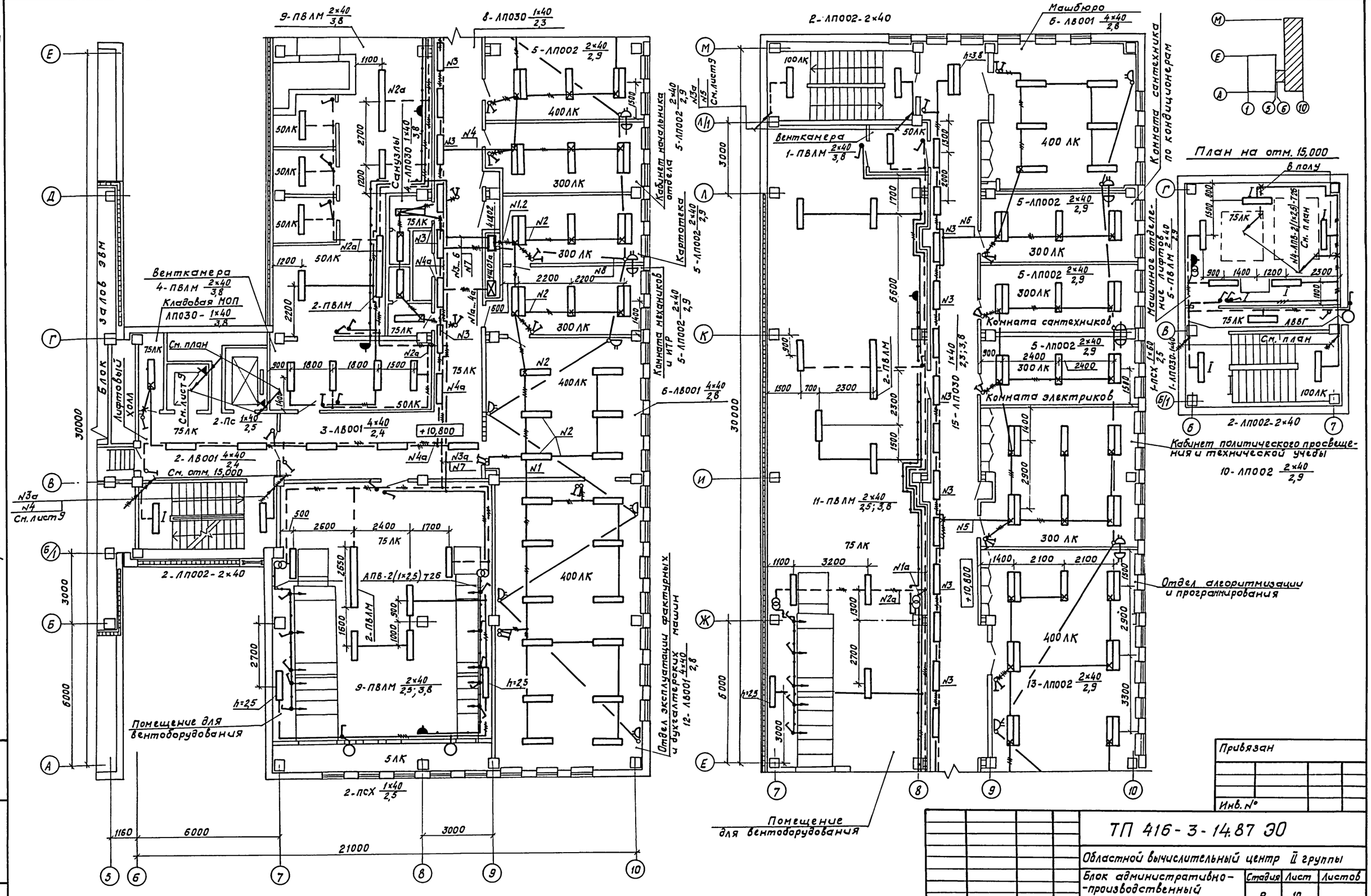

Типовой проект

Инв.№ подл.	Подпись и дата	Взам. инв.№

Привязан

Инв.№

Нач. отд.	Голубев		09.86	ТП 416-3-14.87 ЭО	
Н. контр.	Вялова		09.86	Областной вычислительный центр II группы	
Рук. бриг.	Беляев		09.86	Блок административно-производственный	Стадия: Р; Лист: 10; Листов:
				План групповых сетей. 4 этаж	ТЯЖПРОМЭЛЕКТРОПРОЕКТ Свердловское отделение

gost.e-ecolog.ru