ТИПОВОЙ ПРОЕКТ

416-3-14.87

ОБЛАСТНОЙ ВЫЧИСЛИТЕЛЬНЫЙ ЦЕНТР II ГРУППЫ

АЛЬБОМ VIII

ЗАДАНИЯ ЗАВОДАМ-ИЗГОТОВИТЕЛЯМ

Ц00610-10

				ПРИВЯЗАН
ИНВ.№				

gost.e-ecolog.ru

Альбом VIII

ТИПОВОЙ ПРОЕКТ

416-3-14.87

ОБЛАСТНОЙ ВЫЧИСЛИТЕЛЬНЫЙ ЦЕНТР II ГРУППЫ

АЛЬБОМ VIII

ЗАДАНИЯ ЗАВОДАМ-ИЗГОТОВИТЕЛЯМ

РАЗРАБОТАН
САНТЕХПРОЕКТОМ

ГЛАВНЫЙ ИНЖЕНЕР ИНСТИТУТА Ю. ШИЛЛЕР
ГЛАВНЫЙ ИНЖЕНЕР ПРОЕКТА БС. МЕТРИК

УТВЕРЖДЕН И ВВЕДЕН
В ДЕЙСТВИЕ ЦСУ СССР
ПРИКАЗ № 157 от 30.03.87

Привязан

Инв. №

4 00610-10 2

Альбом VIII

Типовой проект 416-3-14.87

Лист	Наименование	Стр.
	Проект автоматизации	
АОВН1.1	Приточная система П10 (П11). Щит регулирования. Общий вид.	4... 6
АОВН1.2	Приточная система П10 (П11). Щит регулирования. Таблица соединений.	7, 8
АОВН1.3	Приточная система П10 (П11). Щит регулирования. Таблица подключения.	9...11
АОВН2.1	Приточная система П12 (П13... П15, П17, П1-П6ГО) Щит регулирования. Общий вид.	12...14
АОВН2.2	Приточная система П12 (П13... П15, П17, П1-П6ГО) Щит регулирования. Таблица соединений.	15
АОВН2.3	Приточная система П12 (П13... П15, П17, П1-П6ГО). Щит регулирования. Таблица подключения.	16,17
АОВН3.1	Приточная система П18. Щит регулирования. Общий вид.	18...20
АОВН3.2	Приточная система П18. Щит регулирования. Таблица соединений	21,22
АОВН3.3	Приточная система П18. Щит регулирования. Таблица подключения.	23,24
АОВН4.1	Приточная система П19. Щит регулирования. Общий вид.	25...27
АОВН4.2	Приточная система П19. Щит регулирования. Таблица соединений.	28,29
АОВН4.3	Приточная система П19. Щит регулирования. Таблица подключения.	30,31
АОВН5.1	Щит влагомеров. Общий вид.	32...34
АОВН5.2	Щит влагомеров. Таблица соединений.	35...38
АОВН5.3	Щит влагомеров. Таблица подключения.	39..41
АОВН6.1	Щит контроля N1 (N2). Общий вид.	42...44
АОВН6.2	Щит контроля N1(N2). Таблица соединений.	45
АОВН6.3	Щит контроля N1 (N2). Таблица подключения.	46, 47
АОВ.СО.2	Спецификация щитов	48...51
АВКН1.1	Щит автоматизации Общий вид	52..55
АВКН1.2	Щит автоматизации. Таблица соединений	55...59
АВКН1.3	Щит автоматизации. Таблица подключения.	59...62
АВКН2.1	Щит контроля. Общий вид.	63...66
АВКН2.2	Щит контроля. Таблица соединений.	66...67
АВКН2.3	Щит контроля. Таблица подключения	68
АВК.СО2	Спецификация щитов	69...70

При комплектовании задания заводу-изготовителю щитов автоматизации необходимо руководствоваться требованиями руководящего материала РМ4-183-81. Принципиальные электрические схемы автоматизации, которые должны включаться в состав задания заводу-изготовителю щитов, приведены в альбоме VII настоящего типового проекта.

Инв. № подл. | Подпись и дата | Взам. инв. №

Ц00610-10 3

Лист	Наименование	Стр.
	Электротехнический проект	
ЭМ.ЗН.1	Перечень комплектных устройств	71
	Шкаф 51Ш1	
ЭМ.ЗН.2	Общий вид	72
ЭМ.ЗН.3	Технические данные аппаратов	73
ЭМ.ЗН.4	Перечень надписей	74
ЭМ.ЗН.5	Схема соединений и подключения (начало)	75
ЭМ.ЗН.5	Схема соединений и подключения (окончание)	76
	Шкаф 52Ш1	
ЭМ.ЗН.6	Общий вид	77
ЭМ.ЗН.7	Технические данные аппаратов	78
ЭМ.ЗН.8	Перечень надписей	79
ЭМ.ЗН.9	Схема соединений и подключения (начало)	80
ЭМ.ЗН.9	Схема соединений и подключения (окончание)	81
	Шкаф 53Ш1	
ЭМ.ЗН.10	Общий вид	82
ЭМ.ЗН.11	Технические данные аппаратов	83
ЭМ.ЗН.12	Перечень надписей	84
ЭМ.ЗН.13	Схема соединений и подключения (начало)	85
ЭМ.ЗН.13	Схема соединений и подключения (окончание)	86
	Ящик Я1	
ЭМ.ЗН.14	Общий вид	87
ЭМ.ЗН.15	Технические данные аппаратов	88
ЭМ.ЗН.16	Перечень надписей	89
ЭМ.ЗН.17	Схема соединений и подключения	90

Лист	Наименование	Стр.
	Ящик 54Я1	
ЭМ.ЗН.18	Общий вид	91
ЭМ.ЗН.19	Технические данные аппаратов	92
ЭМ.ЗН.20	Перечень надписей	93
ЭМ.ЗН.21	Схема соединений	94
	Ящик 56Я1 (57Я1)	
ЭМ.ЗН.22	Общий вид	95
ЭМ.ЗН.23		
ЭМ.ЗН.24	Технические данные аппаратов	96
ЭМ.ЗН.25	Перечень надписей	97
ЭМ.ЗН.26	Схема соединений	98

Альбом VIII

Типовой проект

Взам. инв.№

Подпись и дата

Инв.№ подл.

Альбом VIII

Типовой проект 416-3-14.87

Поз.	Обозначение	Наименование	К-во	Прим.
		Документация		
	АОВН1.2	Таблица соединений		
	АОВН1.3	Таблица подключений		
		Стандартные изделия		
1		Шкаф щита ЩШМ 1000×600×350-П УХЛ4-УРЗО ОСТ36.13-76	1	
2		Уголь ник УЗМ 600 ТК3-128-81	6	У1 ТМ3-26-81
3		Рейка РМ 600 ТК3-101-81	1	У5 ТМ3-1-81
		Прочие изделия		
4	РВ	Регулятор температуры электрический трехпозиционный ТЭ2П3.0...40°С	1	

Привязан

Инв. №

Взам. инв. №

Подпись и дата

Инв. № подл.

ТП 416-3-14.87 АОВН1.1.

Областной вычислительный центр II группы

ГИП	Метрик		08.86
Н. контр.	Менделеевич		08.86
Нач. отд.	Романов		08.86
Гл. спец.	Фингер		08.86
Рук. гр.	Евтеева		08.86
Инжен.	Широкорад		08.86

Стадия	Лист	Листов
Р	1	5

Приточная система П10(П11). Щит регулирования. Общий вид.

САНТЕХПРОЕКТ

Поз.	Обозначение	Наименование	Кол.	Прим.
5	SF	Выключатель автоматический АБ3-МУ3; ~220В; Iн=2,5А. Iотс=1,3Iн	1	УУ24 ТМ3-13-81
6	КВ1... КВ2	Балансное реле БРЭ-1, ~220В	2	
7	К1... К5	Реле промежуточное ПЭ-37-44У3; ~220В	5	
8	КТ	Реле времени пневматическое РВП-72-3221 0004, ~220В	1	
9		Блок БЗ-10	7	
10		Упор	3	
11		Рамка РПМ 66×26	1	
		Материалы		
		Провод ПВ1.1380 ГОСТ 6323-79	50	м
		Провод ПВ3.1380 ГОСТ 6323-79	15	м
		Провод КВЭ 1×0,75 ГОСТ 17515-72	6	м
		Провод ПВ1 1,5380 ГОСТ 6323-79	5	м

Взам. инв. №

Подпись и дата

Инв. № подл.

ТП 416-3-14.87 АОВН1.1. Лист 2

Копировал: Сычева

Формат А3

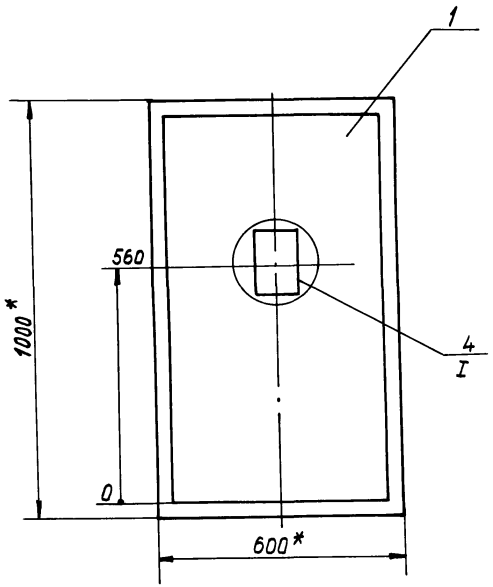

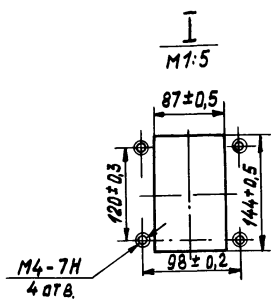

1* Размеры для справок.

2. Покрытие - вариант 2 ОСТ 36 13-76.

3. По данному чертежу изготовить 2 щита.

Копировал: Ц60610-10 6 Формат А3

Инв.№ подл. | Подпись и дата | Взам. инв.№

Инв.№ подл. | Подпись и дата | Взам. инв.№

Вид на внутренние плоскости (развернуто)

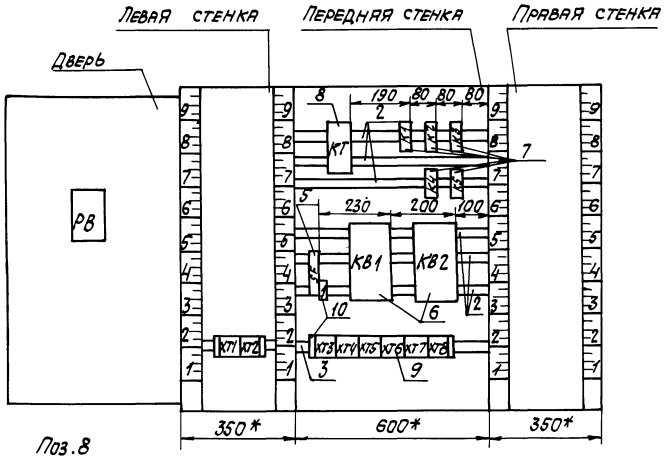

Поз.8

Реле времени РВП72-3221-0004

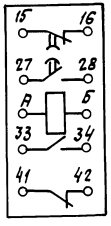

ТП 416-3-14.87 АОВН1.1 Лист 4

Копировал: Сычева Формат А3

Ц 00610-10 7

Альбом VIII

Типовой проект 416-3-14.87

Инв.№ подл. | Подпись и дата | Взам. инв.№

Надписи на табло и в рамках

№ надписи	Текст надписи	Кол.	№ надписи	Текст надписи	Кол.
	Рамка 66×26				
1	Температура в приточ-				
	ном воздуховоде	1			
2	Ввод ~ 220В	1			

ТП 416-3-14.87 АОВН1.1 — Лист 5

Проводник	Откуда идет	Куда поступает	Данные провода	Примечание
	Технические требования			
	Таблица соединений выполнена			
	на основании схем, приведенных на			
	листах АОВ-17, АОВ-18, АОВ-19, АОВ-28, АОВ-29 альбома VII			
N	XT8:10	XT8:1		п
N	XT8:1	XT7:1		п
N	XT7:1	XT4:5		п
N	XT4:5	XT3:9		п
N	XT3:9	XT3:1		п
N	XT3:1	K1:B		
N	K1:B	K2:B	ПВ1 1	
N	K2:B	K3:B		
N	K3:B	KT:6		
N	KT:6	K5:B		
N	K5:B	K4:B		
N	K4:B	KB1:2		
N	KB1:2	KB2:2		
N	KB2:2	XT8:1		

Привязан:

Инв.№

Инв.№ подл. | Подпись и дата | Взам. инв.№

ТП 416-3-14.87 АОВН 1.2

Областной вычислительный центр II группы

				Стадия	Лист	Листов
ГИП	Метрик		08.86	Р	1	4
Н. контр.	Мендзерницкая		08.86			
Нач. отд.	Романов		08.86			
Гл. спец.	Фингер		08.86			
Рук. гр.	Евтеева		08.86			
Инжен.	Широкорад		08.86			

Приточная система П10 (П11). Щит регулирования. Таблица соединений.

САНТЕХПРОЕКТ

Ц 00610-10 8

Копировал: Сычева

Формат А3

Проводник	Откуда идет	Куда поступает	Данные провода	Примечание
301	XT3:5	SF:2		
301	SF:2	K1:11		
303	XT3:6	K1:A		
305	XT3:7	K1:73		
306	XT3:4	K1:74		
314	XT3:2	K1:12		
26-3	XT6:2	K4:11		
26-3	K4:11	K4:22		п
26-3	K4:22	K4:73		п
26-3	K4:73	K4:84		п
43 (12р)	XT6:6	KT:33		
43 (12р)	KT:33	KT:41		п
35 (13р)	XT6:5	KT:34		
51	XT4:9	KT:42	ПВ1 1	
52	K5:12	KB1:1		
53	K4:83	K5:11		
53	K5:11	K5:73		п
54	XT7:2	KB1:3		
54	KB1:3	K5:74		
54	K5:74	K2:84		
55	XT7:3	K2:A		
56	XT7:4	K2:83		
57	XT7:5	KB1:5		
57	KB1:5	K4:12		
58	K5:21	KB2:1		
59	K4:74	K5:22		
59	K5:22	K5:64		п
60	XT8:2	KB2:3		
60	KB2:3	K5:63		

Проводник	Откуда идет	Куда поступает	Данные провода	Примечание
60	K5:63	K3:84		
61	XT8:3	K3:A		
62	XT8:4	K3:83		
63	XT8:5	KB2:5		
63	KB2:5	K4:21		
64	XT6:7	K4:A		
361	XT5:4	XT7:6		п
361	XT7:6	KB1:6		
362	XT5:5	KB1:9		
363	XT5:6	XT7:7		п
363	XT7:7	KB1:8		
364	XT7:8	KB1:7		
365	XT5:1	XT8:6	ПВ1 1	п
365	XT8:6	KB2:6		
366	XT5:2	KB2:9		
367	XT5:3	XT8:7		
367	XT8:7	KB2:8		
368	XT8:8	KB2:7		
324	XT4:2	KT:A		
324	KT:A	K5:A		
15р	XT6:8	KT:15		
16р	XT6:9	KT:16		
65	XT4:10	K2:11		
65	K2:11	K3:11		
20-2	XT6:10	K3:12		
35	XT4:7	XT6:5		п
316	XT3:3	XT3:8		п

Альбом VIII

Типовой проект 416-3-14.87

Инв.№ подл. | Подпись и дата | Взам.инв.№

Копировал: Сычева

Формат А3

40610-10 9

Альбом VIII

Типовой проект 416-3-14.87

Проводник	Откуда идет	Куда поступает	Данные провода	Примечание
	Дверь			
N	ХТ3:9	РВ:Х4:1Б	ПВ3 1	
301	ХТ3:5	РВ:Х4:6Б		
303	ХТ3:6	РВ:Х4:7Б		
306	ХТ3:4	РВ:Х4:2Б		
307	РВ:Х4:3Б	РВ:Х4:8А	ПВ1 1	П
307	РВ:Х4:8А	РВ:Х4:4А	ПВ1 1	П
308	РВ:Х4:4Б	РВ:Х4:6А	ПВ1 1	П
308	РВ:Х4:6А	РВ:Х4:2А	ПВ1 1	П
314	ХТ3:2	РВ:Х4:7А	ПВ3 1	
314	РВ:Х4:7А	РВ:Х4:5А	ПВ1 1	П
316	ХТ3:3	РВ:Х4:3А	ПВ3 1	
316	РВ:Х4:3А	РВ:Х4:1А	ПВ1 1	П
201	ХТ1:1	РВ:Х2:1Б	НВ9 1х0,75	Измерительные цепи
а	ХТ1:3	РВ:Х2:2Б		
202	ХТ1:2	РВ:Х2:3Б		
Земля	РВ: ⏚	Рейка для установки аппаратов: ⏚	ПВ1 1,5	
Земля	Рейки для установки аппаратов: ⏚	Стойки: ⏚		

Инв. № подл. | Подпись и дата | Взам. инв. №

ТП 416-3-14.87 ДОВН 1.2 | Лист 4

Технические требования

Таблица подключения выполнена на основании схем, приведенных на листах ДОВ-17, ДОВ-18, ДОВ-19 альбома VII

Проводник	Вывод	Вид контакта	Вывод	Проводник	Проводник	Вывод	Вид контакта	Вывод	Проводник
		ХТ1					ХТ4		
201	1		2	202	12р	1		2	324
а	3		4			3		4	
1р	5		6	2р	N *	5		6	23
3р	7		8		35	7		8	39
	9		10		51	9		10	65
		ХТ3					ХТ5		
N *	1		2	314*	365	1		2	366
316	3		4	306	367	3		4	361
301*	5		6	303*	362	5		6	363
304	7		8	316		7		8	
N *	9		10			9		10	

Привязан

Инв. №

Инв. № подл. | Подпись и дата | Взам. инв. №

ТП 416-3-14.87 ДОВН 1.3

Областной вычислительный центр II группы

ГИП	Метрик		08.86
Нор. контр.	Мендзержецкая		08.86
Нач. отд.	Романов		08.86
Гл. спец.	Фингер		08.86
Рук. гр.	Евтеева		08.86
Инжен.	Широкорад		08.86

Приточная система П10(П11) Щит регулирования Таблица подключения

Стадия	Лист	Листов
Р	1	4

Сантехпроект

Копировал:

Формат А3

Ц00610-10 10

Альбом VIII

Типовой проект 416-3-14.87

Проводник	Вывод	Вид контакта	Вывод	Проводник
		XT6		
23	1		2	26-3
35	3		4	39
13р (35)	5		6	12р (43)
64	7		8	15р
16р	9		10	20-2
		XT7		
N	1		2	54
55	3		4	56
57	5		6	361
363	7		8	364
	9		10	
		XT8		
N	1		2	60
61	3		4	62
63	5		6	365
367	7		8	368
	9		10	N
		SF		
A	1		2	301*
		K1		
303	A	K	B	N*
301	11	P	12	314
305	13	З	74	306

Проводник	Вывод	Вид контакта	Вывод	Проводник
		K2		
55	A	K	B	N*
65	11	P	12	66
54	84	З	83	56
		K3		
61	A	K	B	N*
66	11	P	12	20-2
60	84	З	83	62
		K4		
64	A	K	B	N*
26-3*	11п	P	12	57
26-3*	22п	P	21	63
26-3*	73п	З	74	59
26-3	84п	З	83	53
		K5		
324	A	K	B	N*
53*	11п	З	12	52
53	73п	З	74	54*
59*	53п	З	54	58
59	64п	З	63	60
		KT		
324*	A		6	N*
15Р	15		16	16Р
43* (12р)	33п		34	35 (13р)
43 (12)	41п		42	51

Инв. № подл. | Подпись и дата | Взам. инв. №

ТП 416-3-14.87 АОВН1.3 Лист 2

Проводник	Вывод	Вид контакта	Вывод	Проводник
		K81		
52	1		2	N*
54*	3		4	
57*	5		6	361
364	7		8	363
362	9			
		K82		
58	1		2	N*
60*	3		4	
63*	5		6	365
368	7		8	367
366	9			

Проводник	Вывод	Вид контакта	Вывод	Проводник

Инв. № подл. | Подпись и дата | Взам. инв. №

ТП 416-3-14.87 АОВН1.3 Лист 3

Копировал: Сычева

Формат А3

Типовой проект 416-3-14.87 Альбом VIII

Проводник	Вывод	Вид контакта	Вывод	Проводник
	Дверь			
		РВ		
		Х4		
316	1Ап		п2А	308
316*	3Ап		п4А	307
314	5Ап		п6А	308*
314*	7Ап		п8А	307*
N	1Б		2Б	306
307	3Бп		п4Б	308
303	7Б		6Б	301
	5Б		⏚	Земля
		Х2		
201	1Б		2Б	а
202	3Б			

Проводник	Вывод	Вид контакта	Вывод	Проводник

Проводник	Вывод	Вид контакта	Вывод	Проводник

Проводник	Вывод	Вид контакта	Вывод	Проводник

Взам. инв. № | Подпись и дата | Инв. № подл.

ТП 416-3-14.87 АОВН 1.3 | Лист 4

Взам. инв. № | Подпись и дата | Инв. № подл.

Лист

Копировал:

Формат А3

Ц00610-10 12

Поз.	Обозначение	Наименование	К-во	Прим.
		Документация		
	АОВН2.2	Таблица соединений		
	АОВН2.3	Таблица подключений		
		Стандартные изделия		
1		Шкаф щита ЩШМ 600×400		
		IIУХЛ4-Jр30 ОСТ 36.13-76	1	
2		Скоба зубчатая С3600		
		ТК3-125-81	—	
3		Угольник зубчатый УЗМ400		
		ТК3-128-81	2	
4		Рейка РМ400 ТК3-101-81	1	
		Прочие изделия		
5	РВ	Регулятор температуры		
		ТЭ2П3 0... 40°С ~ 220В	1	
6	К1	Реле промежуточное ~ 220В		
		ПЭ-37-44У3, 4з+4р	1	
7	SF	Автоматический выключатель		У423
		АБ3-м У3 ~ 220В, Jн=0,6А	1	ГМЗ-13-81
8		Рамка для надписи РПМ66×26	2	
9		Упор	2	
10		Блок зажимов БЗ-10	3	
		Материалы		
		Провод 380 ГОСТ 6323-79		
		ПВ1 1	30	м
		ПВ3 1	15	м
		ПВ1 1,5	5	м
		Провод НВЭ1×0,75		
		ГОСТ 17515-72	6	м

Альбом VIII

Типовой проект 416-3-14.87

Привязан

Инв.№

Взам.инв.№ | Подпись и дата | Инв.№ подл.

ТП 416-3-14.87 АОВН2.1.

Областной вычислительный центр II группы

ГИП	Метрик		08.86
Н.контр.	Менделеевская		08.86
Нач.отд.	Романов		08.86
Гл.спец.	Фингер		08.86
Рук.гр.	Евтеева		08.86
Инж.	Широкова		08.86

Приточная система П1 (П3÷П5, П17, П1-П6 ГО). Щит регулирования. Общий вид.

Стадия	Лист	Листов
Р	1	5

САНТЕХПРОЕКТ

Взам.инв.№ | Подпись и дата | Инв.№ подл.

ТП 416-3-14.87 АОВН2.1 Лист 2

Копировал: Олчева

Формат А3

Ц00610-10 13

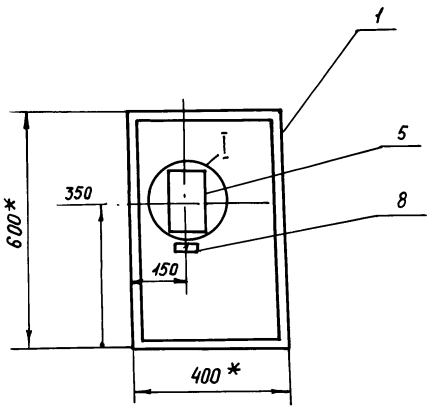

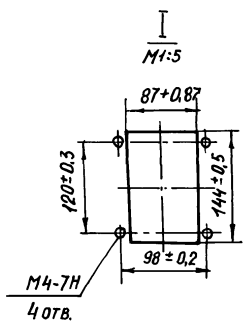

1.* Размеры для справок.

2. Покрытие - вариант 2 ОСТ 36 13-76

3. По данному чертежу изготовить 6 щитов

Инв. N подл. | Подпись и дата | Взам. инв. №

Ц 00610-00 14

Инв. № подл. | Подпись и дата | Взам. инв. №

Вид на внутренние плоскости (развёрнуто)

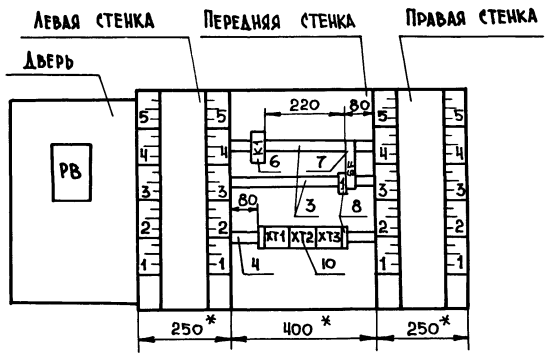

поз. 6

Автоматический выключатель А63-МУ3

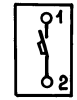

Копировал: Ц 00610-10 Формат А3 15

Типовой проект 416-3-14.87 Альбом VIII

Надписи на табло и в рамках

№ надписи	Текст надписи	Кол.	№ надписи	Текст надписи	Кол.
	Рамка 66х26				
1	Температура в приточном воздуховоде	1			
2	Ввод ~ 220В	1			

Проводник	Откуда идет	Куда поступает	Данные провода	Примечание
	Технические	требования		
	Таблица соединения выполнена			
	на основании схем, приведенных			
	на листах АОВ-17, АОВ-28 альбома VII			
N	ХТ3:9	ХТ3:1		П
N	ХТ3:1	К1:8		
301	ХТ3:5	К1:11		
301	К1:11	SF:2		
303	ХТ3:6	К1:А	ПВ1 1	
306	ХТ3:4	К1:74		
304	ХТ3:7	К1:73		
314	ХТ3:2	К1:12		
316	ХТ3:8	ХТ3:3		П

Взам. инв. № | Подпись и дата | Инв. № подл.

Привязан

Инв. №

ГИП	Метрик		08.86
Н. контр.	Менджерецкая		08.86
Нач. отд.	Романов		08.86
Гл. спец.	Фингер		08.86
Рук. гр.	Евтеева		08.86
Инжен.	Широкорад		08.86

ТП 416-3-14.87 АОВН 2.2

Областной вычислительный центр II группы

Стадия	Лист	Листов
Р	1	2

Приточная система П12 (П13...П15) П17, П1-П6 ГО) щит регулирования. Таблица соединений.

САНТЕХПРОЕКТ

ТП 416-3-14.87 АОВН 2.1 | Лист 5

Копировал:

Ц 66610-10 16

Формат А3

Типовой проект 416-3-14.87 Альбом VIII

Проводник	Откуда идет	Куда поступает	Данные провода	Примечание
	Дверь			
N	ХТ3:9	РВ:Х4:1Б	ПВ3 1	
301	ХТ3:5	РВ:Х4:6Б		
303	ХТ3:6	РВ:Х4:7Б		
306	ХТ3:4	РВ:Х4:2Б		
307	РВ:Х4:3Б	РВ:Х4:8А	ПВ1 1	п
307	РВ:Х4:8А	РВ:Х4:4А		п
308	РВ:Х4:4Б	РВ:Х4:6А		п
308	РВ:Х4:6А	РВ:Х4:2А		п
314	ХТ3:2	РВ:Х4:5А	ПВ3 1	
314	РВ:Х4:5А	РВ:Х4:7А	ПВ1 1	п
316	ХТ3:3	РВ:Х4:1А	ПВ3 1	
316	РВ:Х4:1А	РВ:Х4:3А	ПВ1 1	п
201	ХТ1:1	РВ:Х2:1Б	НВЭ 1Х0,75	Измерительные цепи
а	ХТ1:3	РВ:Х2:2Б		
202	ХТ1:2	РВ:Х2:3Б		
Земля	РВ: ⏚	Рейка для установки аппаратов: ⏚	ПВ1 1,5	
Земля	Рейки для установки аппаратов:	Стойки: ⏚		

Проводник	Вывод	Вид контакта	Вывод	Проводник
	Технические			
	Таблица подключения выполнена			
	на основании схем, приведенных			
	на листе А08-17			
		SF		
	1		2	301
		K1		
303	А	К	В	N
301*	11	Р	12	314
304	73	З	74	306
		ХТ1		
201	1		2	202
а	3		4	
1р	5		6	2р
3р	7		8	

Проводник	Вывод	Вид контакта	Вывод	Проводник
	требования			
		ХТ3		
N*	1п		2	314*
316*	3п		4	306
301*	5		6	303*
304	7		п8	316
N*	9п		10	

Привязан

Инв. №

Инв. № подл. | Подпись и дата | Взам. инв. №

ТП 416-3-14.87 АОВН2.2 Лист 2

ТП 416-3-14.87 АОВН2.3

Областной вычислительный центр II группы

ГИП	Метрик		08.86
Н.контр.	Менджерицкая		08.86
Нач.отд.	Романов		08.86
Гл.спец.	Фингер		08.86
Рук.гр.	Евтеева		08.86
Инжен.	Широкорад		08.86

Стадия	Лист	Листов
Р	1	2

Приточная система П12, П13...П15, П17, П1-П6 (О). Щит регулирования. Таблица подключения

САНТЕХПРОЕКТ

Копировал: Крайлина

Формат А3

4 00610-10 17

Типовой проект 416-3-14.87 Альбом VIII

Проводник	Вывод	Вид контакта	Вывод	Проводник
	Дверь			
		РВ		
		Х4		
316*	1Ап		п2А	308
316	3Ап		п4А	307
314*	5Ап		п6А	308*
314	7Ап		п8А	307*
N	1Б		2Б	306
307	3Бп		п4Б	308
303	7Б		6Б	301
	5Б		⏚	Земля
		Х2		
201	1Б		2Б	202
а	3Б			

Проводник	Вывод	Вид контакта	Вывод	Проводник

Типовой проект 416-3-14.87 Альбом VIII

Поз.	Обозначение	Наименование	Кол.	Примеч.
		Документация		
	АОВН 3.2	Таблица соединений		
	АОВН 3.3	Таблица подключения		
		Стандартные изделия		
1		Шкаф щита ЩШМ 1000х600х350		
		ГУХЛ4-УР30 ОСТ 36.13-76	1	
2		Угольник У3М600 ТК3-128-81	4	У7 ТМ3-26-81
3		Рейка РМ600 ТК3-101-81	1	У5 ТМ3-1-81
		Прочие изделия		
4	РВ1	Регулятор температуры электрический трехпозиционный ТЭ2П3, 0...40°С	1	
5	SF1	Выключатель автоматический А63-М13; ~220В; Jн=2,5А, Jотс=1,3Jн	1	У424 ТМ3-13-81

Привязан

Инв.№

Инв.№ подл. | Подпись и дата | Взам.инв.№

ТП 416-3-14.87 АОВН3.1				
ГИП	Метрик		08.86	Областной вычислительный центр II группы
Н. контр.	Тендзержецкая		08.86	
Нач. отд.	Романов		08.86	
Гл. спец.	Фингер		08.86	Стадия: Р; Лист: 1; Листов: 5
Рук. гр.	Евтеева		08.86	
Инженер	Широкорад		08.86	Приточная система П18 Щит регулирования. Общий вид — Сантехпроект

Поз.	Обозначение	Наименование	Кол.	Примеч.
6	КВ	Балансное реле БРЭ-1 ~220В	1	
7	К1... К3	Реле промежуточное ПЭ-37-44У3, ~220В	3	
8	R	Резистор эмалированный регулируемый ПЭВР-20, 200 Ом	1	У5 ТМ3-19-81
9		Блок Б3-10	5	
10		Упор	2	
11		Рамка РПМ 66х26	2	
		Материалы		
		Провод ПВ1, 1 380 ГОСТ 6323-79	50	м
		Провод ПВ3.1 380 ГОСТ 6323-79	15	м
		Провод НВЭ 1х0,75 ГОСТ 17515-72	6	м
		Провод ПВ 1 1,5 380 ГОСТ 6323-79	5	м

Инв.№ подл. | Подпись и дата | Взам.инв.№

ТП 416-3-14.87 АОВН3.1	Лист 2

Копировал: Крайлина Формат А3

Ц 00610-11 19

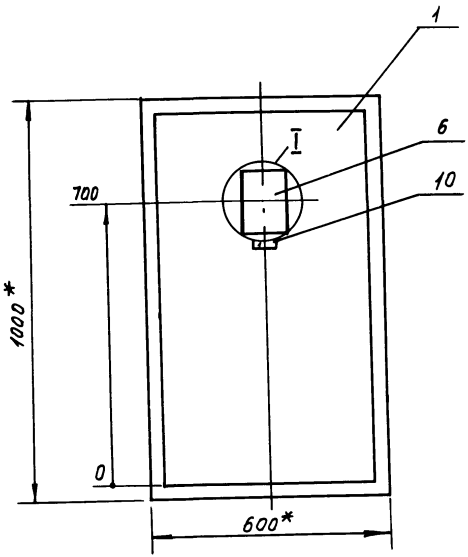

I
М1:5

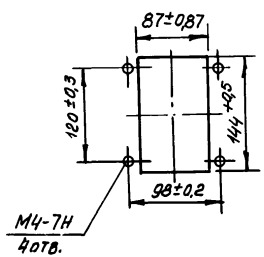

1.* Размеры для справок.
2. Покрытие - вариант 2 ОСТ 36.13-76
3. По данному чертежу изготовить 1 щит

Инв.№ подл. | Подпись и дата | Взам. инв.№
Копировал Формат А3
Ц 00610-10 20

Вид на внутренние плоскости (развернуто)

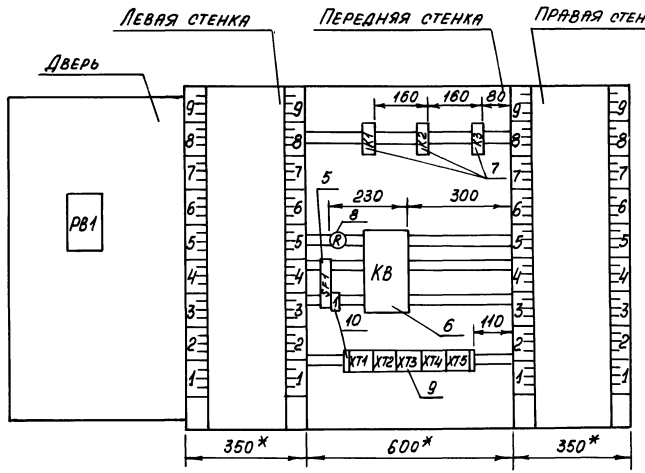

поз.8

Резистор ПЭВР-20

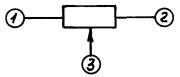

поз.5

Автоматический выключатель АВ3-МУ3



Инв.№подл. | Подпись и дата | Взам.инв.№

Типовой проект 416-3-14.87 Альбом VIII

Надписи на табло и в рамках

№ надписи	Текст надписи	Кол.	№ надписи	Текст надписи	Кол.
	Рамка 66х26				
1	Температура воздуха				
	в помещении	1			
2	Ввод ~220 В	1			

Проводник	Откуда идет	Куда поступает	Данные провода	Примечание
	Технические	требования		
	Таблица соединений выполнена	на		
	основании схем, приведенных на			
	листах АОВ-20,	АОВ-21, АОВ-30 альбома VII		
N	XT5:10	XT3:2	ПВ1 1	п
N	XT3:2	XT3:1	перемычка блока	
N	XT3:1	XT1:6	ПВ1 1	п
N	XT1:6	XT1:5	перемычка блока	
N	XT1:5	KB1:2		
N	KB:2	K1:B		
N	K1:B	K2:B		
N	K2:B	K3:B	ПВ1 1	
N	K3:B	XT3:2		
301	XT5:1	XT1:2		п

Привязан

Инв. №

Взам. инв. №

Подпись и дата

Инв. № подл.

ГИП	Метрик		08.86	ТП 416-3-14.87 АОВН3.2
Н.контр.	Мендзерхецкая		08.86	Областной вычислительный центр II группы
Нач.отд.	Романов		08.86	
Гл.спец.	Фингер		08.86	Приточная система П18. Щит регулирования. Таблица соединений.
Рук.гр.	Евтеева		08.86	
Инженер	Широкорад		08.86	

Стадия	Лист	Листов
Р	1	4

САНТЕХПРОЕКТ

Копировал:

Формат А3

Ц00610-10 22

ТП 416-3-14.87 АОВН3.1 Лист 5

Типовой проект 416-3-14.87 Альбом VIII

Проводник	Откуда идет	Куда поступает	Данные провода	Примечание
301	XT1:2	SF:2		
301	SF:2	K1:73		
301	K1:73	K1:84		п
301	K1:84	K1:42		п
301	K1:42	K3:11		
301	K3:11	K3:31		п
301	K3:31	K3:53		п
301	K3:53	K3:73		п
303	XT5:4	K1:A		
305	XT5:2	K1:53		
305	K1:53	K1:11		п
306	XT6:6	K1:54	ПВ1 1	
312	XT5:7	XT2:3		п
312	XT2:3	K1:32		
314	XT4:5	K2:53		
314	K2:53	K2:11		п
316	XT5:3	XT1:4		п
317	K2:54	K2:73		п
317	K2:73	K1:12		п
318	XT1:1	K2:74		
319	K1:74	K3:A		
321	XT1:3	K2:A		
323	K3:54	K1:31		
326	XT1:7	K2:12		
326	K2:12	K3:12		
316	XT1:4	XT1:9		

Инв. № подл. | Подпись и дата | Взам. инв. №

ТП 416-3-14.87 АОВН3.2 Лист 2

Проводник	Откуда идет	Куда поступает	Данные провода	Примечание
328	K3:74	KB:1		
329	XT2:10	XT1:10		
329	XT1:10	KB:8		
330	XT2:1	KB:9		
331	XT2:2	R:1		
332	R:2	R:3		п
332	R:3	KB:6		
332	KB:6	XT2:8	ПВ1 1	
333	XT2:7	KB:5		
334	XT2:9	KB:7		
335	KB:3	K3:32		
335	K3:32	XT2:5		
339	XT3:4	K1:83		
340	XT3:3	K1:41		
319	K3:A	XT5:5		

Инв. № подл. | Подпись и дата | Взам. инв. №

ТП 416-3-14.87 АОВН3.2 Лист 3

Копировал: Формат А3

4.00610-10 23

Типовой проект 416-3-14.87 Альбом VIII

Проводник	Откуда идет	Куда поступает	Данные провода	Примечание
	Дверь			
N	XT1:5	РВ:Х4:1Б	ПВ31	
301	XT5:1	РВ:Х4:6Б		
306	XT5:6	РВ:Х4:2Б		
309	XT4:4	РВ:Х4:5А		
309	РВ:Х4:5А	РВ:Х4:7А	ПВ1 1	п
310	РВ:Х4:3Б	РВ:Х4:8А	ПВ1 1	п
310	РВ:Х4:8А	РВ:Х4:4А	ПВ1 1	п
312	XT5:7	РВ:Х4:1А	ПВ3 1	
312	РВ:Х4:1А	РВ:Х4:3А	ПВ1 1	п
341	РВ:Х4:4Б	РВ:Х4:6А	ПВ1 1	п
341	РВ:Х4:6А	РВ:Х4:2А	ПВ1 1	п
303	XT5:4	РВ:Х4:7Б	ПВ3 1	
201	XT4:1	РВ:Х2:1Б	НВЭ 1х0,75	Измерительные цепи
d1	XT4:3	РВ:Х2:2Б		
202	XT4:2	РВ:Х2:3Б		
Земля	РВ: ⏚	Рейка для установки аппаратов: ⏚	ПВ1 1,5	
Земля	Рейки для установки аппаратов: ⏚	Стойки: ⏚		

Инв. № подл. | Подпись и дата | Взам. инв. №

ТП 416-3-14.87 АОВН3.2 | Лист 4

Проводник	Вывод	Вид контакта	Вывод	Проводник	Проводник	Вывод	Вид контакта	Вывод	Проводник
		Технические требования							
		Таблица подключения выполнена на основании схем, приведенных на листах АОВ-20, АОВ-21 альбома VII							
		SF					XT2		
	1		2	301*	330	1		2	331
					312	3		4	
		XT1			335	5		6	
318	1		2	301	333	7		8	332
321	3		4	316	334	9		10	329
N	5п		п6	N					
326	7		8				XT3		
	9		10	329	N	1п		п2	N
					340	3		4	339

Привязан

Инв. №

Взам. инв. № | Подпись и дата | Инв. № подл.

ТП 416-3-14.87 АОВН3.3

Областной вычислительный центр II группы

ГИП	Метрик		08.86
Н.контр.	Мендзержецкая		08.86
Нач.отд.	Романов		08.86
Гл.спец.	Фингер		08.86
Рук.гр.	Евтеева		08.86
Инжен.	Широкорад		08.86

Стадия	Лист	Листов
Р	1	3

Приточная система П18
Щит регулирования
Схема подключения

САНТЕХПРОЕКТ

Копировал: Краилина Формат А3

Цоб16-11 24

Альбом VIII

Типовой проект 416-3-14.87

Проводник	Вывод	Вид контакта	Вывод	Проводник
		XT4		
201	1		2	202
a1	3		4	309
314	5		6	
3р	7		8	2р
1р	9		10	
		XT5		
301	1		2	305
316	3		4	303
319	5		6	306*
312*	7		8	
	9		10	
		K1		
303	A	к	в	N*
305	11п	р	12	317
301	22п	р	21	340
305*	84п	з	83	306
301*	73п	з	74	319
301*	53п	з	54	339
323	42	р	41	312
		K2		
321	A	к	в	N*
314	22п	р	21	326*
314*	840	з	п83	317
317*	п73	з	74	318

Проводник	Вывод	Вид контакта	Вывод	Проводник
		K3		
319	A	к	в	N*
301	11п	р	12	326
301*	31п	р	32	335
301*	84п	з	83	323
301*	73п	з	74	328
		K8		
328	1		2	N*
335	3		4	
333	5		6	332*
334	7		8	329
330	9			
		R		
331	1		п2	332
332*	3п			

Инв. № подл. | Подпись и дата | Взам. инв. №

Проводник	Вывод	Вид контакта	Вывод	Проводник
	Дверь			
		PB		
		X4		
312*	1Ап		п2А	341
312	3Ап		п4А	310
309*	5Ап		п6А	341*
309	7Ап		п8А	310*
N	1Б		2Б	306
310	3Бп		п4Б	341
303	7Б		6Б	301
	5Б		⏚	Земля
		X2		
201	1Б		2Б	a1
202	3Б			

Проводник	Вывод	Вид контакта	Вывод	Проводник

Инв. № подл. | Подпись и дата | Взам. инв. №

Копировал: Формат А3
40060-10 25

Альбом VIII

Типовой проект 416-3-14 87

Поз.	Обозначение	Наименование	К-во	Прим.
		Документация		
	АОВН4.2	Таблица соединений		
	АОВН4.3	Таблица подключений		
		Стандартные изделия		
1		Шкаф щита ЩШМ600х400х250		
		ПУХЛ4-ЈР30 ОСТ36.13-76	1	
2		Угольник зубчатый УЗМ 400		
		ТКЗ-128-81	3	
3		Рейка РМ 600 ТКЗ-101-81	1	
		Прочие изделия		
4	РВ	Регулятор температуры		
		ТЭ2П3,0...40°С,~ 220В	1	

Привязан

Инв. №

Взам. инв. № | Подпись и дата | Инв. № подл.

ТП 416-3-14.87 АОВН4.1

Областной вычислительный центр II группы

ГИП	Метрик		08.86
Н.контр.	Мендзержецкая		08.86
Нач.отд.	Романов		08.86
Гл.спец.	Фингер		08.86
Рук.гр.	Евтеева		08.86
Инженер	Широкорад		08.86

Стадия	Лист	Листов
Р	1	5

Приточная система П19. Щит регулирования. Общий вид.

САНТЕХПРОЕКТ

Поз.	Обозначение	Наименование	К-во	Прим.
5	К1, К2, К3	Реле промежуточное ~220В		
		ПЭ-37-44У3	3	
6	SF	Автоматический выклю-		У423
		чатель А63М-У3, ~220В, Jн=1А	1	ТМЗ-13-81
7		Рамка для надписи РПМ66х26	2	
8		Упор	3	
9		Блок зажимов БЗ-10	3	
		Материалы		
		Провод 380 ГОСТ6323-79		
		ПВ1 1	50	М
		ПВ3 1	15	М
		ПВ1 1,5	5	М
		Провод НВЭ 1х0,75		
		ГОСТ 17515-72	6	М

Взам. инв. № | Подпись и дата | Инв. № подл.

ТП 416-3-14.87 АОВН4.1 Лист 2

Копировал: Краилина

Формат А3

4006Н-10 26

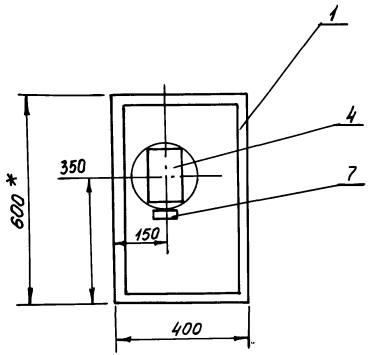

1. * Размеры для справок.
2. Покрытие – вариант 2 ОСТ 36.13-76.
3. По данному чертежу изготовить 1 щит.

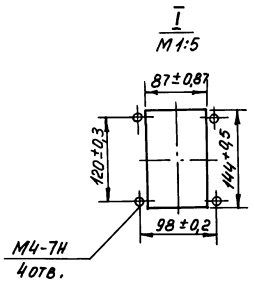

Вид на внутренние плоскости (развернуто)

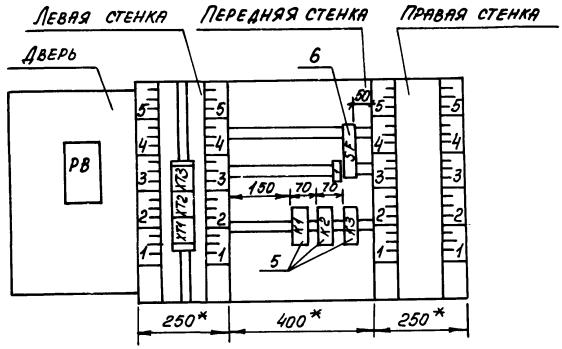

Поз.6

Автоматический выключатель А63-МУЗ

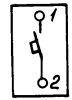

Инв. № подл. | Подпись и дата | Взам. инв. №
Копировал: Ц00610-10 28 Формат А3

Альбом VIII

Типовой проект 416-3-14.87

Надписи на табло и в рамках

№ надписи	Текст надписи	Кол.	№ надписи	Текст надписи	Кол.
	РАМКА 66х26				
1	Температура в приточном воздуховоде	1			
2	Ввод ~ 220в	1			

Проводник	Откуда идет	Куда поступает	Данные провода	Примечание
	Технические	требования		
	Таблица соединений выполнена			
	на основании схем, приведенных			
	на листах АОВ-22, АОВ-31 альбома VII			
N	XT3:6	XT2:10		л
N	XT2:10	XT2:5		л
N	XT2:5	XT2:3		
N	XT2:3	K1:B		
N	K1:B	K2:B		
N	K2:B	K3:B		
301	XT3:2	SF:2	ПВ1 1	
301	SF:2	K1:11		
301	K1:11	K2:11		
301	K2:11	K2:84		л
301	K2:84	K3:84		
301	K3:84	K3:11		л
303	XT3:3	K1:A		

Привязан

Инв. №

Инв. № подл. | Подпись и дата | Взам. инв. №

ТП 416-3-14.87 АОВН4.1 — Лист 5

ТП 416-3-14.87 АОВН4.2

Областной вычислительный центр II группы

ГИП	Метрик		08.86
Н.контр.	Мендзержецкая		08.86
Нач.отд.	Романов		08.86
Гл.спец.	Фингей		08.86
Рук.гр.	Евтеева		08.86
Инжен.	Широкорад		08.86

Приточная система П19. Щит регулирования. Таблица соединений.

Стадия	Лист	Листов
Р	1	3

САНТЕХПРОЕКТ

Копировал: Крапилина

Формат А3

Ц 00610-10 29

Проводник	Откуда идет	Куда поступает	Данные провода	Примечание
305	ХТ3:4	К1:84		
306	ХТ3:7	К1:83		
314	ХТ2:1	К1:12		
316	ХТ3:5	ХТ2:2		П
321	ХТ2:6	К2:83		
322	ХТ2:7	К2:12	ПВ1 1	
323	ХТ2:8	К3:83		
324	ХТ2:9	К3:12		
326	ХТ1:6	К2:А		
328	ХТ1:9	К3:А		
N	К3: В	Х2:3		

Альбом VIII

Типовой проект 416-3-14.87

Инв.№подл. | Подпись и дата | Взам.инв.№

Проводник	Откуда идет	Куда поступает	Данные провода	Примечание
	Дверь			
N	ХТ3:6	РВ:Х4:1Б		
301	ХТ3:2	РВ:Х4:6Б	ПВ3 1	
306	ХТ3:7	РВ:Х4:2Б		
307	РВ:Х4:3Б	РВ:Х4:8А		П
307	РВ:Х4:8А	РВ:Х4:4А		П
308	РВ:Х4:4Б	РВ:Х4:6А	ПВ1 1	П
308	РВ:Х4:6А	РВ:Х4:2А		П
314	ХТ2:1	РВ:Х4:5А	ПВ3 1	
314	РВ:Х4:5А	РВ:Х4:7А	ПВ1 1	П
316	ХТ2:2	РВ:Х4:1А	ПВ3 1	
316	РВ:Х4:1А	РВ:Х4:3А	ПВ1 1	П
303	ХТ3:3	РВ:Х4:7Б	ПВ3 1	
201	ХТ1:1	РВ:Х2:1Б		Измерительные цепи
а	ХТ1:3	РВ:Х2:2Б	НВЭ 1х0,75	
202	ХТ1:2	РВ:Х2:3Б		
Земля	РВ: ⏚	Рейка для установки аппаратов ⏚		
Земля	Рейки для установки аппаратов ⏚	Стойки: ⏚	ПВ1 1,5	

Инв.№подл. | Подпись и дата | Взам.инв.№

Копировал: Крайлина Формат А3

Цветн-ть 30

Проводник	Вывод	Вид контакта	Вывод	Проводник
		Технические	требования	
	Таблица	подключения	выполнена	
	на	основании	схем,	приведенных
	на	листе	А08-22	альбома VII
		SF		
	1		2	301*
		XT1		
201	1		2	202
a	3		4	
325	5		6	326
	7		8	327
328	9		10	

Проводник	Вывод	Вид контакта	Вывод	Проводник
314*	1		2	316*
N*	3		4	
N*	5		6	321
322	7		8	323
324	9		10	N*
		XT3		
	1		2	301*
303*	3		4	305
316*	5		6	N

Привязан

Инв. №

Инв.№подл. | Подпись и дата | Взам.инв.№

Типовой проект 416-3-14.87 Альбом VIII

ТП 416-3-14.87 АОВН4.3

Областной вычислительный центр II группы

				Стадия	Лист	Листов
ГИП	Метрик		08.86			
Н. контр.	Мендзежецкая		08.86	Р	1	3
Нач. отд.	Романов		08.86			
Гл. спец.	Финтер		08.86	Приточная система П19. Щит регулирования. Таблица подключения.		
Рук. гр.	Евтеева		08.86	САНТЕХПРОЕКТ		
Инжен	Широкорад		08.86			

Проводник	Вывод	Вид контакта	Вывод	Проводник
		K1		
303	A	K	B	N*
301*	11	P	12	314
305	84	З	83	306
		K2		
326	A	K	B	N*
301*	11П	P	12	322
301	84П	З	83	321
		K3		
328	A	K	B	N*
301	11П	P	12	324
301*	84П	З	83	323

Проводник	Вывод	Вид контакта	Вывод	Проводник

Инв.№подл. | Подпись и дата | Взам.инв.№

ТП 416-3-14.87 АОВН4.3 Лист 2

Копировал: Крайлина Формат А3

Ц00610-10 31

Альбом VIII

Типовой проект 416-3-14.87

Проводник	Вывод	Вид контакта	Вывод	Проводник	Проводник	Вывод	Вид контакта	Вывод	Проводник
	Дверь								
		РВ							
		Х4							
316*	1Ап		п2А	308					
316	3Ап		п4А	307					
314*	5Ап		п6А	308*					
314	7Ап		п8А	307*					
N	1Б		2Б	306					
307	3Бп		п4Б	308					
303	7Б		6Б	301					
	5Б		⏚	Земля					
		Х2							
201	1Б		2Б	а					
202	3Б								

Проводник	Вывод	Вид контакта	Вывод	Проводник	Проводник	Вывод	Вид контакта	Вывод	Проводник

Инв.№ подл. | Подпись и дата | Взам. инв.№

Инв.№ подл. | Подпись и дата | Взам. инв.№

ТП 416-3-14.87 АОВН 4.3

Лист 3

Копировал:

Формат А3

Ц00610-10 32

Альбом VIII

Типовой проект 416-3-14.87

Поз.	Обозначение	Наименование	К-во	Прим.
		Документация		
	АОВН 5.2	Таблица соединений		
	АОВН 5.3	Таблица подключений		
		Стандартные изделия		
1		Шкаф щита ЩШ-3Д 600х600		
		УХЛ4 ЭР30 ОСТ 36.13-76	1	
2		Скоба зубчатая С 3600		
		ТК3-125-81	14	
3		Рейка РБ 600	3	
		Прочие изделия		
4	1П-В1...9П-В1	Блок регулирующий		
		СПР-2-02-2 УХЛ4	9	
5	7П-РВ, 8П-РВ	Регулятор температуры		

Привязан

Инв. №

ГИП	Метрик		08.86
Н.контр.	Мендзержецкая		08.86
Нач.отд.	Романов		08.86
Гл.спец.	Фингер		08.86
Рук.гр.	Евтеева		08.86
Инжен.	Широкорад		08.86

ТП 416-3-14.87 АОВН 5.1

Областной вычислительный центр II группы

Стадия	Лист	Листов
Р	1	5

Щит влагомеров. Общий вид.

САНТЕХПРОЕКТ

Инв. № подл. | Подпись и дата | Взам. инв. №

Поз.	Обозначение	Наименование	К-во	Прим.
		ТЭ2П3, 0÷40°С, ~ 220В	2	
6	7П-К6, 7П-К7;	Реле промежуточное ~ 220В		
	8П-К6, 8П-К7	ПЭ-37-44У3 4з+4р	4	
7	7П-КВ1; 8П-КВ1	Балансное реле БРЭ-1 ~ 220В	2	
8	TV	Трансформатор понижающий		У67
		ОСО - 0,25	1	ТК3-125-81
		Автоматический выключа-		У423
		тель А63-МУ3 ~ 220В		ТМ3-13-81
9	SF1	Jн=4А,	1	
10	7П-SF, 8П-SF	Jн=1А	2	
11	SF2, SF3	Jн=0,6А	2	
12		Рамка для надписи РБ М66х26	11	
13		Упор	11	
14		Блок зажимов Б3-10	15	
15	XS	Штепсельная розетка	1	
16	EL	Патрон потолочный Е27		
		ГОСТ 2746.0-77	1	
		Материалы		
		Провод 380 ГОСТ 6323-79		
		ПВ1 1	100	М
		ПВ3 1	–	
		ПВ1 1,5	10	М
		Провод НВЭ 1х0,75		
		ГОСТ 17515-72	50	М

ТП 416-3-14.87 АОВН 5.1 Лист 2

Копировал: Краилина Формат А3

Ц0061-11 33

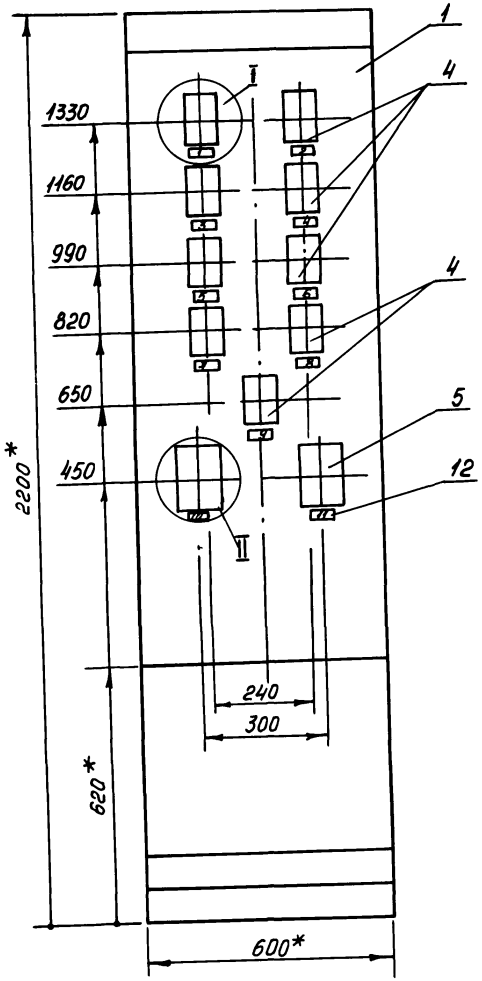

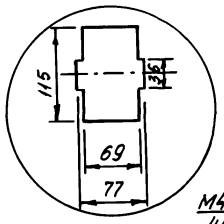

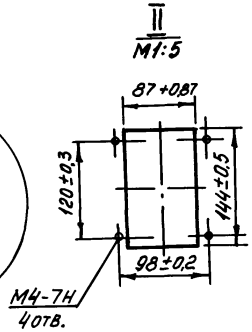

1* Размеры для справок.

2. Покрытие - вариант 2 ОСТ 36.13-76

3. По данному чертежу изготовить 1 щит.

ТП 416-3-14.87 АОВН5.1 Лист 3

Копировал: Формат А3

Ц00610-10 34

Вид на внутренние плоскости (развернуто)

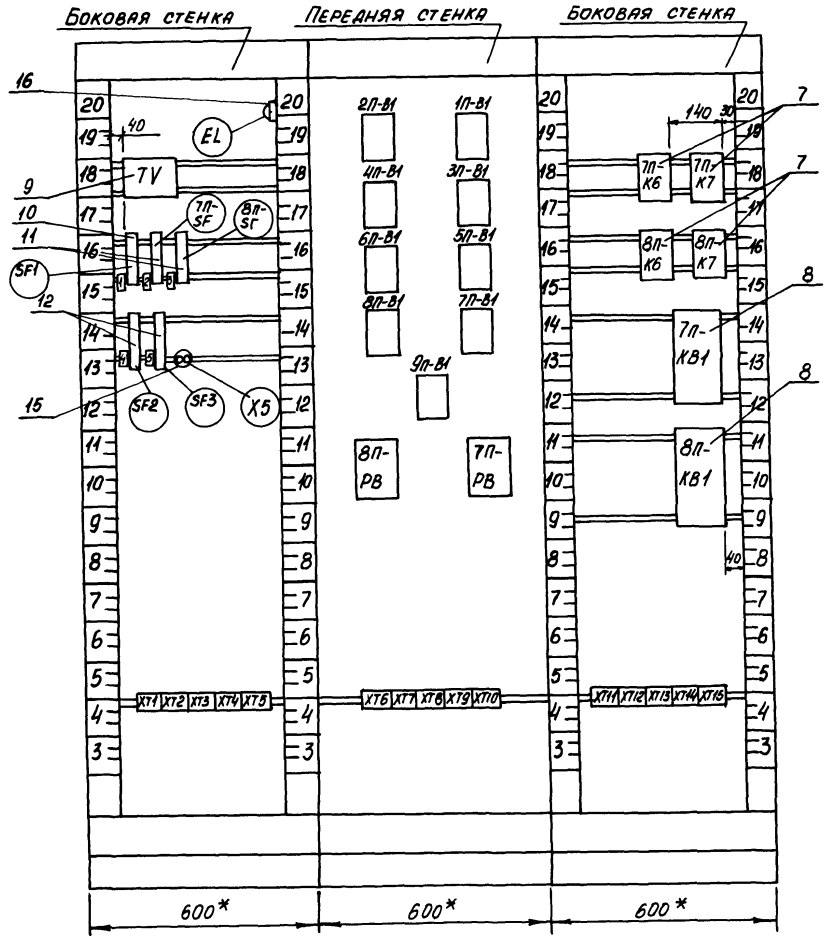

поз. 9, 10, 11
Автоматический выключатель А63-МУ3

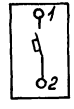

Инв. № подл.	Подпись и дата	Взам. инв. №

Копировал Формат А3

4 00610-10 35

Надписи на табло и в рамках

№ надписи	Текст надписи	Кол.	№ надписи	Текст надписи	Кол.
1	Влажность в гермозоне				
	2 этаж (П1)	1			
2	Влажность в машзале				
	2 этаж (П2)	1			
3	Влажность в машзале				
	2 этаж (П3)	1			
4	Влажность в гермозоне				
	3 этаж (П4)	1			
5	Влажность в машзале				
	3 этаж (П5)	1			
6	Влажность в машзале				
	3 этаж (П6)	1			
7	Влажность в сервисной				
	2 этаж (П7)	1			
8	Влажность в сервисной				
	3 этаж (П8)	1			
9	Влажность в помещении				
	группы СПД (П9)	1			
10	Температура в помеще-				
	нии. (П7)	1			
11	Температура в поме-				
	щении (П8)	1			

ТП 416-3-14.87 АОВН5.1 Лист 5

Альбом VIII

Типовой проект 416-3-14.87

Инв.№подл. | Подпись и дата | Взам.инв.№

Проводник	Откуда идет	Куда поступает	Данные провода	Примечание
	Технические	требования		
	Таблица соединений выполнена на			
	основании схем, приведенных на			
	листах АОВ-16, АОВ-23 - АОВ-27 альбома VII			
N	XT12:5	XT12:4	перемычка блока	
N	XT12:4	XT9:6	ПВ1 1	П
N	XT9:6	XT9:5	перемычка блока	
N	XT9:5	XT9:4	перемычка блока	
N	XT9:4	TV:2		
N	TV:2	EL.2		
N	EL:2	ВП-РВ:X4:1Б		
N	8П-РВ:X4:1Б	7П-РВ:X4:1Б		
N	7П-РВ:X4:1Б	8П-КВ1:2	ПВ1 1	
N	8П-КВ1:2	7П-КВ1:2		
N	7П-КВ1:2	8П-К7: В		
N	8П-К7: В	7П-К7: В		
N	7П-К7: В	7П-К6: В		
N	7П-К6: В	8П-К6: В		

Привязан

Инв.№

Инв.№подл. | Подпись и дата | Взам.инв.№

ТП 416-3-14.87 АОВН5.2

Областной вычислительный центр II группы

				Стадия	Лист	Листов
ГИП	Метрик		08.86	Р	1	7
Н.контр.	Менделеевская		08.86			
Нач.отд.	Романов		08.86			
Гл.спец	Фингер		08.86	Щит влагомеров		
Рук.гр.	Евтеева		08.86	Таблица соединений	Сантехпроект	
Инжен.	Широкорад		08.86			

Копировал: Крапивина

Формат А3

Ц00610-10 36

Проводник	Откуда идет	Куда поступает	Данные провода	Примечание
N	8П-К6:В	ХТ12:5		
N	ХТ9:6	9П-В1:2		
N	9П-В1:Ш:1	8П-В1:2		
N	8П-В1:Ш:1	7П-В1:2		
N	7П-В1:Ш:1	5П-В1:2		
N	5П-В1:Ш:1	6П-В1:2		
N	6П-В1:Ш:1	4П-В1:2		
N	4П-В1:Ш:1	3П-В1:2		
N	3П-В1:Ш:1	1П-В1:2		
N	1ПВ1:Ш:1	2П-В1:2		
А1	SF1:2	7П-SF:1		
А1	7П-SF:1	8П-SF:1		
А1	8П-SF:1	SF2:1	ПВ1 1	
А4	SF3:2	EL:1		
А5	SF2:2	TV:1		
1Ш	TV:3	X5:1		
2Ш	TV:4	X5:2		
7П-401	7П-SF:2	7П-РВ:Х4:6Б		
7П-401	7П-РВ:Х4:6Б	7П-КВ1:1		
7П-401	7П-КВ1:1	7П-К6:84		
7П-401	7П-К6:84	7П-К7:84		
7П-401	7П-К7:84	7П-К7:11		П
7П-402	7П-К6:83	7П-К7:А		
7П-402	7П-К7:А	7П-РВ:Х4:7Б		
7П-403	7П-К7:83	7П-РВ:Х4:2Б		
7П-404	7П-РВ:Х4:3Б	7П-РВ:Х4:8А		П
7П-404	7П-РВ:Х4:3А	7П-РВ:Х4:4А		П
7П-405	7П-РВ:Х4:4Б	7П-РВ:Х4:6А		П
7П-405	7П-РВ:Х4:6А	7П-РВ:Х4:2А		П

Инв.№подл. | Подпись и дата | Взам.инв.№

Проводник	Откуда идет	Куда поступает	Данные провода	Примечание
7П-406	ХТ8:4	7П-РВ:Х4:5А		
7П-406	7П-РВ:Х4:5А	7П-РВ:Х4:7А		П
7П-406	7П-РВ:Х4:7А	7П-К7:12	ПВ1 1	
7П-407	ХТ8:5	7П-РВ:Х4:3А		
7П-407	7П-РВ:Х4=3А	7П-РВ:Х4:1А		П
7П-408	ХТ8:10	7П-КВ1:5		
7П-409	ХТ9:1	7П-КВ1:3		
7П-410	ХТ8:6	ХТ8-7	перемычка блока	
7П-410	ХТ8:7	7П-КВ1:6	ПВ1 1	
7П-411	ХТ8:8	ХТ8:9	перемычка блока	
7П-411	ХТ8:9	7П-КВ1:8		
7П-412	ХТ9:2	7П-КВ1:9		
7П-413	ХТ9:3	7П-КВ1:7	ПВ1 1	
7П-3	ХТ7:7	7П-К6:А		
7П-201	ХТ8:1	7П-РВ:Х2:1Б		Измери-
7П-202	ХТ8:2	7П-РВ:Х2:2Б	НВЭ1х0,75	тельные
7П-203	ХТ8:3	7П-РВ:Х2:3Б		цепи
8П-401	8П-SF:2	8П-РВ:Х4:6Б		
8П-401	8П-РВ:Х4:6Б	8П-КВ1:1		
8П-401	8П-КВ1:1	8П-К6:84		
8П-401	8П-К6:84	8П-К7:84	ПВ1 1	
8П-401	8П-К7:84	8П-К7:11		П
8П-402	8П-К6:83	8П-К7:А		
8П-402	8П-К7:А	8П-РВ:Х4:7Б		
8П-403	8П-К7:83	8П-РВ:Х4:2Б		

Инв.№подл. | Подпись и дата | Взам.инв.№

Копировал: Крайлина Формат А3

Проводник	Куда идет	Куда поступает	Данные провода	Примечание
8П-404	8П-РВ:Х4:3Б	8П-РВ:Х4:8А		П
8П-404	8П-РВ:Х4:8А	8П-РВ:Х4:4А		П
8П-405	8П-РВ:Х4:4Б	8П-РВ:Х4:6А		П
8П-405	8П-РВ:Х4:6А	8П-РВ:Х4:2А		П
8П-406	ХТ11:4	8П-РВ:Х4:5А	ПВ1 1	
8П-406	8П-РВ:Х4:5А	8П-РВ:Х4:7А		П
8П-406	8П-РВ:Х4:7А	8П-К7:12		П
8П-407	ХТ11:5	8П-РВ:Х4:3А		
8П-407	8П-РВ:Х4:3А	8П-РВ:Х4:1А		П
8П-408	ХТ11:10	8П-КВ1:5		
8П-409	ХТ12:1	8П-РВ1:3		
8П-410	ХТ11:6	ХТ11:7	Перемычка блока	
8П-410	ХТ11:7	8П-КВ1:6	ПВ1 1	
8П-411	ХТ11:8	ХТ11:9	Перемычка блока	
8П-411	ХТ11:9	8П-КВ1:8		
8П-412	ХТ12:2	8П-КВ1:9		
8П-413	ХТ12:3	8П-КВ1:7		
8П-3	ХТ10:7	8П-К6:А		
8П-201	ХТ11:1	8П-РВ:Х2:1Б		Измери-
8П-202	ХТ11:2	8П-РВ:Х2:2Б	НВ31х0,75	тельные
8П-203	ХТ11:3	8П-РВ:Х2:3Б		цепи
1П-2	ХТ1:2	1П-В1: 8		
1П-4	ХТ1:3	1П-В1: 6	НВ31х0,75	
1П-5	ХТ1:4	1П-В1: 4		
1П-3-4	ХТ1:7	1П-В1: 1		
1П-17-2	ХТ1:8	1П-В1:11	ПВ1.1	
1П-18	ХТ1:9	1П-В1:12		

Инв.№подл. | Подпись и дата | Взам.инв.№

Проводник	Куда идет	Куда поступает	Данные провода	Примечание
2П-2	ХТ2:2	2П-В1:8		
2П-4	ХТ2:3	2П-В1:6		
2П-5	ХТ2:4	2П-В1:4		
3П-2	ХТ3:2	3П-В1:8		
3П-4	ХТ3:3	3П-В1:6		
3П-5	ХТ3:4	3П-В1:4		
4П-2	ХТ4:2	4П-В1:8		
4П-4	ХТ4:3	4П-В1:6		
4П-5	ХТ4:4	4П-В1:4		
5П-2	ХТ5:2	5П-В1:8		
5П-4	ХТ5:3	5П-В1:6		
5П-5	ХТ5:4	5П-В1:4		
6П-2	ХТ6:2	6П-В1:8	НВ31х0,75	
6П-4	ХТ6:3	6П-В1:6		
6П-5	ХТ6:4	6П-В1:4		
7П-2	ХТ7:2	7П-В1:8		
7П-4	ХТ7:3	7П-В1:6		
7П-5	ХТ7:4	7П-В1:4		
8П-2	ХТ10:2	8П-В1:8		
8П-4	ХТ10:3	8П-В1:6		
8П-5	ХТ10:4	8П-В1:4		
9П-2	ХТ13:2	9П-В1:8		
9П-4	ХТ13:3	9П-В1:6		
9П-5	ХТ13:4	9П-В1:4		
2П-3-4	ХТ2:7	2П-В1:1		
2П-17-2	ХТ2:8	2П-В1:11		
2П-18	ХТ2:9	2П-В1:12	ПВ1 1	
3П-3-4	ХТ3:7	3П-В1:1		
3П-17-2	ХТ3:8	3П-В1:1		

Инв.№подл. | Подпись и дата | Взам.инв.№

Копировал: Крапилина Формат А3
40610-10 38

Альбом VIII

Типовой проект 416-3-14.87

Проводник	Откуда идет	Куда поступает	Данные провода	Примечание
3п-18	ХТ3:9	3п-В1:12		
4п-3-4	ХТ4:7	4п-В1:1		
4п-17-2	ХТ4:8	4п-В1:11		
4п-18	ХТ4:9	4п-В1:12		
5п-3-4	ХТ5:7	5п-В1:1		
5п-17-2	ХТ5:8	5п-В1:11		
5п-18	ХТ5:9	5п-В1:12		
6п-3-4	ХТ6:7	6п-В1:1		
6п-17-2	ХТ6:8	6п-В1:11		
6п-18	ХТ6:9	6п-В1:12		
7п-3-6	ХТ7:7	7п-В1:1		
7п-10-2	ХТ7:8	7п-В1:11	ПВ1 1	
7п-16-1	ХТ7:9	7п-В1:12		
8п-3-6	ХТ10:7	8п-В1:1		
8п-16-2	ХТ10:8	8п-В1:12		
8п-10	ХТ10:9	8п-В1:11		
9п-3-4	ХТ13:7	9п-В1:1		
9п-17-2	ХТ13:8	9п-В1:11		
9п-18	ХТ13:9	9п-В1:12		
Земля	Рейки для установки приборов : ⏚	Стойки : ⏚		
Земля	7п-РВ: ⏚; 8п-РВ: ⏚	Рейки для установки приборов : ⏚	ПВ1. 1,5	

Взам. инв. №

Подпись и дата

Инв. № подл.

ТП 416-3-14.87 АОВН5.2

Лист 6

Проводник	Откуда идет	Куда поступает	Данные провода	Примечание

Взам. инв. №

Подпись и дата

Инв. № подл.

Лист

Копировал:

Формат А3

Ц00610-10 39

Альбом VIII

Типовой проект 416-3-14.87

Проводник	Вывод	Вид контакта	Вывод	Проводник
Технические				
Таблица подключения выполнена				
на основании схем, приведенных				
на листах АОВ-16				
		7V		
А5	1		2	N*
1Ш	3		4	2Ш
		EL		
А4	1		2	N*
		SF1		
	1		2	А1
		7П-SF		
А1*	1		2	7П-401
		ВП-SF		
А1*	1		2	ВП-401

Проводник	Вывод	Вид контакта	Вывод	Проводник
требования				
		SF2		
А1	1		2	А5
		SF3		
	1		2	А4
		XS		
1Ш	1		2	2Ш
		XT1		
1П-4	3		2	1П-2
1П-3-4	7		4	1П-5
1П-18	9		8	1П-17-2

Привязан

Инв. №

Взам. инв. №

Подпись и дата

Инв. № подл.

ТП 416-3-14.87 АОВН 5.3			
Областной вычислительный центр II группы			
ГИП Метрик 08.86	Стадия	Лист	Листов
Н. контр. Мендзержецкая 08.86	Р	1	6
Нач. отд. Романов 08.86			
Гл. спец. Фингер 08.86			
Рук. гр. Евтеева 08.86			
Инжен. Широкорад 08.86			
Щит влагомеров. Таблица подключения	Сантехпроект		

Проводник	Вывод	Вид контакта	Вывод	Проводник
		XT2		
2П-4	3		2	2П-2
2П-3-4	7		4	2П-5
2П-18	9		8	2П-17-2
		XT3		
3П-4	3		2	3П-2
3П-3-4	7		4	3П-5
3П-18	9		8	3П-17-2
		XT4		
4П-4	3		2	4П-2
4П-3-4	7		4	4П-5
4П-18	9		8	4П-17-2
		XT5		
5П-4	3		2	5П-2
5П-3-4	7		4	5П-5
5П-18	9		8	5П-17-2

Проводник	Вывод	Вид контакта	Вывод	Проводник
		2П-В1		
		Ш		
2П-3-4	1		12	2П-18
2П-17-2	11		8	2П-2
2П-5	4		⏚	Земля
2П-4	6			
N	2			
		1П-В1		
		Ш		
1П-3-1	1		12	1П-18
1П-17-2	11		8	1П-2
1П-5	4		⏚	Земля
1П-4	6			
N	2			
		4П-В1		
		Ш		
4П-3-4	1		7	4П-18
4П-17-2	11		11	4П-2
4П-5	4		⏚	Земля
4П-4	6			

Взам. инв. №

Подпись и дата

Инв. № подл.

ТП 416-3-14.87 АОВН 5.3 Лист 2

Копировал:

Формат А3

4 00610-10 40

Проводник	вывод	вид контакта	вывод	Проводник
	3П-В1			
		Ш		
3п-3-4	1		12	3п-18
3п-17-2	11		8	3п-2
3П-5	4		⏚	Земля
3п-4	6			
N	2			
	6П-В1			
		Ш		
6п-3-4	1		12	6п-18
6п-17-2	11		8	6п-2
6П-5	4		⏚	Земля
6п-4	6			
N	2			
	5П-В1			
		Ш		
5п-3-4	1		12	5п-18
5п-17-2	11		8	5п-2
5П-5	4		⏚	Земля
5п-4	6			
N	2			

Проводник	вывод	вид контакта	вывод	Проводник
	8П-В1			
		Ш		
8п-3-6	1		12	8п-16-2
8п-10	11		8	8п-2
8П-5	4			
8П-4	6		17	
N	2		⏚	Земля
	7П-В1			
		Ш		
7п-3-6	1		12	7п-16-1
7п-10-2	11		8	7п-2
7П-5	4		⏚	Земля
7П-4	6			
N	2			
	9П-В1			
		Ш		
9п-3-4	1		12	9п-18
9п-17-2	11		8	9п-2
9П-5	4		⏚	Земля
9П-4	6			
N	2			

Альбом VIII

416-3-14.87

Типовой проект

Взам. инв. №

Подпись и дата

Инв. № подл.

ТП 416-3-14.87 АОВН5.3 Лист 3

Проводник	вывод	вид контакта	вывод	Проводник
		8П-РВ		
		х4		
8П-407	1АП		п2А	8П-406
8П-407*	3АП		п4А	8П-404
8П-406*	5АП		п6А	8П-405*
8П-406*	7АП		п8А	8П-404*
N*	1Б		2Б	8П-403
8П-404	3Бп		п4Б	8П-405
	5Б		6Б	8П-401*
8П-402	7Б		⏚	Земля
		х2		
8П-201	1Б		2Б	8П-202
8П-203	3Б			
		7П-РВ		
7П-407	1Ап	х4	п2А	7П-405
7П-407*	3Ап		п4А	7П-404
7П-406*	5Ап		п6А	7П-405*
7П-406*	7Ап		п8А	7П-404*
N*	1Б		2Б	7П-403
7П-404	3Бп		п4Б	7П-405
	5Б		6Б	7П-401*
7П-402	7Б		⏚	Земля
		х2		
7П-201	1Б		2Б	7П-202
7П-202	3Б			

Проводник	вывод	вид контакта	вывод	Проводник
		Х76		
6п-4	3		2	6п-2
6п-3-4	7		4	6п-5
6п-18	9		8	6п-17-2
		Х77		
7п-4	3		2	7п-2
7п-3-6	7		4	7п-5
7п-16-1	9		8	7п-10-2
		Х78		
7п-201	1		2	7п-202
7п-203	3		4	7п-406
7п-407	5		п6	7п-410
7п-410	7п		п8	7п-411
7п-411	9п		10	7п-408
		Х79		
7п-409	1		2	7п-412
7п-413	3		п4	N
N	5п			

Взам. инв. №

Подпись и дата

Инв. № подл.

ТП 416-3-14.87 АОВН5.3 Лист 4

Копировал:

Формат А3

Альбом VIII

Типовой проект 416-3-14.87

Проводник	Вывод	Вид контакта	Вывод	Проводник
		ХТ10		
8П-4	3		2	8п-2
8п-3-6	7 п		4	8п-5
8П-10	9 п		п8	8п-16-2
		7п-К6		
7п-3	А	К	В	N *
7п-401*	84	З	83	7п-402
		7п-К7		
7п-402*	А	К	В	N *
7п-401	11 п	Р	12	7п-406
7п-401*	84 п	З	83	7п-403
		8п-К6		
8п-3	А	К	В	N *
8п-401*	84	З	83	8п-402
		8п-К7		
8п-402*	А	К	В	N *
8п-401	11 п	Р	12	8п-406
8п-401*	84 п	З	83	8п-403

Проводник	Вывод	Вид контакта	Вывод	Проводник
		7п-КВ1		
7п-401*	1		2	N *
7п-409	3		4	
7п-408	5		6	7п-410
7п-413	7		8	7п-411
7п-412	9			
		8п-КВ1		
8п-401*	1		2	N *
8п-409	3		4	
8п-408	5		6	7п-410
8п-413	7		8	8п-411
8п-412	9			
		ХТ11		
8п-201	1		2	8п-202
8п-203	3		4	8п-406
8п-407	5		п6	8п-410
8п-410	7п		п8	8п-411
8п-411	9п		10	8п-408
		ХТ12		
8п-409	1		2	8п-412
8п-413	3		п4	N
N	5 п			

Инв. № подл. | Подпись и дата | Взам. инв. №

ТП 416-3-14.87 АОВН5.3 | Лист 5

Проводник	Вывод	Вид контакта	Вывод	Проводник
		ХТ13		
9П-4	3		2	9п-2
9п-3-4	7		4	9п-5
9п-18	9		8	9п-17-2

Альбом VIII

Типовой проект 416-3-14.87

Поз.	Обозначение	Наименование	К-во	Прим.
		Документация		
	АОВН6.2	Таблица соединений		
	АОВН6.3	Таблица подключений		
		Стандартные изделия		
1		Шкаф щита ЩШ-3Д 600×600		
		Ухл4 УР30 ОСТ 36.13-76	1	
2		Скоба зубчатая СЗ 600		
		ТК3-125-В1	6	
3		Рейка РБ600	1	
		Прочие изделия		
4	PN1	Регулятор относительной влажности ВВ4-17	1	

Поз.	Обозначение	Наименование	К-во	Примеч
5	PN2	Электронный мост КСМ4		
		42 440.80.209	1	
6	TV	Трансформатор понижающи		У67
		ОСО 0,25	1	ТК3-125-В1
		Автоматический выключатель		У423
		АБ3-МУ3 ~ 220 В		ТМЗ 13-81
7	SF1	Iн = 3,2 А	1	
8	SF2... SF5	Iн = 0,6 А	4	
9		Рамка для надписи РПМ66×26	2	
10		Упор	7	
11		Блок зажимов БЗ-10	4	
12	XS	Штепсельная розетка	1	
13	EL	Патрон потолочный Е 27		
		ГОСТ 27460-77	1	
		Материалы		
		Провод 380 ГОСТ 6323-79		
		ПВ1 1	30	м
		ПВ3 1	–	
		ПВ1 1,5	10	м
		Провод НВЭ1×0,75		
		ГОСТ 17515-72	25	м

Привязан

Инв. №

Взам. инв. №

Подпись и дата

Инв. № подл.

ТП 416-3-14.87 АОВН6.1

Областной вычислительный центр II группы

ГИП	Метрик		08.86
Н. контр	Менгержецкая		08.86
Нач. отд	Романов		08.86
Гл. спец	Фингер		08.86
Рук. гр.	Евтеева		08.86

Щит контроля N1(N2). Общий вид

Стадия	Лист	Листов
Р	1	5

САНТЕХПРОЕКТ

ТП 416-3-14.87 АОВН6.1 Лист 2

Копировал:

Формат А3

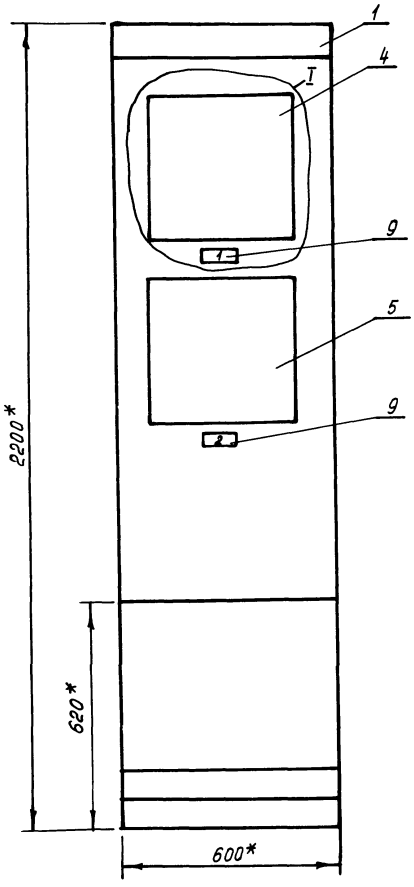

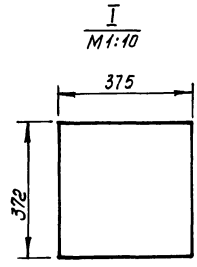

1.* Размеры для справок

2. Покрытие - вариант 2 ОСТ 36.13-76.

3. По данному чертежу изготовить 2 щита.

Вид на внутренние плоскости (развернуто)

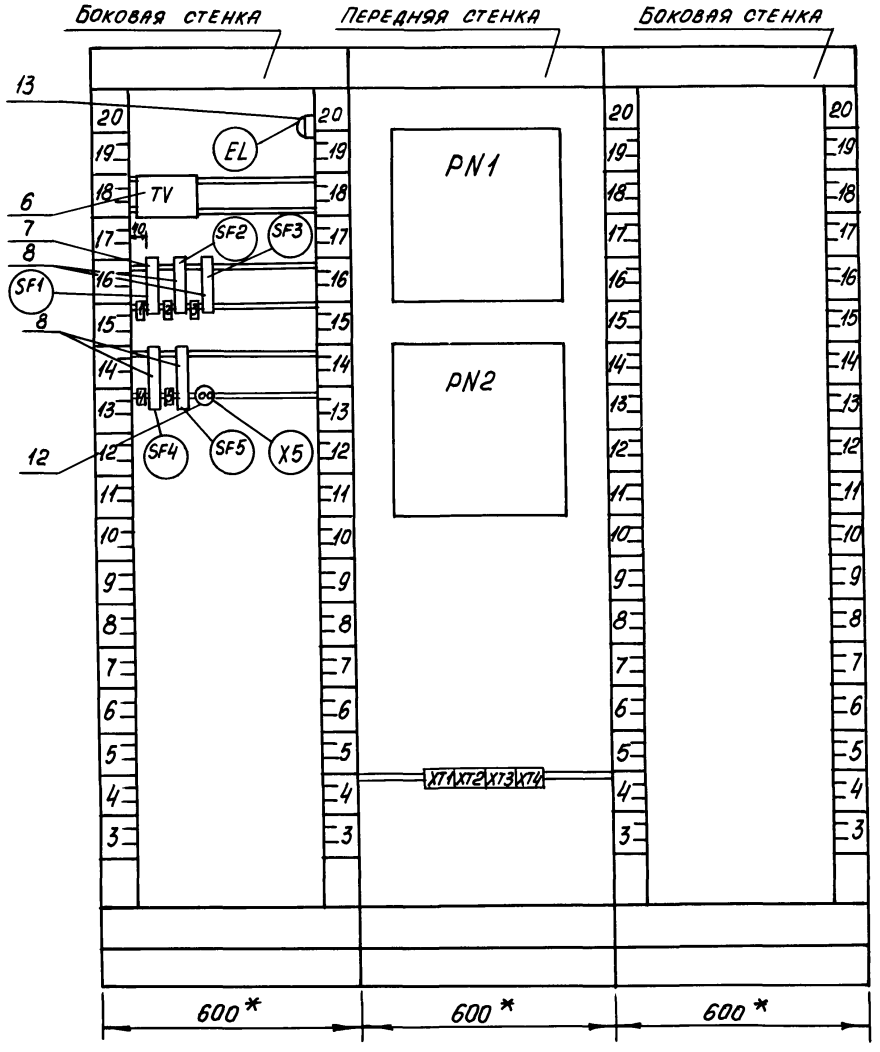

поз. 7,8
Автоматический выключатель А63-МУ3

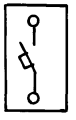

Типовой проект 416-3-14.86. Альбом VIII

Надписи на табло и в рамках

№ надписи	Текст надписи	Кол.	№ надписи	Текст надписи	Кол.
	Щит контроля N1				
1	Влажность				
	Гермозона 2эт.				
	Машзал 2эт.				
	Архив хранения носителей 2эт	1			
2	Температура				
	Гермозона 2эт.				
	Машзал 2эт.				
	Архив хранения носителей 2эт.	1			
	Щит контроля N2				
1	Влажность				
	Гермозона 3эт.				
	Машзал 3эт.	1			
2	Температура				
	гермозона 3эт.				
	Машзал 3эт.	1			

ТП 416-3-14.87 АОВНБ.1 Лист 6

Инв.№подл. | Подпись и дата | Взам.инв.№

Проводник	Откуда идет	Куда поступает	Данные провода	Примечание
	Технические	требования		
	Таблица соединений выполнена на			
	основании схем, приведенных на			
	листах АОВ-15,	АОВ-23 альбома	VIII	
A1	SF1:2	SF2:1		
A1	SF2:1	SF3:1		
A1	SF3:1	SF4:1		
A2	SF2:2	PN2:K1:+1Б		
A3	SF3:2	PN1:П1:1Б		
A5	SF4:2	TV:1	ПВ1 1	
1Ш	TV:3	XS:1		
2Ш	TV:4	XS:2		
A4	SF5:2	HL:1		
N	XT3:1	HL:2		
N	PN1:П1:1А	PN2:K1:1А		
N	PN2:K1:1А	TV:2		
N	TV:2	XT3:1		

Привязан

Инв.№

ТП 416-3-14.87 АОВНБ.2

Областной вычислительный центр II группы

ГИП	Метрик		08.86
Н.контр.	Менделеевская		08.86
Нач.отд.	Романов		08.86
Гл.спец.	Фингер		08.86
Рук.гр.	Евтеева		08.86
Инженер.	Широкорад		08.86

Щит контроля N1 (N2) Таблица соединения

Стадия	Лист	Листов
Р	16	2

САНТЕХПРОЕКТ

Копировал: Крайлина

Формат А3

Ц60610-10 46

Проводник	Откуда идет	Куда поступает	Данные провода	Примечание
α	XT1:3	XT1:4	Перемычка блока	
α	XT1:4	XT1:7	ПВ 1 1	П
α	XT1:7	PN2:K2:+Б4	ПВ1 1	
601	XT1:1	PN2:K2:+Б1		
602	XT1:2	PN2:K2:-A1		
606	XT1:5	PN2:K2:+Б2		
607	XT1:6	PN2:K2:-A2		
611	XT1:8	PN2:K2:+Б3		
612	XT1:9	PN2:K2:-A3		
603	XT2:1	PN1:П2:1Б	НВЭ 1×0,75	
604	XT2:2	PN1:П2:2Б		
605	XT2:3	PN1:П2:3Б		
608	XT2:4	PN1:П2:4Б		
609	XT2:5	PN1:П2:5Б		
610	XT2:6	PN1:П2:6Б		
613	XT2:7	PN1:П2:1А		
614	XT2:8	PN1:П2:2А		
615	XT2:9	PN1:П2:3А		
Земля	Рейка для установки приборов : ⏚	Стойка : ⏚		
Земля	PN1 : ⏚	Стойка : ⏚	ПВ1 1,5	
Земля	PN2 : ⏚	Стойка : ⏚		

Типовой проект 416-3-14.87 Альбом VIII

Инв.№ подл. | Подпись и дата | Взам. инв.№

ТП 416-3-14.87 АОВН 6.2 | Лист 2

Проводник	Вывод	Вид контакта	Вывод	Проводник	Проводник	Вывод	Вид контакта	Вывод	Проводник
		Технические			требования				
		Таблица подключения выполнена							
		на основании схем, приведенных							
		на листах			АОВ-15, АОВ-23 альбома VII				
		TV					SF4		
A5	1		2	N*	A1	1		2	A5
1Ш	3		4	2Ш					
							A5		
		SF1				1		2	A4
–	1		2	A1					
							HL		
		SF2			A4	1		2	N*
A1*	1		2	A2					
							XS		
		SF3			1Ш	1		2	2Ш
A1*	1		2	A3					

Привязан

Инв.№

Взам. инв.№ | Подпись и дата | Инв.№ подл.

ТП 416-3-14.87 АОВН 6.3

Областной вычислительный центр II группы

ГИП	Метрик		08.86
Н.контр.	Менделевецкая		08.86
Нач.отд.	Романов		08.86
Гл.спец.	Фингер		08.86
Рук.гр.	Евтеева		08.86
Инжен.	Широкорад		08.86

Копировал:

Щит контроля N1(N2) Таблица подключения

Стадия	Лист	Листов
Р	1	2

САНТЕХПРОЕКТ

Формат А3

Ц00610-10 47

Альбом VIII

Типовой проект 416-3-14.87

Проводник	Вывод	Вид контакта	Вывод	Проводник
		PN1		
		П1		
N*	1А		1Б	А3
		П2		
603	1Б		2Б	604
605	3Б		4Б	608
609	5Б		6Б	610
613	1А		2А	614
615	3А			
		PN2		
		К1		
N*	-1А		+1Б	А2
		К2		
601	-1А		+1Б	602
606	-2А		+2Б	607
611	-3А		+3Б	612
			+5Б	а

Проводник	Вывод	Вид контакта	Вывод	Проводник

Проводник	Вывод	Вид контакта	Вывод	Проводник

Проводник	Вывод	Вид контакта	Вывод	Проводник

Инв.№подл. | Подпись и дата | Взам.инв.№

ТП 416-3-14.87 АОВН6.3

Лист 2

Инв.№подл. | Подпись и дата | Взам.инв.№

Лист

Копировал:

Формат А3

Ц01610-10 48

Позиция	Наименование и техническая характеристика оборудования и материалов. Завод-изготовитель (для импортного оборудования - страна, фирма)	Тип, марка оборудования. Обозначение документа и номер опросного листа.	Единица измерения: наименование	Единица измерения: код	Код завода-изготовителя	Код оборудования, материала	Цена единица оборудования, тыс. руб.	Количество	Масса единицы оборудования, кг
1	2	3	4	5	6	7	8	9	10
	1. Щиты и пульты								
1	Щит регулирования приточной системы П10(П11), состоящий из щита шкафного малогабаритного ЩШМ-1000×600×350 -II УХЛ4 ДР30 ОСТ 36.13-76	АОВН1	шт					2	
2	Щит регулирования приточной системы П12 (П13÷П15; П17 П1-П6 ГО), состоящий из щита шкафного малогабаритного ЩШМ-600×400 II УХЛ4 ДР30 ОСТ 36.13-76	АОВН2	шт.					6	
3	Щит регулирования приточной системы П18, состоящий из щита шкафного малогабаритного ЩШМ 1000×600×350 II УХЛ6 ДР30 ОСТ 36.13-76	АОВН3	шт.					1	
4	Щит регулирования приточной системы П19, состоящий из щита шкафного малогабаритного ЩШМ 600×400 II УХЛ4 ДР30 ОСТ 36.13-76	АОВН4	шт.					1	
5	Щит влагомеров, состоящий из щита шкафного ЩШ-3Д-1 600×600 УХЛ4 ДР30 ОСТ 36.13-76	АОВН5	шт.					1	

Альбом VIII

Типовой проект 416-3-14.87

Инв.№ подл. | Подпись и дата | Взам. инв.№

ТП 416-3-14.87 АОВС02

ГИП	Метрик		08.86
Н.контр.	Менэзержецкая		08.86
Нач.отд.	Романов		08.86
Гл.спец.	Фингер		08.86
Рук.гр.	Евтеева		08.86
Инженер	Широкорад		08.86

Спецификация щитов

Стадия	Лист	Листов
Р	1	4

САНТЕХПРОЕКТ

Копировал:

Формат А3

Альбом VIII

Типовой проект 416-3-14.87

Позиция	Наименование и техническая характеристика оборудования и материалов. Завод-изготовитель (для импортного оборудования - страна, фирма)	Тип, марка оборудования. Обозначение документа и номер опросного листа	Единица измерения: Наименование	Единица измерения: Код	Код завода-изготовителя	Код оборудования, материала	Цена единицы оборудования, тыс. руб.	Количество	Масса единицы оборудования, кг
1	2	3	4	5	6	7	8	9	10
6	Щит контроля N1(2), состоящий из щита шкафного ЩШ-3Д-1 600х600 УХЛ4 IP30 ОСТ 36.13-76	АОВН6	шт					2	

Инв. N подл. | Подпись и дата | Взам. инв. N

Копировал: Формат А3
40610-10 50

Позиция	Наименование и техническая характеристика оборудования и материалов. Завод-изготовитель (для импортного оборудования - страна, фирма)	Тип, марка оборудования. Обозначение документа и номер опросного листа	Единица измерения: Наименование	Единица измерения: Код	Код завода-изготовителя	Код оборудования, материала	Цена единицы оборудования, тыс. руб.	Количество	Масса единицы оборудования, кг
1	2	3	4	5	6	7	8	9	10
	2 Аппаратура и приборы, поставляемые комплектно со щитом								
1.	Реле электромагнитное унифицированное ~220В защищенного исполнения с 4з+4р контактами.	ПЭ-37 4443	шт	796				30	
2.	Реле времени ~ 220В	РВП72-32210044	шт	796				2	
3.	Балансное реле ~ 220В	БРЭ-1	шт	796				7	
	Выключатель автоматический. Ток отсечки 1,3 Iн Установка на панели								
4.	Ток расцепителя 0,6 А	А-63М У3	шт	796				20	
5.	Ток расцепителя 1 А	А-63М-У3	шт	796				3	
6.	Ток расцепителя 1,6 А	А-63М У3	шт	796				1	
7.	Ток расцепителя 3,2 А	А63М У3	шт	796				2	
8.	Ток расцепителя 4 А	А63М У3	шт	796				1	

Инв. N подл. | Подпись и дата | Взам. инв. N

Копировал: Дорош

Формат А3

400610-10 51

Позиция	Наименование и техническая характеристика оборудования и материалов. Завод-изготовитель (для импортного оборудования - страна, фирма)	Тип, марка оборудования. Обозначение документа и номер опросного листа	Единица измерения: Наименование	Единица измерения: Код	Код завода-изготовителя	Код оборудования, материала	Цена единицы оборудования, тыс. руб.	Количество	Масса единицы оборудования, кг
1	2	3	4	5	6	7	8	9	10
9	Резистор проволочный эмалированный влагостойкий регулируемый 20 Вт. 200 ом	ПЭВР-20-200	шт	796				1	
10	Трансформатор понижающий 220/36 В	ОСО-0,25 УЗ	шт	796				3	
11	Лампа общего назначения ~ 220 В, 40 Вт	Б-220-40	шт	796				6	
12	Розетка штепсельная	РШ-Ц-2-0	шт	796				3	
13	Патрон потолочный	Е27	шт	796				3	

Инв. № подл. | Подпись и дата | Взам. инв. №

Поз.	Обозначение	Наименование	Кол.	Примеч.
		Документация		
	АВКН1.2	Таблица соединений	8	
	АВКН1.3	Таблица подключения	7	
		Стандартные изделия		
1		Шкаф щита ЩШМ 1000×600×350 II УХЛ4 УР30 ОСТ 36.13-76	1	
2		Угольник зубчатый УЗМ 600 ТК3-128-83	4	
3		Кронштейн ТК3-105-83	1	
4		Рейка РМ600 ТК3-101-83	1	
		Прочие изделия		
5	HL	Арматура сигнальная с белой линзой АС-220	1	

Привязан

Инв. №

ГИП	Метрик		08.86
Н.контр	Замуховский		08.86
Нач.отд	Романов		08.86
Гл.спец	Фингер		08.86
Рук.гр.	Гохштейн		08.86
Ст.инж.	Шпаковская		08.86
Исполн.	Симакова		08.86

416-3-14.87 АВКН1.1

Областной вычислительный центр II группы

Стадия	Лист	Листов
Р	1	5

Щит автоматизации. Общий вид.

САНТЕХПРОЕКТ

416-3-14.87 Типовой проект Альбом VIII

Инв. № подл. | Подпись и дата | Взам. инв. №

Поз.	Обозначение	Наименование	Кол.	Примеч.
6	HL1...HL13, 1H-HL2, 2H-HL2, 5H-HL2, 6H-HL2, 1B-HL2, 2B-HL2	Арматура сигнальная с красной линзой АС-220	19	
7	1H-HL1, 2H-HL1, 3H-HL, 4H-HL, 5H-HL1, 6H-HL1, 1B-HL1, 2B-HL1	Арматура сигнальная с зеленой линзой АС-220	8	
8	SB1, SB2	Кнопка управления КЕ-011У3 исп.1 толкатель черный „пуск"	2	
9	K1...K3	Реле промежуточное ~220В ПЭ-37-44У3, $4_з+4_р$	3	
10	SF1	Выключатель автоматический АБ3-МУ3 ~220В $J_н=2А$	1	
11	SF2	Выключатель автоматический АБ3-МУ3 ~220В $J_н=1А$	1	
12	SF3...SF5	Выключатель автоматический АБ3-МУ3 ~220В $J_н=0{,}6А$	3	
13	VД1...VД43, резерв	Диод Д-226Б, 300МА, 400В	48	
14	HA	Звонок М3-1 ~220В	1	
15		Рамка для надписи РПМ 66×26	24	
16	XT1...XT6	Блок зажимов Б310	6	
		Материалы		
		Провод 380 ГОСТ 6323-79		
17		ПВ1 1	70	м
18		ПВ3 1	60	м
19		ПВ3 1,5	2	

416-3-14.87 АВКН1.1 Лист 2

Копировал: Формат А3

Ц00610-10 53

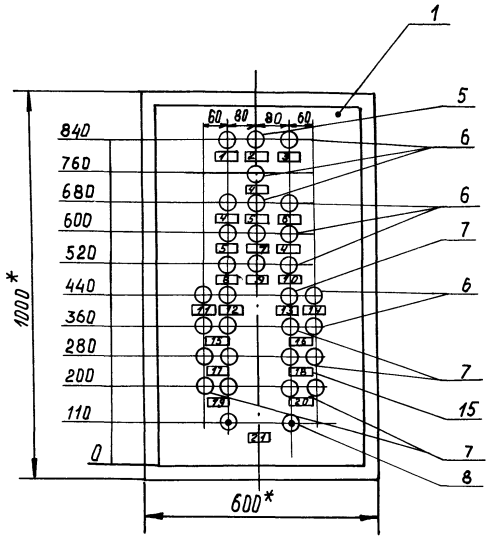

1* Размеры для справок.

2. Покрытие - вариант 2 ОСТ 36 13-76.

Вид на внутренние плоскости (развернуто)

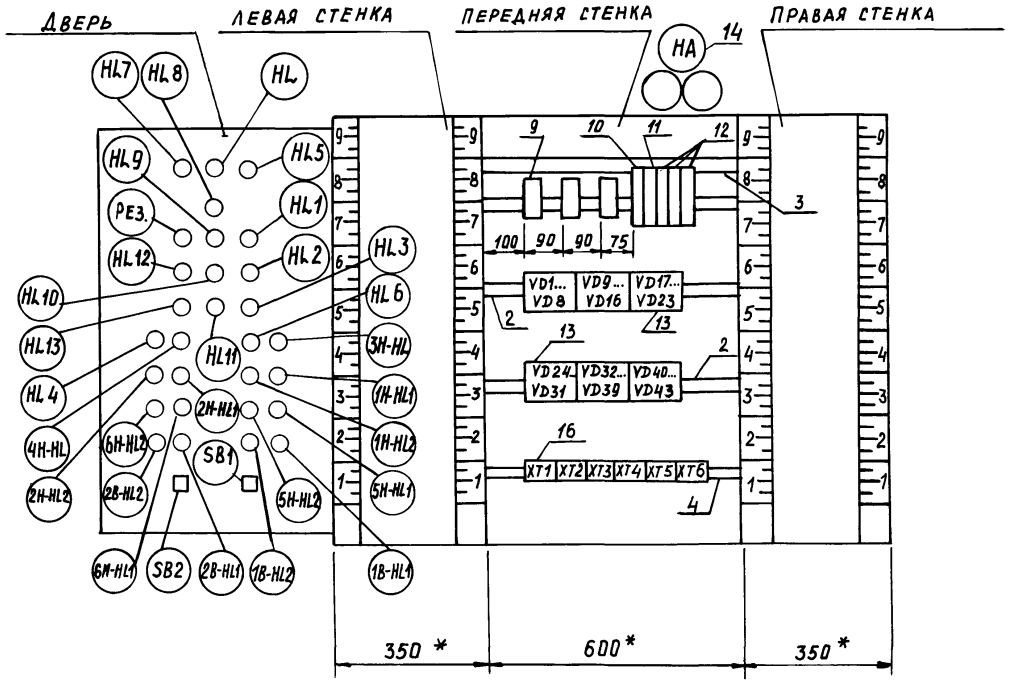

Типовой проект 416-3-14.87 Альбом VIII

Инв. № подл.	Подпись и дата	Взам. инв. №

Альбом VIII

416-3-14.87 Типовой проект

Надписи на табло и в рамках

N надписи	Текст надписи	К-во
	Рамка 55 х 26	
1	Пожар	1
2	Контроль напряжения	1
3	Давление на кондиционеры ниже нормы	1
4	Верхний аварийный уровень.	3
5	Максимальный уровень.	2
6	Резерв	1
7	Средний уровень	1
8	Бак – хоз. пит. водоснабжения. Минимальный уровень.	1
9	Бак охлажденной воды. Минимальный уровень.	1
10	Приямок. Максимальный уровень.	1
11	Насос 3Н работает	1
12	Авария пожарного насоса	1
13	Насос 4Н работает	1
14	Давление воды на вводе не в норме	1
15	Насос 1Н. Работа – авария.	1
16	Насос 2Н. Работа – авария	1
17	Насос 5Н. Работа – авария.	1
18	Насос 6Н. Работа – авария.	1
19	Вентилятор 1В. Работа – авария.	1
20	Вентилятор 2В. Работа – авария.	1
21	Свето-звуковые сигналы. Опробование – съем.	1

416-3-14.87 АВКН1.1 Лист 5

Инв. № подл. | Подпись и дата | Взам. инв. №

Провод-ник	Откуда идет	Куда поступает	Данные провода	Приме-чание
	Технические требования			
	Таблица соединений выполнена на основании схем АВК			
N	ХТ3 : 9	ХТ3 : 8	Перемычка блока	
N	ХТ3 : 8	ХТ2 : 9		
N	ХТ2 : 9	ХТ2 : 4		П
N	ХТ2 : 4	ХТ1 : 0		
N	ХТ1 : 0	К1 : В		
N	К1 : В	К2 : В		
N	К2 : В	К3 : В		
N	К3 : В	НА : 2		
701	ХТ2 : 0	ХТ2 : 5	ПВ1 1	П
701	ХТ2 : 5	ХТ1 : 3		
701	ХТ1 : 3	ХТ1 : 1		П
701	ХТ1 : 1	К1 : 53		
701	К1 : 53	SF2 : 2		
702	ХТ6 : 1	VD 43 „+"		

Привязан

Инв. №

ГИП	Метрик		08.86
Н. контр.	Замуховский		08.86
Нач. отд.	Романов		08.86
Гл. спец.	Фингер		08.86
Рук. гр.	Гохштейн		08.86
Ст. инж.	Шпаковская		08.86
Исполн.	Симакова		08.86

416-3-14.87 АВКН1.2

Областной вычислительный центр II группы

Стадия	Лист	Листов
Р	1	8

Щит автоматизации. Таблица соединений.

Сантехпроект

Копировал:

Формат А3

Ц00610-10 56

Провод-ник	Откуда идет	Куда поступает	Данные провода	Приме-чание
702	VD43 +	VD1 : +		
702	VD1 : +	VD3 : +		
702	VD3 : +	VD4 : +		
702	VD4 : +	VD6 : +		
702	VD6 : +	VD8 : +		
702	VD8 : +	VD9 : +		
702	VD9 : +	VD11 : +		
702	VD11 : +	VD12 : +		
702	VD12 : +	VD14 : +		
702	VD14 : +	VD15 : +		
702	VD15 : +	VD16 : +		
702	VD16 : +	VD17 : +		
702	VD17 : +	VD19 : +		
702	VD19 : +	VD20 : +		
702	VD20 : +	VD22 : +		
702	VD22 : +	VD24 : +		
702	VD24 : +	VD26 : +	ПВ1 1	
702	VD26 : +	VD28 : +		
702	VD28 : +	VD30 : +		
702	VD30 : +	VD31 : +		
702	VD31 : +	VD32 : +		
702	VD32 : +	VD34 : +		
702	VD34 : +	VD36 : +		
702	VD35 : +	VD37 : +		
702	VD37 : +	VD38 : +		
702	VD38 : +	VD40 : +		
702	VD40 : +	VD41 : +		
702	VD41 : +	XT6 : 1		
703	VD1 : −	VD2 : +		
703	VD2 : +	XT3 : 1		

Инв. № подл. | Подпись и дата | Взам. инв. №

Типовой проект 416-3-14.87 Альбом VIII

Провод-ник	Откуда идет	Куда поступает	Данные провода	Приме-чание
704	VD2 : −	VD5 : −		
704	VD5 : −	VD7 : −		
704	VD7 : −	VD10 : −		
704	VD10 : −	VD13 : −		
704	VD13 : −	VD18 : −		
704	VD18 : −	VD21 : −		
704	VD21 : −	VD23 : −		
704	VD23 : −	VD25 : −		
704	VD25 : −	VD27 : −		
704	VD27 : −	VD29 : −		
704	VD29 : −	VD33 : −		
704	VD33 : −	VD35 : −		
704	VD35 : −	VD39 : −		
704	VD39 : −	VD42 : −		
708	XT1 : 2	K1 : A		
709	K1 : 54	VD6 : −		
709	VD6 : −	VD7 : +	ПВ1 1	
709	VD7 : +	XT6 : 2		
710	VD8 : −	XT4 : 1		
711	VD9 : −	VD10 : +		
711	VD10 : +	XT4 : 2		
712	VD11 : −	XT4 : 3		
713	VD12 : −	VD13 : +		
713	VD13 : +	XT4 : 4		
714	VD14 : −	XT4 : 5		
715	VD15 : −	XT4 : 6		
716	VD16 : −	XT4 : 7		
717	VD17 : −	VD18 : +		
717	VD18 : +	XT4 : 8		
718	VD19 : −	XT4 : 9		

Инв. № подл. | Подпись и дата | Взам. инв. №

Копировал: Формат А3

Ц 00610-10 57

Провод-ник	Откуда идет	Куда поступает	Данные провода	Приме-чание
719	VD20:–	VD21:+		
719	VD21:+	XT4:0		
720	VD22:–	VD23:+		
720	VD23:+	XT5:1		
721	VD24:–	VD25:+		
721	VD25:+	XT5:2		
722	XT1:4	K2:A		
723	K2:12	VD26:–		
723	VD26:–	VD27:+		
723	VD27:+	XT6:3		
724	VD28:–	VD29:+		
724	VD29:+	XT1:5		
726	VD30:–	XT1:6		
728	VD31:–	XT1:7		
729	VD32:–	VD33:+		
729	VD33:+	XT1:8	ПВ1 1	
730	VD34:–	VD35:+		
730	VD35:+	XT2:6		
732	VD36:–	XT2:7		
733	VD37:–	XT5:3		
734	VD38:–	VD39:+		
734	VD39:+	XT5:4		
735	VD40:–	XT5:5		
736	VD41:–	VD42:+		
736	VD42:+	XT5:6		
737	K3:12	HA:1		
738	K3:54	K3:A		П
738	K3:A	XT6:4		
A	XT3:7	SF1:1		
A1	SF1:2	SF2:1		

Инв. № подл. | Подпись и дата | Взам. инв. №

Провод-ник	Откуда идет	Куда поступает	Данные провода	Приме-чание
A1	SF2:1	SF3:1		
A1	SF3:1	SF4:1		
A1	SF4:1	SF5:1		
A2	XT2:8	SF3:2		
A3	XT1:9	SF4:2		
A4	XT2:3	SF5:2	ПВ1 1	
1-1	XT5:7	K1:11		
1-9	XT5:8	K1:12		
2-1	XT5:9	K1:21		
2-9	XT5:0	K1:22		
Земля	НА ⏚	Рейки для установки аппаратов: ⏚	ПВ1 1.5	
Земля	Рейка для установки аппаратов: ⏚	Стойка: ⏚		
704	VD42:–	VD43–		
704	VD43:–	K3:11		
704	K3:11	K3:53		
704	K3:53	XT6:5		

Инв. № подл. | Подпись и дата | Взам. инв. №

Копировал: Формат А3
Ц 006/0-10 58

Провод-ник	Откуда идет	Куда поступает	Данные провода	Приме-чание
		ДВЕРЬ		
N	XT3 : 9	HL5 : 2	ПВ3 1	
N	HL5 : 2	HL : 2		
N	HL : 2	HL7 : 2		
N	HL7 : 2	HL8 : 2		
N	HL8 : 2	HL9 : 2		
N	HL9 : 2	HL1 : 2		
N	HL1 : 2	HL2 : 2		
N	HL2 : 2	HL10 : 2		
N	HL10 : 2	HL12 : 2		
N	HL12 : 2	HL13 : 2		
N	HL13 : 2	HL11 : 2		
N	HL11 : 2	HL3 : 2		
N	HL3 : 2	3H - HL : 2		
N	3H - HL : 2	HL6 : 2		
N	HL6 : 2	4H - HL : 2	ПВ1 1	
N	4H - HL : 2	HL4 : 2		
N	HL4 : 2	2H - HL2 : 2		
N	2H - HL2 : 2	2H - HL1 : 2		
N	2H - HL1 : 2	1H - HL2 : 2		
N	1H - HL2 : 2	1H - HL1 : 2		
N	1H - HL1 : 2	5H - HL1 : 2		
N	5H - HL1 : 2	5H - HL2 : 2		
N	5H - HL2 : 2	6H - HL1 : 2		
N	6H - HL1 : 2	6H - HL2 : 2		
N	6H - HL2 : 2	2B - HL2 : 2		
N	2B - HL2 : 2	2B - HL1 : 2		
N	2B - HL1 : 2	1B - HL2 : 2		

Инв. № подл. | Подпись и дата | Взам. инв. №

Типовой проект 416-3-14.87 Альбом VIII

Провод-ник	Откуда идет	Куда поступает	Данные провода	Приме-чание
N	1B - HL2 : 2	1B - HL1 : 2	ПВ1 1	
N	1B - HL1 : 2	XT3 : 9	ПВ3 1	
701	XT2 : 0	SB1 : 1	ПВ3 1	
701	SB1 : 1	HL : 1	ПВ1 1	
702	XT6 : 1	SB1 : 2	ПВ3 1	
704	XT6 : 5	SB2 : 1	ПВ1 1	
703	XT3 : 1	HL1 : 1		
706	XT3 : 2	HL2 : 1		
707	XT3 : 3	HL3 : 1		
709	XT6 : 2	HL4 : 1		
710	XT4 : 1	1H - HL1 : 1		
711	XT4 : 2	1H - HL2 : 1		
712	XT4 : 3	2H - HL1 : 1		
713	XT4 : 4	2H - HL2 : 1		
714	XT4 : 5	3H - HL : 1		
715	XT4 : 6	4H - HL : 1		
716	XT4 : 7	5H - HL1 : 1		
717	XT4 : 8	5H - HL2 : 1	ПВ3 1	
718	XT4 : 9	6H - HL1 : 1		
719	XT4 : 0	6H - HL2 : 1		
720	XT5 : 1	HL5 : 1		
721	XT5 : 2	HL6 : 1		
723	XT8 : 3	HL7 : 1		
724	XT1 : 5	HL8 : 1		
726	XT1 : 6	HL9 : 1		
728	XT1 : 7	HL10 : 1		
729	XT1 : 8	HL11 : 1		
730	XT2 : 6	HL12 : 1		
732	XT2 : 7	HL13 : 1		

Инв. № подл. | Подпись и дата | Взам. инв. №

Копировал: Формат А3

Типовой проект 416-3-14.87 Альбом VIII

Проводник	Откуда идет	Куда поступает	Данные провода	Примечание
733	XT5:3	1В-AL1:1	ПВ3 1	
734	XT5:4	1В-HL2:1		
735	XT5:5	2В-HL1:1		
736	XT5:6	2В-HL2:1		
738	XT6:4	SB2:2		

416-3-14.87 АВКН1.2 Лист 8

Инв. N подл. | Подпись и дата | Взам. инв. N

Проводник	Вывод	Вкд контакта	Вывод	Проводник
		Технические		
		Таблица подключения выполнена		
		на основании		
		и таблицы соединений АВКН1.Б		
		НА		
737	1	Н	2	N
		К1		
708	А	К	В	N *
1-1	11	Р	12	1-9
2-1	21	Р	22	2-9
* 701	53	З	54	709 *
		К2		
722	А	К	В	N *
701	11	Р	12	723 *

Проводник	Вывод	Вкд контакта	Вывод	Проводник
Требования				
схем АВК				
		К3		
* 738	А п	К	В	N *
702	11 п	Р	12	737 *
* 702	53 п	З	п54	738
		SF1		
А	1	Н	2	А1 *
		SF2		
* А1	1	Н	2	701
		SF3		
* А1	1	Н	2	А2

Привязан

Инв. N

Взам. инв. N | Подпись и дата | Инв. N подл.

ГИП	Метрик		08.86
Н. конт.	Замчховский		08.86
Нач. отд.	Романов		08.86
Гл. спец.	Фингер		08.86
Рук. гр	Сохштейн		08.86
Ст. инж	Шпаковская		08.86
Исполн.	Симакова		08.86

416-3-14.87 АВКН1.3

Областной вычислительный центр II группы

Стадия	Лист	Листов
Р	1	7

Щит автоматизации. Таблица поключения

САНТЕХПРОЕКТ

Ц 00610-10 60

Копировал:

Формат А3

Провод-ник	вы-вод	вид конта-кта	вы-вод	Провод-ник
		SF4		
*A1	1	H	2	A3
		SF5		
A1	1	H	2	A4
		VD1		
*703	–	H	+	702 *
		VD2		
*704	–	H	+	703 *
		VD3		
706	–	H	+	702 *
		VD4		
707	–	H	+	702 *
		VD5		
*704	–	H	+	707
		VD6		
*709	–	H	+	702 *
		VD7		
*704	–	H	+	709 *
		VD8		
*710	–	H	+	702 *

Провод-ник	вы вод	вид конта-кта	вы-вод	Провод-ник
		VD9		
*711	–	H	+	702 *
		VD10		
*704	–	H	+	711 *
		VD11		
*712	–	H	+	702 *
		VD12		
*713	–	H	+	702 *
		VD13		
*704	–	H	+	713 *
		VD14		
*714	–	H	+	702 *
		VD15		
*715	–	H	+	702 *
		VD16		
*716	–	H	+	702 *
		VD17		
*717	–	H	+	702 *
		VD18		
*704	–	H	+	717 *

Провод-ник	Вы-вод	вид конта-кта	вы-вод	Провод-ник
		VD 19		
*718	–	H	+	702*
		VD20		
*719	–	H	+	702 *
		VD21		
*704	–	H	+	719 *
		VD22		
*720	–	H	+	702 *
		VD23		
*704	–	H	+	720 *
		VD24		
*721	–	H	+	702 *
		VD25		
*704	–	H	+	721 *
		VD26		
*723	–	H	+	702 *
		VD27		
*704	–	H	+	723 *
		VD28		
*724	–	H	+	702 *

Провод-ник	вы-вод	вид конта-кта	вы-вод	Провод-ник
		VD29		
*704	–	H	+	724 *
		VD30		
*726	–	H	+	702 *
		VD31		
*728	–	H	+	702 *
		VD32		
*729	–	H	+	702 *
		VD33		
*704	–	H	+	729 *
		VD34		
*730	–	H	+	702 *
		VD35		
*704	–	H	+	730 *
		VD36		
*732	–	H	+	702 *
		VD37		
*733	–	H	+	702 *
		VD38		
*734	–	H	+	702 *

416-3-14.87 Альбом VIII
Типовой проект

Инв.N подл. | Подпись и дата | Взам.инв.N

416-3-14.87 АВКН1.3 Лист 2

416-3-14.87 АВКН1.3 Лист 3

Ц 00610-10 61

Копировал: Формат А3

Провод-ник	Вы-вод	Вид контакта	Вы-вод	Провод-ник
		VD39		
* 704	–	H	+	734 *
		VD40		
* 735	–	H	+	702 *
		VD41		
* 736	–	H	+	702 *
		VD42		
704	–	H	+	736 *
		XT1		
* 701	1п	M	2	708 *
701	3п	M	4	722 *
* 724	5	M	6	726 *
* 728	7	M	8	729 *
* A3	9	M	0	N *
		XT2		
	1	M	2	
* A4	3	N	п4	N *
* 701	5п	M	6	730 *
* 732	7	M	8	A2 *
N	9п	M	п0	701 *
		VD43		
704	–	H	+	702

Провод-ник	Вы-вод	Вид контакта	Вы-вод	Провод-ник
		XT3		
* 703	1	M	2	706 *
* 707	3	M	4	
	5	M	6	
* A	7	M	8	N *
* N	9	M	0	
		XT4		
* 710	1	M	2	711 *
* 712	3	M	4	713 *
* 714	5	M	6	715 *
* 716	7	M	8	717 *
* 718	9	M	0	719 *
		XT5		
* 720	1	M	2	721 *
* 733	3	M	4	734 *
* 735	5	M	6	736 *
* 5	7	M	8	6 *
* 7	9	M	0	8 *
		XT6		
* 702	1	M	2	709 *
* 723	3	M	4	738 *
704	5	M	6	
	7	M	8	
	9	M	0	

Альбом VIII

416-3-14.87 Типовой проект

Инв. N подл. | Подпись и дата | Взам. инв. N

Поз. 8

Кнопка КЕ-011УЗ. исп.1

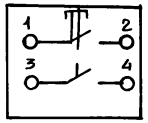

Поз. 10...12

Автоматический выключатель А63-мУЗ

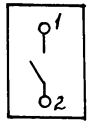

Поз. 5...7

Арматура сигнальной лампы АС-220

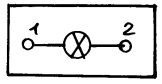

Поз. 13

Диод Д226Б

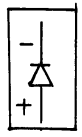

Ц00610-10 62

Копировал

Формат А3

Типовой проект 416-3-14.87 Альбом VIII

Провод-ник	Вы-вод	Вид контакта	Вы-вод	Провод-ник
	ДВЕРЬ			
		HL7		
723	1	H	2	N *
		HL		
701	1	H	2	N *
		HL5		
720	1	H	2	N *
		HL8		
724	1	H	2	N *
		HL9		
726	1	H	2	N *
		HL1		
703	1	H	2	N *
		HL12		
730	1	H	2	N *
		HL10		
728	1	H	2	N *
		HL2		
706	1	H	2	N *

Провод-ник	Вы-вод	Вид контакта	Вы-вод	Провод-ник
		HL13		
732	1	H	2	N *
		HL11		
729	1	H	2	N *
		HL3		
707	1	H	2	N *
		HL4		
709	1	H	2	N *
	4	H-HL		
715	1	H	2	N *
		HL6		
721	1	H	2	N *
	3	H-HL		
714	1	H	2	N *
	2	H-HL2		
713	1	H	2	N *
	2	H-HL1		
712	1	H	2	N *

Инв. N подл. | Подпись и дата | Взам. инв. N

416-3-14.87 АВКН1.3 Лист 6

Провод-ник	Вы-вод	Вид контакта	Вы-вод	Провод-ник
	1	H-HL2		
711	1	H	2	N *
	1	H-HL1		
710	1	H	2	N *
	6	H-HL2		
719	1	H	2	N *
	6	H-HL1		
718	1	H	2	N *
	5	H-HL2		
717	1	H	2	N *
	5	H-HL1		
716	1	H	2	N *
	2	B-HL2		
736	1	H	2	N *
	2	B-HL1		
735	1	H	2	N *

Провод-ник	Вы-вод	Вид контакта	Вы-вод	Провод-ник
	1	B-HL2		
734	1	H	2	N *
	1	B-HL1		
733	1	H	2	N *
		SB2		
70A	1	3	2	738
		SB1		
* 701	1	3	2	702 *

Инв. N подл. | Подпись и дата | Взам. инв. N

416-3-14.87 АВКН1.3 Лист 7

Ц00610-10 63

Копировал: Формат А3

Типовой проект 416-3-14.87 альбом VIII

Поз.	Обозначение	Наименование	Кол.	Примеч.
		Документация		
	АВКН2.2	Таблица соединений	3	
	АВКН2.3	Таблица подключения	2	
		Стандартные изделия		
1		Шкаф щита ЩШМ 1000×600×350	1	
		IP УХЛ4 УРЗО ОСТ 36.13-76		
2		Угольник зубчатый	2	
		УЗМ 600 ТК3-128-83		
3		Рейка РМ600 ТК3-101-83	1	
		Прочие изделия		
4	1AU, 2AU	Усилитель УП-20 УХЛ4	2	
		ТУ 25-05-1081-76		

Поз	Обозначение	Наименование	Кол.	Примеч.
5	1PA, 2PA	Миллиамперметр М381	2	
		Шкала 0...30 мА		
6	SF	Выключатель автомати-	1	
		ческий А63-МУ3 ~220В $I_н$=0,6А		
7		Рамка для надписи	4	
		РПМ 66×86		
8	XT1... XT3	Блок зажимов БЗ10	3	
		Материалы		
		Провод 380 ГОСТ 6323-79		
		ПВ1 1	2	
		ПВ3 1	30	

Привязан

Инв. №

Взам. инв. №

Подпись и дата

Инв. № подл.

ГИП	Метрик		08.86
Н. конт	Замуховский		08.86
Нач. отд	Романов		08.86
Гл. спец	Фингер		08.86
Рук. гр.	Гохолейн		08.86
Ст. инж	Шлаковская		08.86
Исполн	Симакова		08.86

416-3-14.87 АВКН2.1

Областной вычислительный центр II группы

Щит контроля. Общий вид.

Стадия	Лист	Листов
Р	1	5

САНТЕХПРОЕКТ

Взам. инв. №

Подпись и дата

Инв. № подл.

416-3-14.87 АВКН2.1

Лист 2

Копировал: Ц 00610-10 64

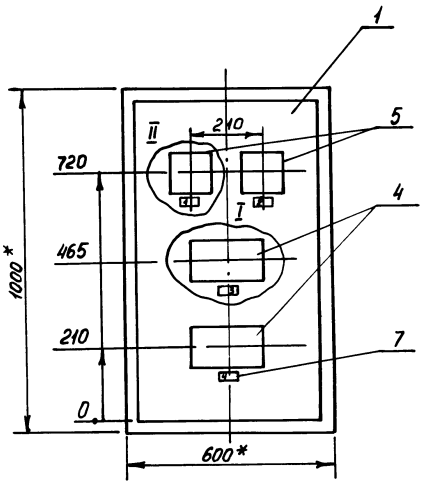

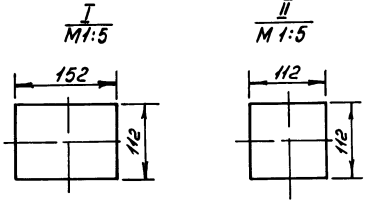

1* Размеры для справок.

2. Покрытие - вариант 2 ОСТ 36 13-76.

Вид на внутренние плоскости (развёрнуто)

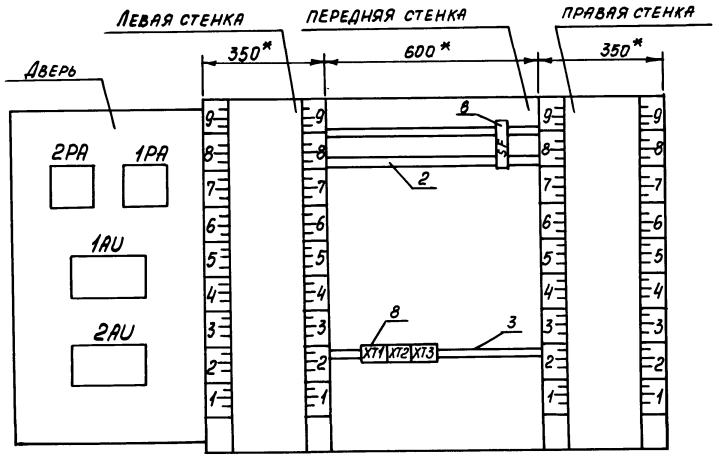

Типовой проект 416-3-14.87 Альбом VIII

Инв.№ подл. | Подпись и дата | Взам. инв.№

Альбом VIII

Типовой проект 416-3-14.87

Надписи на табло и в рамках

№ надписи	Текст надписи	К-во	№ надписи	Текст надписи	К-во
	Рамка 66×26				
1	Уровень в ёмкости №1	1			
2	Уровень в ёмкости №2				
3	Усилитель №1				
4	Усилитель №2				

416-3-14.87 АВКН2.1 Лист 5

Проводник	Откуда идет	Куда поступает	Данные провода	Примечание
	Технические требования			
	Таблица соединений выполнена			
	на основании схемы АВК			
А	XT3:8	SF:1		
701	SF:2	XT3:7		
Земля	1PA ⏚	Рейки для установки аппаратов: ⏚	ПВ1 1,5	
Земля	Рейки для установки аппаратов: ⏚	Стойка: ⏚		
Земля	1AV ⏚	Рейки для установки аппаратов: ⏚	ПВ1 1,5	
Земля	Рейки для установки аппаратов: ⏚	Стойка: ⏚		

Привязан:

Инв. №

Инв. № подл. | Подпись и дата | Взам. инв. №

ГИП	Метрик		08.86
Н. контр.	Замаховский		08.86
Нач. отд.	Романов		08.86
Гл. спец.	Рингер		08.86
Рук. гр.	Гохштейн		08.86
Ст. инж.	Шпаковская		08.86
Исполн.	Синакова		08.86

416-3-14.87 АВКН2.2

Областной вычислительный центр II группы

Стадия	Лист	Листов
Р	1	3

Щит контроля. Таблица соединений.

Сантехпроект

Копировал:

Формат А3

Ц 00610-10 67

Альбом VIII

Типовой проект 416-3-14.87

Провод-ник	Откуда идет	Куда поступает	Данные провода	Приме-чание
	Дверь			
N	XT3:9	XT3:0	перемычка блока	
N	XT3:0	2AU:12	ПВ3 1	
N	2AU:12	1AU:12		
N	1AU:12	XT3:0		
701	XT3:7	XT3:6	перемычка блока	
701	XT3:6	2AU:14		
701	XT3:7	1AU:14		
1-702	XT1:1	1AU:1		
1-703	XT1:2	1AU:4		
1-704	XT1:3	1AU:5	ПВ3 1	
1-705	XT1:4	1AU:6		
1-706	XT1:5	1AU:7		
1-707	XT1:6	1AU:8		
1-708	XT1:7	1AU:11		
1-709	1AU:2	1PA:1	ПВ1 1	
1-710	1AU:3	1PA:2	ПВ1 1	
2-702	XT2:1	2AU:1		
2-703	XT2:2	2AU:4		
2-704	XT2:3	2AU:5	ПВ3 1	
2-705	XT2:4	2AU:6		
2-706	XT2:5	2AU:7		

Инв.N подл. | Подпись и дата | Взам.инв.N

Провод-ник	Откуда идет	Куда поступает	Данные провода	Приме-чание
2-707	XT2:6	2AU:8	ПВ3 1	
2-708	XT2:7	2AU:11	ПВ3 1	
2-709	2AU:2	2PA:1	ПВ1 1	
2-710	2AU:3	2PA:2	ПВ1 1	

Инв.N подл. | Подпись и дата | Взам.инв.N

Копировал:

Ц00612-10 Формат А3 68

Типовой проект 416-3-14.87 Альбом VIII

Проводник	Вывод	Вид контакта	Вывод	Проводник
		SF		
A	1	H	2	701 *
		XT1		
* 1-702	1	M	2	1-703 *
* 1-704	3	M	4	1-705 *
* 1-706	5	M	6	1-707 *
* 1-708	7	M	8	
	9	M	0	
		XT2		
* 2-702	1	M	2	2-703 *
* 2-704	3	M	4	2-705 *
* 2-706	5	M	6	2-707 *
* 2-708	7	M	8	
	9	M	0	

Проводник	Вывод	Вид контакта	Вывод	Проводник
		XT3		
	1	M	2	
	3	M	4	
	5	M	п 6	701 *
* 701	7 п	M	8	A *
N	9 п	M	п 0	N *

ПРИВЯЗАН

ИНВ. №

ГИП	МЕТРИК	[signature]	08.86
Н.КОНТР.	ЗАМУХОВСКИЙ	[signature]	08.86
НАЧ.ОТД	РОМАНОВ	[signature]	08.86
ГЛ.СПЕЦ	ФИНГЕР	[signature]	08.86
РУК.ГР.	ГОХШТЕЙН	[signature]	08.86
СТ.ИНЖ.	ШПАКОВСКАЯ	[signature]	08.86
ИСПОЛН.	СИМАКОВА	[signature]	08.86

ТП 416-3-14.87 АВКН2.3

ОБЛАСТНОЙ ВЫЧИСЛИТЕЛЬНЫЙ ЦЕНТР II ГРУППЫ

СТАДИЯ	ЛИСТ	ЛИСТОВ
Р	1	2

ЩИТ КОНТРОЛЯ. ТАБЛИЦА ПОДКЛЮЧЕНИЯ

САНТЕХПРОЕКТ

ВЗАМ. ИНВ. N | ПОДПИСЬ И ДАТА | ИНВ. N ПОДЛ.

Проводник	Вывод	Вид контакта	Вывод	Проводник
		ДВЕРЬ		
		2PA		
2-709	1	M	2	2-710
		1PA		
1-709	1	M	2	1-710
		1AV		
1-702	1	M	2	1-709
1-710	3	M	4	1-703
1-704	5	M	6	1-705
1-706	7	M	8	1-707
1-708	11	M	12	N *
701	14	M		
		2AV		
2-702	1	M	2	2-709
2-710	3	M	4	2-703
2-704	5	M	6	2-705
2-706	7	M	8	2-707
2-708	11	M	12	N *
701	14	M		

ПОЗ. 6

АВТОМАТИЧЕСКИЙ ВЫКЛЮЧАТЕЛЬ АБ3-МУ3

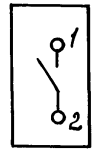

ВЗАМ. ИНВ. N | ПОДПИСЬ И ДАТА | ИНВ. N ПОДЛ.

416-3-14.87 АВКН2.3 | ЛИСТ 2

Копировал [signature] Формат

Ц00610-10 69

Позиция	Наименование и техническая характеристика оборудования и материалов. Завод-изготовитель (для импортного оборудования - завод, страна, фирма)	Тип, марка оборудования. Обозначение документа	Единица измерения: Наименование	Единица измерения: Код	Код завода-изготовителя	Код оборудования материала	Цена единицы оборудования тыс. руб.	Количество	Масса единицы оборудования, кг
1	2	3	4	5	6	7	8	9	10
	I Щиты								
1	Щит автоматизации, состоящий из щита шкафного малогабаритного ЩШМ 1000×600×350 IP УХЛ4 УР30	АВКН1.1	шт	796				1	
2	Щит контроля, состоящий из щита шкафного малогабаритного ЩШМ 1000×600×350 IP УХЛ4 УР30	АВКН2.1	шт	796				1	

Инв. № подл. | Подпись и дата | Взам. инв. №

ГИП	Метрик	
Н. контр.	Замуховский	
Нач. отд.	Романов	
Гл. спец.	Фингер	
Рук. гр.	Гохштейн	
Ст. инж.	Шпаковская	
Исполн.	Симакова	

416-3-14.87 АВК.С02

Спецификация щитов

Стадия	Лист	Листов
Р	1	2

САНТЕХПРОЕКТ

Ц 00610-10

Типовой проект 416-3-14.87 Альбом VIII

Позиция	Наименование и техническая характеристика оборудования и материалов. Завод-изготовитель (для импортного оборудования - страна, фирма)	Тип, марка оборудования.	Ед.изм Наименование	Ед.изм Код	Код завода-изготовителя	Код оборудования, материала	Цена единицы оборудования	Количество	Масса единицы оборудования, кг.
1	2	3	4	5	6	7	8	9	10
	2. Аппаратура и приборы, поставляемые комплектно со щитом								
1.	Кнопка управления исполнение 1 толкатель чёрный	КЕ-011У3	шт	796				2	
	Арматура сигнальная								
2	линза зеленая	АС-220	шт	796				8	
3	линза красная	АС-220	шт	796				19	
4	линза белая	АС-220	шт	796				1	
	Выключатель автоматический. Ток отсечки 1,3 $I_н$ Установка на панели ~220 В; 50 Гц								
5	I расц. 0,6 А	А-63-МУ3	шт	796				4	
6	I расц. 1 А	А 63-МУ3	шт	796				1	
7	I расц. 2 А	А 63-МУ3	шт	796				1	
8	Реле электромагнитное унифицированное ~220 В; 50 Гц; защищённого исполнения с $4_з$ + 4р контактами	ПЭ37-44У3	шт	796				3	
9	Звонок громкого боя ~220 В; 50 Гц	МЗ-1	шт	796				1	
10	Диод	Д 226 Б	шт	796				48	

Взам. инв. № | Подпись и дата | Инв. № подл.

Альбом VIII

Типовой проект

Наименование	Кол. НКУ	Кол. приваренных панелей	Обозначение чертежа общего вида	Примечание
Шкаф 51Ш1	1	1	лист 2	
Шкаф 52Ш1	1	1	лист 6	
Шкаф 53Ш1	1	1	лист 10	
Ящик Я1	1	1	лист 14	
Ящик 54Я1	1	1	лист 18	
Ящик 56Я1 (57Я1)	2	1	лист 22	

Привязан

Инв. №

Взам. инв. №

Подпись и дата

Инв. № подл.

ТП 416-3-14.87 ЭМ.ЗН.1

Областной вычислительный центр II группы

Гл. спец.	Нужин		09.86
Н. контр.	Акимова		09.86
ГИП	Монащенко		09.86
Ст. инж.	Матвеева		09.86
Вед. инж.	Шевнина		09.86

Перечень комплектных устройств

Стадия	Лист	Листов
Р		1

ТЯЖПРОМЭЛЕКТРОПРОЕКТ
Свердловское отделение

Ц 0066-10 72

Альбом VIII

Типовой проект

Вид спереди
Дверь не показана
м1:10

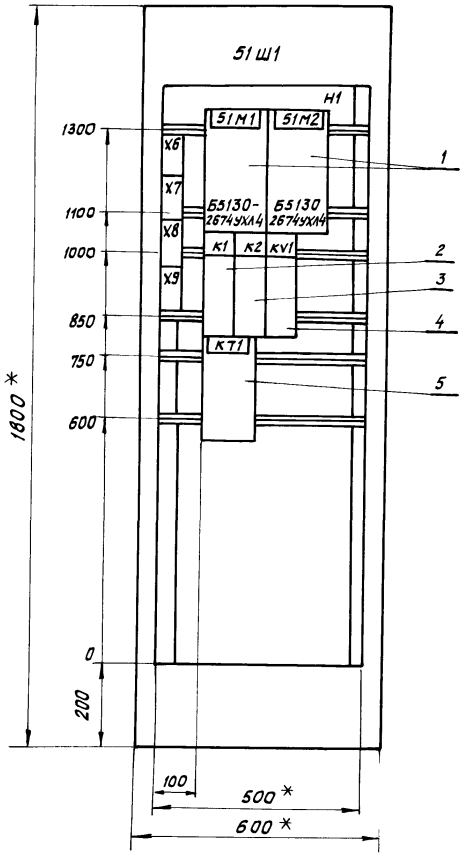

Вид А
м1:50

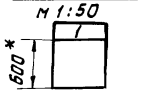

Дверь шкафа
Вид спереди м1:10

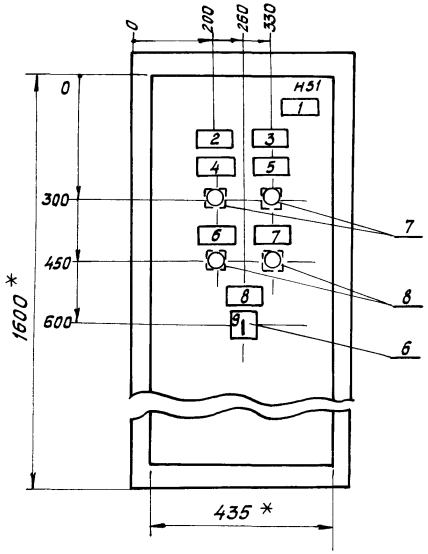

Секция	Масса

1. * Размеры для справок
2. Неуказанные предельные отклонения размеров по...
3. В контуре табличек и аппаратов указаны номера надписей по перечню надписей
4. Шкаф одностороннего обслуживания однорядный

Привязан

Инв. №

Взам. инв. №

Подпись и дата

Инв. № подл.

Гл. спец.	Нужин		09.86
Н. контр.	Акимова		09.86
ГИП	Монащенко		09.86
Ст. инж.	Матвеева		09.86
Вед. инж.	Шевнина		09.86
Инж.	Попова		09.86

ТП 416-3-14.87 ЭМ3Н.2

Областной вычислительный центр II группы

Стадия	Лист	Листов
Р		1

Шкаф 51Ш1.
Общий вид

ТЯЖПРОМЭЛЕКТРОПРОЕКТ
Свердловское отделение

Ц00610-10 73

Альбом VIII

Типовой проект

Формат	Зона	Поз.	Обозначение	Наименование	Кол.	Примечание
				Документация		
			лист 2	Общий вид		
			лист 5	Схема соединений		
			лист 4	Перечень надписей		
				Сборочные единицы:		
				Блоки:		
		1		Б5130-2674 УХЛ4	2	
				Н1	1	
		2		Реле РПУ-2-06400У3Б		
				И ~ 220 В	1	К1
		3		Реле РПУ-2-06600У3Б		
				И ~ 220 В	1	К2
		4		Реле РПУ-2-06220 У3Б		
				И ~ 220 В	1	KV1
		5		Реле РВП72-3121-00У4		
				И ~ 220 В	1	КТ1
				Н51	1	
		6		Переключатель		
				УП5315-Ф516		
				рук. овал.	1	SA1
		7		Кнопка КЕ011У3		
				исполн. 4	2	1SB2,2SB2
		8		Кнопка КЕ011У3		
				исполн. 5	2	1SB1,2SB1
				Блок зажимов		
				Б324-ЧП25-В/8У3-10	4	Х6...Х9

Привязан

Инв. №

Взам. инв. №

Подпись и дата

Инв. № подл.

Гл. спец.	Нужин		09.86
Н. контр.	Акимова		09.86
ГИП	Монащенко		09.86
Ст. инж.	Матвеева		09.86
Вед. инж.	Шевнина		09.86
Инж.	Попова		09.86

ТП ЭМ.ЗН.3

Областной вычислительный центр II группы

Шкаф 51Ш1

Технические данные аппаратов

Стадия	Лист	Листов
Р	3.1	2

ТЯЖПРОМЭЛЕКТРОПРОЕКТ Свердловское отделение

ТП 416-3-14.87 ЭМ.ЗН3 Лист 3.2

Ц 0610-10 УА

Альбом VIII

Типовой проект

Панель	Строка	Надпись	Поз. обозначение	Место надписи	Текст	Кол.	Вид шрифта	Заготовка
					Панель			
1				Табличка	51М1	1		
				То же	51М2	1		
				"	К1	1		
				"	К2	1		
				"	KV1	1		
				"	КТ1	1		
					Дверь			
		1		Табличка	51-1, 51-2. Насосы			
					хозяйственно-питьевые	1		
		2		То же	51-1	1		
		3		"	51-2	1		
		4	1SB2	"	Пуск	1		
		5	2SB2	"	Пуск	1		
		6	1SB1	"	Стоп	1		
		7	2SB1	"	Стоп	1		
		8	SA1	"	Избиратель управления	1		
		9	SA1	На ключе	Местн. 7 – Откл. 8 – 1 раб. 1 – 2 раб. 2	1		

Инв. № подл. | Подпись и дата | Взам. инв. №

Привязан

Инв. №

ТП 416-3-14.87 ЭМ.ЗН4			
Областной вычислительный центр II группы			
	Стадия	Лист	Листов
	Р		1
Гл. спец. Нужин 09.87			
Н. контр. Акимова 09.86			
ГИП Манащенко 09.86			
Ст. инж. Матвеева 09.86	Шкаф 51Ш1. Перечень надписей	ТЯЖПРОМЭЛЕКТРОПРОЕКТ Свердловское отделение	

Ц 00610-10 75

Альбом VIII

Типовой проект

Вид спереди

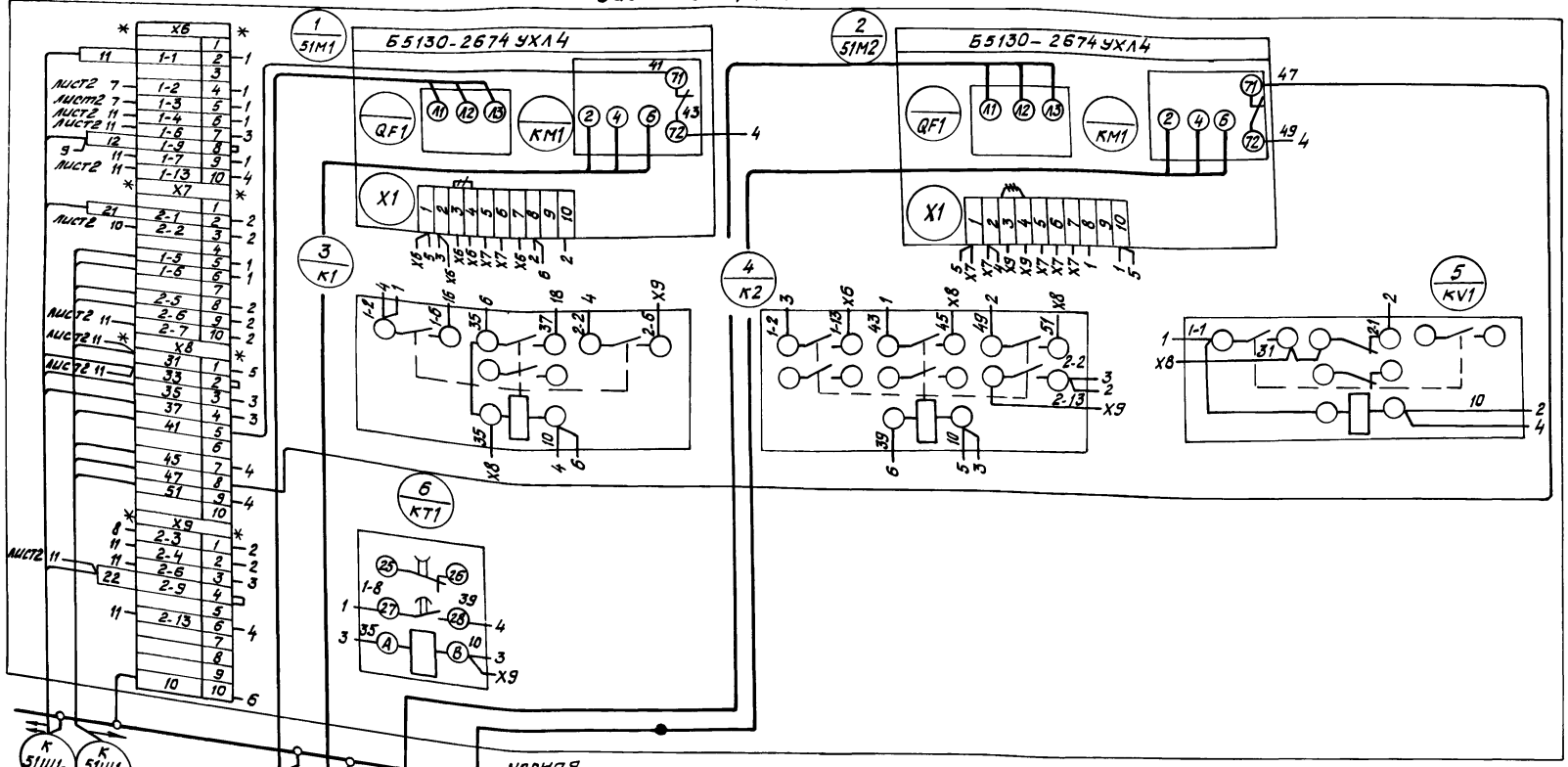

— Проложить вновь
** Дополнительные блоки зажимов
Демонтировать

К 51Ш1-4 — КИП СК3 АКВВГ 10×2,5
К 51Ш1-3 — КИП ЩА АКВВГ 10×2,5
Н 51Ш1-1 — ОШР1 АВВГ 4×2,5
Н 51М1-1 — Двигатель 51М1 АВВГ 4×2,5
Н 51Ш1-2 — ОШР1 АВВГ 4×2,5
Н 51М2-1 — Двигатель 51М2 АВВГ 4×2,5

Привязан

Инв.№

Гл.спец.	Нужин		09.86
Н.контр.	Акимова		09.86
ГИП	Манощенко		09.86
Ст.инж.	Матвеева		09.86
Вед.инж.	Шевнина		09.86
Инж.	Попова		09.86

ТП 416-3-14.87 ЭМ.ЗН.5

Областной вычислительный центр II группы

Стадия	Лист	Листов
Р	5.1	2

Шкаф 51Ш1. Схема соединений и подключения (начало)

ТЯЖПРОМЭЛЕКТРОПРОЕКТ Свердловское отделение

Ц 60610-10 76

Инв.№ подл. | Подпись и дата | Взам. инв.№

Альбом VIII

Типовой проект

Дверь шкафа (вид со стороны монтажа)

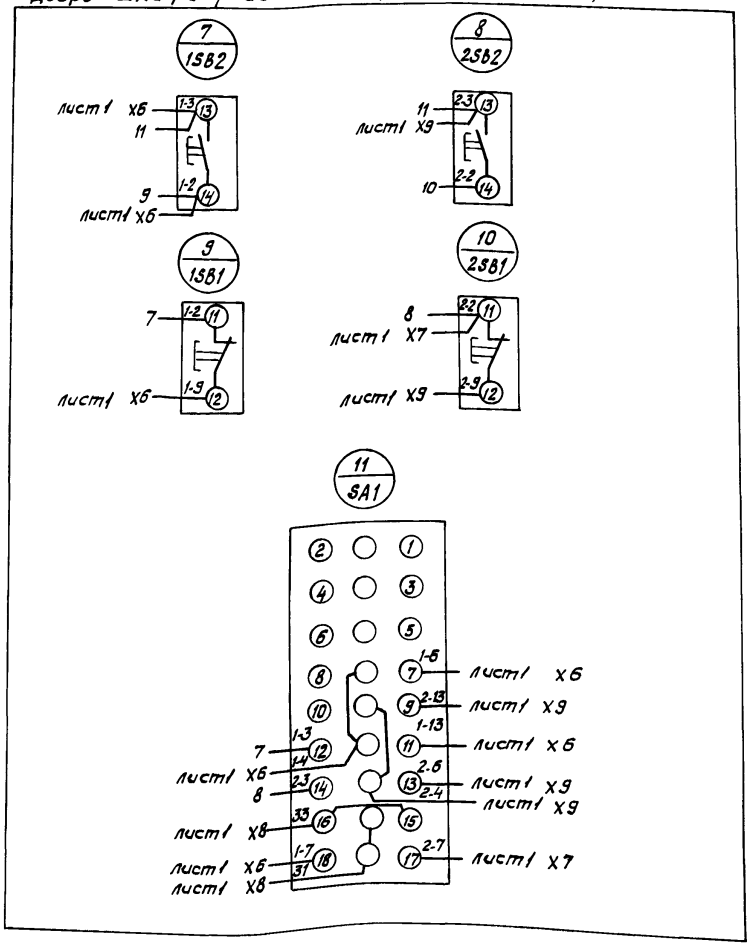

Привязан

Инв. №

				ТП 416-3-14.87 ЭМ.ЗН.5		
				Областной вычислительный центр II группы		
Гл. спец.	Нужин		09.86		Стадия	Лист	Листов
Н. контр.	Акимова		09.86		Р	5.2	
ГИП	Монащенко		09.86				
Ст. инж.	Матвеева		09.86	Шкаф 51Ш1. Схема соединений и подключения (окончание)	ТЯЖПРОМЭЛЕКТРОПРОЕКТ Свердловское отделение		
Вед. инж.	Шевнина		09.86				
Инж.	Попова		09.86				

Ц 00610-10 74

Инв. № подл. | Подпись и дата | Взам. инв. №

Альбом VIII

Типовой проект

Вид спереди
Дверь не показана
м1:10

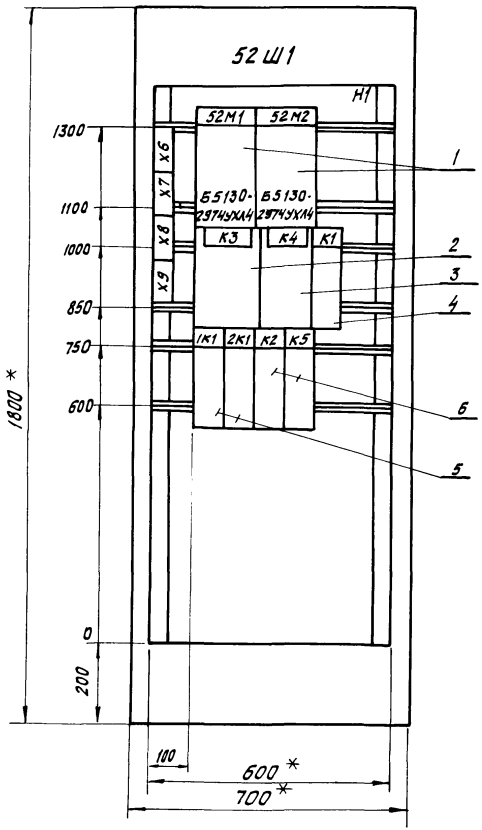

Вид А
м1:50

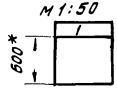

Дверь шкафа
Вид спереди м1:10

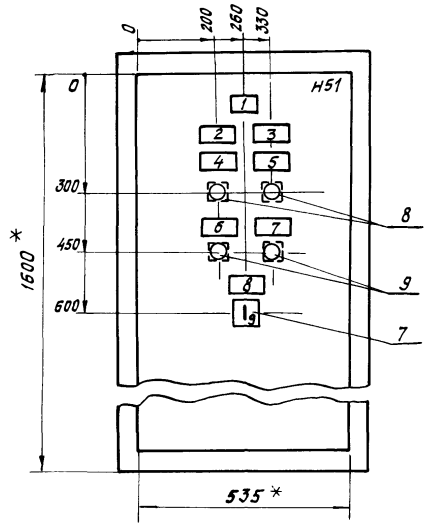

Секция	Масса

1. * Размеры для справок
2. Неуказанные предельные отклонения размеров по...
3. В контуре табличек и аппаратов указаны номера надписей по перечню надписей
4. Шкаф одностороннего обслуживания однорядный

Привязан

Инв. №

Инв. № подл. | Подпись и дата | Взам. инв. №

Гл. спец.	Нужин		09.86
Н. контр.	Акимова		09.86
ГИП	Монащенко		09.86
Ст. инж.	Матвеева		09.86
Вед. инж.	Шевнина		09.86
Инж.	Попова		09.86

ТП 416-3-14.87 ЭМ.ЗН.6

Областной вычислительный центр II группы

Стадия	Лист	Листов
Р		1

Шкаф 52 Ш1.
Общий вид

ТЯЖПРОМЭЛЕКТРОПРОЕКТ
Свердловское отделение

Ц10610-10 48

Альбом VIII

Типовой проект

Формат	Зона	Поз.	Обозначение	Наименование	Кол.	Примеч.
				Документация		
			лист 6	Общий вид		
			лист 9	Схема соединений		
			лист 8	Перечень надписей		
				Сборочные единицы:		
				Блоки:		
		1		Б5130-2974 УХЛ4	2	

Привязан

Инв. N°

Взам. инв. N°

Подпись и дата

Инв. N° подл.

ТП ЭМ.ЗН7

Областной вычислительный центр II группы

Гл. спец.	Нужин		09.86
Н. контр.	Акимова		09.86
ГИП	Монащенко		09.86
Ст. инж.	Матвеева		09.86
Вед. инж.	Шевнина		09.86
Инж.	Попова		09.86

Шкаф 52 Ш1.

Технические данные аппаратов

Стадия	Лист	Листов
Р	7.1	

ТЯЖПРОМЭЛЕКТРОПРОЕКТ Свердловское отделение

Альбом VIII

Типовой проект

Формат	Зона	Поз.	Обозначение	Наименование	Кол.	Примечание
				Н1 1		
		2		Реле		
				РП-12У3 И~220 В	1	К3
		3		Реле		
				РВП72-3221-00У4	1	К4
				И~220 В		
		4		Реле		
				РПУ-2-06220У3Б	1	К1
				И~220 В		
		5		Реле		
				РПУ-2-06200У3Б	2	1К1, 2К1
				И~220 В		
		6		Реле		
				РПУ-2-06400 У3Б И~220 В	2	К2, К5
				Н51 1		
		7		Переключатель		
				УП5315-Ф516 рук. овал.	1	SA1
		8		Кнопка КЕ011У3		
				исполн. 4	2	1SB1, 2SB1
		9		Кнопка КЕ011У3		
				исполн. 2	2	1SB2, 2SB2
				Блок зажимов		
				Б324-4П25-8/8У3-10	4	Х6...Х9

Взам. инв. N°

Подпись и дата

Инв. N° подл.

ТП 416-3-14.87 ЭМ.ЗН7 Лист 7.2

Ц 20610-10 79

Альбом VIII

Типовой проект

Панель	Строка	Надпись	Поз. обозначение	Место надписи	Текст	Кол.	Вид шрифта	Заготовка
					Панель			
1				Табличка	52М1	1		
				То же	52М2	1		
				"	К3	1		
				"	К4	1		
				"	К1	1		
				"	1К1	1		
				"	2К1	1		
				"	К2	1		
				"	К5	1		
					Дверь			
		1		Табличка	52-1, 52-2. Насосы			
					противопожарные	1		
		2		То же	52-1	1		
		3		"	52-2	1		
		4	1SB1	"	Пуск	1		
		5	2SB1	"	Пуск	1		
		6	1SB2	"	Стоп	1		
		7	2SB2	"	Стоп	1		
		8	SA1	"	Избиратель управления	1		
		9	SA1	На ключе	местн. – 8 – 1раб. – 2раб	1		

Привязан

Инв.№

Взам.инв.№ | Подпись и дата | Инв.№ подл.

ТП 416-3-14.87 ЭМ.ЗН.8

Областной вычислительный центр II группы

		Стадия	Лист	Листов
		Р		1

Гл.спец.	Нужин	09.86
Н.контр.	Акимова	09.86
ГИП	Монашенко	09.86
Ст.инж.	Матвеева	09.86

Шкаф 52Ш1
Перечень надписей

ТЯЖПРОМЭЛЕКТРОПРОЕКТ
Свердловское отделение

Ц 806/10-10 8с

Альбом VIII

Типовой проект

Вид спереди

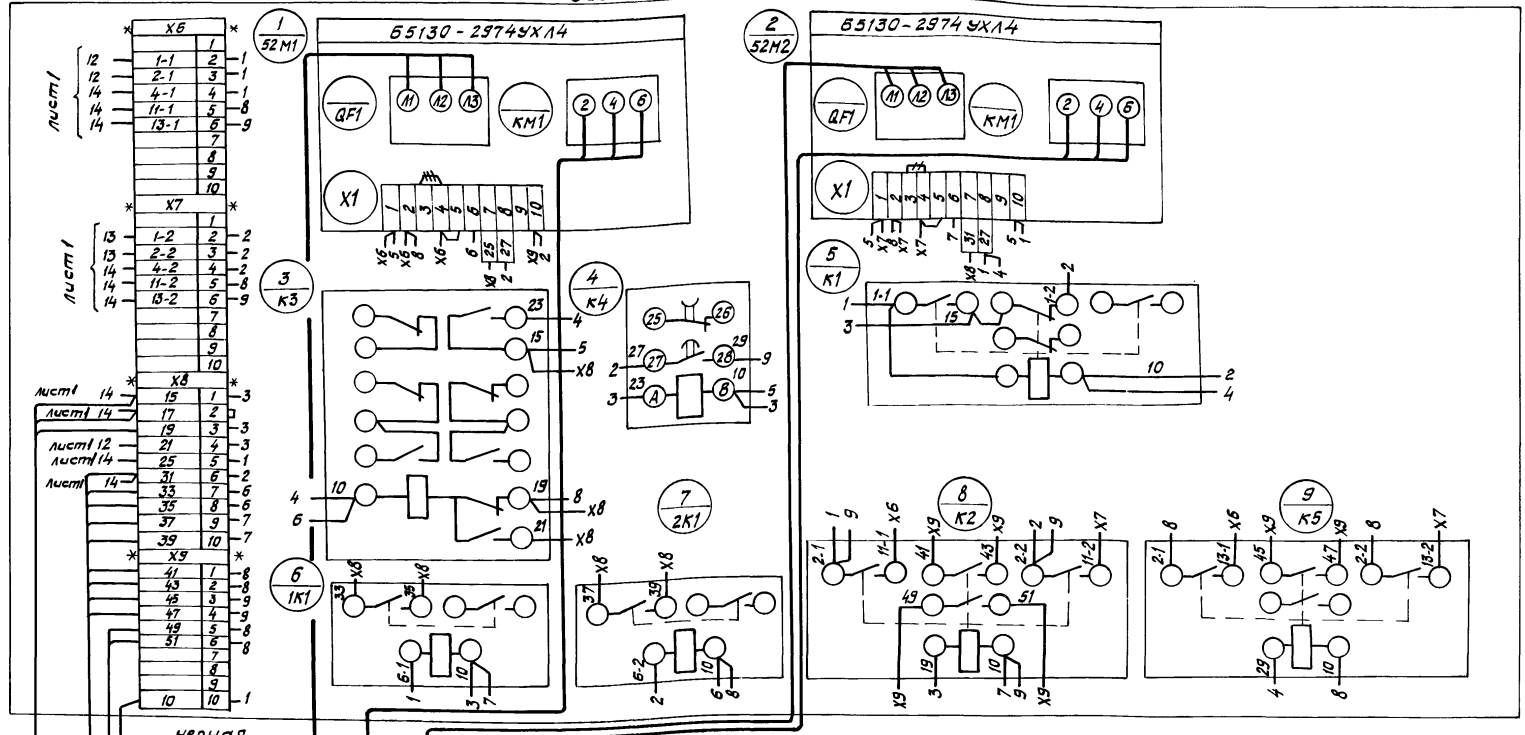

— Проложить вновь
** Дополнительные блоки зажимов
# Демонтировать

Привязан

Инв. №

Инв. № подл. | Подпись и дата | Взам. инв. №

Гл. спец.	Нужин		09.86	ТП 416-3-14.87 ЭМ.ЗН.9
Н. контр.	Акимова		09.86	Областной вычислительный центр II группы
ГИП	Монащенко		09.86	
Ст. инж.	Матвеева		09.86	Шкаф 52Ш1. Схема соединений и подключения (начало)
Вед. инж.	Шевнина		09.86	
Инж.	Попова		09.86	

Стадия	Лист	Листов
Р	9.1	2

ТЯЖПРОМЭЛЕКТРОПРОЕКТ Свердловское отделение

ЦМ 610-10 81

Альбом VIII

Типовой проект

Дверь шкафа (вид со стороны монтажа)

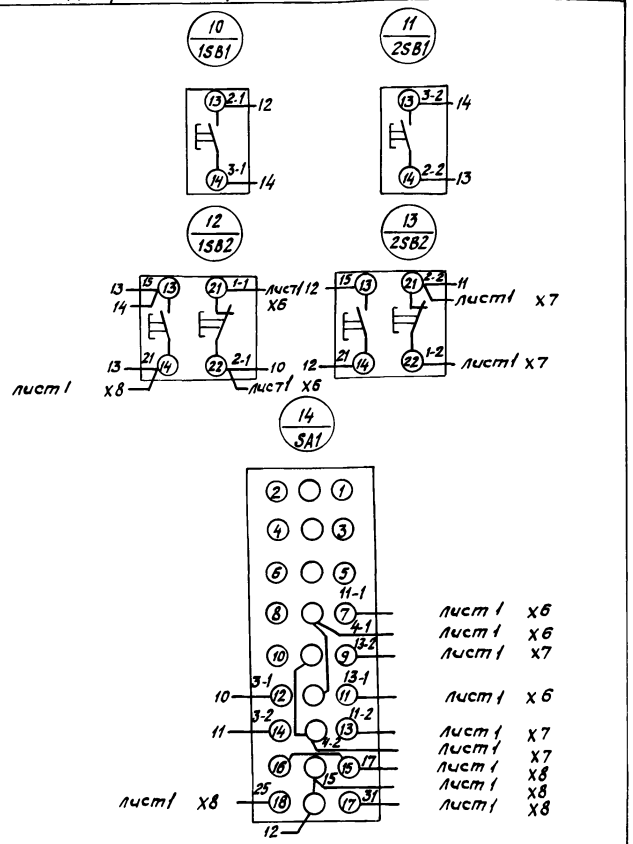

Привязан

Инв. №

				ТП 416-3-14.87 ЭМ.ЗН.9		
				Областной вычислительный центр II группы		
Гл. спец.	Нужин		09.86		Стадия	Лист	Листов
Н. контр.	Акимова		09.86		Р	9.2	
ГИП	Монацкенко		09.86				
Ст. инж.	Матвеева		09.86	Шкаф 52 Ш1. Схема соединений и подключения (окончание)	ТЯЖПРОМЭЛЕКТРОПРОЕКТ Свердловское отделение		
Вед. инж.	Шевнина		09.86				
Инж.	Попова		09.86				

Инв. № подл. | Подпись и дата | Взам. инв. №

Ц 0610-10 82

Альбом VIII

Типовой проект

Вид спереди
Дверь не показана
м1:10

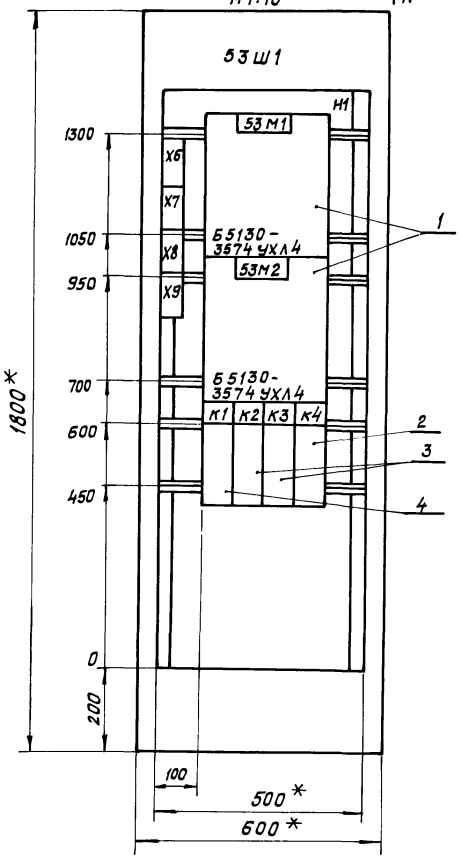

Вид А
м1:50

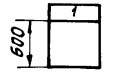

Дверь шкафа
Вид спереди м1:10

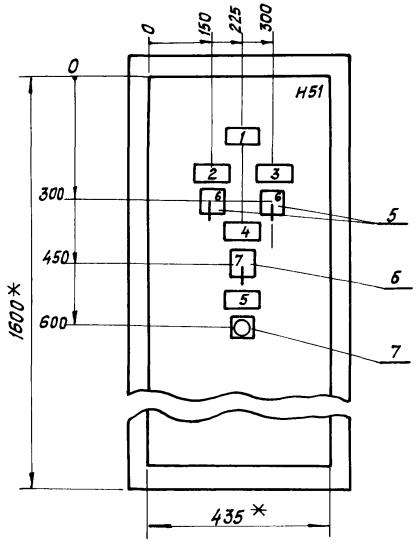

Секция	Масса

1.* Размеры для справок
2. Неуказанные предельные отклонения размеров по...
3. В контуре табличек и аппаратов указаны номера надписей по перечню надписей
4. Шкаф одностороннего обслуживания однорядный

Привязан

Инв. №

Взам. инв. №

Подпись и дата

Инв. № подл.

Гл. спец.	Нужин		09.86
Н. контр.	Акимова		09.86
ГИП	Монащенко		09.86
Ст. инж.	Матвеева		09.86
Вед. инж.	Шевнина		09.86
Инж.	Попова		09.86

ТП 416-3-14.87 ЭМ.ЗН.10

Областной вычислительный центр II группы

Стадия	Лист	Листов
Р		1

Шкаф 53Ш1.
Общий вид

ТЯЖПРОМЭЛЕКТРОПРОЕКТ
Свердловское отделение

Цм 610-10 83

Альбом VIII

Типовой проект

Формат	Зона	Поз.	Обозначение	Наименование	Кол.	Прим.
				Документация		
			Лист 10	Общий вид		
			Лист 13	Схема соединений		
			Лист 12	Перечень надписей		
				Сборочные единицы:		
				Блоки:		
		1		Б5130-3574 УХЛ4	2	
				Н1 1		
		2		Реле РПУ-2-06200УЗБ	1	К4
				И ~ 220 В		
		3		Реле РПУ-2-06400УЗБ	2	К2, К3
				И ~ 220 В		

Привязан

Инв. №

Взам. инв. №

Подпись и дата

Инв. № подл.

Гл. спец.	Нужин		09.86
Н. контр.	Акимова		09.86
ГИП	Монащенко		09.86
Ст. инж.	Матвеева		09.86
Вед. инж.	Шевнина		09.86
Инж.	Попова		09.86

ТП ЭМ.ЗН.11

Областной вычислительный центр II группы

Стадия	Лист	Листов
Р	11.1	2

Шкаф 53Ш1.

Технические данные аппаратов

ТЯЖПРОМЭЛЕКТРОПРОЕКТ Свердловское отделение

Альбом VIII

Типовой проект

Формат	Зона	Поз.	Обозначение	Наименование	Кол.	Прим.
		4		Реле РПУ-2-06220УЗБ	1	К1
				И ~ 220 В		
				Н51 1		
		5		Переключатель		
				УП5313-А541		
				рук. рев.	2	1SA1, 2SA1
		6		Переключатель		
				УП5313-С70	1	SA1
				рук. рев.		
		7		Кнопка КЕ011У3		
				исполн. 4	1	SB1
				Блок зажимов		
				Б324-4П25-В/ВУ3-10	4	Х6...Х9

Взам. инв. №

Подпись и дата

Инв. № подл.

ТП 416-3-14.87 ЭМ.ЗН.11

Лист 11.2

Ц00610-10 84

Альбом VIII

Типовой проект

Панель	Строка	Надпись	Поз. обозначение	Место надписи	Текст	Кол.	Вид шрифта	Заготовка
					Панель			
1				Табличка	53М1	1		
				То же	53М2	1		
				"	К1	1		
				"	К2	1		
				"	К3	1		
				"	К4	1		
					Дверь			
		1		Табличка	53-1, 53-2 – Насосы			
					оборотные	1		
		2	1SA1	То же	53-1. Ключ управления	1		
		3	2SA1	"	53-2. Ключ управления	1		
		4	SA1	"	Избиратель управления	1		
		5	SB1	"	Вентиль закрыт	1		
		6	1SA1, 2SA1	На ключе	откл. 8 – 0 – вкл. 1 2	2		
		7	SA1	То же	1 раб. 8 – 0 – 2 раб. 1 2	1		

Взам. инв. №

Подпись и дата

Инв. № подл.

Привязан

Инв. №

Гл. спец.	Нужсин		09.86
Н. контр.	Акимова		09.86
ГИП	Манащенко		09.86
Ст. инж.	Матвеева		09.86

ТП 416-3-14.87 ЭМ.ЗН.12

Областной вычислительный центр II группы

Шкаф 53Ш1. Перечень надписей

Стадия	Лист	Листов
Р		1

ТЯЖПРОМЭЛЕКТРОПРОЕКТ Свердловское отделение

Цос 610-10 85

Альбом VIII

Типовой проект

Вид спереди

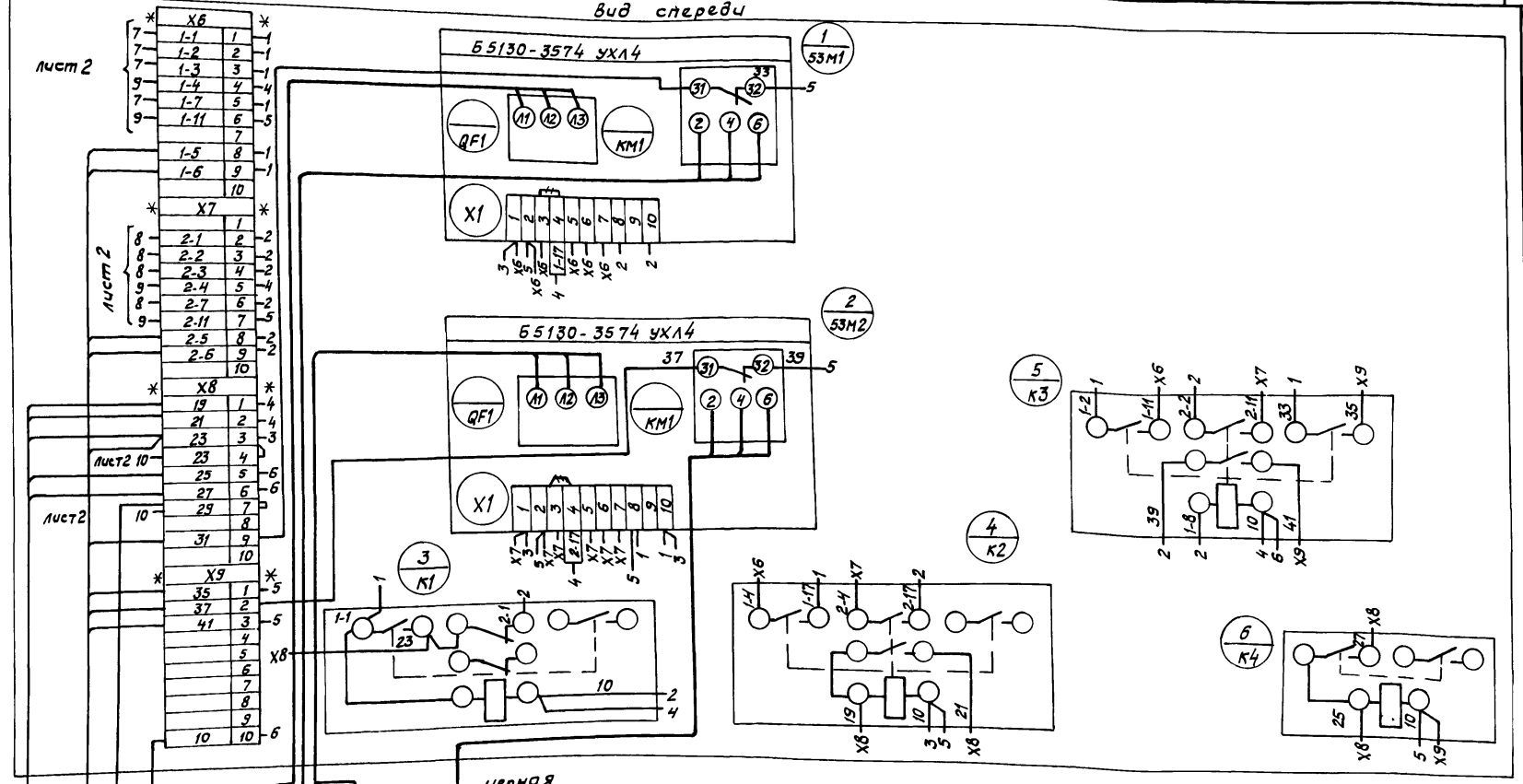

Привязан

Инв. №

Гл. спец.	Нужин		09.86
Н. контр.	Акимова		09.86
ГИП	Монашенко		09.86
Ст. инж.	Матвеева		09.86
Вед. инж.	Шевнина		09.86
Инж.	Попова		09.86

ТП 416-3-14.87 ЭМ.ЗН.13

Областной вычислительный центр II группы

Стадия	Лист	Листов
Р	13.1	2

Шкаф 53Ш1. Схема соединений и подключения (Начало)

ТЯЖПРОМЭЛЕКТРОПРОЕКТ Свердловское отделение

Ц00610-16 86

Инв.№ подл. | Подпись и дата | Взам. инв.№

Альбом VIII

Типовой проект

Дверь шкафа (вид со стороны монтажа)

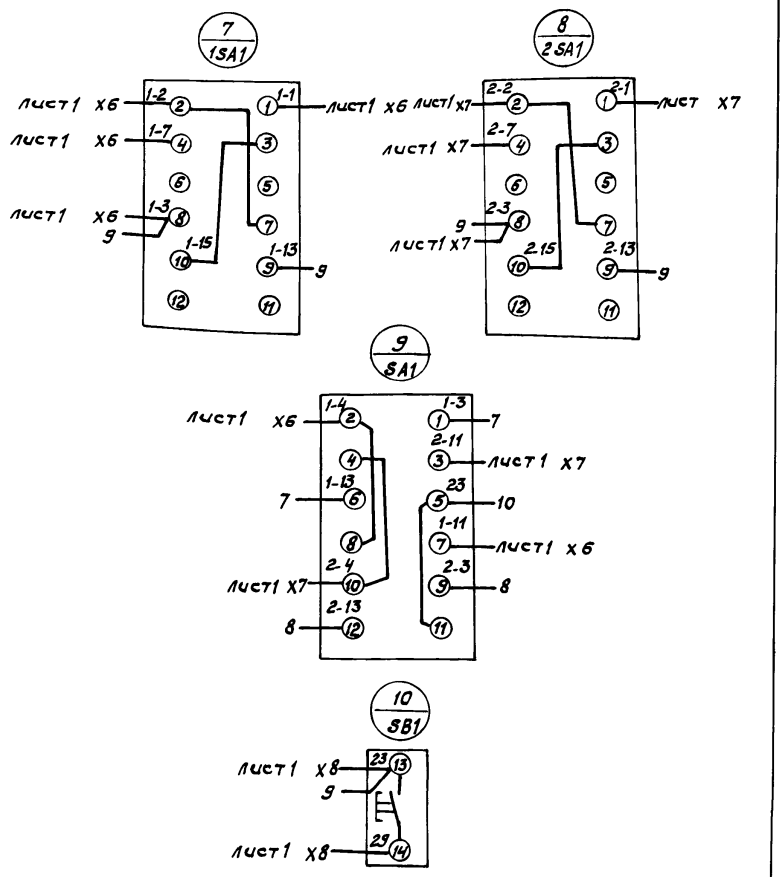

Привязан

Инв. №

				ТП 416-3-14.87 ЭМ.ЗН.13		
				Областной вычислительный центр II группы		
Гл. спец.	Нужин		09.86		Стадия	Лист	Листов
Н. контр.	Акимова		09.86		Р	13.2	
ГИП	Монащенко		09.86				
Ст. инж.	Матвеева		09.86	Шкаф 53Ш1. Схема соединений и подключения (окончание)	ТЯЖПРОМЭЛЕКТРОПРОЕКТ Свердловское отделение		
Вед. инж.	Шевнина		09.86				
Инж.	Попова		09.86				

Инв. № подл. | Подпись и дата | Взам. инв. №

Ц-610-10 87

Альбом VIII

Типовой проект

Вид спереди
Дверь не показана

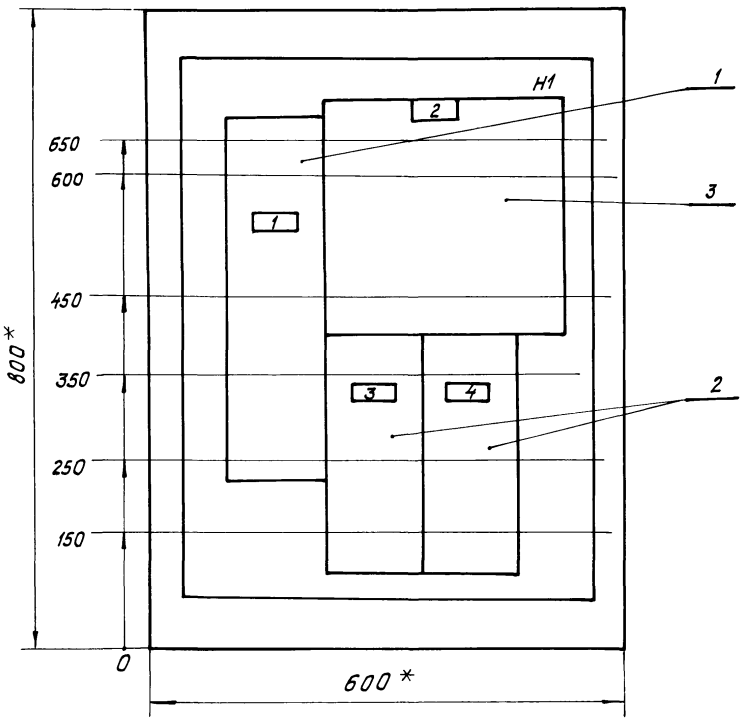

1. * Размеры для справок
2. Неуказанные предельные отклонения размеров по ...
3. В контуре табличек и аппаратов указаны номера надписей по перечню надписей
4. Глубина ящика ЯУЭ-0863-350мм

Инв. № подл. | Подпись и дата | Взам. инв. №

Привязан

Инв. №

Гл. спец.	Нужин		09.86
Н. контр.	Акимова		09.86
ГИП	Монашенко		09.86
Ст. инж.	Матвеева		09.86
Вед. инж.	Шевнина		09.86
Инж.	Веденеева		09.86

ТП 416-3-14.87 ЭМ.ЗН.14

Областной вычислительный центр II группы

Стадия	Лист	Листов
Р		1

Ящик Я1.
Общий вид

ТЯЖПРОМЭЛЕКТРОПРОЕКТ
Свердловское отделение

Ц 00616-10 88

Альбом VIII

Типовой проект

Формат	Зона	Поз.	Обозначение	Наименование	Кол.	Примеч.
				Документация		
			лист 14	Общий вид		
			лист 17	Схема соединений и подключения		
			лист 16	Перечень надписей		
				Сборочные единицы		
				Н1 1		
		1		Выключатель		
				А 3716 ФУЗ		
				U ~ 380 В		
				Jр 160 А		
				Jуст. 630 А		
				схема рис. 15/13		
				зажимы N1	1	QF1

Привязан

Инв. №

Взам. инв. № | Подпись и дата | Инв. № подл.

ТП			ЭМ.ЗН.15
Областной вычислительный центр II группы			
Гл. спец.	Нужсин		09.86
Н. контр.	Акимова		09.86
ГИП	Монащенко		09.86
Ст. инж.	Матвеева		09.86
Вед. инж.	Шевнина		09.86
Инж.	Веденеева		09.86

Стадия	Лист	Листов
Р	15.1	2

Ящик Я1.
Технические данные аппаратов

ТЯЖПРОМЭЛЕКТРОПРОЕКТ
Свердловское отделение

Альбом VIII

Типовой проект

Формат	Зона	Поз.	Обозначение	Наименование	Кол.	Примеч.
		2		Выключатель АЕ 2056-00У3 Jр 80 А		
		3		отс. 12	2	QF2, QF3
				Переключатель РП 11-35-320-00У3	1	Q1

Взам. инв. № | Подпись и дата | Инв. № подл.

ТП 416-3-14.87 ЭМ.ЗН.15 Лист 15.2

Ц 00610-10 89

Альбом VIII

Панель	Строка	Надпись	Поз. обозначение	Место надписи	Текст	Кол.	Вид шрифта	Заготовка
1					Панель			
		1	QF1	Табличка	Питание ЕС-1045	1		
		2	Q1	То же	Сеть^{1}~380 В – мотор^{2}-генератор	1		
		3	QF2	"	Питание ЕС-1035 №1	1		
		4	QF3	"	Питание ЕС-1035 №2	1		

Типовой проект

Привязан

Инв. №

Гл. спец.	Нужсин		04.86
Н. контр.	Акимова		09.86
ГИП	Монащенко		09.86
Ст. инж.	Матвеева		09.86

ТП 416-3-14.87 ЭМ.ЗН.16

Областной вычислительный центр II группы

Стадия	Лист	Листов
Р		1

Ящик Я1. Перечень надписей

ТЯЖПРОМЭЛЕКТРОПРОЕКТ Свердловское отделение

Инв. № подл. | Подпись и дата | Взам. инв. №

Альбом VIII

Типовой проект

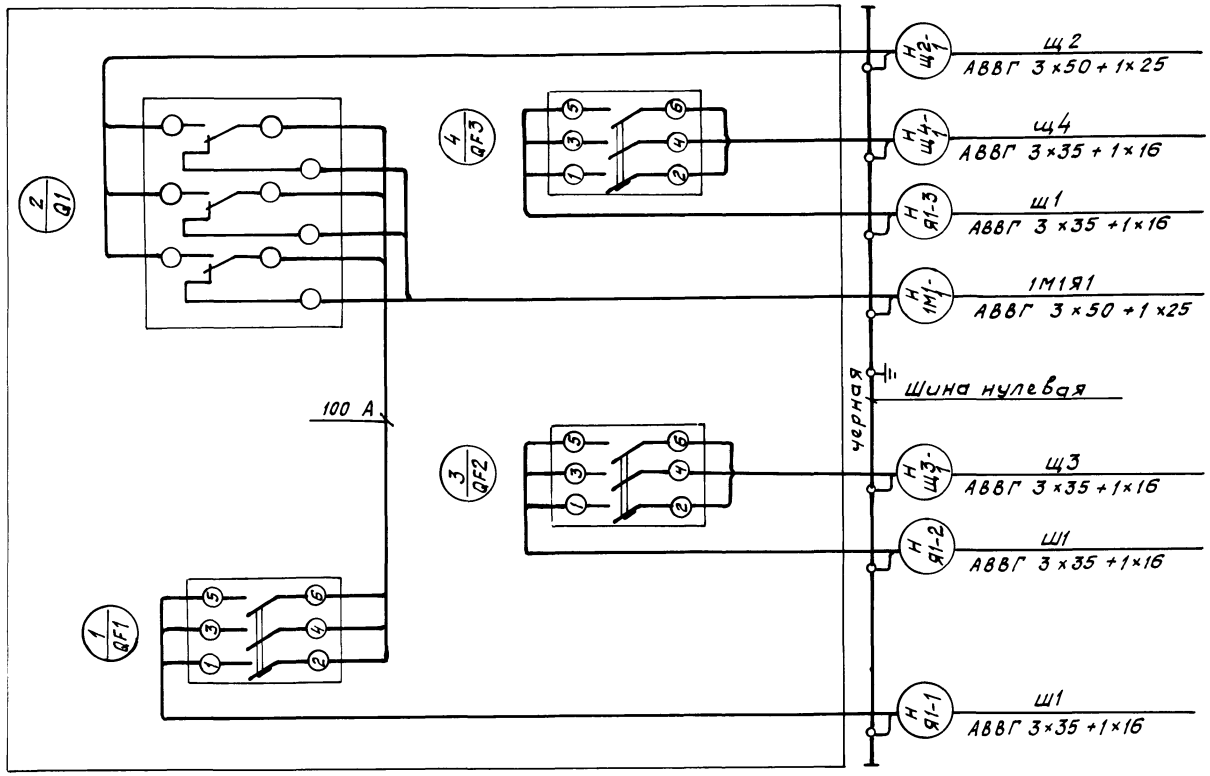

Взам.инв.№ | Подпись и дата | Инв.№ подл.

Привязан

Инв.№

Гл.спец.	Нужин		09.86
Н.контр.	Акимова		09.86
ГИП	Монашенкова		09.86
Ст.инж.	Матвеева		09.86
Вединж.	Шевнина		09.86
Инж.	Веденеева		09.86

ТП 416-3-14.87 ЭМ.ЗН.17

Областной вычислительный центр II группы

Ящик Я1
Схема соединений и подключения

Стадия	Лист	Листов
Р		1

ТЯЖПРОМЭЛЕКТРОПРОЕКТ
Свердловское отделение

Ц00610-16 91

Альбом VIII

Типовой проект

Вид спереди
Дверь не показана м 1:5

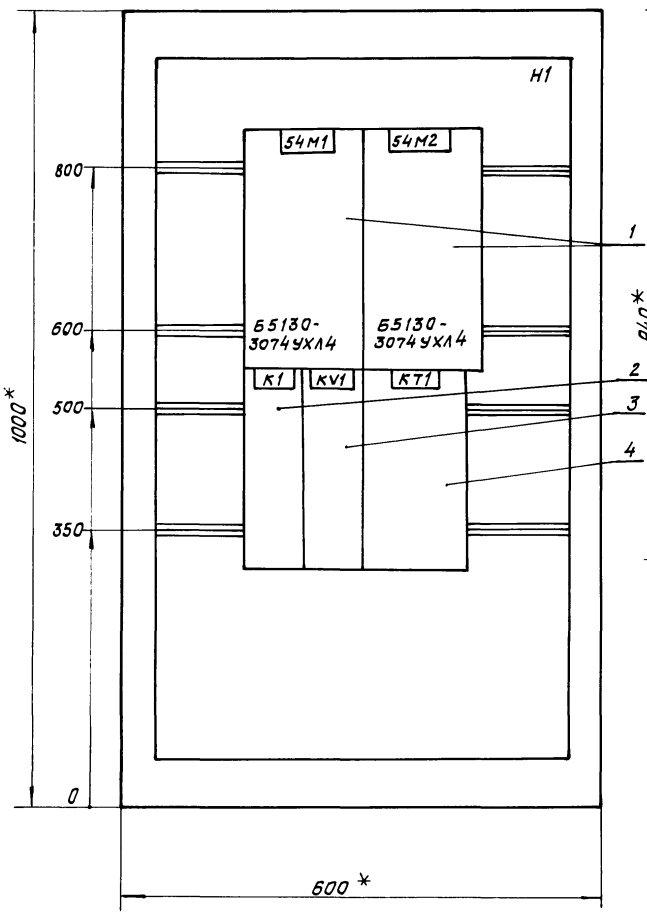

Дверь ящика
Вид спереди м 1:5

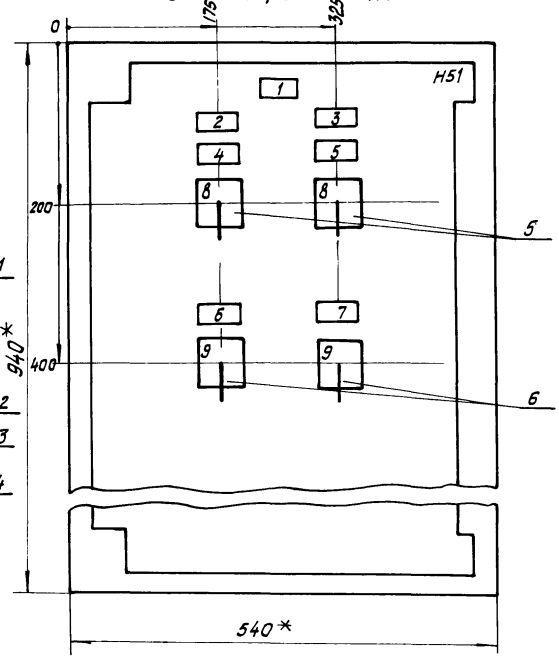

1* Размеры для справок
2. Неуказанные предельные отклонения размеров по...
3. В контуре табличек и аппаратов указаны номера надписей по перечню надписей
4. Глубина ящика ЯУЭ-1063-350 мм

Привязан

Инв. №

				ТП 416-3-14.87 ЭМ.ЗН.18		
				Областной вычислительный центр II группы		
Гл. спец	Нужин		09.86		Стадия	Лист	Листов
Н. контр.	Акимова		09.86		Р		1
ГИП	Меняшенко		09.86				
Ст. инж.	Матвеева		09.86	Ящик 54Я1. Общий вид	ТЯЖПРОМЭЛЕКТРОПРОЕКТ Свердловское отделение		
Вед. инж.	Шевнина		09.86				
Инж.	Попова		09.86				

Инв. № подл. | Подпись и дата | Взам. инв. №

Ц 40010-16 92

Альбом VIII

Типовой проект

Формат	Зона	Поз.	Обозначение	Наименование	Кол.	Прим.
				Документация		
			лист 18	Общий вид		
			лист 21	Схема соединений		
			лист 20	Перечень надписей		
				Сборочные единицы:		
				Блоки		
		1		Б5130-3074УХЛ4	2	
				Н1 1		
		2		Реле РПУ2-06400У3Б		
				И ~ 220 В	1	К1
		3		Реле РПУ2-06220У3Б		
				И ~ 220 В	1	KV1
		4		Реле РВП72-3121-00У4		
				И ~ 220 В	1	КТ1
				Н51 1		
				Переключатель		
		5		УП5314-Ф428		
				рук. рев.	2	1SA1, 2SA1
		6		Переключатель		
				УП5313-А541		
				рук. рев.	2	1SA2, 2SA2
				Блок зажимов		
				Б324-4П25-В/ВУ3-10	3	X1, X11, X12

Привязан

Инв. №

Взам. инв. №

Подпись и дата

Инв. № подл.

ТП 416-3-14.87 ЭМ.ЗН.19

Областной вычислительный центр
II группы

Гл. спец.	Нужин		04.86
Н. контр.	Акимова		09.86
ГИП	Монащенко		09.86
Ст. инж.	Матвеева		09.86
Вед. инж.	Шевнина		09.86
Инокс.	Попова		09.86

Стадия	Лист	Листов
Р	19.1	2

Ящик 54Я1.
Технические данные аппаратов

ТЯЖПРОМЭЛЕКТРОПРОЕКТ
Свердловское отделение

ТП 416-3-14.87 ЭМ.ЗН.19 Лист 19.2

Ц416-10-10 93

Альбом VIII

Типовой проект

Панель	Строка	Надпись	Поз. обозначение	Место надписи	Текст	Кол.	Вид шрифта	Заготовка
					Панель			
1				Табличка	54М1	1		
				то же	54М2	1		
				"	К1	1		
				"	КV1	1		
				"	КТ1	1		
					Дверь			
		1		Табличка	54-1, 54-2 - Вентиляторы градирни	1		
		2		то же	54-1	1		
		3		"	54-2	1		
		4	1SA1	"	Избиратель управления	1		
		5	2SA1	"	Избиратель управления	1		
		6	1SA2	"	Ключ управления	1		
		7	2SA2	"	Ключ управления	1		
		8	1SA1,2SA1	Наключе	7 местн. - 8 откл. - 1 дист. - 2 авт.	2		
		9	1SA2,2SA2	то же	8 откл. - 1 0 - 2 вкл.	2		

Инв.№ подл. | Подпись и дата | Взам. инв.№

Привязан

Инв. №

Гл. спец.	Нужкин		04.86
Н. контр.	Акинова		09.86
ГИП	Монащенко		09.86
Ст. инж.	Матвеева		09.86

ТП 416-3-14.87 ЭМ.ЭН.20

Областной вычислительный центр II группы

Стадия	Лист	Листов
Р		1

Ящик 54Я1. Перечень надписей

ТЯЖПРОМЭЛЕКТРОПРОЕКТ Свердловское отделение

Ц 00610-10 44

Альбом VIII

Типовой проект

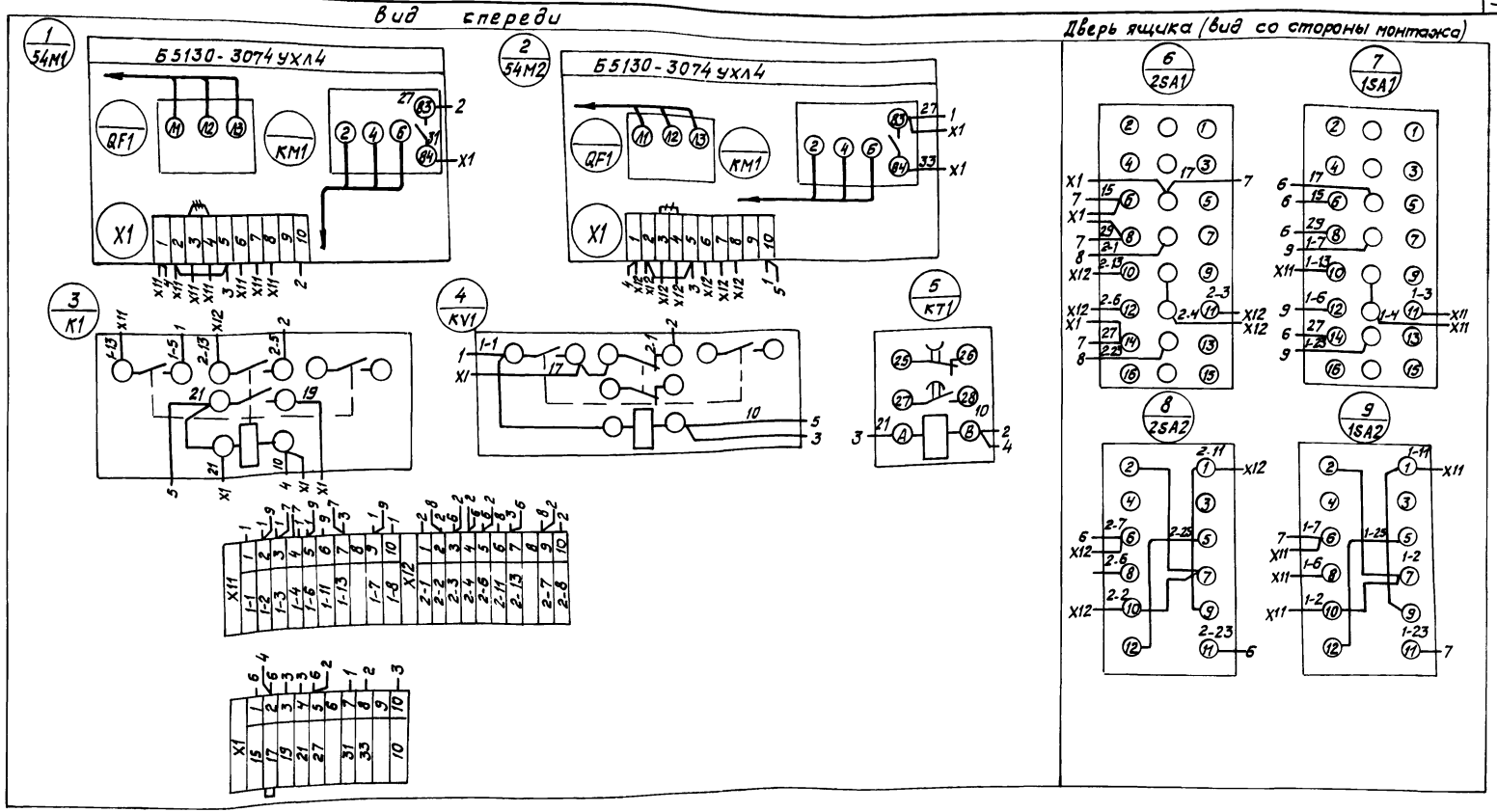

Демонтировать

Проложить вновь

					ТП 416-3-14.87 ЭМ.ЗН.21		
					Областной вычислительный центр II группы		
Гл.спец.	Нужин		09.86				
Н.контр.	Акимова		09.86				
ГИП	Монащенко		09.86				
Ст.инж.	Матвеева		09.86				
Вед.инж.	Шевнина		09.86				
Инж.	Попова		09.86				

Стадия	Лист	Листов
Р		1

Ящик 54Я1. Схема соединений

ТЯЖПРОМЭЛЕКТРОПРОЕКТ Свердловское отделение

Привязан

Инв. №

Инв. № подл. | Подпись и дата | Взам. инв. №

400610-10 95

Альбом VIII

Типовой проект

Вид спереди
Дверь не показана м1:5

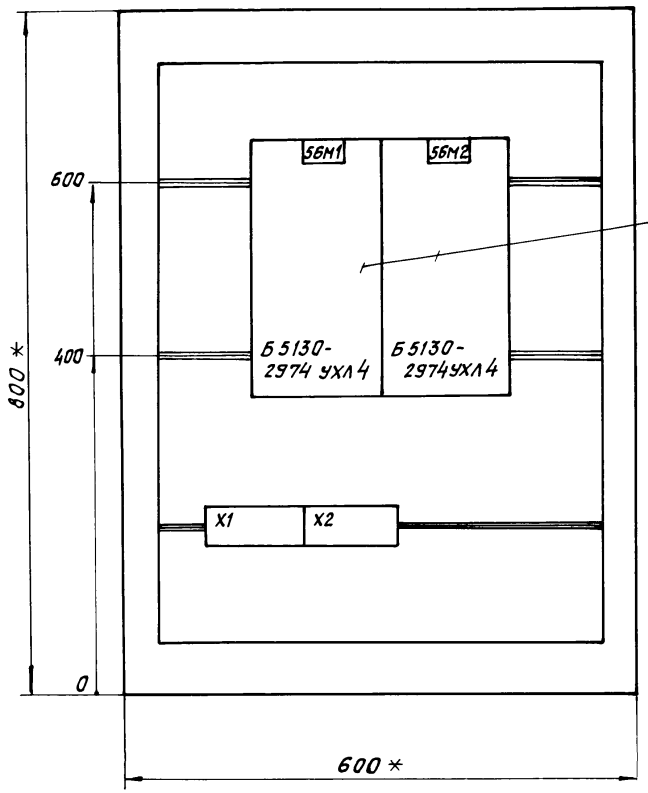

Дверь ящика
Вид спереди

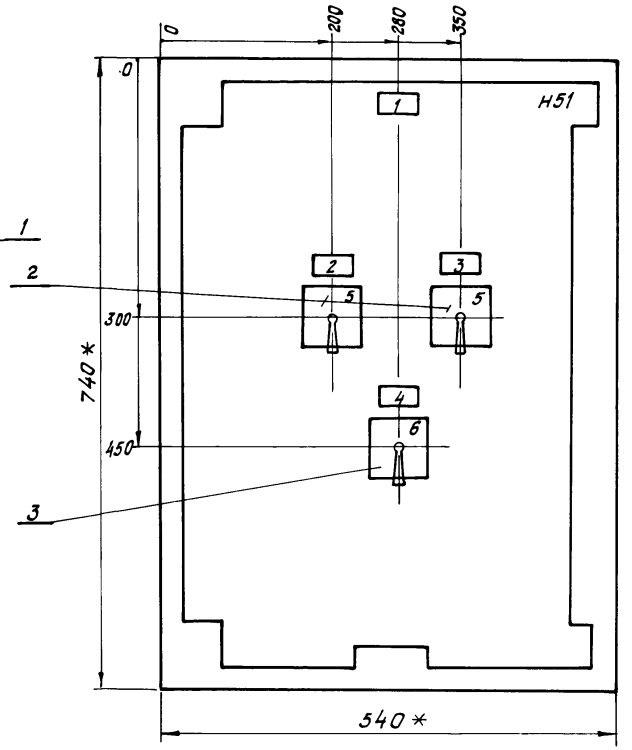

1. * Размеры для справок
2. Неуказанные предельные отклонения размеров по...
3. В контуре табличек и аппаратов указаны номера надписей по перечню надписей
4. Глубина ящика 350 мм

Номер ящика	Номер привода		Тип блока
56Я1	56-1	56-2	Б5130-2974 УХЛ4
57Я1	57-1	57-2	Б5130-2674 УХЛ4

Привязан

Инв. № подл. | Подпись и дата | Взам. инв. №

Инв. №

Гл. спец.	Нужин		09.86
Н. контр.	Акимова		09.86
ГИП	Монащенко		09.86
Ст. инж.	Матвеева		09.86
Вед. инж.	Шевнина		09.86

ТП 416-3-14.87 ЭМ.ЭН.22

Областной вычислительный центр II группы

Стадия	Лист	Листов
Р		1

Ящик 56Я1 (57Я1). Схема соединений (Начало)

ТЯЖПРОМЭЛЕКТРОПРОЕКТ Свердловское отделение

Цок 610-10 96

Альбом VIII

Типовой проект

Формат	Зона	Поз.	Обозначение	Наименование	Кол.	Примеч.
				Документация		
			лист 22	Общий вид		
			лист 26	Схема соединений		
			лист 25	Перечень надписей		
				Сборочные единицы:		
				Блоки		
		1		Б5130-2974 УХЛ4	2	
				Н51	1	
		2		Переключатель		56-1SA1
				УП5313-А541 рук. рев.	2	56-2SA1
		3		Переключатель		
				УП5312-И43 рук. рев.	1	56SA1
				Блок зажимов		
				Б324-4П25-8/8У3-10	2	Х1; Х2

Привязан

Инв. N

Взам. инв. N

Подпись и дата

Инв. N подл.

Гл. спец.	Нужсин		09.86
Н. контр.	Акимова		09.86
ГИП	Монащенко		09.86
Ст. инж.	Матвеева		09.86
Вед. инж.	Шевнина		09.86
Ст. техн.	Сергина		09.86

ТП ЭМ.ЗН.23

Областной вычислительный центр II группы

Стадия	Лист	Листов
Р		1

Ящик 56Я1. Технические данные аппаратов

ТЯЖПРОМЭЛЕКТРОПРОЕКТ Свердловское отделение

Альбом VIII

Типовой проект

Формат	Зона	Поз.	Обозначение	Наименование	Кол.	Примеч.
				Документация		
			лист 22	Общий вид		
			лист 26	Схема соединений		
			лист 25	Перечень надписей		
				Сборочные единицы		
				Блоки		
		1		Б5130-2674 УХЛ4	2	
				Н51	1	
		2		Переключатель		57-1SA1
				УП5313-А514 рук. рев.	2	57-2SA1
		3		Переключатель		
				УП5312-И43 рук. рев.	1	57SA1
				Блок зажимов		
				Б324-4П25-8/8У3-10	2	Х1; Х2

Привязан

Инв. N

Взам. инв. N

Подп. и дата

Инв. N подл.

Гл. спец.	Нужсин		09.86
Н. контр.	Акимова		09.86
ГИП	Монащенко		09.86
Ст. инж.	Матвеева		09.86
Вед. инж.	Шевнина		09.86
Ст. техн.	Сергина		09.86

ТП 416-3-14.87 ЭМ.ЗН.24

Областной вычислительный центр II группы

Стадия	Лист	Листов
Р		1

Ящик 57Я1. Технические данные аппаратов

ТЯЖПРОМЭЛЕКТРОПРОЕКТ Свердловское отделение

Альбом VIII

Типовой проект

Панель	Строка	Надпись	Поз. обознач.	Место надписи	Текст	Кол.	Вид шрифта	Заготовка
1					Панель			
				Табличка	56М1	1		
				То же	56М2	1		
					Дверь			
		1		Табличка	56-1, 56-2 Насосы			
					теплового пункта	1		
		2	1SA1	То же	Ключ управления	1		
		3	2SA1	"	Ключ управления	1		
		4	SA1	"	Извиратель управления	1		
		5	1SA1,2SA1	На ключе	откл. 8 – 0 – 1 вкл. 2	2		
		6	SA1	То же	1 раб. – 2 раб.	1		
					Панель			
1				Табличка	57М1	1		
				То же	57М2	1		
					Дверь			
		1		Табличка	57-1, 57-2 - Насосы			
					теплового пункта	1		
		2	1SA1	То же	Ключ управления	1		
		3	2SA1	"	Ключ управления	1		
		4	SA1	"	Извиратель управления	1		
		5	1SA1,2SA1	На ключе	откл. 8 – 0 – 1 вкл. 2	2		
		6	SA1	То же	1 раб. – 2 раб.	1		

Взам. инв. №

Подпись и дата

Инв. № подл.

Привязан

Инв. №

Гл. спец.	Нужечн		09.86
Н. контр.	Акимова		09.86
ГИП	Монащенко		09.86
Ст. инж.	Матвеева		09.86

ТП 416-3-14.87 ЭМ.ЭН.25

Областной вычислительный центр II группы

Стадия	Лист	Листов
Р		1

Ящик 56Я1 (57Я1). Перечень надписей

ТЯЖПРОМЭЛЕКТРОПРОЕКТ Свердловское отделение

Альбом VIII

Типовой проект

Вид спереди

Дверь ящика (вид со стороны монтажа)

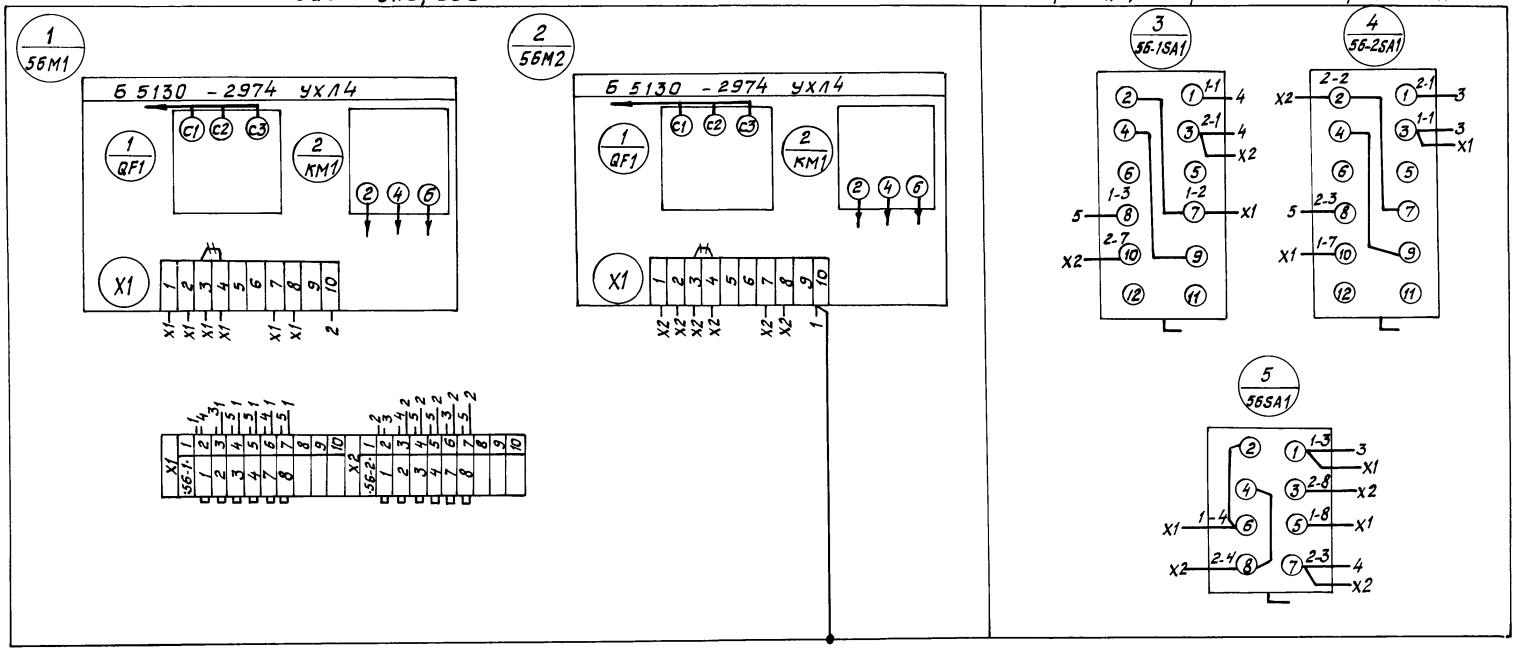

~~///~~ Демонтировать

Номер ящика	Номер привода		Тип блока
56Я1	56-1	56-2	Б 5130-2974 УХЛ4
57Я1	57-1	57-2	Б5130-2674 УХЛ4

Привязан

Инв. №

Гл. спец.	Нужин		09.86
Н. контр.	Акимова		09.86
ГИП	Монащенко		09.86
Ст. инж.	Матвеева		09.86
Вед. инж.	Шевнина		09.86

ТП 416-3-14.87 ЭМ.ЗН.26

Областной вычислительный центр II группы

Ящик 56Я1 (57Я1). Схема соединений

Стадия	Лист	Листов
Р		1

ТЯЖПРОМЭЛЕКТРОПРОЕКТ Свердловское отделение

Инв. № подл. | Подпись и дата | Взам. инв. №

gost.e-ecolog.ru

Ц 610-10 (99)