ТИПОВОЙ ПРОЕКТ

416 – 3 – 14. 87

ОБЛАСТНОЙ ВЫЧИСЛИТЕЛЬНЫЙ ЦЕНТР II ГРУППЫ

АЛЬБОМ IV

ИЗДЕЛИЯ ЖЕЛЕЗОБЕТОННЫЕ СТАЛЬНЫЕ И ДЕРЕВЯННЫЕ

Ц 00610-06

gost.e-ecolog.ru

ТИПОВОЙ ПРОЕКТ

416 – 3 – 14. 87

ОБЛАСТНОЙ ВЫЧИСЛИТЕЛЬНЫЙ ЦЕНТР II ГРУППЫ

АЛЬБОМ IV

ИЗДЕЛИЯ ЖЕЛЕЗОБЕТОННЫЕ СТАЛЬНЫЕ И ДЕРЕВЯННЫЕ

РАЗРАБОТАН
ВНИПИучёт ЦСУ СССР

ЗАМЕСТИТЕЛЬ ДИРЕКТОРА ИНСТИТУТА М.Е. ЛЕВИТ
ГЛАВНЫЙ ИНЖЕНЕР ПРОЕКТА Б.Д. АНДРЕЕВ

ГПИ ПРОМСТРОЙПРОЕКТ

ГЛАВНЫЙ ИНЖЕНЕР ИНСТИТУТА В.И. КОРОЛЕВ
ГЛАВНЫЙ ИНЖЕНЕР ПРОЕКТА В.С. ВЕСНИК

УТВЕРЖДЁН И ВВЕДЁН В ДЕЙСТВИЕ
ЦСУ СССР
ПРИКАЗ № 157 ОТ 30.03.87

Ц00610-06 2

Альбом IV

ТП 416-3-14.87

Содержание альбома

Обозначение	Наименование	Стр.
ТП 416-3-14.87-КЖ.И.	Содержание альбома	2-6
ТП 416-3-14.87-КЖ.И.ТУ	Технические условия	7,8
КЖ.И.001	Колонны 3КБД 4,42-2.7-1; 3КБД 4.42-2.7-2; 3КБД 4.42-2.7-3	9
К.Ж.И.002	Колонны 3КБО 4.42-2.7-1; 3КБО 4.42-2.7-2	9
КЖ.И.001СБ	Колонны 3КБД 4.42-2.7-1; 3КБД 4.42-2.7-2; 3КБД 4.42-2.7-3. Сборочный чертеж	10
КЖ.И.002СБ	Колонны 3КБО 4.42-2.7-1; 3КБО 4.42-2.7-2. Сборочный чертеж	11
КЖ.И.003	Колонны 3КНО 4.42-2.6-1; 3КНО 4.42-2,6-2; 3КНО 4.42-2.6-3	12
КЖ.И.004	Колонны 3КНО 4.42-2.6-4; 3КНО 4.42-2.6-6	12
КЖ.И.003СБ	Колонны 3КНО 4.42-2.6-1; 3КНО 4.42-2.6-2; 3КНО 4.42-2.6-3. Сборочный чертеж	13
КЖ.И.004СБ	Колонны 3КНО 4.42-2.6-4; 3КНО 4.42-2.6-6. Сборочный чертеж	14
КЖ.И.005	Колонны 3КНО 4.42-2.6-5; 3КНО 4.42-2.6-7; 3КНО 4.42-2.6-8	15
КЖ.И.006	Колонны 3КНО 4.42-2.6-1; 3КНД 4.42-2.6-2; 3КНД 4.42-2.6-3	15
КЖ.И.005СБ	Колонны 3КНО 4.42-2.6-5; 3КНО 4.42-2.6-7; 3КНО 4.42-2.6-8 Сборочный чертеж	16
КЖ.И.006СБ	Колонны 3КНД 4.42-2.6-1; 3КНД 4.42-2.6-2; 3КНД 4.42-2.6-3 Сборочный чертеж	17
КЖ.И.007	Колонны 1КВО 4.36-1.1-1... 1КВО 4.36-1.1-4	18

Инв. № подл. | Подпись и дата | Взам. инв. №

Формат А4

Содержание альбома (продолжение)

Обозначение	Наименование	Стр.
ТП 416-3-14.87-КЖ.И.008	Колонна 1КВД 4.36-1.1-1	19
КЖ.И.009	Колонна 1КВД 4.36-1.1-2	19
КЖ.И.010	Колонна 2КВ 4.33-1-1	20
КЖ.И.011	Колонны 1КНО 4.42-1.1-1... 1КНО 4.42-1.1-6	21,22
КЖ.И.012	Колонны 1КНД 4.42-1.2-1... 1КНД 4.42-1.2-3	23
КЖ.И.013	Колонна 1КН 4.42-1-1	24
КЖ.И.014	Колонны 1КСО 4.33-2.1-1; 1КСО 4.33-2.1-2; 1КСО 4.33-1.1-1... 1КСО 4.33-1.1-6	25,26
КЖ.И.015	Колонны 1КСД 4.33-2.1-1... 1КСД 4.33-2.1-3	27
КЖ.И.016	Колонны 1КСО 4.42-1.1-1... 1КСО 4.42-1.1-5	28,29
КЖ.И.017	Колонна 1КСД 4.42-2.1-1	29
КЖ.И.018	Колонны 1КВО 4.33-1.1-1... 1КВО 4.33-1.1-3	30
КЖ.И.019	Колонны 1КВО 4.42-1.1-1... 1КВО 4.42-1.1-9	31,32
КЖ.И.020	Колонна 1КВД 4.42-1.1-1	33
КЖ.И.021	Колонны 2КВО 4.33-2.1-1; 2КВО 4.33-2.1-2	34
КЖ.И.022	Колонны 3КВО 4.33-2.1-1... 3КВО 4.33-2.1-4	35,36
КЖ.И.023	Колонны 3КВД 4.33-1.1-1; 3КВД 4.33-1.1-2	37
КЖ.И.024	Колонны 3КВ 4.33-1-1... 3КВ 4.33-1-3	38,39

Инв. № подл. | Подпись и дата | Взам. инв. №

Формат А4

Содержание альбома (продолжение)

Обозначение	Наименование	Стр.
ТП 416-3-14.87-КЖ.И.ВМС1	Ведомость расхода стали на дополнительные закладные изделия	40-42
-КЖ.И.025	Колонна 1КБО 4.48-1	43
-КЖ.И.026	Колонны 2КВО 4.42(48)-1... 2КНО 4.42(48)-7	44-46
-КЖ.И.027	Колонны 2КНО(Д) 4.42(48)-1; 2КНО(Д) 4.42(48)-2	47,48
-КЖ.И.028	Колонны 2КНД 4.42(48)-1... 2КНД 4.42(48)-3	49,50
-КЖ.И.029	Колонна 2КНД(О) 4.42(48)-1	51
-КЖ.И.030	Колонны 2КН 4.42(48)-1... 2КН 4.42(48)-3	52,53
-КЖ.И.ВМС2	Ведомость расхода стали на колонны	54
-КЖ.И.031	Ригели РОП 4.56-60-1; РОП 4.56-40-1; РОП 4.56-40-2; РОП 4.26-40-1	55
-КЖ.И.032	Ригели РОП 4.26-40-2; Р3,56-1; РЛП 4.56-45-1	56
-КЖ.И.033	Диафрагмы жесткости 2Д32.48-1; 2Д24.48-1	57
-КЖ.И.034	Диафрагмы жесткости 2Д26.42-1; 2Д26.42-2	58
-КЖ.И.035	Диафрагма жесткости 2Д56.33-1	59
-КЖ.И.036	Диафрагма жесткости 1Д26.48-1	60
-КЖ.И.036СБ	Диафрагма жесткости 1Д26.48-1 Сборочный чертеж	61
-КЖ.И.037	Диафрагма жесткости 2ДП26.48-1	62
-КЖ.И.037СБ	Диафрагма жесткости 2ДП26.48-1 Сборочный чертеж	63
-КЖ.И.038	Диафрагма жесткости 1ДП32.42-1	64

Инв. № подл. | Подпись и дата | Взам. инв. №

Содержание альбома (продолжение)

Обозначение	Наименование	Стр.
ТП 416-3-14.87-КЖ.И.038СБ	Диафрагма жесткости 1ДП32.42-1 Сборочный чертеж	65
-КЖ.И.ВМС3	Ведомость расхода стали на диафрагмы жесткости	66
-КЖ.И.039	Панель ПС30...	67,68
-КЖ.И.040	Панель ПС60...	69
-КЖ.И.040СБ	Панель ПС60... Сборочный чертеж	70,71
-КЖ.И.041	Панель 1ПС27...2	72,73
-КЖ.И.042	Панель 1ПС27.18.3,5-6.л-1-1-Н	73
-КЖ.И.043	Панель 1ПС57...1	74,75
-КЖ.И.044	Панель 12.9.3,5-6.л-1	75
-КЖ.И.045	Панель 1ПС57...2	76
-КЖ.И.046	Панель 2ПС3...	77
-КЖ.И.047	Панель 2ПС6...	78,79
-КЖ.И.048	Панель 2ПС30.24.3,5-Л-1	79
-КЖ.И.049	Панель 2ПС10...	80
-КЖ.И.050	Панель 2ПС12...	81,82
-КЖ.И.051	Панель 3ПС46.150.25-Л-1	82
-КЖ.И.052	Панель 2ПС15...	83
-КЖ.И.053	Панель 2ПС19...	84
-КЖ.И.054	Панель 3ПС56...	85
-КЖ.И.ВМС4	Ведомость расхода стали на закладные изделия стеновых панелей	86-89
-КЖ.И.055	Элементы солнцезащитные С31, С32	90
-КЖ.И.055СБ	Элементы солнцезащитные С31, С32 Сборочный чертеж	91
-КЖ.И.056	Балка БЦ54.5.3,5-Л	92

Инв. № подл. | Подпись и дата | Взам. инв. №

Ц00610-06 4

Содержание альбома (продолжение)

Обозначение	Наименование	Стр.
ТП 416-3-14.87-КЖ.И.057	Балка БЦ 24.5.3,5-Л	92
-КЖ.И.058	Балка БН1	93
-КЖ.И.059	Панели шахты лифта ПШЛ1... ПШЛ3	94
-КЖ.И.060	Панели шахты лифта ПШЛ4 ... ПШЛ9	95
-КЖ.И.060СБ	Панели шахты лифта ПШЛ4 ... ПШЛ9 Сборочный чертеж	96
-КЖ.И.061	Панели шахты лифта ПШЛ10 ... ПШЛ12	97
-КЖ.И.062	Панели шахты лифта ПШЛ13 ... ПШЛ15	98
-КЖ.И.063	Панели шахты лифта ПШЛ17 ... ПШЛ19	99
-КЖ.И.064	Панель шахты лифта ПШЛ16	100
-КЖ.И.065	Плиты перекрытий ПЛ1, ПЛ2	100
-КЖ.И.065СБ	Плита перекрытия ПЛ1 Сборочный чертеж	101
-КЖ.И.065СБ	Плита перекрытия ПЛ2 Сборочный чертеж	101
-КЖ.И.ВМ65	Ведомость расхода стали на ПШЛ1... ПШЛ19, ПЛ1, ПЛ2	102
-КЖ.И.066	Панели стеновые цокольные ПСЦ 30.51.3,5-П, ПСЦ 27.51.3,5-П	103
-КЖ.И.067	Панель стеновая цокольная ПСЦ 30.51.3,5-П1	104
-КЖ.И.068	Панели стеновые цокольные ПСЦ 30.51.3,5-П-2, ПСЦ 30.51.3,5-П-3	105
-КЖ.И.069	Каркасы пространственные КП101, КП102	106
-КЖ.И.070	Каркасы пространственные КП104 ... КП106	107
-КЖ.И.071	Каркасы пространственные КП107, КП108	108
-КЖ.И.072	Каркас пространственный КП109	109

Инв. № подл. | Подпись и дата | Взам. инв. №

Содержание альбома (содержание)

Обозначение	Наименование	Стр.
ТП 416-3-14.87-КЖ.И.073	Каркас пространственный КП111	110
-КЖ.И.074	Каркас пространственный КП110	111
-КЖ.И.075	Каркас пространственный КП112	111
-КЖ.И.076	Каркасы пространственные КП103, КП113	112
-КЖ.И.076СБ	Каркасы пространственные КП113, КП103 Сборочный чертеж	112
-КЖ.И.077	Каркас пространственный КП116	113
-КЖ.И.078	Каркас пространственный КП114	113
-КЖ.И.079	Каркас пространственный КП115	114
-КЖ.И.080	Каркасы пространственные КП117, КП118	115
-КЖ.И.081	Каркасы пространственные КП119, КП120, КП121	116
-КЖ.И.082	Каркас пространственный КП122	117
-КЖ.И.083	Каркас пространственный КП123	118
-КЖ.И.084	Каркас пространственный КП124	118
-КЖ.И.085	Каркасы пространственные КП125, КП126	119
-КЖ.И.086	Каркас плоский КР101	120
-КЖ.И.087	Каркас плоский КР102	120
-КЖ.И.088	Каркас плоский КР104	121
-КЖ.И.089	Каркас плоский КР105	121
-КЖ.И.090	Каркасы плоские КР106, КР107	122
-КЖ.И.091	Каркас плоский КР108	123
-КЖ.И.092	Каркас плоский КР113	123
-КЖ.И.093	Каркасы плоские КР109 ... КР112	124
-КЖ.И.093СБ	Каркасы плоские КР109 ... КР112 Сборочный чертеж	124
-КЖ.И.094	Каркас плоский КР114	125

Инв. № подл. | Подпись и дата | Взам. инв. №

Альбом IV

ТП 416-3-14.87

Содержание альбома (продолжение)

Обозначение	Наименование	Стр.
ТП 416-3-14.87-КЖ.И.095	Каркас плоский КР 117	125
-КЖ.И.096	Каркас плоский КР 115	126
-КЖ.И.097	Каркас плоский КР 116	126
-КЖ.И.098	Каркас плоский КР 118	127
-КЖ.И.099	Каркас плоский КР 120	127
-КЖ.И. 100	Каркас плоский КР 119	128
-КЖ.И.100 СБ	Каркас плоский КР 119 Сборочный чертеж	128
-КЖ.И. 101	Каркас плоский КР 121	129
-КЖ.И. 102	Каркас плоский КР 122	129
-КЖ.И. 103	Каркас плоский КР 123	130
-КЖ.И. 104	Каркас плоский КР 124	130
-КЖ.И. 105	Сетка арматурная С 101	131
-КЖ.И. 106	Сетка арматурная С 102	131
-КЖ.И. 107	Сетка арматурная С 103	132
-КЖ.И. 108	Сетка арматурная С 108	132
-КЖ.И. 109	Сетки арматурные С 104, С 105	133
-КЖ.И.109 СБ	Сетки арматурные С 104, С 105 Сборочный чертеж	133
-КЖ.И.110	Сетка арматурная С 106	134
-КЖ.И.111	Сетка арматурная С 107	134
-КЖ.И.112	Сетки арматурные С 109, С 110	135
-КЖ.И.113	Сетки арматурные С 111, С 112	135
-КЖ.И.114	Сетки арматурные С 113, С 114	136
-КЖ.И.115	Сетки арматурные С 115, С 116	136
-КЖ.И.116	Сетка арматурная С 117	137
-КЖ.И. 117	Сетка арматурная С 118	137

Инв. № подл. | Подпись и дата | Взам. инв. №

Формат А4

Содержание альбома (продолжение)

Обозначение	Наименование	Стр.
ТП 416-3-14.87-КЖ.И.118	Сетка арматурная С 119	138
-КЖ.И.119	Сетка арматурная С 120	138
-КЖ.И.120	Сетка арматурная С 121	139
-КЖ.И.121	Сетки арматурные С 122, С 123	140
-КЖ.И.121 СБ	Сетки арматурные С 122, С 123	140
-КЖ.И. 122	Сетка арматурная С 124	141
-КЖ.И. 123	Сетки арматурные С 129, С 131	142
-КЖ.И.123 СБ	Сетки арматурные С 129, С 131 Сборочный чертеж	142
-КЖ.И. 124	Сетки арматурные С 130, С 132	143
-КЖ.И.124 СБ	Сетки арматурные С 130, С 132 Сборочный чертеж	143
-КЖ.И. 125	Изделия соединительные МС 101, РК8с-Н	144
-КЖ.И.125 СБ	Изделия соединительные МС 101, РК8с-Н	144
-КЖ.И. 126	Изделия соединительные МС 102, МС 103	145
-КЖ.И.126 СБ	Изделия соединительные МС 102, МС 103	145
-КЖ.И. 127	Изделие соединительное МС 104	146
-КЖ.И. 128	Изделия соединительные МС 105, МС 106	146
-КЖ.И. 129	Изделие соединительное МС 107	147
-КЖ.И. 130	Изделие соединительное МС 108	148
-КЖ.И. 131	Изделие соединительное МС 109	148
-КЖ.И. 132	Изделие соединительное МС 110	149
-КЖ.И. 133	Изделие соединительное МС 111	149
-КЖ.И. 134	Изделие соединительное МС 112	150
-КЖ.И. 135	Изделие соединительное МС 113	151
-КЖ.И. 136	Изделия соединительные МС 114, МС 115	151

Инв. № подл. | Подпись и дата | Взам. инв. №

Формат А4

Альбом IУ

ТП 416-3-14.87

Содержание альбома (продолжение)

Обозначение	Наименование	Стр.
ТП 416-3-14.87-КЖ.И.137	Изделие соединительное МС116	152
-КЖ.И.138	Изделие соединительное МС117	152
-КЖ.И.139	Изделие соединительное МС118, МС119	153
-КЖ.И.140	Изделие соединительное МС120... МС123	153
-КЖ.И.141	Изделие соединительное МС124	154
-КЖ.И.142	Балка Б1	154
-КЖ.И.143	Изделие соединительное МС125	155
-КЖ.И.144	Изделие закладное МН1	156
-КЖ.И.145	Изделие закладное МН2	156
-КЖ.И.146	Изделия закладные МН3... МН6	157
-КЖ.И.147	Изделие закладное МН7	158
-КЖ.И.148	Изделие закладное МН8	158
-КЖ.И.149	Изделие закладное МН9	159
-КЖ.И.150	Изделия закладные МН10... МН12	159
-КЖ.И.151	Изделия закладные МН13, МН16	160
-КЖ.И.152	Изделие закладное МН17	160
-КЖ.И.153	Стойка стальная СК3	161
-КЖ.И.154	Косоуры лестничные КЛ1, КЛ2	162
-КЖ.И.155	Изделия закладные РЖ1, РЖ4	163, 164
-КЖ.И.156	Изделия закладные РЖ2, РЖ3, РЖ5	165, 166
-КЖ.И.157	Щит стальной ЩС4	166
-КЖ.И.158	Щиты стальные ЩС1... ЩС3	167
-КЖ.И.159	Элемент фасонный ЭФ1	168
-КЖ.И.160	Элемент фасонный ЭФ2	168
-КЖ.И.161	Элемент фасонный ЭФ3	169
-КЖ.И.162	Элемент фасонный ЭФ4	169

Инв. № подл. | Подпись и дата | Взам. инв. №

Формат А4

Содержание альбома (окончание)

Обозначение	Наименование	Стр.
ТП 416-3-14.87-КЖ.И.163	Элемент фасонный ЭФ5	170
-КЖ.И.164	Щит деревянный ЩД1	170
-КЖ.И.165	Щит деревянный ЩД2	171
-КЖ.И.166	Стойка винтовая СВ	172
-КЖ.И.167	Винт 1	172

Инв. № подл. | Подпись и дата | Взам. инв. №

400610-06 7

Формат А4

1. Технические условия на изготовление сборных железобетонных изделий.

1.1. В настоящем альбоме разработаны нетиповые сборные железобетонные изделия примененные в проекте Областного вычислительного центра II группы.

1.2. На стр. 9...39 приведены чертежи разбивки дополнительных изделий в типовых колоннах по серии 1.020-1/83, предусмотренные указаниями по применению изделий этой серии.
Марки колонн состоят из двух частей: марки колонны по выпускам 2-5, 2-7, 2-9 серии 1.020-1/83 и порядкового номера схемы разбивки закладных изделий в колонне.

1.3. На стр.43...53 разработаны чертежи нетиповых колонн, выполняемых в типовой опалубке:

- нетиповая 1КБО 4.48 - опалубке 2КВО 4.33 по серии 1.020-1/83 выпуску 2-5;
- нетиповая 2КНО 4.42(48) - в опалубке 3КНО 4.42 по серии 1.020-1/83 выпуску 2-9;
- нетиповые 2КНО(Д) 4.42(48), 2КНД 4.42(48), 2КНД(О) 4.42(48) - в опалубке 3КНД 4.42 по серии 1.020-1/83 выпуску 2-9;
- нетиповая 2КН 4.42(48) - в опалубке 3КН 4.42 по серии 1.020-1/83 выпуску 2-9.

Марки колонн состоят из двух частей: марки колонн по типу маркировки колонн 1.020-1/83 и порядкового номера схемы разбивки закладных изделий в колонне.

1.4. На стр. 55, 56 приведены чертежи разбивки дополнительных закладных изделий в типовых ригелях по серии 1.020-1/83.
Марки ригелей состоят из двух частей: марки ригеля по выпуску 3-1 серии 1.020-1/83 и порядкового номера схемы разбивки дополнительных закладных изделий в ригеле.

			ТП 416-3-14.87-КЖ.И.ТУ
Нач.ОТЭП	Заслонко		Технические условия. Стадия: — Лист: 1 Листов: 4
Н. контр.	Заслонко		
ГИП	Весник		ПРОМСТРОЙПРОЕКТ
Рук. бр.	Минина		

Инв. № подл. | Подпись и дата | Взам. инв. №

Формат А4

1.5. На стр. 57...59 разработаны чертежи диафрагм жесткости отличающихся от типовых диафрагм по серии 1.020-1/83 дополнительными закладными изделиями или вырезом в полке диафрагм. Марки диафрагм состоят из двух частей: марки диафрагмы по серии 1.020-1/83 выпуску 4-1 и дополнительного индекса „1"

1.6. На стр. 60...65 разработаны чертежи нетиповых диафрагм жесткости, выполняемых в типовых опалубках по выпуску 4-1 серии 1.020-1/83.

- нетиповые 1Д 26.48-1 - в опалубке 1Д 30.48;
- нетиповая 2ДП 26.48-1 - в опалубке 2Д 30.48;
- нетиповая 1ДП 32.42.1 - в опалубке 1Д 32.48.

Марки диафрагм приняты по типу маркировки диафрагм по серии 1.020-1/83 выпуску 4-1. Индекс „1" показывает нетиповую разбивку закладных изделий.

1.7. На стр. 67...85 приведены чертежи разбивки дополнительных закладных изделий в однослойных панелях для наружных стен по серии 1.030.1-1, в соответствии с рекомендациями выпуска 0-1 этой серии. Марки панелей состоят из двух частей:
марки панели по выпуску 1-1 серии 1.030.1-1 и номера схемы разбивки закладных изделий по серии 1.030.1-1 выпуску 0-1
В случае отличия схемы разбивки от типовой, в марке панели добавляется индекс „Н".

1.8. На стр. 90, 91 разработаны чертежи нетиповых сборных керамзитобетонных солнцезащитных элементов.

1.8.1. Солнцезащитные элементы запроектированы из керамзитобетона класса В7.5 по прочности при средней плотности не выше D1400.

1.8.2. Элементы изготовлять в горизонтальной опалубке с внутренними размерами 280 × 600(н).

1.8.3. В элементах предусмотрены две петли для подъема из опалубки и одна петля в торце для монтажа.

ТП 416-3-14.87-КЖ.И.ТУ	Лист 2

Инв. № подл. | Подпись и дата | Взам. инв. №

Ц 00610-06 8

Формат А4

1.8.4. Остальные указания по изготовлению, хранению, транспортировке и приемке солнцезащитных элементов аналогичны соответствующим указаниям для стеновых панелей технического описания выпуска 1-1 серии 1.030.1-1.

1.9. На стр. 92 разработаны нетиповые балки цокольные, отличающиеся от типовых по серии 1.030.1-1 выпуску 1-1 уменьшенной длиной. Маркировка панелей принята по аналогии с маркировкой типовых панелей. Керамзитобетон В7,5 плотностью D 1300.

1.10. На стр. 93 разработана нетиповая балка для сооружения ГО, отличающаяся от типовой разработанной в серии У-01-01/80 выпуске 1 уменьшенной длиной. Балка изготовляется в опалубке балки Б по серии У-01-01/80 выпуску 1. Общие технические требования смотреть в том же выпуске.

1.11. На стр. 94 ... 101 разработаны чертежи элементов шахт лифтов, отличающихся от типовых элементов по серии 1.289.1-2 выпуску 2 измененной разбивкой и дополнительными закладными изделиями, а панели стен шахты ПШЛ 17... ПШЛ 19 еще и размером проема. Все элементы шахт лифтов изготовляются в опалубке типовых изделий серии 1.289.1-2 выпуска 2.

1.13. Антикоррозионная защита закладных изделий типовых конструкций производится в соответствии со СНиП 2.03.11-85 "Защита строительных конструкций от коррозии". Защиту от коррозии закладных изделий МН39 (в колоннах 1 КСО 4.33-1.1-2, 1КСО 4.33-1.1-4; 3КВО 4.33-2.1-4), МН37 (в колоннах 2КВО 4.33-2.1-1, 2КВО 4.33-2.1-2) МН30, МН34, МН35, МН44 по сер. 1.020-1/83 вып. 2-15; МН35 (в ригелях) по сер. 1.020-1/83, вып. 3-3, а также всех закладных изделий по сер. 1.030.1-1, вып. 1-3 в панелях выполнить металлизацией цинком толщиной слоя 120 мкм на глубину 50 мм от наружной поверхности закладного изделия. Остальные закладные изделия окрасить эмалью ХВ-124 по грунту ГФ-020.

1.12. На стр. 103 ... 105 разработаны нетиповые панели стеновые цокольные для стен подвалов, отличающиеся от типовых панелей по выпуску 1-1 серии 1.030.1-1 увеличенной высотой. Маркировка панелей принята по аналогии с маркировкой типовых панелей. Общие указания смотреть в серии 1.030.1-1 выпуске 1-1.

II. Технические условия на изготовление стальных изделий.

2.1. В настоящем альбоме разработаны следующие стальные изделия для Областного вычислительного центра II группы:

- пространственные арматурные каркасы для армирования нетиповых сборных железобетонных изделий и монолитных конструкций здания;
- плоские арматурные каркасы и сетки для армирования упомянутых конструкций, а также стен из штучных материалов;
- соединительные изделия;
- закладные изделия в сборных железобетонных изделиях, монолитных конструкциях, полах и стенах из кирпича и сборных бетонных блоков;
- стальные изделия для съемных полов, опорные стойки, стальные щиты-решетки, стальные балки лестниц, фасонные элементы кровли и другие.

2.2. Изготовление пространственных и плоских арматурных изделий производить при помощи контактной точечной электросварки, в соответствии с ГОСТ 10922-75 и ГОСТ 14098-68.

2.3. Сварку стальных закладных и соединительных изделий осуществлять при помощи дуговой электросварки электродами типа Э-42 по ГОСТ 9467-75. Все швы, кроме особо оговоренных, принимать $h_ш$ = 6мм, $в_ш$ = 8 мм, но не более наименьшей толщины свариваемых элементов.

2.4. Сварку тавровых соединений в закладных и соединительных изделиях производить под слоем флюса.

2.5. Антикоррозионную защиту стальных изделий производить в соответствии со СНиП 2.03-11-85 цинковым покрытием (металлизацией или гальванизацией) толщиной до 120 мкм. Металлизации подлежат закладное изделие МН16 и соединительные изделия РК8с-Н МС 101 ... МС108, МС118 ... МС124.

III. Технические условия на изготовление деревянных изделий.

3.1. В настоящем альбоме разработаны деревянные щиты для перекрытия монтажного проема и для окна кассы.

3.2. Пиломатериалы следует антисептировать водным раствором кремнефтористого натрия методом горячих и холодных ванн.

Альбом IV

Формат	Зона	Поз.	Наименование	Наименование	Кол.	Примечание
				Документация		
А3			ТП 416-3-14.87-КЖ.И. ВМС 1	Ведомость расхода стали		
				на дополнительные		
				закладные изделия		
А3			ТП 416-3-14.87-КЖ.И.001СБ	Сборочный чертеж		
				Переменные данные для исполнений		
				Колонна 3КБД 4.42-2.7-1		
				Сборочные единицы		
А4			1.020-1/83.2-9 10-09	Колонна 3КБД 4.42-2.7	1	
				Изделия закладные		
А4		3	1.020-1/83 2-15 24-07	МН 34	4	
А4		4	26-02	МН 29	5	
А4		5	24-10	МН 42	3	
				Колонны		
				3КБД 4.42-2.7-2		
				3КБД 4.42-2.7-3		
				Сборочные единицы		
А4			1.020-1/83.2-9 10-09	Колонна 3КБД 4.42-2.7	1	
				Изделия закладные		
А4		4	1.020-1/83.2-15 26-02	МН 29	3	
А4		6	23-07	МН 39	3	

Взам. инв. № | Подпись и дата | Инв. № подл.

Нач. отэп	Заслонко	
Н. контр.	Заслонко	
ГИП	Весник	
Рук. бр.	Минина	
Ст. инж.	Камай	

ТП 416-3-14.87-КЖ.И.001

Колонны
3КБД 4.42-2.7-1
3КБД 4.42-2.7-2
3КБД 4.42-2.7-3

Стадия	Лист	Листов
Р		1

ПРОМСТРОЙПРОЕКТ

Формат А4

Формат	Зона	Поз.	Обозначение	Наименование	Кол.	Примечание
				Документация		
А3			ТП 416-3-14.87-КЖ.И. ВМС 1	Ведомость расхода		
				стали на дополнительные		
				закладные изделия		
А3			ТП 416-3-14.87-КЖ.И.002СБ	Сборочный чертеж		
				Переменные данные для исполнений		
				Колонны		
				3КНО 4.42-2.7-1		
				3КБО 4.42-2.7-2		
				Сборочные единицы		
А4			1.020-1/83.2-9 10-10	Колонна 3КБО 4.42-2.7	1	
				Изделия закладные		
А4		3	1.020-1/83.2-15 24-07	МН 34	8	
А4		4	26-02	МН 29	10	
А4		5	24-08	МН 40	6	

Взам. инв. № | Подпись и дата | Инв. № подл.

Нач. отэп	Заслонко	
Н. контр.	Заслонко	
ГИП	Весник	
Рук. бр.	Минина	
Ст. инж.	Камай	

ТП 416-3-14.87-КЖ.И.002

Колонны
3КБО 4.42-2.7-1
3КБО 4.42-2.7-2

Стадия	Лист	Листов
Р		1

ПРОМСТРОЙПРОЕКТ

400610-06 10

Копировал Ермолина

Формат А4

Альбом IV

Рис. 1

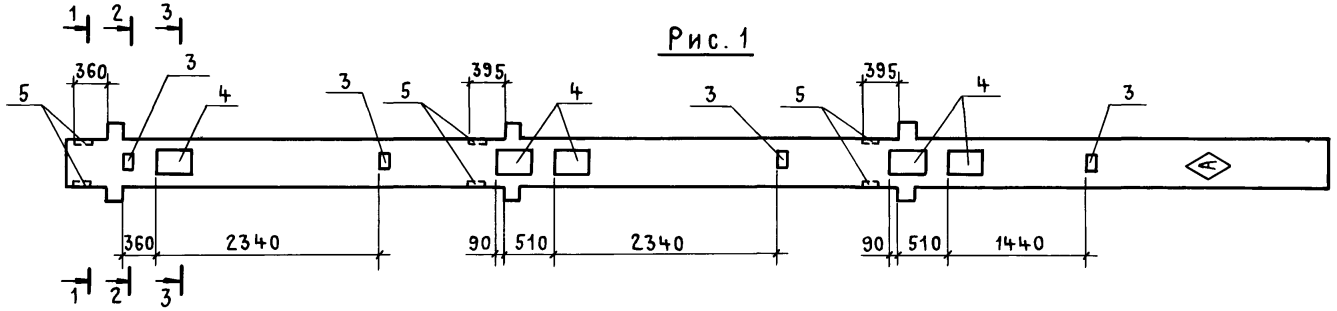

1-1

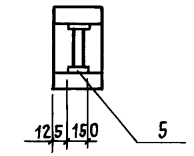

2-2

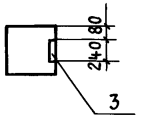

Рис. 2

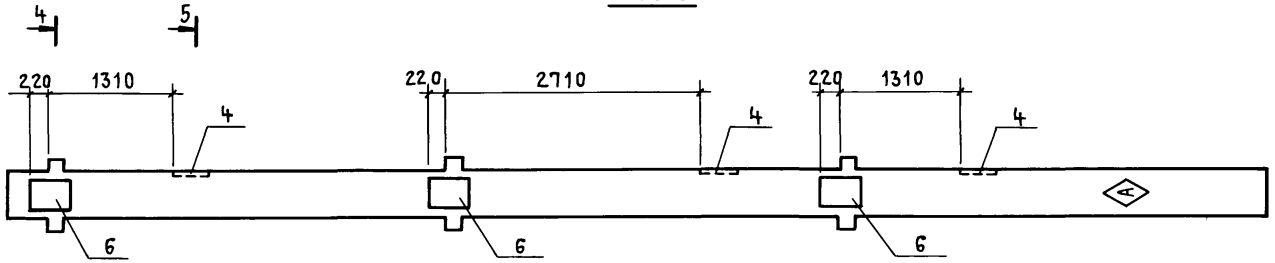

3-3

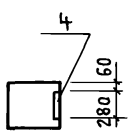

4-4

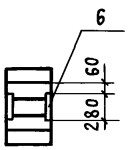

Рис. 3

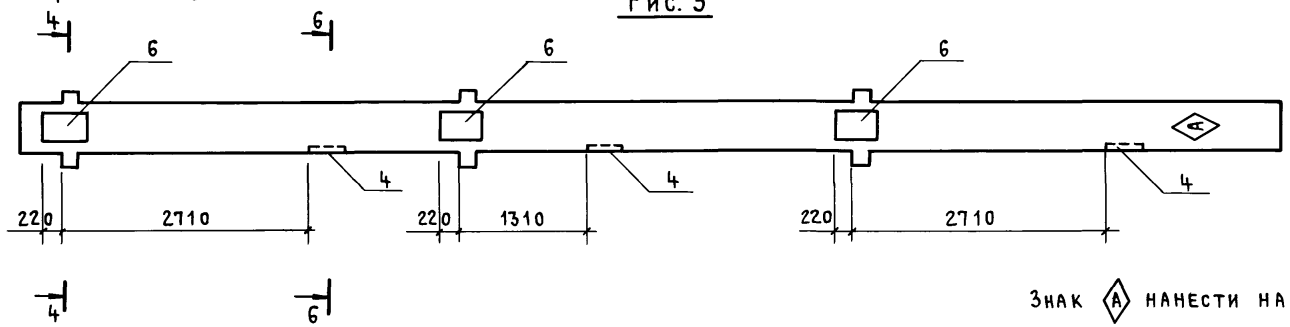

5-5

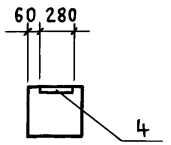

6-6

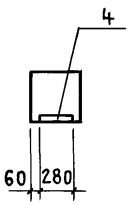

Знак Ⓐ нанести на колонны несмываемой краской

Обозначение	Марка	Рис.
ТП 416-3-14.87-КЖ.И.001	3КБД 4.42-2.7-1	1
-01	3КБД 4.42-2.7-2	2
-02	3КБД 4.42-2.7-3	3

Нач. отд.	Заслонко	
Н. контр.	Заслонко	
ГИП	Весник	
Рук. бр.	Минина	
Ст. инж.	Камай	

ТП 416-3-14.87-КЖ.И.001 СБ

Колонны
3КБД 4.42-2.7-1
3КБД 4.42-2.7-2
3КБД 4.42-2.7-3
Сборочный чертеж

Стадия	Масса	Масштаб
Р		
Лист	Листов 1	

ПРОМСТРОЙПРОЕКТ

Инв. № подл. | Подпись и дата | Взам. инв. №

Ц 00610-06 11

Копировал Куц Формат А3

Альбом IV

Рис. 1

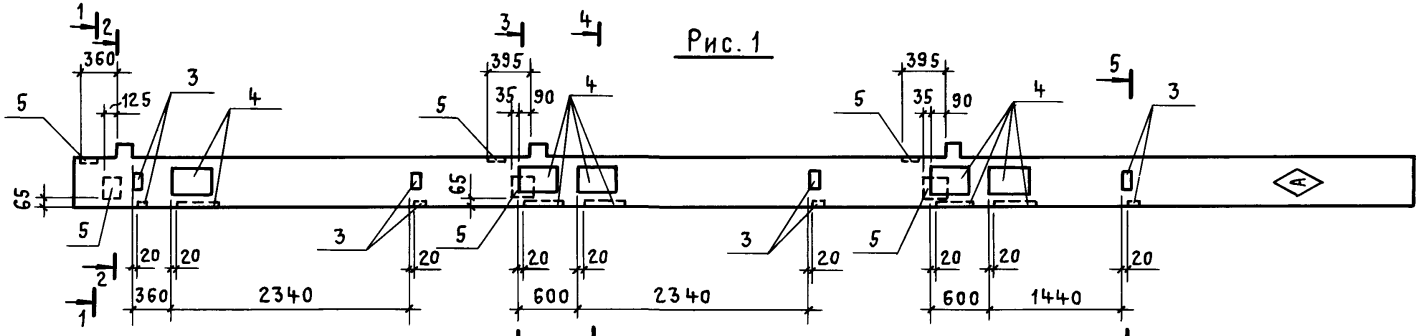

Рис. 2

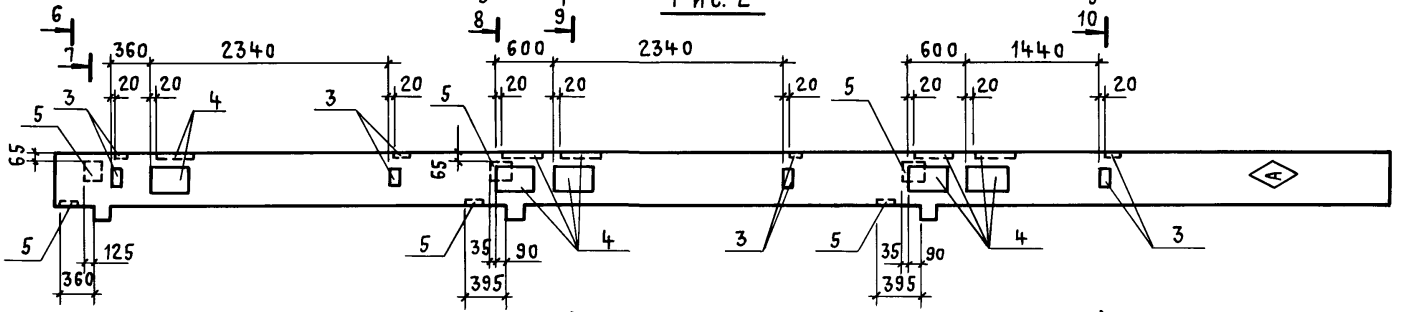

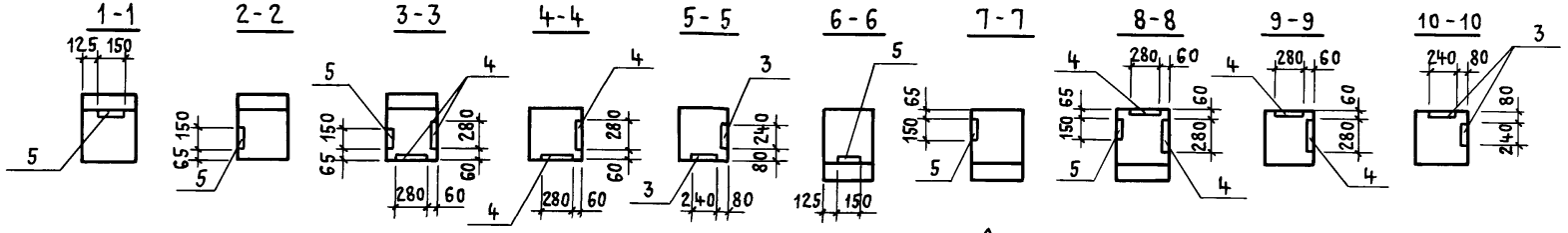

Знак Ⓐ нанести на колонны несмываемой краской

Обозначение	Марка	Рис.
ТП 416-3-14.87-КЖ.И.002	3КБ04.42-2.7-1	1
- 01	3КБ04.42-2.7-2	2

Нач. отд.	Заслонко	
Н. контр.	Заслонко	
ГИП	Весник	
Рук. бр.	Минина	
Ст. инж.	Камай	

ТП 416-3-14.87-КЖ.И.002 СБ

Колонны
3КБ04.42-2.7-1
3КБ04.42-2.7-2
Сборочный чертеж

Стадия	Масса	Масштаб
Р		
Лист	Листов 1	

ПРОМСТРОЙПРОЕКТ

Инв. № подл. | Подпись и дата | Взам. инв. №

Ц 00610-06 12

Копировал Куц

Формат А3

Альбом IV

Формат	Зона	Поз.	Обозначение	Наименование	Кол.	Примечание
				Документация		
А3			ТП 416-3-14.87-КЖ.И.ВМС1	Ведомость расхода стали		
				на дополнительные		
				закладные изделия		
А3			ТП 416-3-14.87-КЖ.И.003СБ	Сборочный чертеж		
			Переменные данные	для исполнений		
				Колонна 3КНО4.42-2.6-1		
				Сборочные единицы		
А4			1.020-1/83. 2-9 08-19	Колонна 3КНО 4.42-2.6	1	
				Изделия закладные		
А4		3	1.020-1/83. 2-15 24-07	МН34	9	
А4		4	26-02	МН29	4	
А4		5	24-10	МН42	3	
				Колонна 3КНО442-2.6-2		
				Сборочные единицы		
А4			1.020-1/83. 2-9 08-19	Колонна 3КНО 4.42-2.6	1	
				Изделия закладные		
А4		3	1.020-1/83. 2-15 24-07	МН 34	6	
А4		4	26-02	МН 29	5	
А4		5	24-10	МН 42	3	
				Колонна 3КНО 4.42-26-3		
				Сборочные единицы		
А4			1.020-1/83. 2-9 08-19	Колонна 3КНО 4.42-2.6	1	
				Изделия закладные		
А4		3	1.020-1/83 2-15 24-07	МН 34	6	
А4		4	26-02	МН 29	5	
А4		5	24-4	МН 42	3	

Взам. инв. №

Подпись и дата

Инв. № подл.

Нач. отэп	Заслонко	
Н. контр.	Заслонко	
ГИП	Весник	
Рук. бр.	Минина	
Ст. инж.	Камай	

ТП 416-3-14.87-КЖ.И.003

Колонны 3КНО4.42-2.6-1; 3КНО-4.42-2.6-2 3КНО-4.42-2.6-3

Стадия	Лист	Листов
Р		1

ПРОМСТРОЙПРОЕКТ

Формат А4

Формат	Зона	Поз.	Обозначение	Наименование	Кол.	Примечание
				Документация		
А3			ТП 416-3-14.87-КЖ.И.ВМС1	Ведомость расхода стали		
				на дополнительные		
				закладные изделия		
А3			ТП 416-3-14.87-КЖ.И.004СБ	Сборочный чертеж		
			Переменные данные	для исполнений		
				Колонна 3КНО 4.42-2.6-4		
				Сборочные единицы		
А4			1.020-1/83. 2-9 08-19	Колонна 3КНО4.42-2.6	1	
				Изделия закладные		
А4		3	1.020-1/83. 2-15 23-07	МН 39	3	
				Колонна 3КНО4.42-2.6-6		
				Сборочные единицы		
А4			1.020-1/83 2-9 08-19	Колонна 3КНО 4.42-2.6	1	
				Изделия закладные		
А4		3	1.020-1/83. 2-13 23-07	МН39	3	
А4		4	24-07	МН34	4	
А4		5	26-02	МН29	5	

Взам. инв. №

Подпись и дата

Инв. № подл.

Нач. отэп	Заслонко	
Н. контр.	Заслонко	
ГИП	Весник	
Рук. бр.	Минина	
Ст. инж.	Камай	

ТП 416-3-14.87-КЖ.И.004

Колонны 3КНО 4.42-2.6-4 3КНО 4.42-2.6-6

Стадия	Лист	Листов
Р		1

ПРОМСТРОЙПРОЕКТ

Ц00610-06 13

Копировал Ермолина

Формат А4

Альбом IV

Рис. 1

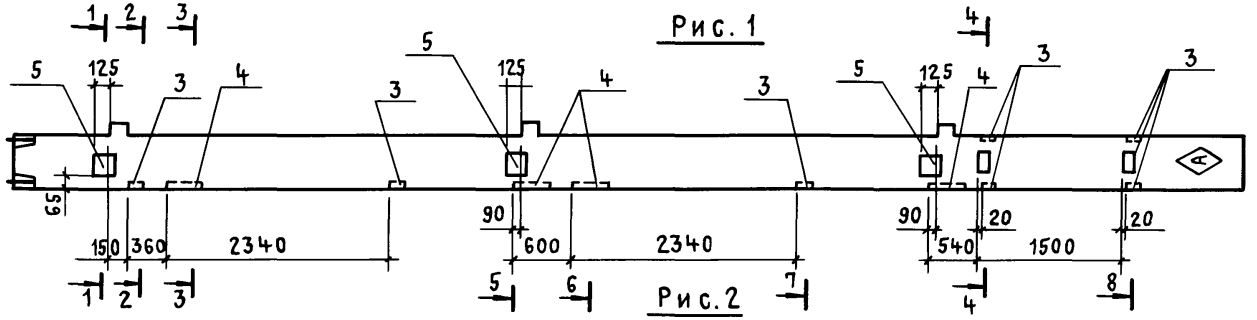

Рис. 2

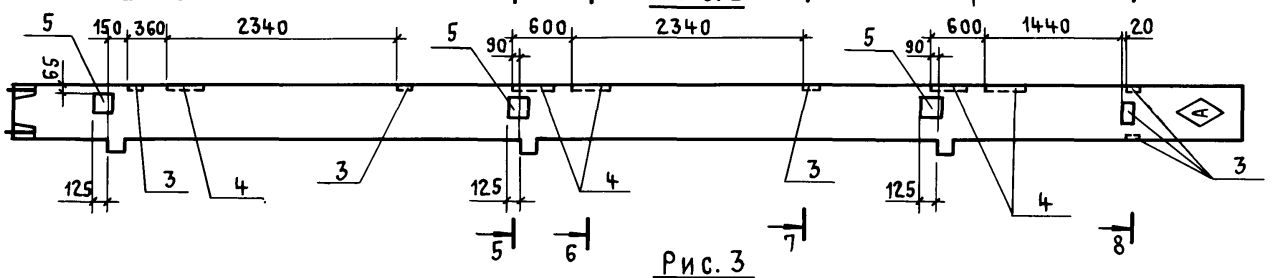

Рис. 3

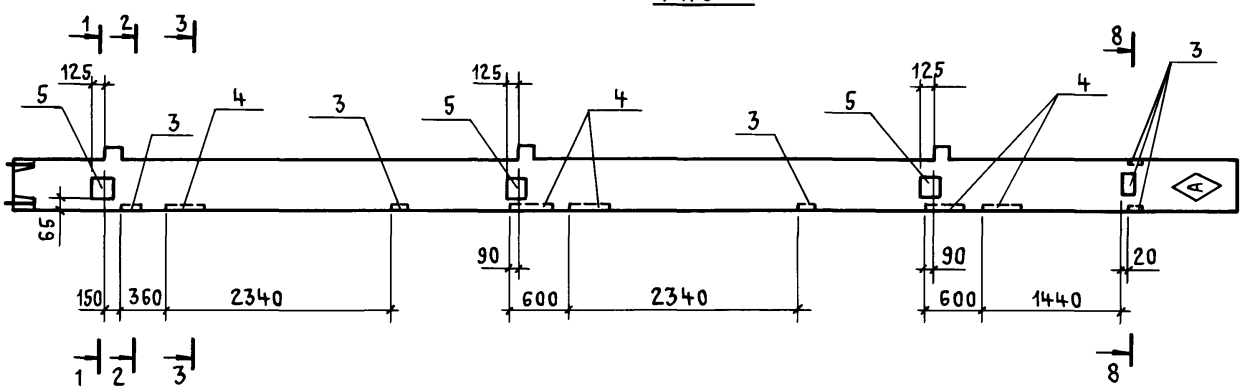

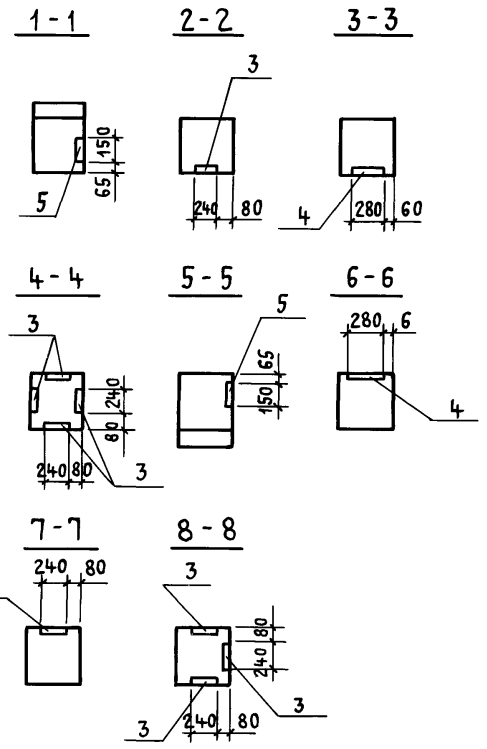

Знак (А) нанести на колонны несмываемой краской

Обозначение	Марка	Рис.
ТП416-3-14.87-КЖ.И.003	3КН04.42-2.6-1	1
- 01	3КН04.42-2.6-2	2
- 02	3КН04.42-2.6-3	3

Нач. отэп	Заслонко	
Н. контр.	Заслонко	
ГИП	Весник	
Рук. бр.	Минина	
Ст. инж.	Камай	

ТП 416-3-14.87-КЖ.И.003 СБ

Колонны
3КН04.42-2.6-1
3КН04.42-2.6-2
3КН04.42-2.6-3
Сборочный чертеж

Стадия	Масса	Масштаб
Р		
Лист	Листов 1	

Промстройпроект

Инв. № подл. | Подпись и дата | Взам. инв. №

Ц00610-06 14

Копировал Куц Формат А3

Альбом IV

Рис. 1

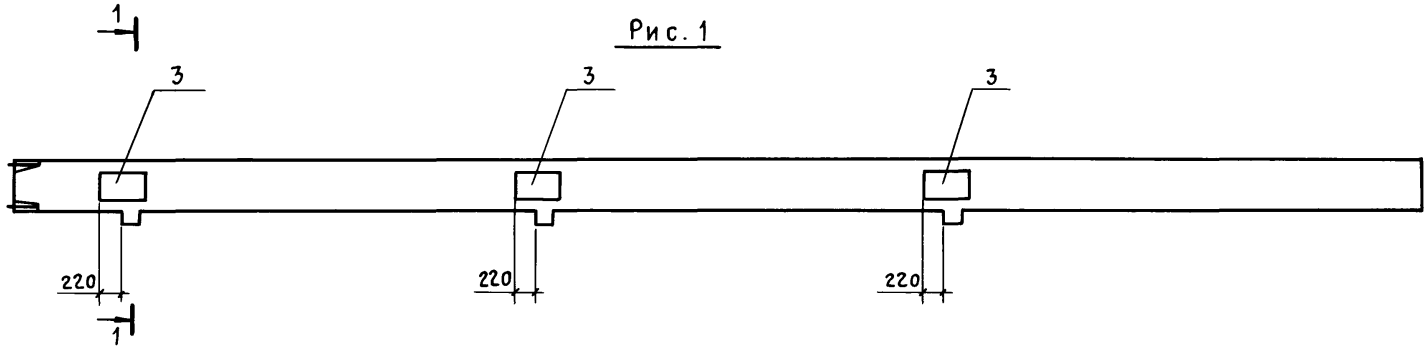

Рис. 2

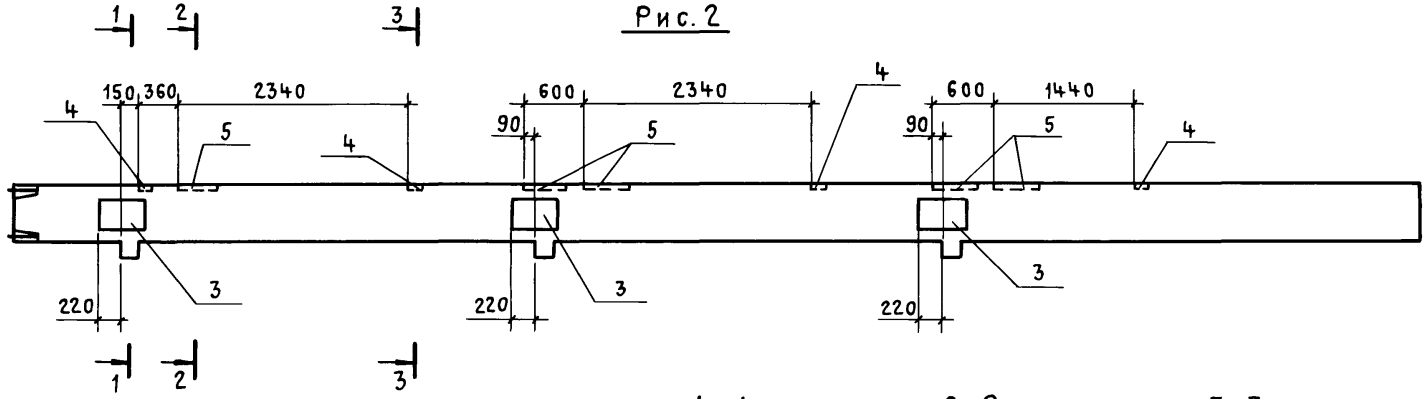

1 - 1

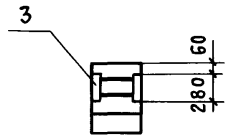

2 - 2

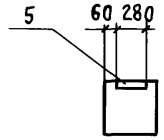

3 - 3

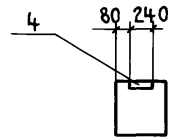

Обозначение	Марка	Рис.
ТП 416-3-14.87-КЖ.И.004	3КН04.42-2.6-4	1
-01	3КН04.42-2.6-6	2

Нач.ОТЭП	Заслонко	
Н.контр.	Заслонко	
ГИП	Весник	
Рук.бр.	Минина	
Ст.инж.	Камай	

ТП 416-3-14.87-КЖ.И.004 СБ

Колонны
3КН04.42-2.6-4
3КН04.42-2.6-6
Сборочный чертеж

Стадия	Масса	Масштаб
Р		
Лист	Листов 1	

ПРОМСТРОЙПРОЕКТ

Инв.№ подл. | Подпись и дата | Взам. инв.№

Ц00610-06 15

Копировал Куц Формат А3

Альбом IV

Формат	Зона	Поз.	Обозначение	Наименование	Кол.	Примечание
				Документация		
А3			ТП 416-3-14.87-КЖ.И.ВМС1	Ведомость расхода стали		
				на дополнительные		
				закладные изделия		
А3			ТП 416-3-14.87-КЖ.И.005СБ	Сборочный чертеж		
			Переменные данные	для исполнений		
				Колонна 3КНО4.42-2.6-5		
				Колонна 3КНО4.42-2.6-7		
				Сборочные единицы		
А4			1.020-1/83.2-9 08-19	Колонна 3КНО4.42-2.6	1	
				Изделия закладные		
А4		3	1.020-1/83.2-15 23-07	МН39	3	
А4		4	24-07	МН34	4	
А4		5	26-02	МН29	5	
А4		6	23	МН13	13	
А4		7	24	МН19	3	
				Колонна 3КНО4.42-2.6-8		
				Сборочные единицы		
А4			1.020-1/83.2-9 018-19	Колонна 3КНО4.42-2.6	1	
				Изделия закладные		
А4			1.020-1/83 2-15 23	МН13	13	
А4			24	МН19	3	

Взам. инв. № | Подпись и дата | Инв. № подл.

Нач.отэп	Заслонко	
Н.контр.	Заслонко	
ГИП	Весник	
Рук.бр.	Минина	
Ст.инж.	Камай	

ТП 416-3-14.87-КЖ.И.005

Колонны
3КНО 4.42-26-5
3КНО 4.42-2.6-7
3КНО 4.42-2.6-8

Стадия	Лист	Листов
Р		1

ПРОМСТРОЙПРОЕКТ

Формат А4

Формат	Зона	Поз.	Обозначение	Наименование	Кол.	Примечание
				Документация		
А3			ТП 416-3-14.87-КЖ.И-ВМС1	Ведомость расхода стали		
				на дополнительные		
				закладные изделия		
А3			ТП 416-3-14.87-КЖ.И.006СБ	Сборочный чертеж		
			Переменные данные для	исполнений		
				Колонна 3КНД 4.42-2.6-1		
				Сборочные единицы		
А4			1.020-1/83.2-9 08-18	Колонна 3КНД4.42-2.6	1	
				Изделия закладные		
А4		3	1.020-1/83.2-15 23-27	МН39	3	
А4		4	24-10	МН42	3	
				Колонны		
				3КНД4.42-2.6-2		
				3КНД4.42-2.6-3		
				Сборочные единицы		
А4			1.020-1/83.2-9 08-18	Колонна 3КНД4.42-2.6	1	
				Изделия закладные		
А4		4	1.020-1/83 2-15 23-07	МН39	3	
А4		5	23	МН13	13	
А4		6	24	МН19	3	
А4		7	26-02	МН29	3	

Взам. инв. № | Подпись и дата | Инв. № подл.

Нач.отэп	Заслонко	
Н.контр.	Заслонко	
ГИП	Весник	
Рук.бр.	Минина	
Ст.инж.	Камай	

ТП 416-3-14.87-КЖ.И.006

Колонны
3КНД4.42-2.6-1
3КНД4.42-2.6-2
3КНД4.42-2.6-3

Стадия	Лист	Листов
Р		1

ПРОМСТРОЙПРОЕКТ

Ц00610-06 16

Копировал Ермолина

Формат А4

Альбом IV

Рис. 1

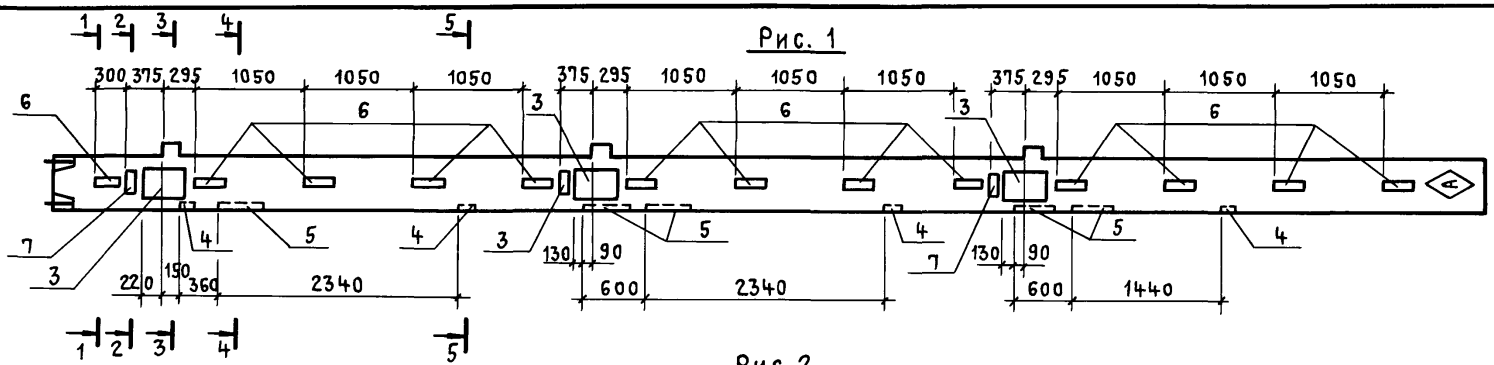

Рис. 2

Остальное по рис. 1

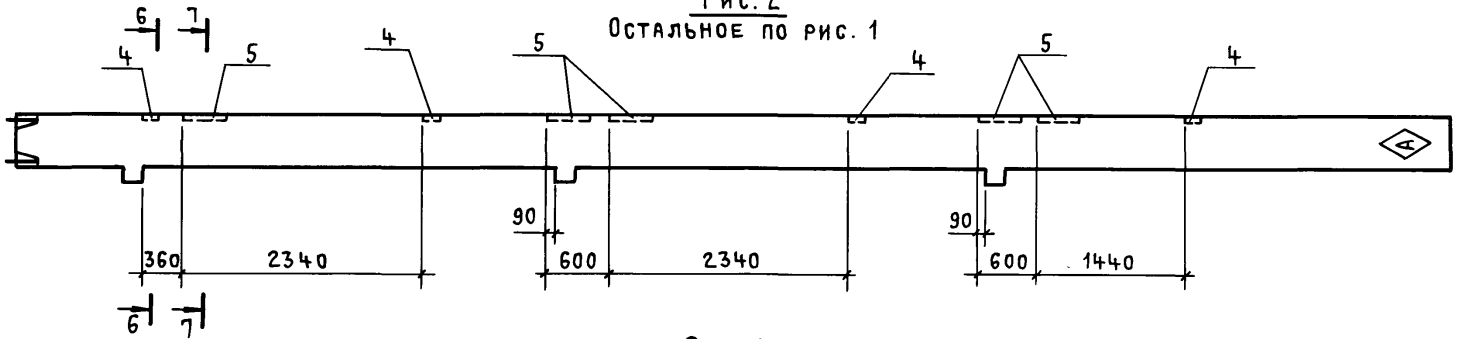

Рис. 3

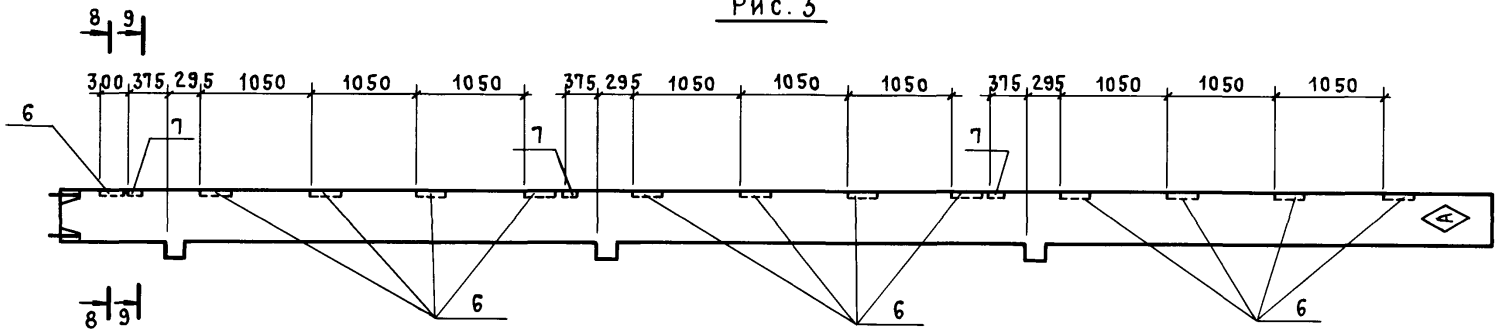

1-1

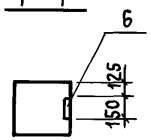

2-2

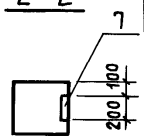

3-3

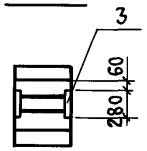

4-4

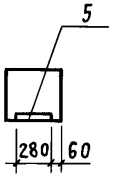

5-5

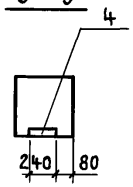

6-6

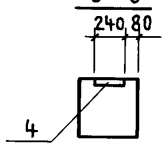

7-7

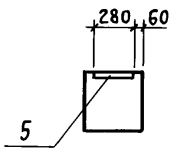

8-8

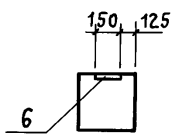

9-9

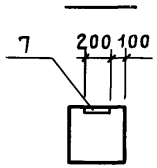

Знак А нанести на колонны несмываемой краской

Обозначение	Марка	Рис.
ТП416-3-14.87-КЖ.И.005	3КН04.42-2.6-5	1
-01	3КН04.42-2.6-7	2
-02	3КН04.42-2.6-8	3

Нач.отэп	Заслонко	
Н. контр.	Заслонко	
ГИП	Весник	
Рук. бр.	Минина	
Ст. инж.	Камай	

ТП 416-3-14.87-КЖ.И.005СБ

Колонны
3КН04.42-2.6-5
3КН04.42-2.6-7
3КН04.42-2.6-8
Сборочный чертеж

Стадия	Масса	Масштаб
Р		
Лист	Листов 1	

ПРОМСТРОЙПРОЕКТ

Инв.№ подл. | Подпись и дата | Взам. инв.№

Ц00610-06 17

Копировал Куц Формат А3

Альбом IV

Рис. 1

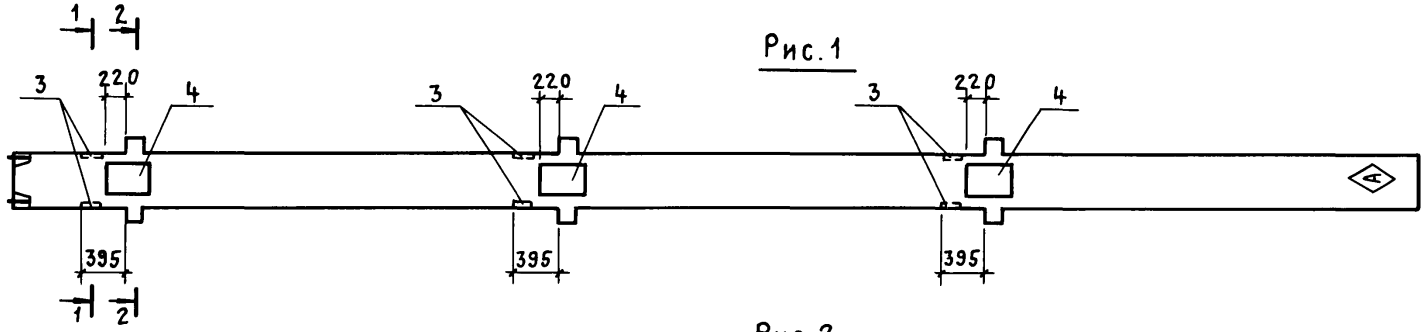

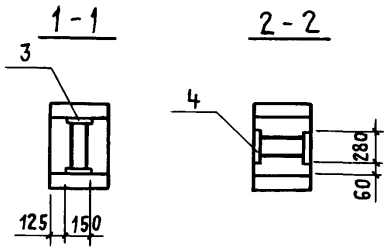

Рис. 2

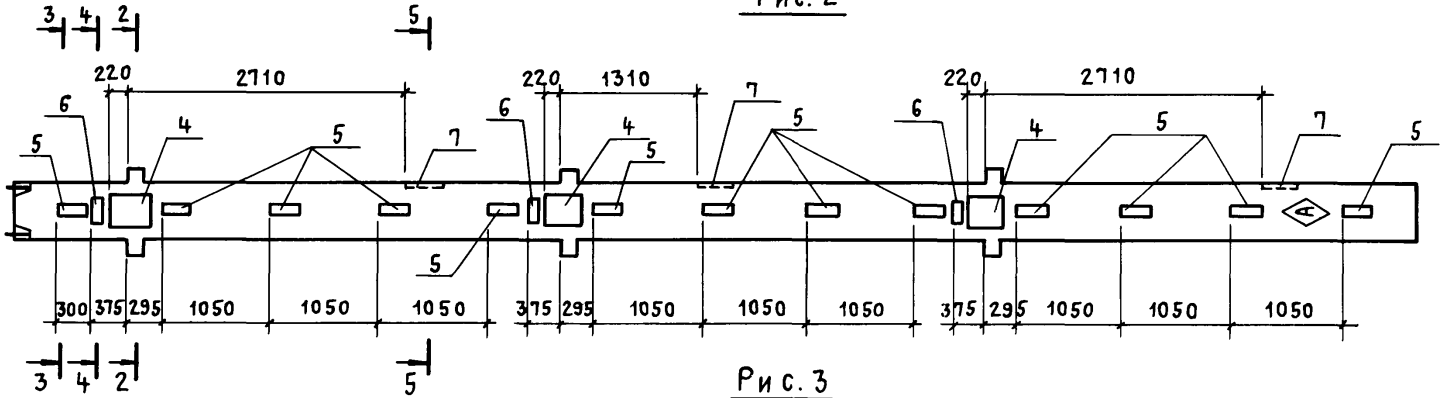

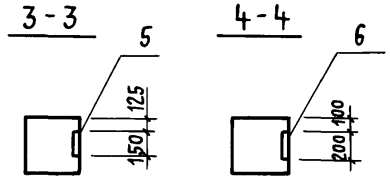

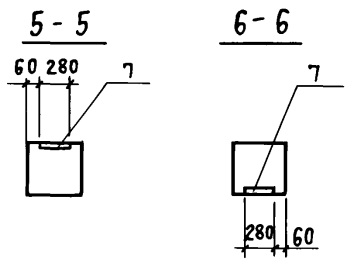

Рис. 3
Остальное по рис. 2

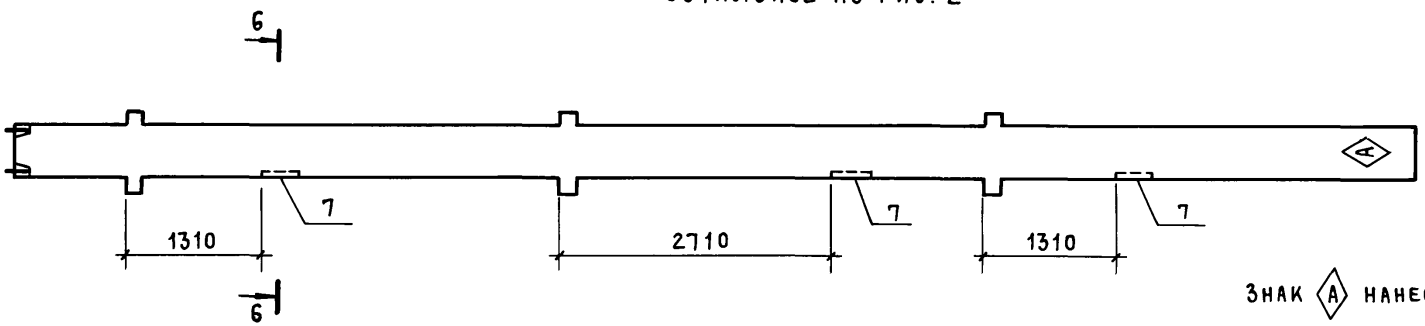

Знак (А) нанести на колонны несмываемой краской

Обозначение	Марка	Рис.
ТП 416-3-14.87-КЖ.И.006	3КНД 4.42-2.6-1	1
-01	3КНД 4.42-2.6-2	2
-02	3КНД 4.42-2.6-3	3

Нач. отд.	Заслонко	
Н. контр.	Заслонко	
ГИП	Весник	
Рук. бр.	Минина	
Ст. инж.	Камай	

ТП 416-3-14.87-КЖ.И.006СБ

Колонны
3КНД 4.42-2.6-1
3КНД 4.42-2.6-2
3КНД 4.42-2.6-3
Сборочный чертеж

Стадия	Масса	Масштаб
Р		
Лист	Листов 1	

ПРОМСТРОЙПРОЕКТ

Инв. № подл. | Подпись и дата | Взам. инв. №

400610-06 18

Копировал Куц Формат А3

Альбом IV

Рис.1

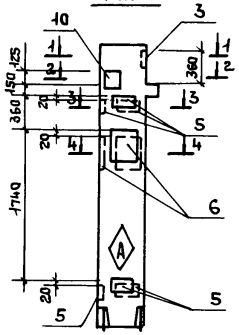

Рис.2

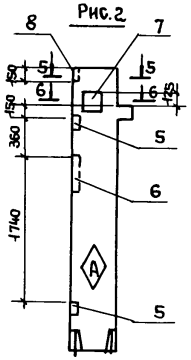

Рис.3

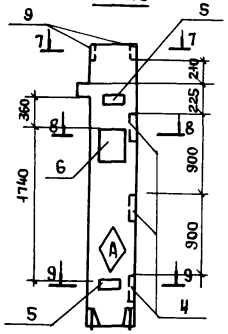

Рис.4

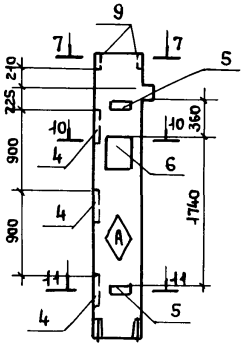

1-1

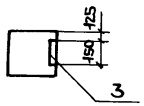

7-7

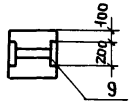

2-2

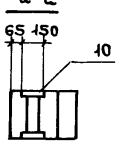

8-8

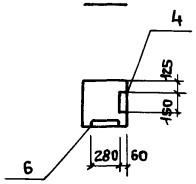

3-3

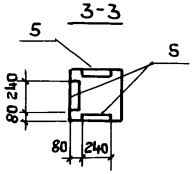

5-5

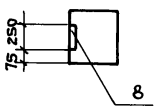

9-9

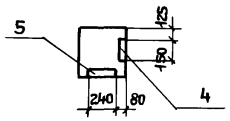

4-4

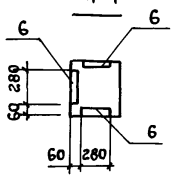

6-6

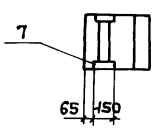

10-10

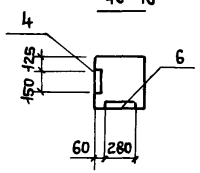

11-11

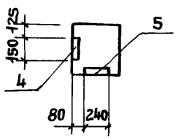

Формат	Зона	Поз.	Наименование	Обозначение	Кол-во на исполнение					Примеч.
						01	02	03		
				Документация						
А3			ТП 416-3-14.87-КЖ.И.ВМ01	Ведомость расхода стали						
				на дополнительные						
				закладные изделия						
				Сборочные единицы						
А4			1.020-1/83. 2-7	Колонна 4.36-1.1	1	1	1	1		
				Изделия закладные						
А4		3	1.020-1/83. 2-15 24-08	МН 40	1					
А4		4	23	МН 13			3	3		
А4		5	24-07	МН 34	6	2	2	2		
А4		6	26-02	МН 29	3	1	1	1		
А4		7	24-10	МН 42		1				
А4		8	24-03	МН 22		1				
А4		9	24-02	МН 21			1	1		
А4		10	24-10	МН 42	1					

Обозначение	Марка	Рис.
ТП 416-3-14.87-КЖ.И.007	1КВ04.36-1.1-1	1
-01	1КВ04.36-1.1-2	2
-02	1КВ04.36-1.1-3	3
-03	1КВ04.36-1.1-4	4

Знак (А) нанести на колонны несмываемой краской

Нач.отэп	Заслонко		
Н.контр.	Заслонко		
ГИП	Весник		
Рук.бриг.	Минина		
Ст.инж.	Камай		

ТП 416-3-14.87-КЖ.И.007

Колонны
1КВ04.36-1.1-1...
1КВ04.36-1.1-4

Стадия	Масса	Масштаб
Р		
Лист	Листов	

ПРОМСТРОЙПРОЕКТ

Инв.№ подл. | Подпись и дата | Взам. инв.№

Ц00610-06 19

Копировал Ермолина

Формат А3

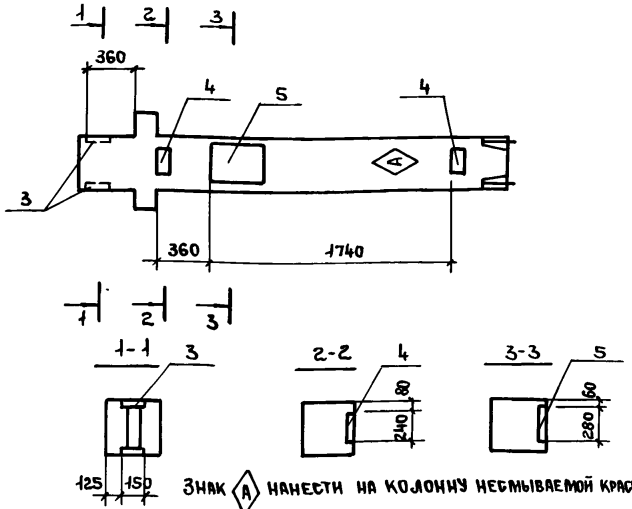

Знак (А) нанести на колонну несмываемой краской

Формат	Зона	Поз.	Обозначение	Наименование	Кол.	Примеч.
				Документация		
А3			ТП416-3-14.87-КЖ.И. ВМС1	Ведомость расхода стали		
				на дополнительные		
				закладные изделия		
				Сборочные единицы	1	
А4			1.020-1/83. 2-7 01	Колонна 1КВД4.36-1.1		
				Изделия закладные		
А4		3	1.020-1/83. 2-15 24-10	МН42	1	
А4		4	24-07	МН34	2	
А4		5	26-02	МН29	1	

Взам. инв. № | Подпись и дата | Инв. № подл.

Нач.отэп	Заслонко	
Н.контр.	Заслонко	
ГИП	Весник	
Рук.бр.	Минина	
Ст.инж.	Камай	

ТП 416-3-14.87-КЖ.И.008

Колонна 1КВД4.36-1.1-1

Стадия	Масса	Масштаб
Р		
Лист	Листов 1	

ПРОМСТРОЙПРОЕКТ

Формат А4

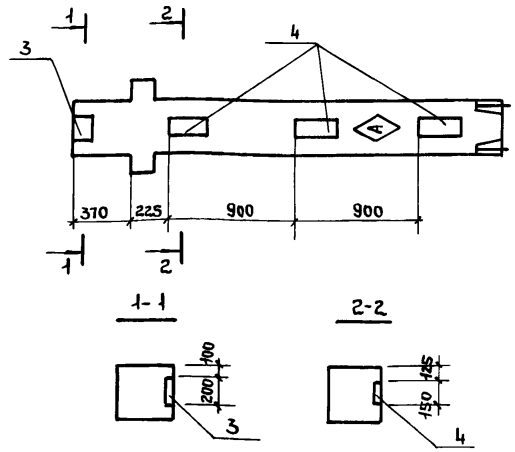

Знак (А) нанести на колонну несмываемой краской

Формат	Зона	Поз.	Обозначение	Наименование	Кол.	Прим.
				Документация		
А3			ТТ416-3-14.87-КЖ.И. ВМС1	Ведомость расхода стали		
				на дополнительные		
				закладные изделия		
				Сборочные единицы		
А4			1.020-1/83. 2-7 01	Колонна 1КВД4.36-1.1	1	
				Изделия закладные		
А4		3	1.020-1/83 2-15 26-02	МН19	1	
А4		4	23	МН13	3	

Взам. инв. № | Подпись и дата | Инв. № подл.

Нач.отэп	Заслонко	
Н.контр.	Заслонко	
ГИП	Весник	
Рук.бр.	Минина	
Ст.инж.	Камай	

ТП 416-3-14.87-КЖ.И.009

Колонна 1КВД4.36-1.1-2

Стадия	Масса	Масштаб
Р		
Лист	Листов 1	

ПРОМСТРОЙПРОЕКТ

Ц00610-06 20

Копировал Ермолина

Формат А4

Альбом IV

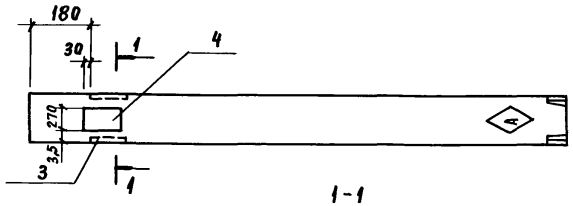

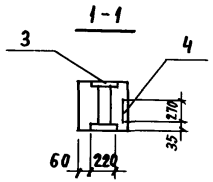

Знак Ⓐ нанести на колонну несмываемой краской

Формат	Зона	Поз.	Обозначение	Наименование	Кол.	Примеч.
				Документация		
А3			ТП 416-3-14.87-КЖ.И.ВИС 1	Ведомость расхода стали		
				на дополнительные		
				закладные изделия		
				Сборочные единицы		
А4			1.020-1/83. 2-5 02-04	Колонна 2КВ4.33-1	1	
				Изделия закладные		
А4		3	1.020-1/83. 2-15 23-07	МН 39	1	
А4		4	25	МН 25	1	

Взам. инв. №

Подпись и дата

Инв. № подл.

Нач. ОТЭП	Заслонко	
Н. контр.	Заслонко	
ГИП	Весник	
Рук. Бр.	Минина	
Ст. инж.	Камай	

ТП 416-3-14.87-КЖ.И.010

Колонна 2КВ 4.33-1-1

Стадия	Масса	Масштаб
Р		
Лист	Листов 1	

ПРОМСТРОЙПРОЕКТ

Копировал Замалуева

Формат А4

Ц 00610-06 21

Альбом IV

Рис. 1

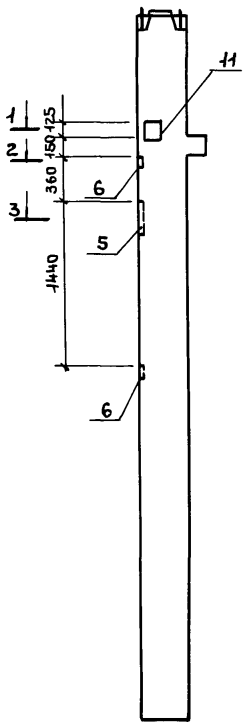

1-1

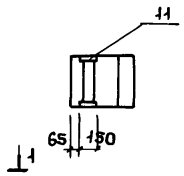

2-2

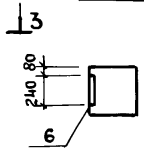

3-3

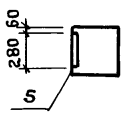

Формат	Зона	Поз.	Обозначение	Наименование	Количество на исполнение							Примечание
					–	01	02	03	04	05		
				Документация								
А4			ТП 416-3-14.87-КЖ.И.ТУ	Технические условия	X	X	X	X	X	X		
А3			ТП 416-3-14.87-КЖ.И.ВМС1	Ведомость расхода стали на дополнительные закладные изделия	X	X	X	X	X	X		
				Сборочные единицы								
А4			1.020-1/83 2-9 06	Колонна 1КНО 4.42-1.1-	1	1	1	1	1	1		
				Изделия закладные								
А4		2	1.020-1/83.2-15 23	МН-13						5		
А4		3	24	МН-19						1		
А4		5	26-03	МН-30	1	1	2	2	2			
А4		6	24-07	МН-34	2	6	4	4	1			
А4		9	23-07	МН-39					1			
А4		10	24-08	МН-40			2	2				
А4		11	24-10	МН-42	1	1						

Обозначение	Марка	Рис.
ТП 416-3-14.87-КЖ.И.011	1КНО 4.42-1.1-1	1
-01	1КНО 4.42-1.1-2	2
-02	1КНО 4.42-1.1-3	3
-03	1КНО 4.42-1.1-4	4
-04	1КНО 4.42-1.1-5	5
-05	1КНО 4.42-1.1-6	6

Нач.отэп	Заслонко	
Н.контр.	Заслонко	
ГИП	Весник	
Рук.бр.инж	Кондратьева	
Ст. инж.	Никифорова	
Ст.техн.	Третьякова	

ТП 416-3-14.87-КЖ.И.011

Колонны
1КНО 4.42-1.1-1...
1КНО 4.42-1.1-6

Стадия	Масса	Масштаб
Р		
Лист 1	Листов 2	

ПРОМСТРОЙПРОЕКТ

Инв. № подл. | Подпись и дата | Взам. инв. №

40610-06 22

Копировал Ермолина Формат А3

Альбом IУ

Рис. 2

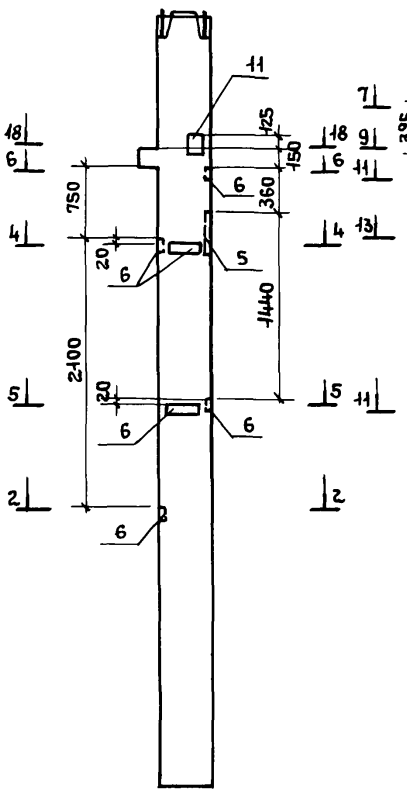

Рис. 3

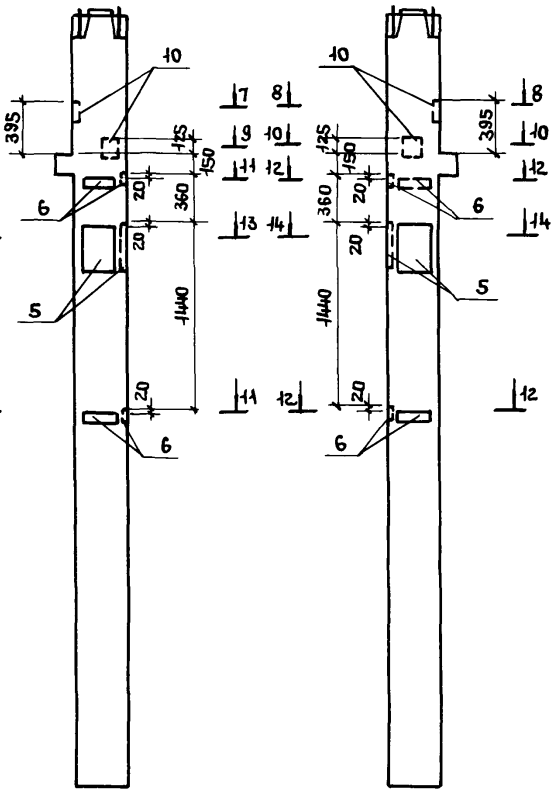

Рис. 4

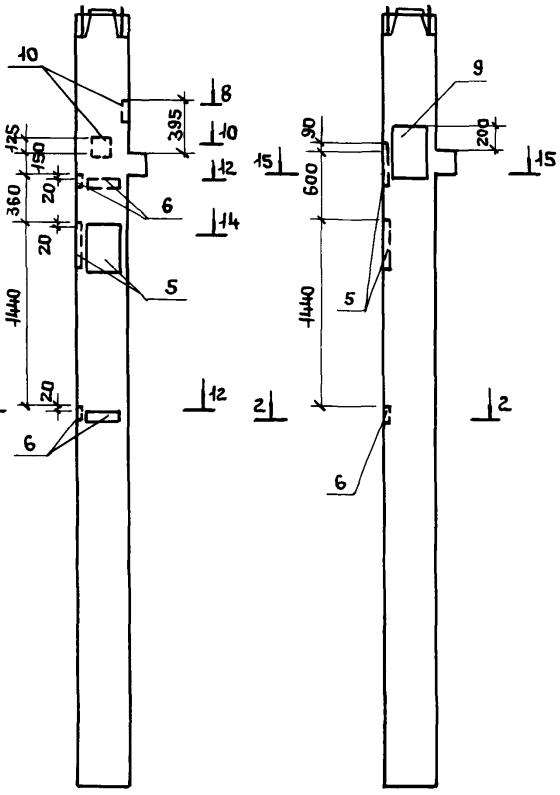

Рис. 5

Рис. 6

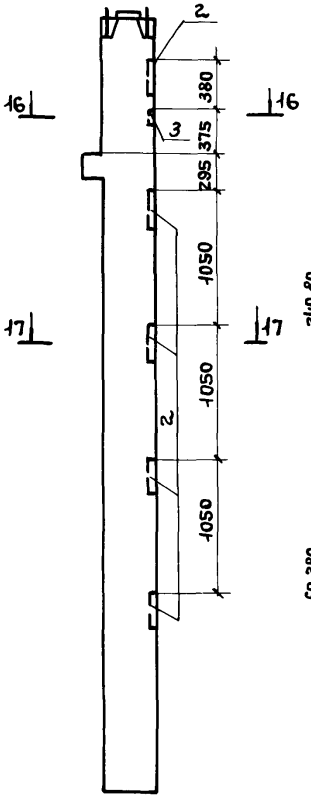

10-10

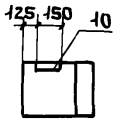

11-11

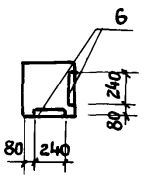

12-12

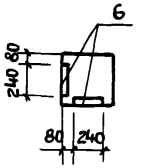

13-13

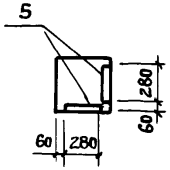

14-14

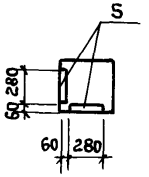

15-15

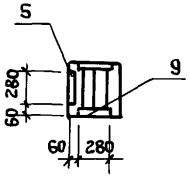

16-16

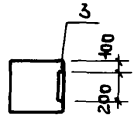

17-17

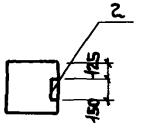

4-4

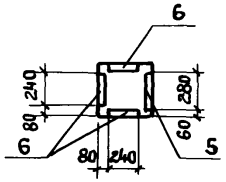

5-5

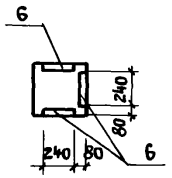

6-6

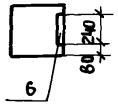

7-7

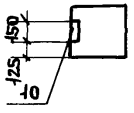

8-8

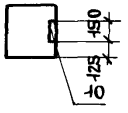

9-9

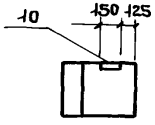

18-18

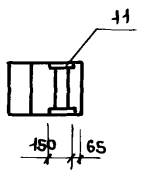

Инв. № подл. | Подпись и дата | Взам. инв. №

ТП 416-3-14.87-КЖ.И.011	Лист 2

400610-06 23

Копировал Ермолина

Формат А3

Альбом IV

Рис. 1

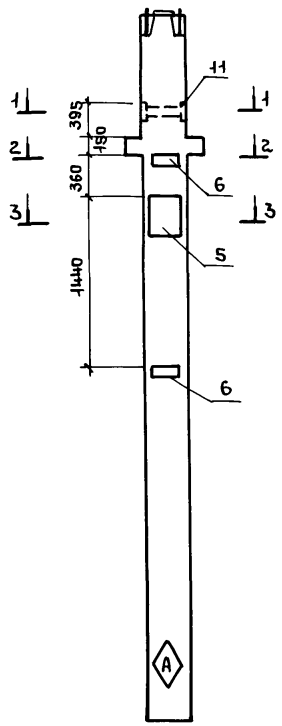

Рис. 2

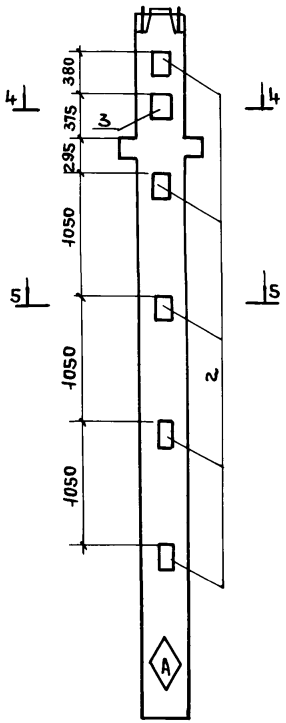

Рис. 3

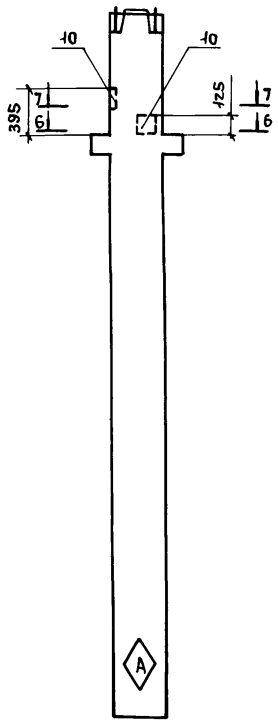

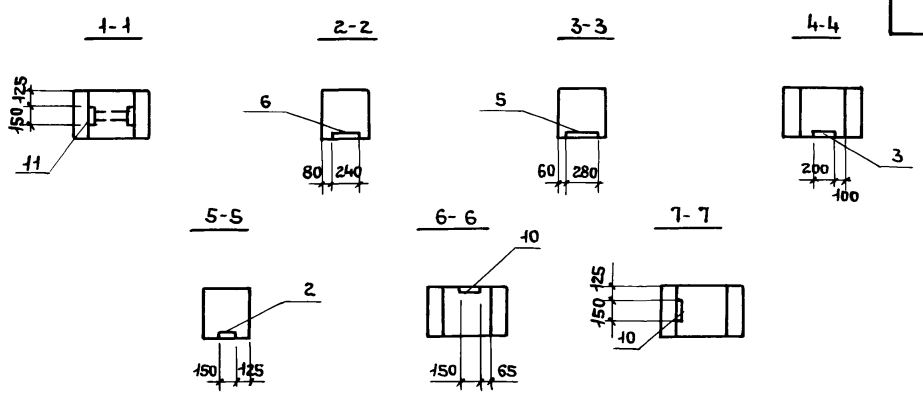

Формат	Зона	Поз.	Обозначение	Наименование	Количество на исполнение —	01	02	Примечание
				Документация				
А4			ТП 416-3-14.87-КЖ.И. ТУ	Технические условия				
А3			ТП 416-3-14.87-КЖ.И. ВМС 1	Ведомость расхода стали на дополнительные закладные изделия				
				Сборочные единицы				
А4			1.020-1/83. 2-9 06-03	Колонна 1КНД 4.42-1.2-	1	1	1	
				Изделия закладные				
А4		2	1.020-1/83. 2-15 23	МН-13		5		
А4		3	24	МН-19		1		
А4		5	26-03	МН-30	1			
А4		6	24-07	МН-34	2			
А4		10	24-08	МН-40			2	
А4		11	24-10	МН-42	1			

Обозначение	Марка	Рис.
ТП 416-3-14.87-КЖ.И.012	1КНД 4.42-1.2-1	1
-01	1КНД 4.42-1.2-2	2
-02	1КНД 4.42-1.2-3	3

Знак (А) нанести на колонны несмываемой краской

Нач. отд.	Заслонко	
Н. контр.	Заслонко	
ГИП	Весник	
Рук. гр. инж.	Кондратьева	
Ст. инж.	Никифорова	
Ст. техн.	Третьякова	

ТП 416-3-14.87-КЖ.И.012

Колонны
1КНД 4.42-1.2-1...
1КНД 4.42-1.2-3

Стадия	Масса	Масштаб
Р		
Лист	Листов 1	

ПРОМСТРОЙПРОЕКТ

Взам. инв. № | Подпись и дата | Инв. № подл.

Ц00610-06 24

Копировал Ермолина Формат А3

Альбом IV

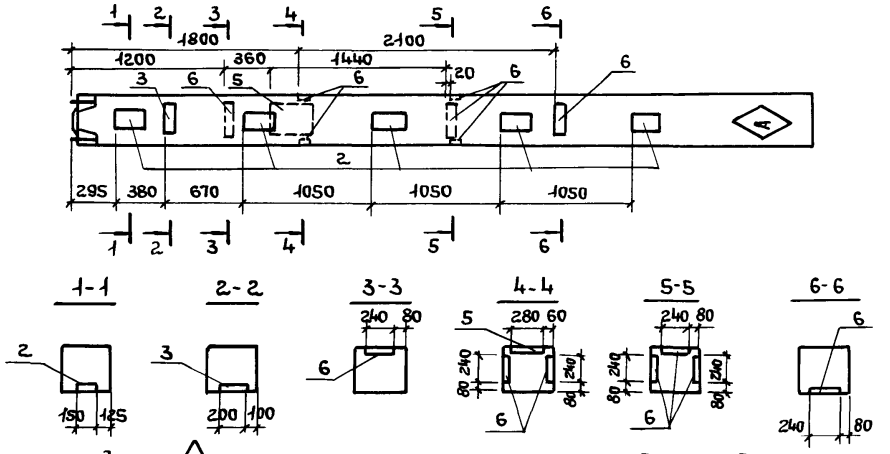

Знак Ⓐ нанести на колонну несмываемой краской

Формат	Зона	Поз.	Обозначение		Наименование	Кол.	Примечание
					Документация		
А4			ТП 416-3-14.87-КЖ.И	ТУ	Технические условия		
А3			ТП 416-3-14.87-КЖ.И	ВМС1	Ведомость расхода стали на дополнительные закладные изделия		
					Сборочные единицы		
А4			1.020-1/83.2-9	06-02	Колонна 1КН4.42-1-	1	
					Изделия закладные		
А4		2	1.020-1/83.2-15	23	МН-13	5	
А4		3		24	МН-19	1	
А4		5		26-03	МН-30	1	
А4		6		24-07	МН-34	1	

Взам. инв. №

Подпись и дата

Инв. № подл.

Нач. отэп	Заслонко	
Н. контр.	Заслонко	
ГИП	Весник	
Рук. бр. ИОК	Кондратьева	
Ст. инж.	Никифорова	
Ст. техн.	Третьякова	

ТП 416-3-14.87-КЖ.И.013

Колонна 1КН4.42-1-1

Стадия	Масса	Масштаб
Р		
Лист	Листов 1	

ПРОМСТРОЙПРОЕКТ

Копировал Ермолина

Формат А4

Взам. инв. №

Подпись и дата

Инв. № подл.

Альбом IV

Рис. 1

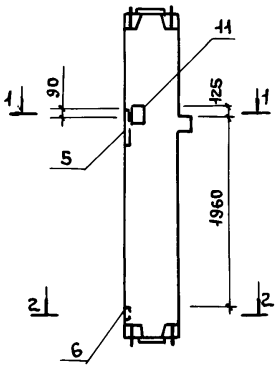

Рис. 2

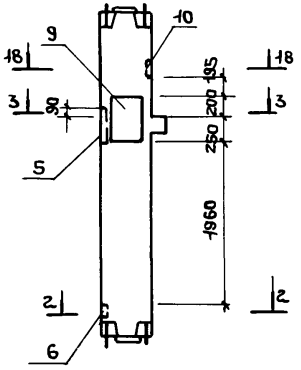

1-1

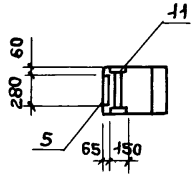

2-2

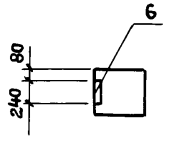

3-3

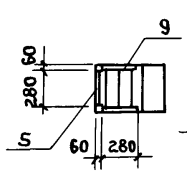

Обозначение	Марка	Рис.
ТП 416-3-14.87-КЖ.И.014	1КС04.33-2.1-1	1
-01	1КС04.33-2.1-2	2
-02	1КС04.33-1.1-1	3
-03	1КС04.33-1.1-2	4
-04	1КС04.33-1.1-3	5
-05	1КС04.33-1.1-4	6
-06	1КС04.33-1.1-5	7
-07	1КС04.33-1.1-6	8

Формат	Зона	Поз.	Обозначение	Наименование	Количество на исполнение —	01	02	03	04	05	06	07	Примечание
				Документация									
А4			ТП 416-3-14.87. КЖ.И. ТУ	Технические условия	X	X	X	X	X	X	X	X	
А3			ТП 416-3-14.87. КЖ.И ВМС 1	Ведомость расхода стали на дополнительные закладные изделия	X	X	X	X	X	X	X	X	
				Сборочные единицы									
А4			1.020-1/83.2-5 04-03	Колонна 1КС0 4.33-21	1	1							
А4			04-01	1КС0 4.33-1.1			1	1	1	1	1	1	
				Изделия закладные									
А4		2	1.020-1/83.2-15 23	МН 13			3				3	3	
А4		3	24	МН 19			1				1	1	
А4		4	26-02	МН 29				1	1				
А4		5	26-03	МН 30	1	1		1		1			
А4		6	24-07	МН 34	1	1		2		2			
А4		7	27	МН 35			1				1		
А4		8	26-07	МН 37					1				
А4		9	23-07	МН 39		1	1	1		1	1		
А4		10	24-08	МН 40		1							
А4		11	24-10	МН 42	1								
А4		12	31	МН 44			2				2		

Нач. ОТЭП	Заслонко	
Н. контр.	Заслонко	
ГИП	Весник	
Рук. бр.	Кондратьева	
Ст. инж.	Никифорова	
Инженер	Зельцер	

ТП 416-3-14.87-КЖ.И.014

Колонны 1КС04.33-2.1-1, 1КС04.33-2.1-2, 1КС04.33-1.1-1...1КС04.33-1.1-6

Стадия	Масса	Масштаб
Р		
Лист 1	Листов 2	

ПРОМСТРОЙПРОЕКТ

Инв. № подл. | Подпись и дата | Взам. инв. №

Ц00610-06 26

Копировал Ермолина Формат А3

Альбом IV

Рис.3

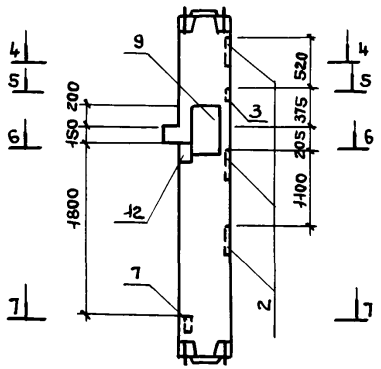

Рис.4

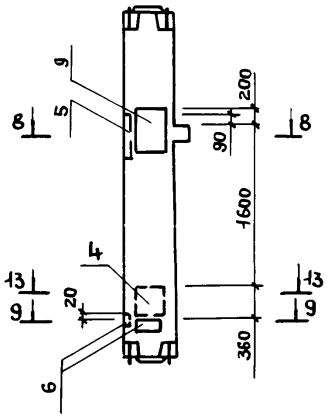

Рис.5

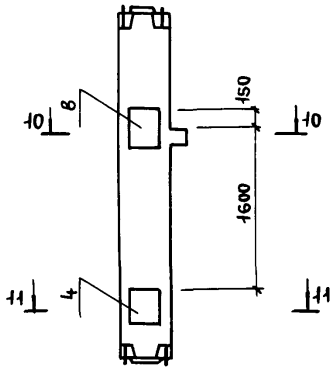

4-4

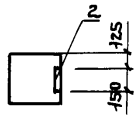

9-9

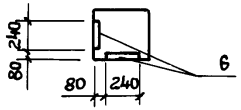

5-5

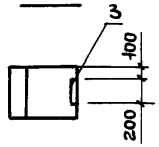

10-10

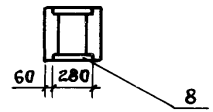

6-6

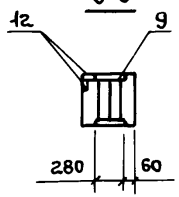

11-11

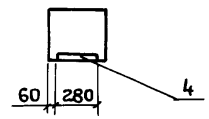

Рис.6

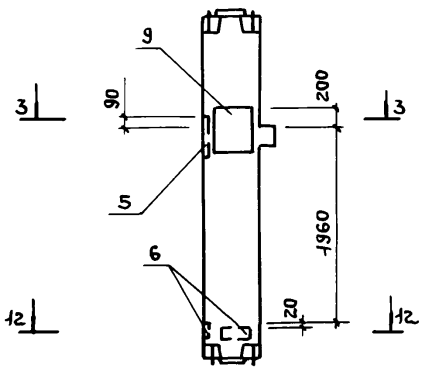

Рис.7

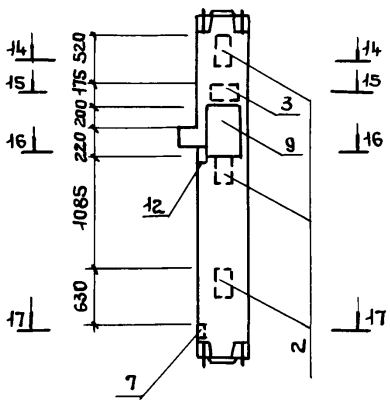

Рис.8

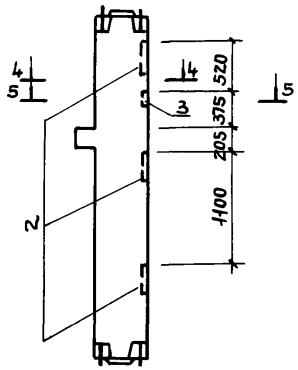

7-7

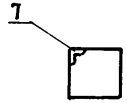

12-12

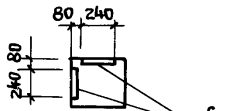

8-8

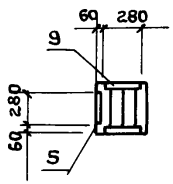

18-18

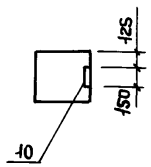

13-13

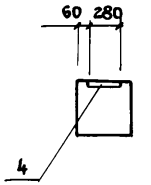

14-14

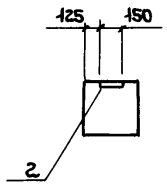

15-15

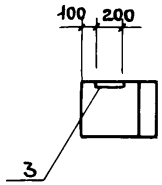

16-16

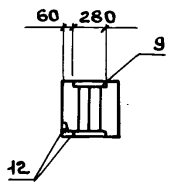

17-17

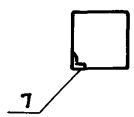

Инв. № подл. | Подпись и дата | Взам. инв. №

ТП 416-3-14.87-КЖ.И.0-14

Лист 2

400610-06 27

Копировал Ермолина

Формат А3

Альбом IV

Рис.1

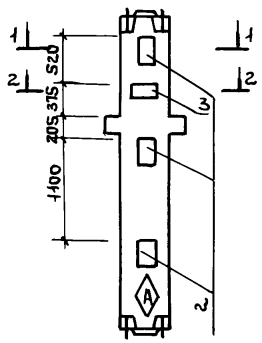

Рис.2

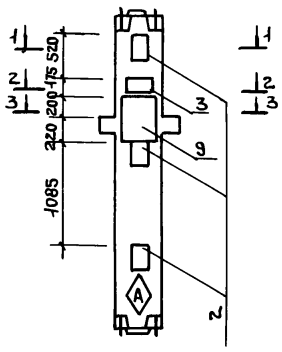

Рис.3

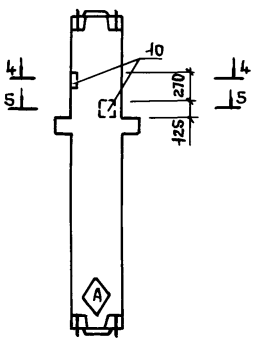

Формат	Зона	Поз.	Обозначение	Наименование	Количество на исполнение –	01	02	Примечание
				Документация				
А4			ТП 416-3-14.87-КЖ.И.ТУ	Технические условия				
А3			ТП 416-3-14.87-КЖ.И. ВМС 1	Ведомость расхода стали на дополнительные закладные изделия				
				Сборочные единицы				
А4			1.020-1/83. 2-5 04-02	Колонна 1КСД4.33-2.1	1	1	1	
				Изделия закладные				
А4		2	1.020-1/83.2-15 23	МН 13	3	3		
А4		3	24	МН 19	1	1		
А4		9	23-07	МН 39		1		
А4		10	24-08	МН 40			2	

1-1

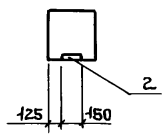

2-2

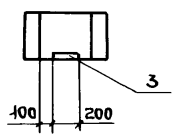

3-3

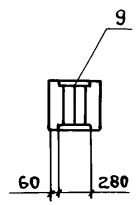

4-4

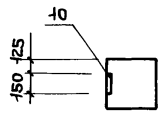

5-5

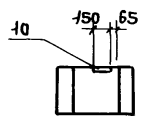

Обозначение	Наименование	Рис.
ТП 416-3-14.87-КЖ.И.015	1КСД4.33-2.1-1	1
-01	1КСД4.33-2.1-2	2
-02	1КСД4.33-2.1-3	3

Знак Ⓐ нанести на колонны несмываемой краской

Нач.ОТЭП	Заслонко	
Н.контр.	Заслонко	
ГИП	Весник	
Рук.бр.	Кондратьева	
Ст.инж.	Никифорова	
Инженер	Зельцер	

ТП 416-3-14.87-КЖ.И 015

Колонны
1КСД4.33-2.1-1...
1КСД4.33-2.1-3

Стадия	Масса	Масштаб
Р		
Лист	Листов 1	

ПРОМСТРОЙПРОЕКТ

Взам.инв.№ | Подпись и дата | Инв.№ подл.

Ц00610-06 28

Копировал Ермолина

Формат А3

Альбом IV

Рис. 1

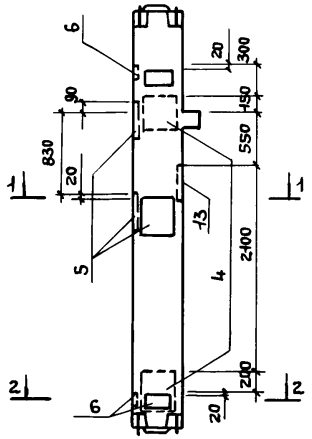

Рис. 2

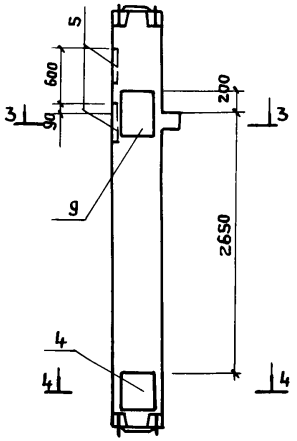

1-1

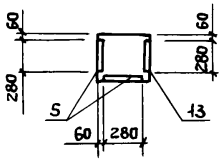

2-2

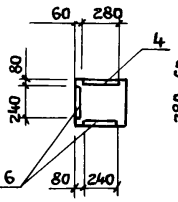

3-3

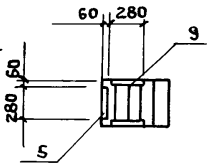

4-4

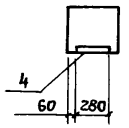

Обозначение	Марка	Рис.
ТП 416-3-14.87-КЖ.И.016	1КС04.42-1.1-1	1
-01	1КС04.42-1.1-2	2
-02	1КС04.42-1.1-3	3
-03	1КС04.42-1.1-4	4
-04	1КС04.42-1.1-5	5

Формат	Зона	Поз.	Обозначение	Наименование	Количество на исполнение —	01	02	03	04	Примечание
				Документация						
А4			ТП 416-3-14.87-КЖ.И.ТУ	Технические условия	X	X	X	X	X	
А3			ТП 416-3-14.87-КЖИ.И ВМС1	Ведомость расхода	X	X	X	X	X	
				стали на дополнительные						
				закладные изделия						
				Сборочные единицы						
А4			1.020-1/83.2-9 04-01	Колонна 1КС04.42-1.1	1	1	1	1	1	
				Изделия закладные						
А4		2	1.020-1/83.2-15 23	МН 13				3	3	
А4		3	24	МН 19				1	1	
А4		4	26-02	МН 29	2	1				
А4		5	26-03	МН 30	3	2	3			
А4		6	24-07	МН 34	4		3			
А4		7	27	МН 35				5	5	
А4		9	23-07	МН 39		1	1	1	1	
А4		13	26-05	МН 32	1		1	1	1	

Нач.ОТЭП	Заслонко	
Н.контр.	Заслонко	
ГИП	Весник	
Рук.бр.	Кондратьева	
Ст.инж.	Никифорова	
Инженер	Зельцер	

ТП 416-3-14.87-КЖ.И.016

Колонны
1КС04.42-1.1-1...
1КС04.42-1.1-5

Стадия	Масса	Масштаб
Р		
Лист 1	Листов 2	

ПРОМСТРОЙПРОЕКТ

Взам.инв.№ | Подпись и дата | Инв.№ подл.

Ц00610-06 99

Копировал Ермолина

Формат А3

Альбом IV

Рис.3

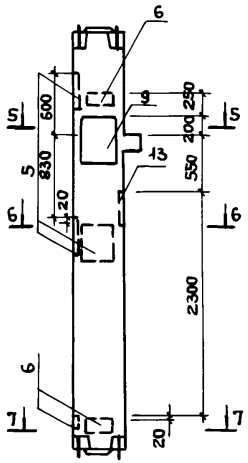

Рис.4

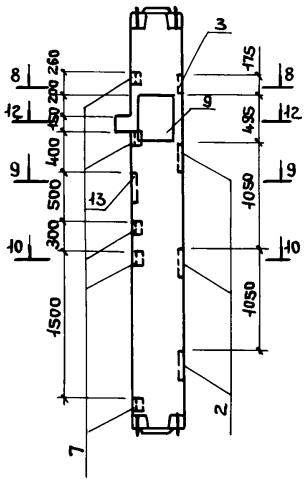

Рис.5

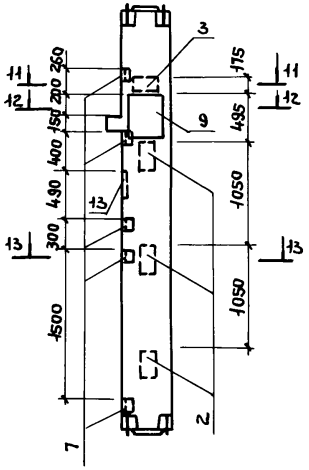

5-5

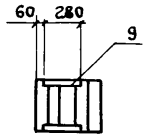

6-6

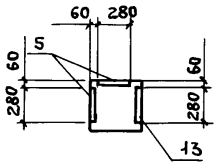

7-7

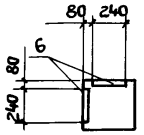

8-8

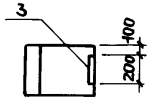

9-9

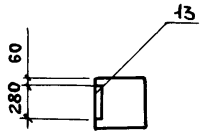

10-10

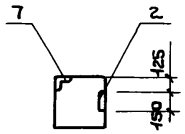

11-11

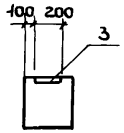

12-12

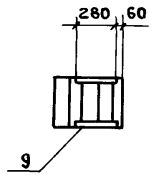

13-13

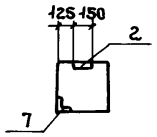

ТП 416-3-14.87-КЖ.И.016

Лист 2

Копировал Ермолина

Формат А4

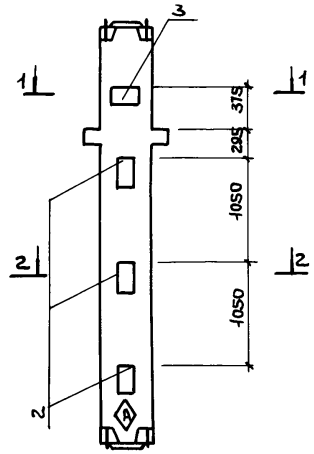

1-1

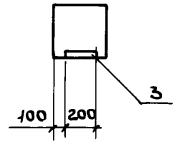

2-2

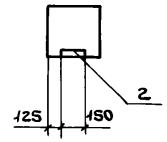

Знак ◇А наносить на колонну несмываемой краской

Формат	Зона	Поз.	Обозначение	Наименование	Кол.	Примечание
				Документация		
А4			ТП 416-3-14.87-КЖ.И.ТУ	Технические условия		
А3			ТП 416-3-14.87-КЖ.И.ВМ.1	Ведомость расхода		
				стали на дополнительные		
				закладные изделия		
				Сборочные единицы		
А4			1.020-1/83.2-9 04-02	Колонна 1КСД 4.42-2.1	1	
				Изделия закладные		
А4		2	1.020-1/83.2-15 23	МН 13	3	
А4		3	24	МН 19	1	

Нач. ОТЭП	Заслонко	
Н. контр.	Заслонко	
ГИП	Весник	
Рук. бр.	Кондратьева	
Ст. инж.	Никифорова	
Инженер	Зельцер	

ТП 416-3-14.87-КЖ.И.017

Колонна 1КСД 4.42-2.1-1

Стадия	Масса	Масштаб
Р		
Лист	Листов 1	

ПРОМСТРОЙПРОЕКТ

Взам. инв. № | Подпись и дата | Инв. № подл.

400610-06 30

Копировал Ермолина

Формат А4

Альбом IV

Рис.1

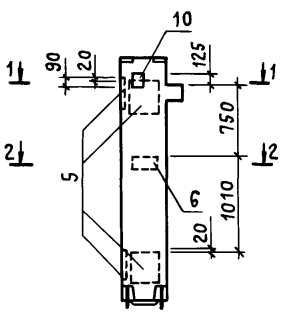

Рис.2

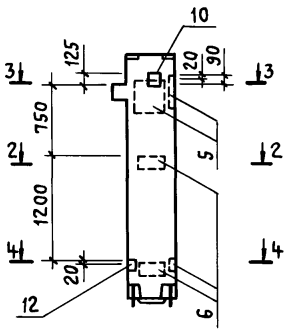

Рис.3

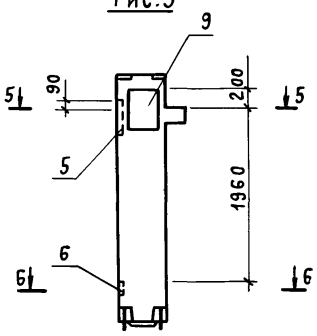

1-1

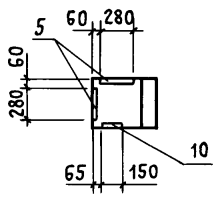

2-2

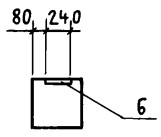

3-3

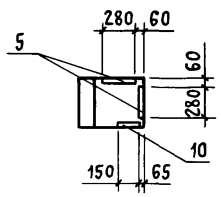

4-4

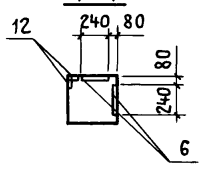

5-5

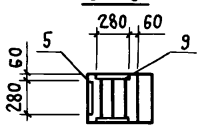

6-6

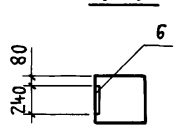

Обозначение	Марка	Рис.
ТП 416-3-14.87-КЖ.И.018	1КВ04.33-1.1-1	1
-01	1КВ04.33-1.1-2	2
-02	1КВ04.33-1.1-3	3

Формат	Зона	Поз.	Обозначение	Наименование	Кол. на исполн. —	01	02	Примечание
				Документация				
А4			ТП 416-3-14.87-КЖ.И. ТУ	Технические условия	X	X	X	
А3			ТП 416-3-14.87-КЖ.И. ВМС1	Ведомость расхода	X	X	X	
				стали на дополнитель-				
				ные закладные изделия				
				Сборочные единицы				
А4			1.020-1/83.2-5 01	Колонна 1КВ04.33-1.1	1	1	1	
				Изделия закладные				
А4		5	1.020-1/83.2-15 26-03	МН30	4	2	1	
А4		6	24-07	МН34	1	3	1	
А4		9	23-07	МН39			1	
А4		10	24-08	МН40	1	1		
А4		12	31	МН44		2		

Нач.отэп	Заслонко	
Н. контр.	Заслонко	
ГИП	Весник	
Рук. бр.	Кондратьева	
Ст. инж.	Никифорова	
Инженер	Зельцер	

ТП 416-3-14.87-КЖ.И.018

Колонны 1КВ04.33-1.1-1... 1КВ04.33-1.1-3

Стадия	Масса	Масштаб
Р		
Лист	Листов 1	

ПРОМСТРОЙПРОЕКТ

Инв.№ подл. | Подпись и дата | Взам. инв.№

Ц00610-06 31

Копировал Куц Формат А3

Альбом IV

Рис. 1

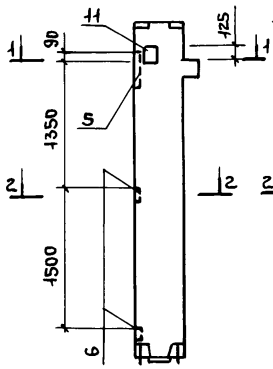

Рис. 2

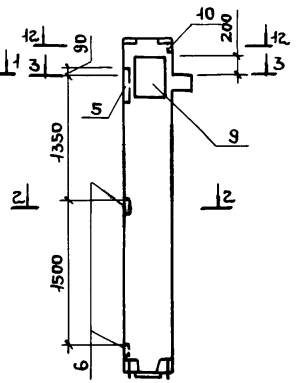

1-1

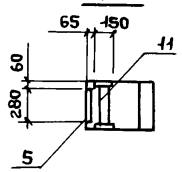

2-2

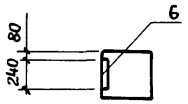

3-3

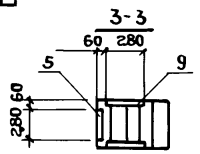

Обозначение	Марка	Рис.
ТП 416-3-14.87.КЖ.И 019	1КВ04.42-1.1-1	1
-01	1КВ04.42-1.1-2	2
-02	1КВ04.42-1.1-3	3
-03	1КВ04.42-1.1-4	4
-04	1КВ04.42-1.1-5	5
-05	1КВ04.42-1.1-6	6
-06	1КВ04.42-1.1-7	7
-07	1КВ04.42-11-8	8
-08	1КВ04.42-1.1-9	9

Формат	Зона	Поз.	Обозначение	Наименование	Количество на исполнение —	01	02	03	04	05	06	07	08	Примечание
				Документация										
А4			ТП 416-3-14.87-КЖ.И. ТУ	Технические условия	X	X	X	X	X	X	X	X	X	
А3			ТП 416-3-14.87-КЖ.И ВМС1	Ведомость расхода ста-	X	X	X	X	X	X	X	X	X	
				ли на дополнительные										
				закладные изделия										
				Сборочные единицы										
А4			1.020-1/83. 2-9 01-01	Колонна 1КВ04.42-1.1	1	1	1	1	1	1	1	1	1	
				Изделия закладные										
А4		2	1.020-1/83.2-15 23	МН 13					3		2	3	3	
А4		3	24	МН 19					1		1	1	1	
А4		5	26-03	МН 30	1	1	1	1						
А4		6	24-07	МН 34	2	2	2	2						
А4		9	23-07	МН 39		1	1	2		1		1	1	
А4		10	24-08	МН 40		1	4	2				2	2	
А4		11	24-10	МН 42	1					2	2			

Нач. ОТЭП	Заслонко	
Н. контр.	Заслонко	
ГИП	Весник	
Рук. бр.	Кондратьева	
Ст. инж.	Никифорова	
Инженер	Зельцер	

ТП 416-3-14.87-КЖ.И.019

Колонны 1КВ04.42-1.1-1... 1КВ04.42-1.1-9

Стадия	Масса	Масштаб
Р		
Лист 1	Листов 2	

ПРОМСТРОЙПРОЕКТ

Взам. инв. № | Подпись и дата | Инв. № подл.

Ц00610-06 32

Копировал Ермолина Формат А3

Альбом IV

Рис.3

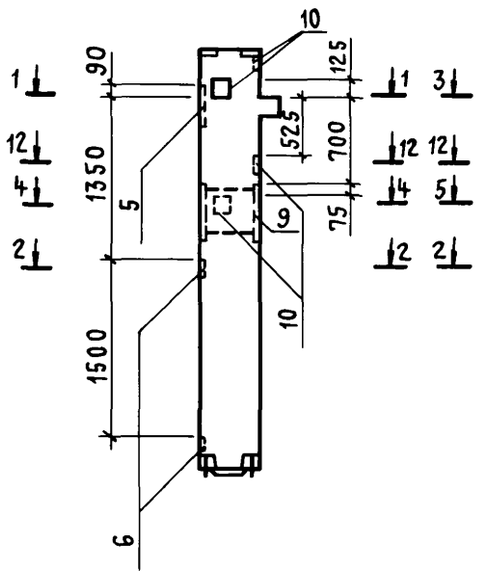

Рис.4

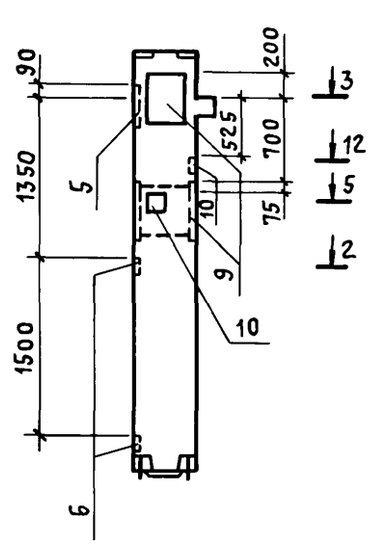

Рис.5

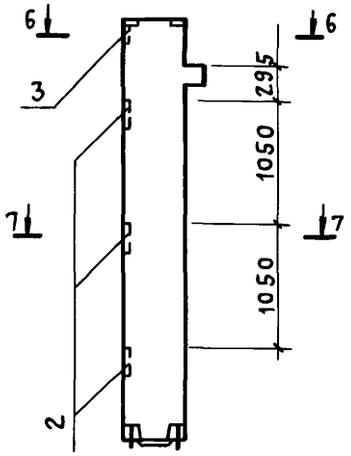

Рис.6

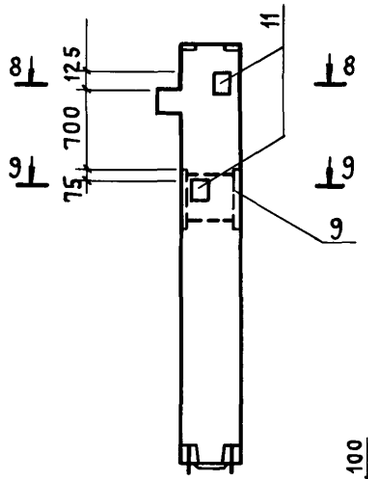

4-4

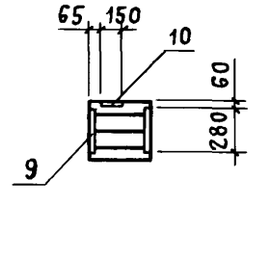

5-5

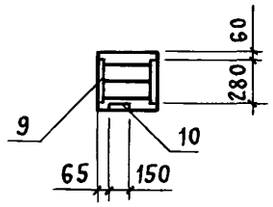

6-6

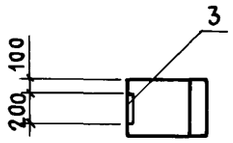

7-7

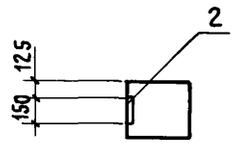

Рис.7

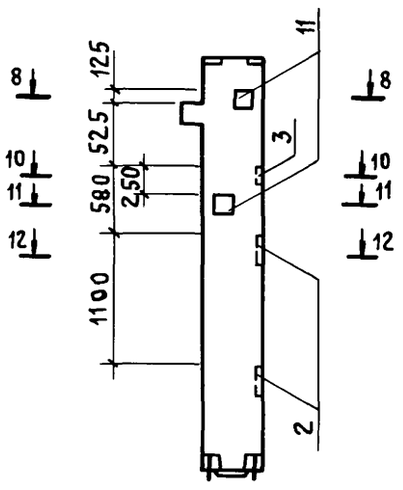

Рис.8

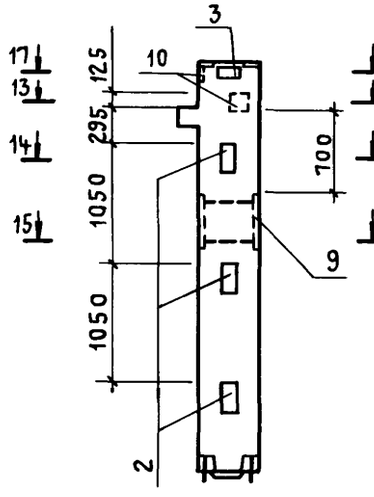

Рис.9

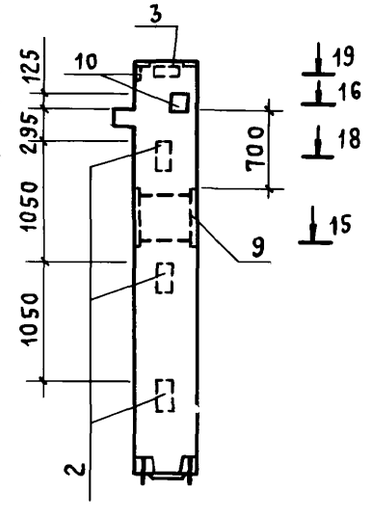

8-8

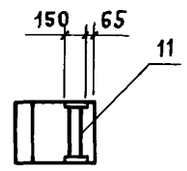

9-9

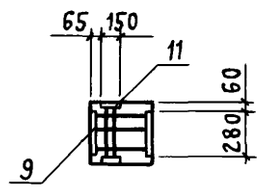

10-10

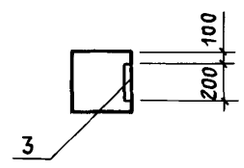

11-11

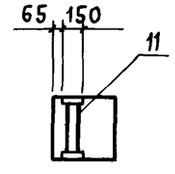

12-12

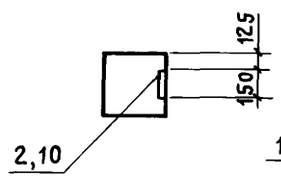

13-13

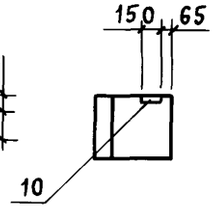

14 14

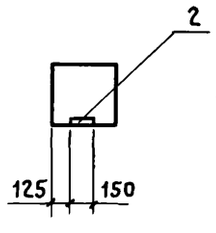

15-15

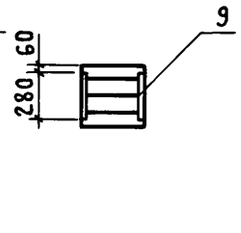

16-16

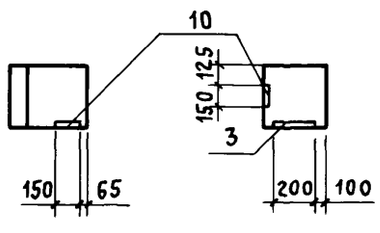

17-17

18-18

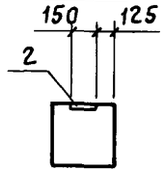

19-19

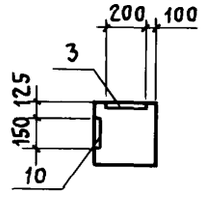

Инв.№ подл. | Подпись и дата | Взам.инв.№

ТП 416-3-14.87-КЖ.И.019

Лист 2

Ц00610-06 33

Копировал Куц

Формат А3

Альбом IV

Рис. 1

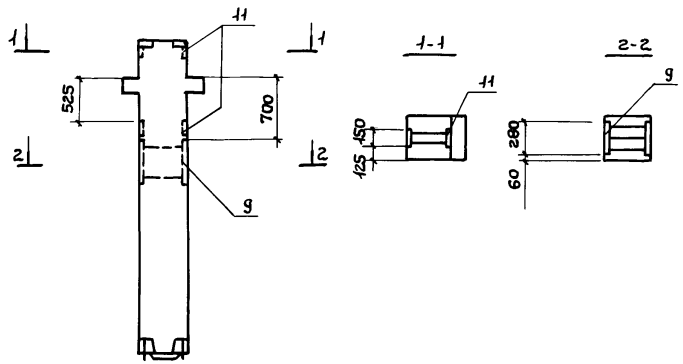

Формат	Зона	Поз.	Обозначение	Наименование	Кол.	Примечание
				Документация		
А4			ТП 416-3-14.87-КЖ.И. ТУ	Технические условия		
А3			ТП 416-3-14.87-КЖ.И. ВМС 1	Ведомость расхода стали на дополнительные		
				закладные изделия		
				Сборочные единицы		
А4			1.020-1/83.2-9 01	Колонна 1КВД 4.42-1.1	1	
				Изделия закладные		
А4		9	1.020-1/83.2-15 23-07	МН 39	1	
А4		11	1.020-1/83.2-15 24-10	МН 42	2	

Нач.ОТЭП	Заслонко		
Н.контр.	Заслонко		
ГИП	Весник		
Рук.бр.	Кондратьева		
Ст. инж.	Никифорова		
Инженер	Зельцер		

ТП 416-3-14.87-КЖ.И.020

Колонна 1КВД 4.42-11-1

Стадия	Масса	Масштаб
Р		
Лист	Листов 1	

ПРОМСТРОЙПРОЕКТ

Взам. инв. № | Подпись и дата | Инв. № подл.

Копировал Ермолина Формат А4

Ц00610-06 34

Альбом IV

Рис. 1

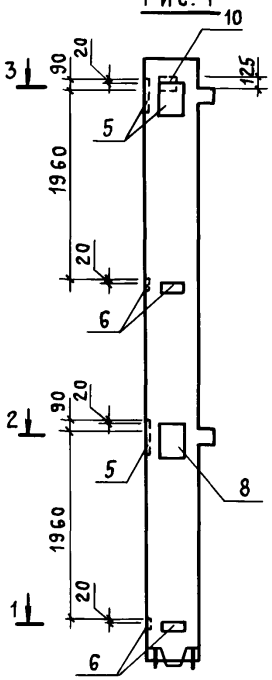

Рис. 2

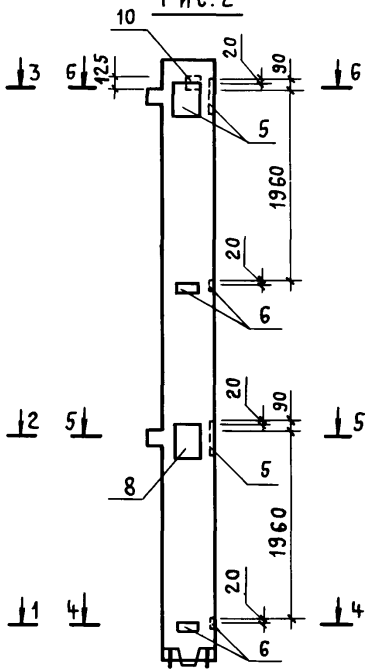

1 - 1

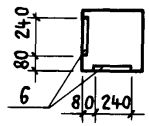

2 - 2

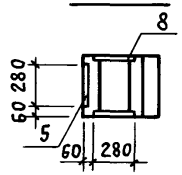

3 - 3

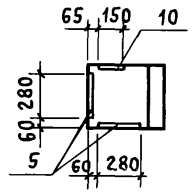

4 - 4

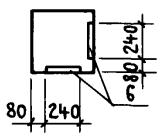

5 - 5

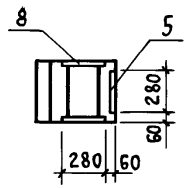

6 - 6

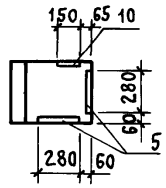

Обозначение	Наименование	Рис.
ТП 416-3-14.87-КЖ.И.021	2КВ04.33-2.1-1	1
-01	2КВ04.33-2.1-2	2

Формат	Зона	Поз.	Обозначение	Наименование	Количество на исполнен. —	01		Примечание
				Документация				
А4			ТП 416-3-14.87-КЖ.И.ТУ	Технические условия				
А3			ТП 416-3-14.87-КЖ.И.ВМС1	Ведомость расхода стали на дополнительные закладные изделия				
				Сборочные единицы				
А4			1.020-1/83.2-5 02-03	2КВ04.33-2.1	1	1		
				Изделия закладные				
А4		5	1.020-1/83.2-15 26-03	МН-30	3	3		
А4		6	24-07	МН-34	4	4		
А4		8	26-07	МН-37	1	1		
А4		10	24-08	МН-40	1	1		

Нач. отэп	Заслонко	
Н. контр.	Заслонко	
ГИП	Весник	
Рук. бриж.	Кондратьева	
Ст. инж.	Никифорова	
Инженер	Сумрова	

ТП 416-3-14.87-КЖ.И.021

Колонны
2КВ04.33-2.1-1
2КВ04.33-2.1-2

Стадия	Масса	Масштаб
Р		
Лист	Листов 1	

ПРОМСТРОЙПРОЕКТ

Инв. № подл. | Подпись и дата | Взам. инв. №

Ц00610-06 35

Копировал Куц Формат А3

Альбом IV

Рис. 1

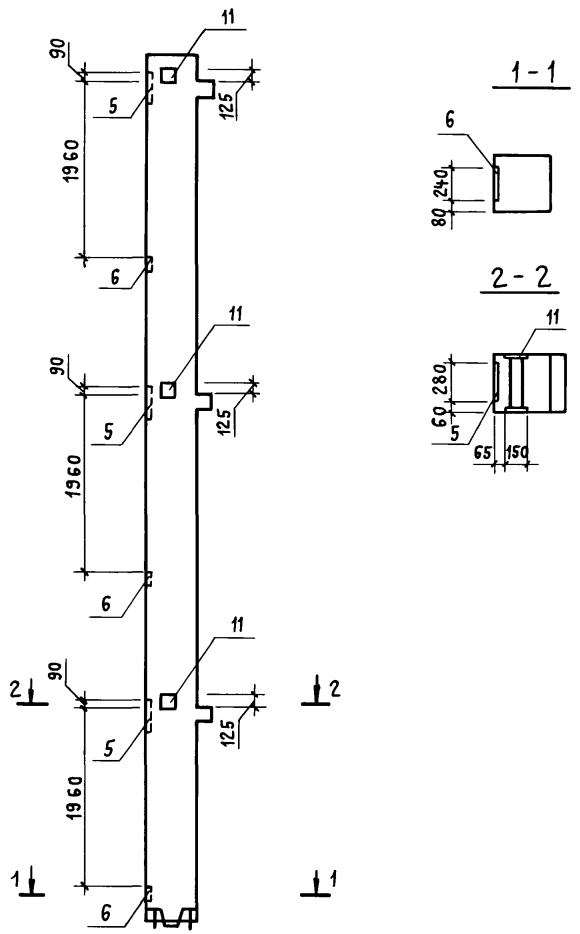

Формат	Зона	Поз.	Обозначение	Наименование	Количество на исполнение —	01	02	03	Примечание
				Документация					
А4			ТП 416-3-14.87-КЖ.И.ТУ	Технические условия					
А3			ТП 416-3-14.87-КЖ.И.ВМС1	Ведомость расхода стали на дополнительные закладные изделия					
				Сборочные единицы					
А4			1.020-1/83. 2-5 03-02	3КВ04.33-2.1-	1	1	1	1	
				Изделия закладные					
А4		4	1.020-1/83. 2-15 26-02	МН-29				2	
А4		5	26-03	МН-30	3	6	6	4	
А4		6	26-07	МН-34	3	6	6	6	
А4		10	26-08	МН-40		5	5	1	
А4		11	26-10	МН-42	3				

Обозначение	Наименование	Рис.
ТП 416-3-14.87-КЖ.И.022	3КВ04.33-2.1-1	1
-01	3КВ04.33-2.1-2	2
-02	3КВ04.33-2.1-3	3
-03	3КВ04.33-2.1-4	4

Нач.ОТЗП	Заслонко	
Н.контр.	Заслонко	
ГИП	Весник	
Рук.бр.инж.	Кондратьева	
Ст.инж.	Никифорова	
Инженер	Сумрова	

ТП 416-3-14.87-КЖ.И.022

Колонны 3КВ04.33-2.1-1... 3КВ04.33-2.1-4

Стадия	Масса	Масштаб
Р		

Лист 1 Листов 2

ПРОМСТРОЙПРОЕКТ

Инв.№ подл. | Подпись и дата | Взам.инв.№

Ц00610-06 36

Копировал Куц

Формат А3

Альбом IV

Рис. 2

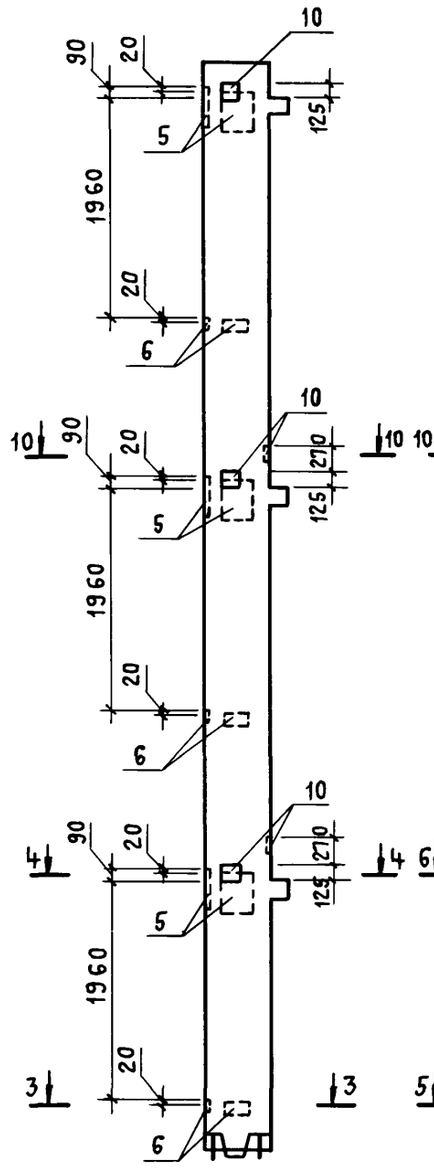

Рис. 3

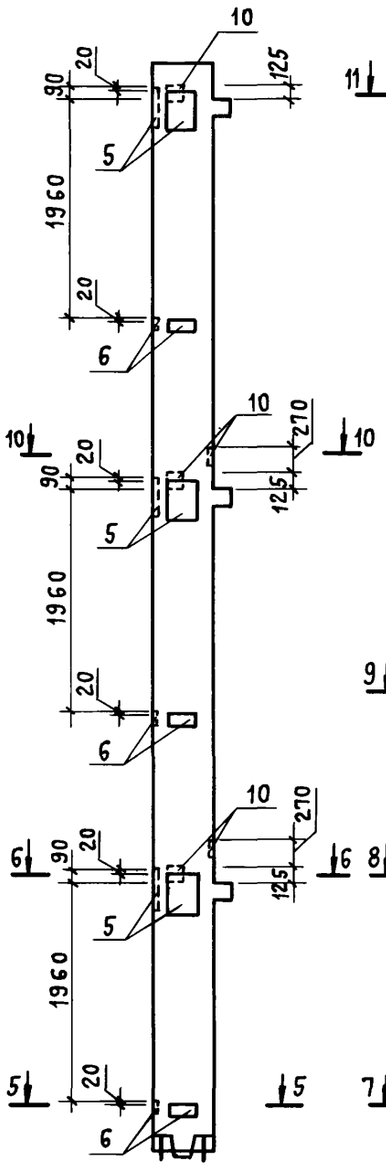

Рис. 4

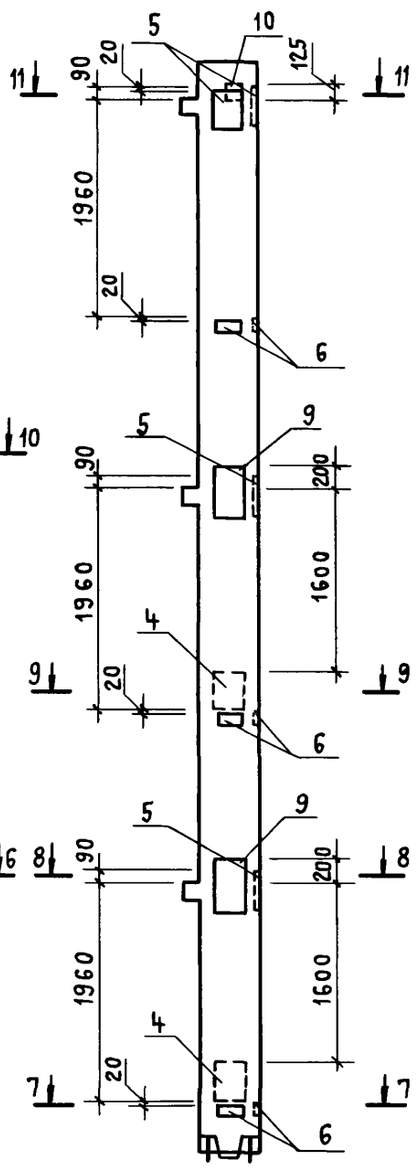

3 - 3

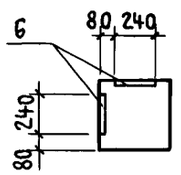

4 - 4

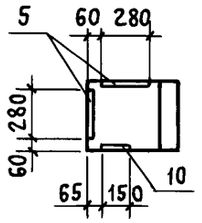

5 - 5

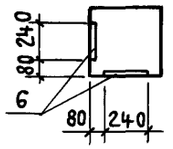

6 - 6

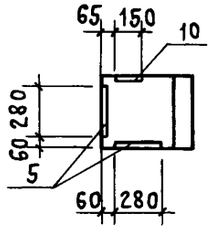

7 - 7

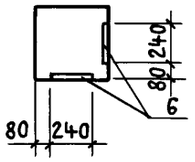

8 - 8

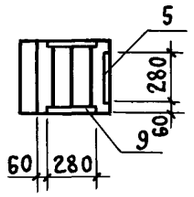

9 - 9

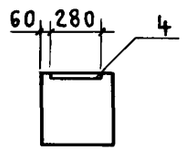

10 - 10

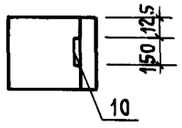

11 - 11

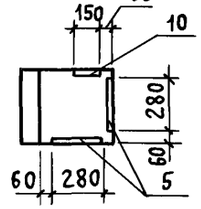

Инв. № подл. | Подпись и дата | Взам. инв. №

ТП 416-3-14.87-КЖ.И.022

Лист 2

Ц 00610-06 37

Копировал Куц

Формат А3

Альбом IV

Рис. 1

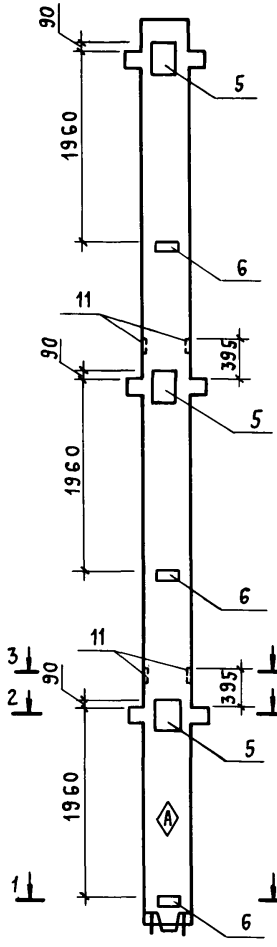

Рис. 2

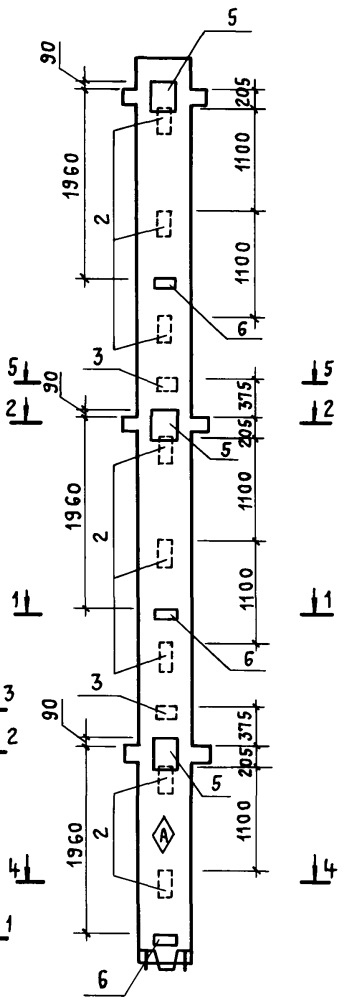

1 - 1

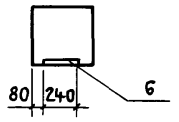

2 - 2

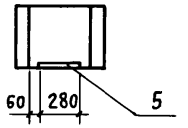

3 - 3

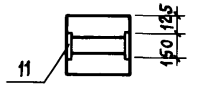

4 - 4

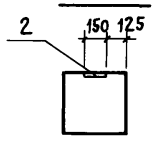

5 - 5

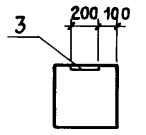

Формат	Зона	Поз.	Обозначение	Наименование	Количество на исполнение —	Количество на исполнение 01		Примечание
				Документация				
А4			ТП416-3-14.87-КЖ.И. ТУ	Технические условия	X	X		
А3			ТП 416-3-14.87-КЖ.И. ВМС1	Ведомость расхода стали	X	X		
				на дополнительные за-				
				кладные изделия				
				Сборочные единицы				
А4			1.020-1/83. 2-5 03	3КВД4.33-1.1-	1	1		
				Изделия закладные				
А4		2	1.020-1/83. 2-15 23	МН-13		8		
А4		3	24	МН-19		2		
А4		5	26-03	МН-30	3	3		
А4		6	26-07	МН-34	3	3		
А4		11	26-10	МН-42	2			

Знак ⓐ нанести на колонну несмываемой краской

Обозначение	Наименование	Рис.
ТП416-3-14.87-КЖ.И.023	3КВД4.33-1.1-1	1
-01	3КВД4.33-1.1-2	2

Нач.отд	Заслонко	
Н.контр.	Заслонко	
ГИП	Весник	
Рук.бр.инж	Кондратьева	
Ст. инж.	Никифорова	
Инженер	Сумрова	

ТП 416-3-14.87-КЖ.И.023

Колонны
3КВД4.33-1.1-1
3КВД4.33-1.1-2

Стадия	Масса	Масштаб
Р		
Лист	Листов 1	

ПРОМСТРОЙПРОЕКТ

Инв.№ подл. | Подпись и дата | Взам. инв.№

Копировал Куц Формат А3

Альбом IV

Рис. 1

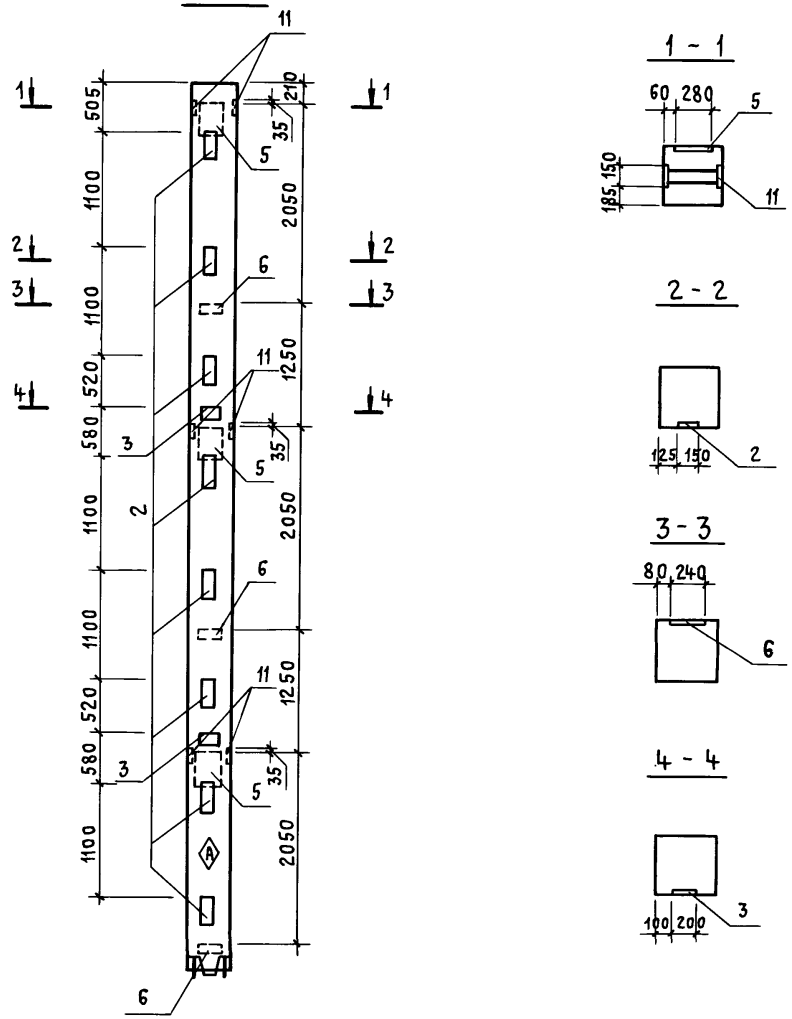

Обозначение	Наименование	Рис.
ТП 416-3-14.87-КЖ.И.024	3КВ4.33-1-1	1
-01	3КВ4.33-1-2	2
-02	3КВ4.33-1-3	3

Формат	Зона	Поз.	Обозначение	Наименование	Количество на исполнение —	01	02	Примечание
				Документация				
А4			ТП 416-3-14.87-КЖ.И. ТУ	Технические условия	X	X	X	
А3			ТП 416-3.-14.87-КЖ.И. ВМС1	Ведомость расхода стали на дополнительные закладные изделия	X	X	X	
				Сборочные единицы				
А4			1.020-1/83.2-5 03-03	Колонна 3КВ4.33-1	1	1	1	
				Изделия закладные				
А4		2	1.020-1/83.2-15 23	МН-13	8	8	16	
А4		3	24	МН-19	2	2	4	
А4		4	26-02	МН-29		4		
А4		5	26-03	МН-30	3			
А4		6	26-07	МН-34	3	2		
А4		10	26-08	МН-40		3	3	
А4		11	26-10	МН-42	3			

Знак Ⓐ нанести на колонну несмываемой краской

Нач. ОТЭП	Заслонко	
Н. контр.	Заслонко	
ГИП	Весник	
Рук. бр. инж.	Кондратьева	
Ст. инж.	Никифорова	
Инженер	Сумрова	

ТП 416-3-14.87-КЖ.И.024

Колонны 3КВ4.33-1-1... 3КВ4.33-1-3...

Стадия	Масса	Масштаб
Р		
Лист 1	Листов 2	

ПРОМСТРОЙПРОЕКТ

Инв. № подл. | Подпись и дата | Взам. инв. №

Копировал Куц Формат А3

Альбом IV

Рис.2

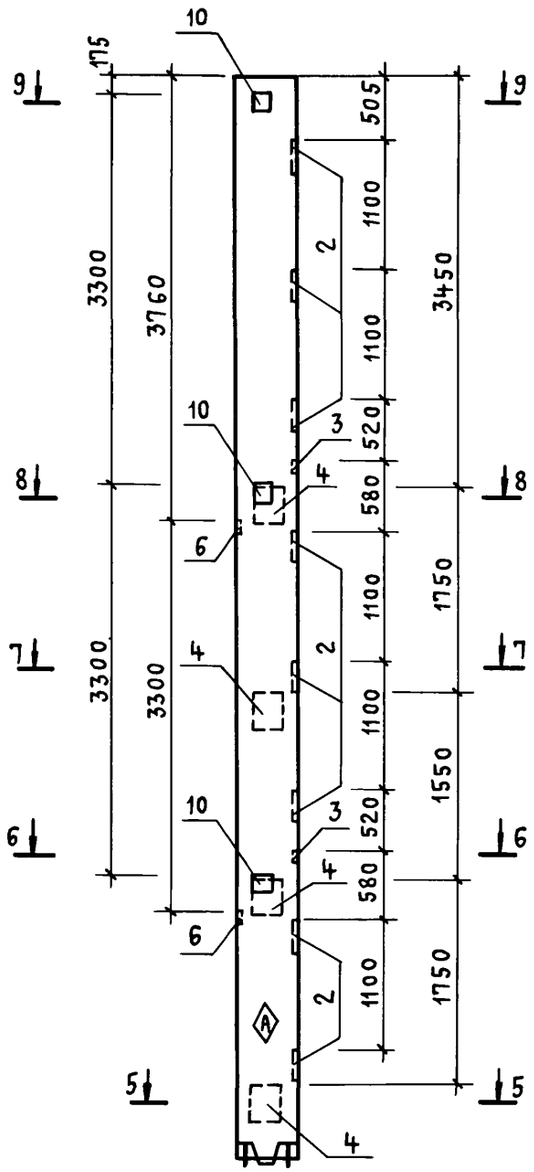

Рис.3

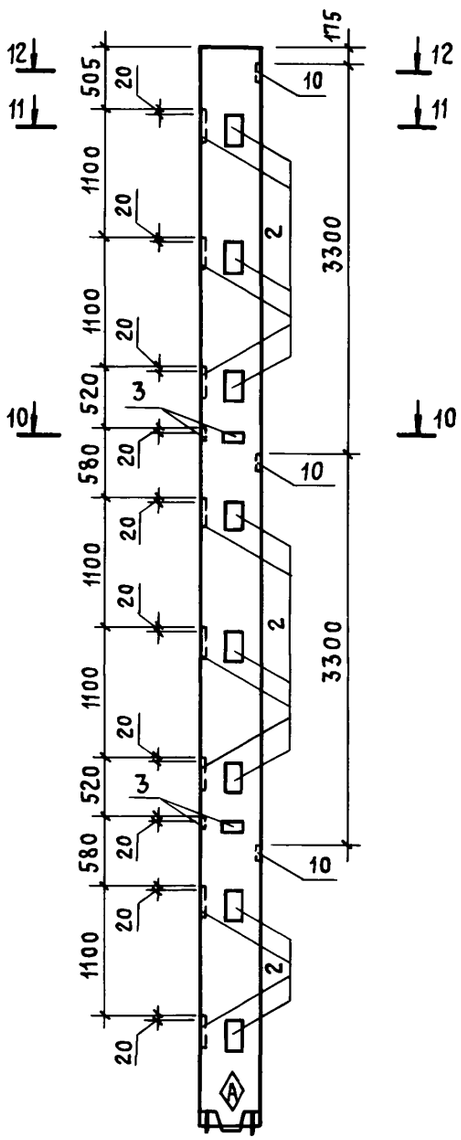

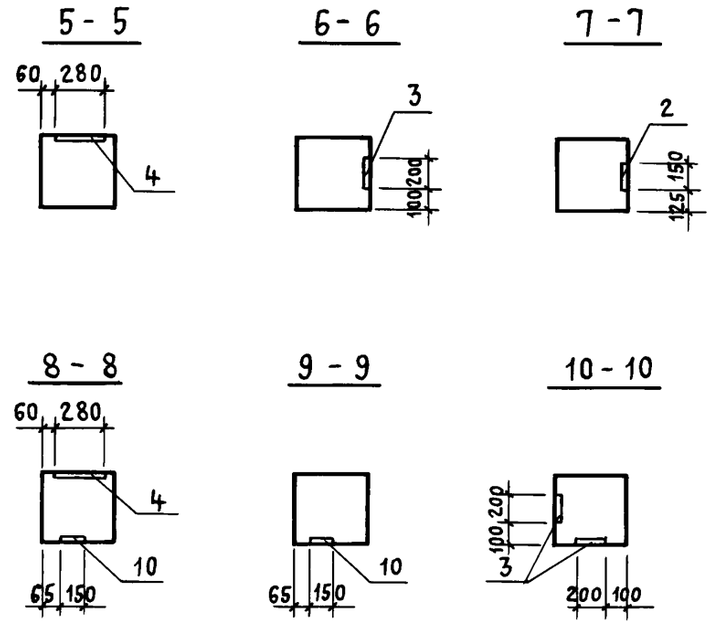

Знак Ⓐ нанести на колонну несмываемой краской

Инв.№ подл.	Подпись и дата	Взам.инв.№

ТП 416-3-14.87-КЖ.И.024

Лист 2

40060-06 40

Копировал Куц

Формат А3

Альбом IV

Марка элемента	Изделия закладные: Арматура класса A-III ГОСТ 5781-82									Прокат марки ВСт3кп2 ГОСТ 103-76*					ГОСТ 82-70*				ГОСТ 8509-72*			Всего	Общий расход
	ф8	ф12	ф14	ф16	ф18	ф22			Итого	-6×60	-6×100	-8×150	-12×150	Итого	-12×270	-12×280	-16×280	Итого	L100×7		Итого		
3КБД 4.42-2.7-1	1.6	0,9			24.0	1.3			27.8		3.4			3,4		44.9		44.9				48.3	76.1
3КБОЧ.42-2.7-1	3,2	9,5			48.0				60.7		9.0	8.5		17.5		89.7		89.7				107.2	167.9
3КБОЧ.42-2.7-2	3,2	9.5			48.0				60.7		9.0	8.5	32.8	50.3		89.7		89.7				140.0	200.7
3КНОЧ.42-2.6-1	3,6	5.9			19.2				28.7		10.2	8.5		18.7		35.9		35.9				54.6	83.3
3КНОЧ.42-2.6-2	2.4	6.1			24.0				32.5		6.8	8.5		15.3		44.9		44.9				60.2	92.7
3КНОЧ.42-2.6-3	2.4	6.1			24.0				32.5		6.8	8.5		15.3		44.9		44.9				60.2	92.7
3КНОЧ.42-2.6-4		2.3				20.7			23.0								88.8	88.8				88.8	111.8
3КНОЧ.42-2.6-5	1.6	6.5		42.4	24.0	20.7			95.2		4.5		61.8	66.3		44.9	88.8	133.7				200.0	295.7
3КНОЧ.42-2.6-6		4.2		14.4	24.0	20.7			63.3				19.3	19.3		44.9	88.8	133.7				153.0	216.3
3КНОЧ.42-2.6-7	1.6	6.5		42.4	24.0				95.2		4.5		61.8	66.3		44.9	88.8	133.7				200.0	295.7
3КНОЧ.42-2.6-8		3.4		42.4					45.8				61.8	61.8								61.8	107.6
3КНД 4.42-2.6-1		6.5				20.7			27.2			8.5		8.5			88.8	88.8				97.3	124.5
3КНД 4.42-2.6-2	6.2	6.2		42.4	14.4	20.7			89.9				61.8	61.8		26.9	88.8	115.7				177.5	267.4
3КБД 4.42-2.7-2		2.8			14.4	20.7			37.9							26.9	88.8	115.7				115.7	153.6
3КБД 4.42-2.7-3		2.8			4.8	20.7			28.3							26.9	88.8	115.7				115.7	144.0
3КНД 4.42-2.6-3		6.2		42.4	14.4	20.7			83.7				61.8	61.8		26.9	88.8	115.7				177.5	261.2
1КВД 4.36-1.1-1	0.8	1.6			4.8				7.2		2.3	2.8		5.1		9.0		9.0				14.1	21.3
1КВОЧ.36-1.1-1	1.6	2.9			9.6				14.1		4.5	4.2		8.7		17.9		17.9				26.6	40.7
1КВОЧ.36-1.1-2	0.8	1.8		2.0	4.8				9.4		2.3	2.8	2.8	7.9		9.0		9.0				16.9	26.3
1КВД 4.36-1.1-2		1.0		13.8					14.8				15.1	15.1	20.4			20.4				35.5	50.3
1КВОЧ.36-1.1-3	0.8	1.0		9.6	4.8				16.2		2.3		12.3	14.6		9.0		9.0				23.6	39.8
1КВОЧ.36-1.1-4	0.8	1.0		11.7	4.8				18.3		2.3		5.8	8.1		9.0		9,0				17.1	35.4
2КВЧ.33-1-1		0,8				6.9			7.7								29.6	29.6				29.6	37.3

Взам. инв. №

Подпись и дата

Инв. № подл.

Нач. ОТЭП	Заслонко	
Н. контр.	Заслонко	
ГИП	Весник	
Рук. бр.	Миннна	
Рук. бр.	Кондратьева	
Ст. инж.	Камай	
Ст. инж.	Никифорова	
Инженер	Зельцер	

ТП 416-3-14.87-КЖ.И. ВМС1

Ведомость расхода стали на дополнительные закладные изделия

Стадия	Лист	Листов
Р	1	3

ПРОМСТРОЙПРОЕКТ

400610-06 41

Копировал Замалуева

Формат А3

Альбом IV

Марка элемента	Изделия закладные																								Общий расход
	Арматура класса A-III ГОСТ 5781-82									Прокат марки Вст3кп2 ГОСТ 103-76*						ГОСТ 82-70*				ГОСТ 8509-72*			Всего	
	ф8	ф12	ф14	ф16	ф18	ф22			Итого	6×60	6×100	8×150	-12×150		Итого	-10×280	-12×280	-16×280	Итого	L 100×7		Итого		
1КНО4.42-1.1-1	0.8	1.6	2.9						5.3		2,3	2,8			5.1	7.5			7.5				12.6	17.9
1КНО4.42-1.1-2	2.4	1.6	2.9						6.9		6.8	2.8			9.6	7.5			7.5				17.1	24.0
1КНО4.42-1.1-3	1.6	2.6	5.8						10.0		4.5	2.8			7.3	14.9			14.9				22.2	32.2
1КНО4.42-1.1-4	1.6	2.6	5.8						10.0		4.5	2.8			7.3	14.9			14.9				22.2	32.2
1КНО4.42-1.1-5	0.4	1.1	5.8			6.9			14.2		1.1	14.9			16.0			29.6	29.6				45.6	59.8
1КНО4.42-1.1-6		1.3		17.3					18.6				23.3		23.3								23.3	41.9
1КНД4.42-1.2-1	0.8	1.6	2.9						5.3		2.3	2.8			5.1	7.5			7.5				12.6	17.9
1КНД4.42-1.2-2		1.3		17.3					18.6				23.3		23.3								23.3	41.9
1КНД4.42-1.2-3		2.2							2.2			2.8			2.8								2.8	5.0
1КН4.42-1-1	2.8	1.5	2.9	17.3					24.5		7.9		23.3		31.2	7.5			7.5				38.7	63.2
1КГО4.33-2.1-1	0.4	1.6	2.9						4.9		1.1	2.8			3.9	7.5			7.5				11.4	16.3
1КГО4.33-2.1-2	0.4	2.0	2.9			6.9			12.2		1.1	1.4			2.5	7.5		29.6	37.1				39.6	51.8
1КГО4.33-1.1-1	0.8	1.5		11.2		6.9			20.4	0.9			15.1		16.0			29.6	29.6	1.3		1.3	46.9	67.3
1КГО4.33-1.1-2	0.8	1.4	2.9		4.8	6.9			16.5		2.3				2.3	7.5	9.0	29.6	46.1				48.4	64.9
1КГО4.33-1.1-3		0.5			9.5				10.0								26.9		26.9				26.9	36.9
1КГО4.33-1.1-4	0.8	0.9	2.9			6.9			11.5		2.3				2.3	7.5		29.6	37.1				39.4	50.9
1КГО4.33-1.1-5	0.8	1.5		11.2		6.9			20.4	0.9			15.1		16.0			29.6	29.6	1.3		1.3	46.9	67.3
1КГО4.33-1.1-6		0.8		11.2					12.0				15.1		15.1								15.1	27.1
1КГД4.33-2.1-1		0.8		11.2					12.0				15.1		15.1								15.1	27.1
1КГД4.33-2.1-2		1.5		11.2		6.9			19.6				15.1		15.1			29.6	29.6				44.7	64.3
1КГД4.33-2.1-3		2.2							2.2			2.8			2.8								2.8	5.0
1КГО4.42-1.1-1	1.6	1.1	11.5		9.6				23.8		4.5				4.5	28.6	17.9		46.5				51.0	74.8
1КГО4.42-1.1-2		1.3	5.8		4.8	6.9			18.8							14.9	9.0	29.6	53.5				53.5	72.3
1КГО4.42-1.1-3	1.2	1.4	11.5			6.9			21.0		3.4				3.4	28.6		29.6	58.2				61.6	82.6
1КГО4.42-1.1-4	2.4	1.7	2.9	11.2		6.9			25.1				15.1		15.1	6.2		29.6	35.8	6.5		6.5	57.4	82.5
1ГО4.42-1.1-5	2.4	1.7	2.9	11.2		6.9			25.1				15.1		15.1	6.2		29.6	35.8	6.5		6.5	57.4	82.5

Взам. инв. №

Подпись и дата

Инв. № подл.

ТП 416-3-14.87-КЖ.И.ВМС1

Лист 2

400610-06 42

Копировал Замалуева

Формат А3

Альбом IV

Марка элемента	Изделия закладные																						Общий расход
	Арматура класса А-III ГОСТ 5781-82										Прокат марки Вст3кп2 ГОСТ 103-76*						ГОСТ 82-70*				ГОСТ 8509-72*			Всего	
	ф8	ф12	ф14	ф16	ф18	ф22			Итого	-6×60	-6×100	-8×150	-12×150		Итого	-10×280	-12×280	-16×280	Итого	L100×7		Итого		
1КСД 4.42-2.1-1		0.9		11.2					12.1				15.1		15.1								15.1	27.2
1КВО 4.33-1.1-1	0.4	1.8	11.5						23.4		1.1	1.4			2.5	29.9			29.9				32.4	55.8
1КВО 4.33-1.1-2	1.5	1.5	5.8						8.8	0.9	3.4	1.4			5.7	14.9			14.9				20.6	29.4
1КВОЧ.33-1.1-3	0.4	0.9	2.9			6.9			11.1		1.1				1.1	7.5		29.6	37.1				38.2	49.7
1КВОЧ.42-1.1-1	0.8	1.6	2.9						5.3		2.3	2.8			5.1	7.5			7.5				12.6	17.9
1КВОЧ.42-1.1-2	0.8	2.0	2.9			6.9			12.6		2.3	1.4			3.7	7.5		29.6	37.1				40.8	53.4
1КВОЧ.42-1.1-3	0,8	5.4	2.9			6.9			16.0		2.3	5.6			7.9	7.5		29.6	37.1				45.0	61.0
1КВО 4.42-1.1-4	0.8	3.9	2.9			13.8			21.4		2.3	2.8			5.1	7.5		59.2	66.7				71.8	93.2
1КВОЧ.42-1.1-5		0.8		11.2					12.0				15.1		15.1								15.1	27.1
1КВОЧ.42-1.1-6		3.0				6.9			9.9			5.6			5.6			29.6	29.6				35.2	45.1
1КВОЧ.42-1.1-7		3.3		8.2					11.5			5.6	11.0		16.6								16.6	28.1
1КВОЧ.42-1.1-8		3.8		11.2		6.9			21.9			2.8	15.1		17.9			29.6	29.6				47.5	69.4
1КВОЧ.42-1.1-9		3.8		11.2		6.9			21.9			2.8	15.1		17.9			29.6	29.6				47.5	69.4
1КВД 4.42-1.1-1		3.5				6.9			10.4			5.6			5.6			29.6	29.6				35.2	45.6
2КВОЧ.33-2.1-1	1.6	2.0	8.6		4.7				16.9		4.5	1.4			5.9	22.4	17.9		40.3				46.2	63.1
2КВОЧ.33-2.1-2	1.6	2.0	8.6		4.7				16.9		4.5	1.4			5.9	22.4	17.9		40.3				46.2	63.1
3КВОЧ.33-2.1-1	1.2	4.7	8.6						14.5		3.4	8.5			11.9	22.4			22.4				34.3	48.8
3КВОЧ.33-21-2	2.4	6.7	17.3						26.4		6.8	7.1			13.9	44.8			44.8				58.7	85.1
3КВОЧ.33-2.1-3	2.4	6.7	17.3						26.4		6.8	7.1			13.9	44.8			44.8				58.7	85.1
3КВОЧ.33-2.1-4	2.4	2.2	11.5		9.6				25.7		6.8	1.4			8.2	29.9	17.9		47.8				56.0	81.7
3КВД 4.33-1.1-1	1.2	3.3	8.6						13.1		3.4	5.6			9.0	22.4			22.4				31.4	44.5
3КВД 4.33-1.1-2	1.2	2.6	8.6	28.6					41.0		3.4		38.5		41.9	22.4			22.4				64.3	105.3
3КВ4.33-1-1	1.2	6.8	8.6	28.6					45.2		3.4	8.5	38.5		50.4	22.4			22.4				72.8	118.0
3КВ4.33-1-2	0.8	6.2		28.6	19.2				54.8		2.3	4.2	38.5		45.0		35.9		35.9				80.9	135.7
3КВ4.33-1-3		7.5		57.1					64.6			4.2	76.9		81.1								81.1	145.7

Взам. инв. № | Подпись и дата | Инв. № подл.

ТП 416-3-14.87-КЖ.И. ВМС1

Лист 3

Ц00610-06 43

Копировал Замалуева

Формат А3

Альбом IV

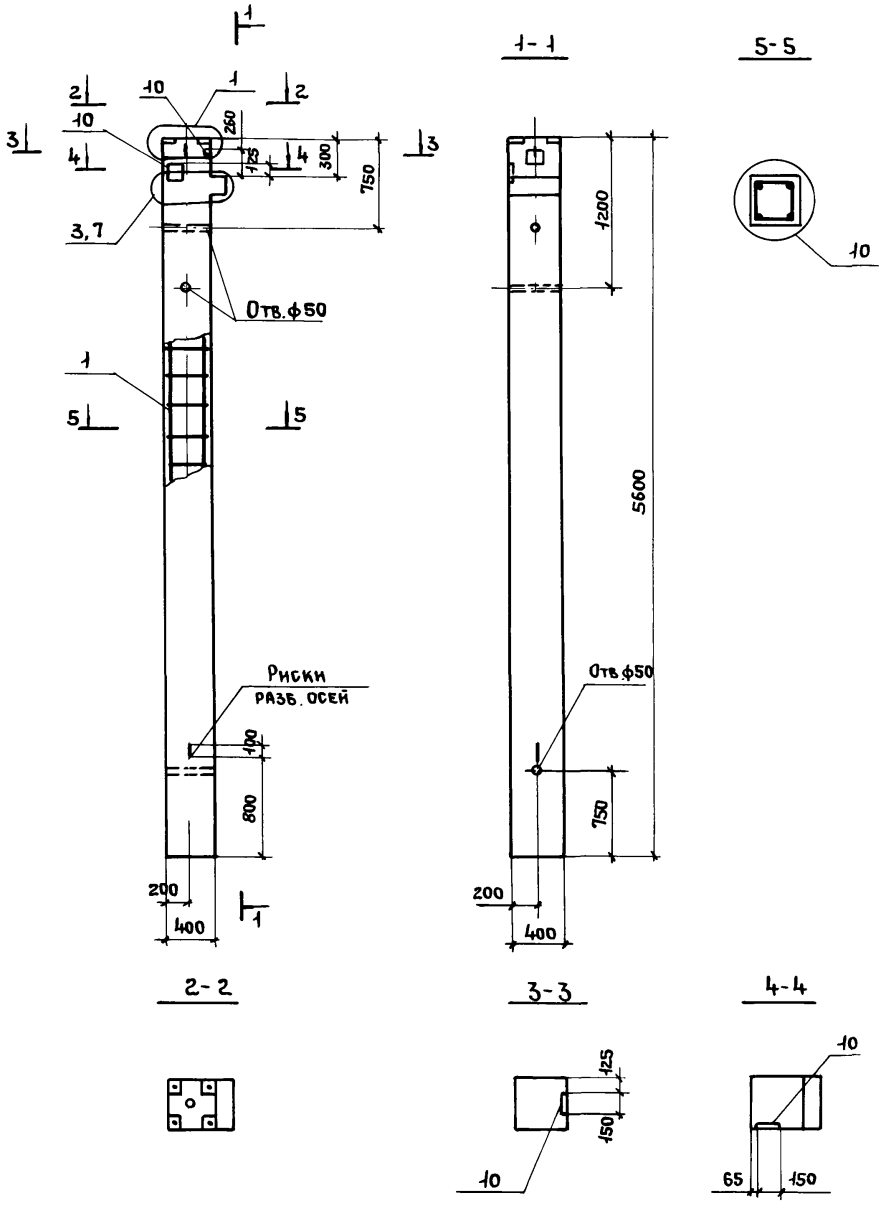

Формат	Зона	Поз.	Обозначение	Наименование	Кол.	Примечание
				Документация		
А4			ТП 416-3-14.87-КЖ.И.ТУ	Технические условия		
А3			1.020-1/83.2-5 ООУ	Узлы		
А3			1.020-1/83.2-5 ООТО	Техническое описание		
А3			ТП 416-3-14.87-КЖ.И.ВМ02	Ведомость расхода стали		
				Сборочные единицы		
А4		1	ТП 416-3-14.87-КЖ.И.082	Каркас пространственный КП 122	1	
				Изделие закладное		
А4		10	1.020-1/83.2-15 24-08	МН40	2	
				Материалы		
				Бетон тяжелый В25	0,9	м³

Нач.ОТЭП	Заслонко	
Н.контр.	Заслонко	
ГИП	Весник	
Рук.бр.инж.	Кондратьева	
Ст. инж.	Никифорова	
Ст.техн.	Третьякова	

ТП 416-3-14.87-КЖ.И.025

Колонна 1К60 4.48-1

Стадия	Масса	Масштаб
Р	2250 кг	
Лист	Листов 1	

ПРОМСТРОЙПРОЕКТ

Инв. № подл. | Подпись и дата | Взам. инв. №

400610-06 44

Копировал Ермолина Формат А3

Альбом IV

Рис. 1

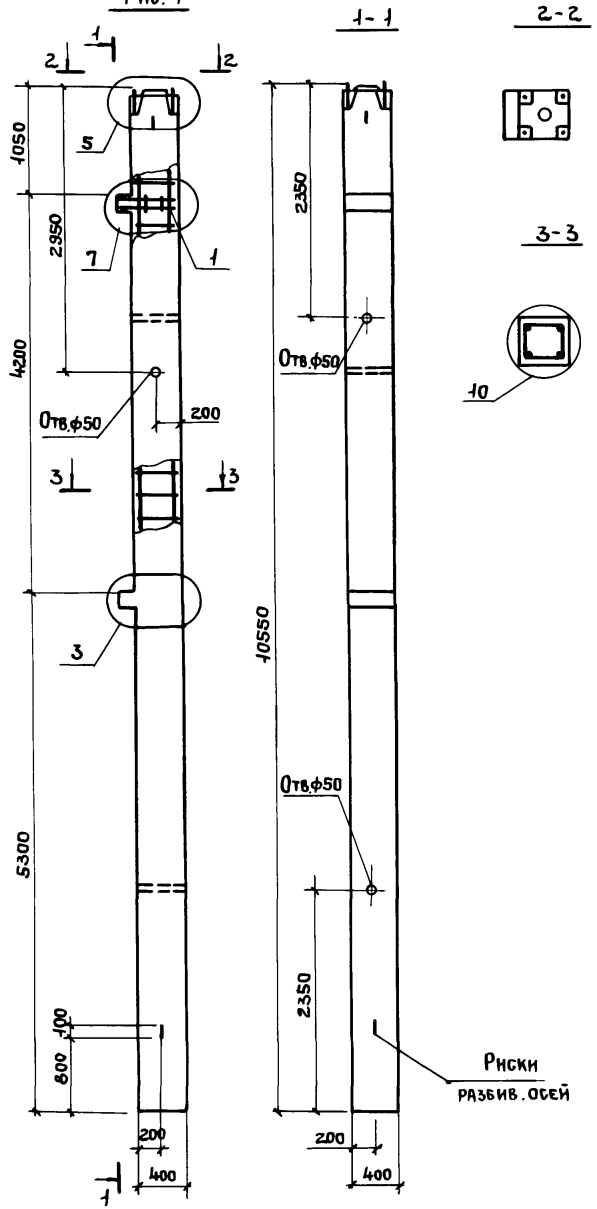

Формат	Зона	Поз.	Обозначение	Наименование	Количество на исполнение							Примечание
					—	01	02	03	04	05	06	
				Документация								
А4			ТП416-3-14.87-КЖ.И.ТУ	Технические условия								
А3			1.020-1/83.2-5 ООУ	Узлы								
А3			1.020-1/83 2-5 ООТО	Техническое описание								
А3			ТП416-3-14.87-КЖ.Н. ВМ62	Ведомость расхода стали								
				Сборочные единицы								
А3		1	ТП416-3-14.87-КЖ.И.081	Каркас пространственный КП1	1	1	1	1	1	1	1	
				Изделия закладные								
А4		2	1.020-1/83.2-15 23	МН-13						10	10	
А4		3	24	МН-19						2	2	
А4		4	26-02	МН-29		3	2		3			
А4		5	26-03	МН-30	1	1		1	3			
А4		6	24-07	МН-34	8	4		4				
А4		7	27	МН-35						2		
А4		9	23-07	МН-39		1	2	2	1	2		
А4		10	24-08	МН-40	1			1			1	
А4		11	24-10	МН-42	2							
А4		12	31	МН-44						2		
				Материалы								
				Бетон тяжелый В30	1,7	1,7	1,7	1,7	1,7	1,7	1,7	м³

Нач.ОТЭП	Заслонко	
Н.контр.	Заслонко	
ГИП	Весник	
Рук.бр.инж	Кондратьева	
Ст. инж.	Никифорова	
Ст.техн.	Третьякова	

ТП416-3-14.87-КЖ.И.026

Колонны
2КН04.42(48)-1...
2КН04.42(48)-7

Стадия	Масса	Масштаб
Р	4250 кг	
Лист 1	Листов 3	

ПРОМСТРОЙПРОЕКТ

Инв. № подл. | Подпись и дата | Взам. инв. №

Ц00610-06 45

Копировал Ермолина Формат А3

Альбом IV

Рис. 2

Остальное - см. рис. 1

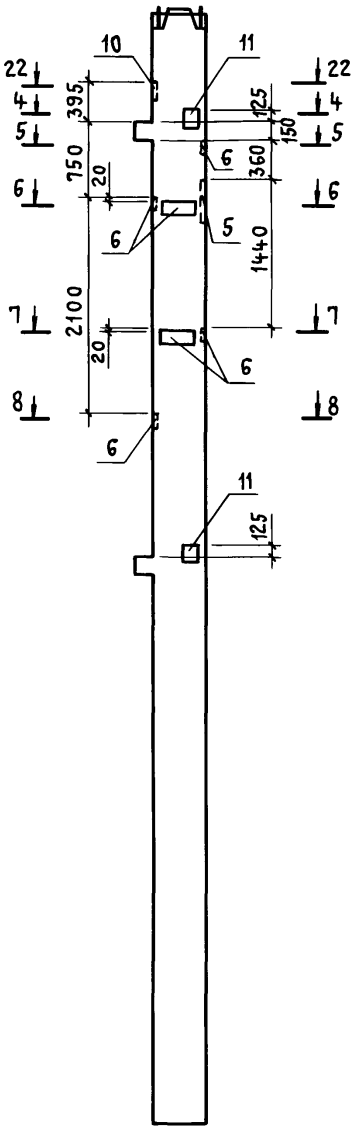

Рис. 3

Остальное - см. рис. 1

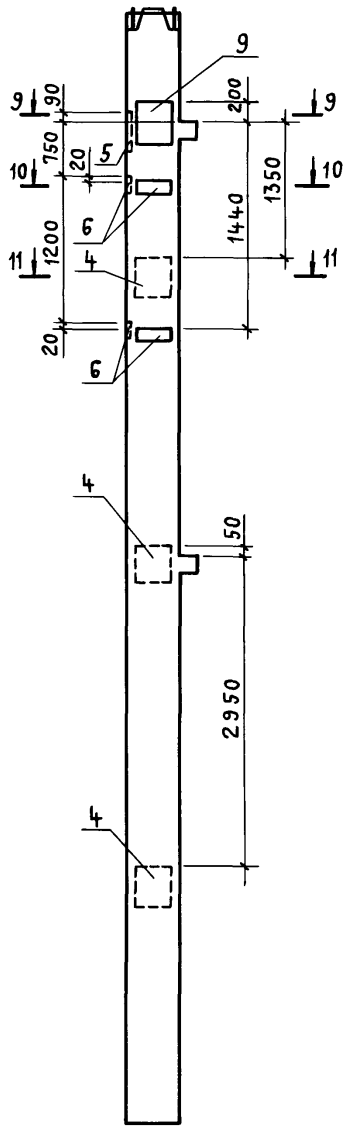

Рис. 4

Остальное - см. рис. 1

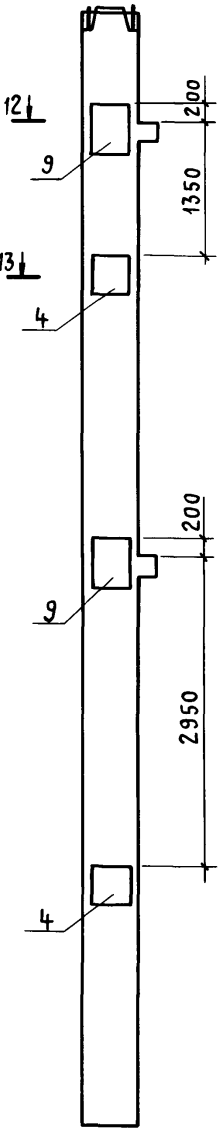

Рис. 5

Остальное - см. рис. 1

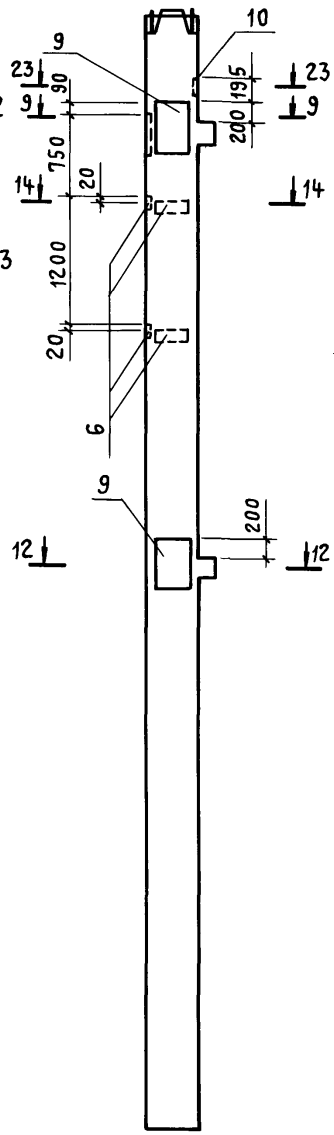

4 - 4

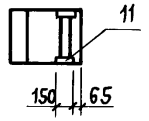

5 - 5

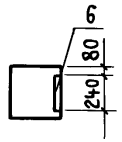

6 - 6

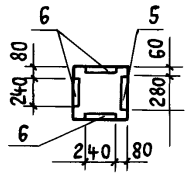

7 - 7

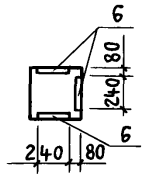

8 - 8

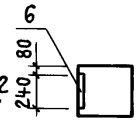

9 - 9

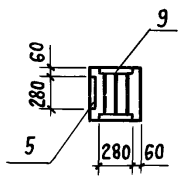

10 - 10

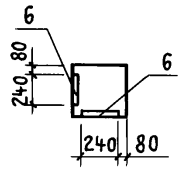

11 - 11

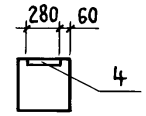

Инв. № подл. | Подпись и дата | Взам. инв. №

ТП 416-3-14.87-КЖ.И.026

Лист 2

Ц00610-06 46

Копировал Куц

Формат А3

Альбом IV

Рис.6

Остальное - см. рис. 1

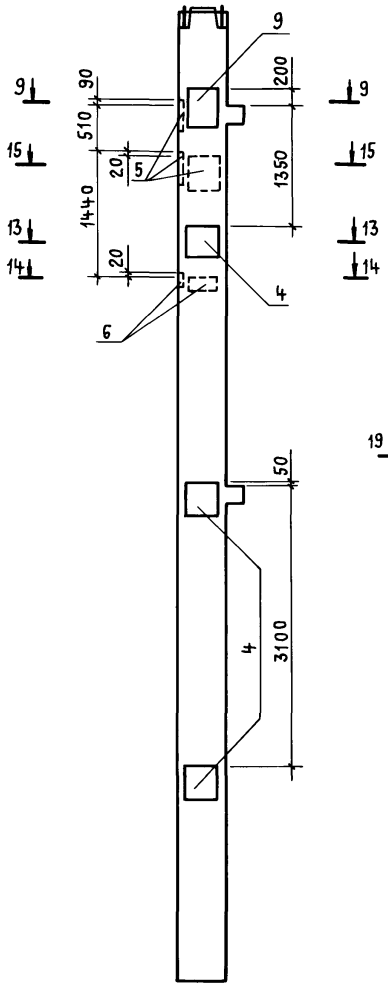

Рис.7

Остальное - см. рис. 1

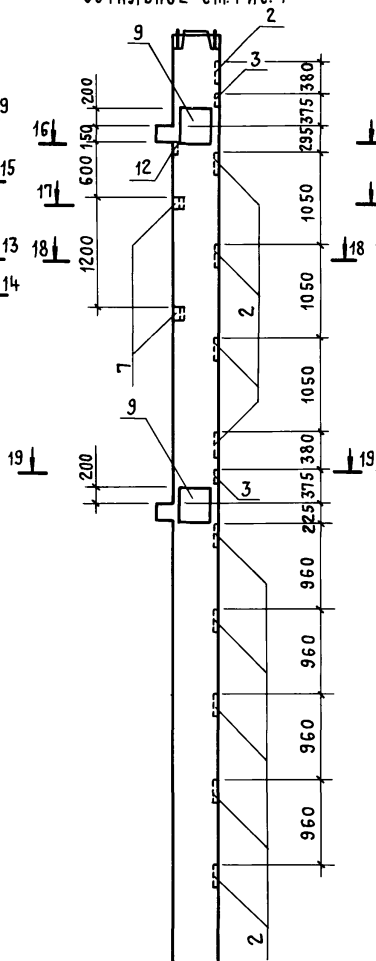

Рис. 8

Остальное - см. рис. 1

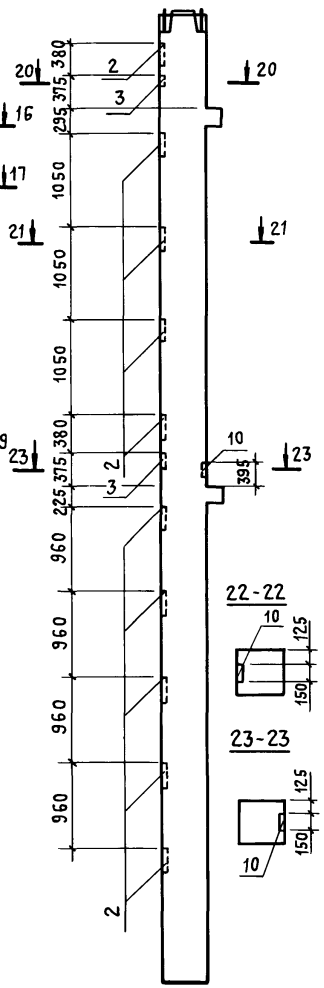

22-22

23-23

12-12

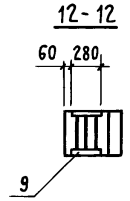

13-13

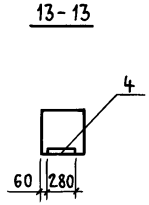

14-14

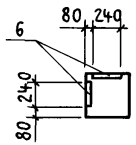

15-15

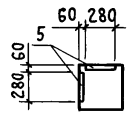

16-16

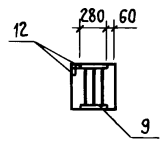

17-17

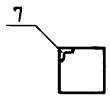

18-18

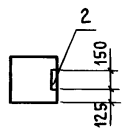

19-19

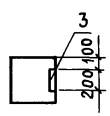

20-20

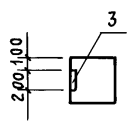

21-21

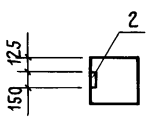

Обозначение	Марка	Рис.
ТП 416-3-14.87-КЖ.И.026	2КН04.42 (48)-1	2
-01	2КН04.42 (48)-2	3
-02	2КН04.42 (48)-3	4
-03	2КН04.42 (48)-4	5
-04	2КН04.42 (48)-5	6
-05	2КН04.42 (48)-6	7
-06	2КН04.42 (48)-7	8

Инв. № подл. | Подпись и дата | Взам. инв. №

ТП 416-3-14.87-КЖ.И.026

Лист 3

Ц00610-06 47

Копировал Куц

Формат А3

Альбом IV

Рис. 1

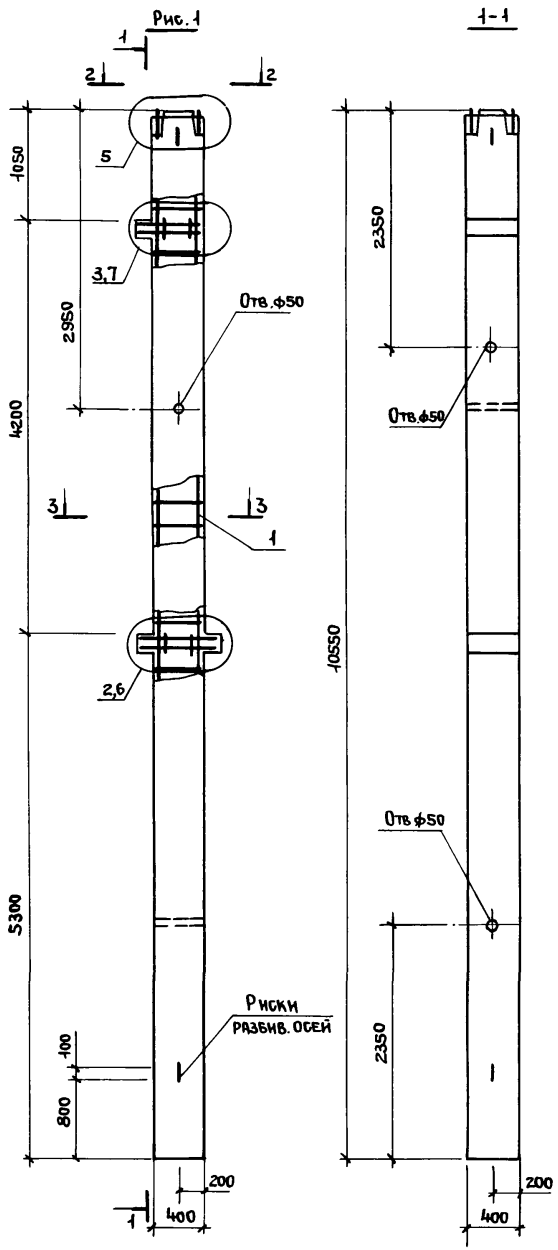

1-1

2-2



3-3

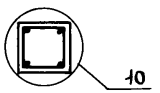

Формат	Зона	Поз.	Обозначение	Наименование	Кол. на испол. —	Кол. на испол. 01	Примечание
				Документация			
А4			ТП416-3-14.87-КЖ.И. ТУ	Технические условия			
А3			1.020-1/83.2-5 ООУ	Узлы			
А3			1.020-1/83.2-5 ООТО	Техническое описание			
А3			ТП416-3-14.87-КЖ.И ВМС2	Ведомость расхода стали			
				Сборочные единицы			
А3		1	ТП 416-3-14.87-КЖ.И. 081	Каркас пространственный КП119	1	1	
А4		2	1.020-1/83.2-15 23	Изделие закладное МН13		10	
А4		3	24	МН19		2	
А4		5	26-03	МН30	2		
А4		6	24-07	МН34	1		
А4		7	27	МН35		1	
А4		9	23-07	МН38	1	1	
А4		11	24-10	МН42	1		
А4		12	31	МН44		2	
				Материалы			
				Бетон тяжелый В30	1,71	1,71	м³

Обозначение	Наименование	Рис.
ТП416-3-14.87-КЖ.И.027	2КНО(Д)4.42(48)-1	2
-01	2КНО(Д)4.42(48)-2	3

Нач.ОТЭП	Заслонко	
Н.контр.	Заслонко	
ГИП	Весник	
Рук.бр.	Кондратьева	
Ст. инж.	Никифорова	
Инженер	Зельцер	

ТП 416-3-14.87-КЖ.И.027

Колонны
2КНО(Д)4.42(48)-1
2КНО(Д)4.42(48)-2

Стадия	Масса	Масштаб
Р	4275 кг	
Лист 1	Листов 2	

ПРОМСТРОЙПРОЕКТ

Инв. № подл. | Подпись и дата | Взам. инв. №

Ц00610-06 48

Копировал Ермолина

Формат А3

Альбом IV

Рис.2

Остальное - см. рис.1

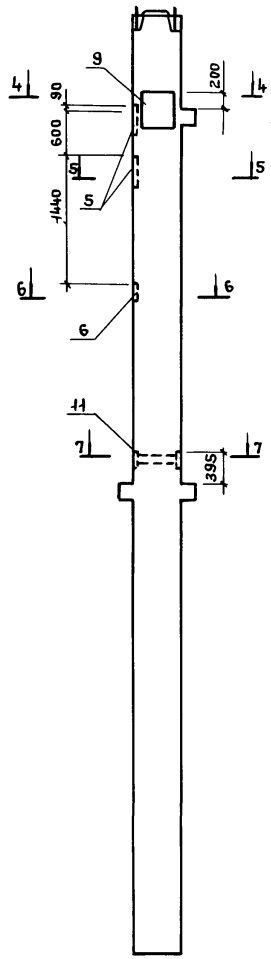

Рис.3

Остальное - см. рис.1

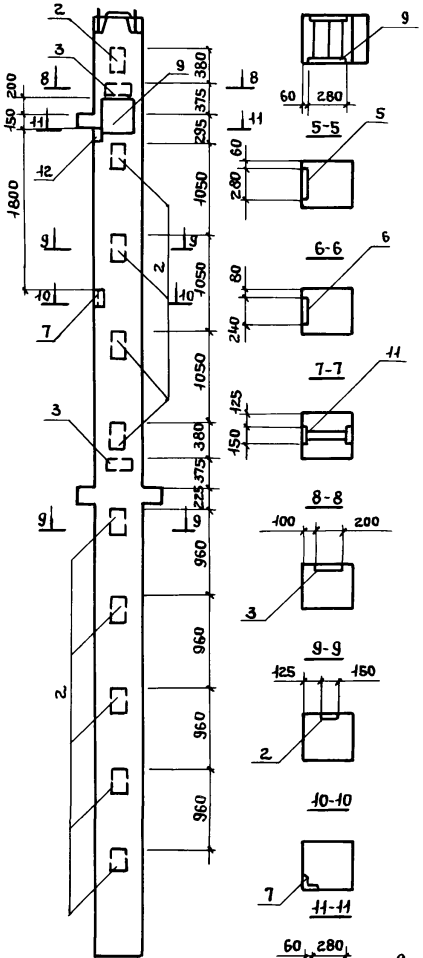

4-4

5-5

6-6

7-7

8-8

9-9

10-10

11-11

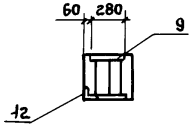

Инв. № подл.	
Подпись и дата	
Взам. инв. №	

ТП 416-3-14.87-КЖ.И.027

Лист 2

Копировал Ермолина

Формат А4

Инв. № подл. | Подпись и дата | Взам. инв. №

Альбом IV

Рис.1

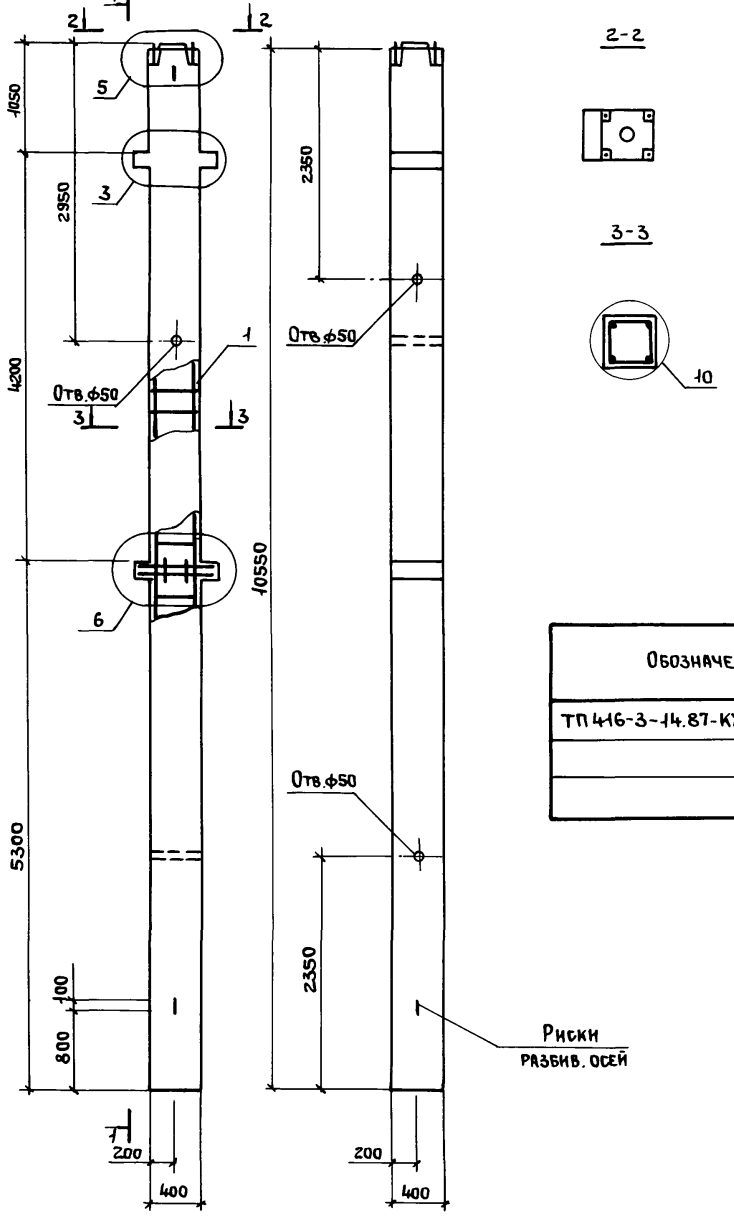

Формат	Зона	Поз.	Обозначение	Наименование	Колич. на исполнение —	01	02	Примечание
				Документация				
А4			ТП 416-3-14.87-КЖ.И. ТУ	Технические условия				
А3			1.020-1/83.2-5 ООУ	Узлы				
А3			1.020-1/83.2-5 ООТО	Техническое описание				
А3			ТП 416-3-14.87-КЖ.И. ВМО2	Ведомость расхода стали				
				Сборочные единицы				
А3		1	ТП 416-3-14.87-КЖ.И. 080	Каркас пространственный КП118	1	1	1	
А4		2	1.020-1/83.2-15 23	Изделие закладное МН13			10	
А4		3	24	МН19			2	
А4		9	23-07	МН39			2	
А4		11	24-10	МН42		1		
				Материалы				
				Бетон тяжелый В30	1,72	1,72	1,72	м³

Обозначение	Наименование	Рис.
ТП 416-3-14.87-КЖ.И.028	2КНД 4.42 (48)-1	1
-01	2КНД 4.42 (48)-2	2
-02	2КНД 4.42 (48)-3	3

Нач.отэп	Заслонко	
Н.контр.	Заслонко	
ГИП	Весник	
Рук.бр.	Кондратьева	
Ст.инж.	Никифорова	
Инженер	Зельцер	

ТП 416-3-14.87-КЖ.И 028

Колонны
2КНД 4.42 (48)-1...
2КНД 4.42 (48)-3

Стадия	Масса	Масштаб
Р	4300 кг	
Лист 1	Листов 2	

ПРОМСТРОЙПРОЕКТ

Взам. инв. № | Подпись и дата | Инв. № подл.

Ц00610-06 50

Копировал Ермолина Формат А3

Альбом IV

Рис. 2

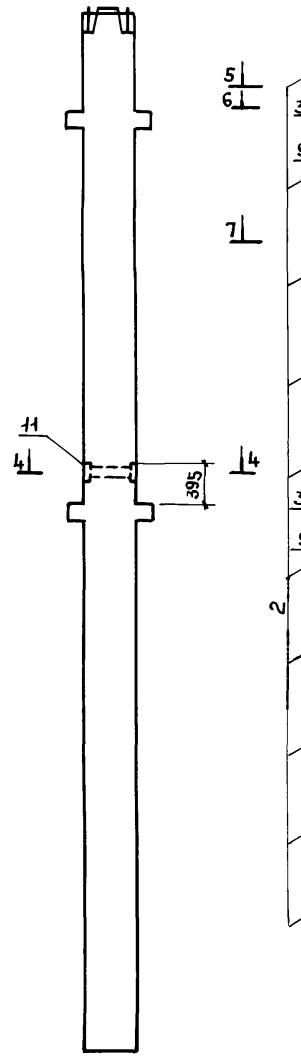

Рис. 3

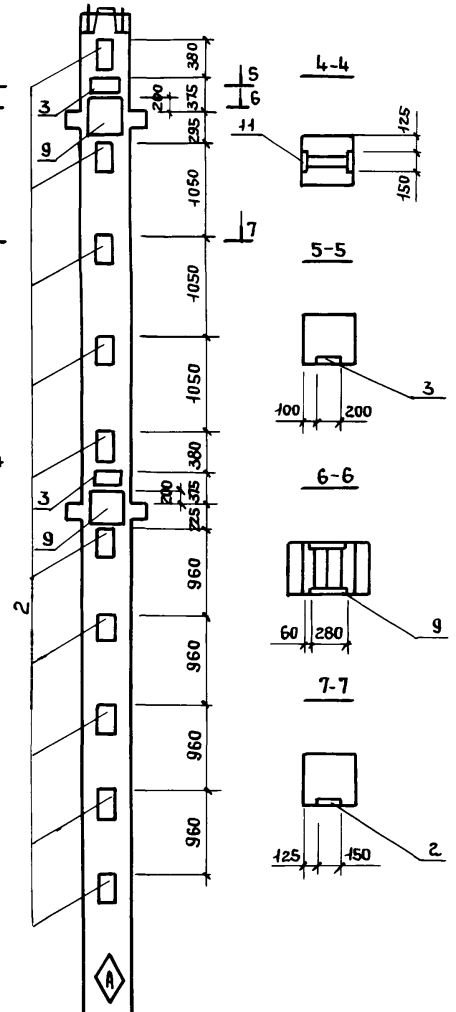

4-4

5-5

6-6

7-7

Знак (A) нанести на колонну несмываемой краской

ТП 416-3-14.87-КЖ.И.028		Лист 2

Копировал Ермолина

Формат А4

Инв. № подл. | Подпись и дата | Взам. инв. №

Инв. № подл. | Подпись и дата | Взам. инв. №

Альбом IV

Рис.1

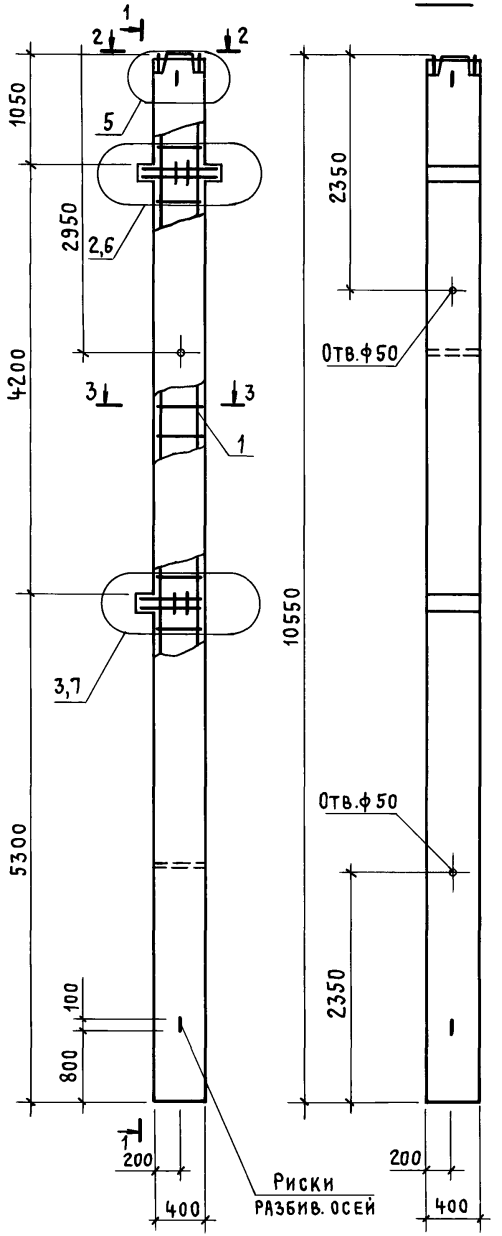

Рис.2

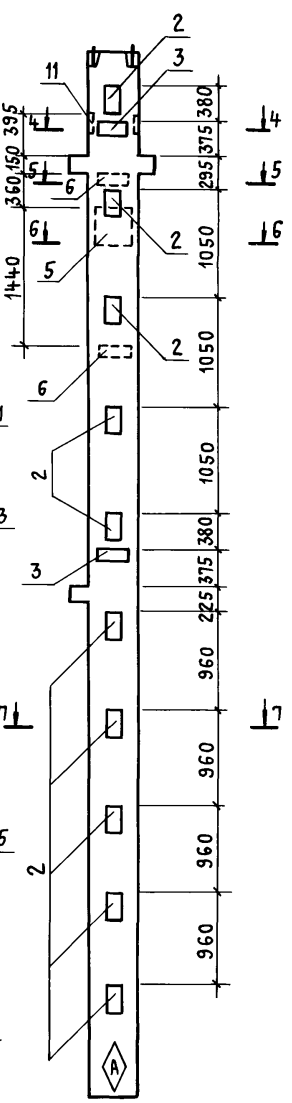

Формат	Зона	Поз.	Обозначение	Наименование	Кол.	Примечание
				Документация		
А3			ТП416-3-14.87-КЖ.И. ТУ	Технические условия		
А3			1.020-1/83.2-5 ООУ	Узлы		
А3			1.020-1/83.2-5 ООТО	Техническое описание		
А4			ТП416-3-14.87-КЖ.И ВМС2	Ведомость расхода стали		
				Сборочные единицы		
А3		1	ТП416-3-14.87-КЖ.И.081	Каркас пространственный КП120	1	
				Изделия закладные		
А3		2	1.020-1/83.2-15 23	МН-13	10	
А3		3	24	МН-19	2	
А3		5	26-03	МН-30	1	
А3		6	24-07	МН-34	2	
А3		11	24-10	МН-42	1	
				Материалы		
				Бетон тяжелый 830	1,71	м³

Знак Ⓐ нанести на колонну несмываемой краской

Нач.отэп	Заслонко	
Н.контр.	Заслонко	
ГИП	Весник	
Рук.бр.инж.	Кондратьева	
Ст.инж.	Никифорова	
Инженер	Зельцер	

ТП416-3-14.87-КЖ.И.029

Колонна 2КНД(0)4.42(48)-1

Стадия	Масса	Масштаб
Р	4275 кг	
Лист	Листов 1	

ПРОМСТРОЙПРОЕКТ

Инв.№ подл. | Подпись и дата | Взам.инв.№

400610-06 52

Копировал Куц Формат А3

Альбом IV

Рис.1

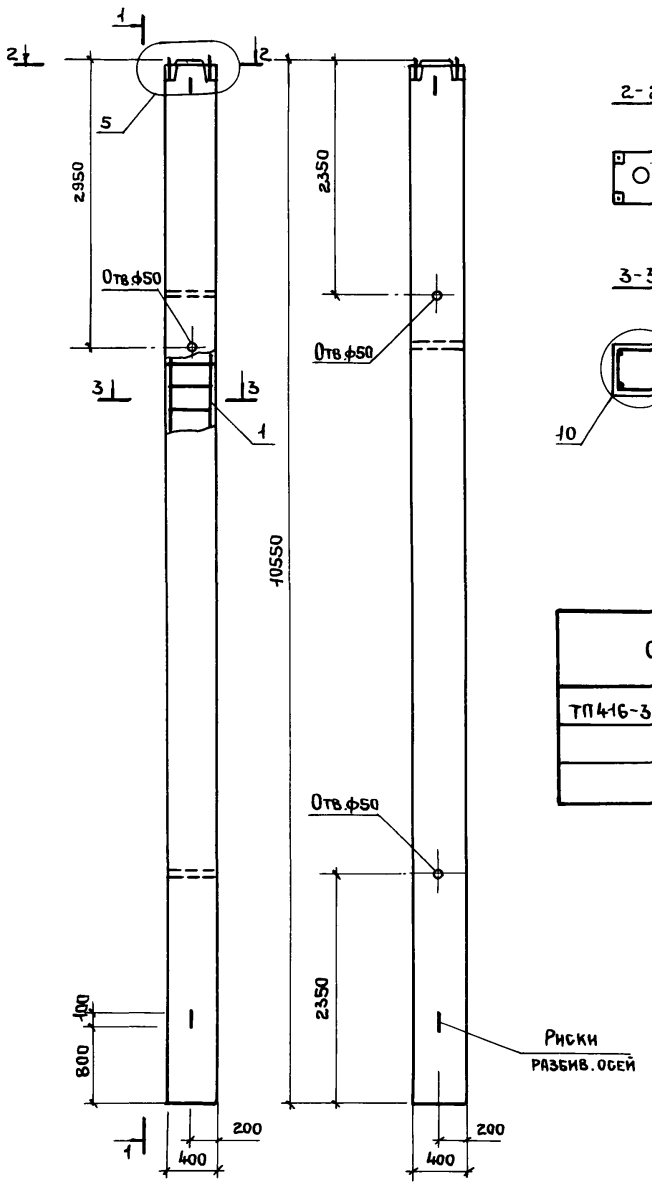

Формат	Зона	Поз.	Обозначение	Наименование	Количество на исполнение —	01	02	Примечание
				Документация	—			
А4			ТП 416-3-14.87-КЖ.И ТУ	Технические условия				
А3			1.020-1/83.2-5 ООУ	Узлы				
А3			1.020-1/83.2-5 ООТО	Техническое описание				
А3			ТП 416-3-14.87-КЖ.И ВМС2	Ведомость расхода стали				
				Сборочные единицы				
А3		1	ТП 416-3-14.87-КЖ.И.081	Каркас пространственный КП121	1	1	1	
А4		2	1.020-1/83.2-15 23	Изделие закладное МН13	10	10	20	
А4		3	24	МН19	2	2	4	
А4		4	26-02	МН29		3		
А4		5	26-03	МН30	1			
А4		6	24-07	МН34	5	1		
А4		9	23-07	МН39		1		
А4		10	24-08	МН40	3			
				Материалы				
				Бетон тяжелый В30	1,69	1,69	1,69	

Обозначение	Наименование	Рис.
ТП 416-3-14.87-КЖ.И.030	2КН 4.42(48)-1	2
-01	2КН 4.42(48)-2	3
-02	2КН 4.42(48)-3	4

Нач.отэп	Заслонко	
Н.контр.	Заслонко	
ГИП	Весник	
Рук.бр.	Кондратьева	
Ст.инж.	Никифорова	
Инженер	Зельцер	

ТП 416-3-14.87-КЖ.И.030

Колонны
2КН 4.42(48)-1...
2КН 4.42(48)-3

Стадия	Марка	Масштаб
Р	4225 КГ	
Лист 1	Листов 2	

ПРОМСТРОЙПРОЕКТ

Инв.№ подл. | Подпись и дата | Взам.инв.№

400610-06 53

Копировал Ермолина

Формат А3

Альбом IV

Рис. 2

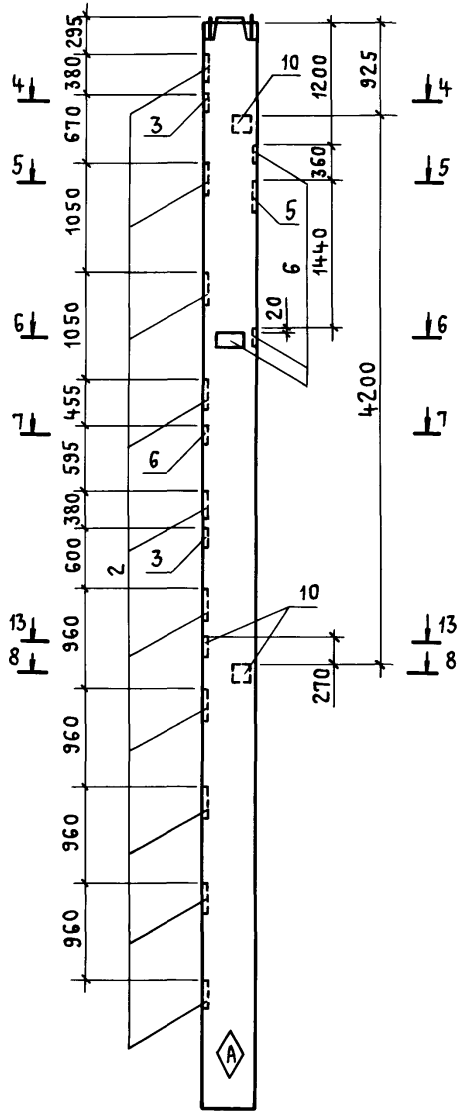

Рис. 3

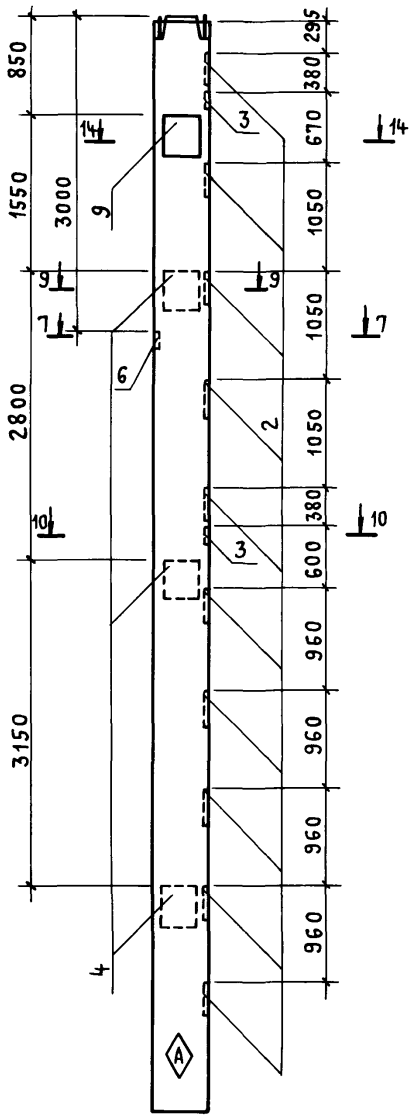

Рис. 4

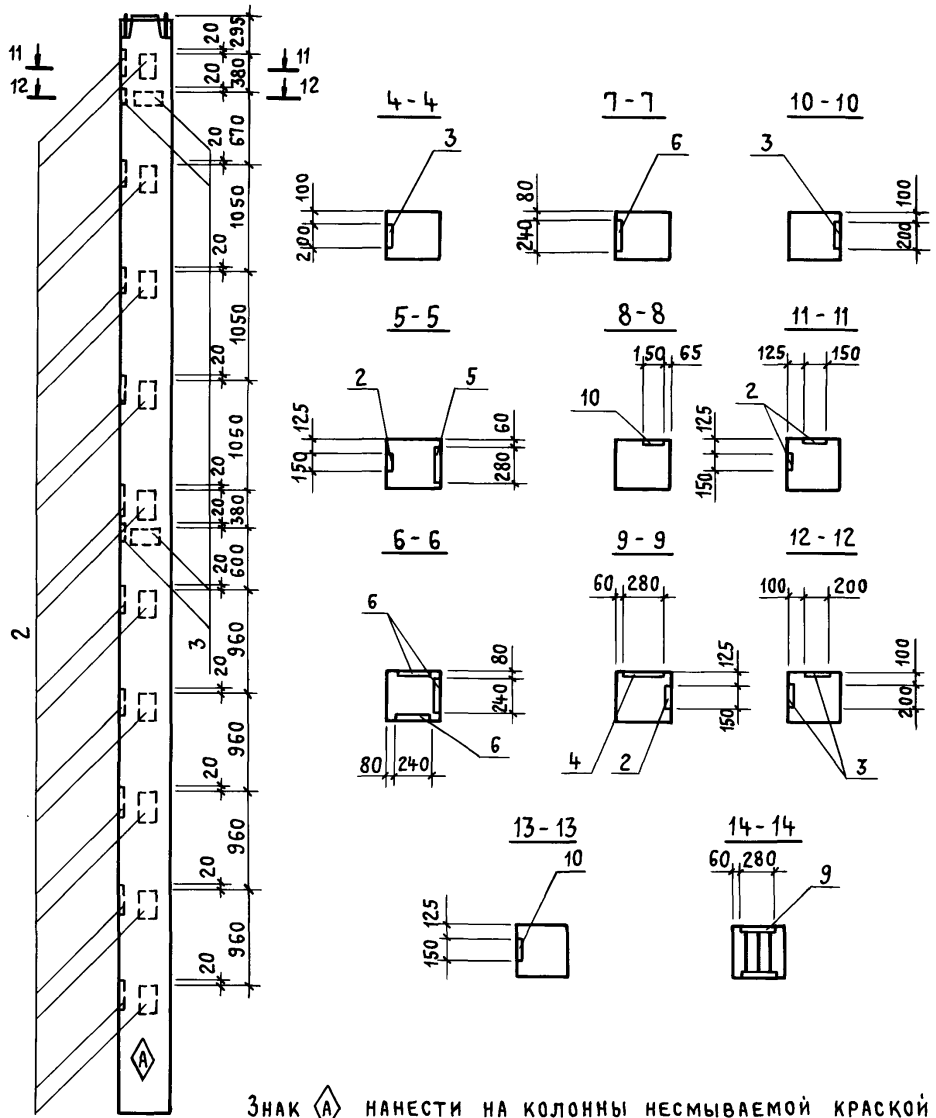

Знак (A) нанести на колонны несмываемой краской

Инв. № подл.	Подпись и дата	Взам. инв. №

ТП 416-3-14.87-КЖ.И.030

Лист 2

Ц00610-06 54

Копировал Куц

Формат А3

Альбом IV

Марка элемента	Изделия арматурные: Арматура класса А-I ГОСТ 5781-82 ф6	Итого	Арматура класса А-III ГОСТ 5781-82 ф10	ф20	Итого	Всего	Изделия закладные: Арматура класса А-I ГОСТ 5781-82 ф8	Итого	Арматура класса А-III ГОСТ 5781-82 ф8	ф10	ф12	ф14	ф16	ф18	ф20	ф22	ф25	ф28	Итого	Прокат марки Вст 3 кп 2 ГОСТ 103-76* -6×60	-6×100	-8×150	-10×100	-10×120	-10×150	-12×150	Итого	ГОСТ 82-70* -10×280	-12×250	-12×280	-16×280	Итого	ГОСТ 8509-72* ∠100×7	Итого	Всего	Общий расход
1КБ04.48-1	6.5	6.5	1.1	56.8	57.9	64.4	0.5	0.5		0.3	2.6		1.3		2.5			5.0	11.7			2.8	3.4	3.4	0.9		10.2								22.4	86.8
2КН04.42(48)-1	11.7	11.7	15.6	104.0	119.6	131.3	1.0	1.0	3.2	0.6	4.9				5.1			10.0	23.8		9.0	7.1		6.8	1.9		23.8	7.5				7.5			56.1	187.4
2КН04.42(48)-2	11.7	11.7	15.6	104.0	119.6	131.3	1.0	1.0	1.6	0.6	2.2	2.9		14.4	5.1	6.9		10.0	43.7		4.5			6.8	1.9		13.2	7.5		26.9	29.6	64.0			121.9	253.2
2КН04.42(48)-3	11.7	11.7	15.6	104.0	119.6	131.3	1.0	1.0		0.6	2.6			9.6	5.1	13.8		10.0	41.7					6.8	1.9		8.7			17.9	59.2	77.1			128.5	259.8
2КН04.42(48)-4	11.7	11.7	15.6	104.0	119.6	131.3	1.0	1.0		0.6	4.2	2.9			5.1	13.8		10.0	36.6		4.5	1.4		6.8	1.9		14.6	7.5			59.2	66.7			118.9	250.2
2КН04.42(48)-5	11.7	11.7	15.6	104.0	119.6	131.3	1.0	1.0		0.6	2.6	8.6		14.4	5.1	6.9		10.0	48.2					6.8	1.9		8.7	22.4	26.9		29.6	78.9			136.8	268.1
2КН04.42(48)-6	11.7	11.7	15.6	104.0	119.6	131.3	1.0	1.0	1.3	0.6	4.8		34.7		5.1	13.8		10.0	70.3	0.9				6.8	1.9	46.7	56.3				59.2	59.2	2.6	2.6	189.4	320.7
2КН04.42(48)-7	11.7	11.7	15.6	104.0	119.6	131.3	1.0	1.0		0.6	3.5		34.7		5.1			10.4	54.0					6.8	1.9	46.7	55.4								110.4	241.7
2КН0(Д)4.42(48)-1	11.7	11.7	15.6	104.0	119.6	131.3	1.0	1.0	0.4	0.6	3.8	5.8			3.3	10.0		6.5	30.4		1.1	4.2		10.2	2.8		18.3	14.9			29.6	44.5			94.2	225.5
2КН0(Д)4.42(48)-2	11.7	11.7	15.6	104.0	119.6	131.3	1.0	1.0	0.8	0.6	4.6		34.7		3.3	10.0		6.5	60.5	0.9				10.2	2.8	46.7	60.6				29.6	29.6	1.3	1.3	153.0	284.3
2КНД4.42(48)-1	11.7	11.7	15.6	104.0	119.6	131.3	1.9	1.9			0.8				6.6			13.0	20.4					13.6	3.8		17.4								39.7	171.0
2КНД4.42(48)-2	11.7	11.7	15.6	104.0	119.6	131.3	1.9	1.9			2.2				6.6			13.0	21.8			2.8		13.6	3.8		20.2								43.9	175.2
2КНД4.42(48)-3	11.7	11.7	15.6	104.0	119.6	131.3	1.9	1.9			4.8		34.7		6.6	13.8		13.0	72.9					13.6	3.8	46.7	64.1				59.2	59.2			198.1	329.4
2КНД(0)4.42(48)-1	11.7	11.7	15.6	104.0	119.6	131.3	1.5	1.5	0.8	0.8	6.3	2.9	34.7			7.1			52.6		4.5	2.8		10.2	2.8	46.7	67	7.5				7.5			126.6	259.9
2КН4.42(48)-1	11.7	11.7	15.6	104.0	119.6	131.3			2.0		6.1	2.9	34.7						45.7		5.7	4.2				46.7	56.6	7.5				7.5			109.8	241.1
2КН4.42(48)-2	11.7	11.7	15.6	104.0	119.6	131.3			0.4		3.3		34.7			6.9			45.3		1.1					46.7	47.8				29.6	29.6			122.7	254.0
2КН4.42(48)-3	11.7	11.7	15.6	104.0	119.6	131.3					5.2		69.4						74.6							93.3	93.3								167.9	299.2

Взам. инв. №

Подпись и дата

Инв. № подл.

Нач. ОТЭП	Заблонко		
Н. контр.	Заблонко		
ГИП	Вечник		
Рук. бр.	Кондратьева		
Ст. инж.	Никифорова		
Инженер	Зельцер		

ТП 416-3-14.87-КЖ.И.ВМС2

Ведомость расхода стали на колонны

Стадия	Лист	Листов
Р		1

ПРОМСТРОЙПРОЕКТ

Ц00610-06 55

Копировал Замалуева

Формат А3

Альбом IV

Рис.1

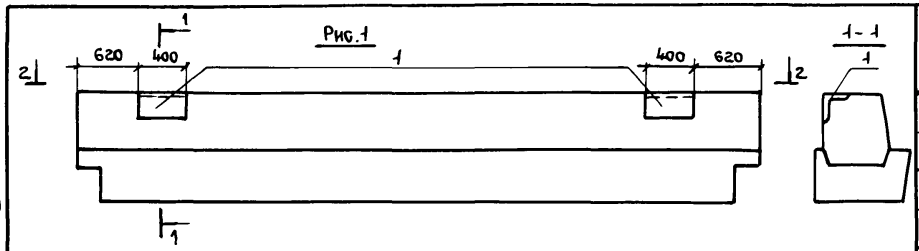

2-2

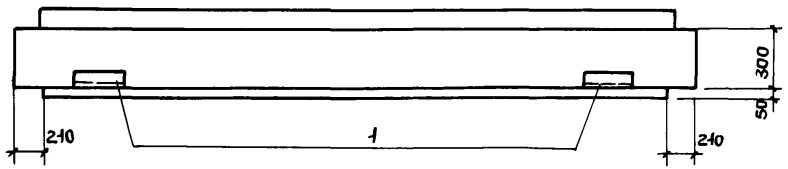

Формат	Зона	Поз.	Обозначение	Наименование	Количество на исполнение —	01	02		Примечание
				Документация					
А4			ТП 416-3-14.87-КЖ.И. ТУ	Технические условия	X	X	X		
				Сборочные единицы					
				Ригели					
А4			1.020-1/83.3-1 05-03	РОП 4.56-60	1				
А4			05-01	РОП 4.56-40		1	1		
				Изделия закладные					
А4		1	1.020-1/83.3-3 30	МН 35	2		2		
А4		2	27	МН 32		6			

Рис.2

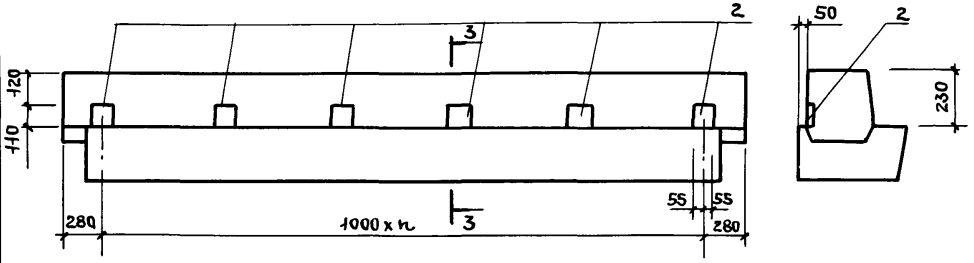

3-3

Ведомость расхода стали на дополнительные закладные изделия

Марка элемента	Изделия закладные							Всего
	Арматура класса			Прокат марки				
	А-III			ВСт3кп2				
	ГОСТ 5781-82			ГОСТ 8509-72		ГОСТ 103-76*		
	ф10	ф12	Итого	L-140x10	Итого	— 8x110	Итого	
РОП 4.56-60-1		3,0	3,0	17,2	17,2			20,2
РОП 4.56-40-1	2,9		2,9			4,6	4,6	7,5
РОП 4.56-40-2		3,0	3,0	17,2	17,2			20,2

Обозначение	Марка	n	Рис.
ТП 416-3-14.87-КЖ.И.031	РОП 4.56-60-1		1
-01	РОП 4.56-40-1	5	2
-02	РОП 4.56-40-2		1

Нач.ОТЭП	Заслонко	
Н.контр.	Заслонко	
ГИП	Весник	
Рук.бр.	Кондратьева	
Ст. инж.	Никифорова	
Инженер	Зельцер	

ТП 416-3-14.87-КЖ.И.031

Ригели

РОП 4.56-60-1
РОП 4.56-40-1
РОП 4.56-40-2

Стадия	Масса	Масштаб
Р		
Лист	Листов 1	

ПРОМСТРОЙПРОЕКТ

Инв. № подл. | Подпись и дата | Взам. инв. №

Ц00610-06 56

Копировал Ермолина

Формат А3

Альбом IV

Рис. 1

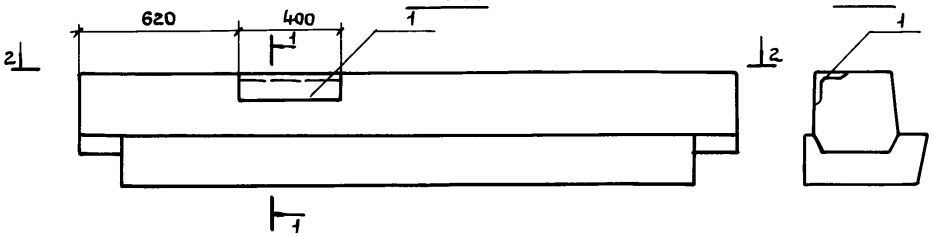

2-2

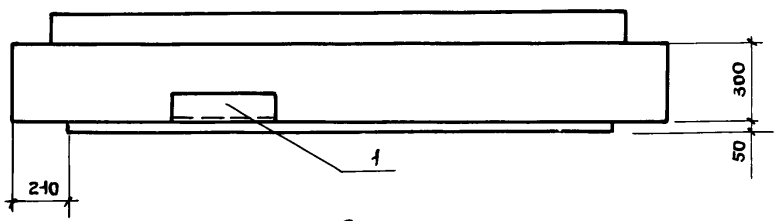

Рис. 2

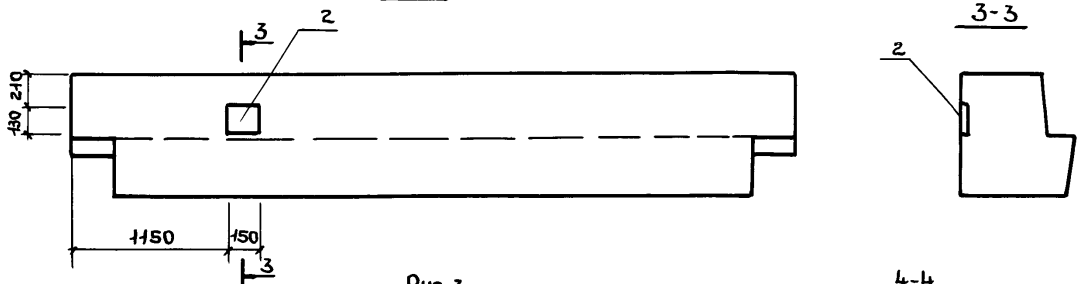

Рис. 3

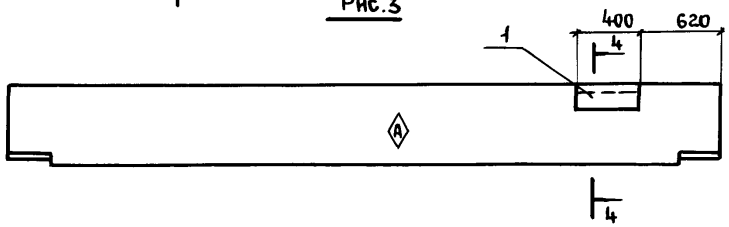

Обозначение	Марка	Рис.
ТП 416-3-14.87-КЖ.И.32	РОП 4.26-40-1	1
-01	РЛП 4.56-45-1	2
-02	Р3.56-1	3

Формат	Зона	Поз.	Обозначение	Наименование	Количество на изделие —	01	02	Примечание
				Документация				
А4			ТП 416-3-14.87-КЖ.И.ТУ	Технические условия	X	X	X	
				Сборочные единицы				
				Ригели				
А4			1.020-1/83.3-1 12	РОП 4.26-40	1			
А4			06-01	РЛП 4.56-45		1		
А4			17	Р3.56			1	
				Изделия закладные				
А4		1	1.020-1/83.3-3 30	МН 35	1		1	
А4		2	28	МН 33		1		

Ведомость расхода стали на дополнительные закладные изделия

Марка элемента	Изделия закладные							Всего
	Арматура класса			Прокат марки				
	А-III			Вст 3кп 2				
	ГОСТ 5781-82			ГОСТ 8509-72		ГОСТ 103-76*		
	ф12		Итого	∠140×10	Итого	10×130	Итого	
РОП 4.26-40-2 Р3.56-1	1.5		1.5	8.6	8.6			10.1
РЛП 4.56-45-1	0.88		0.88			1.53		2.4

Знак А нанести на ригель несмываемой краской

Нач. ОТЭП	Заслонко		
Н. контр.	Заслонко		
ГИП	Весник		
Рук. бр.	Кондратьева		
Ст. инж.	Ники форова		
Инженер	Зельцер		

ТП 416-3-14.87-КЖ.И.032

Ригели
РОП 4.26-40-2
Р3.56-1
РЛП 4.56-45-1

Стадия	Масса	Масштаб
Р		
Лист	Листов 1	

ПРОМСТРОЙПРОЕКТ

Инв. № подл. | Подпись и дата | Взам. инв. №

Ц00610-06 57

Копировал Ермолина

Формат А3

Альбом IV

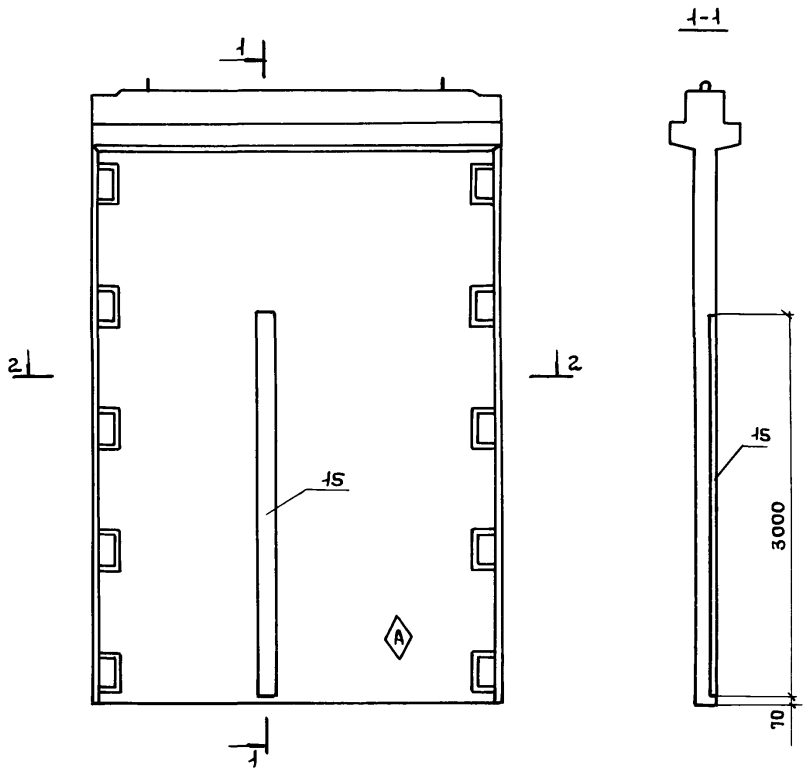

2-2

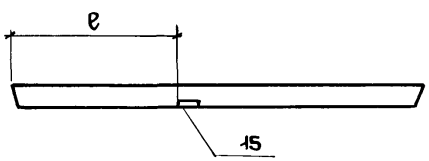

Знак (А) нанести на диафрагму жесткости несмываемой краской.

Формат	Зона	Поз.	Обозначение	Наименование	Колич. на испол. —	Колич. на испол. 01	Примечание
				Документация			
А4			ТП 416-3-14.87-КЖ.И.ТУ	Технические условия			
				Сборочные единицы			
				Диафрагмы жесткости			
А4			1.020-1/83.4-1 29	2Д32.48	1		
А4			27	2Д24.48		1	
				Изделие закладное			
А4		15	1.400-15 В1.130-35	МН127-6	3	3	м

Ведомость расхода стали на дополнительные закладные изделия

Марка элемента	Изделия закладные						Всего
	Арматура класса А-III			Прокат марки ВСт3кп2			
	ГОСТ 5781-82			ГОСТ 103-76*			
	ф8		Итого	-8х100	-8х40	Итого	
2Д32.48-1	0.9		0.9	14.1	3.0	17.1	18.0
2Д24.48-1							

Обозначение	Марка	в, мм
ТП 416-3-14.87-КЖ.И 033	2Д32.48-1	1330
-01	2Д24.48-1	1730

Нач.ОТЭП	Заслонко	
Н.контр.	Заслонко	
ГИП	Весник	
Рук.бр.	Кондратьева	
Ст.инж.	Никифорова	
Инженер	Зельцер	

ТП 416-3-14.87-КЖ.И.033

Диафрагмы жесткости
2Д32.48-1
2Д24.48-1

Стадия	Масса	Масштаб
Р		
Лист	Листов 1	

ПРОМСТРОЙПРОЕКТ

Взам. инв. № | Подпись и дата | Инв. № подл.

400610-06 58

Копировал Ермолина Формат А3

Альбом IV

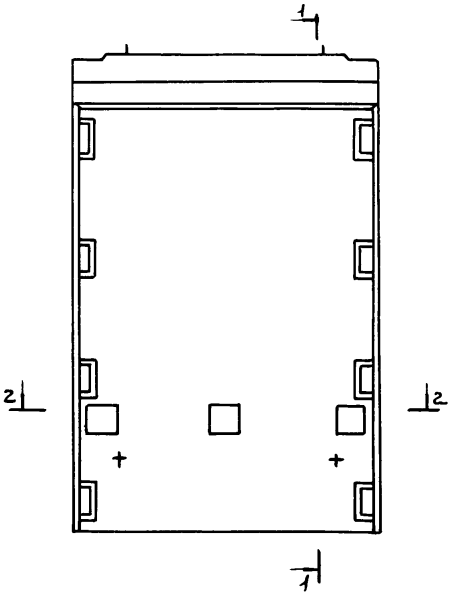

Рис.1

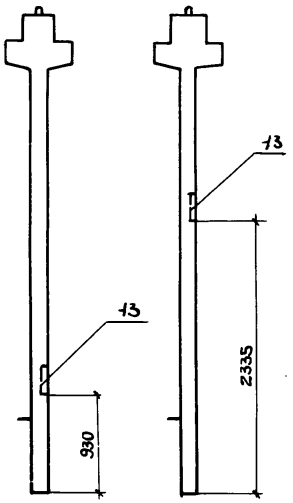

Рис.2

2-2

Рис.1

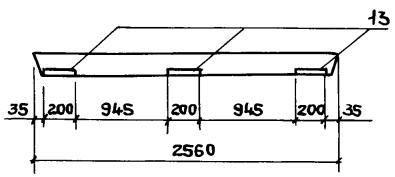

Рис2

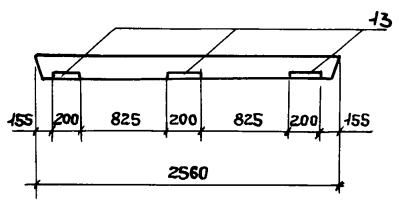

Формат	Зона	Поз.	Обозначение	Наименования	Колич. на испол. —	Колич. на испол. 01	Примечание
				Документация			
А4			ТП 416-3-14.87-КЖ.И.ТУ	Технические условия			
				Сборочные единицы			
				Диафрагма жесткости			
А4			1.020-1/83.4-1 25	2Д 26.42	1	1	
				Изделие закладное			
А4		13	1.400-15.81.310-06	МН 303-1	3	3	

Ведомость расхода стали на дополнительные закладные изделия

Марка элемента	Изделия закладные							Всего
	Арматура класса			Прокат марки				
	А-III			ВСт3кп2				
	ГОСТ 5781-82			ГОСТ 103-76*				
	ф12		Итого	-8×250	-10×50		Итого	
2Д26.42-1	4,4		4,4	9,3	1,2		10,5	14,9
2Д26.42-2								

Обозначение	Марка	Рис.
ТП 416-3-14.87-КЖ.И.034	2Д 26.42-1	1
-01	2Д 26.42-2	2

Нач.ОТЭП	Заслонко	
Н.контр.	Заслонко	
ГИП	Весник	
Рук.бр.	Кондратьева	
Ст.инж.	Никифорова	
Инженер	Зельцер	

ТП 416-3-14.87-КЖ.И.034

Диафрагмы жесткости
2Д 26.42-1
2Д 26.42-1

Стадия	Масса	Масштаб
Р		
Лист	Листов 1	

ПРОМСТРОЙПРОЕКТ

Взам. инв. №

Подпись и дата

Инв. № подл.

400610-06 59

Копировал Ермолина

Формат А3

Альбом IV

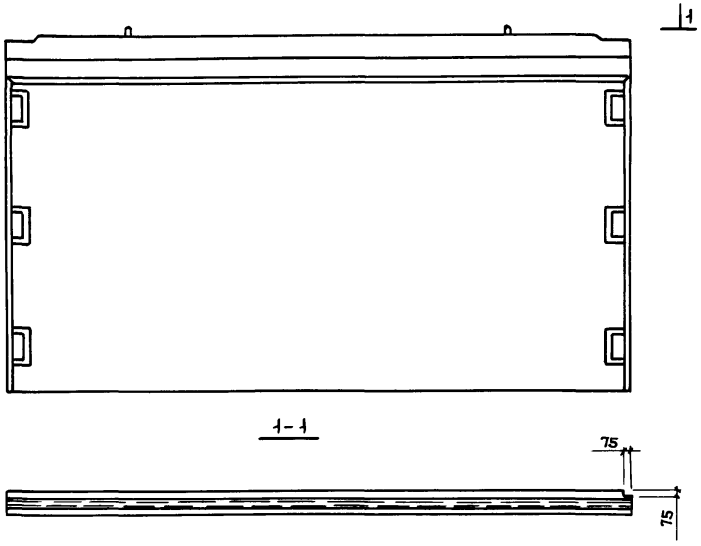

Формат	Зона	Поз.	Обозначение	Наименование	Кол.	Примечание
				Документация		
А4			ТП 416-3-14.87-КЖ.И.ТУ	Технические условия		
				Сборочные единицы		
А4			1.020-1/83.4-1 11	Диафрагма 2Д56.33	1	

Взам. инв. №

Подпись и дата

Инв. № подл.

Нач.ОТЭП	Заслонко	
Н.контр.	Заслонко	
ГИП	Весник	
Рук.бр.	Кондратьева	
Ст.инж.	Никифорова	
Инженер	Зельцер	

ТП 416-3-14.87-КЖ.И.035

Диафрагма жесткости

2Д56.33-1

Стадия	Масса	Масштаб
Р		
Лист	Листов 1	

ПРОМСТРОЙПРОЕКТ

Копировал Ермолина

Формат А4

Взам. инв. №

Подпись и дата

Инв. № подл.

400610-06 60

Альбом IV

Формат	Зона	Поз.	Обозначение	Наименование	Кол.	Примечание
				Документация		
А4			ТП 416-3-14.87-КЖ.И.ТУ	Технические условия		
А3			-КЖ.И.0366	Сборочный чертеж		
А3			1.020-1/83.4-1 ООУ	Узлы		
А3			ТП 416-3-14.87-КЖ.И. ВМС3	Ведомость расхода стали		
				Сборочные единицы		
А3		1	1.020-1/83.4-2 01-06	Изд. закл. сборное СМН-7	2	
А4		2	02-03	Каркас укрупн. сб. СКР-4	1	
А4		3	36-05	Каркасы плоские КР-6	3	
А4		4	40-04	КР-28	8	
А4		5	51-07	КР-40	1	
А4		13	50	КР-31	2	
А4		14	52	КР-32	2	
				Сетки арматурные		
А4		6	ТП 416-3-14.87-КЖ.И. 121	С 122	1	
А4		7	-КЖ.И.121-01	С 123	1	
А4		8	1.020-1/83.4-2 53-01	С 97	1	
А4		9	65	Петля строп. СПВ-9	2	
А4		10	70	Петля строп. СПГ-3	2	
		15	1.400-15.81 310-06	Изделие закладное МН303-1	3	
				Детали		
БЧ		11		6А-III ГОСТ 5781-82 ℓ=130	20	0,03кг
БЧ		12		20А-III ГОСТ 5781-82 ℓ=250	4	0,62кг

Взам. инв. № | Подпись и дата | Инв. № подл.

Нач. отэп	Заслонко	ТП 416-3-14.87-КЖ.И.036	
Н. контр.	Заслонко		
ГИП	Весник	Диафрагма жесткости 1Д2648-1	Стадия: Р; Лист: 1; Листов: 2
Рук. бр.	Кондратьева		
Ст. инж.	Никифорова	ПРОМСТРОЙПРОЕКТ	
Инженер	Зельцер		

Копировал Ермолина Формат А4

Формат	Зона	Поз.	Обозначение	Наименование	Кол.	Примечание
				Материалы		
				Бетон тяжелый В20	1,87	м³

Взам. инв. № | Подпись и дата | Инв. № подл.

ТП 416-3-14.87-КЖ.И.036 Лист 2

4006 10-06 61

Копировал Ермолина Формат А4

Альбом IV

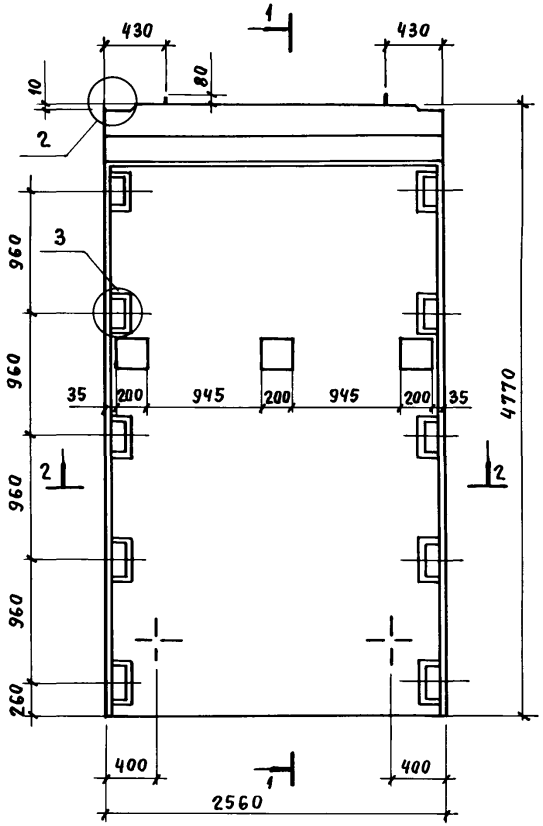

1 - 1

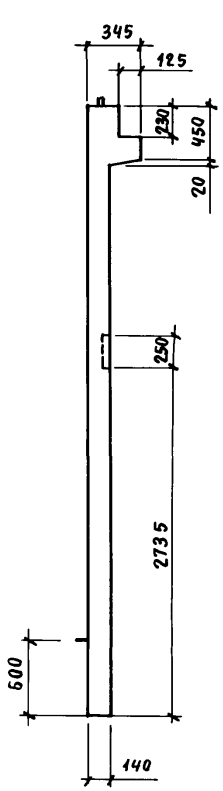

Схема армирования

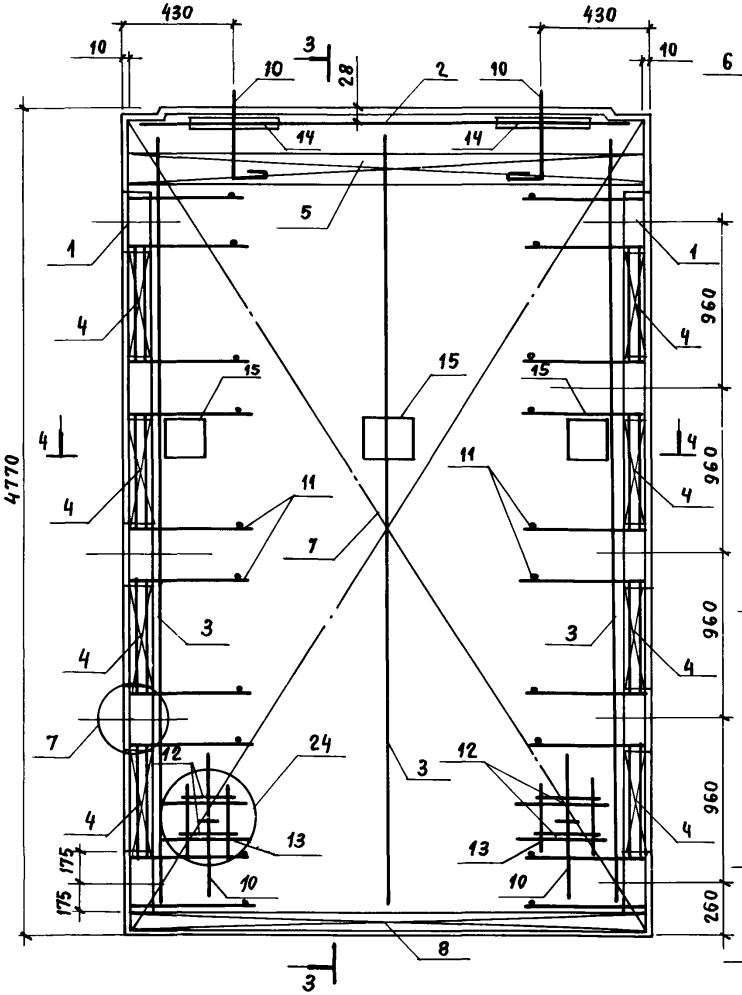

3 - 3

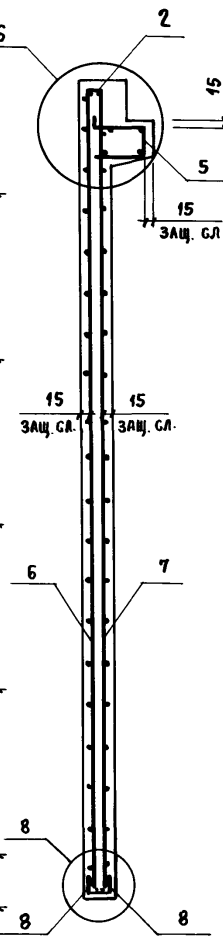

2 - 2

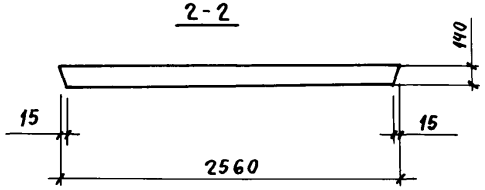

4 - 4

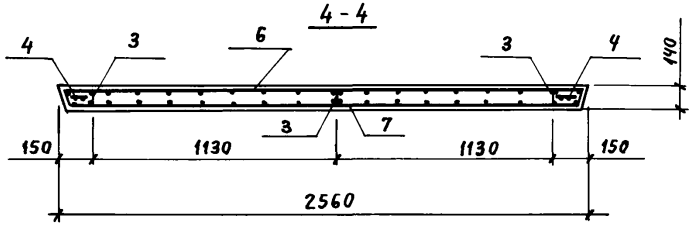

Нач. ОТЭП	Заслонко		
Н. контр.	Заслонко		
ГИП	Вестник		
Рук. бр.	Кондратьева		
Ст. инж.	Никифорова		
Инженер	Зельцер		

ТП 416-3-14.87-КЖ.И.036СБ

Диафрагма жесткости
1Д26.48-1
(Сборочный чертеж)

Стадия	Масса	Масштаб
Р	4675кг	
Лист	Листов 1	

ПРОМСТРОЙПРОЕКТ

Взам. инв. № | Подпись и дата | Инв. № подл.

Ц00610-06 62

Копировал Замалуева

Формат А3

Альбом IV

Формат	Зона	Поз.	Обозначение	Наименование	Кол.	Примечание
				Документация		
А4			ТП 416-3-14.87-КЖ.И.ТУ	Технические условия		
А3			ТП 416-3-14.87-КЖ.И.037СБ	Сборочный чертеж		
А3			1.020-1/83.4-1 ООУ	Узлы		
А3			ТП 416-3-14.87-КЖ.И.ВМС3	Ведомость расхода стали		
				Сборочные единицы		
А3		1	1.020-1/83.4-2 01-08	Изд. закл. сборное СМН-7	2	
А4		2	02-03	Каркас укрупн.сб. СКР-4	1	
А4		3	36-06	Каркасы плоские КР-6	2	
А4		4	36-07	КР-7	2	
А4		5	38	КР-16	5	
А4		6	40-04	КР-28	8	
А4		7	41	КР-29	2	
А4		8	51-06	КР-39	2	
				Сетки арматурные		
А4		9	1.020-1/83.4-2 34	С 83	1	
А4		10	34-01	С 84	1	
А4		11	34-02	С 85	1	
А4		12	34-03	С 86	1	
А4		13	53-04	С 100	4	
А4		14		С 124	2	
А4		15	1.020-1/83.4-2 60	Петля строповочная СПВ-3	2	
А4		16	70	Петля строповочная СПГ-3	2	

Взам. инв. № | Подпись и дата | Инв. № подл.

Нач.отэп	Заслонко		
Н.контр.	Заслонко		
ГИП	Весник		
Рук.гр.	Кондратьева		
Ст. инж.	Никифорова		
Инженер	Зельцер		

ТП 416-3-14.87-КЖ.И.037

Диафрагма жесткости 2ДП26.48-1

Стадия	Лист	Листов
Р	1	2

ПРОМСТРОЙПРОЕКТ

Формат А4

Формат	Зона	Поз.	Обозначение	Наименование	Кол.	Примечание
А4		17	1.400-15.81.310-06	Изделие закладное МН303-1	3	
				Детали		
Бч		18		6А-III ГОСТ 5781-82 ℓ=130	32	0,03 кг
Бч		19		20А-III ГОСТ 5781-82 ℓ= 250	4	0,62 кг
Бч		20		25А-III ГОСТ 5781-82 ℓ=2720	4	10,4 кг
				Материалы		
				Бетон тяжелый В20	2,0	м³

Взам. инв. № | Подпись и дата | Инв. № подл.

ТП 416-3-14.87-КЖ.И.037 Лист 2

Ц 00610-06 63

Копировал Ермолина

Формат А4

Альбом IV

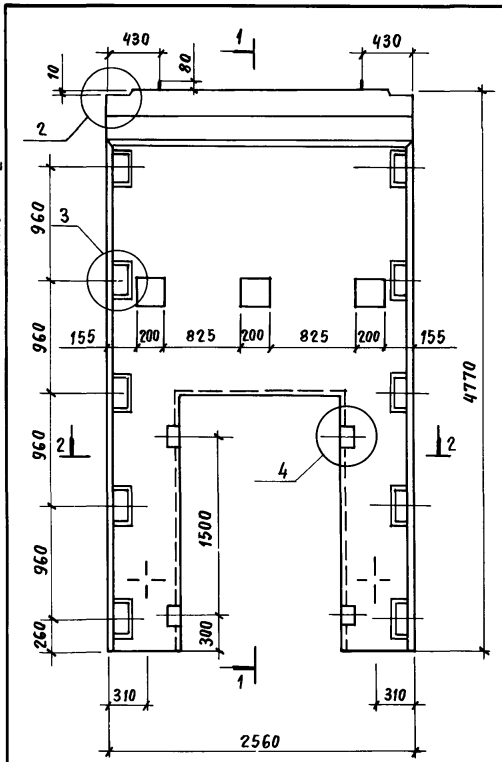

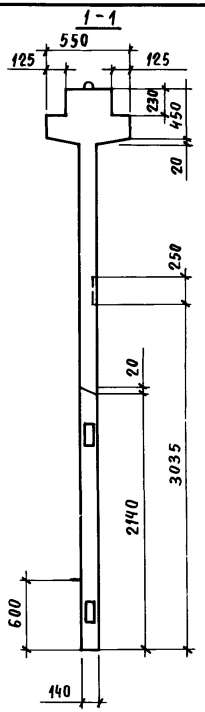

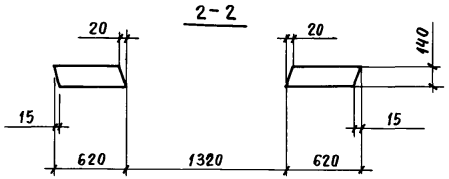

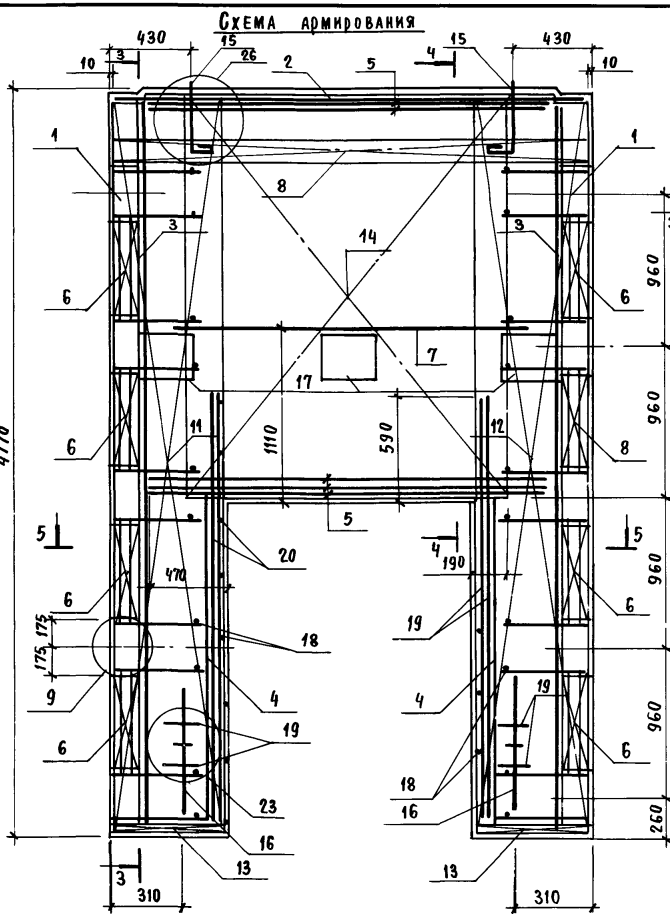

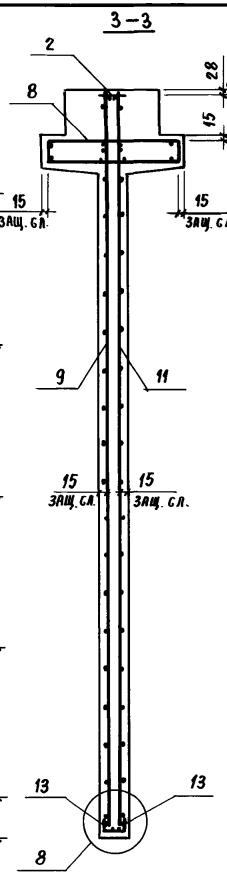

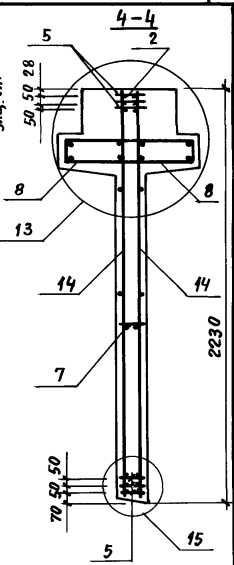

Сетку поз. 14 приварить к каркасу поз. 2 и нижнему каркасу поз. 5 электродуговой сваркой у каждого хомута.

5-5

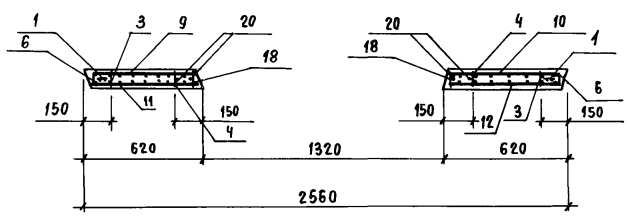

Нач. ОТЭП	Заслонко		
Н. контр.	Заслонко		
ГИП	Весник		
Рук. Бр.	Кондратьева		
Ст. инж.	Никифорова		
Инженер	Зельцер		

ТП 416-3-14.87-КЖ.И.037 СБ

Диафрагма жесткости 2ДП 26 48-1 Сборочный чертеж.

Стадия	Масса	Масштаб
Р	5000кг	
Лист	Листов 1	

ПРОМСТРОЙПРОЕКТ

Взам. инв. №

Подпись и дата

Инв. № подл.

Ц00610-06 64

Копировал Замалуева

Формат А3

Альбом IV

Формат	Зона	Поз.	Обозначение	Наименование	Кол.	Примеч.
				Документация		
А3			ТП 416-3-14.87-КЖ.И.038 СБ	Сборочный чертеж		
А3			– КЖ.И.ВМ03	Ведомость расхода стали		
А3			1.020-1/83 вып.4-1 ООУ	Узлы		
А3			1.020-1/83 вып. 4-1.00ТО	Техническое описание		
				Сборочные единицы		
		1	1.020-1/83 вып. 4-2	Изд. закл. сборное СМН-6	2	
		2	1.020-1/83 вып. 4-2	Каркас укрупн.сб. СКР-6	1	
		3	1.020-1/83 вып. 4-2	Каркасы плоские КР-5	2	
		4	1.020-1/83 вып. 4-2	КР-7	2	
		5	1.020-1/83 вып. 4-2	КР-17	8	
		6	1.020-1/83 вып. 4-2	КР-24	6	
		7	1.020-1/83 вып. 4-2	КР-30	1	
		8	1.020-1/83 вып. 4-2	КР-44	1	
				Сетки арматурные		
		9	1.020-1/83 вып.4-2	С-79	1	
		10	1.020-1/83 вып. 4-2	С-80	1	
		11	1.020-1/83 вып. 4-2	С-81	1	
		12	1.020-1/83 вып. 4-2	С-82	1	
		13	1.020-1/83 вып. 4-2	С-106	2	
		14	1.020-1/83 вып. 4-2	С-111	4	

Взам. инв. № | Подпись и дата | Инв. № подл.

ТП 416-3-14.87-КЖ.И.038

Нач. ОТЭП	Заслонко	
Н. контр.	Заслонко	
ГИП	Весник	
Рук. бр.	Минина	
Ст. инж.	Камай	

Диафрагма жесткости 1ДП32.42-1

Стадия	Лист	Листов
Р	1	2

ПРОМСТРОЙПРОЕКТ

Формат А4

Формат	Зона	Поз.	Обозначение	Наименование	Кол.	Примеч.
		15	1.020-1/83 вып.4-2	Петля строп. СПВ-10	2	
		16	1.020-1/83 вып.4-2	Петля строп. СПГ-3	2	
				Детали		
Бч		17	ТП 416-3-14.87-КЖ.И.038.1	6А-III ГОСТ 5781-82 ℓ=130	36	0,03кг
Бч		18	– КЖ.И.038.2	20А-III ГОСТ 5781-82 ℓ=250	4	0,62кг
Бч		19	– КЖ.И.038.3	25А-III ℓ=4070	4	15,67кг
				Материалы		
				Бетон тяжелый В20		1,59м³

Взам. инв. № | Подпись и дата | Инв. № подл.

ТП 416-3-14.87-КЖ.И.038

Лист 2

40610-06 65

Копировал Ермолина

Формат А4

Альбом IV

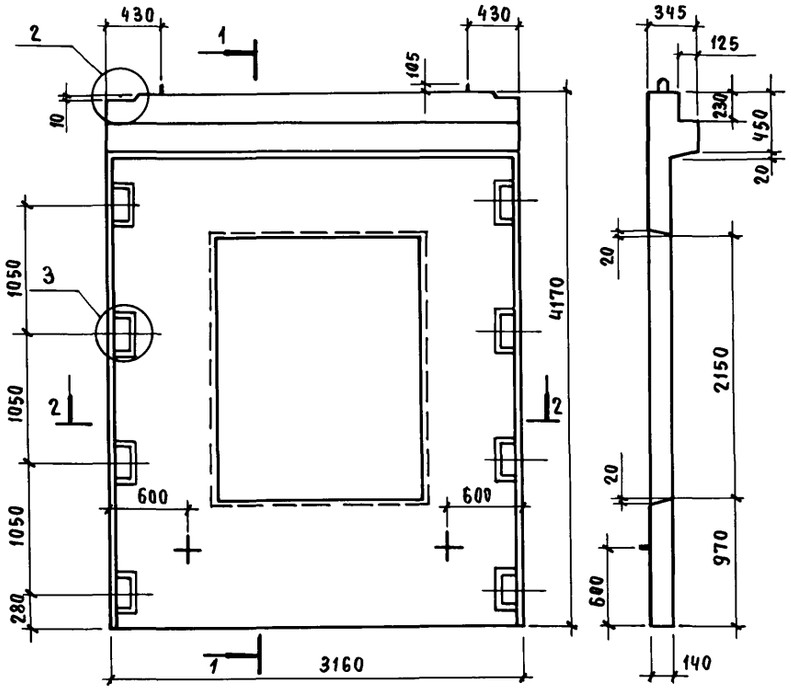

Схема армирования

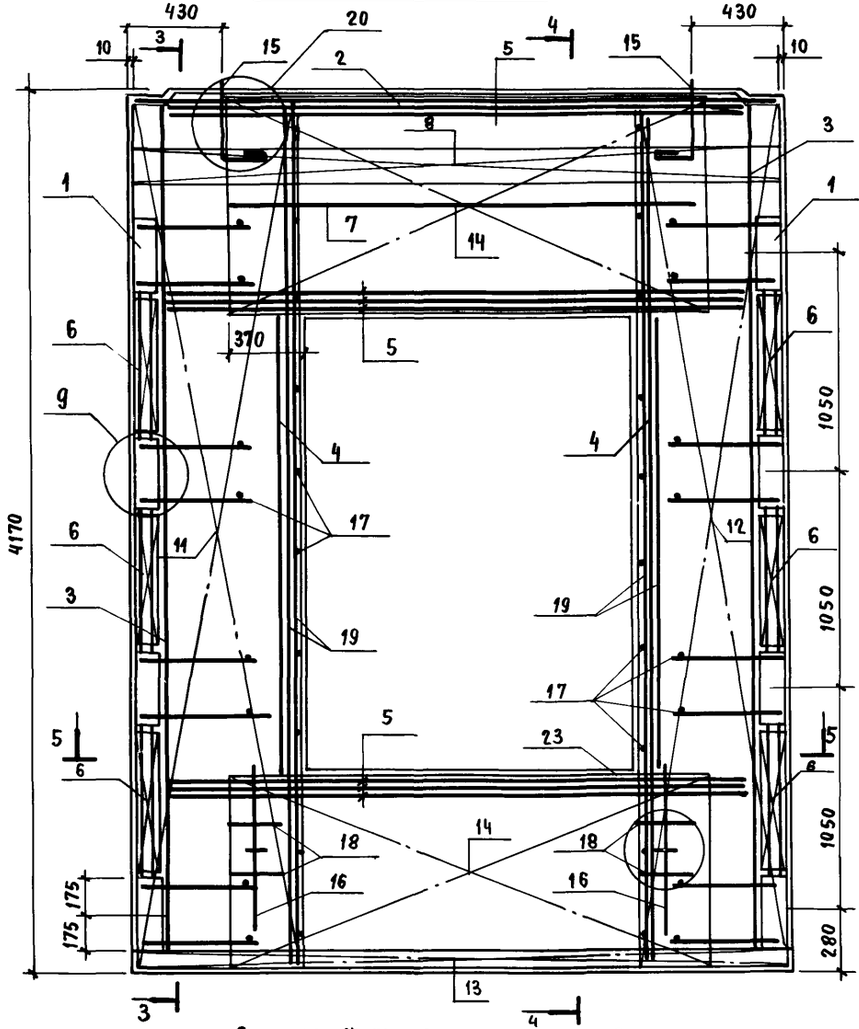

Сетку поз. 14 приварить к каркасу поз. 2 и нижнему каркасу поз. 5 электродуговой сваркой у каждого хомута (см. узлы 14, 15)
Сетки поз. 10, 11, 14 обрезать по месту.

Нач. отэп	Заслонко		
Н. контр.	Заслонко		
ГИП	Весник		
Рук. бр.	Минина		
Ст. инж.	Камай		

ТП 416-3-14.87-КЖ.И.038 СБ

Диафрагма жесткости 1ДП32.42-1
Сборочный чертеж.

Стадия	Масса	Масштаб
Р	3975кг	
Лист	Листов 1	

ПРОМСТРОЙПРОЕКТ

Инв. № подл. | Подпись и дата | Взам. инв. №

Ц00610-06 66

Копировал Замалуева

Формат А3

Альбом III

Марка элемента	Изделия арматурные															Изделия закладные											Общий расход
	Арматура класса														Всего	Арматура класса					Прокат марки					Всего	
	А-I				А-III								Вр-1			А-III					ВСт 3 кп 2						
	ГОСТ 5781-82												ГОСТ 6727-80			ГОСТ 5781-82					ГОСТ 103-76*						
	ф18	ф20		Итого	ф6	ф8	ф10	ф12	ф16	ф20	ф25	Итого	ф5	Итого		ф12	ф16			Итого	-8×250	-10×50	-10×110	-10×140		Итого		
1Д26.48-1	12.5	2.1		14.6	18.4			109.7	33.4	2.5		164.0	22.6	22.6	201.2	5.5	17.8			23.3	9.3	1.2	2.2	38.4		51.1	74.4	275.6
2Д 26.48-1	12.7	2.1		14.8	28.8		38.2	101.3	69.1	2.5	41.6	281.5	13.4	13.4	209.7	5.52	17.8			23.3	9.3	1.2	2.2	38.4		51.1	74.4	384.1
1Д 32.42-1	5.7	9.8		15.5	19.2	43.7	81.9		103.1	4.6	62.7	315.2	17.1	17.1	347.8	1.1	14.2			15.3			2.2	30.7		32.9	48.2	396.0

Нач. ОТЭП	Заслонко		
Н. контр.	Заслонко		
ГИП	Весник		
Рук. бр.	Кондратьева		
Ст. инж.	Никифорова		
Ст. инж.	Камай		

ТП 416-3-14.87-КЖ.И. ВМС 3

Ведомость расхода стали на диафрагмы жесткости.

Стадия	Лист	Листов
Р		1

ПРОМСТРОЙПРОЕКТ

Инв. № подл. | Подпись и дата | Взам. инв. №

Ц00610-06 67

Копировал Замалуева

Формат А3

Альбом IV

Формат	Зона	Поз.	Обозначение	Наименование	Количество на исполнение															Примечание
					–	01	02	03	04	05	06	07	08	09	10	11	12	13	14	15	
				Документация																
А3			ТП 416-3-14.87-КЖ.И.ТУ	Технические условия																
А3			1.030.1-1.0-1 15	Узлы																
А3			ТП 416-3-14.87-КЖ.И.ВМ64	Ведомость расхода стали на закладные изд.																
				Сборочные единицы																
				Панели																
А3			1.030.1-1.1-1 01-02	ПГ 30.6.3,5-6.л	1															
А3			1.030.1-1.1-1 01-07	ПГ 30.9.3,5-6.л		1	1	1												
А3			1.030.1-1.1-1 03-02	ПГ 30.15.3,5-6.л					1	1	1	1	1	1	1	1				
А3			1.030.1-1.1-1 03-07	ПГ 30.18.3,5-6.л													1	1		1
А3			1.030.1-1.1-1 03-11	ПГ 30.21.3,5-6.л															1	
				Изделия закладные																
А4		1	1.030.1-1.1-3 30	М1	2	2	2	2	2	2	2	2	2	2	4	2	2	2	2	4
А4		2	1.030.1-1.1-3 31	М5						2				2		4		2		
А4		3	1.030.1-1.1-3 33-01	М7	2		2			2	2	2	2	2	2	2				
А4		4	1.080.1-1.-1-3 36	М9				2				8	4	4	2					
А4		7		Брус деревянный 120х80х160				2				8	4	4	2					

Рис. 1

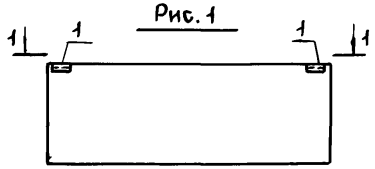

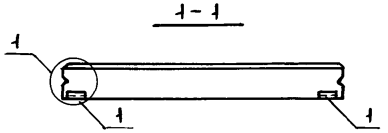

Нач.ОТЭП	Заслонко		
Н.контр.	Заслонко		
ГИП	Весник		
Рук.бриг.	Кондратьева		
Инженер	Сумрова		

ТП 416-3-14.87-КЖ.И.039

Панель ПГ 30...

Стадия	Масса	Масштаб
Р		
Лист 1	Листов 2	

ПРОМСТРОЙПРОЕКТ

Инв. № подл. | Подпись и дата | Взам. инв. №

Ц00610-06 68

Копировал Ермолина Формат А3

Альбом IV

Рис. 2

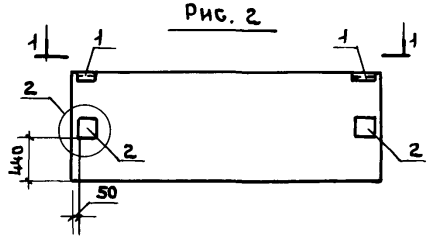

Рис. 3

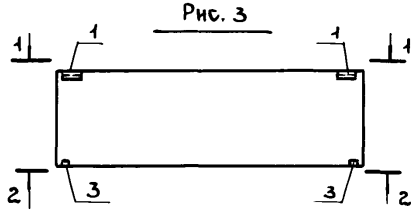

Рис. 4

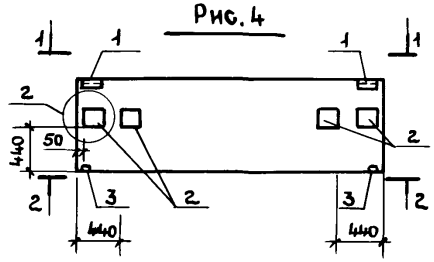

2-2

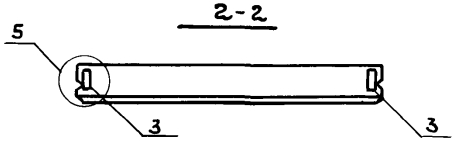

Рис. 5

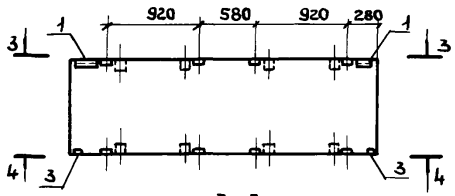

3-3

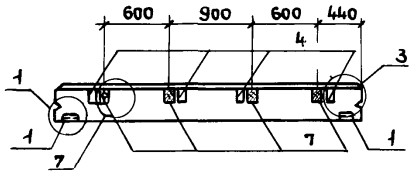

Рис.6

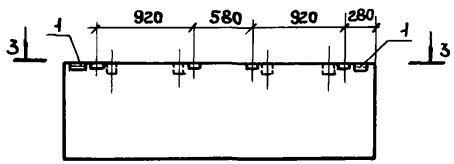

4-4

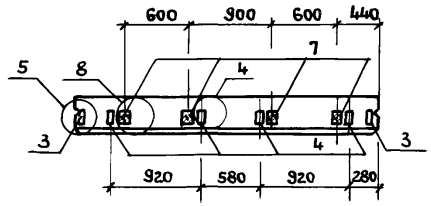

Рис. 8

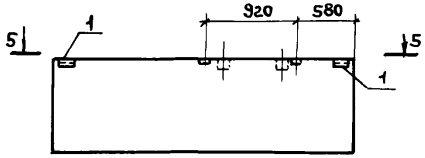

Рис. 7

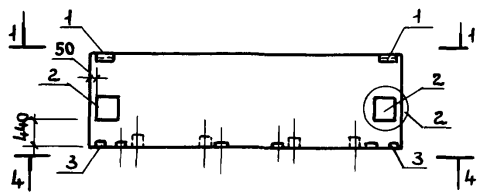

5-5

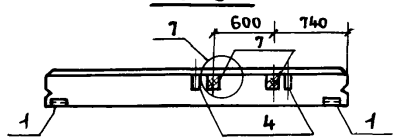

Обозначение	Наименование	Рис.
ТП 416-3-14.87-КЖ.И.039-	ПС 30.6.3,5-6.л-16	3
-01	ПС 30.9.3,5-6.л-1	1
-02	ПС 30.9.3,5-6.л-16	3
-03	ПС 30.9.3,5-6.л-6-н	8
-04	ПС 30.15.3,5-6.л-1	1
-05	ПС 30.15.3,5-6.л-2	2
-06	ПС 30.15.3,5-6.л 16	3
-07	ПС 30.15.3,5-6.л-20-н	5
-08	ПС 30.15.3,5-6.л-5-н	6
-09	ПС 30.15.3,5-6.л-23-н	7
-10	ПС 30.15.3,5-6.л-31	10
-11	ПС 30.15.3,5-6.л-17-н	4
-12	ПС 30.18.3,5-6.л-1	1
-13	ПС 30.18.3,5-6.л-2 н	9
-14	ПС 30.21.3,5-6.л-1	1
-15	ПС 30.18.3,5-6.л-1-н	11

Рис. 9

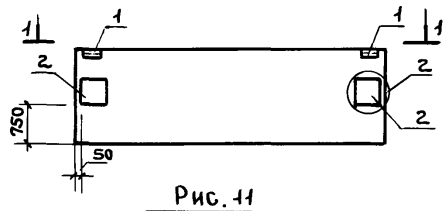

Рис. 10

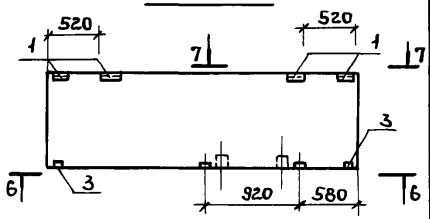

Рис. 11

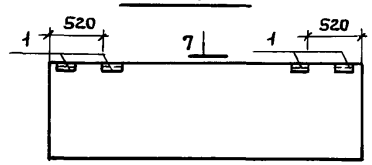

6-6

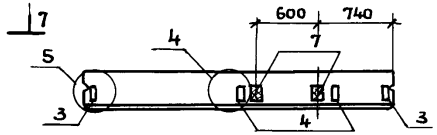

7-7

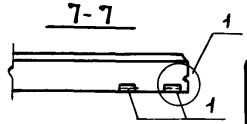

ТП 416-3-14.87-КЖ.И.039

Лист 2

Инв. № подл. | Подпись и дата | Взам. инв. №

Ц00610-06 69

Копировал Ермолина

Формат А3

Альбом IV

Формат	Зона	Поз.	Обозначение	Наименование	Количество на исполнение																Примечание
					—	01	02	03	04	05	06	07	08	09	10	11	12	13	14	15	
				Документация																	
А3			ТП 416-3-14.87-КЖ.И.ТУ	Технические условия																	
А3			– КЖ.И.040СБ	Сборочный чертеж																	
А3			1.030.1-1.0-1 15	Узлы																	
А3			ТП 416-3-14.87-КЖ.И. ВМС4	Ведомость расхода																	
				стали на закладные изд.																	
				Сборочные единицы																	
				Панели																	
А3			1.030.1-1.1-1 04-02	ПС 60.6.3,5-6.л	1	1	1														
А3			1.030.1-1.1-1 04-12	ПС 60.9.3,5-6л				1	1												
А3			1.030.1-1.1-1 05-08	ПС 60.12.3,5-6л						1											
А3			1.030.1-1.1-1 06-09	ПС 60.15.3.5-6л							1	1	1	1	1	1	1	1			
А3			1.030.1-1.1-1 07-10	ПС 60.18.3,5-6.л															1	1	
				Изделия закладные																	
А4		1	1.030.1-1.1-3 30	м1	2	2	2	2	2	2	2	2	2	2	2	2	2	2	2	2	
А4		2	1.030.1-1.1-3 31	м5								2			2			2			
А4		3	1.030.1-1.1-3 33-01	м7		2	2		2	2			2	2	2		2	2		2	
А4		4	1.030.1-1.1-3 36	м9			8							16	8	8	8				
А4		7		Брус деревянный																	
				120 х 80 х 160			8							16	8	8	8				

Взам. инв. №

Подпись и дата

Инв. № подл.

Нач. отэп	Заслонко		ТП 416-3-14.87-КЖ.И.040
Н. контр.	Заслонко		Панель ПС 60...
ГИП	Весник		Стадия: Р; Лист: ; Листов: 1
Рук. бр. инж	Кондратьева		ПРОМСТРОЙПРОЕКТ
Инженер	Сумрова		

400610-06 70

Формат А3

Альбом IV

Рис. 1

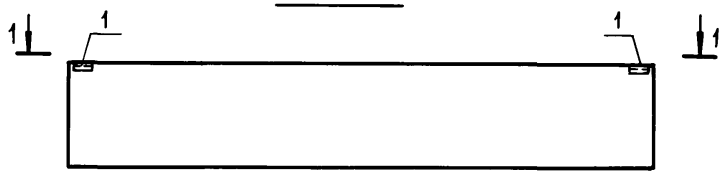

Рис. 2

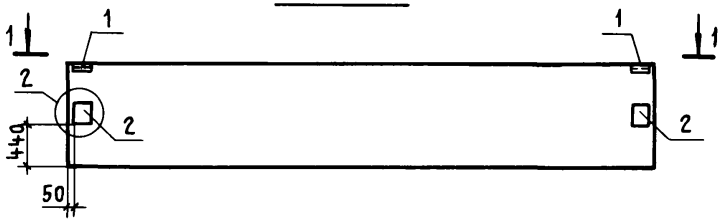

1 - 1

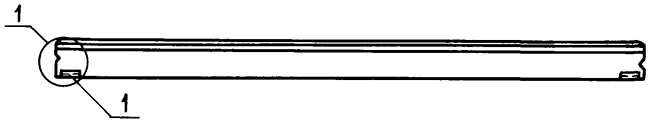

Рис. 3

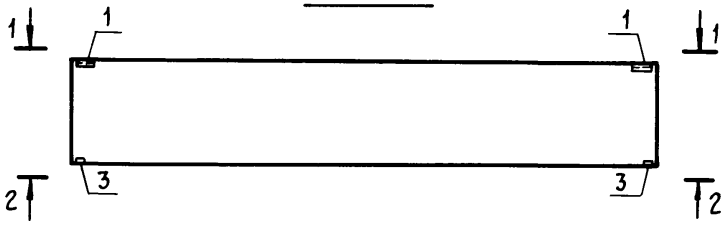

2 - 2



3 - 3

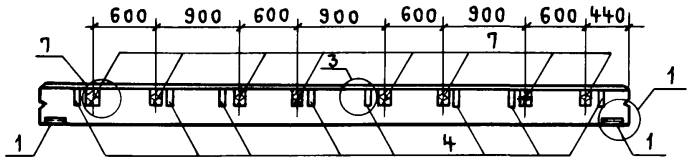

Рис. 4

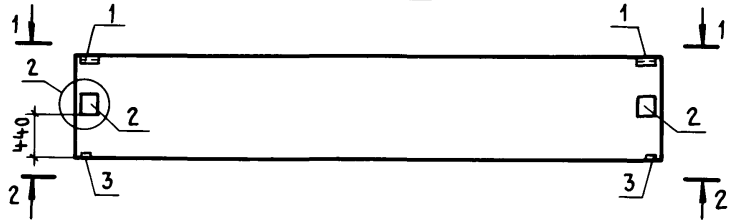

Рис. 5

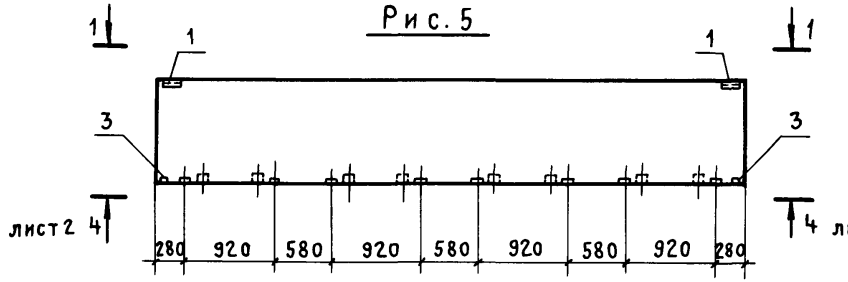

Рис. 6

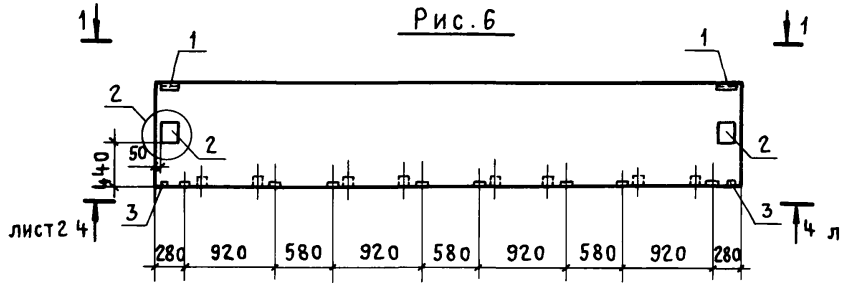

			ТП 416-3-14.87-КЖ.И.040 СБ
			Панель ПС60... Сборочный чертеж
Нач.отэп	Заслонко		
Н. контр.	Заслонко		
ГИП	Весник		
Рук.бр.инж.	Кондратьева		
Инженер	Сумрова		

Стадия	Масса	Масштаб
Р		
Лист 1	Листов 2	

ПРОМСТРОЙПРОЕКТ

Ц 00610-06 71

Копировал Куц

Формат А3

Инв. № подл. | Подпись и дата | Взам. инв. №

Альбом IV

Рис. 7

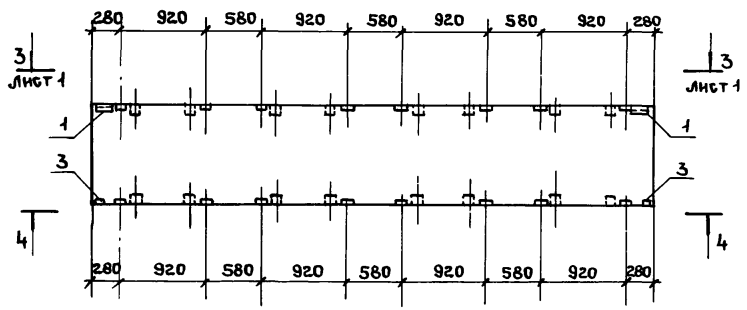

Рис. 8

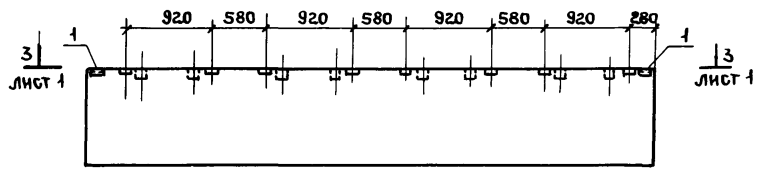

Рис. 9

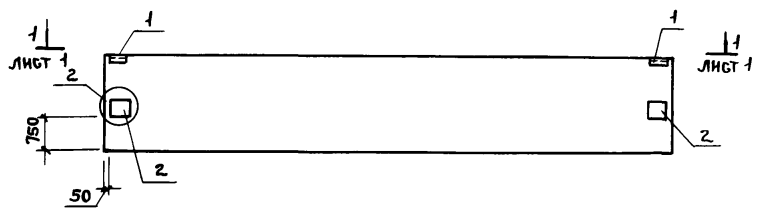

Обозначение	Наименование	Рис.
ТП 416-3-14.87-КЖ.И.040	ПС 60.6.3,5-6,л-1	1
-01	ПС 60.6.3,5-6.л-16	3
-02	ПС 60.6.3,5-6.л-20-н	5
-03	ПС 60.9.3,5-6.л-1	1
-04	ПС 60.9.3,5-6.л-16	3
-05	ПС 60.12.3,5-6.л-16	3
-06	ПС 60.15.3,5-6.л-1	1
-07	ПС 60.15.3,5-6.л-2	2
-08	ПС 60.15.3,5-6.л.-16	3
-09	ПС 60.15.3,5-6.л-20-н	7
-10	ПС 60.15.3,5-6.л-23-н	6
-11	ПС 60.15.3,5-6.л-5-н	8
-12	ПС 60.15.3,5-6.л-32-н	5
-13	ПС 60.15.3,5-6.л-17-н	4
-14	ПС 60.18.3,5-6.л-1	1
-15	ПС 60.18.3,5-6.л-2-н	9

Взам. инв. № | Подпись и дата | Инв. № подл.

400610-06 72

Копировал Ермолина

Формат А3

Альбом IV

Формат	Зона	Поз.	Обозначение	Наименование	Количество на исполнение —	01	02	03	04	05			Примечание
				ДОКУМЕНТАЦИЯ									
А3			ТП 416-3-14.87-КЖ.И.ТУ	Технические условия									
А3			1.030.1-1.0-1 15	Узлы									
А3			ТП 416-3-14.87-КЖ.И.ВМС4	Ведомость расхода стали на закладные изделия									
				СБОРОЧНЫЕ ЕДИНИЦЫ									
				ПАНЕЛИ									
А3			1.030.1-1.1-1 44-02	1ПС 27.6.3,5-6.Л-2	1								
А3			1.030.1-1.1-1 44-10	1ПС 27.12.3,5-6.Л-2		1							
А3			1.030.1-1.1-1 45-02	1ПС 27.15.3,5-6Л-2			1	1	1				
А3			1.030.1-1.1-1 45-06	1ПС 27.18.3,5-6.Л-2						1			
				ИЗДЕЛИЯ ЗАКЛАДНЫЕ									
А4		1	1.030.1-1.1-3 30	М1	1	1	1	1	1	1			
А4		2	1.030.1-1.1-3 31	М5					1				
А4		3	1.030.1-1.1-3 33-01	М7	1			1	1				
А4		4	1.030.1-1.1-3 36	М9				4					
А4		5	1.030.1-1.1-3 36-01	М8	1	1	1	1	1	1			
А4		6	1.030.1-1.1-3 32	М12				1	1				
Бч		7		Брус деревянный 120 × 80 × 160				4					

2 - 2

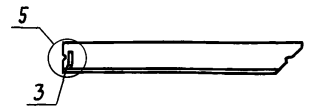

Рис. 2

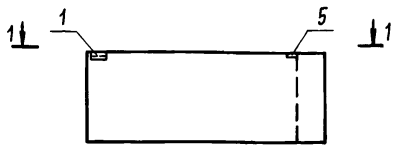

Рис. 3

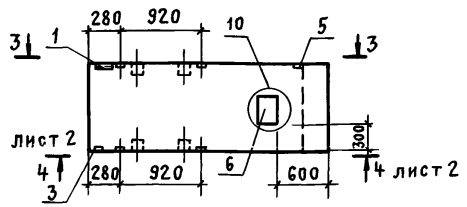

3 - 3

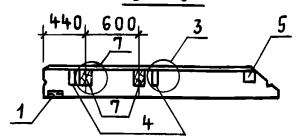

Рис. 1

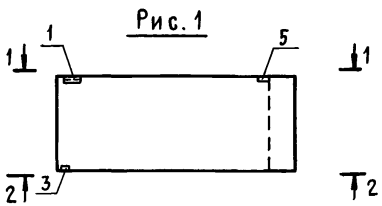

1 - 1

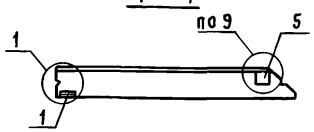

Нач. ОТЗП	Заслонко		
Н. контр.	Заслонко		
ГИП	Весник		
Рук. гр. инж.	Кондратьева		
Инженер	Сумрова		

ТП 416-3-14.87-КЖ.И. 041

Панель 1ПС27...2

Стадия	Масса	Масштаб
Р		

Лист 1 | Листов 2

ПРОМСТРОЙПРОЕКТ

Инв. № подл. | Подпись и дата | Взам. инв. №

Ц 00610-06 73

Копировал Куц

Формат А3

4 - 4

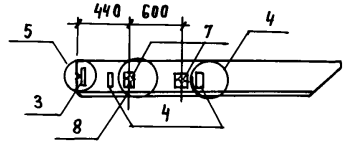

Рис. 4

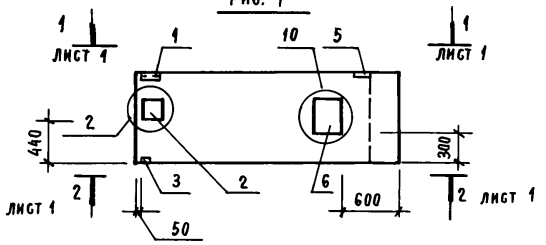

Обозначение	Наименование	Рис
ТП 416-3-14.87-КЖ.И.042	1ПГ27.6.3,5-6.л-2-1-Н	1
-01	1ПГ27.12.3,5-6.л-2-1-Н	2
-02	1ПГ27.15.3,5-6.л-2-1-Н	2
-03	1ПГ27.15.3,5-6.л-2-9-Н	3
-04	1ПГ27.15.3,5-6.л-2-11-Н	4
-05	1ПГ27.18.3,5-6.л-2-1-Н	2

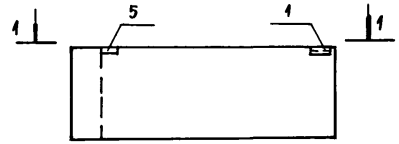

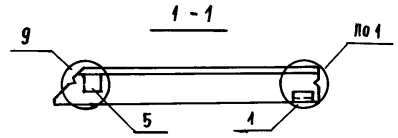

Формат	Зона	Поз.	Обозначение	Наименование	Кол.	Примечание
				Документация		
А3			ТП 416-3-14.87-КЖ.И.ТУ	Технические условия		
А3			1.030.1-1.0-1 15	Узлы		
А3			ТП 416-3-14.87-КЖ.И. ВМС Ч	Ведомость расхода стали		
				на закладные изделия		
				Сборочные единицы		
А3			1.030.1-1.1-1 32-06	1ПГ27.18.3,5-6.л-1	1	
				Изделия закладные		
А4		1	1.030.1-1.1-3 30	М1	1	
А4		5	1.030.1-1.1-3 36-01	М8	1	

Нач.ОТЭП	Заслонко	
Н.контр.	Заслонко	
ГИП	Весник	
Рук.Бр.	Кондратьева	
Инженер	Сумрова	

ТП 416-3-14.87-КЖ.И.042

Панель 1ПГ27.18.3,5-6.л-1-1-Н

Стадия	Масса	Масштаб
Р		
Лист	Листов 1	

ПРОМСТРОЙПРОЕКТ

Инв. № подл. | Подпись и дата | Взам. инв. №

400610-06 74

Копировал Замалуева

Альбом IV

Формат	Зона	Поз.	Обозначение	Наименование	Количество на исполнение —	01	02	03	04	05		Примечание
				Документация								
А3			ТП 416-3-14.87-КЖ.И. ТУ	Технические условия								
А3			1.030.1-1. 0-1 15	Узлы								
А3			ТП 416-3-14.87-КЖ.И. ВМС4	Ведомость расхода стали								
				на закладные изделия								
				Сборочные единицы								
				Панели								
А3			1.030.1-1. 1-1 35-02	1ПС57.6.3,5-6.Л-1	1							
А3			1.030.1-1. 1-1 36-04	1ПС57.9.3,5-6.Л-1		1						
А3			1.030.1-1. 1-1 37-12	1ПС57.15.3,5-6.Л-1			1	1	1	1		
				Изделия закладные								
А4		1	1.030.1-1. 1-3 30	М1	1	1	1	1	1	1		
А4		2	1.030.1-1. 1-3 31	М5				1				
А4		3	1.030.1-1. 1-3 33-01	М7				1	1	1		
А4		4	1.030.1-1. 1-3 36	М9						12		
А4		5	1.030.1-1. 1-3 36-01	М8	1	1	1	1	1	1		
А4		6	1.030.1-1. 1-3 32	М12				1	1	1		
Б4		7		Брус деревянный 120×80×160						12		

Рис. 1

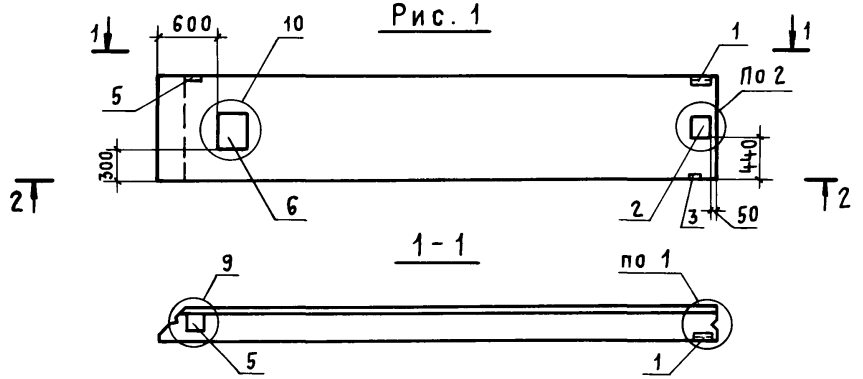

Рис. 2

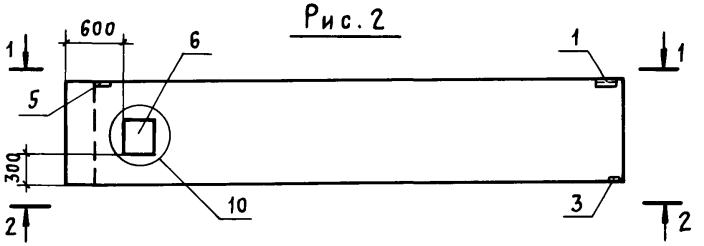

2-2

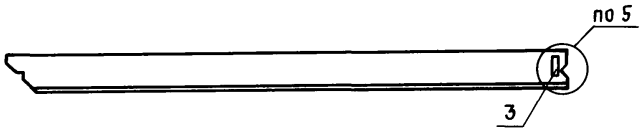

Рис. 3

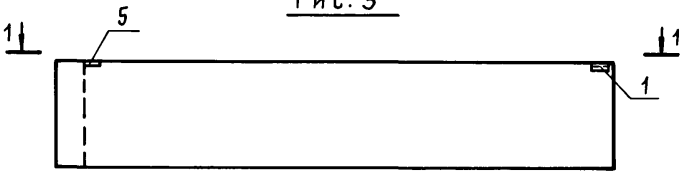

Нач. ОТЭП	Заслонко		ТП 416-3-14.87-КЖ.И. 043
Н. контр.	Заслонко		Панель 1ПС57...1
ГИП	Весник		Стадия: Р; Масса: ; Масштаб:
Рук. бриж.	Кондратьева		Лист 1; Листов 2
Инженер	Сумрова		Промстройпроект

Взам. инв. № | Подпись и дата | Инв. № подл.

Альбом IV

Рис. 4

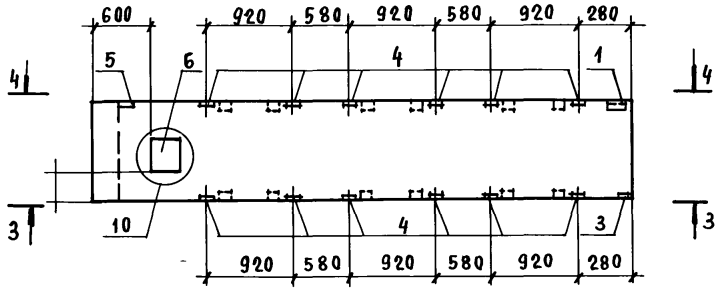

3 - 3

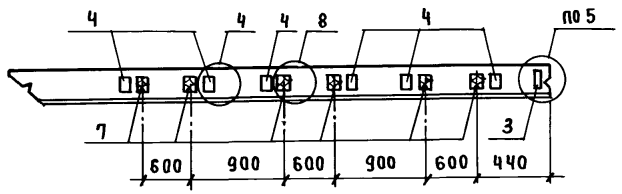

4 - 4

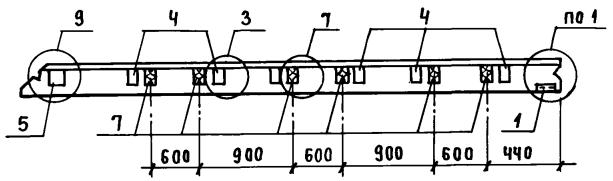

Обозначение	Наименование	Рис.
ТП 416-3-14.87-КЖ.И. 043	1 ПГ 57.6.3,5-6.л-1-1-Н	3
-01	1 ПГ 57.9.3,5-6.л-1-1-Н	3
-02	1 ПГ 57.15.3.5-6.л-1-1-Н	3
-03	1 ПГ 57.15.3,5-6.л-1-11-Н	1
-04	1 ПГ 57.15.3,5-6.л-1-15	2
-05	1 ПГ 57.15.3,5-6.л-1-9-Н	4

ТП 416-3-14.87-КЖ.И. 043 — Лист 2

Инв. № подл. | Подпись и дата | Взам. инв. №

Формат А4

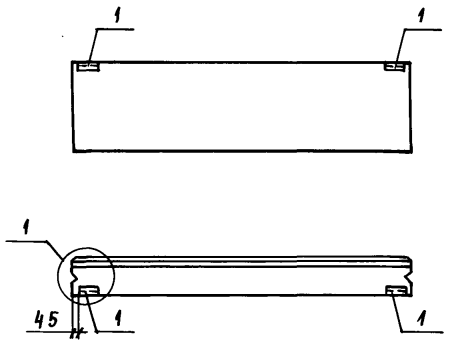

Формат	Зона	Поз	Обозначение	Наименование	Кол.	Примечание
				Документация		
А3			ТП 416-3-14.87-КЖ.И.ТУ	Технические условия		
А3			1.030.1-1.0-1 15	Узлы		
А4			ТП 416-3-14.87-КЖ.И.ВМ6Ч	Ведомость расхода стали		
				на закладные изделия		
				Сборочные единицы		
А3			1.030.1-1.1-1 08-05	Панель ПГ 72.9.3,5-6.л	1	
А4		1	1.030.1-1.1-3 30	Изделие закладное М1	2	

Нач. ОТЭП	Заслонко		
Н. контр.	Заслонко		
ГИП	Весник		
Рук. бр. ин.	Кондратьева		
Инженер	Сумрова		

ТП 416-3-14.87-КЖ.И. 044

Панель ПГ 72.9.3,5-6.л-1

Стадия	Масса	Масштаб
Р		
Лист	Листов 1	

ПРОМСТРОЙПРОЕКТ

Инв. № подл. | Подпись и дата | Взам. инв. №

Ц 00610-06 76

Копировал Замалуева

Формат А4

Альбом IV

Формат	Зона	Поз.	Обозначение	Наименование	Количество на исполнение —	01	02	03	04		Примечание
				Документация							
А3			ТП 416-3-14.87-КЖ.И.ТУ	Технические условия							
А3			1.030.1-1. 0-1 15	Узлы							
А3			ТП 416-3-14.87-КЖ.И.ВМС4	Ведомость расхода стали							
				на закладные изделия							
				Сборочные единицы							
				Панели							
А3			1.030.1-1. 1-1 48-02	1ПС57.6.3,5-6.Л-2	1						
А3			1.030.1-1.1-1 36-04	1ПС57.9.3,5-6.Л-2		1					
А3			1.030.1-1. 1-1 49-11	1ПС57.12.3,5-6.Л-2			1				
А3			1.030.1-1. 1-1 50-12	1ПС57.15.3,5-6.Л-2				1			
А3			1.030.1-1.1-1 38-05	1ПС57.18.3,5-6.Л-2					1		
				Изделия закладные							
А4		1	1.030.1-1.1-3 30	М1	1	1	1	1	1		
А4		3	1.030.1-1. 1-3 33-01	М7				1			
А4		5	1.030.1-1.1-3 36-01	М8	1	1	1	1	1		
А4		6	1.030.1-1.1-3 32	М12				1			

Рис. 1

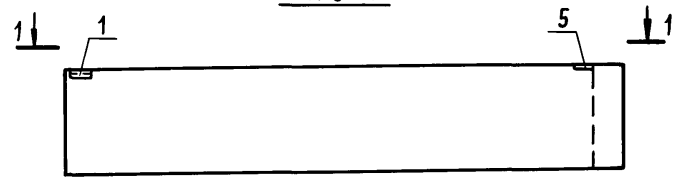

1 - 1

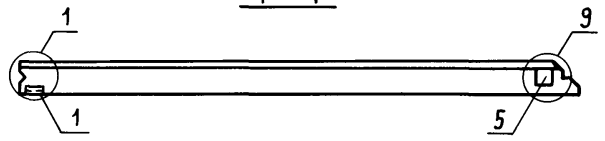

Рис. 2

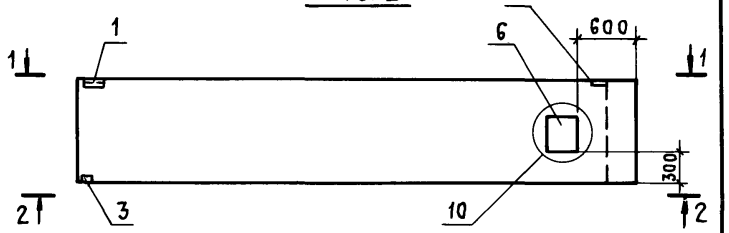

2 - 2

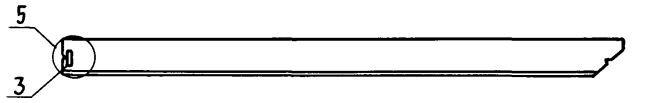

Обозначение	Наименование	Рис.
ТП 416-3-14.87-КЖ.И.045	1ПС57.6.3,5-6.Л-2-1-Н	1
-01	1ПС57.9.3,5-6.Л-2-1-Н	1
-02	1ПС57.12.3,5-6.Л-2-1-Н	1
-03	1ПС57.15.3,5-6.Л-2-9-Н	2
-04	1ПС57.18.3,5-6.Л-2-1-Н	1

Взам. инв. № | Подпись и дата | Инв. № подл.

Нач. ОТЭП	Заслонко	
Н. контр.	Заслонко	
ГИП	Весник	
Рук. бр. инж.	Кондратьева	
Инженер	Сумрова	

ТП 416-3-14.87-КЖ.И.045

Панель 1ПС57...2

Стадия	Масса	Масштаб
Р		
Лист	Листов 1	

ПРОМСТРОЙПРОЕКТ

400610-06 77

Копировал Куц

Формат А3

Альбом IV

Формат	Зона	Поз.	Обозначение	Наименование	Количество на исполнение —	01	02	03	04	05	Примечание
				ДОКУМЕНТАЦИЯ							
А3			ТП416-3-14.87-КЖ.И.ТУ	Технические условия							
А3			1.030.1-1.0-1 15	Узлы							
А3			ТП416-3-14.87-КЖ.И.ВМС4	Ведомость расхода стали							
				на закладные изделия							
				СБОРОЧНЫЕ ЕДИНИЦЫ							
				ПАНЕЛИ							
А3			1.030.1-1.1-1 57-02	2ПС3.12.3,5-Л	1	1					
А3			1.030.1-1.1-1 57-10	2ПС3.18.3,5-Л			1	1	1		
А3			1.030.1-1.1-1 57-14	2ПС3.21.3,5-Л						1	
				ИЗДЕЛИЯ ЗАКЛАДНЫЕ							
А4		1	1.030.1-1.1-3 30-02	М3	1		1	1			
А4		2	1.030.1-1.1-3 35-02	М17	2	4	2	2	4	4	

Рис. 1

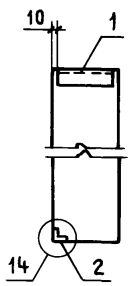

Рис. 2

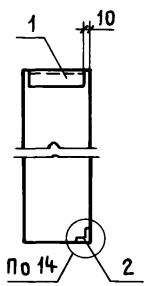

Рис. 3

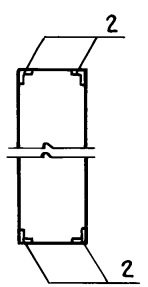

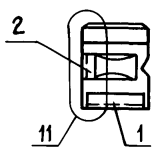

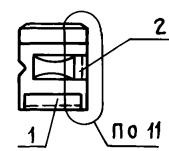

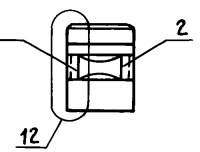

Обозначение	Наименование	Рис.
ТП416-3-14.87-КЖ.И.046	2ПС 3.12.3,5-Л-2	1
-01	2ПС3.12.3,5-Л-4	3
-02	2ПС3.18.3,5-Л-2	1
-03	2ПС3.18.3,5-Л-3	2
-04	2ПС3.18.3,5-Л-4	3
-05	2ПС3.21.3,5-Л-4	3

Нач.отэп	Заслонко	
Н.контр.	Заслонко	
ГИП	Весник	
Рук.бриж	Кондратьева	
Инженер	Сумрова	

ТП 416-3-14.87-КЖ.И.046

Панель 2ПС3...

Стадия	Масса	Масштаб
Р		
Лист	Листов 1	

ПРОМСТРОЙПРОЕКТ

Инв.№ подл. | Подпись и дата | Взам. инв.№

400610-06 78

Копировал Куц

Формат А3

Альбом IV

Формат	Зона	Поз.	Обозначение	Наименование	Количество на исполнение —	01	02	03	04	05	06	07	08	09	10	11		Примечание
				Документация														
А3			ТП 416-3-14.87-КЖ.И. ТУ	Технические условия														
А3			1.030. 1-1. 0-1 15	Узлы														
А3			ТП416-3-14.87-КЖ.И. ВМС4	Ведомость расхода стали на закл. изделия														
				Сборочные единицы														
				Панели														
А3			1.030. 1-1. 1-1 58-03	2ПС6.12.3,5-Л	1	1	1	1										
А3			1.030. 1-1. 1-1 58-07	2ПС6.15.3,5-Л					1									
А3			1.030. 1-1. 1-1 59-03	2ПС6.18.3,5-Л						1	1	1						
А3			1.030. 1-1. 1-1 59-07	2ПС6.21.3,5-Л									1	1	1	1		
				Изделия закладные														
А4		1	1.030. 1-1. 1-3 30	М1	2	1	1		2	1	1		2	1				
А4		2	1.030. 1-1. 1-3 35-01	М11	4	2	2	4	4	2	2	4	4	2	4	4		
А4		3	ТП416-3-14.87-АР.И.151	МН16									2			2		

Рис. 1

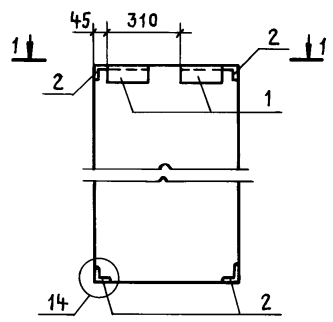

1 - 1

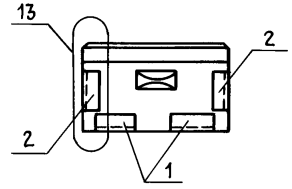

2 - 2

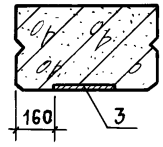

Рис. 2

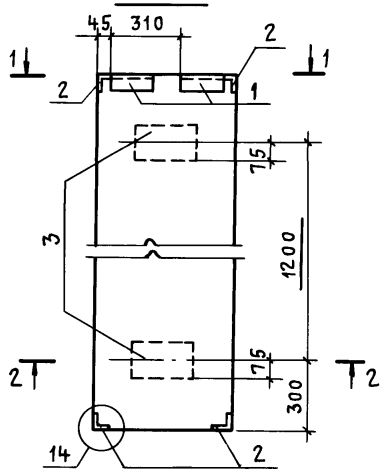

Рис. 3

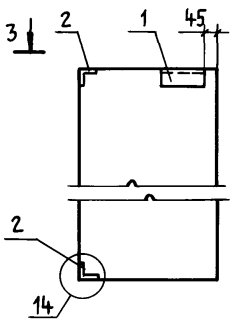

Рис. 4

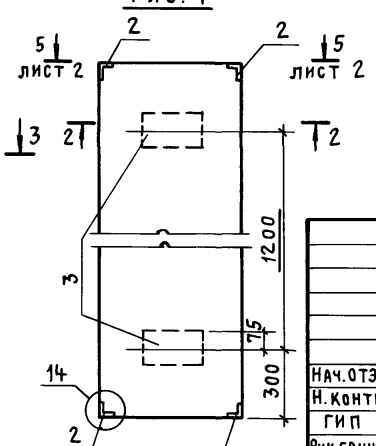

3 - 3

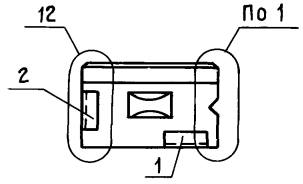

Нач.отэп	Заслонко		
Н.контр.	Заслонко		
ГИП	Весник		
Рук.бр.инж	Кондратьева		
Инженер	Сумрова		

ТП 416-3-14.87-КЖ.И.047

Панель 2ПС6...

Стадия	Масса	Масштаб
Р		

Лист 1 | Листов 2

ПРОМСТРОЙПРОЕКТ

Инв. № подл. | Подпись и дата | Взам. инв. №

Ц00610-06 79

Копировал Куц

Формат А3

Альбом IV

Рис. 5

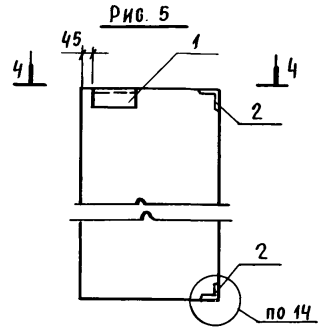

Рис. 6

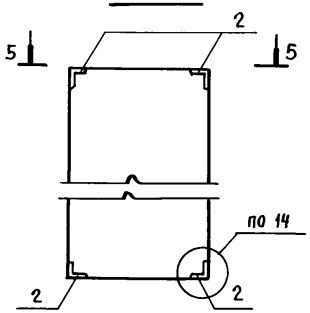

4 - 4

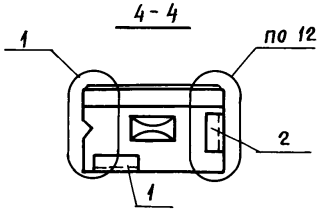

5 - 5

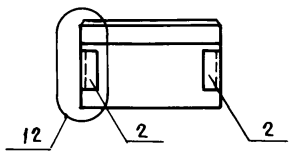

Обозначение	Наименование	Рис.
ТП 416-3-14.87-КЖ.И. 047	2ПС6.12.3,5-Л-1	1
-01	2ПС6.12.3,5-Л-2	3
-02	2ПС6.12.3,5-Л-3	5
-03	2ПС6.12.3,5-Л-4	6
-04	2ПС6.15.3,5-Л-1	1
-05	2ПС6.18.3,5-Л-2	3
-06	2ПС6.18.3.5-Л-3	5
-07	2ПС6.18.3.5-Л-4	6
-08	2ПС6.21.3,5-Л-1-Н	2
-09	2ПС6.21.3,5-Л-3	5
-10	2ПС6.21.3.5-Л-4	6
-11	2ПС6.21.3,5-Л-4-Н	4

ТП 416-3-14.87-КЖ.И.047 | Лист 2

Инв. № подл. | Подпись и дата | Взам. инв. №

Формат А4

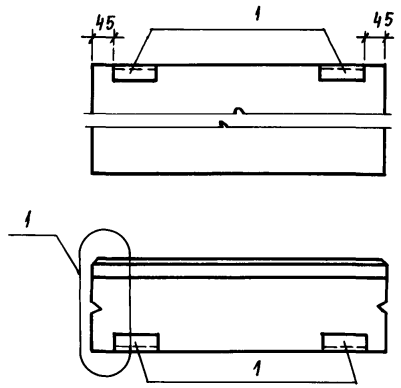

Формат	Зона	Поз.	Обозначение	Наименование	Кол.	Примечание
				Документация		
А3			ТП 416-3-14.87-КЖ.И.ТУ	Технические условия		
А3			1.030.1-1.0-1 15	Узлы		
А3			ТП 416-3-14.87-КЖ.И. ВМ04	Ведомость расхода стали		
				на закл. изделия		
				Сборочные единицы		
А3			1.030.1-1.1-1 63-03	2ПС30.24.3,5-Л	1	
А4		1	1.030.1-1.1-3 30	Изделие закладное М1	2	

Инв. № подл. | Подпись и дата | Взам. инв. №

ТП 416-3-14.87-КЖ.И.048

Нач. отэп	Заслонко	
Н.контр.	Заслонко	
ГИП	Весник	
Рук.бр.ин.	Кондратьева	
Инженер	Сумрова	

Панель 2ПС30.24 3,5-Л-1

Стадия	Масса	Масштаб
Р	3730	
Лист	Листов 1	

ПРОМСТРОЙПРОЕКТ

400610-06 80

Копировал Замалуева

Формат А4

Альбом IV

Формат	Зона	Поз.	Обозначение	Наименование	Количество на исполнение —	01		Примечание
				Документация				
А3			ТП 416-3-14.87-КЖ.И.ТУ	Технические условия				
А3			1.030.1-1.0-1 15	Узлы				
А3			ТП 416-3-14.87-КЖ.И.ВМС4	Ведомость расхода стали				
				на закладные изделия				
				Сборочные единицы				
				Панели				
А3			1.030.1-1.1-1 64-09	2ПС10.12.3,5-Л	1			
А3			1.030.1-1.1-1 64-10	2ПС10.18.3.5-Л		1		
				Изделия закладные				
А4		1	1.030.1-1.1-3 30	М1	1			
А4		2	1.030.1-1.1-3 35-01	М11	2	4		

Рис. 1

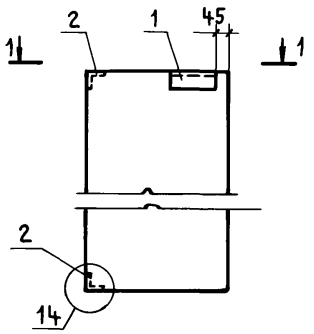

1 - 1

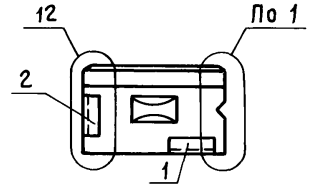

Рис. 2

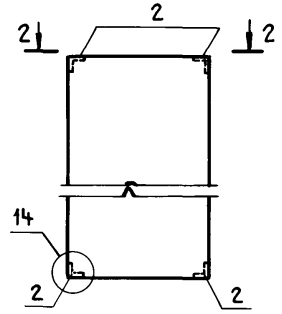

2 - 2

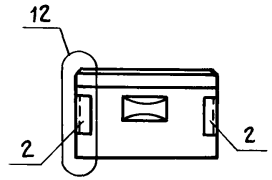

Обозначение	Наименование	Рис.
ТП 416-3-14.87-КЖ.И.049	2ПС 10.12.3,5-Л-4	2
-01	2ПС 10.18.3,5-Л-2	1

Нач. ОТЗП	Заслонко		
Н. контр.	Заслонко		
ГИП	Весник		
Рук. бринж	Кондратьева		
Инженер	Сумрова		

ТП 416-3-14.87-КЖ.И. 049

Панель 2ПС 10...

Стадия	Масса	Масштаб
Р		
Лист	Листов 1	

ПРОМСТРОЙПРОЕКТ

Инв. № подл. | Подпись и дата | Взам. инв. №

Ц00610-06 81

Копировал Куц

Формат А3

Альбом IV

Формат	Зона	Поз.	Обозначение	Наименование	Количество на исполнение —	01	02	03	04	05	06		Примечание
				Документация									
А3			ТП 416-3-14.87-КЖ.И.ТУ	Технические условия									
А3			1.030.1-1.0-1 15	Узлы									
А3			ТП 416-3-14.87-КЖ.И.ВМС4	Ведомость расхода стали на закл. изделия									
				Сборочные единицы									
				Панели									
А3			1.030.1-1.1-1 60-03	2ПС12.12.3,5-Л	1								
А3			1.030.1-1.1-1 61-03	2ПС12.18.3,5-Л		1	1	1					
А3			1.030.1-1.1-1 61-03	2ПС12.21.3,5-Л					1	1	1		
				Изделия закладные									
А4		1	1.030.1-1.1-3 30	М1	1	1	1		1	1			
А4		2	1.030.1-1.1-3 35-01	М11	2	2	2	4	2	2	4		

Рис. 1

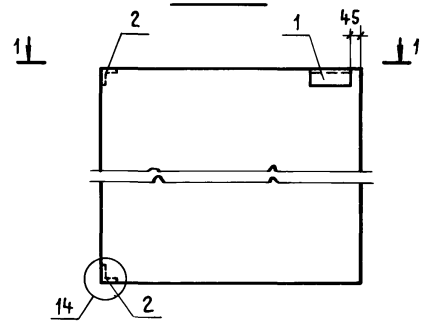

1 - 1

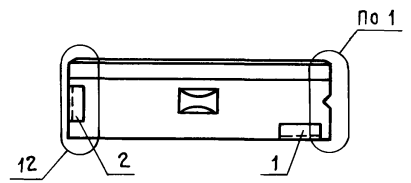

Рис. 2

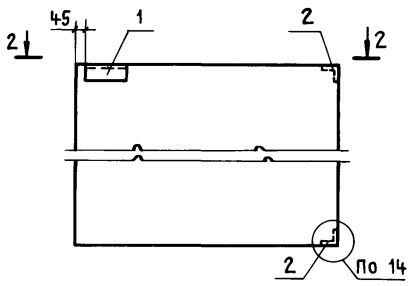

2 - 2

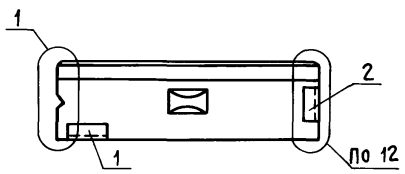

Нач.отэп	Заслонко		
Н.контр.	Заслонко		
ГИП	Весник		
Рук.бр.инж.	Кондратьева		
Инженер	Сумрова		

ТП 416-3-14.87-КЖ.И.050

Панель 2ПС12...

Стадия	Масса	Масштаб
Р		
Лист 1	Листов 2	

ПРОМСТРОЙПРОЕКТ

Инв.№ подл. | Подпись и дата | Взам.инв.№

40610-06 82

Копировал Куц Формат А3

Рис. 3

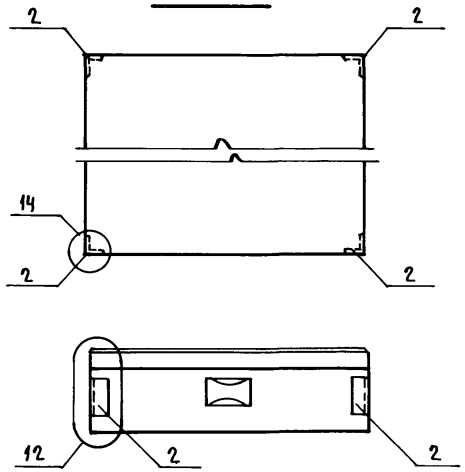

Обозначение	Наименование	Рис
ТП 416-3-14.87-КЖ.И.050	2ПГ12.12.3,5-Л-3	2
-01	2ПГ12.18.3,5-Л-2	1
-02	2ПГ12.18.3,5-Л-3	2
-03	2ПГ12.18.3,5-Л-4	3
-04	2ПГ12.21.3,5-Л-2	1
-05	2ПГ12.21.3,5-Л-3	2
-06	2ПГ12.21.3,5-Л-4	3

Инв. № подл. | Подпись и дата | Взам. инв. №

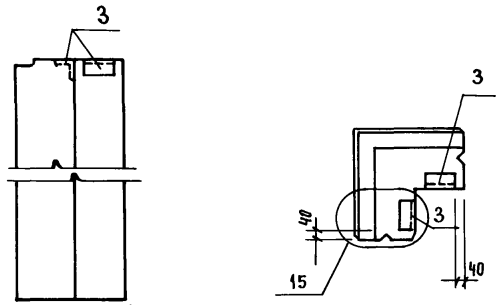

Формат	Зона	Поз.	Обозначение	Наименование	Кол.	Примечание
				Документация		
А3			ТП 416-3-14.87-КЖ.И.ТУ	Технические условия		
А3			1.030.1-1.0-1 15	Узлы		
А3			ТП 416-3-14.87-КЖ.И.ВМ64	Ведомость расхода стали		
				на закл. изделия		
				Сборочные единицы		
А3			1.030.1-1.1-1 69.04	Панель 3ПГ46.150.25-Л-1	1	
А4		3	1.030.1-1.1-3 30-04	Изделие закладное М18	2	

Нач.ОТЭП	Заблонко	
Н. контр.	Заблонко	
ГИП	Вегник	
Рук. бр.мн.	Кондратьева	
Инженер	Сумрова	

ТП 416-3-14.87-КЖ.И.051

Панель 3ПГ46.150.25-Л-1

Стадия	Масса	Масштаб
Р	320	
Лист	Листов 1	

ПРОМСТРОЙПРОЕКТ

Инв. № подл. | Подпись и дата | Взам. инв. №

Ц00610-06 83

Альбом IV

Формат	Зона	Поз.	Обозначение	Наименование	Количество на исполнение —	01			Примечание
				Документация					
А3			ТП 416-3-14.87-КЖ.И.ТУ	Технические условия	X	X			
А3			1.030.1-1.0-1 15	Узлы	X	X			
А3			ТП 416-3-14.87-КЖ.И.ВМС4	Ведомость расхода стали					
				на закладные изделия	X	X			
				Сборочные единицы					
				Панели					
А3			1.030.1-1.1-1	2ПС 15.18.3,5-л	1	1			
				Изделия закладные					
А4			1.030.1-1.1-3 30	м 1	1				
А4			1.030.1-1.1-3 35-01	м 11	2	4			

Рис. 1

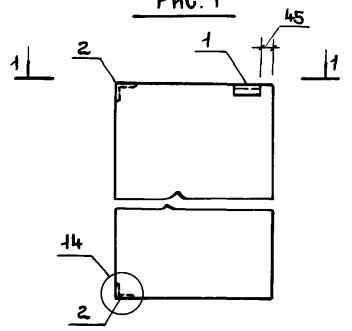

Рис. 2

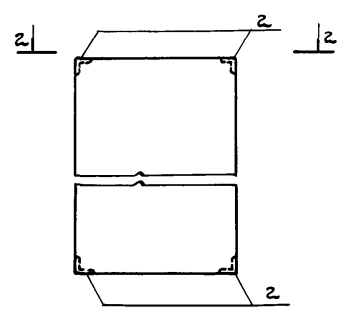

1-1

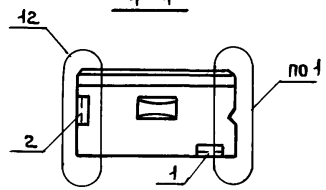

2-2

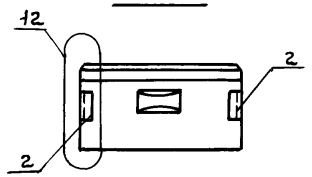

Обозначение	Наименование	Рис.
ТП 416-3-14.87-КЖ.И 052	2ПС 15.18.3,5-л-2	1
-01	2ПС 15.18.3,5-л-4	2

Нач. ОТЭП	Заслонко		
Н. контр.	Заслонко		
ГИП	Весник		
Рук. бр. инж	Кондратьева		
Инженер	Сумрова		

ТП 416-3-14.87-КЖ.И.052

Панель 2ПС 15...

Стадия	Масса	Масштаб
Р		
Лист	Листов 1	

ПРОМСТРОЙПРОЕКТ

Взам. инв. № | Подпись и дата | Инв. № подл.

400610-06 84

Копировал Ермолина Формат А3

Альбом IV

Формат	Зона	Поз.	Обозначение	Наименование	Количество на исполнение —	01			Примечание
				Документация					
А3			ТП 416-3-14.87-КЖ.И.ТУ	Технические условия					
А3			1.030.1-1.0-1 15	Узлы					
А3			ТП 416-3-14.87-КЖ.И ВМС4	Ведомость расхода стали					
				на закладные изделия					
				Сборочные единицы					
				Панели					
А3			1.030.1-1.1-1 66-09	2ПС19.12.3,5-Л-	1				
А3			1.030.1-1.1-1 66-11	2ПС19.24.3,5-Л-		1			
				Изделия закладные					
А4		2	1.030.1-1.1-3 35-01	М 11	4	2			

Рис. 1

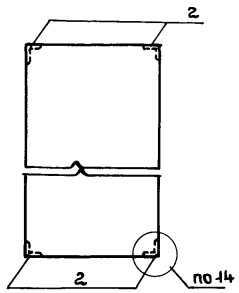

Рис. 2

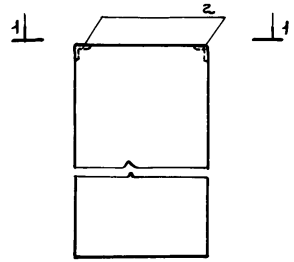

1-1

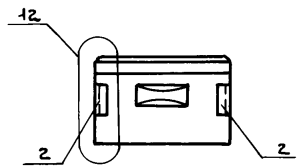

Обозначение	Наименование	Рис.
ТП 416-3-14.87-КЖ.И.053	2ПС19.12.3,5-Л-4	1
-01	2ПС19.24.3,5-Л-4-Н	2

Нач.отэп	Заслонко	
Н.контр.	Заслонко	
ГИП	Весник	
Рук.бр.инж	Кондратьева	
Инженер	Сумрова	

ТП 416-3-14.87-КЖ.И.053

Панель 2ПС19...

Стадия	Масса	Масштаб
Р		
Лист	Листов 1	

ПРОМСТРОЙПРОЕКТ

Взам. инв. № | Подпись и дата | Инв. № подл.

Ц00610-06 85

Копировал Ермолина

Формат А3

Альбом IV

Формат	Зона	Поз.	Обозначение	Наименование	Количество на исполнение									Примечание
					–	01	02	03	04	05	06	07	08	
				Документация										
А3			ТП 416-3-14.87-КЖ.И.ТУ	Технические условия										
А3			1.030.1-1.-1 15	Узлы										
А3			ТП 416-3-14.87-КЖ.И.ВМС4	Ведомость расхода стали на закл. изделия										
				Сборочные единицы										
				Панели										
А3			1.030.1-1.1-1 71	3ПС56.60.35-Л	1									
А3			1.030.1-1.1-1 71-01	3ПС56.90.35-Л		1	1							
А3			1.030.1-1.1-1 71-02	3ПС56.120.35-Л				1						
А3			1.030.1-1.1-1 71-04	3ПС56.150.35-Л					1	1				
А3			1.030.1-1.1-1 71-05	3ПС56.180.35-Л							1	1		
А3			1.030.1-1.1-1 71-06	3ПС56.210.35-Л									1	
				Изделия закладные										
А4		3	1.030.1-1.1-3 30-04	М 18	2	2	2	2	2	2	2	2	2	
А4		4	1.030.1-1.1-3 34-02	М 19			2			2		2		

Рис. 1

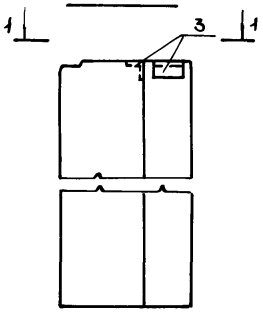

Рис. 2

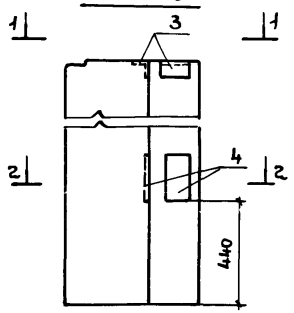

1-1

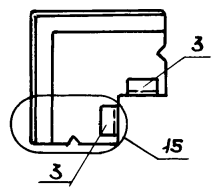

2-2

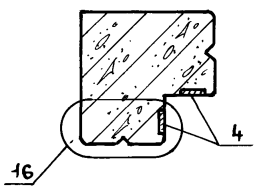

Рис.3

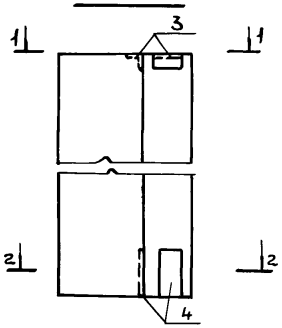

Обозначение	Наименование	Рис.
ТП 416-3-14.87-КЖ.И.054	3ПС56.60.35-Л-1	1
-01	3ПС56.90.35-Л-1	1
-02	3ПС56.90.35-Л-2-Н	3
-03	3ПС56.120.35-Л-1	1
-04	3ПС56.150.35-Л-1	1
-05	3ПС56.150.35-Л-2	2
-06	3ПС56.180.35-Л-1	1
-07	3ПС56.180.35-Л-2	2
-08	3ПС56.210.35-Л-1	1

Нач. отэп	Заслонко	
Н. контр.	Заслонко	
ГИП	Весник	
Рук. бр. КЖ	Кондратьева	
Инженер	Сумрова	

ТП 416-3-14.87-КЖ.И.054

Панель 3ПС56...

Стадия	Масса	Масштаб
Р		
Лист	Листов 1	

ПРОМСТРОЙПРОЕКТ

Инв. № подл. | Подпись и дата | Взам. инв. №

Ц00610-06 86

Копировал Ермолина

Формат А3

Альбом IV

Марка элемента	Изделия закладные																				Всего
	Арматура класса А-III ГОСТ 5781-82*					Прокат марки ВСт.3пс ГОСТ 19903-74*												ВСт.3кп2 ГОСТ 8509-72*				
	ф8	ф10	ф14		Итого	-6×60	-8×60	-8×100	-8×150	-10×60	-10×100	-10×300	-12×200			Итого	L50×5	L63×6		Итого	
ПГ 30.6.3,5-6.Л-16		1.8			1.8	1.1	2.0									3.1		2.1		2.1	7.0
ПГ 30.9.3,5-6.Л-1		0,5			0,5	1.1										1.1		2.1		2.1	3.7
ПГ 30.9.3,5-6.Л-6-Н		1.3			1.3	1.1		2.0								3.1		2.1		2.1	6.5
ПГ 30.9.3,5-6.Л-16		1.8			1.8	1.1	2.0									3.1		2.1		2.1	7.0
ПГ 30.15.3,5-6.Л-1		0,5			0,5	1.1										1.1		2.1		2.1	3.7
ПГ 30.15.3,5-6.Л-2		2.6			2,6	1.1	2.0				6.3		7.6			17.0		2.1		2.1	21.7
ПГ 30.15.3,5-6.Л-5-Н		3,3			3,3	1.1	2.0	4.0								7.1		2.1		2.1	12.5
ПГ 30.15.3,5-6.Л-16		1.8			1.8	1.1	2.0									3.1		2.1		2.1	7.0
ПГ 30.15.3,5-6.Л-17-Н		3,5			3.5	1.1	2.0				12.6		15.2			30.9		2.1		2.1	36.5
ПГ 30.15.3,5-6.Л-20-Н		4,8			4.8	1.1	2.0	8.0								11.1		2.1		2.1	18.0
ПГ 30.15.3,5-6.Л-23-Н		4.2			4.2	1.1	2.0	4.0			6.3		7.6			21.0		2.1		2.1	27.3
ПГ 30.15.3,5-6.Л-31		3,0			3,0	2.2	2.0	2.0								6.2		4.2		4.2	13.4
ПГ 30.18.3,5-6.Л-1		0,5			0,5	1.1										1.1		2.1		2.1	3,7
ПГ 30.18.3,5-6.Л-1-Н		1,0			1.0	2.2										2.2		4.2		4.2	7,4
ПГ 30.18.3,5-6.Л-2-Н		1,4			1.4	1.1					6.3		7.6			15.0		2.1		2.1	18.5
ПГ 30.21.3,5-6.Л-1		0,5			0,5	1.1										1.1		2.1		2.1	3,7
ПГ 60.6.3,5-6.Л-1		0,5			0,5	1.1										1.1		2.1		2.1	3,7
ПГ 60.6.3,5-6.Л-16		1.8			1.8	1.1	2.0									3.1		2.1		2.1	7,0
ПГ 60.6.3,5-6.Л-20-Н		4.8			4.8	1.1	2.0	8.0								11.1		2.1		2.1	18.0
ПГ 60.9.3,5-6.Л-1		0,5			0,5	1.1										1.1		2.1		2.1	3,7
ПГ 60.9.3,5-6.Л-16		1.8			1.8	1.1	2.0									3.1		2.1		2.1	7,0
ПГ 60.12.3,5-6.Л-16		1.8			1.8	1.1	2.0									3.1		2.1		2.1	7,0

Взам. инв. №

Подпись и дата

Инв. № подл.

Нач.ОТЭП	Заслонко		
Н.контр.	Заслонко		
ГИП	Весник		
Рук.бр.ин.	Кондратьева		
Инженер	Сумрова		

ТП 416-3-14.87-КЖ.И.ВМС4

Ведомость расхода стали на закладные изделия стеновых панелей

Стадия	Лист	Листов
Р	1	4

ПРОМСТРОЙПРОЕКТ

40610-06 87

Копировал Замалуева

Формат А3

Альбом IV

Марка элемента	Изделия закладные																				Всего
	Арматура класса А-III ГОСТ 5781-82*					Прокат марки Вст. 3пс ГОСТ 19903-74*												Вст. 3кп2 ГОСТ 8509-72*			
	ф 8	ф 10	ф 14		Итого	-6×60	-8×60	-8×100	-8×150	-10×60	-10×100	-10×300	-12×200			Итого	L 50×5	L 63×6		Итого	
ПС 60.15.3.5-6.Л-1		0.5			0.5	1.1										1.1		2.1		2.1	3.7
ПС 60.15.3.5-6.Л-2		1.4			1.4	1.1					6.3		7.6			15.0		2.1		2.1	18.5
ПС 60.15.3.5-6.Л-5-Н		3.6			3.6	1.1		8.0								9.1		2.1		2.1	14.8
ПС 60.15.3.5-6.Л-16		1.8			1.8	1.1	2.0									3.1		2.1		2.1	7.0
ПС 60.15.3.5-6.Л-17-Н		2.6			2.6	1.1	2.0				6.3		7.6			17.0		2.1		2.1	21.7
ПС 60.15.3.5-6.Л-20-Н		7.8			7.8	1.1	2.0	16.0								19.1		2.1		2.1	29.0
ПС 60.15.3.5-6.Л-32-Н		4.8			4.8	1.1	2.0	8.0								11.1		2.1		2.1	18.0
ПС 60.15.3.5-6.Л-23-Н		5.7			5.7	1.1	2.0	8.0			6.3		7.6			25.0		2.1		2.1	32.8
ПС 60.18.3.5-6.Л-1		0.5			0.5	1.1										1.1		2.1		2.1	3.7
ПС 60.18.3.5-6.Л-2-Н		1.8			1.8	1.1	2.0									3.1		2.1		2.1	7.0
ПС 72.9.3.5-6.Л-1		0.5			0.5	1.1										1.1		2.1		2.1	3.7
1ПС 27.18.3.5-6.Л-1-1-Н		1.4			1.4	0.6			1.4							2.0		1.0		1.0	4.4
1ПС 27.6.3.5-6.Л-2-1-Н		2.0			2.0	0.6	1.0		1.4							3.0		1.0		1.0	6.0
1ПС 27.12.3.5-6.Л-2-1-Н		1.4			1.4	0.6			1.4							2.0		1.0		1.0	4.4
1ПС 27.15.3.5-6.Л-2-1-Н		1.4			1.4	0.6			1.4							2.0		1.0		1.0	4.4
1ПС 27.15.3.5-6.Л-2-9-Н		3.5	2.6		6.1	0.6	1.0	4.0	1.4	2.8	2.4	8.5				20.7		1.0		1.0	27.8
1ПС 27.15.3.5-6.Л-2-11-Н		2.4	2.6		5.0	0.6	1.0		1.4	2.8	5.6	8.5	3.8			23.7		1.0		1.0	29.7
1ПС 27.18.3.5-6.Л-2-1-Н		1.4			1.4	0.6			1.4							2.0		1.0		1.0	4.4
1ПС 57.6.3.5-6.Л-1-1-Н		1.4			1.4	0.6			1.4							2.0		1.0		1.0	4.4
1ПС 57.9.3.5-6.Л-1-1-Н		1.4			1.4	0.6			1.4							2.0		1.0		1.0	4.4
1ПС 57.15.3.5-6.Л-1-1-Н		1.4			1.4	0.6			1.4							2.0		1.0		1.0	4.4
1ПС 57.15.3.5-6.Л-1-9-Н		6.6	2.6		9.2	0.6	1.0	12.0	1.4	2.8	2.4	8.5				28.7		1.0		1.0	38.9
1ПС 57.15.3.5-6.Л-1-11-Н		2.4	2.6		5.0	0.6	1.0		1.4	2.8	5.6	8.5	3.8			23.7		1.0		1.0	29.7
1ПС 57.15.3.5-6.Л-1-15		2.0	2.6		4.6	0.6	1.0		1.4	2.8	2.4	8.5				16.7		1.0		1.0	22.3
1ПС 57.6.3.5-6.Л-2-1-Н		1.4			1.4	0.6			1.4							2.0		1.0		1.0	4.4

Взам. инв. №

Подпись и дата

Инв. № подл.

ТП 416-3-14.87-КЖ.И.ВМ64

Лист 2

400610-06 88

Копировал Замалуева

Формат А3

Альбом IV

Марка элемента	Изделия закладные																				Всего
	Арматура класса А-III ГОСТ 5781-82*					Прокат марки ВСт.3пс ГОСТ 19903-74*												ВСт.3кп2 ГОСТ 8509-72*				
	ф8	ф10	ф14		Итого	-6×60	-8×60	-8×100	-8×150	-10×60	-10×100	-10×300	-12×200			Итого	L50×5	L63×6		Итого	
1 ПС 57.9.3,5-6.Л-2-1-Н		1.4			1.4	0.6			1.4							2.0		1.0		1.0	4.4
1 ПС 57.12.3,5-6.Л-2-1-Н		1.4			1.4	0.6			1.4							2.0		1.0		1.0	4.4
1 ПС 57.15.3,5-6.Л-2-9-Н		2.0	2.6		4.6	0.6	1.0		1.4	2.8	2.4	8.5				16.7		1.0		1.0	22.3
1 ПС 57.18.3,5-6.Л-2-1-Н		1.4			1.4	0.6			1.4							2.0		1.0		1.0	4.4
2 ПС 3.12.3,5-Л-2		1.1			1.1	0.6										0.6	0.7	1.5		2.2	3.9
2 ПС 3.12.3,5-Л-4		1.8			1.8												1.5			1.5	3.3
2 ПС 3.18.3,5-Л-2		1.1			1.1	0.6										0.6	0.7	1.5		2.2	3.9
2 ПС 3.18.3,5-Л-3		1.1			1.1	0.6										0,6	0.7	1.5		2.2	3.9
2 ПС 3.18.3,5-Л-4		1.8			1.8												1.5			1.5	3.3
2 ПС 3.21.3,5-Л-4		1.8			1.8												1.5			1.5	3.3
2 ПС 6.12.3,5-Л-1		2.4			2.4	1.1										1.1		5.7		5.7	9.2
2 ПС 6.12.3,5-Л-2		1.1			1.1	0.6										0,6		2.9		2.9	4.6
2 ПС 6.12.3,5-Л-3		1.1			1.1	0.6										0,6		2.9		2.9	4.6
2 ПС 6.12.3,5-Л-4		1.8			1.8													3.7		3.7	5.5
2 ПС 6.15.3,5-Л-1		2.4			2.4	1.1										1.1		5.7		5.7	9.2
2 ПС 6.18.3,5-Л-2		1.1			1.1	0.6										0,6		2.9		2.9	4.6
2 ПС 6.18.3,5-Л-3		1.1			1.1	0.6										0,6		2.9		2.9	4.6
2 ПС 6.18.3,5-Л-4		1.8			1.8													3.7		3.7	5.5
2 ПС 6.21.3,5-Л-1-Н		3.8			3.8	1.1			4.8							5.9		5.8		5.8	15.5
2 ПС 6.21.3,5-Л-3		1.1			1.1	0.6										0,6		2.9		2.9	4.6
2 ПС 6.21.3,5-Л-4		1.8			1.8													3.7		3.7	5.5
2 ПС 6.21.3,5-Л-4-Н		3.2			3.2				4.8							4.8		3.7		2.7	11.7
2 ПС 10.12.3,5-Л-4		1.1			1.1	0,6										0,6		2.9		2.9	4.6
2 ПС 10.18.3,5-Л-2		1.8			1.8													3.7		3,7	5.5
2 ПС 12.12.3,5-Л-3		1.1			1.1	0.6										0,6		2.9		2.9	4.6

Инв. № подл. | Подпись и дата | Взам. инв. №

Ц00610-06 89

Копировал Замалуева Формат А3

Альбом IУ

Марка элемента	Изделия закладные																				Всего
	Арматура класса					Прокат марки															
	А-III					ВСт 3 пс												ВСт 3 кп 2			
	ГОСТ 5781-82					ГОСТ 19903-74*												ГОСТ 8509-72			
	ф 8	ф 10	ф 14		Итого	-6×60	-8×60	-8×100	-8×150	-10×60	-10×100	-10×300	-12×200			Итого	L50×5	L63×6		Итого	
2 ПС 12.18.3,5-Л-2		1.1			1.1	0,6										0.6		2.9		2.9	4.6
2 ПС 12.18.3.5-Л-3		1.1			1.1	0.6										0.6		2.9		2.9	4.6
2 ПС 12.18.3.5-Л-4		1.8			1.8													3.7		3.7	5.5
2 ПС 12.21.3,5-Л-2		1.1			1.1	0.6										0.6		2.9		2.9	4.6
2 ПС 12.21.3,5-Л-3		1.1			1.1	0.6										0.6		2.9		2.9	4.6
2 ПС 12.21.3,5-Л-4		1.8			1.8													3.7		3.7	5.5
2 ПС 15.18.3,5-Л-2		1.1			1.1	0.6										0.6		2.9		2.9	4.6
2 ПС 15.18.3,5-Л-4		1.8			1.8													3.7		3.7	5.5
2 ПС 19.12.3,5-Л-4		1.8			1.8													2.9		2.9	4.6
2 ПС 19.24.3.5-Л-4-Н		0,9			0.9													1.8		1.8	2.7
2 ПС 30.24.3,5-Л-1		0.5			0.5	1.1										1.1		2.1		2.1	3.7
3 ПС 46.150.2.5-Л-1		0.4			0.4	1.1										1.1		1.4		1.4	2.9
3 ПС 56.60.3.5-Л-1		0.4			0.4	1.1										1.1		1.4		1.4	2.9
3 ПС 56.90.3.5-Л-1		0.4			0.4	1.1										1.1		1.4		1.4	2.9
3 ПС 56.90.3,5-Л-2-Н	0.4	0.4			0.8	1.8		2.5								4.3		1.4		1.4	6.5
3 ПС 56.120.35-Л-1		0.4			0.4	1.1										1.1		1.4		1.4	2.9
3 ПС 56.150.35-Л-1		0.4			0.4	1.1										1.1		1.4		1.4	2.9
3 ПС 56.150.35-Л-2	0.4	0.4			0.8	1.8		2.5								4.3		1.4		1.4	6.5
3 ПС 56.180.35-Л-1		0.4			0.4	1.1										1.1		1.4		1.4	2.9
3 ПС 56.180.35-Л-2	0.4	0.4			0.8	1.8		2.5								4.3		1.4		1.4	6.5
3 ПС 56.210.35-Л-1		0.4			0.4	1.1										1.1		1.4		1.4	2.9

Взам. инв. №

Подпись и дата

Инв. № подл.

ТП 416-3-14.87-К Ж.И. ВМС 4

Лист 4

400610-06 90

Копировал Замалуева

Формат А3

Альбом IV

Формат	Зона	Поз.	Обозначение	Наименование	Кол.	Приме-чание
				Документация		
			ТП 416-3-14.87-КЖ.И.ТУ	Технические условия		
А4			ТП 416-3-14.87-КЖ.И.055СБ	Сборочный чертеж		
				Сборочные единицы		
А3		1	1.030.1-1, вып. 1-3	Петля строповочная СП4	3	
А4		2		Изделие закладное МН17	2	
			Переменные данные	для исполнений		
				С91		
				Сборочные единицы		
А4		3	ТП 416-3-14.87-КЖ.И.076	Каркас пространств. КП113	1	
				Материал		
				Керамзитобетон В5	0,56	м³
				С92		
				Сборочные единицы		
А4		3	ТП 416-3-14.87-КЖ.И.078	Каркас пространств. КП114	1	
				Материал		
				Керамзитобетон В5	0,42	м³

Взам. инв. №

Подпись и дата

Инв. № подл.

Нач. ОТЭП	Заслонко	
Н. контр.	Заслонко	
ГИП	Весник	
Рук. бр. ин.	Минина	
Ст. инж.	Симонова	

ТП 416-3-14.87-КЖ.И.055

Элементы солнцезащитные

С91; С92

Стадия	Лист	Листов
Р		1

ПРОМСТРОЙПРОЕКТ

Копировал Замалуева

Формат А4

400610-06 91

Альбом IV

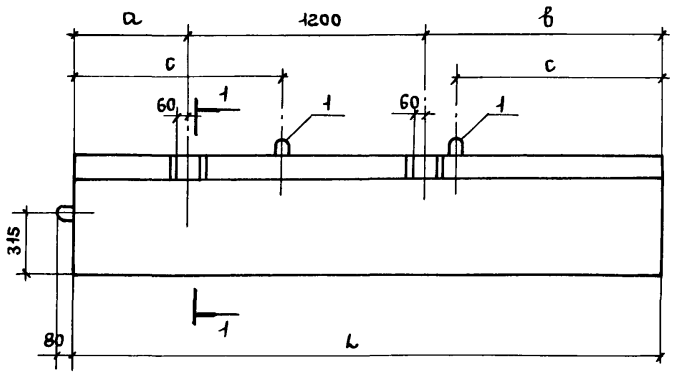

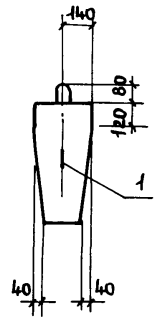

Обозначение	Марка	Размеры, мм				Масса, кг
		L	a	в	c	
ТП 416-3-14.87-КЖ.И.055	СЭ1	3870	1770	900	1350	810
01	СЭ2	2970	570	1200	1050	620

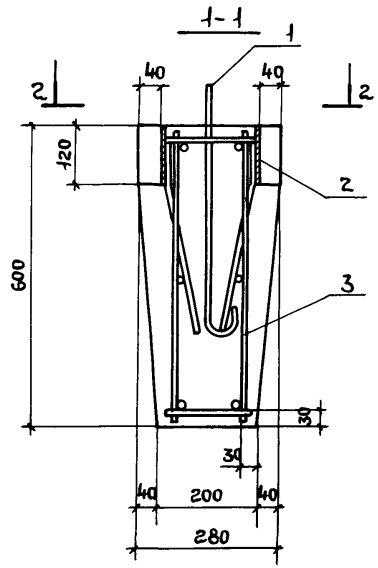

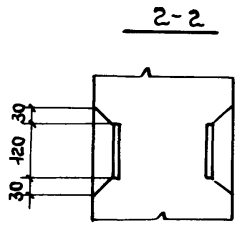

Ведомость расхода стали на элемент, кг

Марка элемента	Изделия арматурные							Изделия закладные									Общий расход
	Арматура класса						Всего	Арматура класса						Прокат марки		Всего	
	Вр-I			A-III				Ас-II			A-III			ВСт3пс			
	ГОСТ 6727-80			ГОСТ 5781-82				ГОСТ 5781-82						ГОСТ 103-76			
	ф4		Итого	ф8	ф12	Итого		ф12		Итого	ф8		Итого	8х120		Итого		
СЭ1	1,9		1,9	3,0	13,6	16,6	18,5	3,2		3,2	1,7		1,7	3,6		3,6	8,5	27,0
СЭ2	1,6		1,6	2,4	10,4	12,8	14,4	3,2		3,2	1,7		1,7	3,6		3,6	8,5	22,9

Нач.отд.	Заслонко	
Н.контр.	Заслонко	
ГИП	Весник	
Рук.бр.инж.	Минина	
Ст. инж.	Симонова	

ТП 416-3-14.87-КЖ.И.055СБ

Элементы солнцезащитные СЭ1, СЭ2; Сборочный чертеж

Стадия	Масса	Масштаб
Р	См. табл.	
Лист	Листов 1	

ПРОМСТРОЙПРОЕКТ

Взам. инв. № | Подпись и дата | Инв. № подл.

4006/0-06 92

Копировал Ермолина Формат А3

Альбом IУ

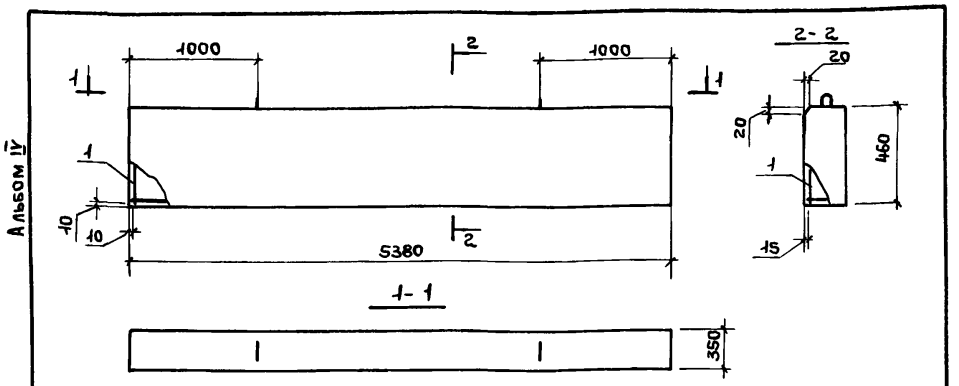

Формат	Зона	Поз.	Обозначение	Наименование	Кол.	Примечание
				Документация		
А3			1.030.1-1.1-1 ТО	Техническое описание		
А4			ТП 416-3-14.87-КЖ.И.ТУ	Технические условия		
				Сборочные единицы		
А4			ТП 416-3-14.87-КЖ.И.083	Каркас пространств. КП 123	1	
				Материалы		
				Бетон легкий В 7,5	0,87	м³

Ведомость расхода стали на один элемент, кг

Марка элемента	Изделия арматурные									Всего	Общий расход
	Арматура класса										
	А-I			А-III			Вр-I				
	ГОСТ 5781-82						ГОСТ 6727-80				
	ф10		Итого	ф14		Итого	ф4	ф5	Итого		
БЦ54.5.3,5-л	1,3		1,3	26,0		26,0	1,1	3,1	4,2	31,6	31,6

		ТП 416-3-14.87-КЖ.И.056	
		Балка БЦ54.5.3,5-л	Стадия: Р; Масса: 1305 кг; Масштаб:
			Лист; Листов 1
Нач.ОТЭП	Заслонко		ПРОМСТРОЙПРОЕКТ
Н.контр.	Заслонко		
ГИП	Весник		
Рук.бр.инж	Кондратьева		
Инженер	Сумрова		

Взам. инв. № | Подпись и дата | Инв. № подл.

Формат А4

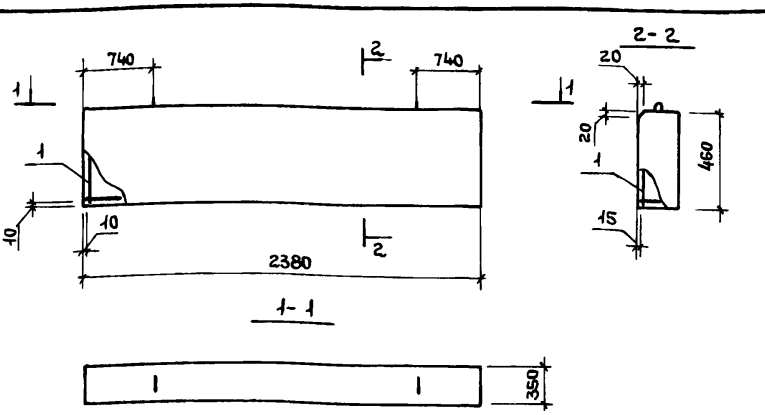

Формат	Зона	Поз.	Обозначение	Наименование	Кол.	Примечание
				Документация		
А3			1.030.1-1.1-1 ТО	Техническое описание		
А4			ТП 416-3-14.87-КЖ.И.ТУ	Технические условия		
				Сборочные единицы		
А4			ТП 416-3-14.87-КЖ.И.084	Каркас пространств. КП 124	1	
				Материалы		
				Бетон легкий В 7,5	0,38	м³

Ведомость расхода стали на один элемент, кг

Марка элемента	Изделия арматурные									Всего	Общий расход
	Арматура класса										
	А-I			А-III			Вр-I				
	ГОСТ 5781-82						ГОСТ 6727-80				
	ф10		Итого	ф8		Итого	ф4	ф5	Итого		
БЦ24.5.3,5-л	1,3		1,3	3,7		3,7	0,6	0,7	1,3	6,3	6,3

		ТП 416-3-14.87-КЖ.И.057	
		Балка БЦ 24.5.3,5-л	Стадия: Р; Масса: 570 кг; Масштаб:
			Лист; Листов 1
Нач.ОТЭП	Заслонко		ПРОМСТРОЙПРОЕКТ
Н.контр.	Заслонко		
ГИП	Весник		
Рук.бр.инж	Кондратьева		
Инженер	Сумрова		

Взам. инв. № | Подпись и дата | Инв. № подл.

Ц00610-06 93

Копировал Ермолина

Формат А4

Альбом IV

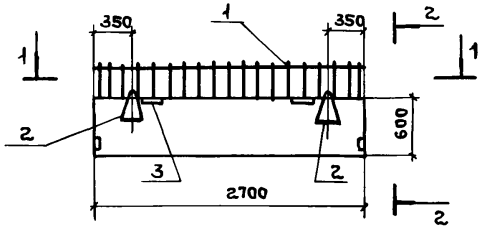

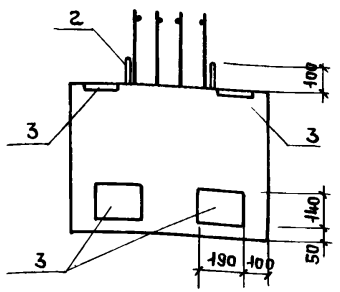

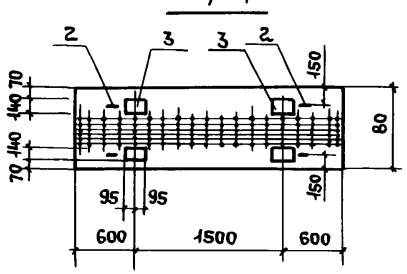

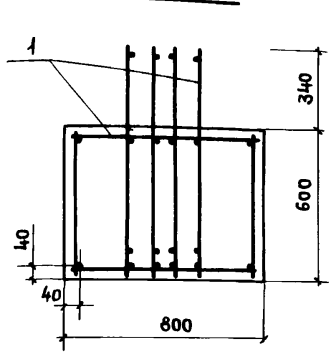

Формат	Зона	Поз.	Обозначение	Наименование	Кол.	Примечание
				Документация		
А4			ТП 416-3-14.87-КЖ.И.ТУ	Технические условия		
				Сборочные единицы		Масса, кг
А3		1	ТП 416-3-14.87-КЖ.И.079	Каркас пространственный КП-15	1	139,14
		3	1.400-6/76.1 л.84	Изделие закладное М4-1	8	1,4
				Детали		
		2	3.400-7.1	Петля монтажная М18-250	4	2,06
				Материал		
				Бетон В25	1,30	м³

Ведомость расхода стали на элемент, кг

Марка элемента	Изделия арматурные								Изделия закладные								Общий расход
	Арматура класса								Арматура класса				Прокат марки				
	А-I			А-III					А-II			А-III	Вст3пс				
	ГОСТ 5781-82								ГОСТ 5781-82				ГОСТ 103-76*				
	ф8	ф12	Итого	ф12		ф25	Итого	Всего	ф18		Итого	ф8		Итого	140х6	Итого		
БН 1	5,1	34,9	40	102,4		92,00	194,4	234,4	8,24		8,2	0,8		0,8	10,4	10,4	19,4	253,8

Нач.отэп	Заслонко	
Н.контр.	Заслонко	
ГИП	Весник	
Ст. инж.	Камай	
Инженер	Бобровникова	

ТП 416-3-14.87-КЖ.И.058

Балка БН1

Стадия	Масса	Масштаб
Р	3.2кг	
Лист 1	Листов 1	

ПРОМСТРОЙПРОЕКТ

Взам. инв.№ | Подпись и дата | Инв.№ подл.

Ц00610-06 94

Копировал Ермолина Формат А3

Альбом IV

Рис. 1

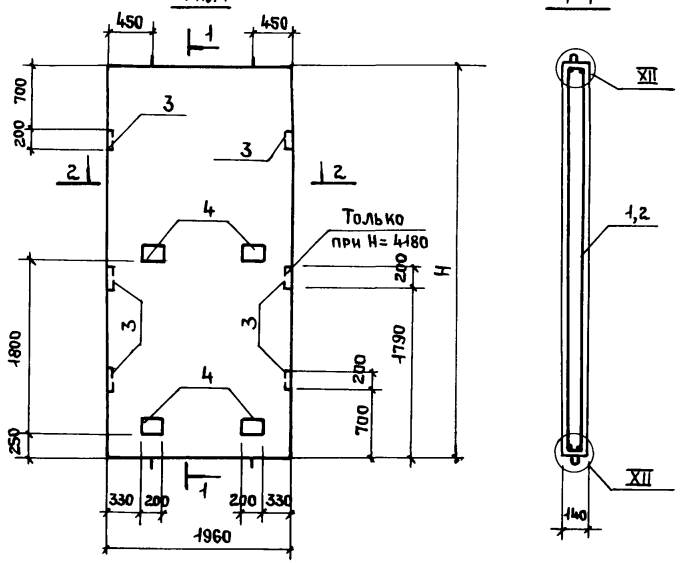

Рис. 2

остальное см. рис. 1

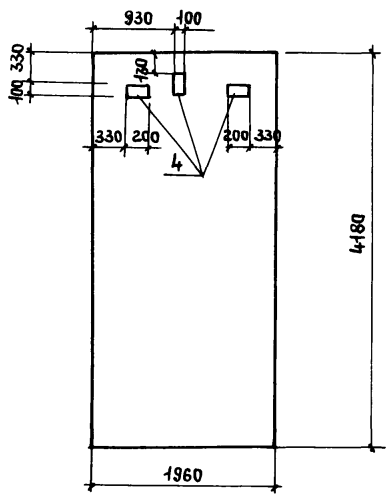

Формат	Зона	Поз.	Обозначение	Наименование	Кол. на испол.			Примечание
						-01	-02	
				Документация				
			1.289.1-2.1 001 У	Узлы I - XX	X	X	X	
			1.289.1-2.1 ООТО	Техническое описание	X	X	X	
А3			ТП 416-3-14.87-КЖ.И.ВМ05	Ведомость расхода стали	X	X	X	
				Сборочные единицы				
		1	1.289.1-2 вып.2	Каркас пространственный ПК25	1			
		2	1.289.1-2 вып.2	ПК27		1	1	
		3	1.289.1-2 вып.2	Изделие закладное МН1	4	6	6	
		4	1.289.1-2 вып.2	МН6	4	4	7	
				Материал				
				Бетон В15	0,90	1,15	1,15	м³

Марка	ПШЛ1	ПШЛ2	ПШЛ3

Обозначение	Марка	Рис.	H, мм	Масса, кг
ТП 416-3-14.87-КЖ.И.059	ПШЛ1	1	3280	2250
-01	ПШЛ2	1	4180	2280
-02	ПШЛ3	2	4180	2280

Нач.отд.	Заслонко	
Н.контр.	Заслонко	
ГИП	Весник	
Рук.гр.	Минина	
Техник	Бийгереева	

ТП 416-3-14.87.-КЖ.И.059

Панели шахты лифта ПШЛ1 ... ПШЛ3

Стадия	Масса	Масштаб
Р	см. табл.	
Лист	Листов 1	

ПРОМСТРОЙПРОЕКТ

Взам. инв. № | Подпись и дата | Инв. № подл.

Ц00610-06 95

Копировал Ермолина Формат А3

Формат	Зона	Поз.	Обозначение	Наименование	Кол.	Примечание
				Документация		
А3			ТП 416-3-14.87-КЖ.И.060-СБ	Сборочный чертеж		
			1.289.1-2.1.100У	Узлы I-XI		
			1.289.1-2.1 ООТ	Техническое описание		
А3			ТП 416-3-14.87-КЖ.И. ВМ05	Ведомость расхода стали		
			Переменные	данные для исполнений		
				ПШЛ 4		
				Сборочные единицы		
		1	1.289.1-2 вып.2	Каркас пространственный ПК25	1	
		3	1.289.1-2 вып.2	Изделия закладные МН1	4	
		4	1.289.1-2 вып.2	МН4	2	
		5	1.289.1-2 вып.2	МН5	2	
				Материал		
				Бетон В15	0,90	м³
				ПШЛ 5		
				Сборочные единицы		
		2	1.289.1-2 вып.2	Каркас пространственный ПК27	1	
		3	1.289.1-2 вып.2	Изделия закладные МН1	6	
		4	1.289.1-2 вып.2	МН4	2	
		5	1.289.1-2 вып.2	МН5	4	
				Материал		
				Бетон В15	1,15	м³
				ПШЛ 6		
				Сборочные единицы		
		2	1.289.1-2 вып.2	Каркас пространственный ПК27	1	
		3	1.289.1-2 вып.2	Изделия закладные МН1	6	
		4	1.289.1-2 вып.2	МН4	3	
		5	1.289.1-2 вып.2	МН5	5	
				Материал		
				Бетон В15	1,15	м³

Формат	Зона	Поз.	Обозначение	Наименование	Кол.	Примечание
				ПШЛ 7		
				Сборочные единицы		
		1	1.289.1-2 вып.2	Каркас пространственный ПК25	1	
		3	1.289.1-2 вып.2	Изделия закладные МН7	4	
		4	1.289.1-2 вып.2	МН4	2	
		5	1.289.1-2 вып.2	МН5	2	
				Материал		
				Бетон В15	0,90	м³
				ПШЛ 8		
				Сборочные единицы		
		2	1.289.1-2 вып.2	Каркас пространственный ПК27	1	
		3	1.289.1-2 вып.2	Изделия закладные МН1	6	
		4	1.289.1-2 вып.2	МН4	2	
		5	1.289.1-2 вып.2	МН5	4	
				Материал		
				Бетон В15	1,15	м³
				ПШЛ 9		
				Сборочные единицы		
		2	1.289.4-2 вып.2	Каркас пространственный ПК27	1	
		3	1.289.1-2 вып.2	Изделия закладные МН1	6	
		4	1.289.1-2 вып.2	МН4	3	
		5	1.289.1-2 вып.2	МН5	5	
				Материал		
				Бетон В15	1,15	м³

Взам. инв. №

Подпись и дата

Инв. № подл.

Нач. ОТЭП	Заслонко		
Н. контр.	Заслонко		
ГИП	Весник		
Рук. бр.	Минина		
Техник	Бийгереева		

ТП 416-3-14.87-КЖ.И.060

Панели шахты лифта ПШЛ4 ... ПШЛ9

Стадия	Лист	Листов
Р		1

ПРОМСТРОЙПРОЕКТ

Ц 00610-06 96

Копировал Ермолина

Формат А4

Альбом IV

Рис. 1

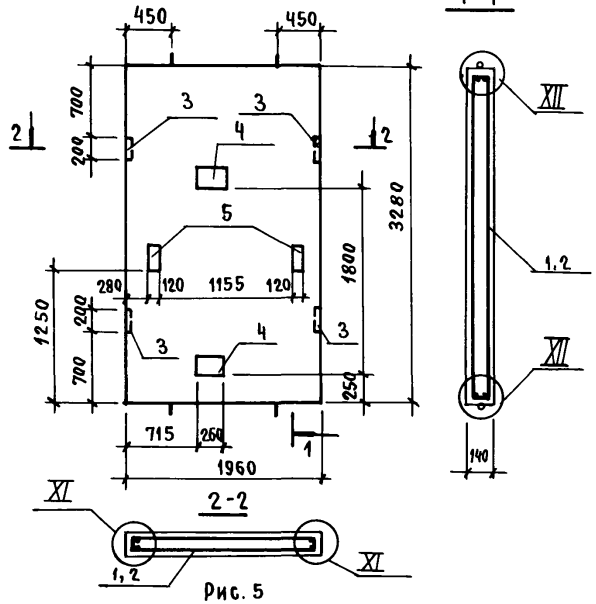

Рис. 2

ОСТАЛЬНОЕ СМ. РИС. 1

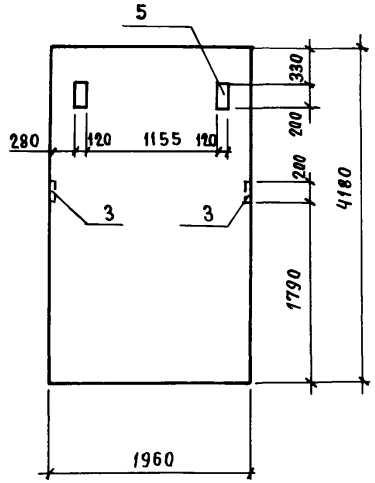

Рис 3

ОСТАЛЬНОЕ СМ. РИС. 1

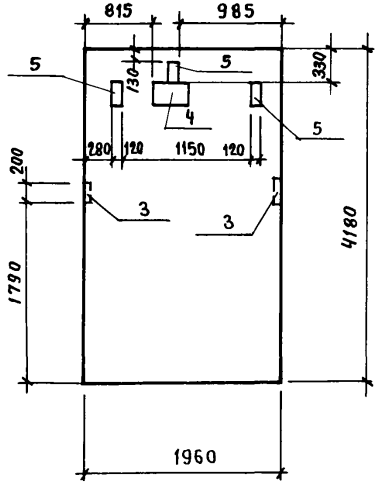

Рис. 4

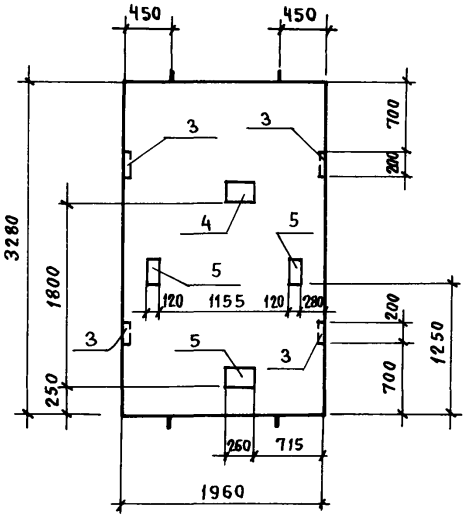

Рис. 5

ОСТАЛЬНОЕ СМ. РИС. 4

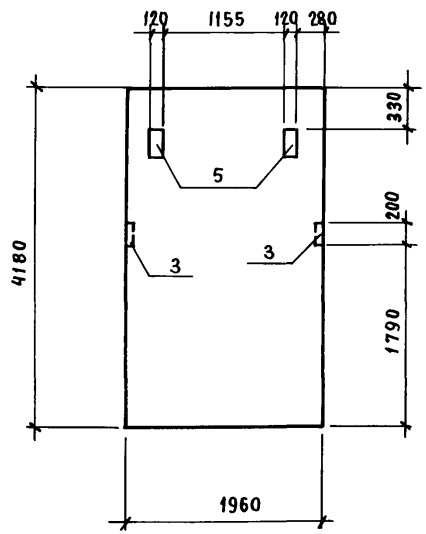

Рис. 6

ОСТАЛЬНОЕ СМ. РИС. 4

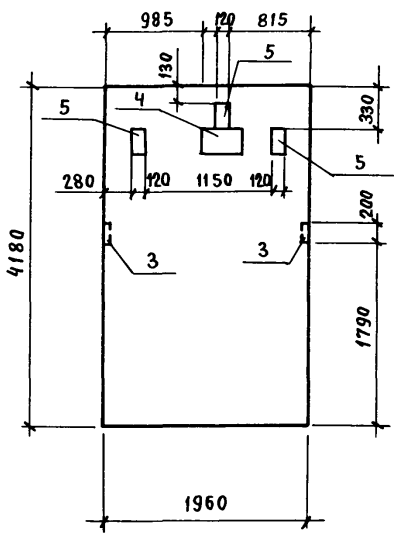

Обозначение	Марка	Рис	Масса, кг
ТП 416-3-14.87-КЖ.И.060	ПШЛ 4	1	2250
-01	ПШЛ 5	2	2860
-02	ПШЛ 6	3	2860
-03	ПШЛ 7	4	2250
-04	ПШЛ 8	5	2860
-05	ПШЛ 9	6	2860

Нач.отэп	Заслонко	
Н. контр.	Заслонко	
ГИП	Весник	
Рук. бр.	Минина	
Техник	Бийгереева	

ТП 416-3-14.87-КЖ.И.060 СБ

Панели шахты лифта ПШЛ4 ... ПШЛ9 Сборочный чертеж

Стадия	Масса	Масштаб
Р	см. табл.	
Лист	Листов 1	

ПРОМСТРОЙПРОЕКТ

Инв. № подл. | Подпись и дата | Взам. инв. №

Ц00610-06 97

Копировал Замалуева

Формат А3

Альбом IV

Рис. 1

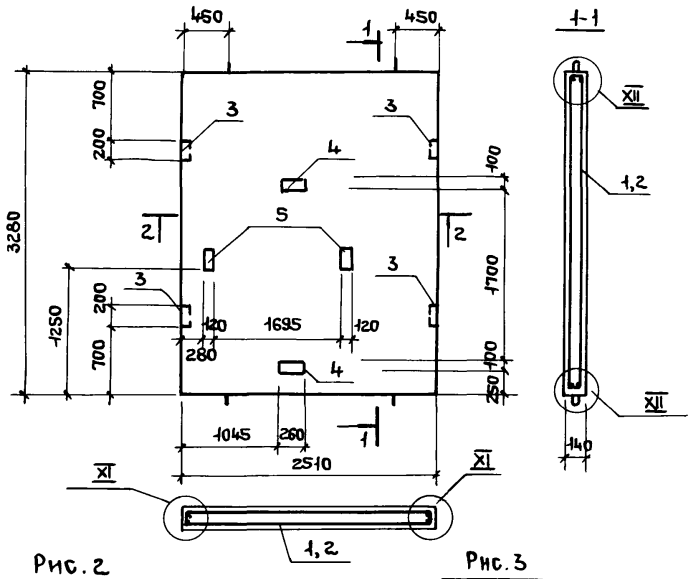

Рис. 2

остальное см. рис. 1

Рис. 3

остальное см. рис. 1.

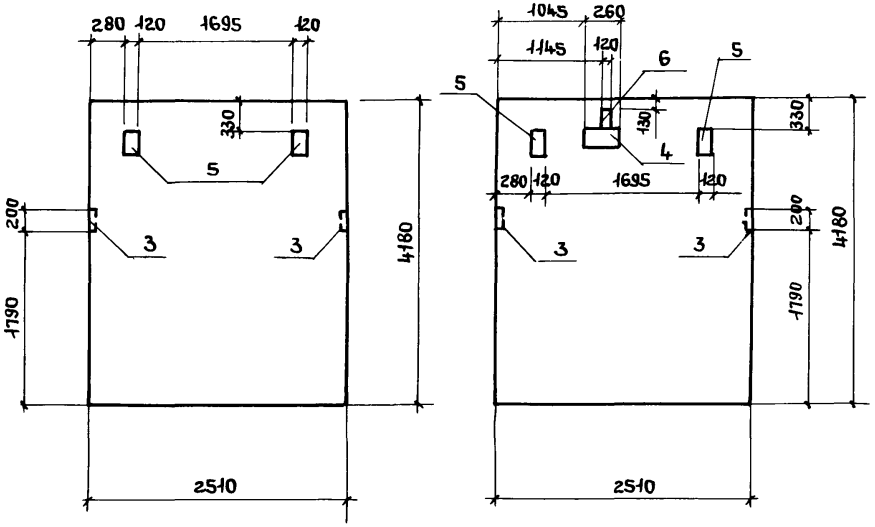

Обозначение	Марка	Рис.	Масса, кг
ТП416-3-14.87-КЖ.И.061	ПШЛ10	1	2880
-01	ПШЛ 11	2	3670
-02	ПШЛ 12	3	3670

Формат	Зона	Поз.	Обозначение	Наименование	Кол. на испол.	-01	-02	Примечание
				Документация				
			1.289.1-2.1.001 У	Узлы XI - XII	X	X	X	
			1.289.1-2.1.00 ТО	Техническое описание	X	X	X	
А3			ТП 416-3-14.87-КЖ.И. ВМ05	Ведомость расхода стали	X	X	X	
				Сборочные единицы				
		1	1.289.1-2 вып.2	Каркас пространственный ПК31	1			
		2	1.289.1-2 вып.2	ПК33		1	1	
		3	1.289.1-2 вып.2	Изделие закладное МН1	4	6	6	
		4	1.289.1-2 вып.2	МН4	2	2	3	
		5	1.289.1-2 вып.2	МН5	2	4	4	
		6	1.289.1-2 вып.2	МН6			1	
				Материал				
				Бетон В15	1,15	1,47	1,47	м³
				Марка	ПШЛ10	ПШЛ11	ПШЛ12	

Нач. отд.	Заслонко	
Н. контр.	Заслонко	
ГИП	Весник	
Рук. бр.	Минина	
Техник	Бийгереева	

ТП 416-3-14.87-КЖ.И.061

Панели шахты лифта ПШЛ10 ... ПШЛ12

Стадия	Масса	Масштаб
Р	см. табл.	
Лист	Листов 1	

ПРОМСТРОЙПРОЕКТ

Инв. № подл. | Подпись и дата | Взам. инв. №

400610-06 98

Копировал Ермолина

Формат А3

Альбом IV

Рис.1

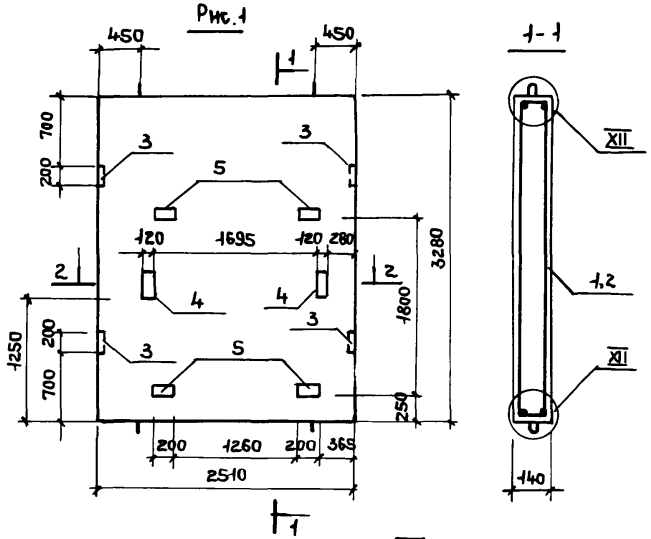

Рис.2

ОСТАЛЬНОЕ СМ. РИС.1

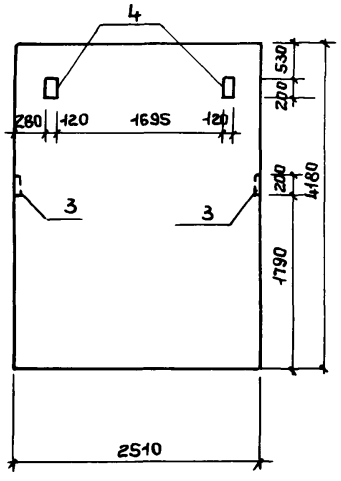

Рис.3

ОСТАЛЬНОЕ СМ. РИС.1

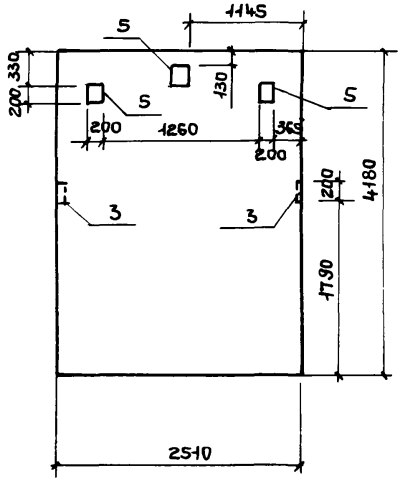

Формат	Зона	Поз.	Обозначение	Наименование	Кол. на испол.			Примечание
						-01	-02	
				Документация				
			1.289.1-2.1 001-1 У	Узлы XI – XII	X	X	X	
			1.289.1-2.1 00 ТО	Техническое описание	X	X	X	
А3			ТП 416-3-14.87-КЖ.И.ВМ С5	Ведомость расхода стали	X	X	X	
				Сборочные единицы				
		1	1.289.1-2 вып.2	Каркас пространственный ПК31				
		2	1.289.1-2 вып.2	ПК33		1	1	
		3	1.289.1-2 вып.2	Изделие закладное МН1	4	6	6	
		4	1.289.1-2 вып.2	МН5	2	4	2	
		5	1.289.1-2 вып.2	МН6	4	4	7	
				Материал				
				Бетон В15	1,15	1,47	1,47	м³

Марка	Обозначение	Рис.	Масса, кг
ПШЛ13	ТП 416-3-14.87-КЖ.И.062	1	2880
ПШЛ14	-01	2	3670
ПШЛ15	-02	3	3670

Нач. отд.	Заслонко	
Н. контр.	Заслонко	
ГИП	Весник	
Рук. бр.	Минина	
Техник	Бийгереева	

ТП 416-3-14.87-КЖ.И.062

Панели шахты лифта ПШЛ13 ... ПШЛ15

Стадия	Масса	Масштаб
Р	см. табл.	
Лист	Листов 1	

ПРОМСТРОЙПРОЕКТ

Взам. инв. № | Подпись и дата | Инв. № подл.

4СС610-06 99

Копировал Ермолина Формат А3

Альбом IV

Рис. 1

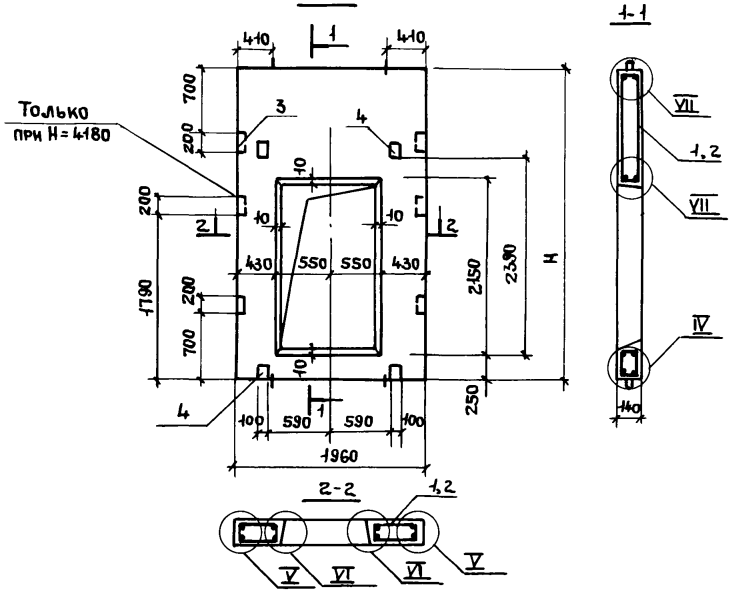

Рис. 2

Остальное см. рис. 1

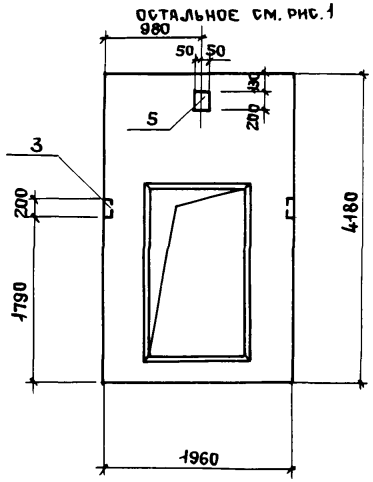

Формат	Зона	Поз.	Обозначение	Наименование	Кол. на испол.	-01	-02	Приме-чание
				Документация				
			1.289.1-2.1.001У	Узлы V, VI, VII, VIII, IX	X	X	X	
			1.289.1-2.1.00ТО	Техническое описание	X	X	X	
93			ТП 416-3-14.87-КЖ.И.ВМС5	Ведомость расхода стали	X	X	X	
				Сборочные единицы				
А3		1	ТП 416-3-14.87-КЖ.И.063	Каркас пространственный КП101	1			
А3		2		КП102		1	1	
		3	1.289.1-2 вып.2	Изделие закладное МН1	4	6	6	
		4	1.289.1-2 вып.2	МН2	4	4	4	
		5	1.289.1-2 вып.2	МН6			1	
				Материал				
				Бетон В15	0,6	0,82	0,82	м³

Обозначение	Марка	Рис.	H, мм	Масса, кг
ТП 416-3-14.87-КЖ.И.	ПШЛ17	1	3280	1425
-01	ПШЛ18	1	4180	2050
-02	ПШЛ19	2	4180	

Марка	ПШЛ17	ПШЛ18	ПШЛ19

Нач.ОТЭП	Заслонко	
Н.контр.	Заслонко	
ГИП	Весник	
Рук.бр.	Минина	
Техник	Бийгереева	

ТП 416-3-14.87-КЖ.И.063

Панели шахты лифта ПШЛ17... ПШЛ19

Стадия	Масса	Масштаб
Р	см. табл.	
Лист	Листов 1	

ПРОМСТРОЙПРОЕКТ

Инв. № подл. | Подпись и дата | Взам. инв. №

4006/С-06 100

Копировал Ермолина Формат А3

Альбом IV

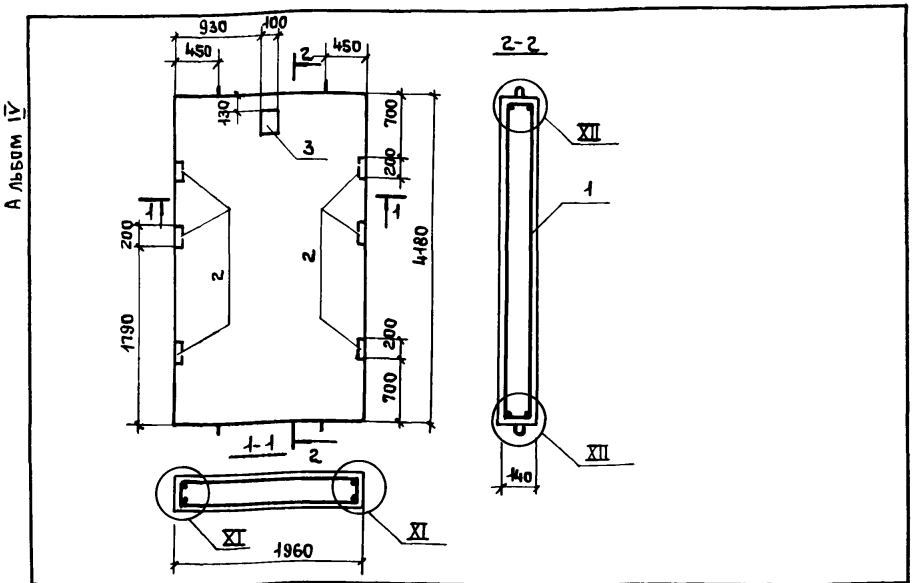

Формат	Зона	Поз.	Обозначение	Наименование	Кол.	Примечание
				Документация		
			1.289.1-2.1.001У	Узлы I-XX		
			1.289.1-2.1 00ТО	Техническое описание		
А3			ТП416-3-14.87-КЖ.И.ВМ65	Ведомость расхода стали		
				Сборочные единицы		
		1	1.289.1-2 вып.2	Каркас пространственный ПК27	1	
		2	1.289.1-2 вып.2	Изделие закладное МН1	6	
		3	1.289.1-2 вып.2	МН6	1	
				Материал		
				Бетон В15	1,47	м³

Взам. инв. № | Подпись и дата | Инв. № подл.

Нач.отэп	Заслонко	
Н.контр.	Заслонко	
ГИП	Весник	
Рук.гр.	Минина	
Техник	Бийгереева	

ТП 416-3-14.87-КЖ.И.064

Панель шахты лифта ПШЛ 16

Стадия	Масса	Масштаб
Р	3670 кг	
Лист	Листов 1	

ПРОМСТРОЙПРОЕКТ

Формат А4

Формат	Зона	Поз.	Обозначение	Наименование	Кол.	Примечание
				Документация		
А4			1.289.1-2.1 00У	Узлы I-XX		
			1.289.1-2.1 00ТО	Техническое описание		
А3			ТП416-3-14.87-КЖ.И.ВМ65	Ведомость расхода стали		
				ПЛ1		
А4			ТП416-3-14.87-КЖ.И.065СБ	Сборочный чертеж		
				Сборочные единицы		
		1	1.289.1-2 вып.2	Каркас пространственный ПК31	1	
				Материал		
				Бетон В15	0,91	м³
				ПЛ2		
А4			ТП416-3-14.87-КЖ.И.065СБ	Сборочный чертеж		
				Сборочные единицы		
		1	1.289.1-2 вып.2	Каркас пространственный ПК40	1	
				Материал		
				Бетон В25	1,19	м³

Взам. инв. № | Подпись и дата | Инв. № подл.

Нач.отэп	Заслонко	
Н.контр.	Заслонко	
ГИП	Весник	
Рук.гр.	Минина	
Техник	Бийгереева	

ТП 416-3-14.87-КЖ.И.065

Плиты перекрытий ПЛ1, ПЛ2

Стадия	Лист	Листов
Р		1

ПРОМСТРОЙПРОЕКТ

Ц00610-06 101

Копировал Ермолина

Формат А4

Альбом IV

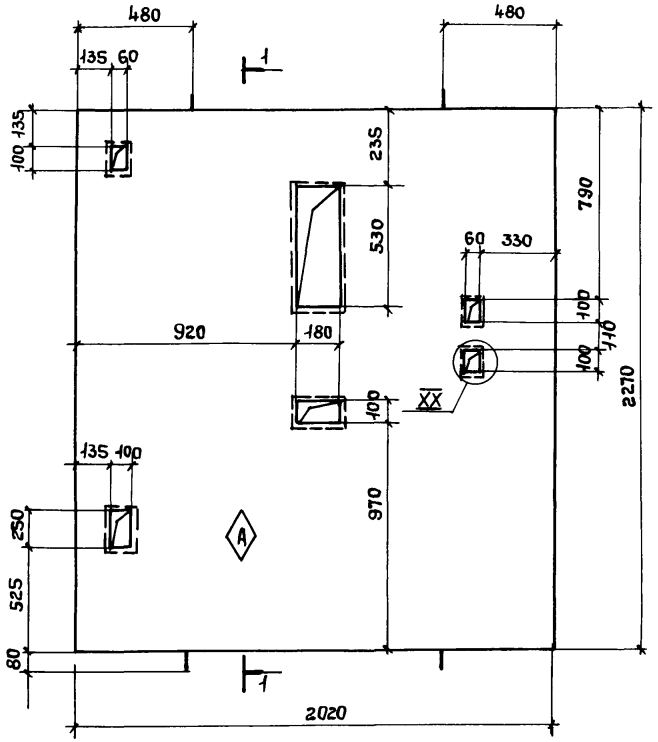

1-1

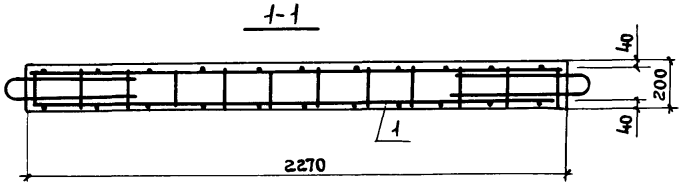

Инв. № подл.	Подпись и дата	Взам. инв. №	

Нач. ОТЭП	Заслонко	
Н. контр.	Заслонко	
ГИП	Весник	
Рук. бр.	Минина	
Техник	Бийгереева	

ТП 416-3-14.87-КЖ.И.065СБ

Плита перекрытия
ПЛ1
Сборочный чертеж

Стадия	Масса	Масштаб
Р	2275 кг	
Лист	Листов 1	

ПРОМСТРОЙПРОЕКТ

Формат А4

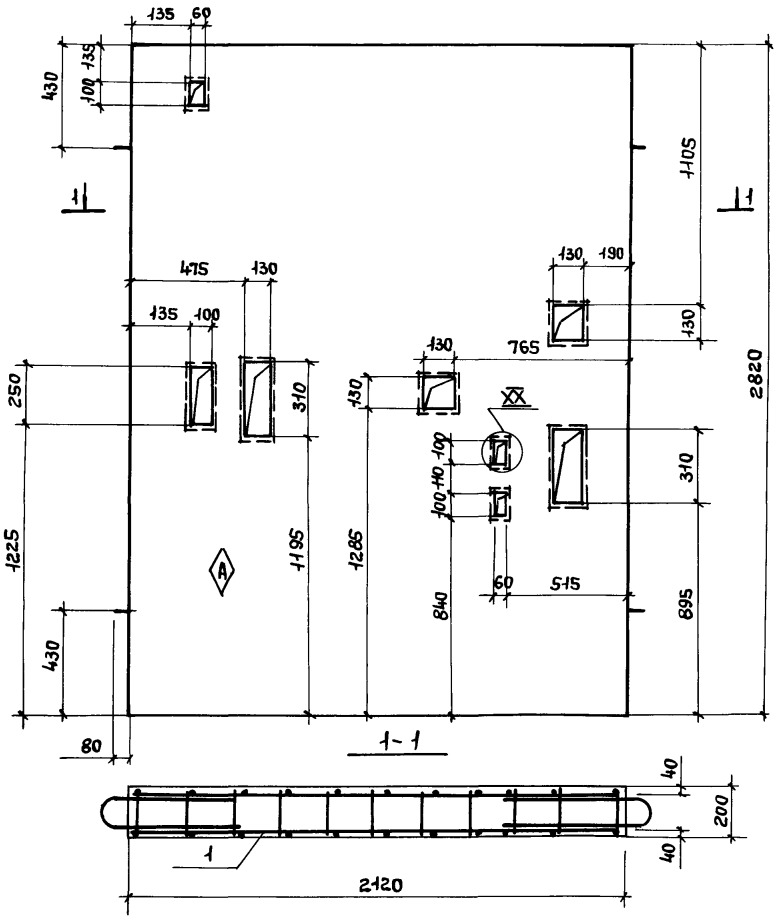

Инв. № подл.	Подпись и дата	Взам. инв. №	

Нач. ОТП	Заслонко	
Н. контр.	Заслонко	
ГИП	Весник	
Рук. бр.	Минина	
Техник	Бийгереева	

ТП 416-3-14.87-КЖ.И.065СБ

Плита перекрытия
ПЛ2
Сборочный чертеж

Стадия	Масса	Масштаб
Р	2920 кг	
Лист	Листов 1	

ПРОМСТРОЙПРОЕКТ

Ц00610-06 102

Копировал Ермолина

Формат А4

Альбом IV

Марка элемента	Арматурные изделия										Всего кг	Изделия закладные								Общий расход кг
	Арматура класса											Арматура класса		Итого кг	Прокат марки				Всего кг	
	А-I ГОСТ 5781-82					А-III ГОСТ 5781-82						А-II ГОСТ 5781-82	А-III ГОСТ 5781-82		Вст 3 пс 6 ГОСТ 103-76 *					
	ф6	ф14	ф16		Итого	ф8	ф10	ф12	ф14	Итого		ф10	ф10		100х8	120х8	140х10	Итого		
ПШЛ 1	30,4	6,6			37,0	12,2				12,2	49,2	20,6	4,4	25,0	6,5		8,8	15,3	40,3	89,5
ПШЛ 2	38,7		9,12		47,8		25,7			25,7	73,5	20,6	6,7	27,3	6,5		13,2	20,30	47,6	121,1
ПШЛ 3	38,7		9,12		47,8		25,7			25,7	73,5	36,1	6,7	42,8	11,4		13,2	24,6	67,4	140,9
ПШЛ 4 ПШЛ 7	30,4	6,6			37,0	12,2				12,2	49,2	1,672	4,4	6,0	3,3	3,0	8,8	15,1	21,1	70,3
ПШЛ 5 ПШЛ 8	38,7		9,12		47,8		25,7			25,7	73,5	2,4	6,7	9,1	3,3	6,0	13,2	22,50	31,6	105,1
ПШЛ 6 ПШЛ 9	38,7		9,12		47,8		25,7			25,7	73,5	3,3	6,7	10,0	4,9	7,5	13,2	25,6	35,6	109,1
ПШЛ 10	43,4		9,1		52,5	32,6				32,6	85,1	1,7	0,4	2,1	3,3	3,0	8,8	15,1	17,2	102,3
ПШЛ 11	50,2		9,1		59,3		33,4			33,4	92,7	2,4	6,7	9,1	3,3	6,0	13,2	22,50	31,6	124,5
ПШЛ 12	50,2		9,1		59,3		33,4			33,4	92,7	3,4	6,7	10,1	6,5	6,0	13,2	25,7	35,8	128,5
ПШЛ 13	43,4		9,1		52,5	32,6				32,6	85,1	2,7	0,4	3,1	6,5	3,0	8,8	18,30	21,4	106,5
ПШЛ 14	50,2		9,1		59,3		33,4			33,4	92,7	3,4	6,7	10,1	6,5	6,0	13,2	25,7	35,8	128,5
ПШЛ 15	50,2		9,1		59,3		33,4			33,4	92,7	4,3	6,7	11,0	11,4	3,0	13,2	27,6	38,6	131,3
ПШЛ 16	38,7		9,1		47,8		25,7			25,7	73,5	0,5	6,7	7,2	1,6		13,2	14,8	22,0	95,5
ПШЛ 17	8,9	6,6			15,5		42	6,8		48,8	64,30	1,4	4,4	5,8	3,8		8,8	12,6	18,4	82,7
ПШЛ 18	17,96	6,6			24,56		22,2	6,8		29,0	53,56	1,4	6,7	8,1	3,8		13,2	17,0	25,1	78,6
ПШЛ 19	17,96	6,6			24,56		22,2	6,8		29,0	53,56	1,9	6,7	8,6	5,0		13,2	18,2	26,8	82,3
ПЛ 1	4,8	6,92			11,12				112,48	112,48	124,20									124,20
ПЛ 2	7,04	6,92			13,96				155,48	155,48	169,44									199,44

Взам. инв. №

Подпись и дата

Инв. № подл.

Нач. отд	Заслонко		
Н. контр.	Заслонко		
ГИП	Весник		
Рук. бр.	Минина		
Техник	Бийгереева		

ТП-416-3-14.87-КЖ.И. ВМС5

Ведомость расхода стали на ПШЛ1...ПШЛ19, ПЛ1, ПЛ2

Стадия	Лист	Листов
Р		1

ПРОМСТРОЙПРОЕКТ

400610-06 103

Копировал Ермолина

Формат А3

Альбом IV

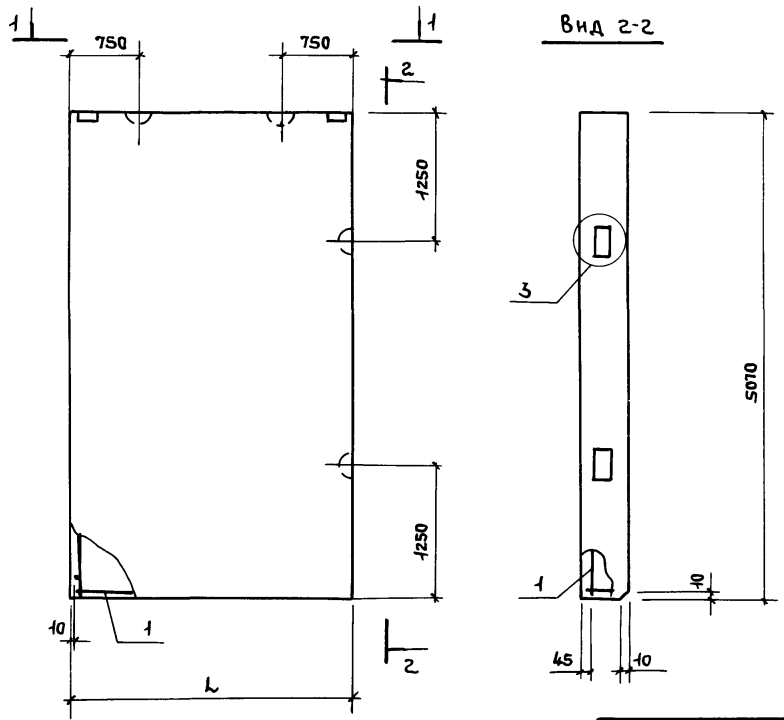

Обозначение	Марка	L	Масса кг
ТП416-3-14.87-КЖ.И.066	ПСУ30.51.3,5-П	2980	7500
-01	ПСУ 27.51.3,5-П	2680	6300

Формат	Зона	Поз.	Обозначение	Наименование	Кол.	Примечание
				Документация		
А4			ТП 416-3-14.87-КЖ.И.ТУ	Технические условия		
А4			1.030.1-1.1-1ТО	Техническое описание		
А4			1.030.1-1.1 1Д1	Узлы		
			Переменные данные для	исполнений		
				ПСУ 30.51.3,5-П		
				Сборочные единицы		
А3		1	ТП416-3-14.87-КЖ.И.071	Каркас пространственный КП-107	1	
				Материалы		
				Бетон легкий В 7,5	5,3	м³
				Раствор цементный м 100	0,3	м³
				ПСУ 27.51.3,5-П		
				Сборочные единицы		
А3		1	ТП416-3-14.87-КЖ.И.071-01	Каркас пространственный КП-108	1	
				Материалы		
				Бетон легкий В 7,5	4,2	м³
				Раствор цементный м 100	0,24	м³

Ведомость расхода стали на элемент, кг

Марка элемента	Арматурные изделия						Закладные изделия										Общий расход
	Арматура класса А-III ГОСТ 5781-82					Всего	Прокат марки Вст3 кп2			Арматура класса Ас-II		Арматура класса А-III ГОСТ 5781-82				Всего	
							ГОСТ 19903-74	ГОСТ 8509-72	Итого								
	6	8	12	14	Итого		-6х60	∠63х6		20	Итого	10	14		Итого		
ПСУ 30.51.3.5-П	66,2	21,6	1,2	240,0	339,0	329,0	1,1	2,1	3,2	19,4	19,4	0,5	1,9		2,4	25,0	354,0
ПСУ 27.51.3,5-П	66,2	16,2	1,2	240	323,6	323,6	1,1	2,1	3,2	19,4	19,4	0,5	1,9		2,4	25,0	348,6

Нач.отэп	Заслонко	
Н.контр.	Заслонко	
ГИП	Весник	
Рук. бр.	Минина	
Инж.	Бобровникова	

ТП416-3-14.87-КЖ.И.066

Панели стеновые цокольные
ПСЦ 30.51.3,5-П
ПСЦ 27.51.3,5-П

Стадия	Масса	Масштаб
Р	см. табл.	
Лист	Листов 1	

ПРОМСТРОЙПРОЕКТ

Взам. инв. №

Подпись и дата

Инв. № подл.

Ц00610-06 104

Копировал Ермолина

Формат А3

Альбом IV

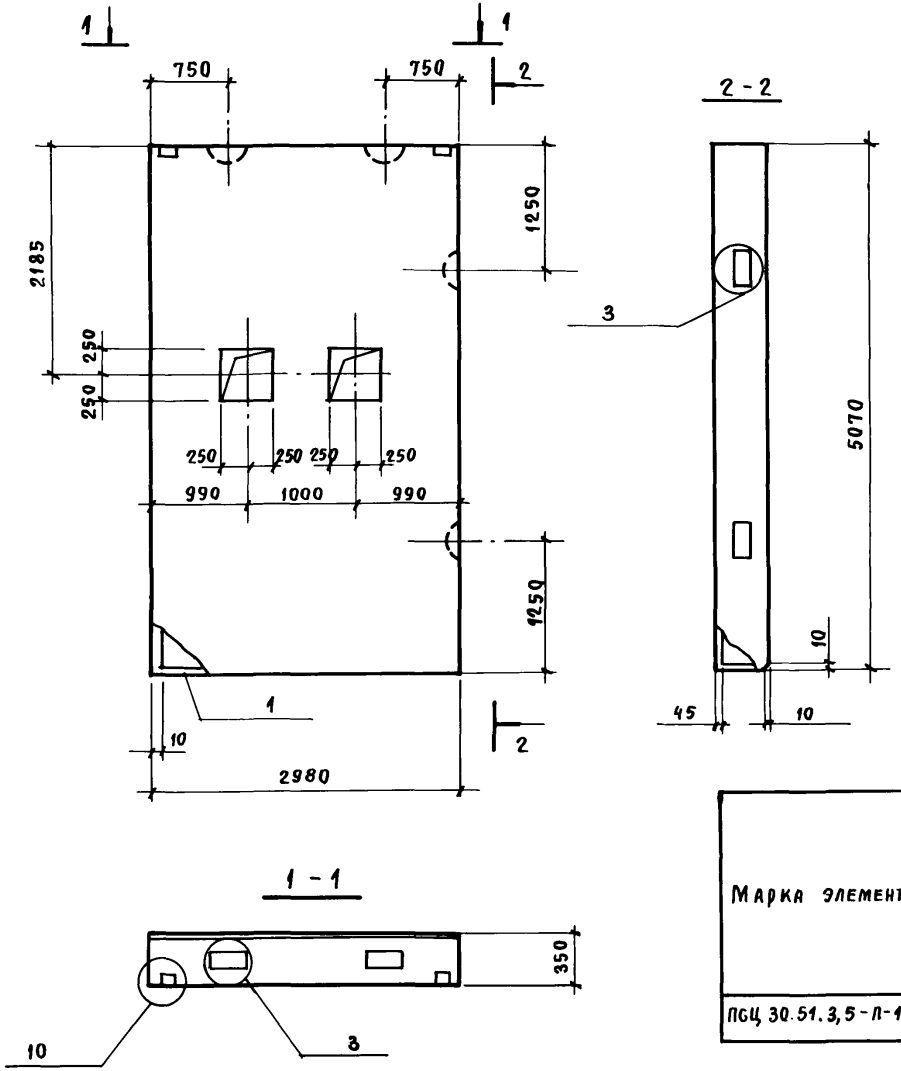

Формат	Зона	Поз	Обозначение	Наименование	Кол.	Примечание
				Документация		
А4			ТП 416-3-14.87-КЖ.И.ТУ	Технические условия		
А4			1.030.1-1.1-1ТО	Техническое описание		
А4			1.030.1-1-1-1Д1	Узлы опалубочные		
				Сборочные единицы		
А3		1	ТП 416-3-14.87-КЖ.И.072	Каркас пространств. КП 109	1	
				Материалы		
				Бетон легкий В 7,5	5,2	м³
				Раствор цементный М100	0,29	м³

Ведомость расхода стали на элемент, кг

Марка элемента	Изделия арматурные							Изделия закладные									Общий расход
	Арматура класса А-III ГОСТ 5781-82						Всего	Прокат марки ВСт3кп2		Итого	Арматура класса Ас-II ГОСТ 5781-82			Арматура класса А-III ГОСТ 5781-82			Всего	
	ГОСТ 19903-74	ГОСТ 8509-72															
	ф6	ф8	ф12	ф14		Итого		-6х60	L63х6		ф20	Итого	ф10	ф14	Итого		
ПСЦ 30.51.3,5-П-1	53.4	40.6	12.0	275.5		381.5	381.5	1.1	2.1	3.2	19.4	19.4	0.5	1.9	2.4	25.0	406.5

Нач.ОТЭП	Заслонко	
Н.контр.	Заслонко	
ГИП	Весник	
Рук.бр.	Минина	
Инженер	Бобровникова	

ТП 416-3-14.87-КЖ.И.067

Панель стеновая цокольная ПСЦ 30.51.3,5-П-1

Стадия	Масса	Масштаб
Р	7350 кг	
Лист	Листов 1	

ПРОМСТРОЙПРОЕКТ

Взам. инв. № | Подпись и дата | Инв. № подл.

Ц00610-06 105

Копировал Замалуева

Формат А3

Альбом IV

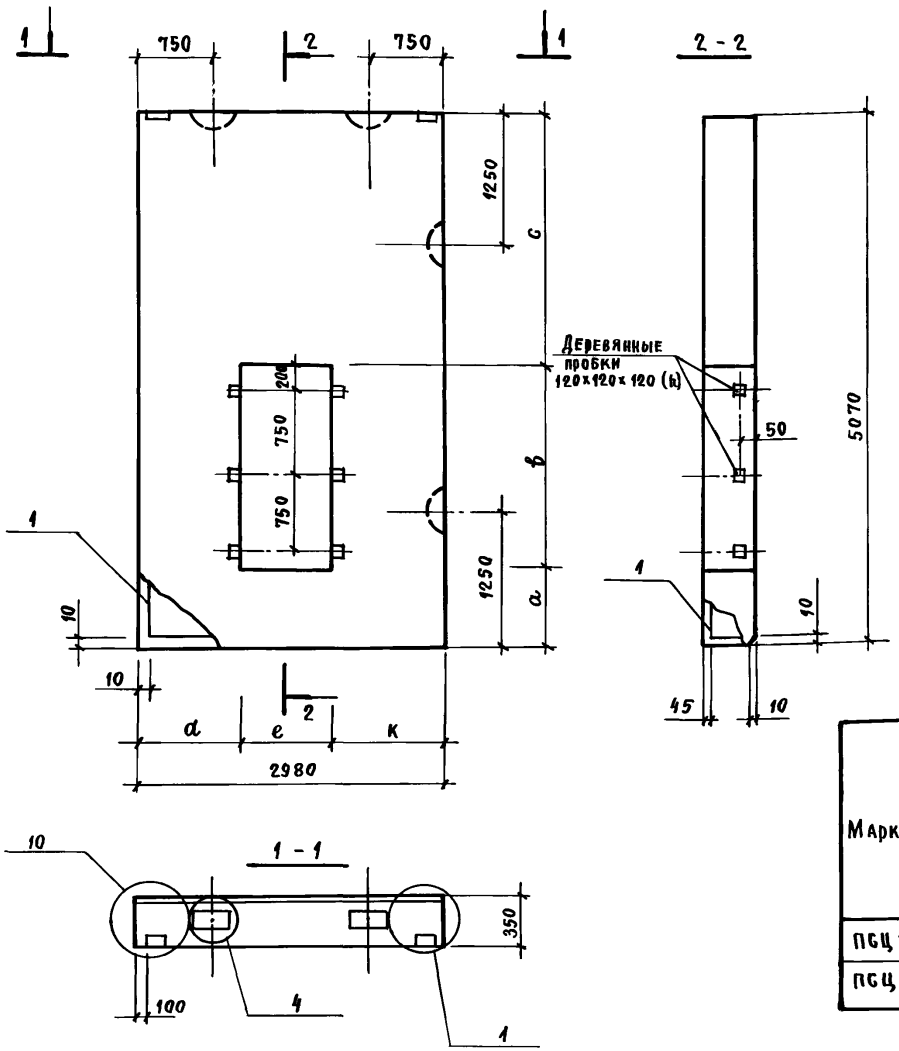

Обозначение	Марка	a	b	c	d	e	K	Масса, кг
ТП 416-3-14.87-КЖ.И.068	ПСЦ 30.51.3,5-П-2	2385	1910	775	1035	910	1035	6860
-01	ПСЦ 30.51.3,5-П-3	290	1990	2790	900	1440	640	6280

Формат	Зона	Поз.	Обозначение	Наименование	Кол.	Примечание
				Документация		
А4			ТП 416-3-14.87-КЖ.И. ТУ	Технические условия		
			1.030.1-1.1-1 Д1	Узлы опалубочные		
			1.030.1-1.1-1 ТО	Техническое описание		
			Переменные данные	Для исполнений		
				ПСЦ 30.51.3,5-П-2		
				Сборочные единицы		
А3		1	ТП 416-3-14.87-КЖ.И.085	Каркас пространств. КП 12.5	1	
				Материалы		
				Бетон легкий В 7,5	4,7	м³
				Раствор цемент. М 100	0,14	м³
				ПСЦ 30.51.3,5-П-3		
				Сборочные единицы		
А3		1	ТП 416-3-14.87-КЖ.И.085-01	Каркас пространств. КП 12.6	1	
				Материалы		
				Бетон легкий В 7,5	4,3	м³
				Раствор цементн. М 100	0,13	м³

Ведомость расхода стали на элемент, кг

Марка элемента	Арматурные изделия					Изделия закладные									Общий расход
	Арматура класса А-III ГОСТ 5781-82				Всего	Прокат марки ВСт3кп2			Арматура класса Ас-II ГОСТ 5781-82		Арматура класса А-III ГОСТ 5781-82			Всего	
	6	8	14	Итого		ГОСТ 8509-72 L63×6	ГОСТ 19903-74 -6×60	Итого	22	Итого	10	14	Итого		
ПСЦ 30.51.3,5-П-2	33,0	44,4	120,0	197,4	197,4	2,1	1,2	3,3	12,5	12,5	0,5	1,0	1,5	17,3	214,7
ПСЦ 30.51.3,5-П-3	26,4	96,0	170,4	170,4	170,4	2,1	1,2	3,3	12,5	12,5	0,5	1,0	1,5	17,3	187,7

Нач.ОТЭП	Заслонко	
Н.контр.	Заслонко	
ГИП	Весник	
Рук.бр.	Минина	
Инженер	Бобровникова	

ТП 416-3-14.87-КЖ.И.068

Панель стеновая цокольная
ПСЦ 30.51.3,5-П-2
ПСЦ 30.51.3,5-П-3

Стадия	Масса	Масштаб
Р	см табл.	
Лист	Листов 1	

ПРОМСТРОЙПРОЕКТ

Взам. инв. № | Подпись и дата | Инв. № подл.

Ц00610-06 10б

Копировал Замалуева Формат А3

Альбом IV

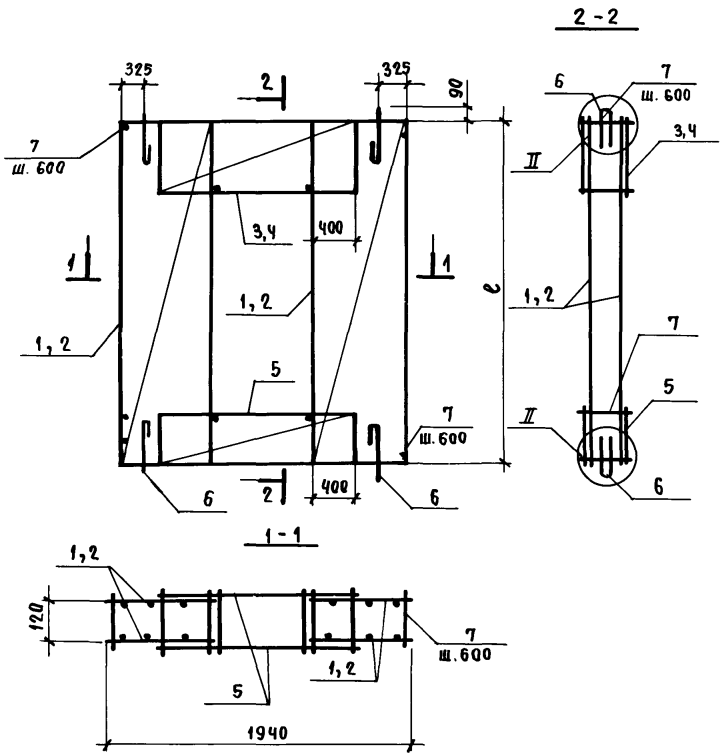

Формат	Зона	Поз.	Обозначение	Наименование	Кол. на исп.		Примечание
						-01	
				Документация			
А4			ТП 416-3-14.87-КЖ.И.ТУ	Технические условия			
			1.289.1-2.2.00.0.00 ОУ	Узлы I - VI	X	X	
			1.289.1-2.2.00.0.00 ОТО	Техническое описание	X	X	
				Сборочные единицы			
А4		1	ТП416-3-14.87-КЖ.И.113	Сетка арматурная С 111	4		
А4		2	-КЖ.И.113-01	С 112		4	
А4		3	-КЖ.И.112	С 109	2		
А4		4	-КЖ.И.112-01	С110		2	
А4		5	-КЖ.И.086	Каркас плоский КР101	2	2	
				Детали			
		6	1.289.1-2.2.01.0.01.0-02	Петля П3	4	4	
БЧ		7	ТП 416-3-14.87-КЖ.И.069	БА-I ГОСТ 5781-82 ℓ=120	44	48	

Обозначение	Марка	ℓ	Масса, кг
ТП 416-3-14.87-КЖ.И.069	КП 101	3280	69,3
-01	КП 102	4180	91.6

Нач. ОТЭП	Заслонко	
Н. контр.	Заслонко	
ГИП	Весник	
Рук. бр.	Минина	
Инженер	Бобровникова	

ТП 416-3-14.87-КЖ.И.069

Каркасы пространственные КП 101; КП 102

Стадия	Масса	Масштаб
Р	см. табл.	
Лист	Листов	

ПРОМСТРОЙПРОЕКТ

Инв. № подл. | Подпись и дата | Взам. инв. №

400610-06 107

Копировал Замалуева

Формат А3

Альбом IV

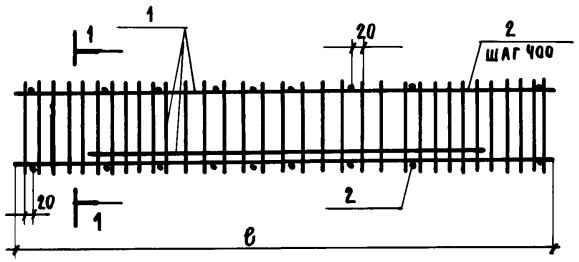

Формат	Зона	Поз.	Обозначение	Наименование	Кол. на исполнение					Примечание
						01	02			
				Документация						
А4			ТП 416-3-14.87-КЖ.И.ТУ	Технические условия						
				Сборочные единицы						
А4		1	ТП 416-3-14.87-КЖ.И.088	Каркас плоский КР104	8	4				
А4		1	-КЖ.И.089	Каркас плоский КР105			2			
				Детали						
Б4		2	ТП 416-3-14.87-КЖ.И.070.1	8А-I ГОСТ 5781-75 ℓ = 910	30					
Б4		2	-КЖ.И.070.2	ℓ = 360		30				
Б4		2	-КЖ.И.070.3	ℓ = 200			30			

Рис. 1

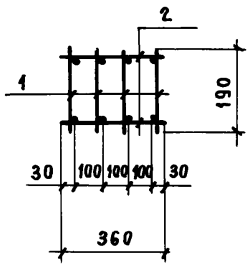

Рис. 2

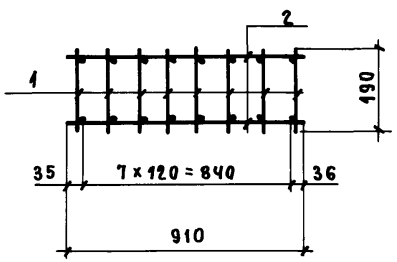

Рис. 3

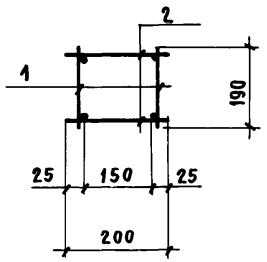

Обозначение	Марка	Рис.	ℓ	Масса, кг
ТП416-3-14.87-КЖ.И.070	КП 104	2	5680	103.9
-01	КП 105	1	5680	59.5
-02	КП 106	3	5960	45.1

Нач. отэп	Заслонко	
Н. контр.	Заслонко	
ГИП	Весник	
Рук. бр.	Минина	
Инженер	Бобровникова	

ТП 416-3-14.87-КЖ.И.070

Каркасы пространственные КП104 ... КП106

Стадия	Масса	Масштаб
Р	см. табл.	
Лист	Листов	

ПРОМСТРОЙПРОЕКТ

Взам. инв. № | Подпись и дата | Инв. № подл.

Ц 00610-06 108

Копировал Замалуева

Формат А 3

Альбом IV

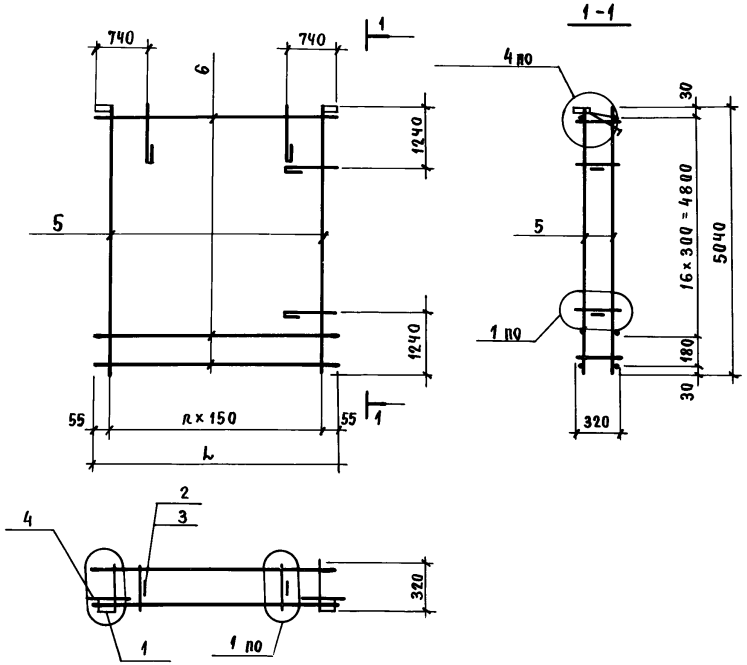

Формат	Зона	Поз.	Обозначение	Наименование	Кол.	Примечание
				Документация		
А4			ТП 416-3-14.87-КЖ.И.ТУ	Технические условия		
			1.030.1-1.1-1 ТО	Техническое описание		
			1.030.1-1.1-3 Д1	Узлы арматурные		
				Сборочные единицы		
		1	1.030.1-1.1-3.30	Изделие закладн. М1	2	
		2	1.030.1-1.1.1-3.01	Петля строповочная СП8	4	
				Детали		
Б4		3	ТП 416-3-14.87-КЖ.И.071.1	12А-III ГОСТ 5781-82 ℓ=310	4	0,3 кг
Б4		4	-КЖ.И.071.2	6А-I ГОСТ 5781-82 ℓ=390	2	0,1 кг
			Переменные данные	для исполнений		
				КП 107		
				Сборочные единицы		
А4		5	ТП 416-3-14.87-КЖ.И.091	Каркас плоский КР108	20	
				Детали		
Б4		6	ТП 416-3-14.87-КЖ.И.071.3	8А-III ГОСТ 5781-82 ℓ=2960	18	1,2 кг
				КП 108		
				Сборочные единицы		
А4		5	ТП 416-3-14.87-КЖ.И.091	Каркас плоский КР108	16	
				Детали		
Б4		6	ТП 416-3-14.87-КЖ.И.071.4	8А-III ГОСТ 5781-82 ℓ=2660	18	0,9 кг

Обозначение	Марка	L, мм	n	Масса, кг
ТП 416-3-14.87-КЖ.И.071	КП 107	2960	19	354.0
-01	КП 108	2660	15	287.4

Нач.ОТЭП	Заслонко	
Н.контр.	Заслонко	
ГИП	Весник	
Рук.бр.	Минина	
Инженер	Бобровникова	

ТП 416-3-14.87-КЖ.И.071

Каркасы пространственные КП 107, КП 108

Стадия	Масса	Масштаб
Р	см. табл.	
Лист	Листов 1	

ПРОМСТРОЙПРОЕКТ

Взам. инв. № | Подпись и дата | Инв. № подл.:

400610-06 109

Копировал Замалуева

Формат А3

Альбом IV

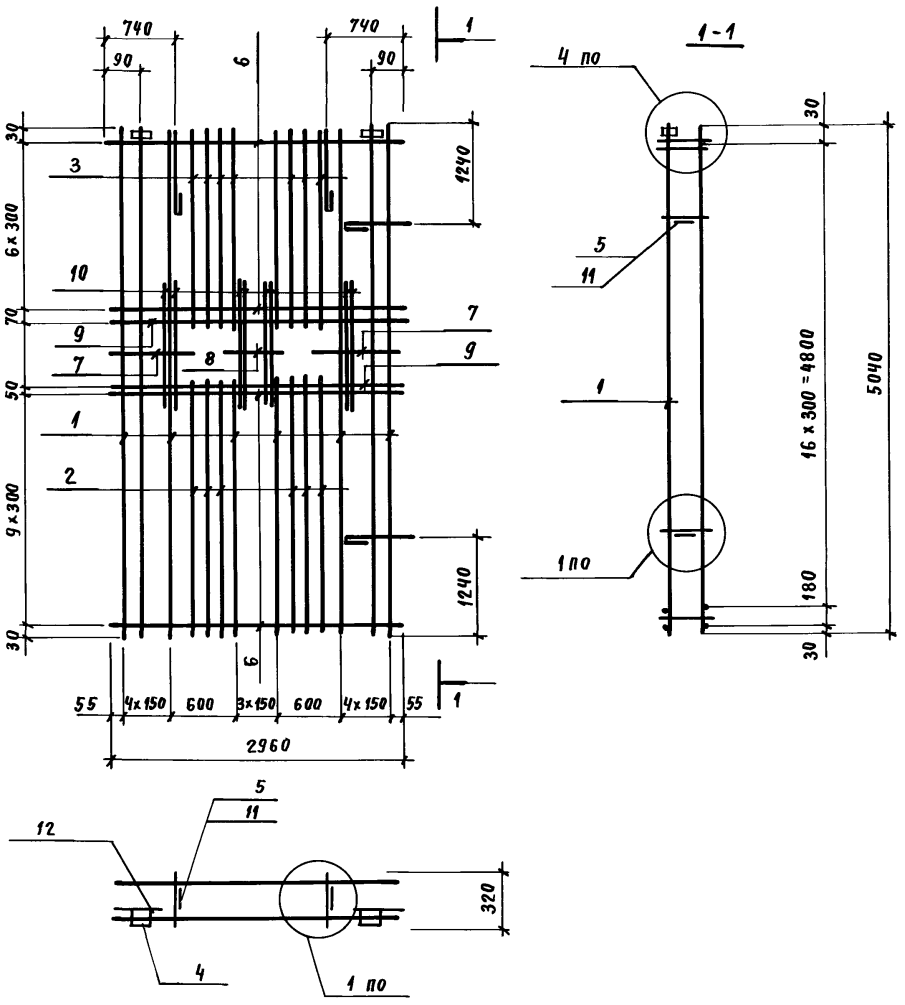

Формат	Зона	поз.	Обозначение	Наименование	Кол.	Примечание
				Документация		
А4			ТП 416-3-14.87-КЖ.И.ТУ	Технические условия		
			1.030.1-1.1-1ТО	Техническое описание		
			1.030.1-1.1-3Д1	Узлы арматурные		
				Сборочные единицы		
А4		1	ТП 416-3-14.87-КЖ.И.091	Каркас плоский КР 108	14	
А4		2	-КЖ.И.093	КР 109	6	
А4		3	-КЖ.И.093-01	КР 110	6	
		4	1.030-1.-1.1-3.30	Изделие закладное М1	2	
		5	1.030-1.-1.1-3.01	Петля строповочная СП 8	4	
				Детали		
Б4		6	ТП 416-3-14.87-КЖ.И.072.1	8 А-III ГОСТ 5781-82 ℓ=2960	32	
Б4		7	-КЖ.И.072.2	ℓ=720	8	0,3 кг
Б4		8	-КЖ.И.072.3	ℓ=480	4	0,2 кг
Б4		9	-КЖ.И.072.3	14 А-III ГОСТ 5781-82 ℓ=2960	4	3,6 кг
Б4		10	-КЖ.И.072.4	ℓ=1350	16	2,0 кг
Б4		11	-КЖ.И.072.5	12 А-III ГОСТ 5781-82 ℓ=310	4	0,3 кг
Б4		12	-КЖ.И.072.6	6 А-III ГОСТ 5781-82 ℓ=390	2	0,1 кг

Нач. ОТЭП	Заслонко	
Н. контр.	Заслонко	
ГИП	Весник	
Рук. бр.	Минина	
Инж.	Бобровникова	

ТП 416-3-14.87-КЖ.И.072

Каркас пространственный КП 109

Стадия	Масса	Масштаб
Р	406,5 кг	
Лист	Листов 1	

ПРОМСТРОЙПРОЕКТ

Инв. № подл. | Подпись и дата | Взам. инв. №

40610-06 110

Копировал Замалуева

Формат А3

Альбом IV

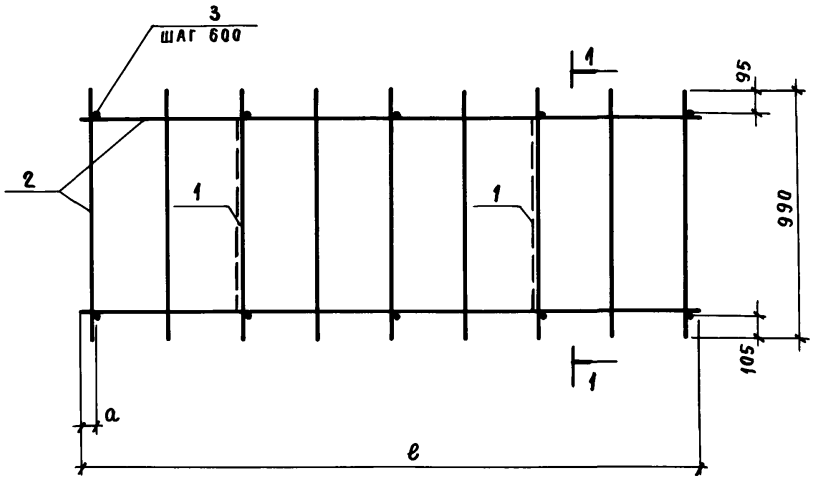

1-1

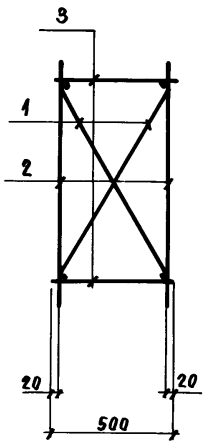

Формат	Зона	Поз	Обозначение	Наименование	Кол.	Примечание
				Документация		
А4			ТП 416-3-14.87-КЖ.И.ТУ	Технические условия		
				Детали		
Б4		1	ТП 416-3-14.87-КЖ.И.073.1	8А-I ГОСТ 5781-82 ℓ=920	4	0,4 кг
				Сборочные единицы		
А4		2	ТП 416-3-14.87-КЖ.И.091	Каркас плоский КР108	2	
				Детали		
Б4		3	ТП 416-3-14.87-КЖ.И.073.2	8А-I ГОСТ 5781-82 ℓ=500	14	0,2 кг

Нач.отэп	Заслонко	
Н.контр.	Заслонко	
ГИП	Весник	
Рук.бр.	Минина	
Инженер	Бобровникова	

ТП 416-3-14.87-КЖ.И.073

Каркас пространственный КП 111

Стадия	Масса	Масштаб
Р	35.0 кг	
Лист	Листов 1	

ПРОМСТРОЙПРОЕКТ

Инв.№ подл. | Подпись и дата | Взам.инв.№

Ц00610-06 111

Копировал Замалуева

Формат А3

Альбом IV

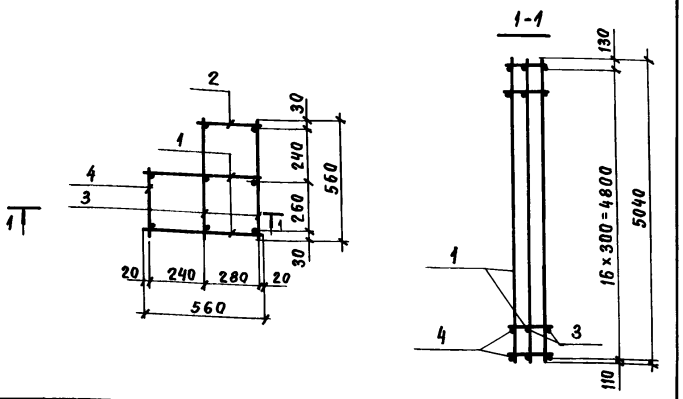

Формат	Зона	Поз.	Обозначение	Наименование	Кол.	Примечание
				Документация		
А4			ТП 416-3-14.87-КЖ.И.ТУ	Технические условия		
				Сборочные единицы		
А4		1	ТП.416-3-14.87-КЖ.И.092	Каркас плоский КР 113	2	
А4		2	-КЖ.И.093-03	КР 112	1	
				Детали		
Б4		3	ТП 416-3-14.87-КЖ.И.074.1	6А-I ГОСТ 5781-82 ℓ=560	3Ч	0,1 кг
Б4		4	-КЖ.И.074.2	ℓ=320	1Ч	0,07 кг

Взам. инв. № | Подпись и дата | Инв. № подл.

Нач. ОТЭП	Заслонко	
Н. контр.	Заслонко	
ГИП	Весник	
Рук. бр.	Минина	
Инж.	Бобровникова	

ТП 416-3-14.87-КЖ.И.074

Каркас пространственный КП 110

Стадия	Масса	Масштаб
Р	45,2 кг	
Лист	Листов 1	

ПРОМСТРОЙПРОЕКТ

Формат А4

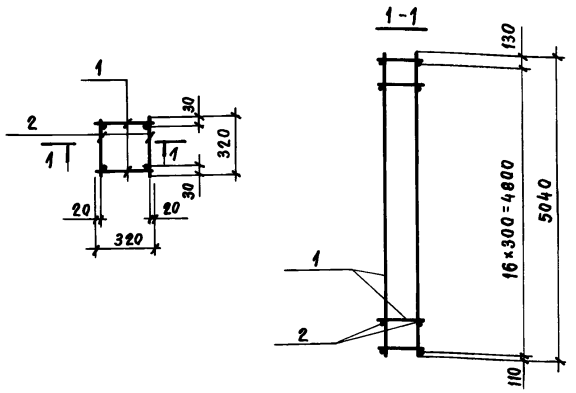

Формат	Зона	Поз.	Обозначение	Наименование	Кол.	Примечание
				Документация		
А4			ТП 416-3-14.87-КЖ.И.ТУ	Технические условия		
				Сборочные единицы		
А4		1	ТП 416-3-14.87-КЖ.И.093-03	Каркас плоский КР 112	2	
				Детали		
Б4		2	ТП 416-3-14.87-КЖ.И.075	6А-I ГОСТ 5781-82 ℓ=320	3Ч	0,07 кг

Взам. инв. № | Подпись и дата | Инв. № подл.

Нач. ОТЭП	Заслонко	
Н. контр.	Заслонко	
ГИП	Весник	
Рук. бр.	Минина	
Инж.	Бобровникова	

ТП 416-3-14.87-КЖ.И.075

Каркас пространственный КП 112

Стадия	Масса	Масштаб
Р	22,8 кг	
Лист	Листов 1	

ПРОМСТРОЙПРОЕКТ

Копировал Замалуева

Формат А4

Альбом IУ

Формат	Зона	Поз.	Обозначение	Наименование	Кол.	Примечание
				Документация		
А4			ТП 416-3-14.87-КЖ.И.ТУ	Технические условия		
А4			-КЖ.И.076 СБ	Сборочный чертеж		
			Переменные данные	для исполнений		
				КП 113		
				Сборочные единицы		
А4		1	ТП 416-3-14.87-КЖ.И.090	Каркас плоский КР 106	2	
				Детали		
Б4		2	ТП 416-3-14.87-КЖ.И.076.1	4Вр-I ГОСТ 6727-80 ℓ=180	26	0,42кг
				КП 103		
				Сборочные единицы		
А4		1	ТП 416-3-14.87-КЖ.И.090-01	Каркас плоский КР 107	2	
				Детали		
Б4		2	ТП 416-3-14.87-КЖ.И.076.1	4Вр-I ГОСТ 6727-80 ℓ=180	22	0,36 кг

Взам. инв. №

Подпись и дата

Инв. № подл.

Нач.отэп	Заслонко		
Н.контр.	Заслонко		
ГИП	Весник		
Рук.бр.	Минина		
Инжен.	Бобровникова		

ТП 416-3-14.87-КЖ.И.076

Каркасы пространственные КП 103; КП 113

Стадия	Лист	Листов
Р		1

ПРОМСТРОЙПРОЕКТ

Формат А4

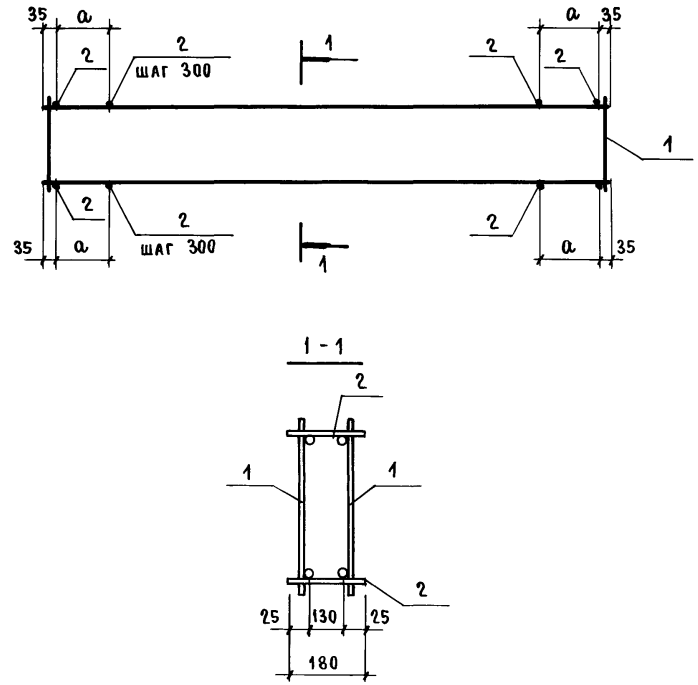

Обозначение	Марка	Размеры, мм		Масса кг
		L	a	
ТП 416-3-14.87-КЖ.И.076	КП 113	3850	390	18,5
-01	КП 103	2950	240	14,4

Взам. инв. №

Подпись и дата

Инв. № подл.

Нач.отэп	Заслонко		
Н.контр.	Заслонко		
ГИП	Весник		
Рук.бр.	Минина		
Инжен.	Бобровникова		

ТП 416-3-14.87-КЖ.И.076 СБ

Каркасы пространственные КП 113, КП 103 (Сборочный чертеж)

Стадия	Масса	Масштаб
Р	см. табл.	
Лист	Листов 1	

ПРОМСТРОЙПРОЕКТ

Копировал Замалуева

Формат А4

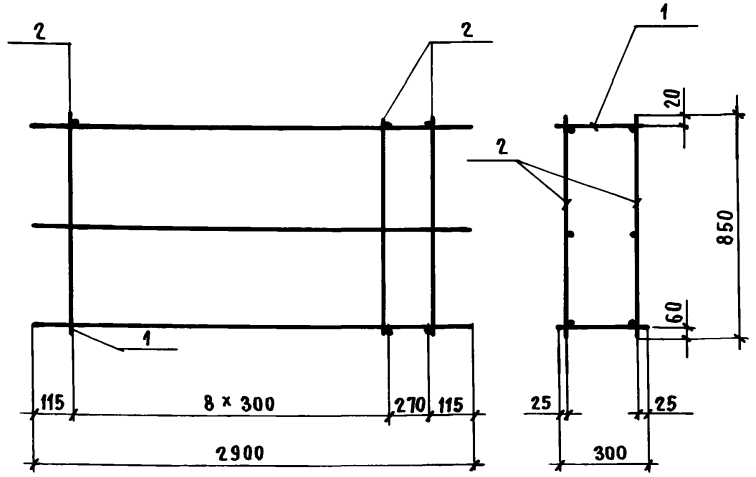

Формат	Зона	Поз.	Обозначение	Наименование	Кол.	Примечание
				Документация		
А4			ТП 416-3-14.87-КЖ.И.ТУ	Технические условия		
				Сборочные единицы		
А4		2	ТП 416-3-14.87-КЖ.И.102	Каркас плоский КР122	2	
				Детали		
Б4		1	ТП 416-3-14.87-КЖ.И.077	6 А-I ГОСТ 5781-81 ℓ=300	10	0,07 кг

Взам. инв. № | Подпись и дата | Инв. № подл.

Нач. ОТЭП	Заслонко	
Н. контр.	Заслонко	
ГИП	Весник	
Рук. бр.	Минина	
Ст. инж.	Камай	

ТП 416-3-14.87-КЖ.И.077

Каркас пространственный КП 116

Стадия	Масса	Масштаб
Р	14.94кг	
Лист	Листов	

ПРОМСТРОЙПРОЕКТ

Формат А4

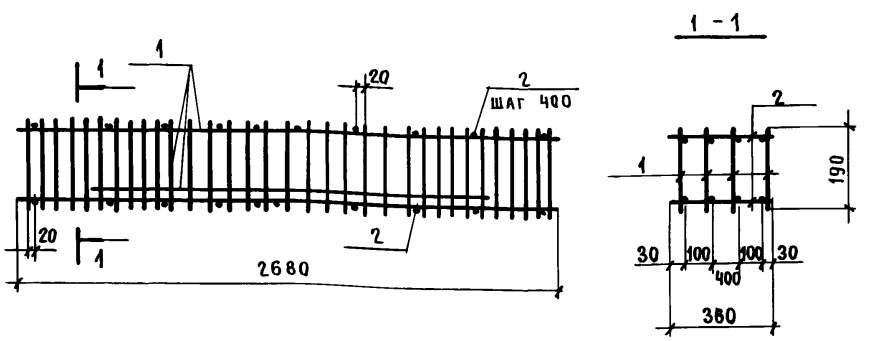

Формат	Зона	Поз.	Обозначение	Наименование	Кол.	Примечание
				Документация		
А4			ТП 416-3-14.87-КЖ.И.ТУ	Технические условия		
				Сборочные единицы		
А4		1	ТП 416-3-14.87-КЖ.И.094	Каркас плоский КР114	4	
				Детали		
Б4		2	ТП 416-3-14.87-КЖ.И.078	8 А-I ГОСТ 5781-82 ℓ=360	14	0,14 кг

Взам. инв. № | Подпись и дата | Инв. № подл.

Нач. ОТЭП	Заслонко	
Н. контр.	Заслонко	
ГИП	Весник	
Рук. бр.	Минина	
Ст. инж.	Камай	
Инженер	Боровникова	

ТП 416-3-14.87-КЖ.И.078

Каркас пространственный КП 114

Стадия	Масса	Масштаб
Р	34.0кг	
Лист	Листов 1	

ПРОМСТРОЙПРОЕКТ

400610-06 114

Копировал Замалуева

Формат А4

Альбом IV

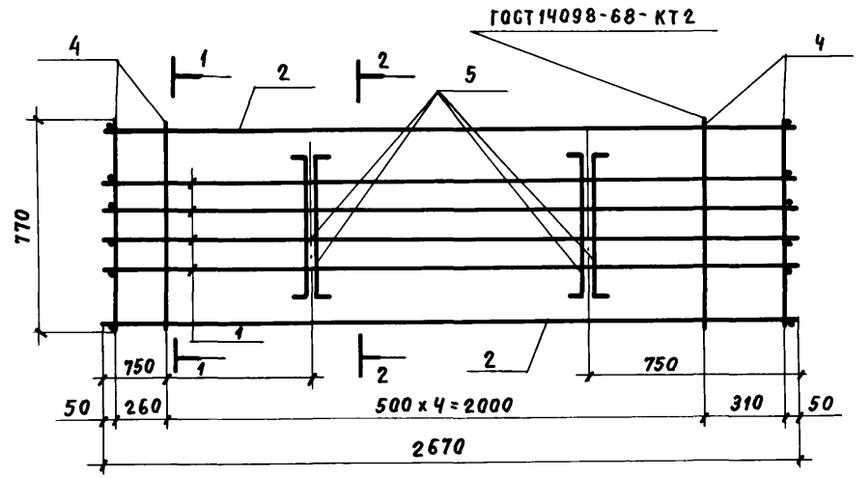

1-1

2-2

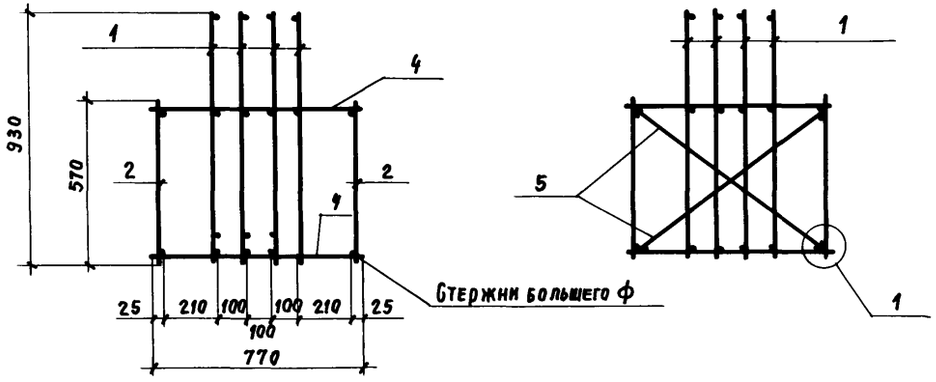

Поз. 5

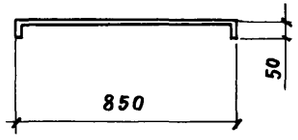

Формат	Зона	Поз.	Обозначение	Наименование	Кол.	Примечание
				Документация		
А4			ТП 416-3-14.87-КЖ.И.ТУ	Технические условия		
				Сборочные единицы		
А4		1	ТП 416-3-14.87-КЖ.И.096	Каркас плоский КР115	4	26.57 кг
А4		2	-КЖ.И.097	КР116	2	13.56 кг
				Детали		
Б4		4	ТП 416-3-14.87-КЖ.И.079.1	6А-I ГОСТ 5781-75 ℓ=770	14	0,17 кг
Б4		5	-КЖ.И.079.2	12А-I ГОСТ 5781-75 ℓ=950	4	0,84 кг

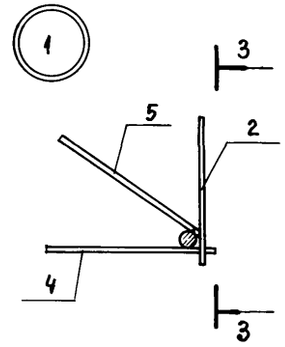

3-3

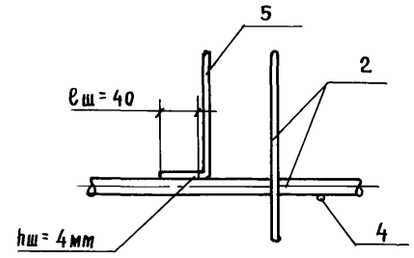

Нач. ОТЭП	Заслонко	
Н. контр.	Заслонко	
ГИП	Весник	
Ст. инж.	Камай	
Инженер	Бобровникова	

ТП 416-3-14.87-КЖ.И.079

Каркас пространственный КП115

Стадия	Масса	Масштаб
Р	139.14 кг	
Лист	Листов	

ПРОМСТРОЙПРОЕКТ

Взам. инв. № | Подпись и дата | Инв. № подл.

400610-06 115

Копировал Замалуева

Формат А3

Альбом IV

Рис. 1

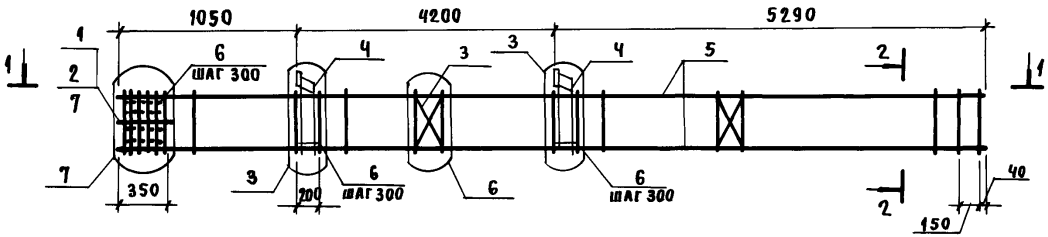

Рис. 2

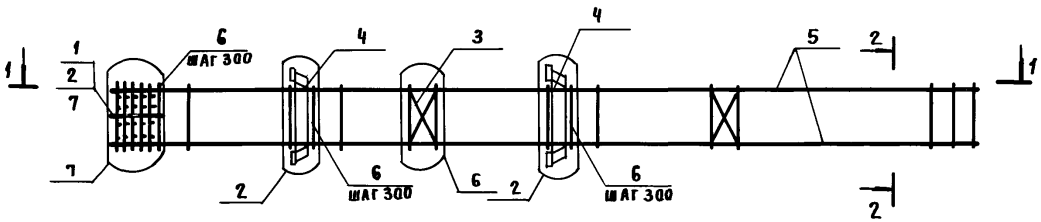

1 - 1

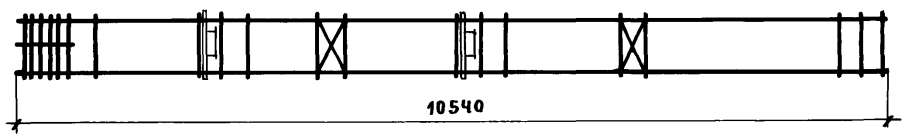

2 - 2

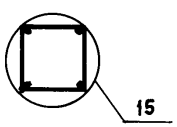

Формат	Зона	поз.	Обозначение	Наименование	Кол.	Примечание
				Документация		
А4			ТП 416-3-14.87-КЖ.И.ТУ	Технические условия		
А3			1.020-1/83.2-10 009	Узлы арматурные		
А3			1.020-1/83.2-10 ООТО	Техническое описание		
				КП 117 ; КП 118		
				Сборочные единицы		
А4		1	1.020-1/83.2-15 09-01	Сетка косв. арм. СКА-3	2	
А4		2	10-01	Сетка косв. арм. СКА-4	3	
А4		3	02	Сетка С-2	2	
				Детали		
Б4		5	ТП 416-3-14.87-Кж.И.080.1	20А-III ГОСТ 5781-82* ℓ=10540	4	26,0 кг
А4		6	1.020-1/83.2-15 08-03	Стержень отдельный	36	
Б4		7	ТП 416-3-14.87-КЖ.И.080.2	6А-I ГОСТ 5781-82* ℓ=650	4	0,14 кг
			Переменные данные	для исполнений:		
				КП 117		
				Сборочные единицы		
А4		4	1.020-1/83.2-15 11-01	Изделие закладное МН 7	2	
				КП 118		
				Сборочные единицы		
А4		4	1.020-1/83.2-15 12-01	Изделие закладное МН 8	2	

Обозначение	Марка	Рис.	Масса, кг
ТП 416-3-14.87-КЖ.И.080	КП 117	1	157,3
-01	КП 118	2	170,7

Нач. ОТЭП	Заслонко	
Н. контр.	Заслонко	
ГИП	Весник	
Рук. бр. ин.	Кондратьева	
Инженер	Сумрова	

ТП 416-3-14.87-КЖ.И.080

Каркасы пространственные КП 117 ; КП 118

Стадия	Масса	Масштаб
Р	см. табл.	
Лист	Листов 1	

ПРОМСТРОЙПРОЕКТ

Взам. инв. №

Подпись и дата

Инв. № подл.

Ц00610-06 116

Копировал Замалуева

Формат А3

Альбом IV

Рис. 1

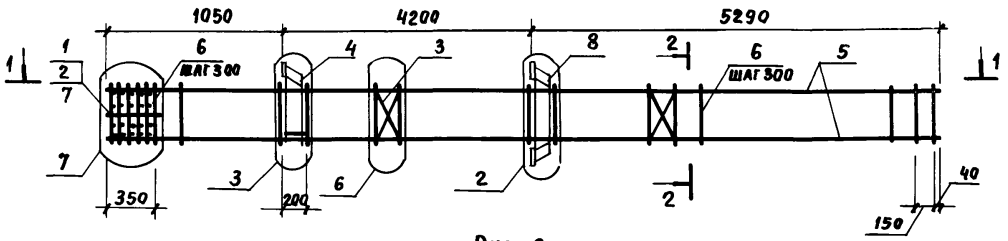

Рис. 2

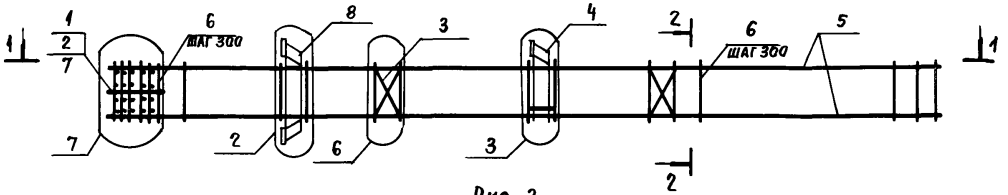

Рис. 3

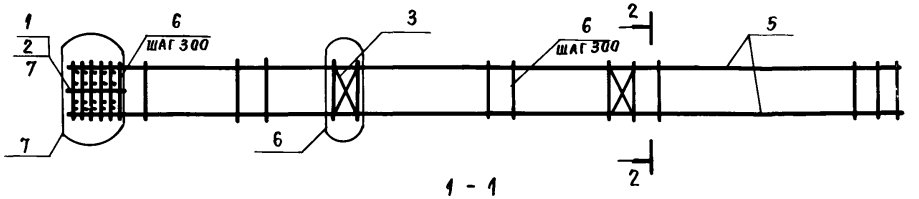

1 - 1

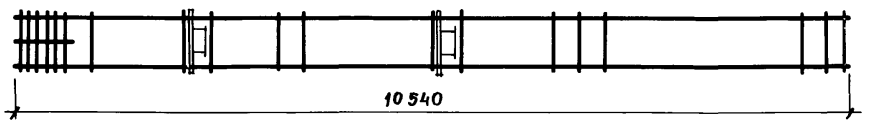

2 - 2

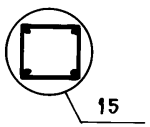

Обозначение	Марка	Рис	Масса, кг
ТП 416-3-14.87-КЖ.И. 081	КП 119	1	160,3
-01	КП 120	2	155,6
-02	КП 121	3	131,2

Формат	Зона	Поз.	Обозначение	Наименование	Кол	Примечание
				Документация		
А4			ТП 416-3-14.87-КЖ.И.ТУ	Технические условия		
А3			1.020-1/83.2-10 ООУ	Узлы арматурные		
А3			1.020-1/83.2-10 ООТО	Техническое описание		
				КП 119, КП 120, КП 121		
				Сборочные единицы		
А4		1	1.020-1/83.2-15 09-01	Сетка коорд. арм. СКА-3	2	
А4		2	10-01	Сетка коорд. арм. СКА-4	3	
А4		3	02	Сетка С-2	2	
				Детали		
Б4		5	ТП 416-3-14.87-КЖ.И.81.1	20А-III ГОСТ 5781-82* ℓ=10540	4	26,0 кг
А4		6	1.020-1/83.2-15 08-03	Стержень отдельный	36	
Б4		7	ТП 416-3-14.87-КЖ.И.81.2	6А-I ГОСТ 5781-82* ℓ=650	4	0,14 кг
			Переменные данные	для исполнений:		
				КП 119		
				Сборочные единицы		
А4		4	1.020-1/83.2-15 11	Изделие закладное МН 5	1	
А4		8	1.020-1/83.2-15 12-01	Изделие закладное МН 8	1	
				КП 120		
				Сборочные единицы		
А4		4	1.020-1/83.2-15 11	Изделие закладное МН 5	1	
А4		8	1.020-1/83.2-15 12	Изделие закладное МН 6	1	

Нач. ОТЭП	Заслонко	
Н. контр.	Заслонко	
ГИП	Весник	
Рук. бр. ин.	Кондратьева	
Инженер	Сумрова	

ТП 416-3-14.87-КЖ.И.081

Каркасы пространственные КП 119, КП 120, КП 121

Стадия	Масса	Масштаб
Р	см. табл.	
Лист	Листов 1	

ПРОМСТРОЙПРОЕКТ

Инв. № подл. | Подпись и дата | Взам. инв. №

Ц00610-06 117

Копировал Замалуева

Формат А3

Альбом IV

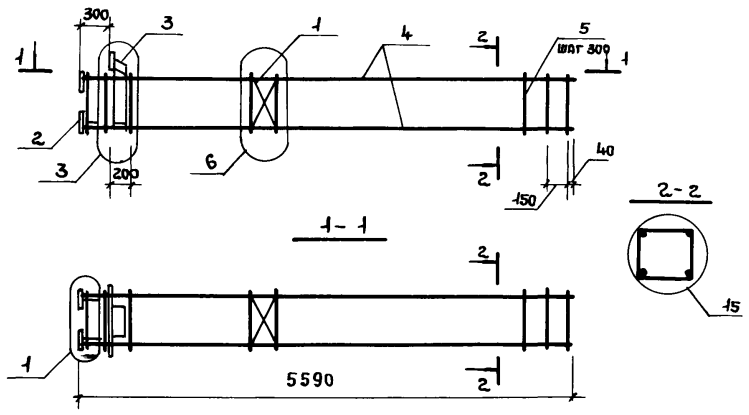

Формат	Зона	Поз.	Обозначение	Наименование	Кол.	Приме-чание
				Документация		
А4			ТП 416-3-14.87-КЖ.И.ТУ	Технические условия		
А3			1.020-1/83.2-10 ООУ	Узлы арматурные		
А3			1.020-1/83.2-10 ООТО	Техническое описание		
				Сборочные единицы		
А4		1	1.020-1/83.2-15 02	Сетка С-2	1	
				Изделия закладные		
А4		2	1.020-1/83.2-15 05	МН-2	4	
А4		3	11-01	МН-7	1	
				Детали		
Б4		4	ТП 416-3-14.87-КЖ.И.082.1	20А-III ГОСТ 5781-82* ℓ=5570	4	13,8 кг
А4		5	1.020-1/83.2-15 08-03	Стержень отдельный	20	

Взам. инв. №

Подпись и дата

Инв. № подл.

Нач. ОТЭП	Заслонко	
Н. контр.	Заслонко	
ГИП	Весник	
Рук. бр. инж.	Кондратьева	
Инженер	Сумрова	

ТП 416-3-14.87-КЖ.И.082

Каркас пространственный КП 122

Стадия	Масса	Масштаб
Р	80,5 кг	
Лист	Листов 1	

ПРОМСТРОЙПРОЕКТ

Копировал Ермолина

Формат А4

Взам. инв. №

Подпись и дата

Инв. № подл.

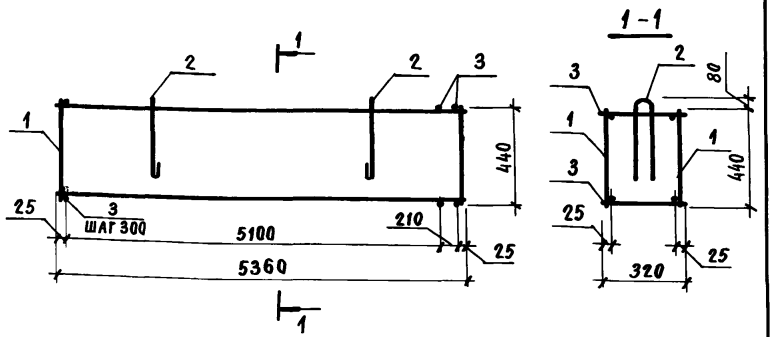

Формат	Зона	Поз.	Обозначение	Наименование	Кол.	Примечание
				Документация		
А3			ТП 416-3-14.87-КЖ.И.ТУ	Технические условия		
				Сборочные единицы		
А4		1	ТП 416-3-14.87-КЖ.И.103	Каркас плоский КР 123	2	
				Детали		
А3		2	1.030.1-1.1-3 02-01	Стержень гнутый СГ2	2	
Б4		3	ТП 416-3-14.87-КЖ.И.083.1	4Вр-I ГОСТ6727-80* ℓ=320	38	0,03 кг

Нач. ОТЭП	Заслонко		
Н. контр.	Заслонко		
ГИП	Весник		
Рук. бр. ин.	Кондратьева		
Инж.	Сумрова		

ТП 416-3-14.87-КЖ.И.083

Каркас пространственный КП 123

Стадия	Масса	Масштаб
Р	31,6 кг	
Лист	Листов 1	

ПРОМСТРОЙПРОЕКТ

Инв. № подл. | Подпись и дата | Взам. инв. №

Формат А4

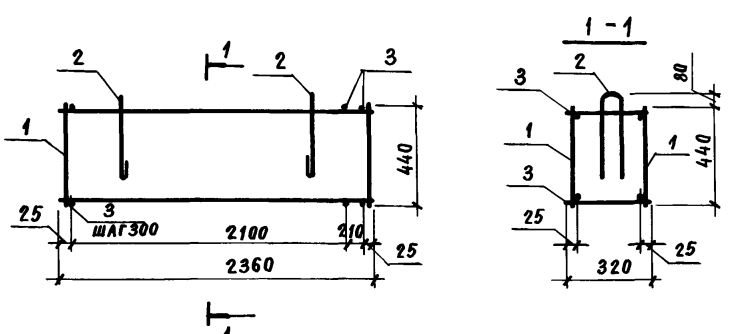

Формат	Зона	Поз.	Обозначение	Наименование	Кол.	Примечание
				Документация		
А3			ТП 416-3-14.87-КЖ.И.ТУ	Технические условия		
				Сборочные единицы		
А4		1	ТП 416-3-14.87-КЖ.И.104	Каркас плоский КР 124	2	
				Детали		
А3		2	1.030.1-1.1-3 02-01	Стержень гнутый СГ2	2	
Б4		3	ТП 416-3-14.87-КЖ.И.084.1	4Вр-I ГОСТ6727-80* ℓ=320	20	0,03 кг

Нач. ОТЭП	Заслонко		
Н. контр.	Заслонко		
ГИП	Весник		
Рук. бр. ин.	Кондратьева		
Инж.	Сумрова		

ТП 416-3-14.87-КЖ.И.084

Каркас пространственный КП 124

Стадия	Масса	Масштаб
Р	6,3 кг	
Лист	Листов 1	

ПРОМСТРОЙПРОЕКТ

Инв. № подл. | Подпись и дата | Взам. инв. №

Копировал Замалуева

Формат А4

Альбом IV

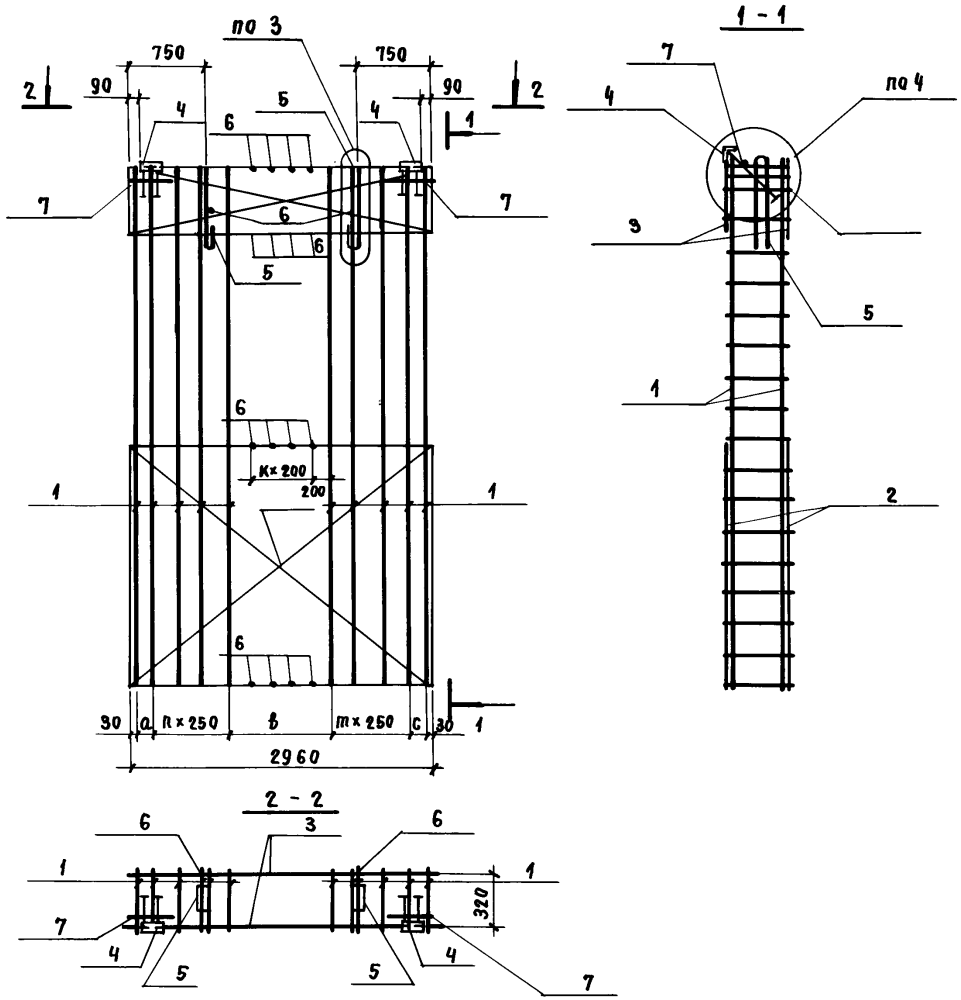

Формат	Зона	поз.	Обозначение	Наименование	Кол.	Примечание
				Документация		
А4			ТП 416-3-14.87-КЖ.И.ТУ	Технические условия		
			1.030.1-1-1 ТО	Техническое описание		
А3			1.030.1-1-1-ЗД1	Узлы арматурные		
				Сборочные единицы		
		4	1.030.1-1-1-3.30	Изделие закладное М1	2	
		5	1.030.1-1-1-3.30	Петля строповочная СП9	2	
				Детали		
Б4		7	ТП 416-3-14.87-КЖ.И.085.1	6А-III ГОСТ 5781-82 ℓ=390	2	0,1 кг
			Переменные данные для исполнений			
				КП 125		
				Сборочные единицы		
А4		1	ТП 416-3-14.87-КЖ.И.091	Каркас плоский КР 108	10	
А4		2	-КЖ.И.124	Сетка С 130	2	
А4		3	-КЖ.И.123	Сетка С 129	2	
				Детали		
Б4		6	ТП 416-3-14.87-КЖ.И.085.2	10А-III ГОСТ 5781-82 ℓ=320	18	0,2 кг
				КП 126		
				Сборочные единицы		
А4		1	ТП 416-3-14.87-КЖ.И.091	Каркас плоский КР 108	8	
А4		2	-КЖ.И.123-01	Сетка С 131	2	
А4		3	-КЖ.И.124-01	Сетка С 132	2	
				Детали		
Б4		6	ТП 416-3-14.87-КЖ.И.085.2	10А-III ГОСТ 5781-82 ℓ=320	30	0,2 кг

Обозначение	Марка	a	b	c	n	m	K	Масса, кг
ТП 416-3-14.87-КЖ.И.085	КП 125	200	1000	200	3	3	3	205,8
-01	КП 126	100	1550	—	3	2	6	170,4

Нач. ОТЭП	Заслонко	
Н. контр.	Заслонко	
ГИП	Весник	
Рук. бр.	Минина	
Инженер	Бобровникова	

ТП 416-3-14.87-КЖ.И.085

Каркасы пространственные КП 125, КП 126

Стадия	Масса	Масштаб
Р	См. табл.	
Лист	Листов	

ПРОМСТРОЙПРОЕКТ

Взам. инв. №

Подпись и дата

Инв. № подл.

400610-06 120

Копировал Замалуева

Формат А3

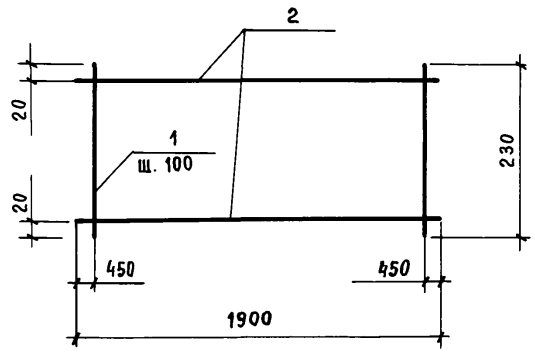

Формат	Зона	Поз.	Обозначение	Наименование	Кол.	Примечание
				Документация		
А4			ТП 416-3-14.87 - КЖ.И.ТУ	Технические условия		
				Детали		
Б4		1	ТП 416-3-14.87-КЖ.И.086.1	6 А-I ГОСТ 5781-82 ℓ=230	11	0,05 кг
Б4		2	- КЖ.И.086.2	12 А-III ГОСТ 5781-82 ℓ=1900	2	1,71 кг

Взам. инв. №

Подпись и дата

Инв. № подл.

Изм.	ОТЭП	Заслонко	
Н. контр.		Заслонко	
ГИП		Весник	
Рук. бр.		Минина	
Инжен.		Бобровникова	

ТП 416-3-14.87-КЖ.И.086

Каркас плоский КР 101

Стадия	Масса	Масштаб
Р	3,97 кг	
Лист	Листов	

ПРОМСТРОЙПРОЕКТ

Формат А4

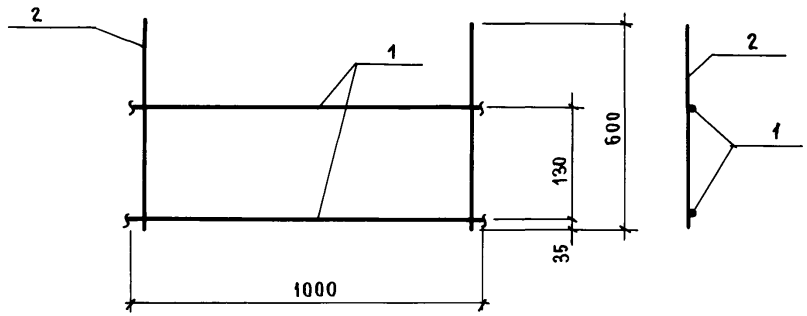

Формат	Зона	Поз.	Обозначение	Наименование	Кол.	Примечание
				Документация		
А4			ТП 416-3-14.87-КЖ.И.ТУ	Технические условия		
				Детали		
				12 А-I ГОСТ 5781-82		
Б4		1	ТП 416-3-14.87-КЖ.И.087.1	ℓ= 1000	2	0,9 кг
Б4		2	- КЖ.И.087.2	ℓ= 600	5	0,5 кг

Взам. инв. №

Подпись и дата

Инв. № подл.

Нач.	ОТЭП	Заслонко	
Н. контр.		Заслонко	
ГИП		Весник	
Рук. бр.		Минина	
Инжен.		Бобровникова	

ТП 416-3-14.87-КЖ.И.087

Каркас плоский КР 102

Стадия	Масса	Масштаб
Р	2,05кг	
Лист	Листов 1	

ПРОМСТРОЙПРОЕКТ

Ц00610-06 121

Копировал Замалуева

Формат А4

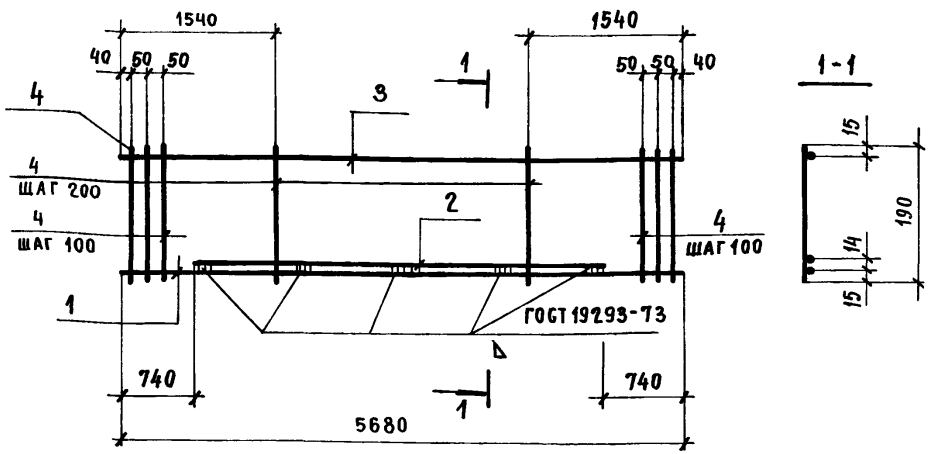

Формат	Зона	Поз.	Обозначение	Наименование	Кол.	Примечание
				Документация		
А4			ТП 416-3-14.87-КЖ.И.ТУ	Технические условия		
				Детали		
Б4		1	ТП 416-3-14.87-КЖ.И.088.1	12 А-III ГОСТ 5781-82 ℓ=5680	1	5,0 кг
Б4		2	— КЖ.И.088.2	ℓ=4200	1	3,7 кг
Б4		3	— КЖ.И.088.3	10 А-I ГОСТ 5781-82 ℓ=5680	1	3,5 кг
Б4		4	— КЖ.И.088.4	8 А-I ГОСТ 5781-82 ℓ=190	46	0,1 кг

Нач.ОТЭП	Заслонко	
Н. контр.	Заслонко	
ГИП	Весник	
Рук. Бр	Минина	
Ст. инж.	Камай	
Инж.	Бобровникова	

ТП 416-3-14.87-КЖ.И.088

Каркас плоский
КР 104

Стадия	Масса	Масштаб
Р	16,8 кг	
Лист	Листов	

ПРОМСТРОЙПРОЕКТ

Инв. № подл. | Подпись и дата | Взам. инв. №

Формат А4

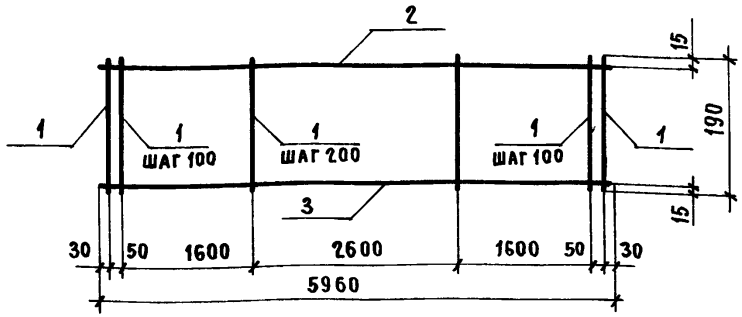

Формат	Зона	Поз.	Обозначение	Наименование	Кол.	Примечание
				Документация		
А4			ТП 416-3-14.87-КЖ.И.ТУ	Технические условия		
				Детали		
Б4		1	ТП 416-3-14.87-КЖ.И-089.1	8А-I ГОСТ 5781-82 ℓ=190	48	0,1 кг
Б4		2	— КЖ.И-089.2	10А-I ГОСТ 5781-82 ℓ=5960	1	3,7 кг
Б4		3	— КЖ.И-089.3	12А-III ГОСТ 5781-82 ℓ=5960	1	5,3 кг

Нач.ОТЭП	Заслонко	
Н. контр.	Заслонко	
ГИП	Весник	
Рук. Бр.	Минина	
Ст. инж.	Камай	
Инж.	Бобровникова	

ТП 416-3-14.87-КЖ.И.089

Каркас плоский
КР 105

Стадия	Масса	Масштаб
Р	13,8 кг	
Лист	Листов	

ПРОМСТРОЙПРОЕКТ

Инв. № подл. | Подпись и дата | Взам. инв. №

Ц00610-06 122

Копировал Замалуева

Формат А4

Альбом IV

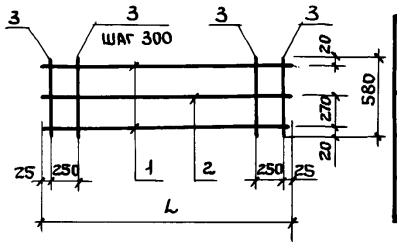

Обозначение	Марка	L, мм	Масса, кг
ТП 416-3-14.87- КЖ.И.090	КР-106	3850	9,0
– КЖ.И.090-01	КР-107	2950	7,0

Формат	Зона	Поз.	Обозначение	Наименование	Кол.	Примечание
				Документация		
А4			ТП 416-3-14.87-КЖ.И.ТУ	Технические условия		
			Переменные данные	для исполнений:		
				КР 106		
				Детали		
БЧ		1	ТП 416-3-14.87-КЖ.И.090.1	12А-III ГОСТ 5781-82 ℓ=3850	2	6,8кг
БЧ		2	– КЖ.И.090.2	8А-III ГОСТ 5781-82 ℓ=3850	1	1,5кг
БЧ		3	– КЖ.И.090.3	4Вр-I ГОСТ 6727-80 ℓ=580	14	0,73кг
				КР 107		
				Детали		
БЧ		1	ТП 416-3-14.87-КЖ.И.090.4	12А-III ГОСТ 5781-82 ℓ=2950	2	5,2кг
БЧ		2	– КЖ.И.090.5	8А-III ГОСТ 5781-82 ℓ=2950	1	1,2кг
БЧ		3	– КЖ.И.090.3	4Вр-I ГОСТ 6727-80 ℓ=580	11	0,58кг

Взам. инв. №

Подпись и дата

Инв. № подл.

Нач.отэп	Заслонко	
Н.контр.	Заслонко	
ГИП	Весник	
Рук.гр.	Минина	
Инж.	Бобровникова	

ТП 416-3-14.87- КЖ.И.090

Каркасы плоские КР 106, КР 107

Стадия	Масса	Масштаб
Р	см. табл.	
Лист	Листов 1	

ПРОМСТРОЙПРОЕКТ

Копировал Ермолина Формат А4

Взам. инв. №

Подпись и дата

Инв. № подл.

Ц00610-06 123

Альбом IV

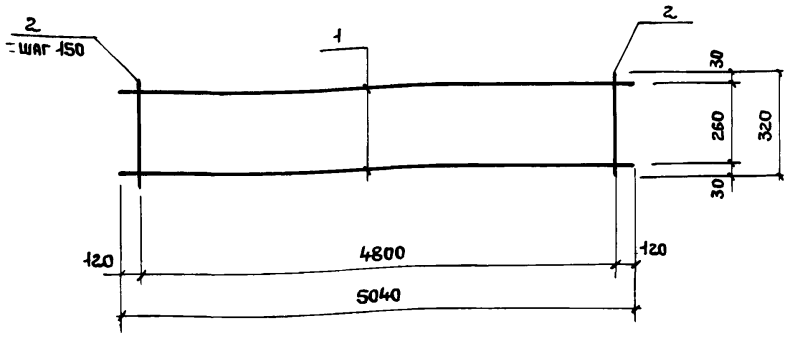

Формат	Зона	Поз.	Обозначение	Наименование	Кол.	Примечание
				Документация		
А4			ТП 416-3-14.87-КЖ.И.ТУ	Технические условия		
				Детали		
Бч		1	ТП 416-3-14.87-КЖ.И.091.1	14А-III ГОСТ 5781-82 ℓ=5040	2	6,0кг
Бч		2	-КЖ.И.091.2	6А-III ГОСТ 5781-82 ℓ=320	33	0,1кг

Взам. инв. № | Подпись и дата | Инв. № подл.

Нач.отэп	Заслонко	
Н.контр.	Заслонко	
ГИП	Весник	
Рук.бр.	Минина	
Инж.	Бобровникова	

ТП 416-3-14.87-КЖ.И.091

Каркас плоский КР 108

Стадия	Масса	Масштаб
Р	15,3 кг	
Лист	Листов 1	

ПРОМСТРОЙПРОЕКТ

Формат А4

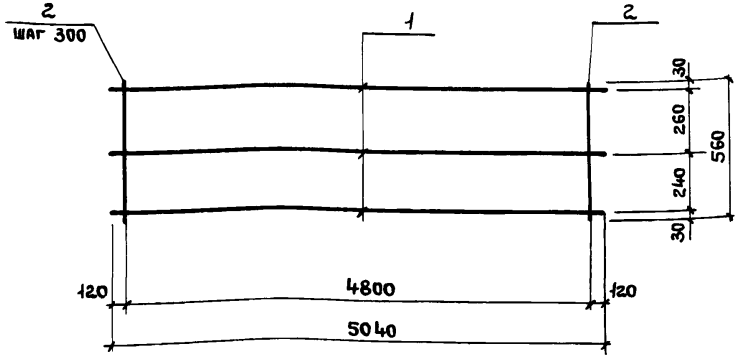

Формат	Зона	Поз.	Обозначение	Наименование	Кол.	Примечание
				Документация		
А4			ТП 416-3-14.87-КЖ.И.ТУ	Технические условия		
				Детали		
Бч		1	ТП 416-3-14.87-КЖ.И.092.1	12А-III ГОСТ 5781-82 ℓ=5040	3	4,5кг
Бч		2	-КЖ.И.092.2	6А-I ГОСТ 5781-82 ℓ=560	17	0,1кг

Взам. инв. № | Подпись и дата | Инв. № подл.

Нач.отэп	Заслонко	
Н.контр.	Заслонко	
ГИП	Весник	
Рук.бр.	Минина	
Инж.	Бобровникова	

ТП 416-3-14.87-КЖ.И.092

Каркас плоский КР 113

Стадия	Масса	Масштаб
Р	15,2 кг	
Лист	Листов 1	

ПРОМСТРОЙПРОЕКТ

Ц00610-06 124

Копировал Ермолина

Формат А4

Альбом IV

Формат	Зона	Поз.	Обозначение	Наименование	Кол.	Примечание
				Документация		
А4			ТП 416-3-14.87-КЖ.И.ТУ	Технические условия		
			-КЖ.И.093СБ	Сборочный чертеж		
				КР 109		
				Детали		
БЧ		1	ТП 416-3-14.87-КЖ.И.093.1	14А-III ГОСТ 5781-82 ℓ=2650	2	3,2кг
БЧ		2	-КЖ.И.093.2	6А-II ГОСТ 5781-82 ℓ=320	17	0,1 кг
				КР 110		
				Детали		
БЧ		1	ТП 416-3-14.87-КЖ.И.093.3	14А-III ГОСТ 5781-82 ℓ=1550	2	1,9кг
БЧ		2	-КЖ.И.093.2	6А-III ГОСТ 5781-82 ℓ=320	10	0,1кг
				КР 111		
				Детали		
БЧ		1	ТП 416-3-14.87-КЖ.И.093.4	22-А-III ГОСТ 5781-82 ℓ=770	2	2,3кг
БЧ		2	-КЖ.И.093.5	8А-I ГОСТ 5781-82 ℓ=320	5	0,1кг
				КР 112		
				Детали		
БЧ		1	ТП 416-3-14.87-КЖ.И.093.6	12А-III ГОСТ 5781-82 ℓ=5040	2	4,5кг
БЧ		2	-КЖ.И.093.2	6А-I ГОСТ 5781-82 ℓ=320	17	0,07кг

Взам. инв. №

Подпись и дата

Инв. № подл.

Нач.отэп	Заслонко	
Н.контр.	Заслонко	
ГИП	Весник	
Рук.бр.	Минина	
Инж.	Бобровникова	

ТП 416-3-14.87-КЖ.И.093

Каркасы плоские КР 109... КР 112

Стадия	Лист	Листов
Р		1

ПРОМСТРОЙПРОЕКТ

Формат А4

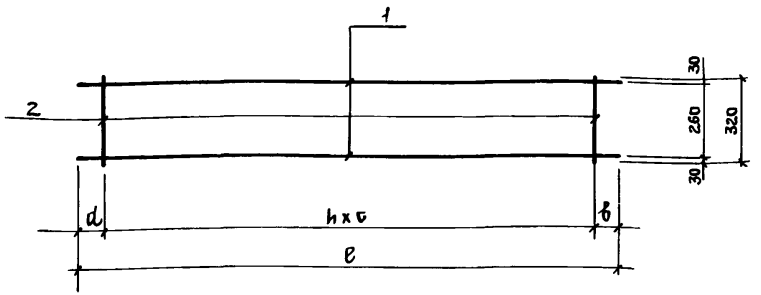

Обозначение	Марка	Размеры, мм ℓ	d	b	c	h	Масса, кг
ТП 416-3-14.87-КЖ.И.093	КР 109	2800	50	50	150	18	8,2
-КЖ.И.093-01	КР 110	1900	50	50	150	12	4,8
-КЖ.И.093-02	КР 111	770	50	120	150	4	5,1
-КЖ.И.093-03	КР 112	5040	120	120	300	16	10,2

Взам. инв. №

Подпись и дата

Инв. № подл.

Нач.отэп	Заслонко	
Н.контр.	Заслонко	
ГИП	Весник	
Рук. бр.	Минина	
Инж.	Бобровникова	

ТП 416-3-14.87-КЖ.И.093СБ

Каркасы плоские КР 109... КР 112

Сборочный чертеж

Стадия	Масса	Масштаб
Р	см. табл.	

Лист	Листов

ПРОМСТРОЙПРОЕКТ

Копировал Ермолина

Формат А4

Альбом IV

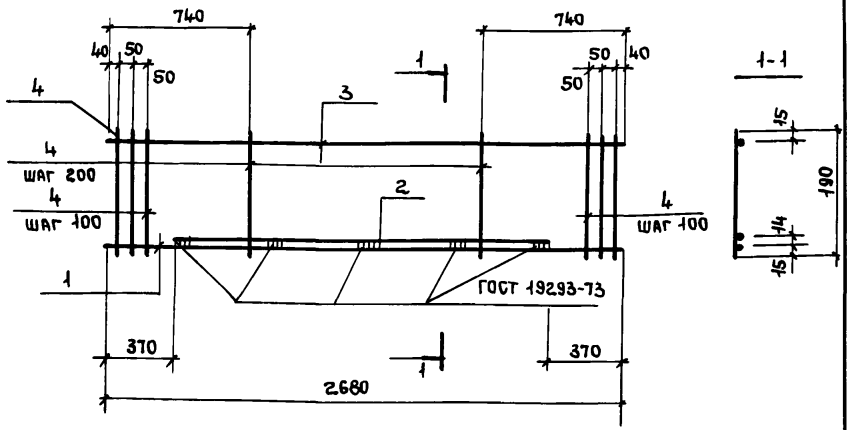

Формат	Зона	Поз.	Обозначение	Наименование	Кол.	Примечание
				Документация		
А4			ТП 416-3-14.87-КЖ.И.ТУ	Технические условия		
				Детали		
БЧ		1	ТП 416-3-14.87-КЖ.И.094.1	12А-III ГОСТ 5781-82 ℓ=2680	1	2,4 кг
БЧ		2	– КЖ.И.094.2	ℓ=1940	1	1,7 кг
БЧ		3	– КЖ.И.094.3	10А-I ГОСТ 5781-82 ℓ=2680	1	1,6 кг
БЧ		4	– КЖ.И.094.4	8А-I ГОСТ 5781-82 ℓ=190	23	0,1 кг

Взам. инв. № | Подпись и дата | Инв. № подл.

Нач.отэп	Заслонко	
Н.контр.	Заслонко	
ГИП	Весник	
Рук. бр.	Минина	
Ст. инж.	Камай	
Инж.	Бобровникова	

ТП 416-3-14.87-КЖ.И.094

Каркас плоский КР 114

Стадия	Масса	Масштаб
Р	8,0 кг	
Лист	Листов	

ПРОМСТРОЙПРОЕКТ

Формат А4

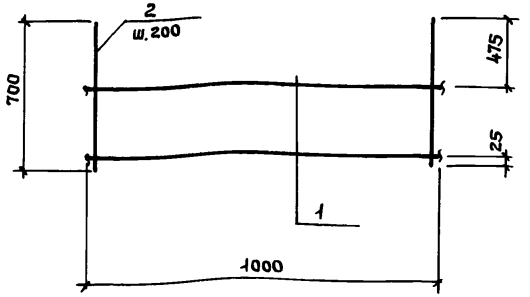

Формат	Зона	Поз.	Обозначение	Наименование	Кол.	Примечание
				Документация		
А4			ТП 416-3-14.87-КЖ.И.ТУ	Технические условия		
				Детали		
БЧ		1	ТП 416-3-14.87-КЖ.И 095.1	8А-I ГОСТ 5781-82 ℓ=1000	2	0,4 кг
БЧ		2	– КЖ.И.095.2	12А-III ГОСТ 5781-82 ℓ=700	6	0,62 кг

Взам. инв. № | Подпись и дата | Инв. № подл.

Нач.отэп	Заслонко	
Н.контр.	Заслонко	
ГИП	Весник	
Рук. бр.	Минина	
Ст. инж.	Камай	
Инж.	Бобровникова	

ТП 416-3-14.87-КЖ.И.095

Каркас плоский КР 117

Стадия	Масса	Масштаб
Р	4,52 кг	
Лист	Листов 1	

ПРОМСТРОЙПРОЕКТ

Копировал Ермолина

Формат А4

Альбом IV

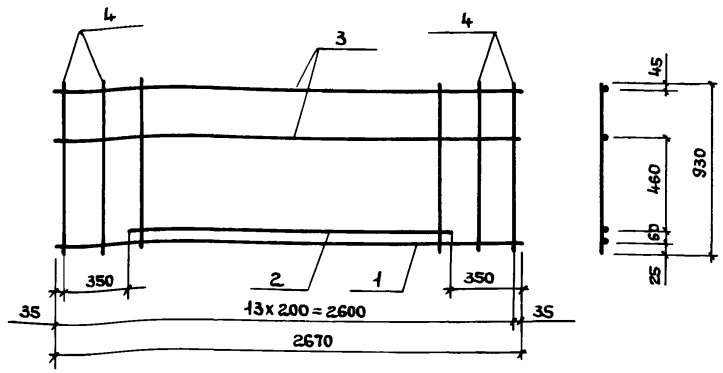

Формат	Зона	Поз.	Обозначение	Наименование	Кол.	Примечание
				Документация		
А4			ТП 416-3-14.87-КЖ.И.ТУ	Технические условия		
				Детали		Масса, кг
БЧ		1	ТП 416-3-14.87-КЖ.И.096.1	22А-III ГОСТ 5781-82 ℓ=2610	1	8,0
БЧ		2	– КЖ.И.096.2	22А-III ГОСТ 5781-82 ℓ=1910	1	6,0
БЧ		3	– КЖ.И.096.3	12А-I ГОСТ 5781-82 ℓ=2670	2	2,4
БЧ		4	– КЖ.И.096.4	10А-IV ГОСТ 5781-82 ℓ=930	14	0,6

Нач.ОТЭП	Заслонко	
Н.контр.	Заслонко	
ГИП	Весник	
Ст.инж.	Камай	
Инженер	Бобровникова	

ТП 416-3-14.87-КЖ.И.096

Каркас плоский КР 115

Стадия	Масса	Масштаб
Р	26,6 кг	
Лист	Листов	

ПРОМСТРОЙПРОЕКТ

Инв.№ подл. | Подпись и дата | Взам. инв.№

Формат А4

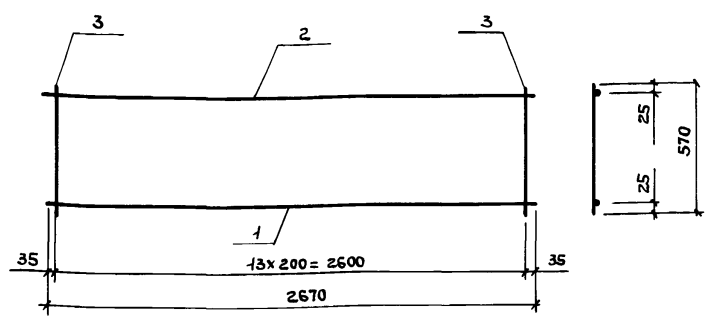

Формат	Зона	Поз.	Обозначение	Наименование	Кол.	Примечание
				Документация		
А4			ТП 416-3-14.87-КЖ.И.ТУ	Технические условия		
				Детали		Масса, кг
БЧ		1	ТП 416-3-14.87-КЖ.И.097.1	22А-III ГОСТ 5781-82 ℓ=2670	1	7,97
БЧ		2	– КЖ.И.097.2	12А-I ГОСТ 5781-82 ℓ=2670	1	2,37
БЧ		3	– КЖ.И.097.3	8А-IV ГОСТ 5781-82 ℓ=570	14	0,23

Нач.ОТЭП	Заслонко	
Н.контр.	Заслонко	
ГИП	Весник	
Ст.инж.	Камай	
Инженер	Бобровникова	

ТП 416-3-14.87-КЖ.И.097

Каркас плоский КР 116

Стадия	Масса	Масштаб
Р	13,56 кг	
Лист	Листов	

ПРОМСТРОЙПРОЕКТ

Инв.№ подл. | Подпись и дата | Взам. инв.№

400610-06 127

Копировал Ермолина

Формат А4

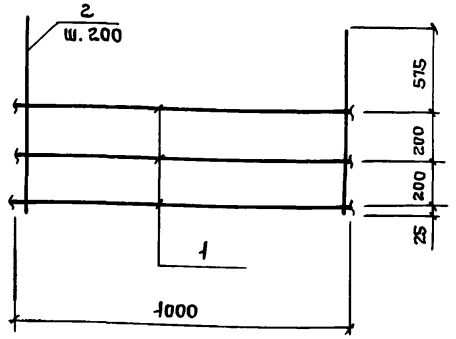

Формат	Зона	Поз.	Обозначение	Наименование	Кол.	Примечание
				Документация		
А4			ТП 416-3-14.87-КЖ.И.ТУ	Технические условия		
				Детали		
БЧ		1	ТП 416-3-14.87-КЖ.И.098.1	8А-I ГОСТ 5781-82 ℓ=1000	3	0,4кг
БЧ		2	-КЖ.И.098.2	12А-III ГОСТ 5781-82 ℓ=1000	6	0,89кг

Нач.отэп	Заслонко		
Н.контр.	Заслонко		
ГИП	Весник		
Рук.бр.	Минина		
Ст. инж.	Камай		
Инженер	Бобровникова		

ТП 416-3-14.87-КЖ.И.098

Каркас плоский
КР 118

Стадия	Масса	Масштаб
Р	6,54 кг	
Лист	Листов 1	

ПРОМСТРОЙПРОЕКТ

Взам. инв. № | Подпись и дата | Инв. № подл.

Формат А4

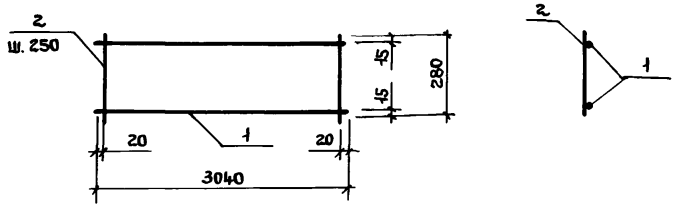

Формат	Зона	Поз.	Обозначение	Наименование	Кол.	Примечание
				Документация		
А4			ТП 416-3-14.87-КЖ.И.ТУ	Технические условия		
				Детали		
БЧ		1	ТП 416-3-14.87-КЖ.И.099.1	6А-I ГОСТ 5781-82 ℓ=280	13	0,06 кг
БЧ		2	-КЖ.И.099.2	12А-III ГОСТ 5781-82 ℓ=3040	2	2,7кг

Нач.отэп	Заслонко		
Н.контр.	Заслонко		
ГИП	Весник		
Рук.бр.	Минина		
Ст. инж.	Камай		
Инженер	Бобровникова		

ТП 416-3-14.87-КЖ.И.099

Каркас плоский
КР 120

Стадия	Масса	Масштаб
Р	6,2 кг	
Лист	Листов 1	

ПРОМСТРОЙПРОЕКТ

Взам. инв. № | Подпись и дата | Инв. № подл.

Копировал Ермолина

Формат А4

Альбом IV

Формат	Зона	Поз.	Обозначение	Наименование	Кол.	Примечание
				Документация		
А4			ТП 416-3-14.87-КЖ.И.ТУ	Технические условия		
А4			-КЖ.И.100СБ	Сборочный чертеж		
				Детали		
				ГОСТ 5781-82		Масса, кг
БЧ		1	ТП416-3-14.87-КЖ.И.100.1	25А-III ℓ=1400	1	5,39
БЧ		2	-КЖ.И.100.2	20А-III ℓ=2000	1	4,92
БЧ		3	-КЖ.И.100.3	12А-III ℓ=1020	1	0,90
БЧ		4	-КЖ.И.100.4	8А-III ℓ=320	7	0,13
БЧ		5	-КЖ.И.100.5	8А-III ℓ=200	1	0,08
БЧ		6	-КЖ.И.100.6	8А-III ℓ=300	1	0,12
БЧ		7	-КЖ.И.100.7	8А-III ℓ=350	4	0,14
БЧ		8	-КЖ.И.100.8	12А-III ℓ=320	2	0,28

Инв. № подл. | Подпись и дата | Взам. инв. №

Нач. ОТЭП	Заслонко	
Н. контр.	Заслонко	
ГИП	Весник	
Рук. бр.	Минина	
Ст. инж.	Камай	
Инженер	Бобровников	

ТП 416-3-14.87-КЖ.И.100

Каркас плоский КР-119

Стадия	Лист	Листов
Р		1

ПРОМСТРОЙПРОЕКТ

Формат А4

Рис. 1

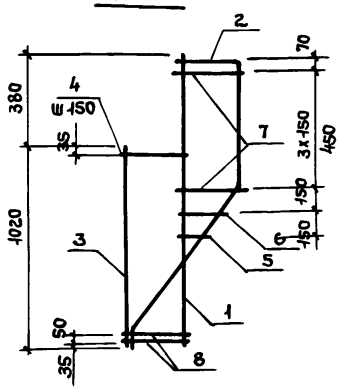

Поз. 2

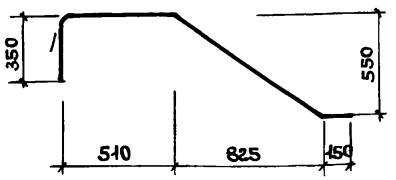

Инв. № подл. | Подпись и дата | Взам. инв. №

Нач. ОТЭП	Заслонко	
Н. контр.	Заслонко	
ГИП	Весник	
Рук. бр.	Минина	
Ст. инж.	Камай	
Инженер	Бобровников	

ТП 416-3-14.87-КЖ.И.100СБ

Каркас плоский КР-119 Сборочный чертеж

Стадия	Масса	Масштаб
Р	13,44кг	
Лист	Листов 1	

ПРОМСТРОЙПРОЕКТ

Ц00610-06 129

Копировал Ермолина

Формат А4

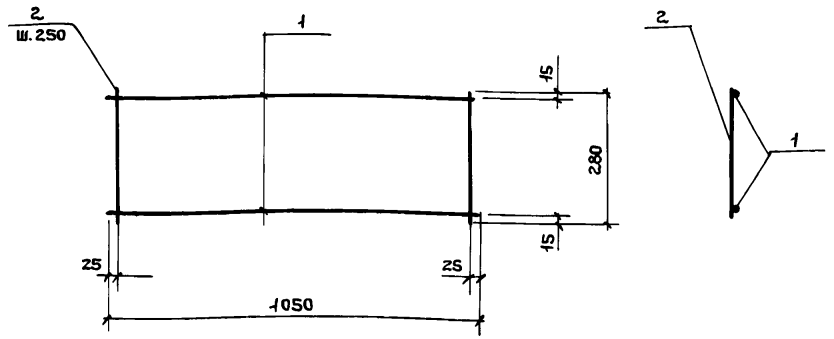

Формат	Зона	Поз.	Обозначение	Наименование	Кол.	Примеч.
				Документация		
А4			ТП 416-3-14.87-КЖ.И.ТУ	Технические условия		
				Детали		
Б.Ч.		1	ТП 416-3-14.87-КЖ.И.101.1	12А-III ГОСТ 5781-82 ℓ=1050	2	0,93 кг
Б.Ч		2	— КЖ.И.101.2	ℓ=280	5	0,25 кг

Нач.отэп	Заслонко		
Н.контр.	Заслонко		
ГИП	Весник		
Рук.бр.	Минина		
Ст.инж.	Камай		

ТП 416-3-14.87-КЖ.И.101

Каркас плоский КР 12.1

Стадия	Масса	Масштаб
Р	3,10 кг	
Лист	Листов	

ПРОМСТРОЙПРОЕКТ

Инв. № подл. | Подпись и дата | Взам. инв. №

Формат А4

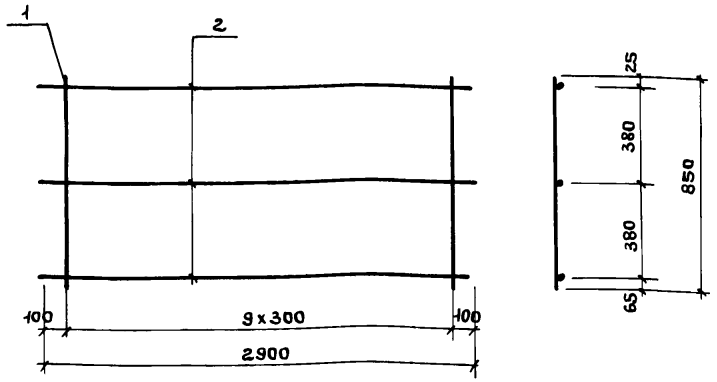

Формат	Зона	Поз.	Обозначение	Наименование	Кол.	Примеч.
				Документация		
А4			ТП 416-3-14.87-КЖ.И.ТУ	Технические условия		
				Детали		
Б.Ч		1	ТП 416-3-14.87-КЖ.И.102.1	10А-III ГОСТ 5781-82 ℓ=850	10	0,52 кг
Б.Ч		2	— КЖ.И.102.2	6А-I ГОСТ 5781-82 ℓ=2900	3	0,64 кг

Нач.отэп	Заслонко		
Н.контр.	Заслонко		
ГИП	Весник		
Рук.бр.	Минина		
Ст.инж.	Камай		

ТП 416-3-14.87-КЖ.И.102

Каркас плоский КР 12.2

Стадия	Масса	Масштаб
Р	7,12 кг	
Лист	Листов	

ПРОМСТРОЙПРОЕКТ

Инв. № подл. | Подпись и дата | Взам. инв. №

Ц00610-06 130

Копировал Ермолина

Формат А4

Альбом IV

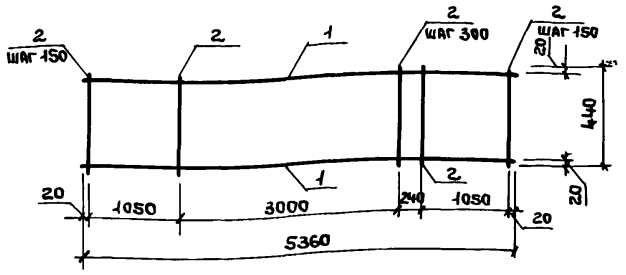

Формат	Зона	Поз.	Обозначение	Наименование	Кол.	Примечание
				Документация		
А3			ТП 416-3-14.87-КЖ.И.ТУ	Технические условия		
				Детали		
Бч		1	ТП 416-3-14.87-КЖ.И.103.1	14А-III ГОСТ 5781-82*ℓ=5360	2	6,51кг
Бч		2	-КЖ.И.103.2	5Вр-I ГОСТ 6727-80*ℓ=440	26	0,06кг

Взам. инв. №

Подпись и дата

Инв. № подл.

Нач.отэп	Заслонко		
Н.контр.	Заслонко		
ГИП	Весник		
Рук.бр.инж.	Кондратьева		
Инженер	Сумрова		

ТП 416-3-14.87-КЖ.И.103

Каркас плоский КР 123

Стадия	Масса	Масштаб
Р	14,6кг	
Лист	Листов 1	

ПРОМСТРОЙПРОЕКТ

Формат А4

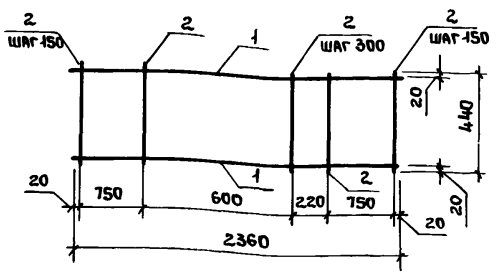

Формат	Зона	Поз.	Обозначение	Наименование	Кол.	Примечание
				Документация		
А3			ТП 416-3-14.87-КЖ.И.ТУ	Технические условия		
				Детали		
Бч		1	ТП 416-3-14.87-КЖ.И.104.1	8А-III ГОСТ 5781-82*ℓ=2360	2	0,93кг
Бч		2	-КЖ.И.104.2	5Вр-I ГОСТ 6727-80*ℓ=440	6	0,06кг

Взам. инв. №

Подпись и дата

Инв. № подл.

Нач.отэп	Заслонко		
Н.контр.	Заслонко		
ГИП	Весник		
Рук.бр.инж.	Кондратьева		
Инженер	Сумрова		

ТП 416-3-14.87-КЖ.И.104

Каркас плоский КР 124

Стадия	Масса	Масштаб
Р	2,2 кг	
Лист	Листов 1	

ПРОМСТРОЙПРОЕКТ

Копировал Ермолина

Формат А4

Альбом IV

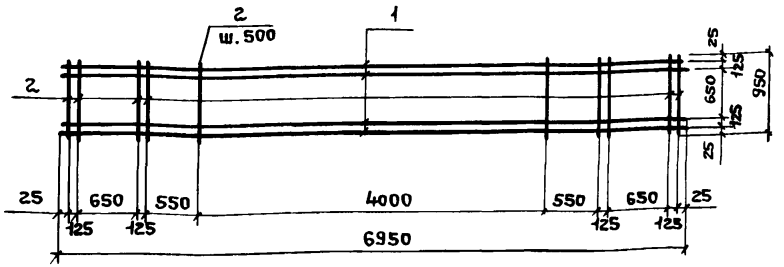

Формат	Зона	Поз.	Обозначение	Наименование	Кол.	Примечание
				Документация		
А4			ТП 416-3-14.87-КЖ.И.ТУ	Технические условия		
				Детали		
Бч		1	ТП 416-3-14.87-КЖ.И.105.1	12А-III ГОСТ 5781-82 ℓ=6950	4	6,2кг
Бч		2	-КЖ.И.105.2	ℓ=950	17	0,8кг

Взам. инв. № | Подпись и дата | Инв. № подл.

Нач.отэп	Заслонко	
Н.контр.	Заслонко	
ГИП	Весник	
Рук.бр.	Минина	
Инж.	Бобровникова	

ТП 416-3-14.87-КЖ.И 105

Сетка арматурная С-101

Стадия	Масса	Масштаб
Р	38,4	
Лист	Листов 1	

ПРОМСТРОЙПРОЕКТ

Формат А4

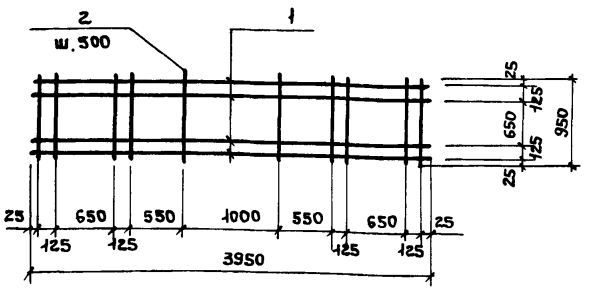

Формат	Зона	Поз.	Обозначение	Наименование	Кол.	Примечание
				Документация		
А4			ТП 416-3-14.87-КЖ.И.ТУ	Технические условия		
				Детали		
Бч		1	ТП 416-3-14.87-КЖ.И.106.1	12А-III ГОСТ 5781-82 ℓ=3950	4	3,5кг
Бч		2	-КЖ.И.106.2	ℓ=950	11	0,8кг

Взам. инв. № | Подпись и дата | Инв. № подл.

Нач.отэп	Заслонко	
Н.контр.	Заслонко	
ГИП	Весник	
Рук.бр.	Минина	
Инж.	Бобровникова	

ТП 416-3-14.87-КЖ.И.106

Сетка арматурная С-102

Стадия	Масса	Масштаб
Р	23,3	
Лист	Листов 1	

ПРОМСТРОЙПРОЕКТ

Ц 00610-06 132

Копировал Ермолина

Формат А4

Альбом IV

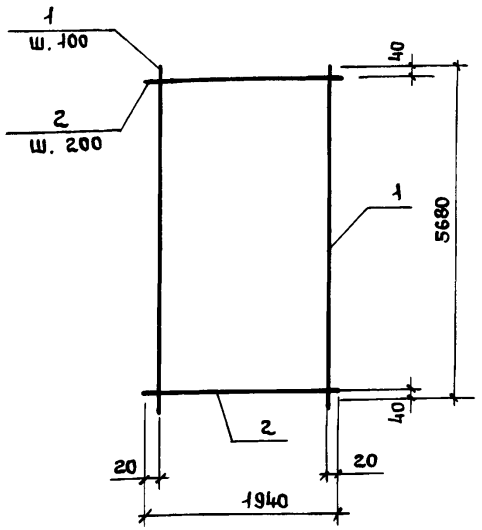

Формат	Зона	Поз.	Обозначение	Наименование	Кол.	Примечание
				Документация		
А4			ТП 416-3-14.87-КЖ.И.ТУ	Технические условия		
				Детали		
БЧ		1	ТП 416-3-14.87-КЖ.И.107.1	12А-III ГОСТ 5781-82 ℓ=5680	20	5,0 кг
БЧ		2	-КЖ.И.107.2	6А-I ГОСТ 5781-82 ℓ=1940	29	0,4 кг

Взам. инв. №

Подпись и дата

Инв. № подл.

ТП 416-3-14.87-КЖ.И.107

Сетка арматурная С 103

Стадия	Масса	Масштаб
Р	111,6 кг	
Лист	Листов 1	

ПРОМСТРОЙПРОЕКТ

Нач.отэп	Заслонко	
Н.контр.	Заслонко	
ГИП	Весник	
Рук.бр.	Минина	
Инж.	Бобровникова	

Формат А4

Развертка сетки

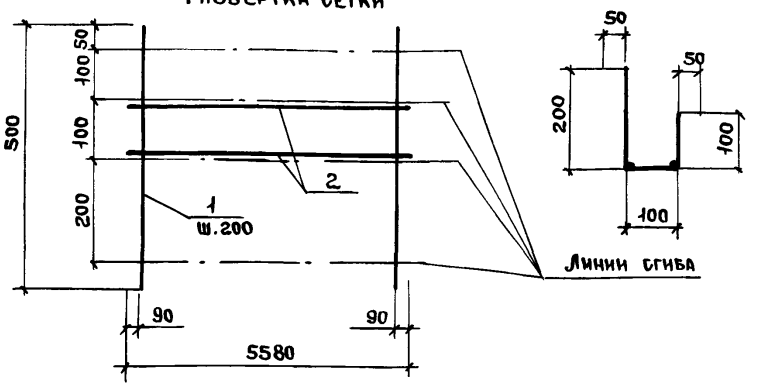

Формат	Зона	Поз.	Обозначение	Наименование	Кол.	Примечание
				Документация		
А4			ТП 416-3-14.87-КЖ.И.ТУ	Технические условия		
				Детали		
БЧ		1	ТП 416-3-14.87-КЖ.И.108.1	6А-I ГОСТ 5781-82 ℓ=500	28	0,2 кг
БЧ		2	-КЖ.И.108.2	ℓ=5580	2	2,2 кг

Взам. инв. №

Подпись и дата

Инв. № подл.

ТП 416-3-14.87-КЖ.И.108

Сетка арматурная С 108

Стадия	Масса	Масштаб
Р	10,0 кг	
Лист	Листов 1	

ПРОМСТРОЙПРОЕКТ

Нач.отэп	Заслонко	
Н.контр.	Заслонко	
ГИП	Весник	
Рук.бр.	Минина	
Инж.	Бобровникова	

Копировал Ермолина

Формат А4

Альбом IV

Формат	Зона	Поз.	Обозначение	Наименование	Кол.	Примечание
				Документация		
А4			ТП 416-3-14.87-КЖ.И.ТУ	Технические условия		
А4			-КЖ.И.109 СБ	Сборочный чертеж		
				Переменные данные		
				Для исполнений		
				С 104		
				Детали		
БЧ		1	ТП 416-3-14.87-КЖ.И.109.1	8А-I ГОСТ 5781-82 ℓ=1080	5	0,5кг
БЧ		2	-КЖ.И.109.2	ℓ=1000	5	0,4кг
				С 105		
				Детали		
БЧ		1	ТП 416-3-14.87-КЖ.И.109-3	8А-I ГОСТ 5781-82 ℓ=1480	5	0,6кг
БЧ		2	-КЖ.И.109.2	ℓ=1000	9	0,4кг

Взам. инв. №

Подпись и дата

Инв. № подл.

Нач.отэп	Заслонко	
Н.контр.	Заслонко	
ГИП	Весник	
Рук.бр.	Минина	
Инж.	Бобровникова	

ТП 416-3-14.87-КЖ.И.109

Сетки арматурные С 104; С 105

Стадия	Лист	Листов
Р		1

ПРОМСТРОЙПРОЕКТ

Формат А4

Развертка

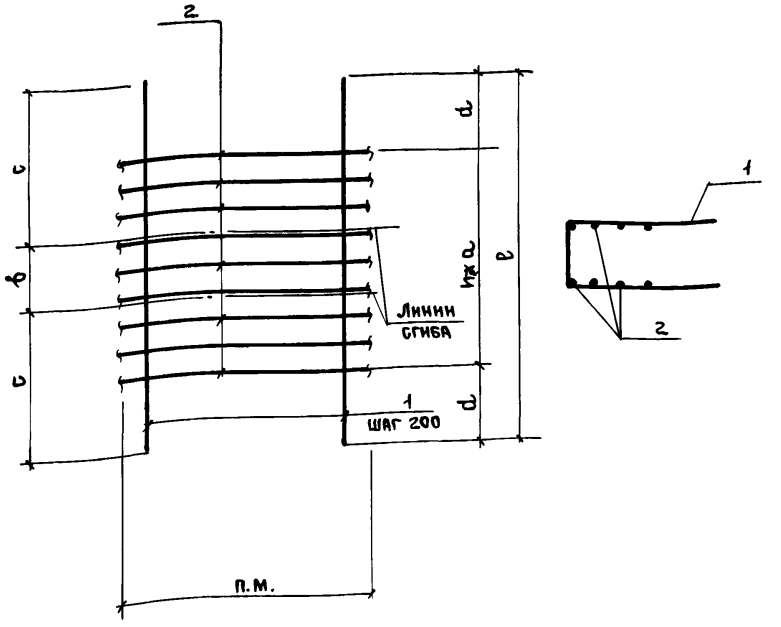

Обозначение	Марка	n	Размеры, мм					Масса, кг
			a	b	c	d	e	
ТП 416-3-14.87-КЖ.И 109	С 104	4	110	250	415	320	1080	4,5
-01	С 105	8	110	250	615	300	1480	6,6

Взам. инв. №

Подпись и дата

Инв. № подл.

Нач.отэп	Заслонко	
Н.контр.	Заслонко	
ГИП	Весник	
Рук.бр.	Минина	
Инж.	Бобровникова	

ТП 416-3-14.87-КЖ.И.109 СБ

Сетки арматурные С 104, С 105. Сборочный чертеж

Стадия	Масса	Масштаб
Р	см. табл.	
Лист	Листов 1	

ПРОМСТРОЙПРОЕКТ

Копировал Ермолина

Формат А4

Альбом IV

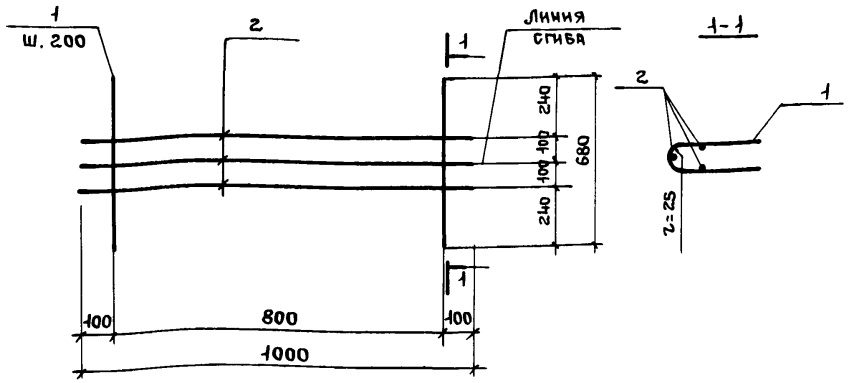

Формат	Зона	Поз.	Обозначение	Наименование	Кол.	Примечание
				Документация		
А4			ТП 416-3-14.87-КЖ.И.ТУ	Технические условия		
				Детали		
Бч		1	ТП 416-3-14.87-КЖ.И.110.1	8А-I ГОСТ 5781-82 ℓ=680	5	0,3кг
Бч		2	-КЖ.И.110.2	ℓ=1000	3	0,4кг

Нач.отэп	Заслонко	
Н.контр.	Заслонко	
ГИП	Весник	
Рук.бр.	Минина	
Инж.	Бобровникова	

ТП 416-3-14.87-КЖ.И.110

Сетка арматурная С 106

Стадия	Масса	Масштаб
Р	2,7кг	
Лист	Листов 1	

ПРОМСТРОЙПРОЕКТ

Взам. инв. № | Подпись и дата | Инв. № подл.

Формат А4

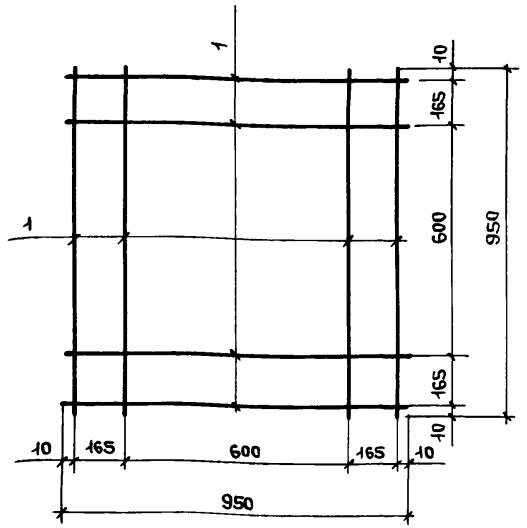

Формат	Зона	Поз.	Обозначение	Наименование	Кол.	Примечание
				Документация		
А4			ТП 416-3-14.87-КЖ.И.ТУ	Технические условия		
				Детали		
Бч		1	ТП 416-3-14.87-КЖ.И.111	8А-I ГОСТ 5781-82 ℓ=950	8	0,4кг

Нач.отэп	Заслонко	
Н.контр.	Заслонко	
ГИП	Весник	
Рук.бр.	Минина	
Инж.	Бобровникова	

ТП 416-3-14.87-КЖ.И.111

Сетка арматурная С 107

Стадия	Масса	Масштаб
Р	3,2 кг	
Лист	Листов 1	

ПРОМСТРОЙПРОЕКТ

Взам. инв. № | Подпись и дата | Инв. № подл.

Копировал Ермолина

Формат А4

Альбом IV

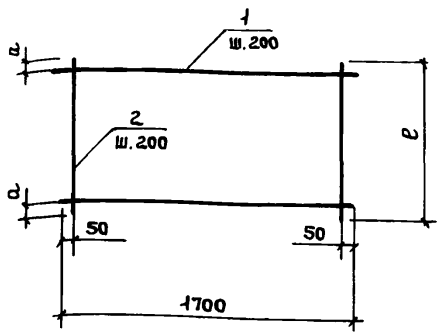

Обозначение	Марка	e	a	Масса, кг
ТП 416-3-14.87-КЖ.И.112	С 109	860	30	6,9
– КЖ.И.112-01	С 110	1760	80	12,9

Формат	Зона	Поз.	Обозначение	Наименование	Кол.	Примечание
				Документация		
А4			ТП 416-3-14.87-КЖ.И.ТУ	Технические условия		
				С 109		
				Детали		масса, кг
Бч		1	ТП 416-3-14.87-КЖ.И.112.1	10А-III ГОСТ 5781-82 ℓ=1700	5	1,0
Бч		2	– КЖ.И.112.2	6А-I ГОСТ 5781-82 ℓ=860	9	0,2
				С 110		
				Детали		
Бч		1	ТП 416-3-14.87-КЖ.И.112.1	10А-III ГОСТ 5781-82 ℓ=1700	9	1,0
Бч		2	– КЖ.И.112.3	6А-I ГОСТ 5781-82 ℓ=1760	9	0,4

Взам. инв. №

Подпись и дата

Инв. № подл.

Нач.отэп	Заслонко	
Н.контр.	Заслонко	
ГИП	Весник	
Рук.бр.	Минина	
Инж.	Бобровникова	

ТП 416-3-14.87-КЖ.И.112

Сетки арматурные С 109, С 110

Стадия	Масса	Масштаб
Р	см. табл.	
Лист	Листов 1	

ПРОМСТРОЙПРОЕКТ

Формат А4

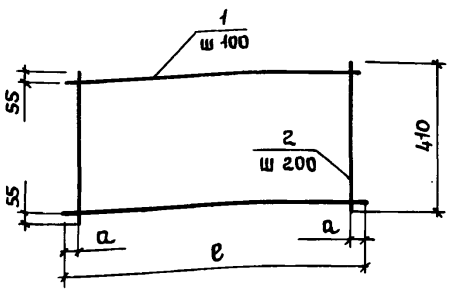

Обозначение	Марка	e	a	Масса, кг
ТП 416-3-14.87-КЖ.И.113	С 111	3260	30	9,2
– КЖ.И.113-01	С 112	4160	80	12,5

Формат	Зона	Поз.	Обозначение	Наименование	Кол.	Примечание
				Документация		
А4			ТП 416-3-14.87-КЖ.И.ТУ	Технические условия		
				С 111		
				Детали		масса, кг
Бч		1	ТП 416-3-14.87-КЖ.И.113.1	10А-III ГОСТ 5781-82 ℓ=3260	4	2,0
Бч		2	– КЖ.И.113.2	6А-I ГОСТ 5781-82 ℓ=410	12	0,1
				С 112		
				Детали		
Бч		1	ТП 416-3-14.87-КЖ.И.113.3	10А-III ГОСТ 5781-82 ℓ=4160	4	2,6
Бч		2	– КЖ.И.113.2	6А-I ГОСТ 5781-82 ℓ=410	21	0,1

Взам. инв. №

Подпись и дата

Инв. № подл.

Нач.отэп	Заслонко	
Н.контр.	Заслонко	
ГИП	Весник	
Рук.бр.	Минина	
Инж.	Бобровникова	

ТП 416-3-14.87-КЖ.И.113

Сетки арматурные С 111, С 112

Стадия	Масса	Масштаб
Р	см. табл.	
Лист	Листов	

ПРОМСТРОЙПРОЕКТ

Копировал Ермолина

Формат А4

Альбом IV

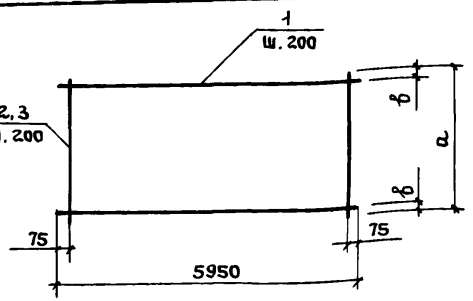

Обозначение	Марка	а	в	Масса, кг
ТП 416-3-14.87-КЖ.И.114	С 113	850	25	50,5
-КЖ.И.114-01	С 114	1350	75	73,1

Формат	Зона	Поз.	Обозначение	Наименование	Кол.	Примеч.
				Документация		
А4			ТП 416-3-14.87-КЖ.И.ТУ.	Технические условия		
				С 113		
				Детали		
Бч.		1	ТП 416-3-14.87-КЖ.И.114.1	12А-III ГОСТ 5781-82 ℓ=5950	5	5,3кг
Бч		2	-КЖ.И.114.2	ℓ=850	30	0,8кг
				С 114		
				Детали		
Бч		1	ТП 416-3-14.87-КЖ.И.114.1	12А-III ГОСТ 5781-82 ℓ=5950	7	5,3кг
Бч		2	-КЖ.И.114.3	ℓ=1350	30	1,2кг

Взам. инв. № | Подпись и дата | Инв. № подл.

Нач.отэп	Заслонко	
Н.контр.	Заслонко	
ГИП	Весник	
Рук.бр.	Минина	
Ст. инж.	Камай	

ТП 416-3-14.87-КЖ.И.114

Сетки арматурные С 113, С 114

Стадия	Масса	Масштаб
Р	см. табл.	
Лист	Листов 1	

ПРОМСТРОЙПРОЕКТ

Формат А4

Развертка сетки

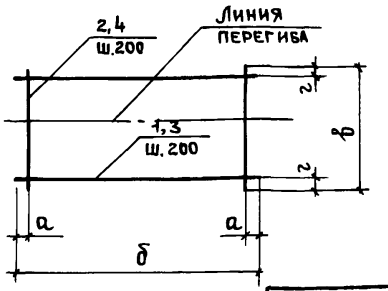

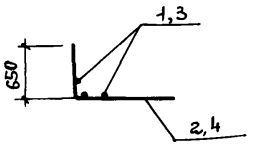

Обозначение	Марка	а	б	в	г	Масса, кг
ТП 416-3-14.87-КЖ.И.115	С 115	25	4850	1450	25	62,6
-КЖ.И.115-01	С 116	35	2070	1950	75	36,7

Формат	Зона	Поз.	Обозначение	Наименование	Кол.	Примеч.
				Документация		
А4			ТП 416-3-14.87-КЖ.И.ТУ	Технические условия		
				С 115		
				Детали		
Бч		1	ТП 416-3-14.87-КЖ.И.115.1	12А-III ГОСТ 5781-82 ℓ=4850	7	4,3кг
Бч		2	-КЖ.И.115.2	ℓ=1450	25	1,3кг
				С 116		
				Детали		
Бч		3	ТП 416-3-14.87-КЖ.И.115.3	12А-III ГОСТ 5781-82 ℓ=2070	10	1,8кг
Бч		4	-КЖ.И.115.4	ℓ=1950	11	1,7кг

Взам. инв. № | Подпись и дата | Инв. № подл.

Нач.отэп	Заслонко	
Н.контр.	Заслонко	
ГИП	Весник	
Рук.бр.	Минина	
Ст. инж.	Камай	
Инж.	Бобровникова	

ТП 416-3-14.87-КЖ.И.115

Сетки арматурные С 115; С 116

Стадия	Масса	Масштаб
Р	см. табл.	
Лист	Листов 1	

ПРОМСТРОЙПРОЕКТ

400610-06 137

Копировал Ермолина

Формат А4

Альбом IV

Развертка сетки

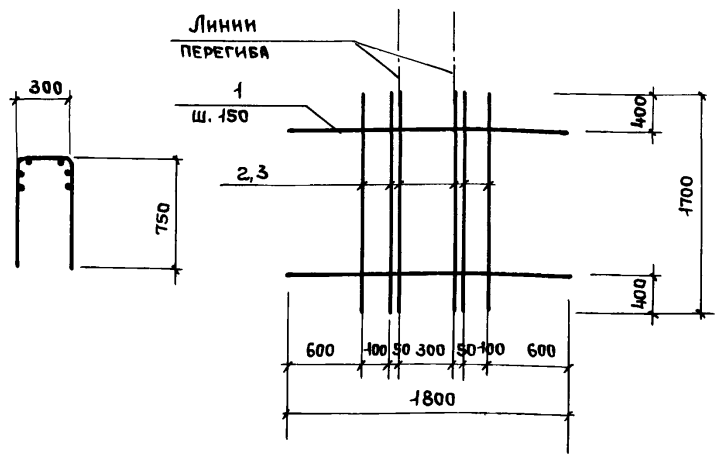

Формат	Зона	Поз.	Обозначение	Наименование	Кол.	Примечание
				Документация		
А4			ТП 416-3-14.87-КЖ.И.ТУ	Технические условия		
				Детали		
БЧ		1	ТП 416-3-14.87-КЖ.И.116.1	12А-III ГОСТ 5781-82 ℓ = 1800	7	1,6кг
БЧ		2	– КЖ.И.116.2	ℓ = 1700	6	1,5кг

Нач.отэп	Заслонко		
Н.контр.	Заслонко		
ГИП	Весник		
Рук.бр.	Минина		
Ст.инж.	Камай		
Инж.	Бобровникова		

ТП 416-3-14.87-КЖ.И.116

Сетка арматурная С 117

Стадия	Масса	Масштаб
Р	20,2 кг	
Лист	Листов 1	

ПРОМСТРОЙПРОЕКТ

Взам.инв.№ | Подпись и дата | Инв.№ подл.

Формат А4

Линии перегиба

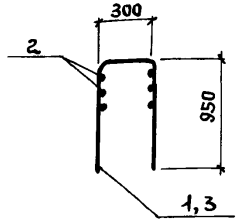

Развертка сетки

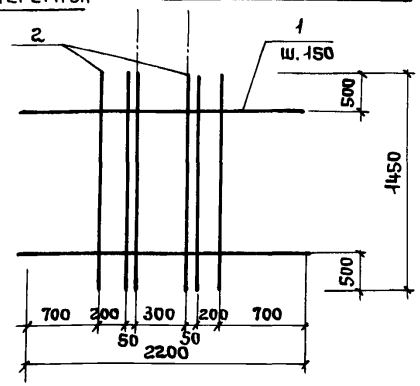

Формат	Зона	Поз.	Обозначение	Наименование	Кол.	Примечание
				Документация		
А4			ТП 416-3-14.87-КЖ.И.ТУ	Технические условия		
				Детали		
БЧ		1	ТП 416-3-14.87-КЖ.И.117.1	12А-III ГОСТ 5781-82 ℓ = 2200	4	1,95кг
БЧ		2	– КЖ.И.117.2	ℓ = 1450	6	1,29кг

Нач.отэп	Заслонко		
Н.контр.	Заслонко		
ГИП	Весник		
Рук.бр.	Минина		
Ст.инж.	Камай		
Инж.	Бобровникова		

ТП 416-3-14.87-КЖ.И.117

Сетка арматурная С 118

Стадия	Масса	Масштаб
Р	15,5 кг	
Лист	Листов 1	

ПРОМСТРОЙПРОЕКТ

Взам.инв.№ | Подпись и дата | Инв.№ подл.

Ц00610-06 138

Копировал Ермолина

Формат А4

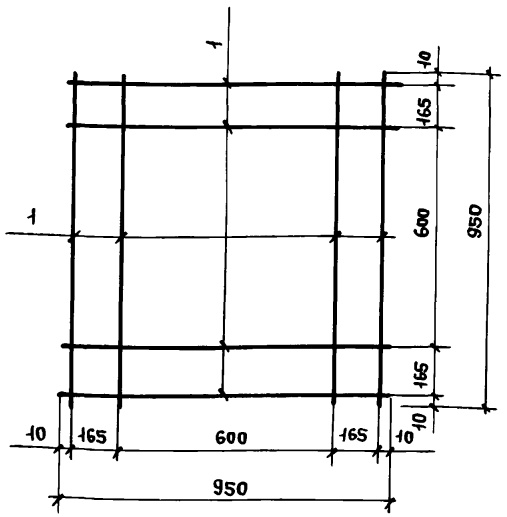

Формат	Зона	Поз.	Обозначение	Наименование	Кол.	Примечание
				Документация		
А4			ТП 416-3-14.87-КЖ.И.ТУ	Технические условия		
				Детали		
БЧ		1	ТП 416-3-14.87-КЖ.И.118	8А-I ГОСТ 5781-82 ℓ=950	8	0,4 кг

Нач.отэп	Заслонко		
Н.контр.	Заслонко		
ГИП	Весник		
Рук.бр.	Минина		
Ст.инж.	Камай		

ТП 416-3-14.87-КЖ.И.118

Сетка арматурная С 119

Стадия	Масса	Масштаб
Р	3,2 кг	
Лист	Листов 1	

ПРОМСТРОЙПРОЕКТ

Инв.№ подл. | Подпись и дата | Взам.инв.№

Формат А4

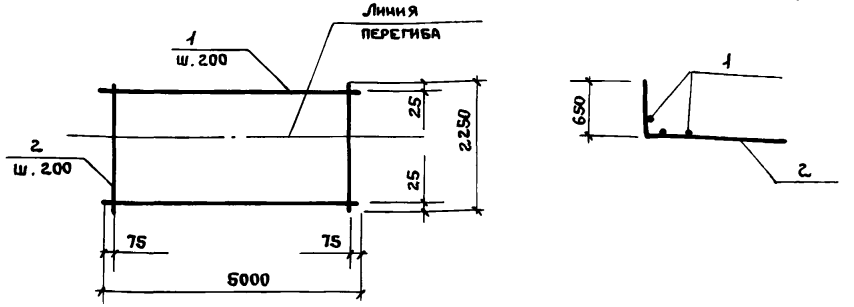

Формат	Зона	Поз.	Обозначение	Наименование	Кол.	Примеч.
				Документация		
А4			ТП 416-3-14.87-КЖ.И.ТУ	Технические условия		
				Детали		
БЧ		1	ТП 416-3-14.87-КЖ.И.119.1	12А-III ГОСТ 5781-82 ℓ=2250	26	2,0 кг
БЧ		2	– КЖ.И.119.2	ℓ=5150	12	4,6 кг

Нач.отэп	Заслонко		
Н.контр.	Заслонко		
ГИП	Весник		
Рук.бр.	Минина		
Ст.инж.	Камай		
Инж.	Бобровников		

ТП 416-3-14.87-КЖ.И.119

Сетка арматурная С 120

Стадия	Масса	Масштаб
Р	107,2 кг	
Лист	Листов 1	

ПРОМСТРОЙПРОЕКТ

Инв.№ подл. | Подпись и дата | Взам.инв.№

Ц 00610-06 139

Копировал Ермолина

Формат А4

Альбом IV

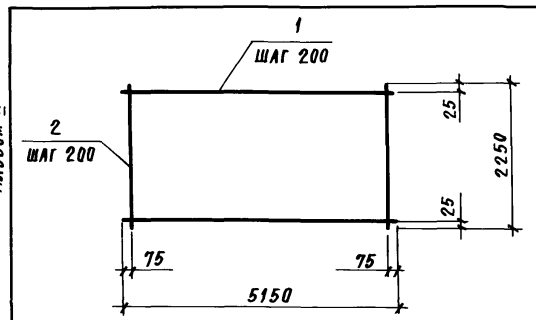

Формат	Зона	Поз.	Обозначение	Наименование	Кол.	Примеч.
				Документация		
А4			ТП 416-3-14.87-КЖ.И.ТУ	Технические условия		
				Детали		
Б4		1	ТП 416-3-14.87-КЖ.И. 120.1	12 А-III ГОСТ 5781-82		
				ℓ=5150	12	4.6 кг
Б4		2	-КЖ.И. 120.2	ℓ=2250	26	2.0 кг

Взам. инв. №

Подпись и дата

Инв. № подл.

ТП 416-3-14.87-КЖ.И. 120

Сетка арматурная С 121

Стадия	Масса	Масштаб
Р	107.2 кг	
Лист	Листов 1	

Нач. ОТЭП	Заслонко	
Н. контр.	Заслонко	
ГИП	Весник	
Рук. бр.	Минина	
Инженер	Камай	

ПРОМСТРОЙПРОЕКТ

Копировал Замалуева

Формат А4

Ц60610-06 140

Альбом IV

Формат	Зона	Поз.	Обозначение	Наименование	Кол.	Примечание
				Документация		
А4			1.020-1/83.4-2 ООТО	Техническое описание		
А4			ТП416-3-14.87-КЖ.И.121 СБ	Сборочный чертеж		
				С 122; С 123		
				Детали		
БЧ		1	ТП416-3-14.87-КЖ.И.121.1	12А-III ГОСТ 5781-82* ℓ=4750	13	4,22 кг
БЧ		2	ТП416-3-14.87-КЖ.И.121.2	5Вр-I ГОСТ 6727-80 ℓ=2510	24	0,35 кг

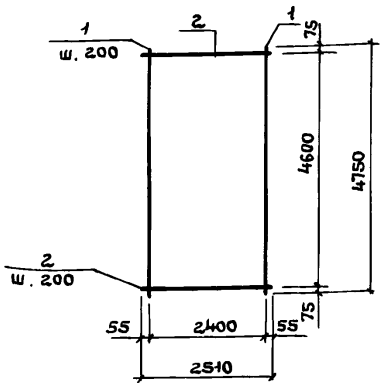

Схемы вырезов

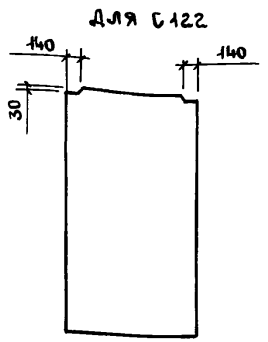

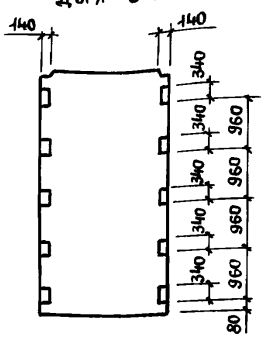

Обозначение	Марка	Масса, кг
ТП416-3-14.87-КЖ.И.121	С 122	63,2
– КЖ.И.121-01	С 123	

Нач. ОТЭП	Заслонко	
Н. контр.	Заслонко	
ГИП	Весник	
Рук. бр.	Кондратьева	
Ст. инж.	Никифорова	
Инженер	Зельцер	

ТП416-3-14.87-КЖ.И.121

Сетки арматурные С 122; С 123

Стадия	Лист	Листов
Р		1

ПРОМСТРОЙПРОЕКТ

Взам. инв. № | Подпись и дата | Инв. № подл.

Формат А4

Нач. ОТЭП	Заслонко	
Н. контр.	Заслонко	
ГИП	Весник	
Рук. бр.	Кондратьева	
Ст. инж.	Никифорова	
Инженер	Зельцер	

ТП416-3-14.87-КЖ.И.121 СБ

Сетки арматурные С-122; С-123 (Сборочный чертеж)

Стадия	Масса	Масштаб
Р	см. табл.	

Лист	Листов 1

ПРОМСТРОЙПРОЕКТ

Взам. инв. № | Подпись и дата | Инв. № подл.

Копировал Ермолина

Формат А4

Альбом IV

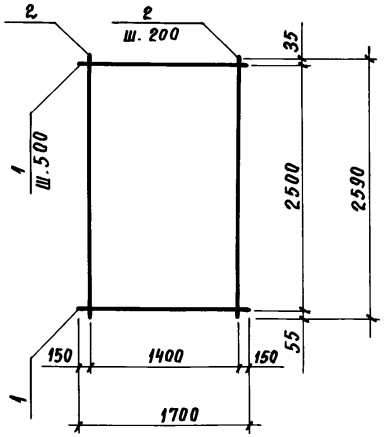

Формат	Зона	Поз.	Обозначение	Наименование	Кол.	Примечание
				Документация		
А4			1.020-1/83.4-2 ООТО	Техническое описание		
				Детали		
				10А-III ГОСТ 5781-82*		
Б4		1	ТП 416-3-14.87-КЖ.И. 122.1	ℓ = 1700	6	1.05 кг
Б4		2	ТП 416-3-14.87-КЖ.И. 122.2	ℓ = 2590	8	1.6 кг

Взам. инв. №

Подпись и дата

Инв. № подл.

Нач. ОТЭП	Заслонко	
Н. контр.	Заслонко	
ГИП	Весник	
Рук. бр.	Кондратьева	
Ст. инж.	Никифорова	
Инженер	Зельцер	

ТП 416-3-14.87-КЖ.И. 122

Сетка арматурная С124

Стадия	Масса	Масштаб
Р	19.1кг	
Лист	Листов 1	

ПРОМСТРОЙПРОЕКТ

Копировал Замалуева

Формат А4

Ц00610-06 142

Альбом IV

Формат	Зона	поз.	Обозначение	Наименование	Кол.	Примечание
				Документация		
А4			ТП 416-3-14.87-КЖ.И.ТУ	Технические условия		
А4			-КЖ.И.123 СБ	Сборочный чертеж		
			Переменные данные	**для исполнений**		
				С 129		
				Детали		
БЧ		1	ТП 416-3-14.87-КЖ.И.123.1	8 А-III ГОСТ 5781-82 ℓ=740	6	0,3 кг
БЧ		2	-КЖ.И.123.2	ℓ=2960	4	1,2 кг
				С 131		
				Детали		
БЧ		1	ТП 416-3-14.87-КЖ.И.123.3	8 А-III ГОСТ 5781-82 ℓ=250	8	0,1 кг
БЧ		2	-КЖ.И.123.2	ℓ=2960	3	1,2 кг

Нач. ОТЭП	Заслонко	
Н. контр.	Заслонко	
ГИП	Весник	
Рук. Бр.	Минина	
Инженер	Бабровникова	

ТП 416-3-14.87-КЖ.И.123

Сетки арматурные С 129 ; С 131

Стадия	Масса	Масштаб
Р		
Лист	Листов 1	

ПРОМСТРОЙПРОЕКТ

Формат А4

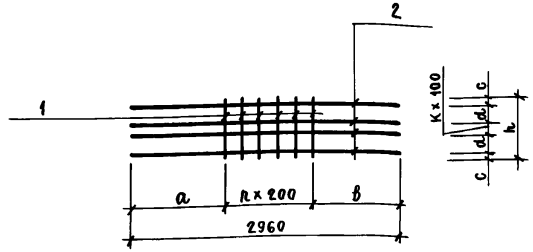

Обозначение	Марка	n	K	Размеры, мм					Масса, кг
				a	в	c	d	h	
ТП 416-3-14.87-КЖ.И.123	С 129	5	1	980	980	20	200	740	6,6
-01	С 131	7	2	950	610	25	—	250	4,4

Нач. ОТЭП	Заслонко	
Н. контр.	Заслонко	
ГИП	Весник	
Рук. Бр.	Минина	
Инженер	Бабровникова	

ТП 416-3-14.87-КЖ.И.123 СБ

Сетки арматурные С 129 ; С 131 (Сборочный чертеж)

Стадия	Масса	Масштаб
Р	См. таб.	
Лист	Листов	

ПРОМСТРОЙПРОЕКТ

Копировал Замалуева

Формат А4

Альбом IV

Формат	Зона	Поз.	Обозначение	Наименование	Кол.	Примечание
				Документация		
А4			ТП 416-3-14.87-КЖ.И.ТУ	Технические условия		
А4			– КЖ.И.124СБ	Сборочный чертеж		
			Переменные данные	для исполнений		
				С 130		
				Детали		
БЧ		1	ТП 416-3-14.87-КЖ.И.124.1	8А-III ГОСТ 5781-82 ℓ = 2340	6	1,0 кг
БЧ		2	– КЖ.И.124.2	ℓ = 2960	8	1,2 кг
				С 131		
				Детали		
БЧ		1	ТП 416-3-14.87-КЖ.И.124.3	8А-III ГОСТ 5781-82 ℓ = 2740	8	1,1 кг
БЧ		2	– КЖ.И.124.2	ℓ = 2960	9	1,2 кг

Взам. инв. № | Подпись и дата | Инв. № подл.

Нач. ОТЭП	Заслонко	
Н. контр.	Заслонко	
ГИП	Весник	
Рук. бр.	Минина	
Инж.	Бобровникова	

ТП 416-3-14.87. КЖ.И.124

Сетки арматурные С 130; С 132

Стадия	Лист	Листов
Р		1

ПРОМСТРОЙПРОЕКТ

Формат А4

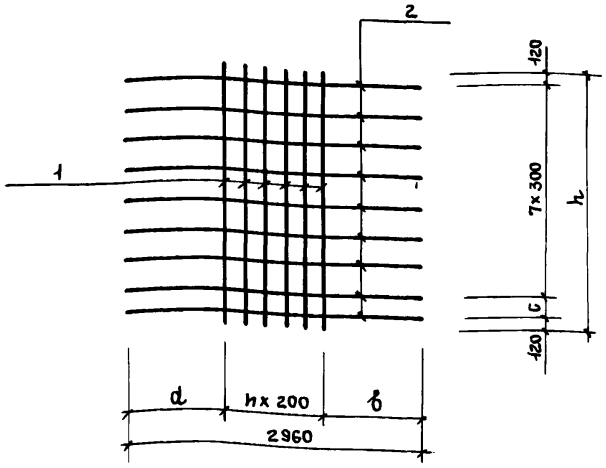

Обозначение	Марка	n	Размеры, мм				Масса, кг
			d	b	c	h	
ТП 416-3-14.87-КЖ.И.124	С 130	5	980	980	–	2340	15,6
–01	С 132	7	950	640	200	2740	19,6

Взам. инв. № | Подпись и дата | Инв. № подл.

Нач. ОТЭП	Заслонко	
Н. контр.	Заслонко	
ГИП	Весник	
Рук. бр.	Минина	
Инж.	Бобровникова	

ТП 416-3-14.87-КЖ.И.124СБ

Сетки арматурные С 130; С 132 Сборочный чертеж

Стадия	Масса	Масштаб
Р	см. табл.	
Лист	Листов 1	

ПРОМСТРОЙПРОЕКТ

Копировал Ермолина

Формат А4

Формат	Зона	Поз.	Обозначение	Наименование	Кол.	Примечание
				Документация		
А4			ТП 416-3-14.87-КЖ.И.ТУ	Технические условия		
А4			-КЖ.И.125сб	Сборочный чертеж		
			Переменные данные	**для исполнений:**		
				МС 10-1		
				Детали		
				Полосы Б ГОСТ 82-70* / ВСт3пс ГОСТ 14637-79		
БЧ		1	ТП 416-3-14.87-КЖ.И.125.1	Полоса 14×330 в=120	1	4,4 кг
БЧ		2	-КЖ.И.125.2	Полоса 12×230 в=132	1	2,9 кг
БЧ		3	-КЖ.И.125.3	Полоса 12×230 в=330	1	7,2 кг
БЧ		4	-КЖ.И.125.4	25А-I ГОСТ 5781-82		
				в=80	1	0,31
				РК 8с-Н		
				Детали		
				Полосы Б ГОСТ 82-70* / ВСт3пс ГОСТ 14637-79		
БЧ		1	ТП 416-3-14.87-КЖ.И.125.5	Полоса 14×330 в=250	1	9,1 кг
БЧ		2	-КЖ.И.125.6	Полоса 12×230 в=250	1	5,4 кг
БЧ		3	-КЖ.И.125.7	Полоса 10×330 в=180	1	4,7 кг
БЧ		4	-КЖ.И.125.4	25А-I ГОСТ 5781-82		
				в=80	2	0,6 кг

Взам. инв. № | Подпись и дата | Инв. № подл.

Нач. отэп	Заслонко	
Н.контр.	Заслонко	
ГИП	Весник	
Рук.бриг.	Минина	
Ст. инж.	Симонова	
Техник	Бийгереева	

ТП 416-3-14.87-КЖ.И.125

Изделия соединительные МС 10-1; РК 8с-Н

Стадия	Лист	Листов
Р		1

ПРОМСТРОЙПРОЕКТ

Формат А4

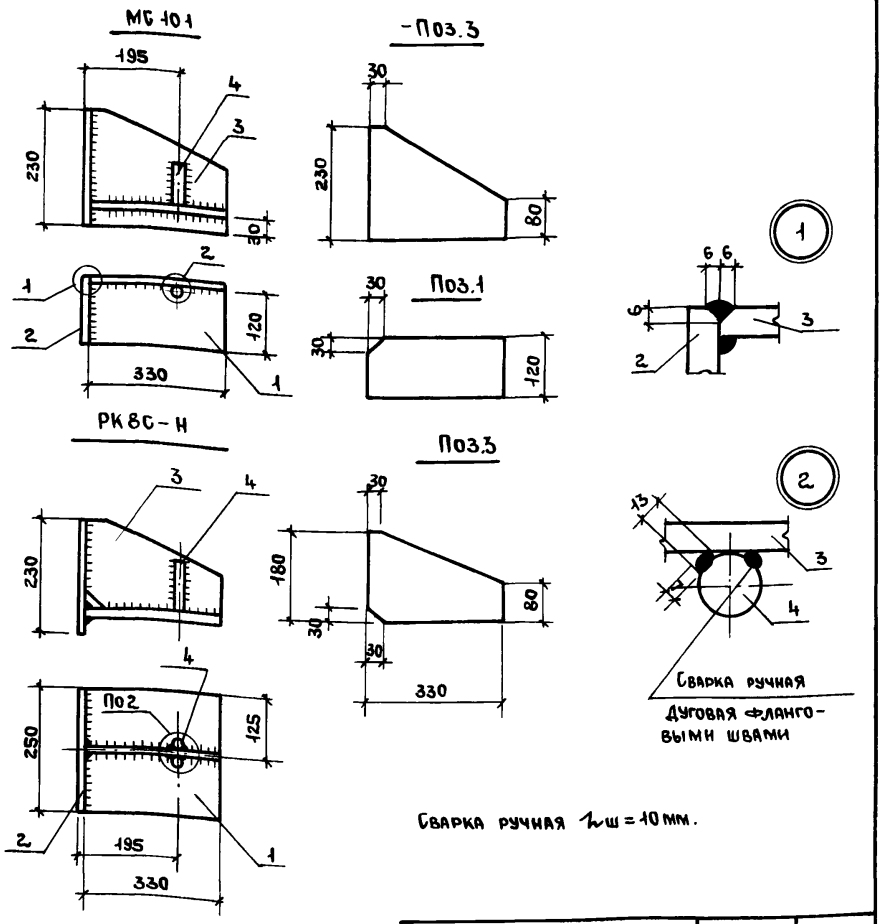

Обозначение	Марка	Масса, кг
ТП 416-3-14.87-КЖ.И.125	МС 10-1	14,8
-01	РК 8с-Н	19,8

Взам. инв. № | Подпись и дата | Инв. № подл.

Нач. отэп	Заслонко	
Н.контр.	Заслонко	
ГИП	Весник	
Рук. бр.	Минина	
Ст. инж.	Симонова	
Техник	Бийгереева	

ТП 416-3-14.87.КЖ.И.125сб

Изделия соединительные МС 10-1; РК 8с-Н. Сборочный чертеж

Стадия	Масса	Масштаб
Р	см. таблицу	
Лист	Листов 1	

ПРОМСТРОЙПРОЕКТ

Копировал Ермолина

Формат А4

Альбом IV

Формат	Зона	Поз.	Обозначение	Наименование	Кол.	Примечание
				Документация		
А4			ТП 416-3-14.87-КЖ.И.ТУ	Технические условия		
А4			-КЖ.И.126СБ	Сборочный чертеж		
			Переменные данные	для исполнений:		
				МС 102		
				Детали		
БЧ		1	ТП 416-3-14.87-КЖ.И.126.1	Уголок 200х125х12 ГОСТ 8510-72* / Ст3пс ГОСТ 535-79*)		
				ℓ=200	1	5,9кг
БЧ		2	-КЖ.И.126.2	Полоса Б20х370 ГОСТ 82-70* / Ст.3пс ГОСТ 14637-79		
				ℓ=250	1	14,5кг
БЧ		3	-КЖ.И.126.3	Уголок 63х40х6 ГОСТ 8510-72* / Ст3пс ГОСТ 535-79*		
				ℓ=50	2	0,46кг
				МС 103		
				Детали		
БЧ		1	ТП 416-3-14.87-КЖ.И.126.4	Уголок 200х125х12 ГОСТ 8510-72* / Ст.3пс ГОСТ 535-79*		
				ℓ=100	1	3,0кг
БЧ		2	-КЖ.И.126.5	Полоса Б20х370 ГОСТ 82-70* / Ст3пс ГОСТ 14637-79		
				ℓ=125	1	7,3кг
БЧ		3	-КЖ.И.126.3	Уголок 63х40х6 ГОСТ 8510-72* / Ст.3пс ГОСТ 535-79*		
				- ℓ=50	1	0,23кг

Взам. инв. № | Подпись и дата | Инв. № подл.

Нач.отэп	Заслонко	
Н.контр.	Заслонко	
ГИП	Весник	
Рук.бр.инж	Минина	
Ст. инж.	Симонова	

ТП 416-3-14.87-КЖ.И.126

Изделия соединительные МС 102; МС 103

Стадия	Лист	Листов
Р		1

ПРОМСТРОЙПРОЕКТ

Формат А4

1-1

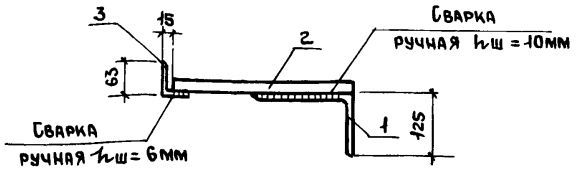

МС 102

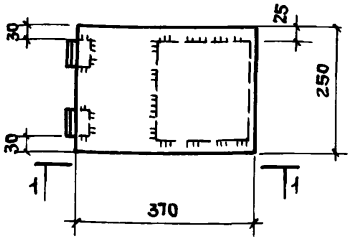

МС 103

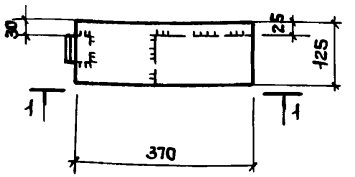

Обозначение	Марка	Масса, кг
ТП 416-3-14.87-КЖ.И.126	МС 102	20,9
-01	МС 103	10,5

Взам. инв. № | Подпись и дата | Инв. № подл.

Нач.отэп	Заслонко	
Н.контр.	Заслонко	
ГИП	Весник	
Рук.бр.инж	Минина	
Ст. инж	Симонова	

ТП 416-3-14.87-КЖ.И.126СБ

Изделия соединительные МС 102; МС 103. Сборочный чертеж

Стадия	Масса	Масштаб
Р	см. табл.	
Лист	Листов 1	

ПРОМСТРОЙПРОЕКТ

Копировал Ермолина

Формат А4

Альбом IV

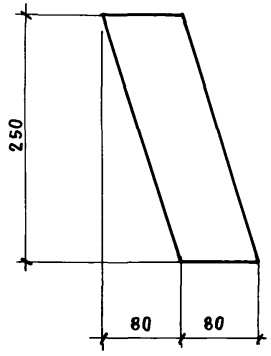

Инв. № подл.	Подпись и дата	Взам. инв. №

Нач. ОТЭП	Заслонко		
Н. контр.	Заслонко		
ГИП	Весник		
Рук. бр.	Минина		
Ст. инж.	Симонова		

ТП 416-3-14.87-КЖ.И.127

Изделие соединительное МС 104

Стадия	Масса	Масштаб
Р	0,94кг	
Лист	Листов 1	

Полоса $\frac{Б-1\ 6\ ГОСТ\ 103-76*}{В\ Ст.\ 3пс\ ГОСТ\ 535-79*}$

ПРОМСТРОЙПРОЕКТ

Формат А4

МС 105

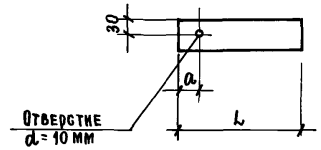

МС 106

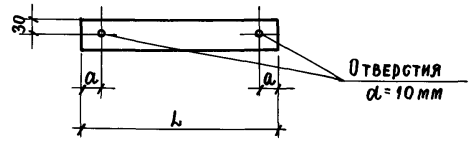

Обозначение	Марка	Размеры, мм		Масса, кг
		L	a	
ТП 416-3-14.87-КЖ.И.128	МС 105	250	40	0,71
-01	МС 106	400	40	1,1

Инв. № подл.	Подпись и дата	Взам. инв. №

Нач. ОТЭП	Заслонко		
Н. контр.	Заслонко		
ГИП	Весник		
Рук. бр.	Минина		
Ст. инж.	Симонова		

ТП 416-3-14.87-КЖ.И.128

Изделие соединительное МС 105; МС 106

Стадия	Масса	Масштаб
Р	см. табл.	
Лист	Листов 1	

Полоса $\frac{Б-1\ 6\times60\ ГОСТ\ 103-76*}{Вст.\ 3пс\ ГОСТ\ 535-79*}$

ПРОМСТРОЙПРОЕКТ

400610-06 147

Копировал Замалуева

Формат А4

Альбом №

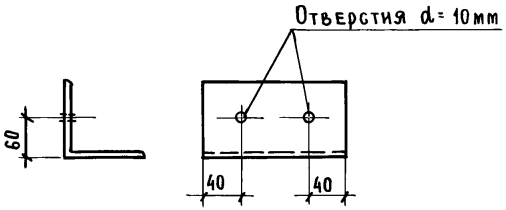

Нач. отэп	Заслонко		
Н. контр.	Заслонко		
ГИП	Весник		
Рук. бр.	Минина		
Ст. инж.	Симонова		

ТП 416-3-14.87-КЖ.И.129

Изделие соединительное МС 107

Стадия	Масса	Масштаб
Р	1,1 кг	
Лист	Листов	

Уголок $\frac{80\times80\times6\text{-}Б\text{-}ГОСТ\,8509\text{-}72*}{ВСт\,3пс\,ГОСТ\,535\text{-}79*}$

ПРОМСТРОЙПРОЕКТ

Взам. инв. № | Подпись и дата | Инв. № подл.

Копировал Замалуева

Формат А4

Альбом IV

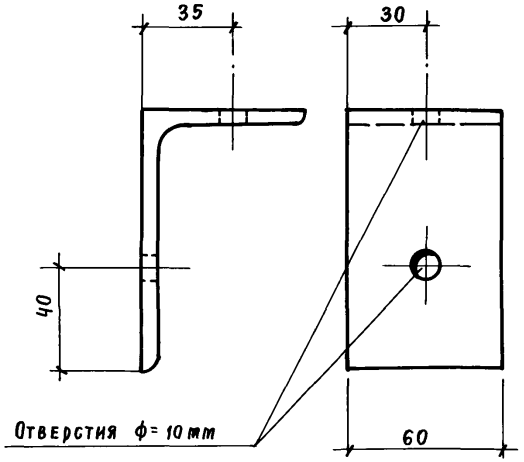

Нач. ОТЭП	Заслонко
Н. контр.	Заслонко
ГИП	Весник
Рук. бр. ин.	Минина
Ст. инж.	Симонова

ТП 416-3-14.87-КЖ.И.130

Изделие соединительное МС 108

Стадия	Масса	Масштаб
Р	0,45кг	
Лист	Листов	

Уголок 100×63×6 ГОСТ 8510-72* / ВСт3пс ГОСТ 535-79*

ПРОМСТРОЙПРОЕКТ

Формат А4

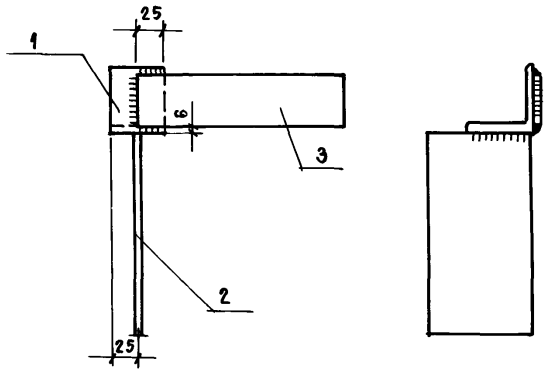

Формат	Зона	Поз.	Обозначение	Наименование	Кол.	Примечание
				Документация		
А4			ТП 416-3-14.87-КЖ.И.ТУ	Технические условия		
				Детали		
Бч		1	ТП 416-3-14.87-КЖ.И.131.1	Уголок 63×63×6-ГОСТ 8509-72* / ВСт3кп2 ГОСТ 535-79*		
				ℓ=50	1	0,3 кг
Бч		2	ТП 416-3-14.87-КЖ.И.131.2	Полоса Б-1 6×100 ГОСТ 103-76* / ВСт3кп2 ГОСТ 535-79*		
				ℓ=200	1	0,9 Кг
Бч		3	-КЖ.И.131.3	Полоса Б-1 6×50 ГОСТ 103-76* / ВСт3кп2 ГОСТ 535-79*		
				ℓ=250	1	0,6 Кг

Нач. ОТЭП	Заслонко
Н. контр.	Заслонко
ГИП	Весник
Рук. бр.	Минина
Техник	Бийгереева

ТП 416-3-14.87-КЖ.И.131

Изделие соединительное МС 109

Стадия	Масса	Масштаб
Р	1,8кг	
Лист	Листов 1	

ПРОМСТРОЙПРОЕКТ

Ц00610-06 149

Копировал Замалуева

Формат А4

Альбом IV

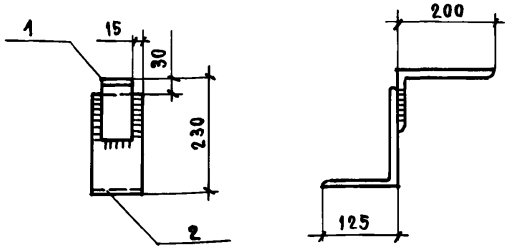

Формат	Зона	поз.	Обозначение	Наименование	Кол.	Примечание
				Документация		
А4			ТП 416-3-14.87-КЖ.И.ТУ	Технические условия		
				Детали		
				Уголок 125×80×8 ГОСТ 8510-72* / Вст3кп2 ГОСТ 535-79*		
БЧ		1	ТП 416-3-14.87-КЖ.И.132.1	ℓ=70	1	1,9 кг
БЧ		2	-КЖ.И.132.2	ℓ=100	1	2,7 кг

Взам. инв. №

Подпись и дата

Инв. № подл.

Нач. ОТЭП	Заслонко	
Н. контр.	Заслонко	
ГИП	Весник	
Рук. гр.	Минина	
Техник	Михайлова	

ТП 416-3-14.87-КЖ.И.132

Изделие соединительное МС 110

Стадия	Масса	Масштаб
Р	4,6 кг	
Лист	Листов 1	

ПРОМСТРОЙПРОЕКТ

Формат А4

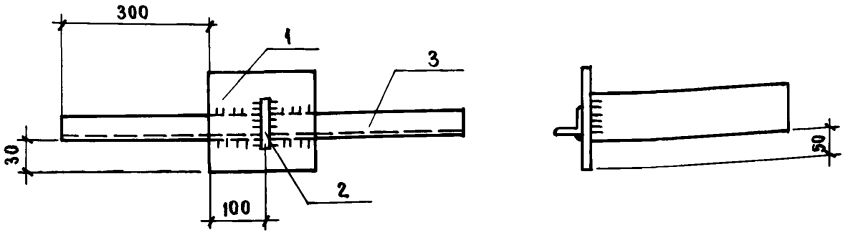

Формат	Зона	поз.	Обозначение	Наименование	Кол.	Примечание
				Документация		
А4			ТП 416-3-14.87-КЖ.И.ТУ	Технические условия		
				Детали		
БЧ		1	ТП 416-3-14.87-КЖ.И.133.1	Полоса Б-I-10×200 ГОСТ 103-76* / Вст3кп2 ГОСТ 535-79*		
				ℓ=200	1	0,31 кг
БЧ		2	-КЖ.И.133.2	Полоса Б-I-10×100 ГОСТ 103-76* / Вст3кп2 ГОСТ 535-79*		
				ℓ=400	1	0,31 кг
БЧ		3	-КЖ.И.133.3	Уголок 40×40×4-Б ГОСТ 8509-72* / Вст3кп2 ГОСТ 535-79*		
				ℓ=800	1	1,94 кг

Взам. инв. №

Подпись и дата

Инв. № подл.

Нач. ОТЭП	Заслонко	
Н. контр.	Заслонко	
ГИП	Весник	
Рук. бр.	Минина	
Техник	Бийгереева	

ТП 416-3-14.87-КЖ.И.133

Изделие соединительное МС 111

Стадия	Масса	Масштаб
Р	2,6 кг	
Лист	Листов 1	

ПРОМСТРОЙПРОЕКТ

Копировал Замалуева

Формат А4

Альбом №

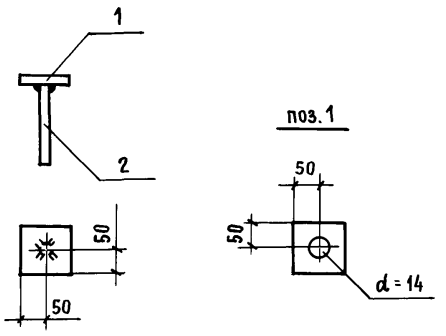

Формат	Зона	Поз.	Обозначение	Наименование	Кол.	Примечание
				Документация		
А4			ТП 416-3-14.87-КЖ.И.ТУ	Технические условия		
				Детали		
Б4		1	ТП 416-3-14.87-КЖ.И.134.1	Полоса $\frac{Б10\times100\ ГОСТ\ 103-76}{ВСт3кп2\ ГОСТ\ 535-79*}$ $\ell=100$	1	0,8 кг
			-КЖ.И.134.2	12А-I ГОСТ 5781-82 $\ell=800$	1	0.7 кг

Взам. инв. №

Подпись и дата

Инв. № подл.

Нач. СТЭП	Заслонко		
Н. контр.	Заслонко		
ГИП	Весник		
Рук. бр.	Минина		
Инженер	Бобровникова		

ТП 416-3-14.87-КЖ.И.134

Изделие соединительное Мс 112

Стадия	Масса	Масштаб
Р	1,5кг	
Лист	Листов 1	

ПРОМСТРОЙПРОЕКТ

Копировал Замалуева

Формат А4

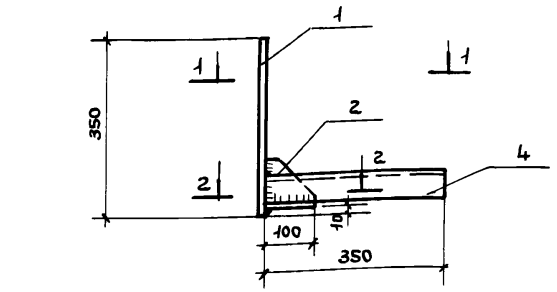

Разрез 1-1

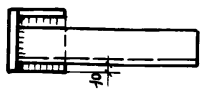

Разрез 2-2

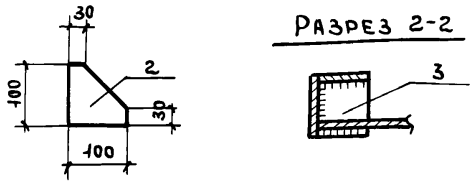

Формат	Зона	Поз.	Обозначение	Наименование	Кол.	Примеч.
				Документация		
А4			ТП 416-3-14.87-КЖ.И.ТУ	Технические условия		
				Детали		
				Полоса $\frac{Б-1\ 8\times100\ ГОСТ\ 103\text{-}76^*}{Вст3пс\ ГОСТ\ 535\text{-}79}$		
Б Ч		1	ТП 416-3-14.87-КЖ.И.135.1	ℓ = 350	1	2,2 кг
Б Ч		2	– КЖ.И.135.2	ℓ = 100	1	0,6 кг
Б Ч		3	– КЖ.И.135.3	ℓ = 100	1	0,6 кг
Б Ч		4	– КЖ.И.135.4	Уголок $\frac{63\times63\times6\ ГОСТ\ 8510\text{-}72^*}{Вст3кп2\ ГОСТ\ 535\text{-}79}$ ℓ=350	1	2,0

Взам. инв. № | Подпись и дата | Инв. № подл.

Нач. ОТЭП	Заслонко	
Н. контр.	Заслонко	
ГИП	Весник	
Рук. бр.	Минина	
Ст. инж.	Камай	

ТП 416-3-14.87-КЖ.И.135

Изделие соединительное МС 113

Стадия	Масса	Масштаб
Р	5,4 кг	
Лист	Листов 1	

ПРОМСТРОЙПРОЕКТ

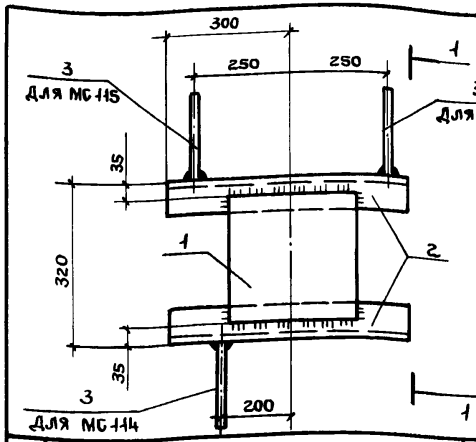

1 – 1

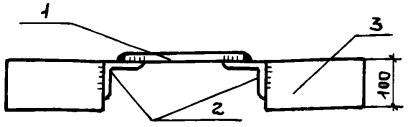

Обозначение	Марка	Масса кг
ТП 416-3-14.87-КЖ.И. 136	МС 114	12,7
– 01	МС 115	11,7

Формат	Зона	Поз.	Обозначение	Наименование	Кол.	Примеч.
				Документация		
А4			ТП 416-3-14.87-КЖ.И.ТУ	Технические условия		
				Детали		
Б Ч		1	ТП 416-3-14.87-КЖ.И. 136.1	Полоса $\frac{Б\ 10\times250\ ГОСТ\ 82\text{-}70^*}{Вст3кп2\ ГОСТ\ 14637\text{-}79}$ *ℓ=250	1	4,9 кг
Б Ч		2	– КЖ.И. 136.2	Уголок $\frac{63\times63\times6\text{-}Б\ ГОСТ\ 8509\text{-}76^*}{Вст3кп2\ ГОСТ\ 535\text{-}79^*}$ ℓ=600	2	3,5 кг
				Переменные данные		
				МС 114		
				Детали		
Б Ч		3	ТП 416-3-14.87-КЖ.И. 136.3	Полоса $\frac{Б\ 1\ 6\times100\ ГОСТ\ 103\text{-}76^*}{Вст3кп2\ ГОСТ\ 535\text{-}79^*}$ ℓ=200	2	1,0 кг
				МС 115		
				Детали		
Б Ч		3	ТП 416-3-14.87-КЖ.И. 136.3	Полоса $\frac{Б\ 16\times100\ ГОСТ\ 103\text{-}76^*}{Вст3кп2\ ГОСТ\ 535\text{-}79^*}$ ℓ=200	1	1,0 кг

Взам. инв. № | Подпись и дата | Инв. № подл.

Нач. ОТЭП	Заслонко	
Н. контр.	Заслонко	
ГИП	Весник	
Рук. бр.	Минина	
Ст. инж.	Камай	

ТП 416-3-14.87-КЖ.И.136

Изделия соединительные МС 114, МС 115

Стадия	Масса	Масштаб
Р	см. табл.	
Лист	Листов 1	

ПРОМСТРОЙПРОЕКТ

Копировал Ермолина Формат А4

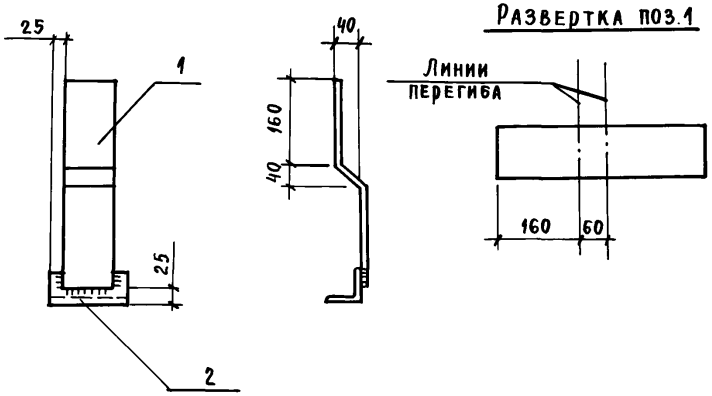

Развертка поз.1

Формат	Зона	Поз.	Обозначение	Наименование	Кол.	Примечание
				Документация		
А4			ТП 416-3-14.87-КЖ.И. ТУ	Технические условия		
				Детали		
Б4		1	ТП 416-3-14.87-КЖ.И. 137.1	Полоса $\frac{\text{Б-1 10×100 ГОСТ 103-76*}}{\text{ВСт3кп2 ГОСТ 535-79*}}$ ℓ=400	1	3,1 кг
Б4		2	- КЖ.И. 137.2	Уголок $\frac{\text{63×63×6-Б-ГОСТ 8509-72}}{\text{ВСт3кп2 ГОСТ 535-79*}}$ ℓ=150	1	0,8 кг

Нач. ОТЭП	Заслонко		
Н. контр.	Заслонко		
ГИП	Весник		
Рук. бр.	Минина		
Ст. инж.	Камай		

ТП 416-3-14.87-КЖ.И. 137

Изделие соединительное МС 116

Стадия	Масса	Масштаб
	39 кг	
Лист	Листов	

ПРОМСТРОЙПРОЕКТ

Взам. инв. № | Подпись и дата | Инв. № подл.

Формат А4

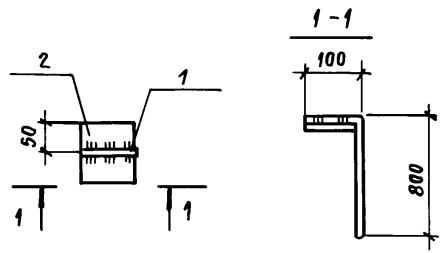

Формат	Зона	Поз.	Обозначение	Наименование	Кол.	Примечание
				Документация		
А4			ТП 416-3-14.87-КЖ.И. ТУ	Технические условия		
				Детали		
Б4		1	ТП 416-3-14.87-КЖ.И. 138.1	12-АI ГОСТ 5781-82 ℓ=900	1	0,80 кг
Б4		2	- КЖ.И. 138.2	Полоса $\frac{\text{Б 10×100 ГОСТ 82-70*}}{\text{ВСт3пс ГОСТ 14637-79}}$ ℓ=100	1	0,78 кг

Нач. ОТЭП	Заслонко		
Н. контр.	Заслонко		
ГИП	Весник		
Рук. бр.	Минина		
Ст. инж.	Камай		

ТП 416-3-14.87-КЖ.И. 138

Изделие соединительное МС 117

Стадия	Масса	Масштаб
Р	1,58кг	
Лист	Листов	

ПРОМСТРОЙПРОЕКТ

Взам. инв. № | Подпись и дата | Инв. № подл.

Ц00610-06 153

Копировал Замалуева

Формат А4

Альбом IV

Рис. 1

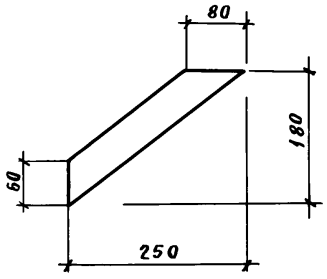

Рис. 2

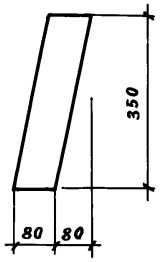

Обозначение	Марка	Рис.	Масса, кг
ТП 416-3-14.87- КЖ.И. 139	МС 118	1	0,81
-01	МС 119	2	1,3

Взам. инв. №	Подпись и дата	Инв. № подл.

Нач. ОТЭП	Заслонко		
Н. контр.	Заслонко		
ГИП	Весник		
Рук. бр. ин.	Кондратьева		
Инженер	Сумрова		

ТП 416-3-14.87-КЖ.И.139

Изделия соединительные МС 118; МС 119

Стадия	Масса	Масштаб
Р	см. табл.	
Лист	Листов 1	

Лист: Б-ПН-6 ГОСТ 19903-74* / В Ст 3 кп 2 ГОСТ 14637-79

ПРОМСТРОЙПРОЕКТ

Формат А4

Рис. 1

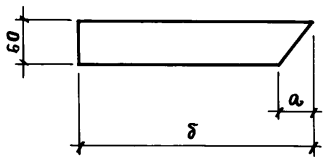

Рис. 2

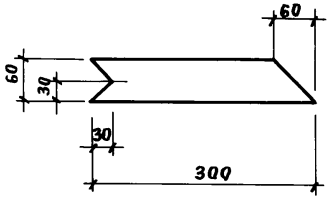

Рис. 3

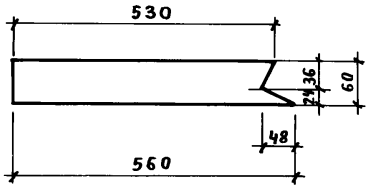

Обозначение	Марка	Рис.	Размеры, мм		Масса, кг
			а	б	
ТП 416-3-14.87-КЖ.И.140	МС 120	1	50	560	1,5
-01	МС 121	1	60	480	1,3
-02	МС 122	2			0,72
-03	МС 123	3			1,5

Взам. инв. №	Подпись и дата	Инв. № подл.

Нач. ОТЭП	Заслонко		
Н. контр.	Заслонко		
ГИП	Весник		
Рук. бр.	Кондратьева		
Инженер	Сумрова		

ТП 416-3-14.87-КЖ.И.140

Изделия соединительные МС 120 ... МС 123

Стадия	Масса	Масштаб
Р	см. табл.	
Лист	Листов 1	

Полоса Б-1 6×60 ГОСТ 103-76* / В СТ 3 КП2 ГОСТ 535-79*

ПРОМСТРОЙПРОЕКТ

Копировал Замалуева

Формат А4

Альбом IV

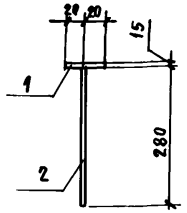

Формат	Зона	Поз.	Обозначение	Наименование	Кол.	Примечание
				Документация.		
А3			ТП 416-3-14.87-КЖ.И.ТУ	Технические условия		
				Детали		
Б4		1	ТП 416-3-14.87-КЖ.И. 141.1	Лист Б-ПН-10×40×60 ГОСТ 19903-74* / ВСТ 3 КП 2 ГОСТ 14637-79	1	0,2 кг
Б4		2	-КЖ.И. 141.2	14А-I ГОСТ 5781-82*, ℓ=280	1	0,34 кг

ТП 416-3-14.87-КЖ.И. 141

Изделие соединительное МС 124

Стадия	Масса	Масштаб
Р	0,54 кг	
Лист	Листов 1	

ПРОМСТРОЙПРОЕКТ

Нач. ОТЭП	Заслонко	
Н. контр.	Заслонко	
ГИП	Минина	
Рук. бр. ин.	Кондратьева	
Инженер	Сумрова	

Взам. инв. № | Подпись и дата | Инв. № подл.

Формат А4

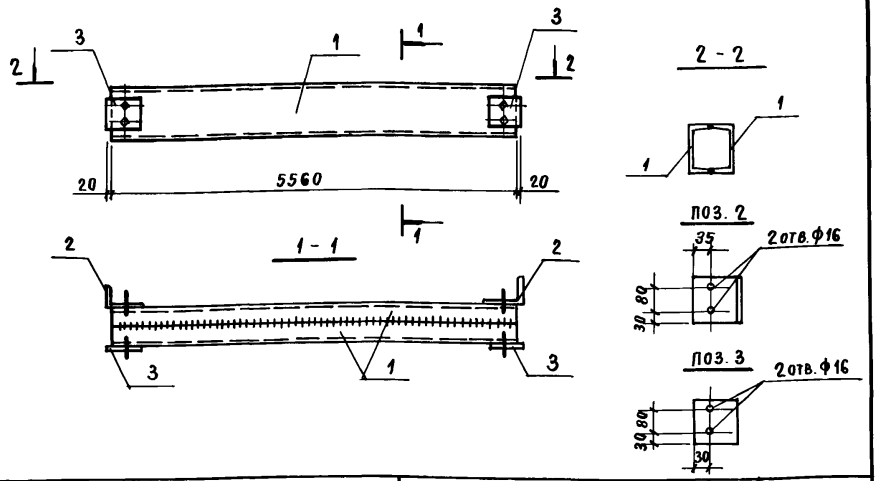

Формат	Зона	Поз.	Обозначение	Наименование	Кол.	Примечание
				Документация		
А3			ТП 416-3-14.87-КЖ.И.ТУ	Технические условия		
				Детали		
Б4		1	ТП 416-3-14.87-КЖ.И. 142	Швеллер 20 ГОСТ 8240-72* / ВСТ 3 КП 2 ГОСТ 535-79*		
				ℓ=5560	2	102,3 кг
Б4		2	-КЖ.И. 142.2	Уголок 90×56×8-Б ГОСТ 8510-72* / СТ 3 КП 2 ГОСТ 535-79*		
				ℓ=140	2	1,2 кг
Б4		3	-КЖ.И. 142.3	Полоса 8×80 ГОСТ 103-76* / ВСТ 3 КП 2 ГОСТ 535-79*		
				ℓ=140	2	0,7 кг

ТП 416-3-14.87-КЖ.И. 142

Балка Б1

Стадия	Масса	Масштаб
Р	208,4 кг	
Лист	Листов 1	

ПРОМСТРОЙПРОЕКТ

Нач. ОТЭП	Заслонко	
Н. контр.	Заслонко	
ГИП	Минина	
Рук. бр. ин.	Кондратьева	
Инженер	Сумрова	

Взам. инв. № | Подпись и дата | Инв. № подл.

Ц00610-06 155

Копировал Замалуева

Формат А4

Альбом IV

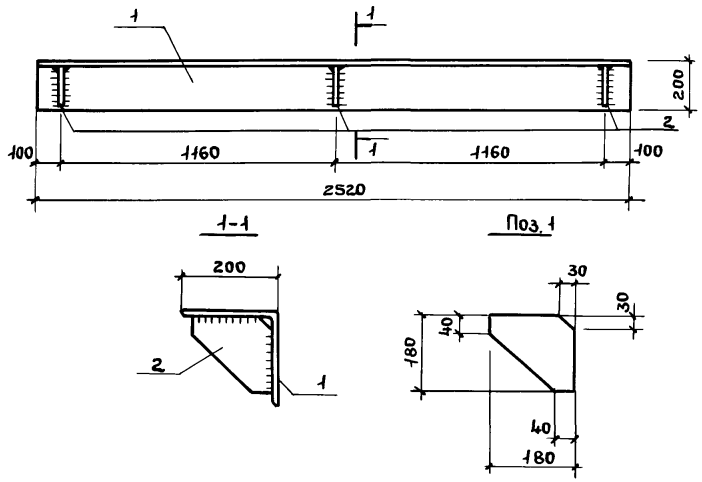

Формат	Зона	Поз.	Обозначение	Наименование	Кол.	Примечание
				Документация		
А4			ТП 416-3-14.87-КЖ.И.ТУ	Технические условия		
				Детали		
БЧ		1	ТП 416-3-14.87-КЖ.И.143.1	Уголок $\frac{200\times200\times12\ ГОСТ\ 8510\text{-}72}{Вст3кп2\ ГОСТ\ 535\text{-}79^{*}}$ ℓ=2520	1	93,2 кг
				Полоса $\frac{Б\ 10\times180\ ГОСТ\ 103\text{-}76^{*}}{Вст3кп2\ ГОСТ\ 535\text{-}79^{*}}$		
А4		2	-КЖ.И.143.2	ℓ=180	3	2,5 кг

Взам. инв. № | Подпись и дата | Инв. № подл.

Нач. отэп	Заслонко	
Н. контр.	Заслонко	
ГИП	Весник	
Рук. бр.	Кондратьева	
Ст. инж.	Никифорова	

ТП 416-3-14.87-КЖ.И.143

Изделие соединительное МС 125

Стадия	Масса	Масштаб
Р	100,7кг	
Лист	Листов 1	

ПРОМСТРОЙПРОЕКТ

Копировал Ермолина Формат А4

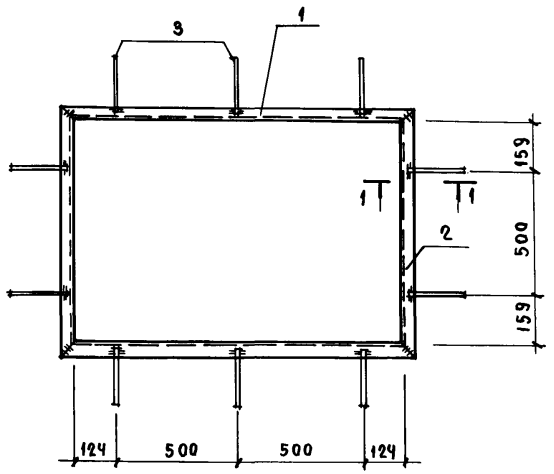

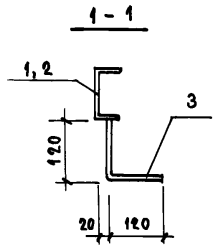

Формат	Зона	Поз.	Обозначение	Наименование	Кол.	Примечание
				Документация		
А4			ТП 416-3-14.87-КЖ.И. ТУ	Технические условия		
				Детали		
				Швеллер 10 ГОСТ 8240-72* / ВСт3кп2 ГОСТ 535-79*		
БЧ		1	ТП 416-3-14.87-КЖ.И. 144.1	ℓ=1340	2	11,5 кг
БЧ		2	-КЖ.И. 144.2	ℓ=910	2	7,8 кг
БЧ		3	-КЖ.И. 144.3	8А-III ГОСТ 5781-82 ℓ=290	10	0,1 кг

Взам. инв. № | Подпись и дата | Инв. № подл.

Нач. ОТЭП	Заслонко	
Н. контр.	Заслонко	
ГИП	Весник	
Рук. бр.	Минина	
Техник	Бийгереева	

ТП 416-3-14.87-КЖ.И.144

Изделие закладное
МН 1

Стадия	Масса	Масштаб
Р	39,6 кг	
Лист	Листов 1	

ПРОМСТРОЙПРОЕКТ

Формат А4

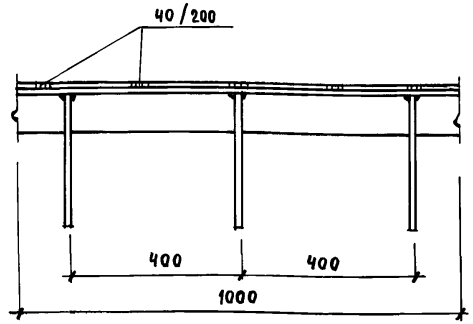

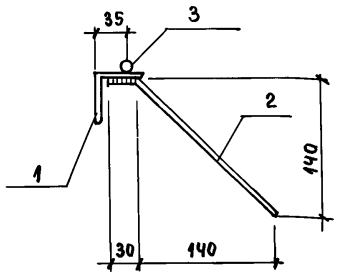

Формат	Зона	Поз.	Обозначение	Наименование	Кол.	Примечание
				Документация		
			ТП 416-3-14.87-КЖ.И. ТУ	Технические условия		
				Детали		
БЧ		1	ТП 416-3-14.87-КЖ.И. 145.1	Уголок 50×50×5 ГОСТ 8509-72* / ВСт3кп2 ГОСТ 535-79*		
				ℓ=1000	1	3,77 кг
БЧ		2	-КЖ.И. 145.2	6А-I ГОСТ 5781-82 ℓ=230	3	0,05 кг
БЧ		3		ℓ=1000	1	0,22 кг

Взам. инв. № | Подпись и дата | Инв. № подл.

Нач. ОТЭП	Заслонко	
Н. контр.	Заслонко	
ГИП	Весник	
Рук. бр.	Минина	
Техник	Бийгереева	

ТП 416-3-14.87-КЖ.И.145

Изделие закладное
МН 2

Стадия	Масса	Масштаб
Р	4,1 кг	
Лист	Листов 1	

ПРОМСТРОЙПРОЕКТ

400610-06 157
Копировал Замалуева

Формат А4

Альбом IV

МН 3

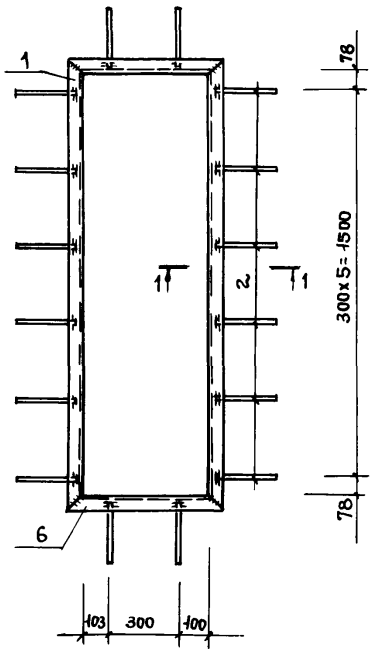

МН 4

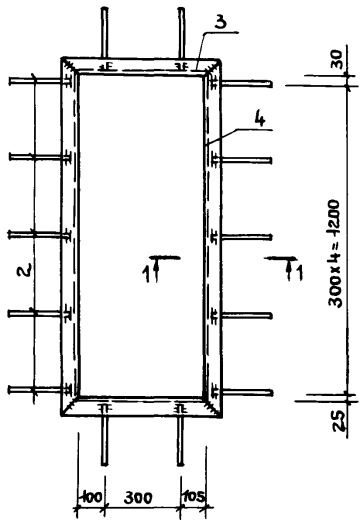

МН 5

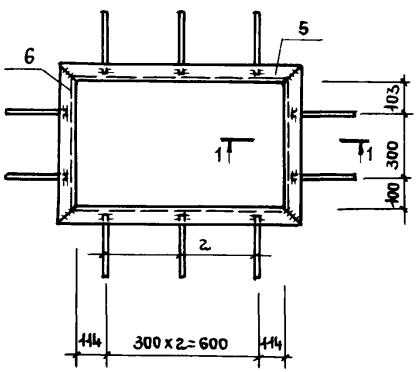

МН 6

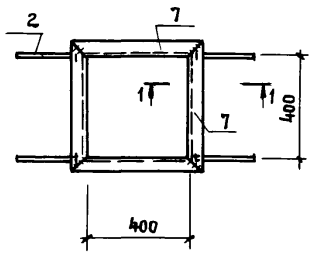

1-1

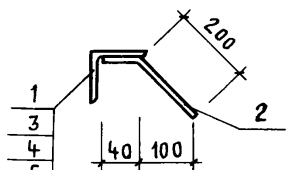

1
3
4
5
6
7

Формат	Зона	Поз.	Обозначение	Наименование	Кол. на исполн.				Примечание
						01	02	03	
				Документация					
А4			ТП 416-3-14.87-КЖ.И.ТУ	Технические условия					
				Детали					
Бч		1	ТП 416-3-14.87-КЖ.И.146.1	Уголок 50х50х5-6 ГОСТ 8509-72* / Вст3кп2 ГОСТ 535-79* ℓ=1756	2				6,6 кг
Бч		2	-КЖ.И.146.2	ВА-III ГОСТ 5781-82 ℓ=240	16	14	10	4	0,1 кг
Бч		3	-КЖ.И.146.3	Уголок 50х50х5-6 ГОСТ 8509-72* / Вст3кп2 ГОСТ 535-79* ℓ=605		2			2,3 кг
Бч		4	-КЖ.И.146.4	Уголок 50х50х5-6 ГОСТ 8509-72* / Вст3кп2 ГОСТ 535-79* ℓ=1355		2			5,1 кг
Бч		5	-КЖ.И.146.5	Уголок 50х50х5-6 ГОСТ 8509-72* / Вст3кп2 ГОСТ 535-79* ℓ=928			2		3,5 кг
Бч		6	-КЖ.И.146.6	Уголок 50х50х5-6 ГОСТ 8509-72* / Вст3кп2 ГОСТ 535-79* ℓ=603	2		2		2,3 кг
Бч		7	-КЖ.И.146.7	Уголок 50х50х5-6 ГОСТ 8509-72* / Вст3кп2 ГОСТ 535-79* ℓ=500				4	1,9 кг
				Марка	МН3	МН4	МН5	МН6	

Обозначение	Марка	Масса, кг
ТП 416-3-14.87-КЖ.И.146	МН3	19,3
-КЖ.И.146-01	МН4	16,1
-КЖ.И.146-02	МН5	12,5
-КЖ.И.146-03	МН6	7,9

Нач. отэп	Заслонко	
Н. контр.	Заслонко	
ГАП	Яковлев	
ГИП	Весник	
Рук. бр.	Суслин	
Архит.	Хохлова	

ТП 416-3-14.87-КЖ.И.146

Изделия закладные МН3 ... МН6

Стадия	Масса	Масштаб
Р	см. табл.	
Лист	Листов 1	

ПРОМСТРОЙПРОЕКТ

Взам. инв. № | Подпись и дата | Инв. № подл.

Ц00610-06 158

Копировал Ермолина

Формат А3

Альбом IV

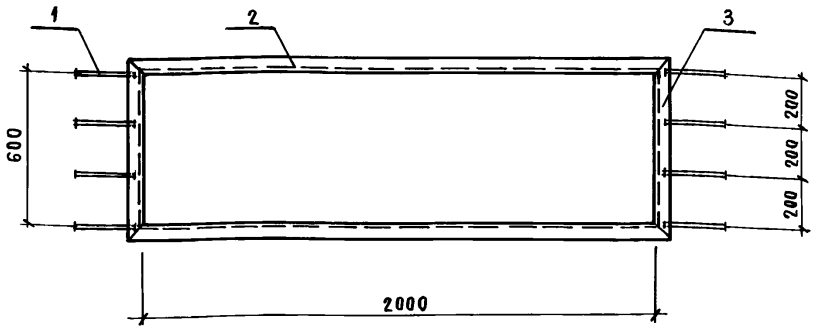

Формат	Зона	Поз.	Обозначение	Наименование	Кол.	Примечание
				Документация		
А4			ТП 416-3-14.87-КЖ.И.ТУ	Технические условия		
				МН 7		
				Детали		
Б4		1	ТП 416-3-14.87-КЖ.И.147.1	8А-III ГОСТ 5781-82 ℓ=240	8	0,1кг
Б4		2	-КЖ.И.147.2	Уголок 50×50×5-Б-ГОСТ 8509-72* / ВСт3кп2 ГОСТ 535-79* ℓ=2100	2	7,8кг
Б4		3	-КЖ.И.147.3	Уголок 50×50×5-Б-ГОСТ 8509-72* / ВСт3кп2 ГОСТ 535-79* ℓ=700	2	2,5кг

Взам. инв. № | Подпись и дата | Инв. № подл.

Нач. ОТЭП	Заслонко	
Н. контр.	Заслонко	
ГАП	Яковлев	
ГИП	Весник	
Рук. бр.	Суслин	
Архит.	Хохлова	

ТП 416-3-14.87-КЖ.И.147

Изделие закладное МН 7

Стадия	Масса	Масштаб
Р	21,1кг	
Лист	Листов 1	

ПРОМСТРОЙПРОЕКТ

Формат А4

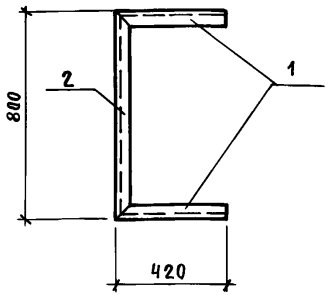

Формат	Зона	Поз.	Обозначение	Наименование	Кол.	Примечание
				Документация		
А4			ТП 416-3-14.87-КЖ.И.ТУ	Технические условия		
				МН 8		
				Детали		
Б4		1	ТП 416-3-14.87-КЖ.И.148.1	Уголок 50×50×5-Б-ГОСТ 8509-72* / ВСт3кп2 ГОСТ 535-79* ℓ=420	2	1,6кг
Б4		2	КЖ.И.148.2	Уголок 50×50×5-Б-ГОСТ 8509-72* / ВСт3кп2 ГОСТ 535-79* ℓ=800	1	3,0кг

Взам. инв. № | Подпись и дата | Инв. № подл.

Нач. ОТЭП	Заслонко	
Н. контр.	Заслонко	
ГАП	Яковлев	
ГИП	Весник	
Рук. бр.	Суслин	
Архит.	Хохлова	

ТП 416-3-14.87-КЖ.И.148

Изделие закладное МН 8

Стадия	Масса	Масштаб
Р	6,2кг	
Лист	Листов 1	

ПРОМСТРОЙПРОЕКТ

Копировал Замалуева

Формат А4

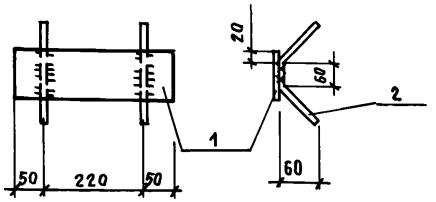

Формат	Зона	Поз.	Обозначение	Наименование	Кол.	Примечание
				Документация		
А4			ТП 416-3-14.87-КЖ.И.ТУ	Технические условия		
				Детали		
Б4		1	ТП 416-3-14.87-КЖ.И.149.1	Полоса $\frac{Б\text{-}1\ 6\times100\ ГОСТ\ 103\text{-}76^{*}}{ВСт3кп2\ ГОСТ\ 535\text{-}79^{*}}$ $\ell=320$	1	
Б4		2	-КЖ.И.149.2	6 А-III ГОСТ 5781-82 $\ell=560$	2	

Нач. ОТЭП	Заслонко		
Н. контр.	Заслонко		
ГАП	Яковлев		
ГИП	Весник		
Архит.	Стефанова		

ТП 416-3-14.87-КЖ.И.149

Изделие закладное МН9

Стадия	Масса	Масштаб
Р	1.6	
Лист	Листов 1	

ПРОМСТРОЙПРОЕКТ

Взам. инв. № | Подпись и дата | Инв. № подл.

Формат А4

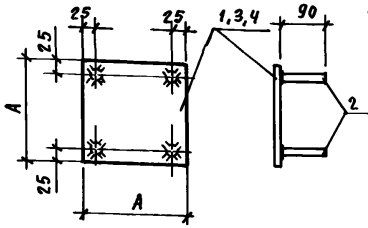

Обозначение	Марка	А	Масса, кг
ТП 416-3-14.87-КЖ.И.150	МН 10	300	4,3
-КЖ.И.150-01	МН 11	200	2,0
-КЖ.И.150-02	МН 12	130	0,9

Формат	Зона	Поз.	Обозначение	Наименование	Кол.	Примечание
				Документация		
А4			ТП 416-3-14.87-КЖ.И.ТУ	Технические условия		
				МН 10		
				Детали		
Б4		1	ТП 416-3-14.87-КЖ.И.150.1	Полоса $\frac{Б\text{-}16\times300\ ГОСТ\ 103\text{-}76^{*}}{ВСт3кп2\ ГОСТ\ 535\text{-}79^{*}}$ $\ell=300$	1	4,24
Б4		2	ТП 416-3-14.87-КЖ.И.150.2	6 А-III ГОСТ 5781-82 $\ell=90$	4	0,02
				МН 11		
				Детали		
Б4		2	ТП 416-3-14.87-КЖ.И.150.2	6 А-III ГОСТ 5781-82 $\ell=90$	4	0,02
Б4		3	-КЖ.И.150.3	Полоса $\frac{Б\text{-}1\ 6\times200\ ГОСТ\ 103\text{-}76^{*}}{ВСт3кп2\ ГОСТ\ 535\text{-}79^{*}}$ $\ell=200$	1	1,9
				МН 12		
				Детали		
Б4		2	ТП 416-3-14.87-КЖ.И.150.2	6 А-III ГОСТ 5781-82 $\ell=90$	4	0,02
Б4		4	-КЖ.И.150.4	Полоса $\frac{Б\text{-}16\times130\ ГОСТ\ 103\text{-}76^{*}}{ВСт3кп2\ ГОСТ\ 535\text{-}79^{*}}$ $\ell=130$	1	0,8

Нач. ОТЭП	Заслонко		
И. контр.	Заслонко		
ГАП	Яковлев		
ГИП	Весник		
Архит.	Стефанова		

ТП 416-3-14.87-КЖ.И.150

Изделия закладные МН 10 ... МН 12

Стадия	Масса	Масштаб
Р	см. табл.	
Лист	Листов 1	

ПРОМСТРОЙПРОЕКТ

Взам. инв. № | Подпись и дата | Инв. № подл.

Ц 00610-06 160

Копировал Замалуева

Формат А4

Альбом IV

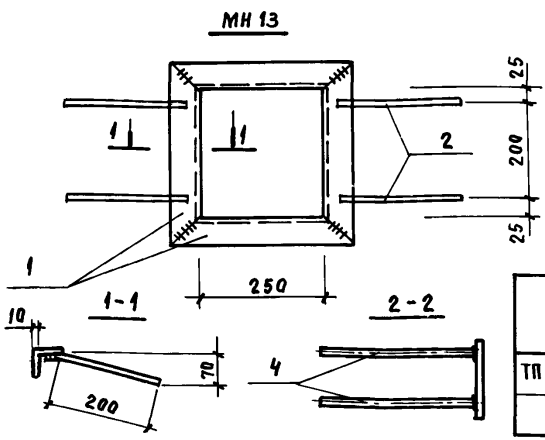

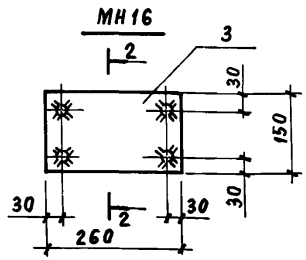

Обозначение	Марка	Масса, кг
ТП 416-3-14.87-КЖ.И.151	МС 13	4,9
-КЖ.И.151-01	МС 16	3,1

Формат	Зона	Поз.	Обозначение	Наименование	Кол.	Примечание
				Документация		
А4			ТП 416-3-14.87-КЖ.И.ТУ.	Технические условия		
			Переменные данные для исполнения			
				МН 13		
				Детали		
Б4		1	ТП 416-3-14.87-КЖ.И.151.1	Уголок 50×50×5-Б-ГОСТ 8509-72* / Ст3кп2 ГОСТ 535-79* ℓ=300	4	1,1 кг
Б4		2	-КЖ.И.151.2	ф8А-III ГОСТ 5781-82 ℓ=240	4	0,1 кг
				МН 16		
				Детали		
Б4		3	ТП 416-3-14.87-КЖ.И.151.3	Полоса 6-18×150 ГОСТ 103-76* / Ст3пс ГОСТ 535-79* ℓ=260	1	2,4 кг
Б4		4	КЖ.И.151.4	ф10А-III ГОСТ 5781-82 ℓ=300	4	0,18 кг

Взам. инв. №

Подпись и дата

Инв. № подл.

Нач. ОТЭП	Заслонко	
Н. контр.	Заслонко	
ГИП	Весник	
ГАП	Яковлев	
Рук. бр.	Суслин	
Архит.	Стефанова	

ТП 416-3-14.87-КЖ.И.151

Изделия закладные МН 13, МН 16

Стадия	Масса	Масштаб
Р	см. табл.	
Лист	Листов	

ПРОМСТРОЙПРОЕКТ

Формат А4

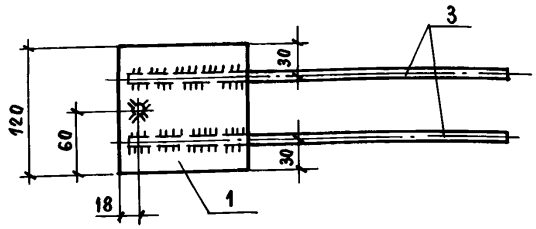

Поз. 3



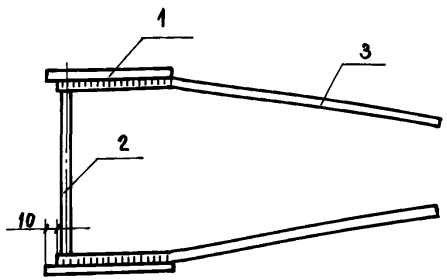

Формат	Зона	Поз.	Обозначение	Наименование	Кол.	Примечание
				Документация		
А4			ТП 416-3-14.87-КЖ.И.ТУ	Технические условия		
				Детали		
Б4		1	ТП 416-3-14.87-КЖ.И.152.1	Полоса Б-1 8×120 ГОСТ 103-76* / Ст3пс ГОСТ 535-79*		
				ℓ=120	2	1,8 кг
Б4		2	-КЖ.И.152.2	ф8А-III ГОСТ 5781-82 ℓ=184	1	0,07 кг
Б4		3	-КЖ.И.152.3	ф8А-III ГОСТ 5781-82 ℓ=420	4	0,68 кг

Взам. инв. №

Подпись и дата

Инв. № подл.

Нач. ОТЭП	Заслонко	
Н. контр.	Заслонко	
ГИП	Весник	
ГАП	Яковлев	
Рук. бр.	Суслин	
Архит.	Стефанова	

ТП 416-3-14.87-КЖ.И.152

Изделие закладное МН 17

Стадия	Масса	Масштаб
Р	2,6 кг	
Лист	Листов	

ПРОМСТРОЙПРОЕКТ

400610-06 161

Копировал Замалуева

Формат А4

Альбом №

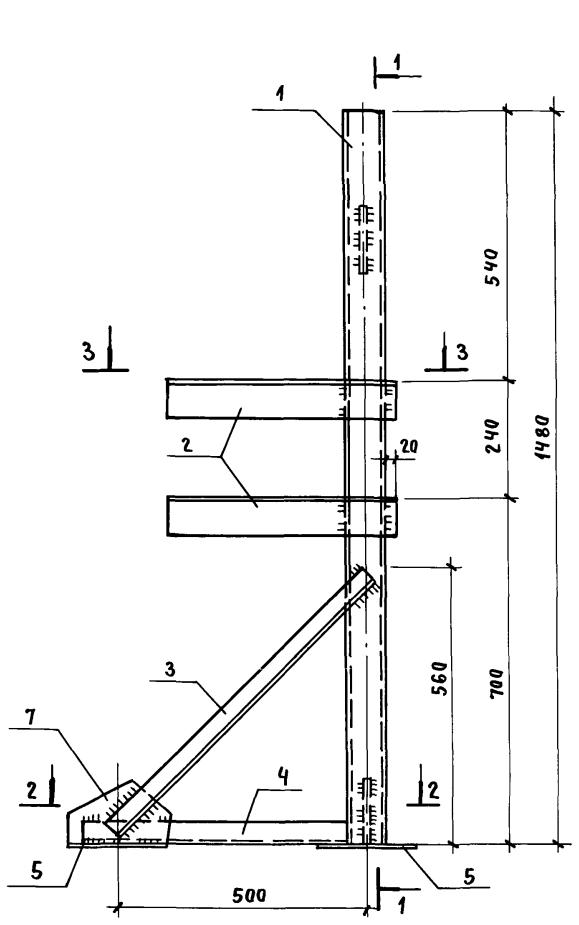

1 - 1

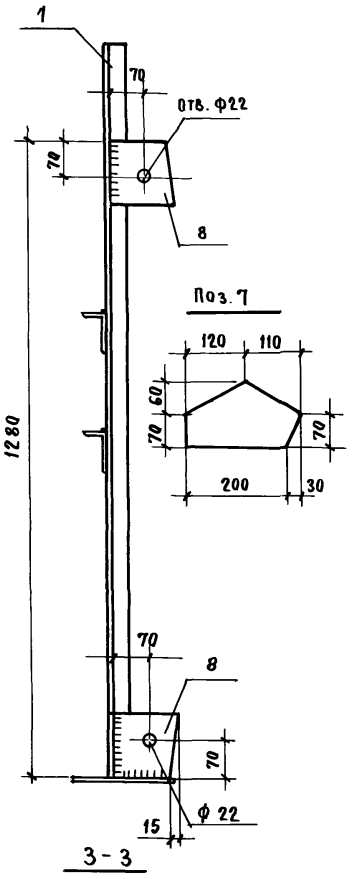

3 - 3

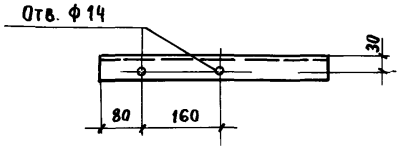

2 - 2

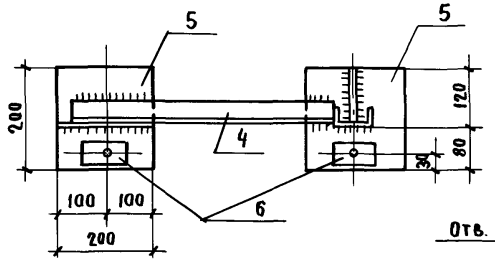

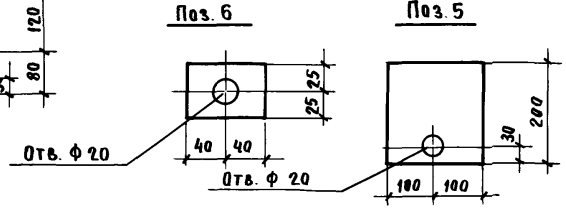

Формат	Зона	Поз.	Обозначение	Наименование	Кол.	Примечание
				Документация		
А4			ТП 416-3-14.87-КЖ.И.ТУ	Технические условия		
				Детали		
БЧ.		1	ТП 416-3-14.87-КЖ.И.153.1	Швеллер 8-ГОСТ 8240-72* / ВСт КП 2 ГОСТ 535-79 ℓ=1480		масса, кг
					1	10,4
БЧ		2	КЖ.И.153.2	Уголок 75×50×5-Б-ГОСТ 8510-72* / ВСт3КП 2 ГОСТ 535-79* ℓ=460		
					2	2,2
				Уголок 45×45×4-Б-ГОСТ 8509-72* / ВСт3КП 2 ГОСТ 535-79		
					1	
БЧ		3	КЖ.И.153.3	ℓ=720	1	2,0
БЧ		4	КЖ.И.153.4	ℓ=540	1	1,5
				Полосы Б-1 ГОСТ 103-76* / ВСт3КП2 ГОСТ 535-79*		
БЧ		5	КЖ.И.153.5	12×200 ℓ=200	2	3,8
БЧ		6	КЖ.И.153.6	16×50 ℓ=80	2	0,5
БЧ		7	КЖ.И.153.7	8×130 ℓ=230	1	1,9
БЧ		8	КЖ.И.153.8	8×130 ℓ=130	2	1,1

Взам. инв. №

Подпись и дата

Инв. № подл.

Нач. ОТЭП	Заслонко	
Н.контр.	Заслонко	
ГИП	Весник	
Рук.бр.инж.	Минина	
Ст.техник	Сумрова	

ТП 416-3-14.87-КЖ.И.153

Стойка стальная СТ 3

Стадия	Масса	Масштаб
Р	30.9 кг	
Лист	Листов 1	

ПРОМСТРОЙПРОЕКТ

400610-06 162

Копировал Замалуева

Формат А3

Альбом IV

Рис. 1

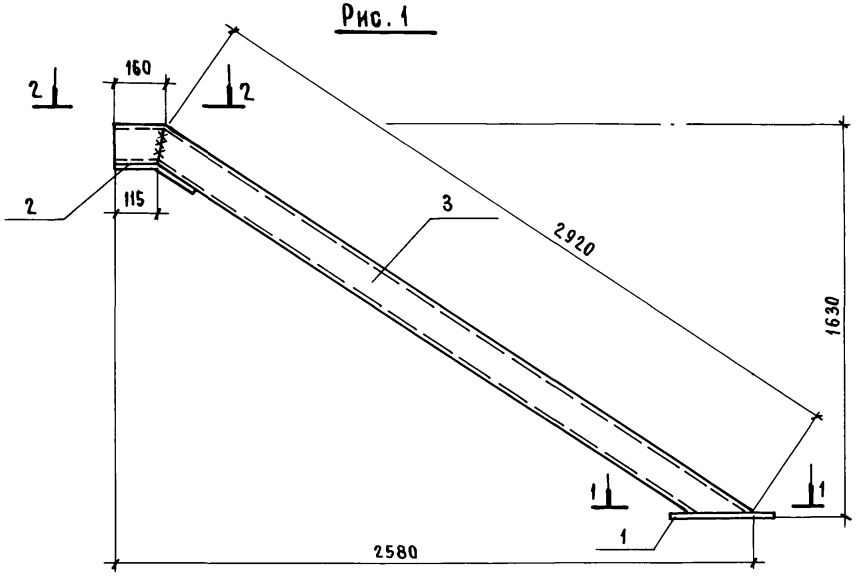

Формат	Зона	Поз.	Обозначение	Наименование	Кол.	Примеч.
				Документация		
А4			ТП 416-3-14.87-КЖ.И.ТУ	Технические условия		
				Детали		
Б4		1	ТП 416-3-14.87-КЖ.И.154.1	Полоса $\frac{Б\text{-}10\times140\ ГОСТ\ 103\text{-}76^*}{ВСт3кп2\ ГОСТ\ 535\text{-}79^*}$ ℓ=370	1	4.1 кг
Б4		2	ТП 416-3-14.87-КЖ.И.154.2	Полоса $\frac{Б\text{-}10\times140\ ГОСТ\ 103\text{-}76^*}{ВСт3кп2\ ГОСТ\ 535\text{-}79^*}$ ℓ=230	1	2.5 кг
				Переменные данные для исполнения		
				КЛ1		
				Детали		
Б4		3	ТП 416-3-14.87-КЖ.И.154.3	Швеллер $\frac{16\ ГОСТ\ 8240\text{-}72^*}{ВСт3кп2\ ГОСТ\ 535\text{-}79^*}$ ℓ=3080	1	43.7 кг
				КЛ2		
				Детали		
Б4		4	ТП 416-3-14.87-КЖ.И.154.4	Швеллер $\frac{16\ ГОСТ\ 8240\text{-}72^*}{ВСт3кп2\ ГОСТ\ 535\text{-}79^*}$ ℓ=3080	1	43.7 кг

Рис 2 (зеркально)

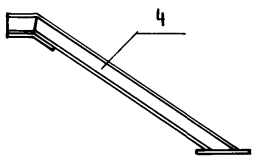

1 - 1

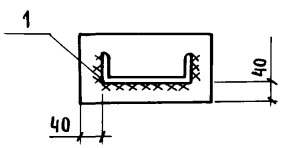

2 - 2

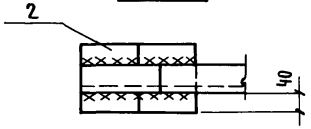

Деталь резки швеллера

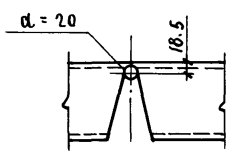

Обозначение	Марка	Рис.	Масса, кг
ТП 416-3-14.87-КЖ.И.154	КЛ1	1	50.3
-01	КЛ2	2	50.3

Нач. ОТЭП	Заслонко	
Н. контр.	Заслонко	
ГИП	Весник	
Рук. бр.	Минина	
Ст. инж.	Камай	

ТП 416-3-14.87-КЖ.И.154

Косоуры лестничные КЛ1 ; КЛ2

Стадия	Масса	Масштаб
Р	см. табл.	
Лист	Листов	

ПРОМСТРОЙПРОЕКТ

Взам. инв. № | Подпись и дата | Инв. № подл.

400610-06 163

Копировал Замалуева

Формат А3

Альбом IV

РЖ 4

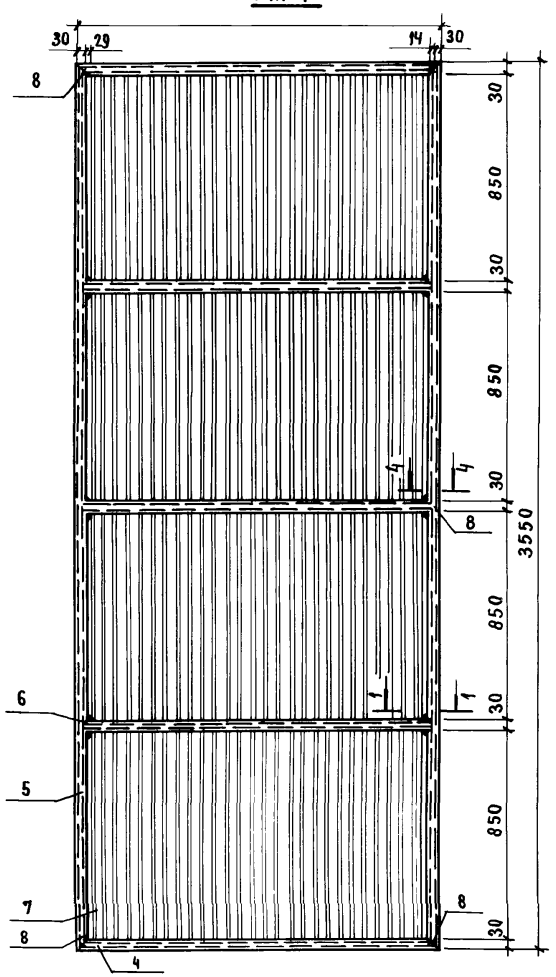

РЖ 1

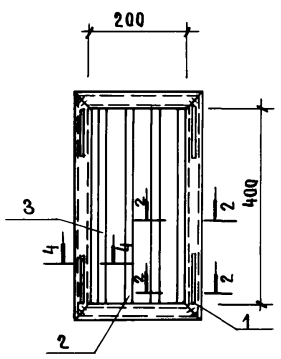

Формат	Зона	Поз	Обозначение	Наименование	Кол. на испол.			Примечание
						-01		
				Документация				
А4			ТП 416-3-14.87-КЖ.И.ТУ	Технические условия	X	X		
				Детали				
Бч		1	ТП 416-3-14.87-КЖ.И.155.1	Труба 60×30×3-10 пс ГОСТ 8645-68 ℓ=460	2			1,82кг
Бч		2	-КЖ.И.155.2	Труба 60×30×3-10 пс ГОСТ 8645-68 ℓ=260	2			1,03кг
А4		3*	-КЖ.И.155.3	Лента 1.5×54 Б Ст 2 пс ГОСТ 6009-74 ℓ=398	4			0,25кг
Бч		4	-КЖ.И.155.4	Труба 60×30×3-10 пс ГОСТ 8645-68 ℓ=1460		2		5,8кг
Бч		5	-КЖ.И.155.5	Труба 60×30×3-10 пс ГОСТ 8645-68 ℓ=3550		2		14,02кг
Бч		6	-КЖ.И.155.6	Труба 60×30×3-10 пс ГОСТ 8645-68 ℓ=1400		3		5,5кг
А4		7*	-КЖ.И.155.7	Лента 1.5×54 Б Ст 2 пс ГОСТ 6009-74 ℓ=848		112		0,54кг
Бч		8	-КЖ.И.155.8	Полоса Б-1.5×20 ГОСТ 103-76* ВСт3кп2 ГОСТ 535-79* ℓ=100		6		0,08кг
					РЖ 1	РЖ Ч		

* Позиции 3,7 см. лист 2

Обозначение	Марка	Масса ед, кг
ТП 416-3-14.87-КЖ.И.155	РЖ 1	6.5
-01	РЖ Ч	98.9

Нач.ОТЭП	Заслонко	
Н.контр.	Заслонко	
ГАП	Яковлев	
ГИП	Весник	
Рук.Бр.	Суслин	
Архит.	Хохлова	

ТП 416-3-14.87-КЖ.И.155

Изделия закладные РЖ 1, РЖ Ч

Стадия	Масса	Масштаб
Р	см. табл.	
Лист 1	Листов 2	

ПРОМСТРОЙПРОЕКТ

Взам. инв. № | Подпись и дата | Инв. № подл.

400610-06 164

Копировал Замалуева

Формат А3

Альбом V

1 - 1

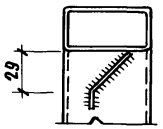

2 - 2

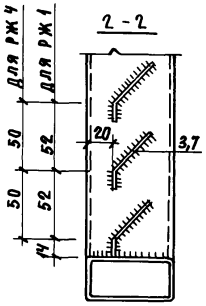

5 - 5

Стойка угловая

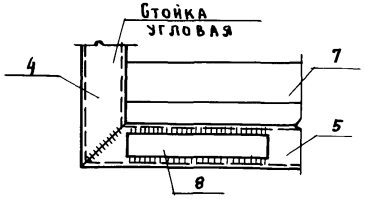

5 - 5

Стойка центральная

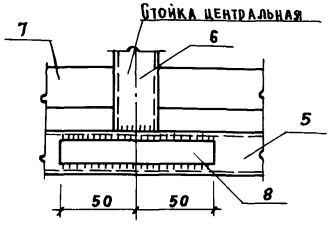

Поз. 3,7

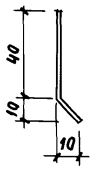

4 - 4

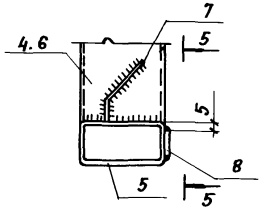

ТП 416 - 3 - 14.87. - КЖ. И. 155

Лист 2

Копировал Замалуева

Формат А4

Инв. № подл. | Подпись и дата | Взам. инв. №

Инв. № подл. | Подпись и дата | Взам. инв. №

Ц00610-06 165

Альбом IV

РЖ2

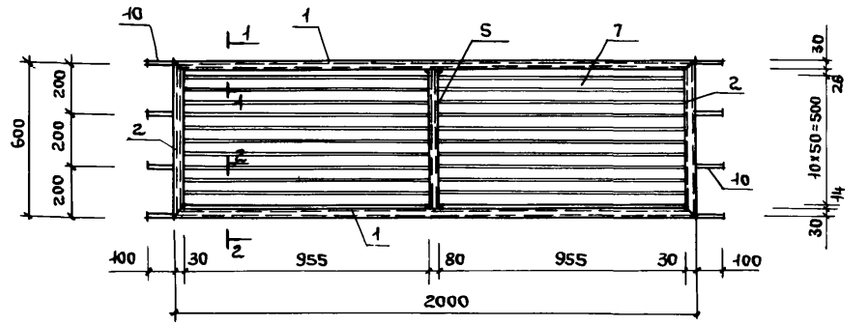

РЖ3

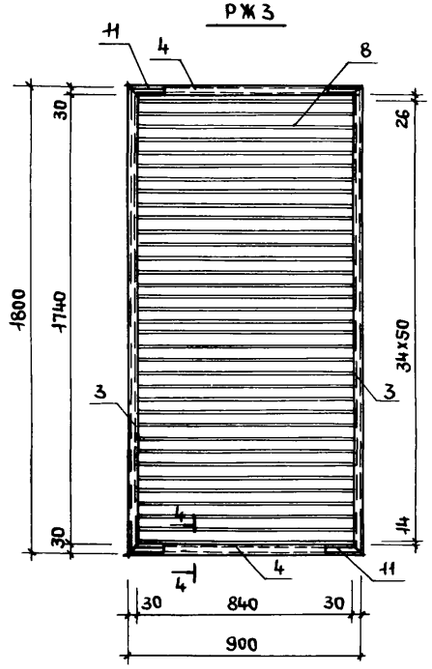

РЖ5

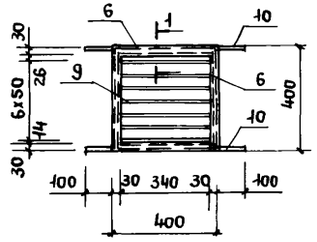

Формат	Зона	Поз.	Обозначение	Наименование	Кол. на испол			Примечание
						-01	-02	
				Документация				
А4			ТП 416-3-14.87-КЖ.И.ТУ	Технические условия	X	X	X	
				Детали				
Бч		1	ТП 416-3-14.87-КЖИ.156.1	Труба 60×30×3-10пс ГОСТ 8645-68 ℓ=2000	2			7,9кг
Бч		2	-КЖ.И.156.2	Труба 60×30×3-10пс ГОСТ 8645-68 ℓ=600	2			2,34кг
Бч		3	-КЖ.И.156.3	Труба 60×30×3-10пс ГОСТ 8645-68 ℓ=1800		2		7,1кг
Бч		4	-КЖ.И.156.4	Труба 60×30×3-10пс ГОСТ 8645-68 ℓ=900		2		3,6кг
Бч		5	-КЖ.И.156.5	Труба 60×30×3-10пс ГОСТ 8645-68 ℓ=540	1			2,13кг
Бч		6	-КЖ.И.156.6	Труба 60×30×3-10пс ГОСТ 8645-68 ℓ=400			4	1,6кг
А4		7*	-КЖ.И.156.7	Лента 1,5×54 Бст 2пс ГОСТ 6009-74 ℓ=953	22			0,6кг
А4		8*	-КЖ.И.156.8	Лента 1,5×54 Бст 2пс ГОСТ 6009-74 ℓ=838		35		0,53кг
А4		9*	-КЖ.И.156.9	Лента 1,5×54 Бст 2пс ГОСТ 6009-74 ℓ=338			7	0,22кг
А4		10	-КЖ.И.156.10	Лента 1,5×54 Бст 2пс ГОСТ 6009-74 ℓ=150	8		4	0,1кг
А4		11	-КЖ.И.156.11	Полоса 6-1,5×20 ГОСТ 103-76* Бст 3кп2 ГОСТ 535-79* ℓ=100		4		0,08кг
				Марка	РЖ2	РЖ3	РЖ5	

* Позиции 7...9 см. лист 2

Марка поз.	Обозначение	Масса ед., кг
РЖ2	ТП 416-3-14.87-КЖ.И.156	38,3
РЖ3	-01	41,8
РЖ5	-02	8,7

Нач.ОТЭП	Заслонко	
Н.контр.	Заслонко	
ГАП	Яковлев	
ГИП	Весник	
Рук.бр.	Суслин	
Архит.	Хохлова	

ТП 416-3-14.87-КЖ.И.156

Изделия закладные РЖ2, РЖ3, РЖ5

Стадия	Масса	Масштаб
Р	см. табл.	
Лист 1	Листов 2	

ПРОМСТРОЙПРОЕКТ

Взам. инв. № | Подпись и дата | Инв. № подл.

Ц 60610-06 166

Копировал Ермолина Формат А3

Альбом IV

1-1

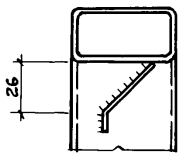

5-5

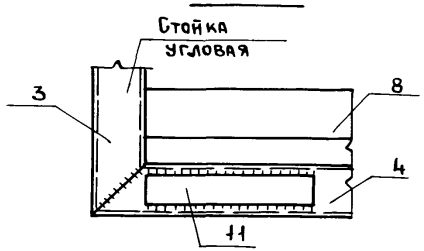

2-2

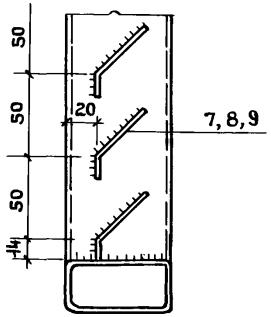

3-3

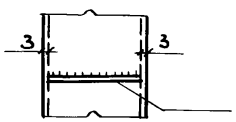

Поз. 7,8,9

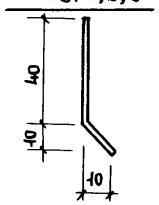

4-4

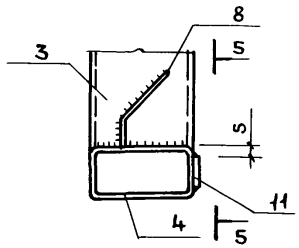

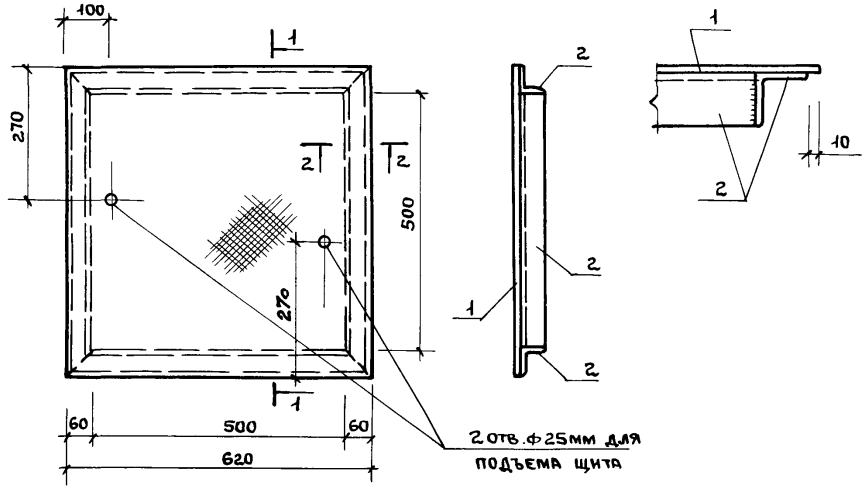

Формат	Зона	Поз.	Обозначение	Наименование	Кол.	Примечание
				Документация		
А4			ТП 416-3-14.87-КЖ.И.ТУ	Технические условия		
				ЩС 4		
				Детали		
БЧ		1	ТП 416-3-14.87-КЖИ.157.1	Лист ромб 0-ПН 6х620 ГОСТ 8568-77* / Ст3сп ГОСТ 380-71 l=620	1	19,3кг
БЧ		2	-КЖ.И.157.2	Уголок 50х50х5-Б ГОСТ 8509-72 / Ст3кп2 ГОСТ 535-79* l=600	4	2,2кг

Нач.отд.	Заслонко		
Н.контр.	Заслонко		
ГАП	Яковлев		
ГИП	Весник		
Рук.бр.	Суслин		
Архит.	Хохлова		

ТП 416-3-14.87-КЖ.И.157

Щит стальной ЩС4

Стадия	Масса	Масштаб
Р	28,1	
Лист	Листов 1	

ПРОМСТРОЙПРОЕКТ

Взам. инв. № | Подпись и дата | Инв. № подл.

ТП 416-3-14.87-КЖ.И.156 | Лист 2

Формат А4

Копировал Ермолина

Формат А4

Альбом IV

ЩС 1

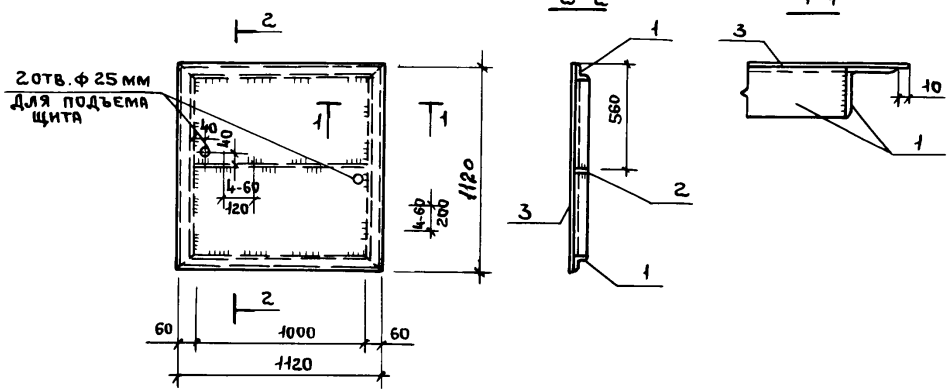

ЩС 2

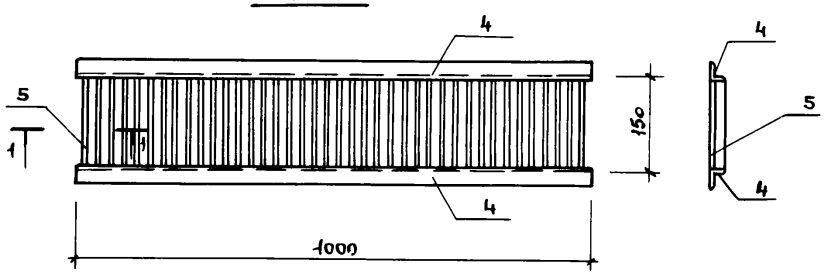

ЩС 3

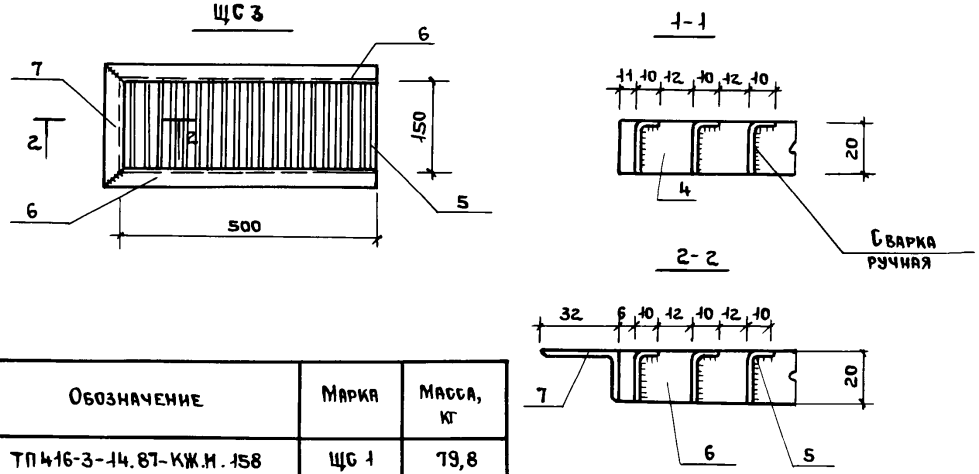

Обозначение	Марка	Масса, кг
ТП 416-3-14.87-КЖ.И.158	ЩС 1	79,8
-01	ЩС 2	5,7
02	ЩС 3	3,3

Формат	Зона	Поз.	Обозначение	Наименование	Кол.	Примечание
				Документация		
А4			ТП 416-3-14.87-КЖ.И.ТУ	Технические условия		
				ЩС 1		
				Детали		
БЧ		1	ТП 416-3-14.87-КЖ.И.158.1	Уголок 50х50х5-Б-ГОСТ 8509-72 / Вст3кп2 ГОСТ 535-79* ℓ=1100	4	4,15кг
БЧ		2	-КЖ.И.158.2	Полоса Б-1 4х50 ГОСТ 103-76* / Вст3кп2 ГОСТ 535-79* ℓ=998	1	1,6кг
БЧ		3	-КЖ.И.158.3	Лист ромб 0-ПН 6х1120 ГОСТ 8568-77* / Вст3сп ГОСТ 380-71 = 1120	1	62,6кг
				ЩС 2		
				Детали		
БЧ		4	-КЖ.И.158.4	Уголок 32х20х4-Б-ГОСТ 8510-72* / Вст3кп2 ГОСТ 535-79* ℓ=1000	2	1,52кг
БЧ		5	-КЖ.И.158.5	Лента 2,0х30 ГОСТ 6009-74 / Вст3кп ГОСТ 535-79* ℓ=149	45	0,07кг
				ЩС 3		
				Детали		
БЧ		5	-КЖ.И.158.5	Лента 2,0х30 ГОСТ 6009-74 / Вст3кп ГОСТ 535-79* ℓ=149	23	0,07кг
БЧ		6	-КЖ.И.158.6	Уголок 32х20х4-Б-ГОСТ 8510-72* / Вст3кп2 ГОСТ 535-79* ℓ=532	2	0,8кг
БЧ		7	-КЖ.И.158.7	Уголок 32х20х4-Б-ГОСТ 8510-72* / Вст3кп2 ГОСТ 535-79* ℓ=214	1	0,3кг

Нач.отэп	Заслонко	
Н.контр.	Заслонко	
ГАП	Яковлев	
ГИП	Весник	
Рук.бр.	Суслин	
Архит.	Хохлова	

ТП 416-3-14.87-КЖ.И.158

Щиты стальные ЩС 1... ЩС 3

Стадия	Масса	Масштаб
Р	см. табл.	
Лист	Листов 1	

ПРОМСТРОЙПРОЕКТ

Инв. № подл. | Подпись и дата | Взам. инв. №

400610-06 168

Копировал Ермолина Формат А3

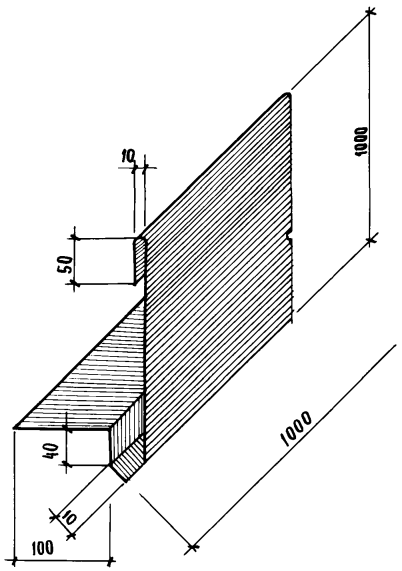

			ТП 416-3-14.87-КЖ.И.159		
Нач.ОТЭП	Заслонко		Элемент фасонный ЭФ 1	Стадия: Р	Масса: 2,5кг
Н.контр.	Заслонко			Масштаб:	
ГАП	Яковлев			Лист	Листов 1
ГИП	Весник		Лист 0,7 ГОСТ 14918-80	ПРОМСТРОЙПРОЕКТ	
Рук.бр.	Суслин				
Архит	Хохлова				

Взам.инв.№ | Подпись и дата | Инв.№ подл.

Формат А4

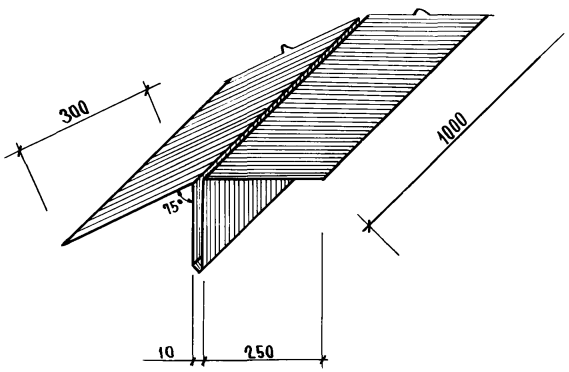

			ТП 416-3-14.87-КЖ.И.160		
Нач.ОТЭП	Заслонко		Элемент фасонный ЭФ 2	Стадия: Р	Масса: 5,5кг
Н.контр.	Заслонко			Масштаб:	
ГАП	Яковлев			Лист	Листов 1
ГИП	Весник		Лист 0,7 ГОСТ 14918-80	ПРОМСТРОЙПРОЕКТ	
Рук.бр.	Суслин				
Архит.	Хохлова				

Взам.инв.№ | Подпись и дата | Инв.№ подл.

Ц 00616-06 169

Копировал Замалуева

Формат А4

Альбом IУ

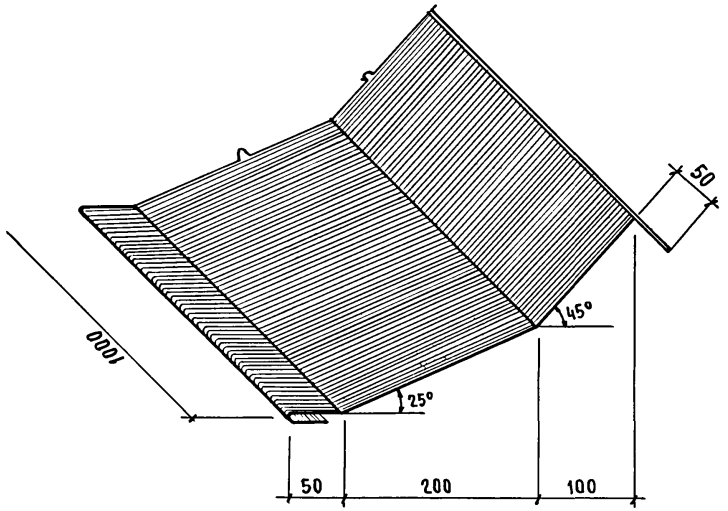

Нач.ОТЭП	Заслонко		
Н.контр.	Заслонко		
ГАП	Яковлев		
ГИП	Весник		
Рук.бр.	Суслин		
Архит.	Хохлова		

ТП 416-3-14.87-КЖ.И.161

Элемент фасонный ЭФ 3

Стадия	Масса	Масштаб
Р	3,1 кг	
Лист	Листов 1	

Лист 0,7 ГОСТ 14918-80

ПРОМСТРОЙПРОЕКТ

Инв. № подл. | Подпись и дата | Взам. инв. №

Формат А4

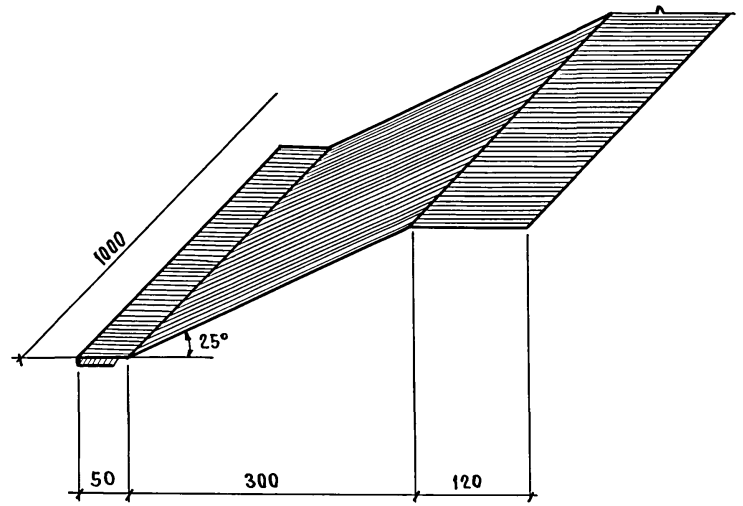

Нач.ОТЭП	Заслонко		
Н.контр.	Заслонко		
ГАП	Яковлев		
ГИП	Весник		
Рук.бр.	Суслин		
Архит.	Хохлова		

ТП 416-3-14.87-КЖ.И.162

Элемент фасонный ЭФ 4

Стадия	Масса	Масштаб
Р	3,0кг	
Лист	Листов 1	

Лист 0,7 ГОСТ 14918-80

ПРОМСТРОЙПРОЕКТ

Инв. № подл. | Подпись и дата | Взам. инв. №

Ц00610-06 170

Копировал Замалуева

Формат А4

Альбом IV

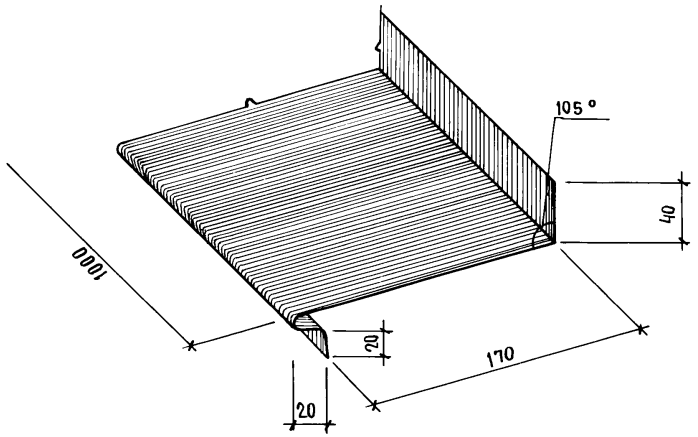

Нач. отэп	Заслонко		
Н. контр.	Заслонко		
ГАП	Яковлев		
ГИП	Весник		
Рук. бр.	Суслин		
Архит.	Хохлова		

ТП 416-3-14.87-КЖ.И.163

Элемент фасонный ЭФ 5

Стадия	Масса	Масштаб
Р	1,4кг	
Лист	Листов 1	

Лист 0,7 ГОСТ 14918-80

ПРОМСТРОЙПРОЕКТ

Взам. инв. № | Подпись и дата | Инв. № подл.

Формат А4

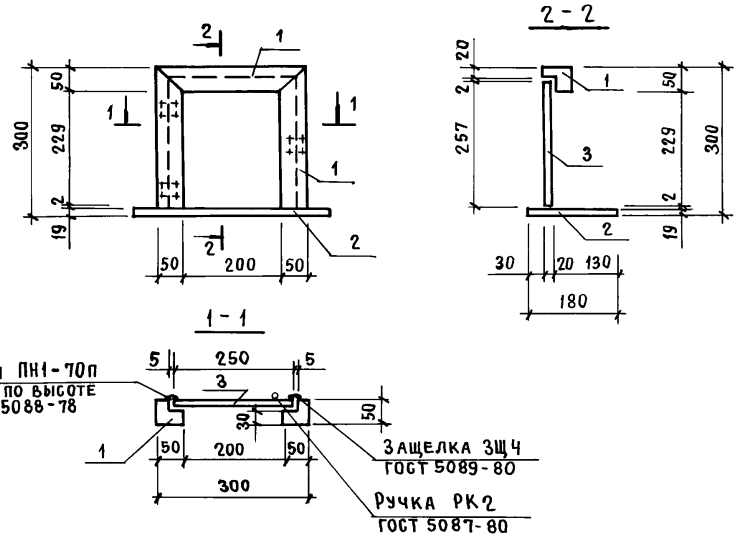

Формат	Зона	Поз.	Обозначение	Наименование	Кол.	Примечание
				Документация		
А4			ТП 416-3-14.87-КЖ.И.ТУ	Технические условия		
				ЩД 1		
				Детали		
Б4		1	ТП 416-3-14.87-КЖ.И.164.1	Брусок 50×50 ГОСТ 9685-61* ℓ=858	1	
Б4		2	-КЖ.И.164.2	Доска 19×180 ГОСТ 9685-61* ℓ=400	1	
Б4		3	-КЖ.И.164.3	Плита древесностружечная П-3 250×257×20 ГОСТ 10632-77	1	

Нач. отэп	Заслонко	
Н. контр.	Заслонко	
ГАП	Яковлев	
ГИП	Весник	
Рук. бр.	Суслин	
Архит.	Хохлова	

ТП 416-3-14.87-КЖ.И.164

Щит деревянный ЩД 1

Стадия	Масса	Масштаб
Р	3,7 кг	
Лист	Листов 1	

ПРОМСТРОЙПРОЕКТ

Взам. инв. № | Подпись и дата | Инв. № подл.

Ц 00610-06 171

Копировал Замалуева

Формат А4

Альбом IV

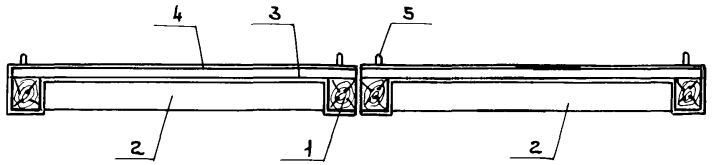

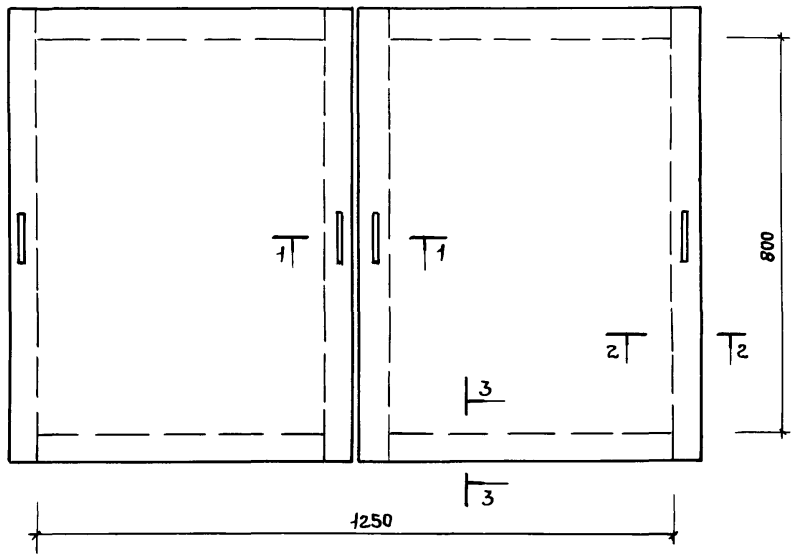

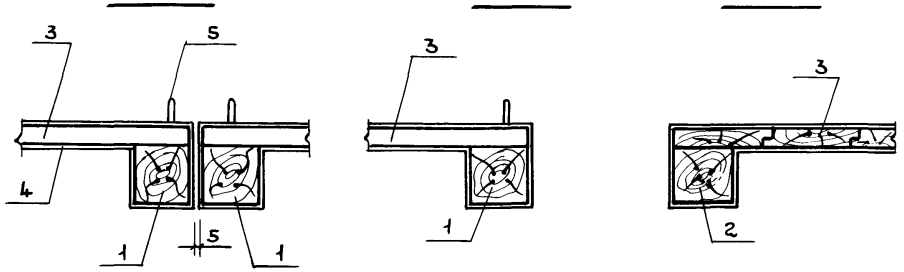

Формат	Зона	Поз.	Обозначение	Наименование	Кол-во	Примечание
				Документация		
А4			ТП 416-3-14.87-КЖ.И.ТУ	Технические условия		
				Детали		
Б4		1	ТП 416-3-14.87 – КЖ.И.165.1	Брусок 60×60 ГОСТ 9685-61*ℓ=920	4	
Б4		2	–КЖ.И.165.2	Брусок 60×60 ГОСТ 9685-61*ℓ=563	4	
Б4		3	–КЖ.И.165.3	Доска 19×90 ГОСТ 9685-61*ℓ=682	22	
Б4		4	–КЖ.И.165.4	Лист 0,5×710×1420 ГОСТ 14918-80	3	
Б4		5	–КЖ.И.165.5	Ручка РС100-2 ГОСТ 5087-80	4	

Поз.	Эскиз
3	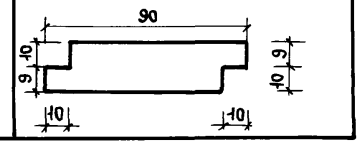

Нач.ОТЭП	Заслонко	
Н.контр.	Заслонко	
ГАП	Яковлев	
ГИП	Весник	
Рук.бр.	Суслин	
Архит.	Хохлова	

ТП 416-3-14.87-КЖ.И.165

Щит деревянный ЩД2

Стадия	Масса	Масштаб
Р	41,2кг	
Лист	Листов 1	

ПРОМСТРОЙПРОЕКТ

Инв.№ подл. | Подпись и дата | Взам. инв.№

Ц00610-06 172

Копировал Ермолина Формат А3

Альбом IV

1. Неперпендикулярность опоры относительно поверхности А не менее 0,5мм по всей высоте
2. Остальные технические требования по 1.444.2-3.0000ТТ.

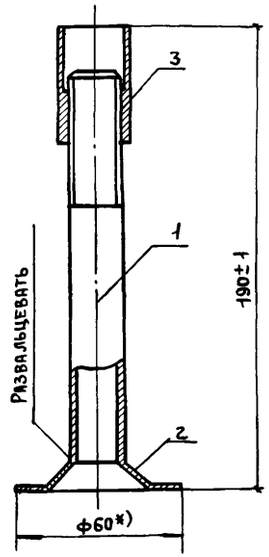

Формат	Зона	Поз.	Обозначение	Наименование	Кол.	Примечание
				Документация		
А4			ТП 416-3-14.87-КЖ.И.ТУ	Технические условия		
				Детали		
А4		1	ТП 416-3-14.87-КЖ.И.167	Винт 1	1	0,18кг
Б4		2	1.444.2-3.1312	Пята	1	0,04кг
Б4		3	1.444.2-3.1301	Гайка	1	0,15кг

Нач.отэп	Заслонко		
Н.контр.	Заслонко		
ГАП	Яковлев		
ГИП	Весник		
	Суслин		
Архит.	Стефанова		

ТП 416-3-14.87-КЖ.И.166

Стойка винтовая СВ

Стадия	Масса	Масштаб
Р	0,4кг	
Лист	Листов 1	

ПРОМСТРОЙПРОЕКТ

Взам.инв.№ | Подпись и дата | Инв.№ подл.

gost.e-ecolog.ru

Копировал Ермолина Формат А4

Rz 40

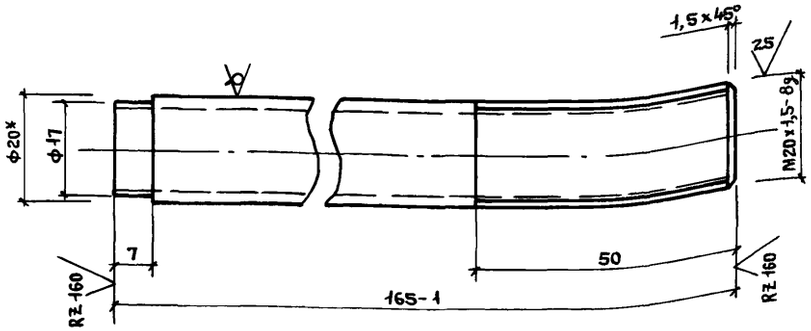

1. * Размеры для справок
2. Неуказанные предельные отклонения размеров $\frac{1T14}{2}$

Нач.отэп	Заслонко		
Н.контр.	Заслонко		
ГАП	Яковлев		
ГИП	Весник		
Рук.бр.	Суслин		
Архит.	Стефанова		

ТП 416-3-14.87-КЖ.И.167

Винт 1

Стадия	Масса	Масштаб
Р	0,18кг	
Лист	Листов 1	

Труба Н15×2,5 ГОСТ 3262-75*

ПРОМСТРОЙПРОЕКТ

Ц00610-06

Копировал Ермолина Формат А4