ТИПОВОЙ ПРОЕКТ

416-3-14.87

ОБЛАСТНОЙ ВЫЧИСЛИТЕЛЬНЫЙ ЦЕНТР II ГРУППЫ

АЛЬБОМ III

АРХИТЕКТУРНЫЕ РЕШЕНИЯ. ИНТЕРЬЕРЫ

КОНСТРУКЦИИ ЖЕЛЕЗОБЕТОННЫЕ. КОНСТРУКЦИИ МЕТАЛЛИЧЕСКИЕ

ЧАСТЬ I

АРХИТЕКТУРНЫЕ РЕШЕНИЯ. ИНТЕРЬЕРЫ

Ц00610-03

gost.e-ecolog.ru

ТИПОВОЙ ПРОЕКТ
416-3-14.87
ОБЛАСТНОЙ ВЫЧИСЛИТЕЛЬНЫЙ ЦЕНТР II ГРУППЫ

АЛЬБОМ III

ЧАСТЬ I

СОСТАВ ПРОЕКТА

АЛЬБОМ I	ПОЯСНИТЕЛЬНАЯ ЗАПИСКА
АЛЬБОМ II	ТЕХНОЛОГИЧЕСКИЕ РЕШЕНИЯ ВЦ. ТЕХНОЛОГИЧЕСКАЯ ЧАСТЬ СТОЛОВОЙ НА 75 МЕСТ ХОЛОДИЛЬНАЯ ЧАСТЬ. АВТОМАТИЗАЦИЯ ХОЛОДИЛЬНОЙ УСТАНОВКИ
АЛЬБОМ III /Ч. I,II,III/	АРХИТЕКТУРНЫЕ РЕШЕНИЯ ИНТЕРЬЕРЫ КОНСТРУКЦИИ ЖЕЛЕЗОБЕТОННЫЕ КОНСТРУКЦИИ МЕТАЛЛИЧЕСКИЕ
АЛЬБОМ IV	ИЗДЕЛИЯ ЖЕЛЕЗОБЕТОННЫЕ СТАЛЬНЫЕ И ДЕРЕВЯННЫЕ
АЛЬБОМ V	ВНУТРЕННИЕ ВОДОПРОВОД И КАНАЛИЗАЦИЯ
АЛЬБОМ VI	ОТОПЛЕНИЕ ВЕНТИЛЯЦИЯ И КОНДИЦИОНИРОВАНИЕ ВОЗДУХА
АЛЬБОМ VII	АВТОМАТИЗАЦИЯ СИСТЕМ ОТОПЛЕНИЯ И ВЕНТИЛЯЦИИ АВТОМАТИЗАЦИЯ СИСТЕМ ВОДОСНАБЖЕНИЯ И КАНАЛИЗАЦИИ
АЛЬБОМ VIII	ЗАДАНИЯ ЗАВОДАМ-ИЗГОТОВИТЕЛЯМ
АЛЬБОМ IX	СИЛОВОЕ ЭЛЕКТРООБОРУДОВАНИЕ ЭЛЕКТРООСВЕЩЕНИЕ
АЛЬБОМ X	СВЯЗЬ И СЕТИ ПЕРЕДАЧИ ДАННЫХ
АЛЬБОМ XI	УСТАНОВКА АВТОМАТИЧЕСКОГО ГАЗОВОГО ПОЖАРОТУШЕНИЯ И ПОЖАРНАЯ СИГНАЛИЗАЦИЯ
АЛЬБОМ XII	ОХРАННАЯ СИГНАЛИЗАЦИЯ
АЛЬБОМ XIII	СПЕЦИФИКАЦИИ ОБОРУДОВАНИЯ
АЛЬБОМ XIV	СМЕТЫ
АЛЬБОМ XV	ВЕДОМОСТИ ПОТРЕБНОСТИ В МАТЕРИАЛАХ

ПРИМЕНЕННЫЕ ТИПОВЫЕ ПРОЕКТНЫЕ РЕШЕНИЯ.

ТПР 904-02-5. АВТОМАТИЗАЦИЯ, УПРАВЛЕНИЕ И СИЛОВОЕ ЭЛЕКТРООБОРУДОВАНИЕ ПРИТОЧНЫХ КАМЕР ТИПА 1ПК10-1ПК150. АЛЬБОМЫ 0; I; III /РАСПРОСТРАНЯЕТ КИЕВСКИЙ ФИЛИАЛ ЦИТП/

РАЗРАБОТАН ГПИ ПРОМСТРОЙПРОЕКТ

ГЛАВНЫЙ ИНЖЕНЕР ИНСТИТУТА — В.И. КОРОЛЕВ

ГЛАВНЫЙ ИНЖЕНЕР ПРОЕКТА — В.С. ВЕСНИК

УТВЕРЖДЕН И ВВЕДЕН В ДЕЙСТВИЕ ЦСУ СССР ПРИКАЗ №157 от 30.03.87

Содержание альбома

Марка, лист	Наименование	Стр.
	Содержание альбома	2
АР-1	Общие данные /начало/	3
АР-2	Общие данные /продолжение/	4
АР-3	Общие данные /окончание/	5
	Блок залов ЭВМ	
АР-4	План 1 этажа. Фрагмент 1	6
АР-5	План 2 этажа. Ведомость проемов дверей, окон, перемычек на блок.	7
АР-6	План 3 этажа. Спецификация /начало/	8
АР-7	План 4 этажа. Спецификация /окончание/	9
АР-8	План полов 1...4 этажей. Экспликация полов на блок	10
АР-9	Схемы 1...5 съемных полов /2,3 этажи/, сечения 1-1...3-3	11
АР-10	Спецификация. План набетонок к листу 9, сечения 4-4...6-6.	12
АР-11	Схемы 6,7,8 подвесного потолка /1,2 этажи/	13
АР-12	Схема 9 подвесного потолка /3 этаж/. Спецификация	14
АР-13	Узлы 1...5	15
АР-14	Узлы 6...10	16
АР-15	Фрагменты 2, 3. Узлы 11...15	17
АР-16	Фрагмент 4. Узлы 16, 17	18
АР-17	Спецификация. Узел 18	19
	Блок административно-производственный	
АР-18	План подвала в осях 7-10, Ж/1-М	20
АР-19	План подвала в осях 6-10, Д-Б/1. Схема раскладки стальных щитов	21

Марка, лист	Наименование	Стр.
АР-20	План 1 этажа	22
АР-21	План 2 этажа	23
АР-22	План 3 этажа	24
АР-23	План 4 этажа	25
АР-24	План кровли. Планы на отм. 15.000; 18.300	26
АР-25	Спецификация элементов заполнения проемов Ведомость перемычек к проемов дверей	27
АР-26	Фрагменты 1...5. Узлы 1...3	28
АР-27	Фрагмент 6	29
АР-28	Фрагмент 7. Узлы „А", „Б", 4...10	30
АР-29	Фрагменты 8...10. Узлы 11...14	31
АР-30	Узлы 15...19	32
АР-31	Узлы 20...25	33
АР-32	Планы полов 1,2,3,4 этажей	34
АР-33	Планы полов подвалов. Экспликация полов на блок /начало/	35
АР-34	Узлы 26...28. Экспликация полов на блок /окончание/	36
АР-35	Схемы 1,2 съемного пола (2,4 этажи) Спецификация	37
АР-36	Схемы 1...5 подвесного потолка	38
АР-37	Схемы 6,7 подвесного потолка. Спецификация	39
АР-38	Узлы 29...34	40
АР-39	Спецификации	41
	Общие чертежи	
АР-40	Разрезы 1-1...4-4	42
АР-41	Фасады А-М, 1-10, Д-Е	43
АР-42	Фасады М-А, 10-1, Е-А	44
АР-43	Узлы 35...45	45

Марка, лист	Наименование	Стр.
АИ-1	Общие данные	46
АИ-2	Ведомость отделочных и лакокрасочных материалов	47
	Блок залов ЭВМ	
АИ-3	Ведомость отделки помещений 1 этажа и 2 этажа /начало/	48
АИ-4	Ведомость отделки помещений 2 этажа /окончание/, 3 и 4 этажей	49
	Блок административно-производственный	
АИ-5	Ведомость отделки помещений подвалов и 1 этажа /начало/	50
АИ-6	Ведомость отделки помещений 1 этажа /окончание/	51
АИ-7	Ведомость отделки помещений 2 этажа	52
АИ-8	Ведомость отделки помещений 3 этажа	53
АИ-9	Ведомость отделки помещений 4 этажа, помещений на отм. 15.300 и 18.300	54
АИ-10	Схемы расположения встроенных шкафов	55
АИ-11	Схемы расположения вешалок и прилавков для гардероба.	56

Инв. № подл. | Подпись и дата | Взам. инв. №

Альбом III, часть I

Лист	Наименование	Примечание
1	Общие данные (начало)	
2	Общие данные (продолжение)	
3	Общие данные (окончание)	
	Блок залов ЭВМ	
4	План 1 этажа. Фрагмент 1.	
5	План 2 этажа. Ведомости проемов дверей, окон, перемычек на блок.	
6	План 3 этажа. Спецификация (начало)	
7	План 4 этажа. Спецификация (окончание)	
8	Планы полов 1...4 этажей Экспликация полов на блок.	
9	Схемы 1...5 съемных полов (2, 3 этажи) Сечения 1-1 ... 3-3	
10	Спецификация. План набетонок к листу 9. Сечения 4-4... 6-6	
11	Схемы 6,7,8 подвесного потолка (1,2 этажи)	
12	Схема 9 подвесного потолка (3 этаж) Спецификация	
13	Узлы 1... 5	
14	Узлы 6...10	
15	Фрагменты 2,3. Узлы 11..15	
16	Фрагмент 4. Узлы 16,17	
17	Спецификации. Узел 18	
	Блок административно-производственный	
18	План подвала в осях 7-10, Ж/1-М	
19	План подвала в осях 6-10, Д-Б/1. Схема раскладки стальных щитов.	
20	План 1 этажа	
21	План 2 этажа	
22	План 3 этажа	
23	План 4 этажа	
24	План кровли. Планы на отм. 15,000 ; 18,300	

Лист	Наименование	Примечание
25	Спецификация элементов заполнения проемов Ведомости перемычек и проемов дверей	
26	Фрагменты 1...5. Узлы 1...3	
27	Фрагменты 6,7	
28	Фрагмент 8. Узлы А,Б,4...10	
29	Фрагменты 9...11. Узлы 11...14	
30	Узлы 15...19.	
31	Узлы 20... 25.	
32	Планы полов 1, 2, 3, 4 этажей	
33	Планы полов подвалов. Экспликация полов на блок (начало)	
34	Узлы 26...28. Экспликация полов на блок (окончание)	
35	Схемы 1,2 съемного пола (2,4 этажи) Спецификация	
36	Схемы 1...5 подвесного потолка	
37	Схемы 6,7 подвесного потолка. Спецификация	
38	Узлы 29...34	
39	Спецификации	
	Общие чертежи	
40	Разрезы 1-1...4-4	
41	Фасады А-М; 1-10; А-Е	
42	Фасады М-А; 10-1; Е-А	
43	Узлы 35-45	

Взам. инв. №

Подпись и дата

Инв. № подл.

Типовой проект разработан в соответствии с действующими нормами и правилами и предусматривает в части архитектурно-строительных решений мероприятия, обеспечивающие взрывную, взрывопожарную и пожарную безопасность при эксплуатации здания.

Главный инженер проекта Весник В.С.

Привязан

Инв. №

ТП 416-3-14.87-АР

Областной вычислительный центр II группы

Нач. ОТЭП	Заслонко			Стадия	Лист	Листов
Н. контр.	Весник			Р	1	43
ГАП	Яковлев					
ГИП	Весник					
Рук. гр.	Суслин					
Ст. Арх.	Добромыслова					
Архит.	Хохлова					

Общие данные (начало)

ПРОМСТРОЙПРОЕКТ

400610-03 4

Копировал Ермолина

Формат А2

Альбом III, часть I

Ведомость ссылочных и прилагаемых документов

Обозначение	Наименование	Примеч.
	Ссылочные документы	
ГОСТ 948-84	Перемычки железобетонные для зданий с кирпичными стенами	
ГОСТ 6629-74	Двери деревянные внутренние для жилых и общественных зданий.	
ГОСТ 8442-75	Детали деревянные фрезерованные и бетонные	
ГОСТ 8717-81	Ступени железобетонные и бетонные	
ГОСТ 9272-81	Блоки стеклянные пустотелые	
ГОСТ 13579-78	Блоки бетонные для стен подвалов	
ОСТ 21-26-84	Плиты звукопоглощающие литые-перфорированные	
ГОСТ 18124-75	Листы асбестоцементные плоские	
ГОСТ 11214-78	Окна и балконные двери деревянные с двойным остеклением для жилых и общественных зданий	
ГОСТ 13996-77	Плитки керамические фасадные	
ГОСТ 17608-81	Плитки бетонные тротуарные	
ГОСТ 22414-77	Шкафы металлические для хранения одежды в санитарно-промышленных помещениях промышленных предприятий	

Обозначение	Наименование	Примеч.
ГОСТ 24698-81	Двери деревянные наружные для жилых и общественных зданий	
ГОСТ 24699-81	Окна и балконные двери деревянные со стеклопакетами и стеклами для жилых общественных зданий	
ИИ-03-03А.71-64	Металлические изделия	
2.230-1 выпуск 5	Детали стен и перегородок общественных зданий	
1.444-2 выпуски 0;1	Полы съемные металлические для машинных залов ЭВМ	
2.236-2 выпуск 1	Детали примыкания оконных и дверных блоков в общественных зданиях	
1.255.1-1	Ступени железобетонные плоские длиной 150 и 210 см для наружных крылец общественных зданий	
1.400-15 выпуск 1	Унифицированные закладные изделия железобетонных конструкций для крепления технологических коммуникаций и устройств	
2.244-1 выпуск 3	Детали полов общественных зданий	
ТУ 400-1-463-78	Плиты асбестоцементные подоконные	
	Прилагаемые документы	
Альбом IV	Изделия железобетонные, стальные и деревянные	
Альбом XV	Ведомости потребности в материалах	

Ведомость спецификаций

Лист	Наименование	Примеч.
	Блок залов ЭВМ	
6,7	Спецификация сборных железобетонных элементов и элементов заполнения проемов на блок	
10	Спецификация к схемам раскладки сборных элементов съемного пола	
12	Спецификация к схемам расположения плит подвесного потолка	
13	Спецификация элементов к узлам 30,31,32	
17	Спецификация закладных изделий металлических и деревянных на блок	
	Блок административно-производственный	
18	Спецификация элементов в планах подвала	
25	Спецификация элементов заполнения проемов на блок	
35	Спецификация к схемам раскладки сборных элементов съемного пола.	
37	Спецификация к схемам расположения плит подвесного потолка	
39	Спецификация элементов металлических, бетонных, железобетонных и деревянных на блок. Спецификация изделий металлических на блок. Спецификация закладных изделий металлических на блок.	

Инв. № подл. | Подпись и дата | Взам. инв. №

Привязан

Инв. №

Нач. отэп	Заслонко	
Н. контр.	Весник	
ГАП	Яковлев	
ГИП	Весник	
Рук. бр.	Суслин	
Архит.	Стефанова	

ТП416-3-14.87-АР

Областной вычислительный центр II группы

Стадия	Лист	Листов
Р	2	

Общие данные (продолжение)

ПРОМСТРОЙПРОЕКТ

400610-03 5

Копировал Ермолина

Формат А2

Альбом III, часть I

Схема генерального плана

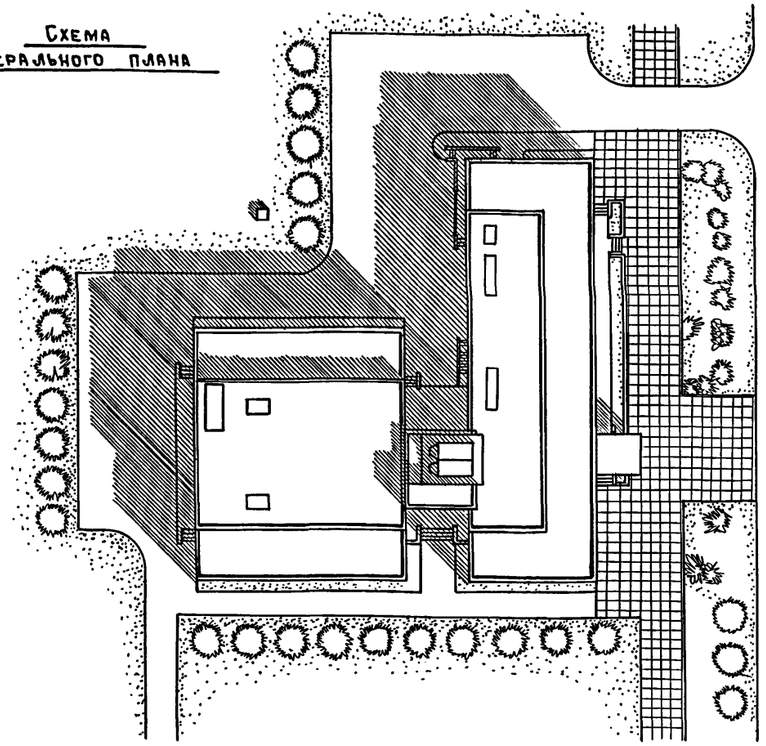

Общие указания

1. Рабочая документация марки АР типового проекта здания областного вычислительного центра II группы разработана на основании заданий смежных частей проекта и в соответствии с утверждаемой частью проекта, утвержденной Союзмашинформом ЦСУ СССР протоколом от 30.01.86г.

2. Здание ОВЦ разработано с учетом возможности размещения в различных условиях городской застройки и в зависимости от градостроительной ситуации может быть расположено как вдоль городских магистралей, так и в местах их пересечений.

3. Разные требования к функционированию и вентиляции помещений позволили разделить здание на 2 блока:

— блок залов ЭВМ размером 24х30м, шаг колонн 6х6м;

— административно-производственный блок размером 15х60м, шаг колонн 6х3м и 6х6м.

Высота этажей 4,2м. и 3,3м

4. Наружные стеновые панели облицованы досками из "Архитектурного бетона". Цокольные панели ниже отм. 0.000, подпорные стены площадки главного входа и несущие пилоны козырька облицованы гранитными плитами на стальных пиронах. Учитывая специфику помещений блока залов ЭВМ, при решении его фасадов применены вертикальные элементы солнцезащиты из сборного железобетона.

5. Класс здания- II, степень огнестойкости- II.

6. В здании имеются помещения категории „В" по взрывной, взрывопожарной и пожарной опасности.

7. За условную отметку 0.000 принята отметка чистого пола 1 этажа, что соответствует отметке [ ]

8. Окрасочную гидроизоляцию кирпичны, бетонных и железобетонных стен, соприкасающихся с грунтом, выполнять горячим битумом БНК 40/90 на холодной огрунтовке.

9. Горизонтальную гидроизоляцию кирпичных участков стен выполнять из цементного раствора состава 1:2 толщиной 30 мм.

10. Все деревянные элементы, соприкасающиеся с кирпичной кладкой или бетоном, должны быть защищены от гниения пропиткой в водном растворе фтористого натрия. Защитная обработка от гниения производится в соответствии с указаниями СН и П 111-19-76„ Деревянные конструкции".

11. Предусмотренные в здании подвесные потолки из гипсовых плит, асбестоцементных листов и алюминиевой рейки выполнять после окончания всех разводок в зоне подвесных потолков.

12. Перегородки на этажах приняты из сборных гипсобетонных панелей, которые монтируются одновременно с каркасом здания, и из кирпича глиняного обыкновенного марки 75 на цементно-песчаном растворе марки 25. Перегородки в подвалах- кирпичные и щитовые (стальные щиты с заполнением асбестоцементным листом). Отверстия в гипсобетонных перегородках вырезаются по месту. В местах пересечения перегородок с коммуникациями зазоры между коммуникациями и перегородками должны заделываться строительным раствором на всю толщину перегородки. Кирпичные перегородки выкладывать после разводки воздуховодов. В дверных проемах установить антисептированные деревянные пробки не менее 3-х штук по высоте с каждой стороны.

13. Для снижения вибрации и ограничения распространения шума все вентоборудование установлено на виброгасящие фундаменты. По периметру дверного полотна должны быть выполнены уплотняющие прокладки.

14. В кондиционируемых помещениях установлены окна с тройным остеклением, а в притворах дверей предусмотрены уплотняющие прокладки, что уменьшает теплопотери и повышает герметизацию помещений. В залах ЭВМ дополнительная герметизация обеспечивается устройством тамбур-шлюзов.

В залах ЭВМ и помещениях с шумным электронным оборудованием снижение шума достигается путем зашивки стен и потолков алюминиевой перфорированной рейкой с укладкой за этой рейкой минваты в пленке.

15. Все полы должны выполняться после окончания монтажа и опробования разводок в полах, выполненных по чертежам основных комплектов ЭМ, ЭО, СС, АУС.

16. В группе помещений применены съемные полы, подпольное пространство которых используется для подачи воздуха в помещения и разводки коммуникаций. Во избежании пылевыделения подстилающий бетонный слой, на который устанавливаются домкраты съемного пола, должнен выполняться тщательно, с железнением и окраской поверхности за 2 раза водоэмульсионной краской. Особое внимание уделить выполнению бетонных бортиков диафрагм, разделяющих подпольное пространство на отдельные противопожарные отсеки и служащие опорой для остекленных перегородок, а также подпорных стенок в пандусов.

17. При выполнении полов в помещениях для вентоборудования на верхних этажах блоков уделить особое внимание выполнению гидроизоляции, защищающей нижележащие помещения от случайных проливов.

18. После окончания монтажа вертикальных коммуникаций по технологическим, сантехническим и электротехническим чертежам в коммуникационных шахтах выполнить перекрытия из рифленой стали δ= 6мм по стальным балкам из швеллеров N 6,5, опирающихся на плиты перекрытий; поверх рифленой стали выполнить стяжку из цементного раствора м 100 толщиной 20мм.

Расход материалов на 1м² перекрытия шахты:

— швеллер N 6,5- 14кг

— рифленая сталь = 6мм- 47кг

— цементный раствор- 0,02м³

Инв.№ подл. | Подпись и дата | Взам. инв. №

Привязан:

Инв. №

			ТП416-3-14.87-АР	
			Областной вычислительный центр II группы	
Нач. отэп	Заслонко		Стадия: Р; Лист: 3; Листов:	
Н. контр.	Весник			
ГАП	Яковлев			
ГИП	Весник		Общие данные (окончание)	ПРОМСТРОЙПРОЕКТ
Рук. бр.	Суслин			
Архит.	Стефанова			

Ц00610-03 6

Копировал Ермолина Формат А2

Альбом III, часть I

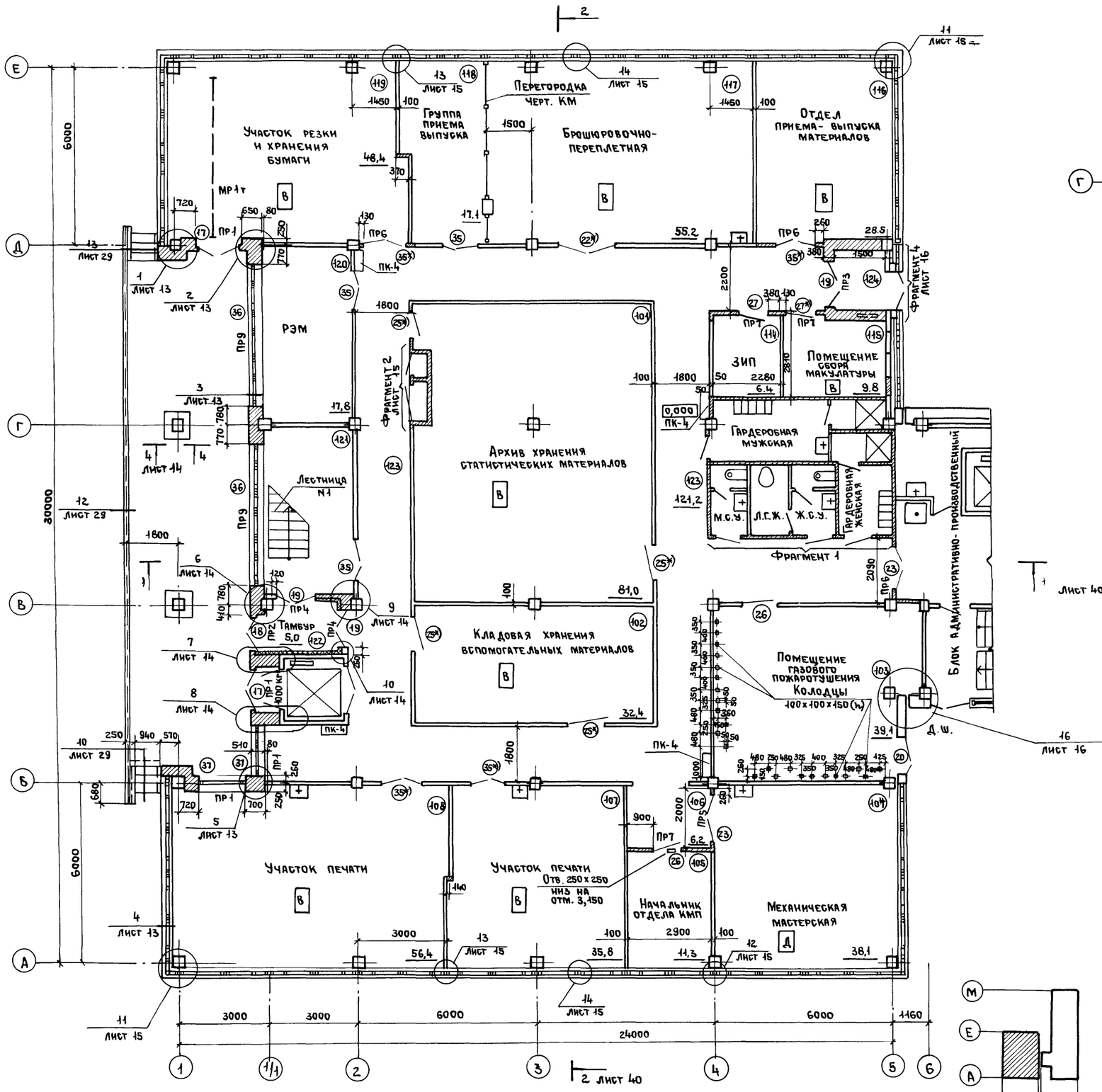

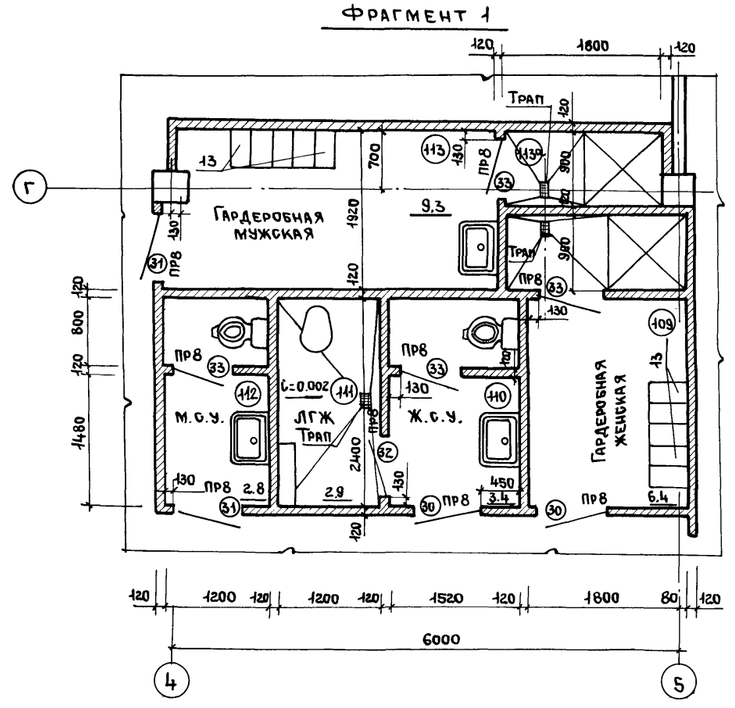

Нач.отэп	Заслонко		
Н.контр.	Весник		
ГАП	Яковлев		
ГИП	Весник		
Рук.гр.арх.	Суслин		
Ст. арх.	Добромыслова		

Привязан

Инв. №

ТП 416-3-14.87-АР

Областной вычислительный центр II группы

Блок залов ЭВМ

Стадия	Лист	Листов
Р	4	

План 1 этажа. Фрагмент 1.

ПРОМСТРОЙПРОЕКТ

Взам. инв. № | Подпись и дата | Инв. № подл.

Ц00610-03 Т

Копировал Ермолина

Формат А2

Альбом III часть I

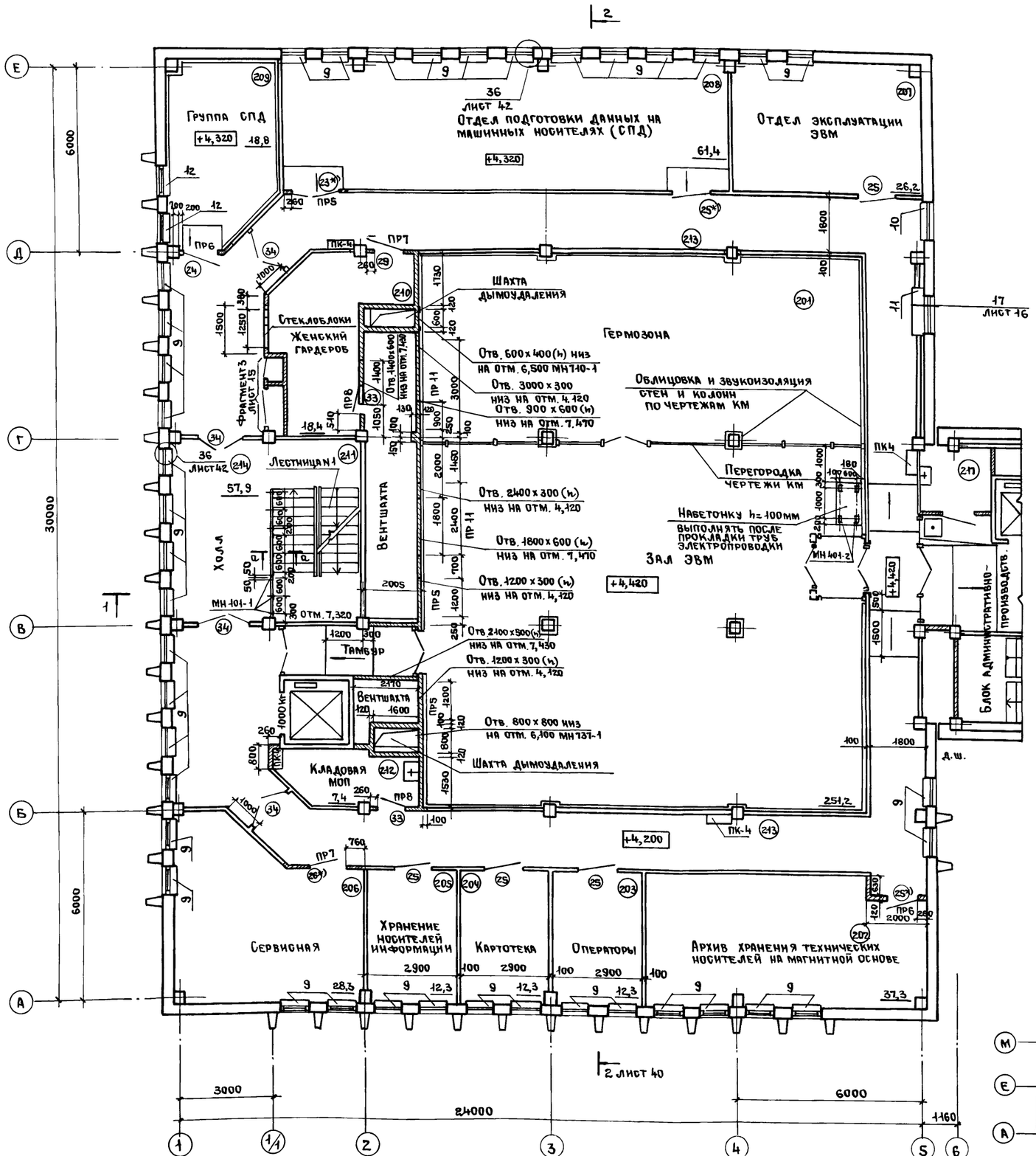

Ведомость проемов дверей и окон на блок

Марка, поз.	Размер проема мм
17	1540 х 2370
18	1340 х 2370
19,20,35	1310 х 2070
21	910 х 2400
22	1910 х 2370
23,34	1510 х 2370
24	1210 х 2370
25	1210 х 2070
26,27	1010 х 2070
28,29	910 х 2070
30,31	810 х 2070
32,33	710 х 2070
36	4500 х 1200
37	1510 х 1200

Ведомость перемычек на блок

Марка, поз.	Схема сечения
ПР1	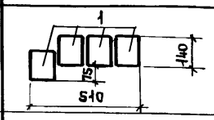
ПР2	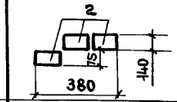
ПР3	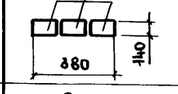
ПР4	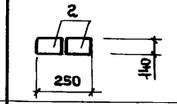
ПР5	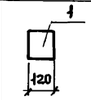
ПР6	
ПР7	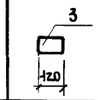
ПР8	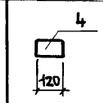
ПР9	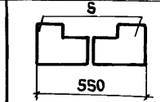
ПР10	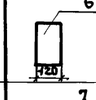
ПР11	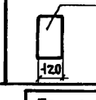

Привязан

Инв. №

Взам. инв. №

Подпись и дата

Инв. № подл.

		ТП 416-3-14.87-АР	
		Областной вычислительный центр II группы	
Нач. ОТЭП	Заслонко	Блок залов ЭВМ	Стадия: Р; Лист: 5; Листов:
Н. контр.	Весник		
ГАП	Яковлев		
ГИП	Весник	План 2 этажа. Ведомости проемов дверей, окон, перемычек на блок	ПРОМСТРОЙПРОЕКТ
Рук. бр. АР	Суслин		
Ст. арх.	Добромыслова		

400610-03 8

Копировал Ермолина Формат А2

Альбом III, часть I

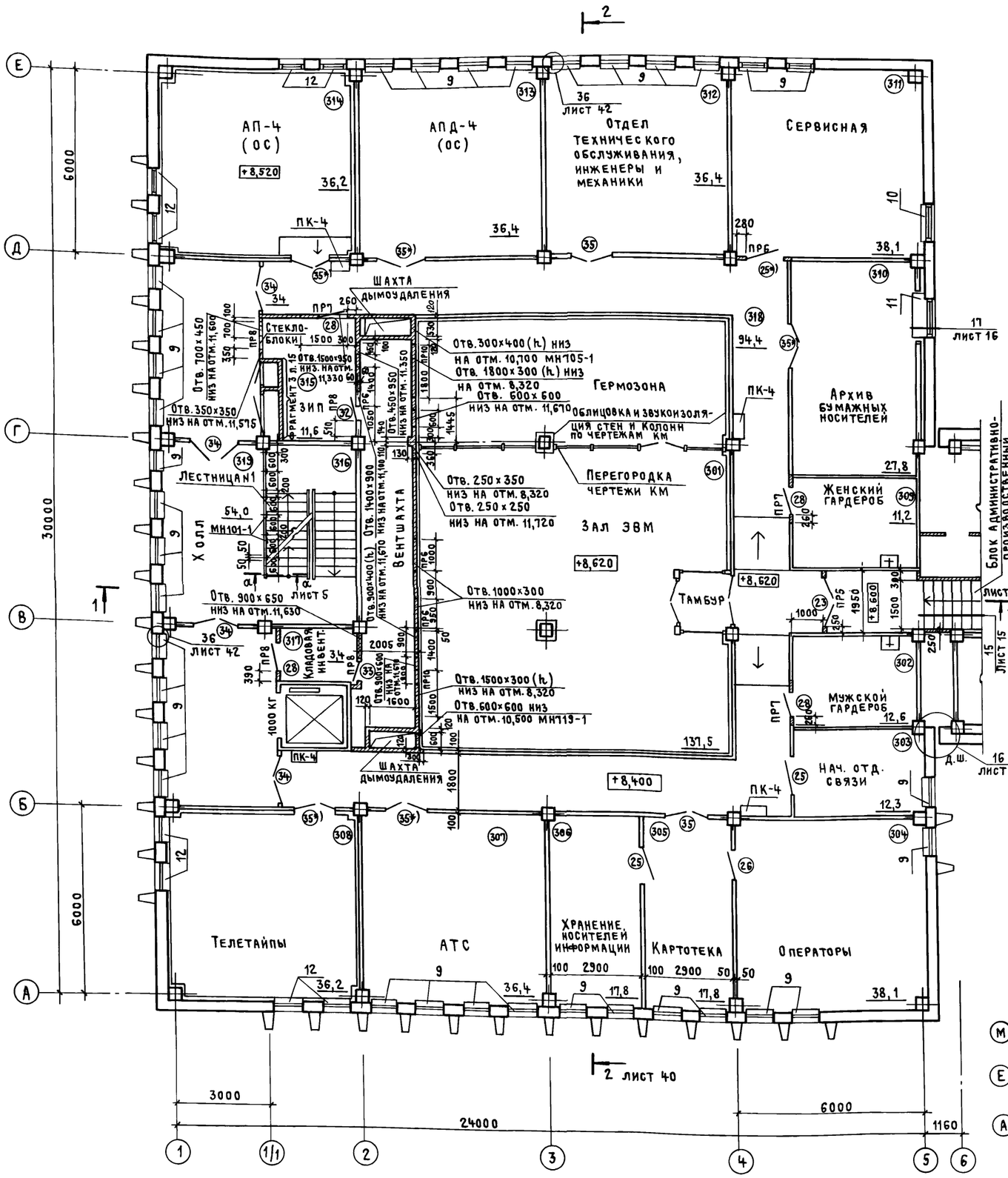

Спецификация

сборных железобетонных элементов и элементов заполнения проемов на блок

Марка, поз.	Обозначение	Наименование	Кол. на этаж 1	2	3	4	Всего	Масса ед., кг	Примечание
		Перемычки							
1	ГОСТ 948-84	2ПБ19-3	18	3	1	—	22	81	
2		2ПБ16-2	14	3	5	—	22	65	
3		1ПБ13-1	3	2	3	3	11	25	
4		1ПБ10-1	10	4	5		19	25	
5		1ПГ48-8	4	—	—	—	4	527	
6		3ПБ25-8	—	—	2	—	2	162	
7		3ПБ39-8	—	2	—	—	2	257	
		Ступени железобетонные							
8	ГОСТ 8717.0-84	ЛС 12.17	—	—	—	10	10	128	
36		ЛС 15	—	—	7	—	7	160	
		Элементы заполнения проемов							
ОК1	ГОСТ 11214-78	Окна ОС12-15В	28	—	—	—	28	—	
ОК2		ОС12-15ВН	20	—	—	—	20	—	
ОК3		ОС12-18В	4	—	—	—	4	—	
ОК4		ОС12-18ВН	4	—	—	—	4	—	
ОК5		ОС21-9В	—	32	36	—	68	—	
ОК6		ОС21-12В	—	2	1	—	3	—	
ОК7		ОС15-6	—	—	—	7	7	—	
ОК8		ОС6-9	—	—	—	2	2	—	
ОК9		ОС9-13,5	1	—	—	—	1	—	
ОК10	ГОСТ 24699-81	ОРСП21-9	—	10	6	—	16	—	
ОК11		ОРСП21-12	—	—	1	—	1	—	
9	ТУ 400-1-463-78	Плиты подоконные АО9-25-1	—	40	34	—	74	8,8	
10		АО12-25-1	—	1	1	—	2	9,4	
11		АО13-50-1	—	1	1	—	2	22,1	
12		АО9-35-1	—	2	8		10	7,1	
		Гардеробное оборудование							
13	ГОСТ 22414-77	Шкафы металлические МД-25,5	2	—	—	—	2		

Привязан

Инв. №

Инв. № подл. | Подпись и дата | Взам. инв. №

		ТП 416-3-14.87-АР
		Областной вычислительный центр II группы
Нач. отэп	Заслонко	Блок залов ЭВМ
Н. контр.	Весник	Стадия Р; Лист 6; Листов
ГАП	Яковлев	План 3 этажа. Спецификация (начало)
ГИП	Весник	Промстройпроект
Рук. бр. арх.	Суслин	
Ст. арх.	Добромыслова	

40616-03 9

Копировал Куц

Формат А2

Альбом III, часть I

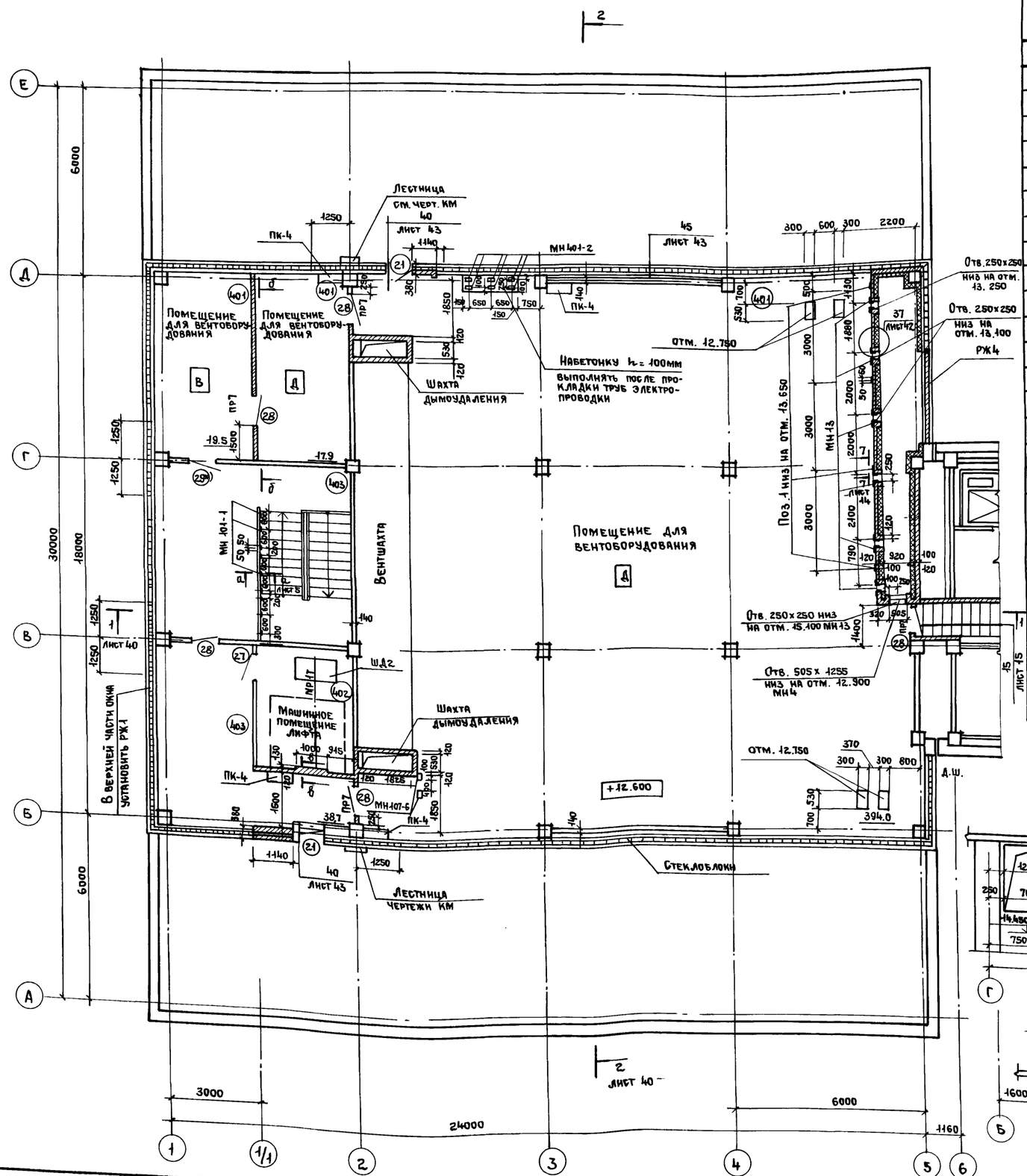

Спецификация
сборных железобетонных элементов и элементов заполнения проемов на блок (продолжение)

Марка, поз.	Обозначение	Наименование	Кол. на этаж 1	2	3	4	Всего	Масса ед. кг	Примечание
		Элементы заполнения проемов							
17	ГОСТ 24698-81	Двери ДН 24-15 БП	2	—	—	—	2		
18		ДН 24-13 БП	2	—	—	—	2		
19		ДН 21-13 Б	3	—	—	—	3		
20		ДС 21-13 ГУ	1	—	—	—	1		
21		ДС 16-9 ГУ	—	—	—	2	2		
22*)	ГОСТ 6629-74	Дверной блок ДГ24-19	1	—	—	—	1		
23		ДГ 24-15У	2	—	1	—	3		самозакрыв.
23*)		ДГ 24-15	—	1	—	—	1		
24*)		ДГ 24-12Л	—	1	—	—	1		
25		ДГ 21-12	—	4	2	—	6		
25*)		ДГ 21-12	5	3	2	—	10		
26		ДГ 21-10	2	—	1	—	3		
26*)		ДГ 21-10	—	1	—	—	1		
27		ДГ 21-10Л	1	—	—	1	2		
27*)		ДГ 21-10Л	1	—	—	—	1		
28		ДГ 21-9У	—	—	4	5	9		самозакрыв.
29		ДГ 21-9ЛУ	2	1	—	1	4		самозакрыв.
29*)		ДГ 21-9ЛУ	—	—	—	1	1		самозакрыв.
30		ДГ 21-8	2	—	—	—	2		
31		ДГ 21-8Л	2	—	—	—	2		
32		ДГ 21-7	1	—	1	—	2		
33		ДГ 21-7Л	4	2	1	—	7		
33*)		ДГ 21-7Л	1	1	1	—	3		
34		ДО 24-15У	—	4	4	—	8		Армир.ст. самозакрыв.
35		ДО 21-13	4	—	5	—	9		
35*)		ДО 21-13	3	—	2	—	5		Армир. стекло

1. Двери, помеченные знаком*) являются трудносгораемыми, предел огнестойкости 0,6 часа. Для обеспечения огнестойкости двери следует обшить с обеих сторон кровельной сталью внахлестку по асбестовому картону КАОН-1-5 ГОСТ 2850-80.

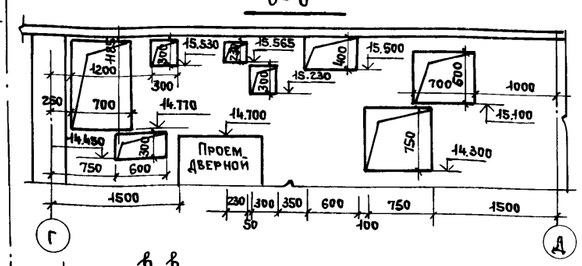

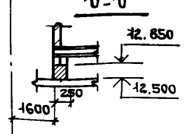

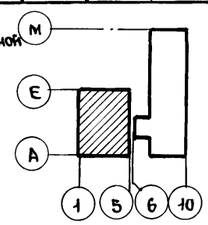

Привязан

Инв. №

Нач. ОТЭП	Заблонко		
Н. контр.	Весник		
ГАП	Яковлев		
ГИП	Весник		
Рук. гр. арх.	Суслин		
Ст. арх.	Добромыслов		

ТП 416-3-14.87-АР

Областной вычислительный центр II группы

Блок залов ЭВМ

Стадия	Лист	Листов
Р	7	

План 4 этажа
Спецификация (окончание)

ПРОМСТРОЙПРОЕКТ

Инв. № подл. | Подпись и дата | Взам. инв. №

Копировал Ермолина

Формат А2

4006/0-03 10

Альбом III, часть I

План полов 2 этажа

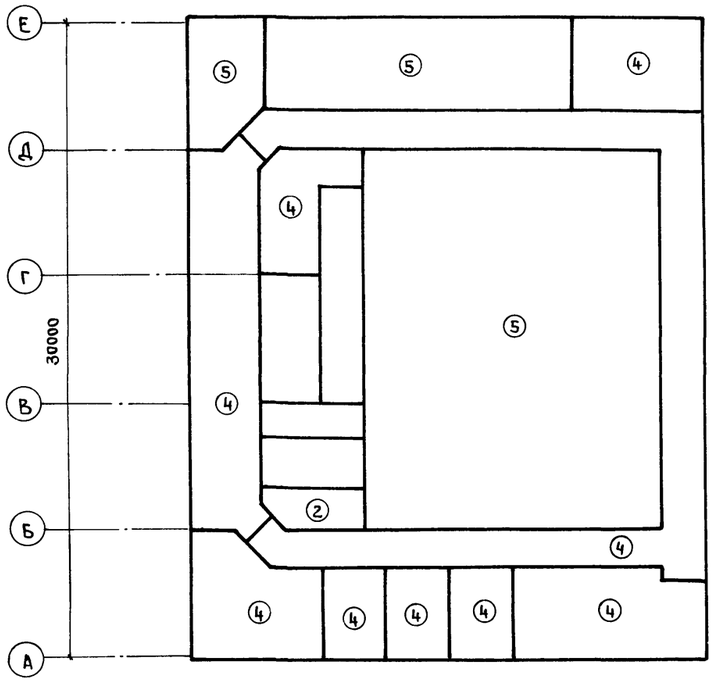

План полов 4 этажа

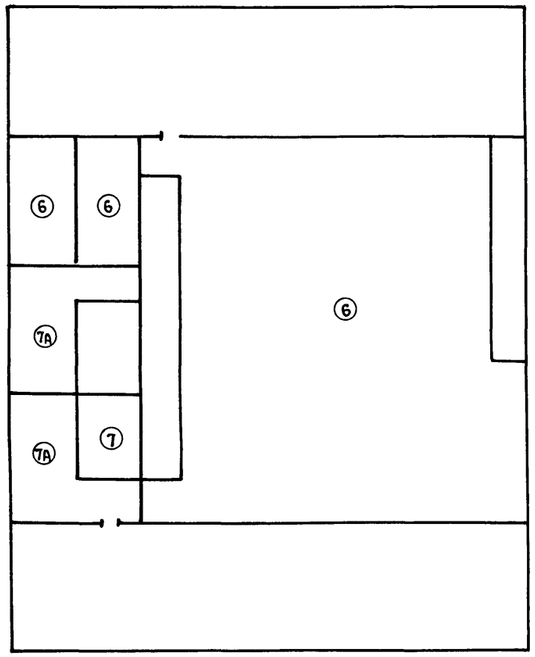

План полов 1 этажа

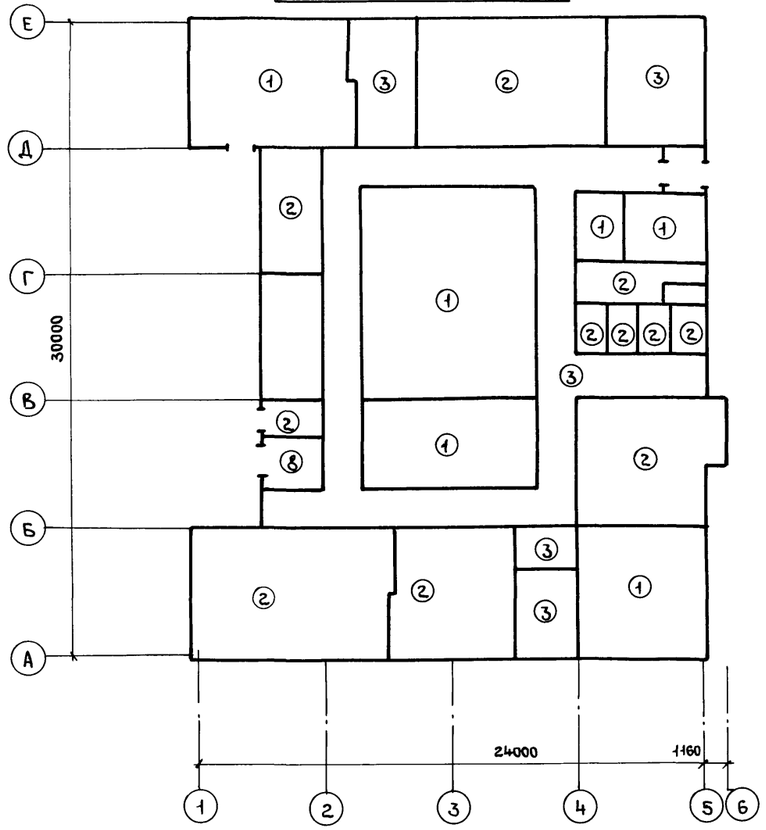

План полов 3 этажа

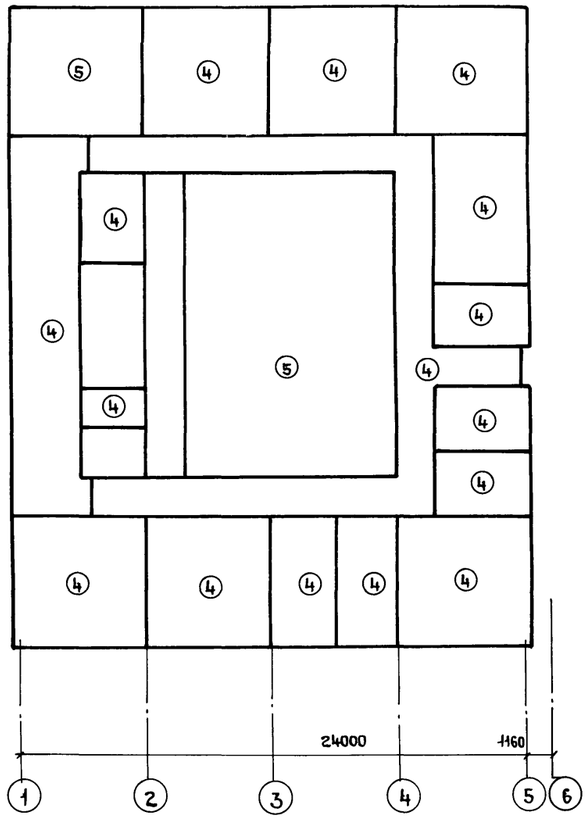

Экспликация полов

Наименование или номер помещения по проекту	Тип пола по проекту	Схема пола или номер узла по серии	Элементы пола и их толщина	Площадь пола, м²
101, 102, 104, 114, 115, 119	1		Покрытие - бетон В 25 флюатированный – 25мм Бетонная подготовка бетон В 7,5 – 75мм Подстилающий слой - бетон В 15 – 100мм Основание - см. технические требования	216,1
103, 107...113а 117, 120, 122	2		Покрытие - плитка керамическая (ГОСТ 6787-80) – 10мм Стяжка и заполнение швов - цементно-песчаный раствор М150 – 15мм Бетонная подготовка - бетон В 7,5 – 75мм Подстилающий слой бетон В 15 – 100мм Основание - см. технические требования	241,5
105, 106, 118, 123	3		Покрытие - линолеум поливинилхлоридный (ГОСТ 7251-77) – 2мм Прослойка - быстротвердеющая мастика на водостойких связующих – 1мм Стяжка - см. технические требования 22мм Бетонная подготовка - бетон В 7,5 – 75мм Подстилающий слой - бетон В 15 – 100мм Основание - см. технические требования	184,3
202... 207; 210; 213, 214, 302... 313 315, 317...319	4		Покрытие - линолеум поливинилхлоридный (ГОСТ 7251-77) – 2мм Прослойка - быстротвердеющая мастика на водостойких связующих – 1мм Стяжка - см. технические требования - 15мм Подстилающий слой - см. технические требования – 82мм Основание - ж.б. плита	798,4
201, 208, 209, 301, 314	5		Покрытие - плитки из линолеума антистатичного марки „АСИ" ТУ 21-29-72 наклеенные на плиты съемного пола по серии 1.444.2-3 см. чертежи съемных полов. Подстилающий слой бетон В 15 с железнением и окраской за 2 раза – 20мм Основание - ж.б. плита	505,1
401	6		Покрытие - бетон В25 флюатированный – 25мм Стяжка - см. технические требования 20мм Гидроизоляция - 2 слоя гидроизола марки ГИ-I (ГОСТ 7415-74*) на прослойке из битумной мастики – 5мм Стяжка - см. технические требования 15мм Подстилающий слой - см. технические требования – 35мм Основание - ж.б. плита	431,5
402, 403	7 7„А"		Покрытие - бетон В 15 – 50мм для 7„А" – 100мм Основание - ж.б. плита	58,7
Приямок лифта	8		Покрытие - бетон В 15 – 20мм Подстилающий слой см. технические требования – 30мм Прослойка - песок, уплотненный до Ку = 0,95 – 170мм Основание - ж.б. плита	5,3

1. Основание - грунт уплотнить послойно до коэффициента уплотнения не более 0,95, поверхность грунта уплотнить щебнем слоем 40-60мм
2. Стяжка - цементно-песчаный раствор марки 150
3. Подстилающий слой - керамзитобетон γ = 1200-1300 кг/м³ В 3,5.

Привязан:

Инв. №

Нач. ОТЭП	Заслонко	
Н. контр.	Весник	
ГАП	Яковлев	
ГИП	Весник	
Рук. бр. АрхК	Суслин	
Ст. арх.	Добромыслова	

ТП 416-3-14.87-АР

Областной вычислительный центр II группы

Блок залов ЭВМ

Стадия	Лист	Листов
Р	8	

Планы полов 1... 4 этажей. Экспликация полов.

ПРОМСТРОЙПРОЕКТ

Инв. № подл. | Подпись и дата | Взам. инв. №

400610-03 11

Копировал Ермолина

Формат А2

Альбом III, часть I

Схема 2

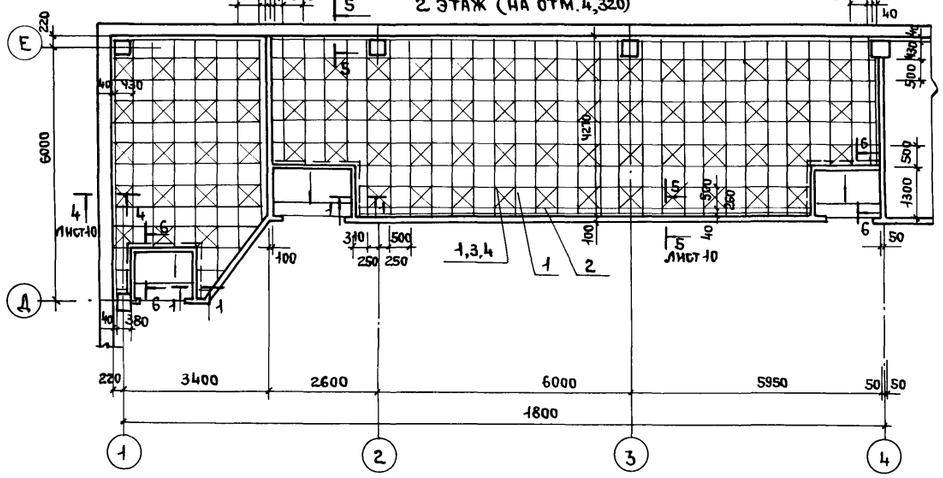

Схема 3
2 этаж (на отм. 4,320)

Схема 5
3 этаж (на отм. 8.520)

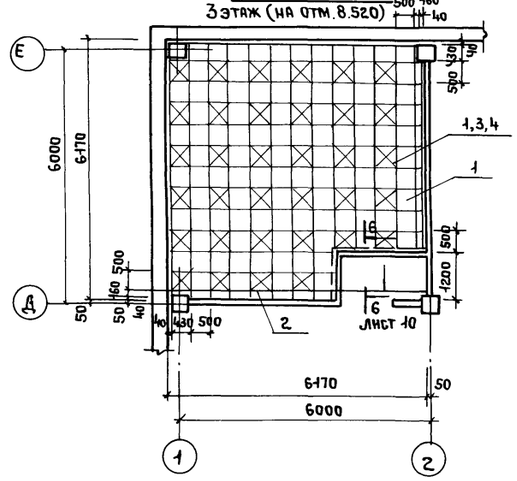

1-1

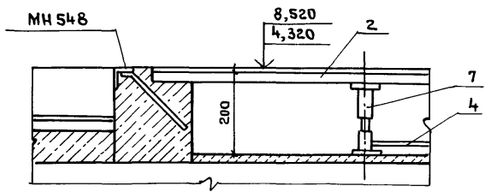

2-2

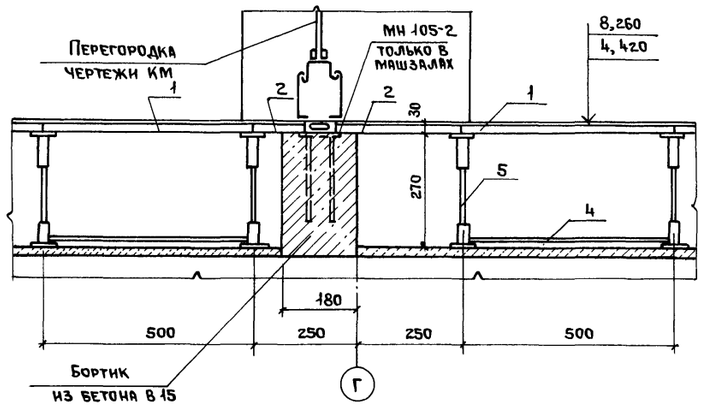

Схема 1
2 этаж (на отм. 4.420)

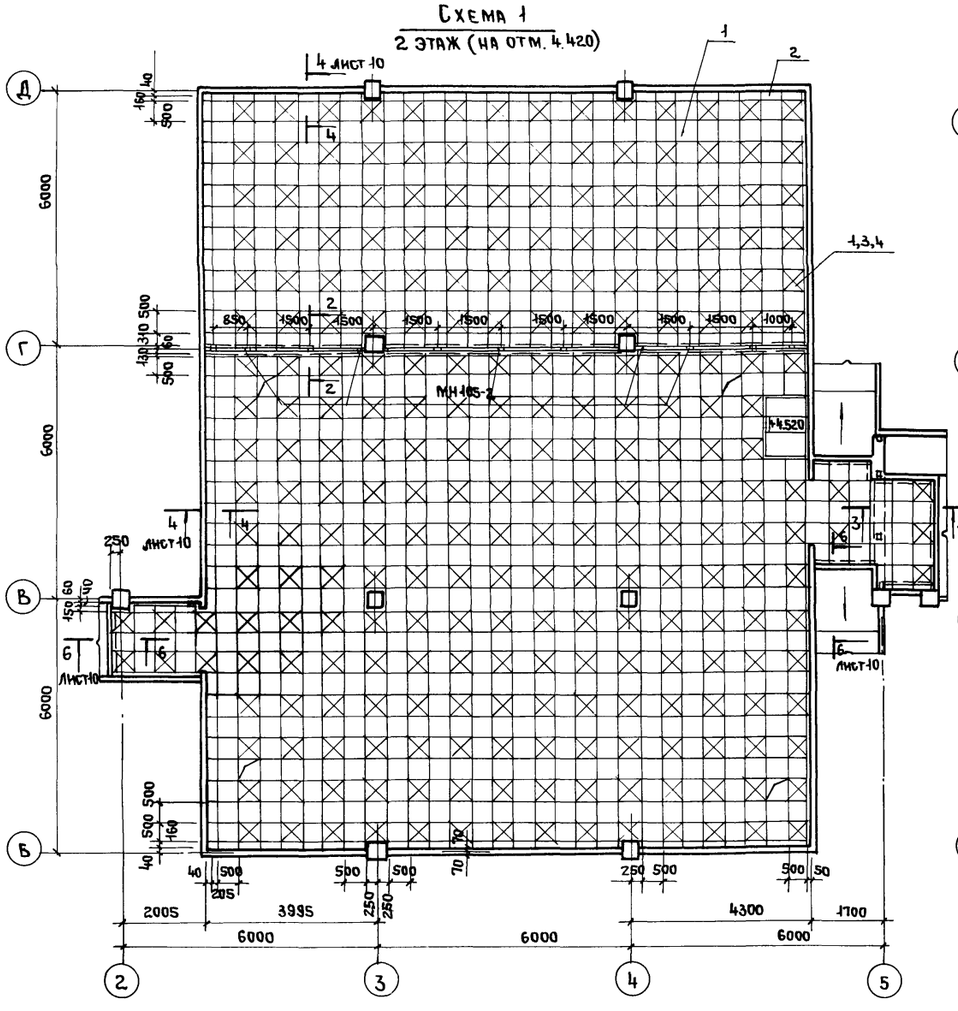

Схема 4
3 этаж (на отм. 8.620)

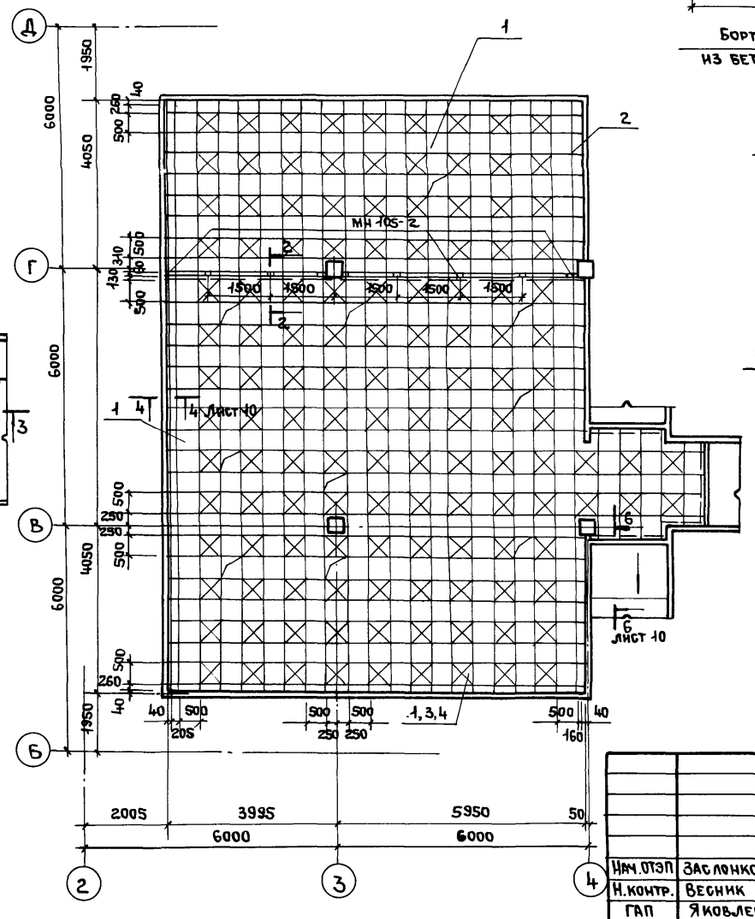

3-3

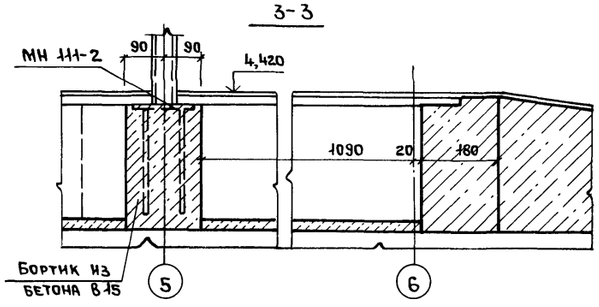

Спецификацию к данному листу см. лист 10

Привязан

Инв. №

ТП 416-3-14.87-АР			
Областной вычислительный центр II группы			
Блок залов ЭВМ	Стадия: Р	Лист: 9	Листов:
Схемы 1...5 съемных полов 2, 3 этажи Сечения 1-1...3-3	ПРОМСТРОЙПРОЕКТ		

Нач. отэп	Заслонко	
Н. контр.	Весник	
ГАП	Яковлев	
ГИП	Весник	
Рук. бр. арх	Суслин	
Ст. арх.	Добромыслова	

Взам. инв. № | Подпись и дата | Инв. № подл.

400610-03 12

Копировал Ермолина

Формат А2

Альбом III, часть I

Спецификация к схемам раскладки сборных элементов съемного пола (на одну схему)

Марка поз.	Обозначение	Наименование	Кол.	Масса ед., кг	Примечание
		Схема 1			
1	1.444.2-3.1100	Плита стальная ПШ5	964	7,04	
2	1.444.2-3.3100	Плита доборная ПД5	76	6,54	
3	1.444.2-3.1201	Ригель съемный РС5	2214	0,54	
4	1.444.2-3.1400	Обойма ОС5	263	1,16	
5	1.444.2-3.1300	Стойка винтовая СВ3	1143	0,47	
6	1.444.2-3.1501	Съемник СР	2	0,4	
		Схема 2			
1	1.444.2-3.1100	Плита стальная ПШ5	66	7,04	
2	1.444.2-3.3100	Плита доборная ПД5	18	6,54	
3	1.444.2-3.1201	Ригель съемный РС5	154	0,54	
4	1.444.2-3.1400	Обойма ОС5	19	1,16	
6	1.444.2-3.1501	Съемник СР	1	0,4	
7	ТП 416-3-14.87-КЖИ.166	Стойка винтовая	90		
		Схема 3			
1	1.444.2-3.1100	Плита стальная ПШ5	208	7,04	
2	1.444.2-3.3100	Плита доборная ПД5	21	6,54	
3	1.444.2-3.1201	Ригель съемный РС5	486	0,54	
4	1.444.2-3.1400	Обойма ОС5	53	1,16	
6	1.444.2-3.1501	Съемник СР	1	0,4	
7	ТП 416-3-14.87-КЖИ.166	Стойка винтовая	278		
8		LАД31Т4Н051×3000 ГОСТ 8617-81 ГОСТ 13738-80	25,3 м	22,9	
		Схема 4			
1	1.444.2-3.1100	Плита стальная ПШ5	503	7,04	
2	1.444.2-3.3100	Плита доборная ПД5	87	6,54	
3	1.444.2-3.1201	Ригель съемный РС5	1233	0,54	
4	1.444.2-3.1400	Обойма ОС5	132	1,16	
5	1.444.2-3.1300	Стойка винтовая СВ3	670	0,47	
6	1.444.2-3.1501	Съемник СР	1	0,4	
		Схема 5			
1	1.444.2-3.1100	Плита стальная ПШ5	135	7,04	
2	1.444.2-3.3100	Плита доборная ПД5	6	6,54	
3	1.444.2-3.1201	Ригель съемный РС5	301	0,54	
4	1.444.2-3.1400	Обойма ОС5	34	1,16	
6	1.444.2-3.1501	Съемник СР	1	0,4	
7	ТП 416-3-14.87-КЖИ.166	Стойка винтовая	173		

Схема 1

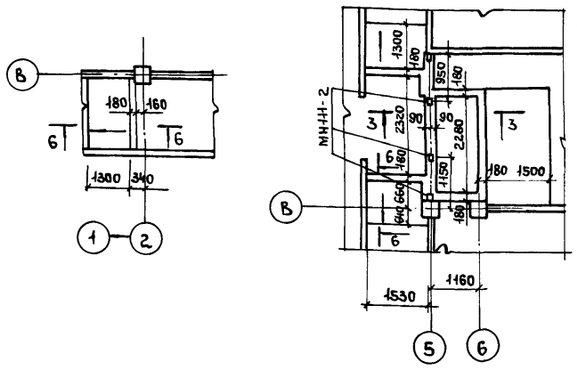

План набетонок

Схема 2

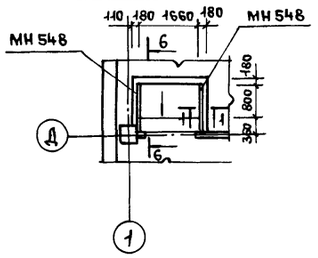

Схема 3

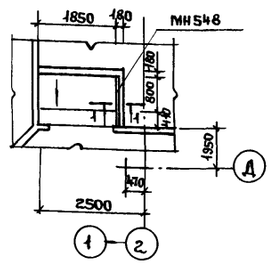

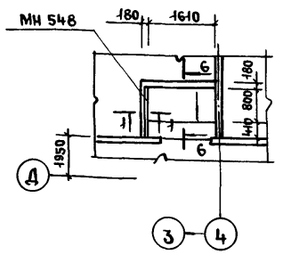

Схема 4

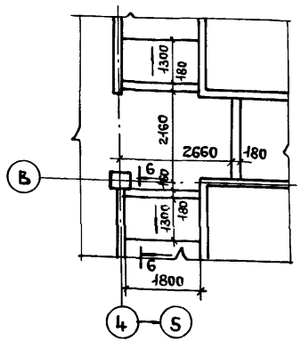

Схема 5

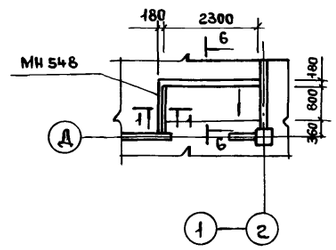

5-5

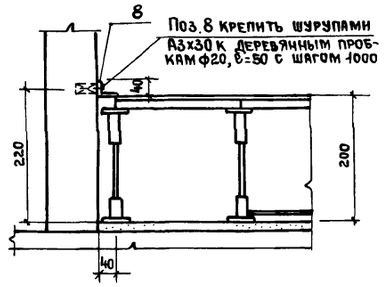

4-4

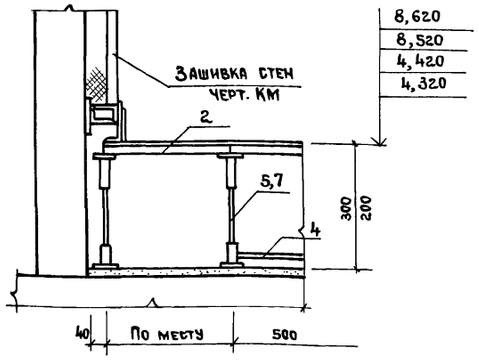

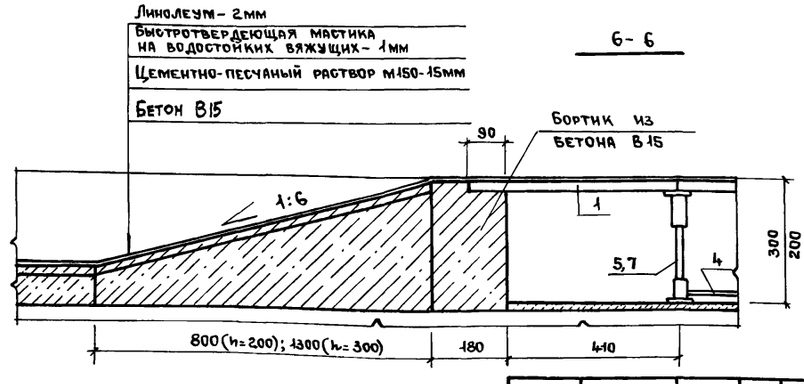

Нач.ОТЭП	Заслонко		
Н.контр.	Весник		
ГАП	Яковлев		
ГИП	Весник		
Рук.бр.арх.	Суслин		
Ст.арх.	Добромыслова		

Привязан

Инв.№

ТП 416-3-14.87-АР

Областной вычислительный центр II группы

Блок залов ЭВМ

Стадия	Лист	Листов
Р	10	

Спецификация. План набетонок к листу 9. Сечения 4-4... 6-6

ПРОМСТРОЙПРОЕКТ

Инв.№ подл. | Подпись и дата | Взам.инв.№

4.00610-03 13

Копировал Ермолина

Формат А2

Альбом III, часть I

Схема 6
1 этаж

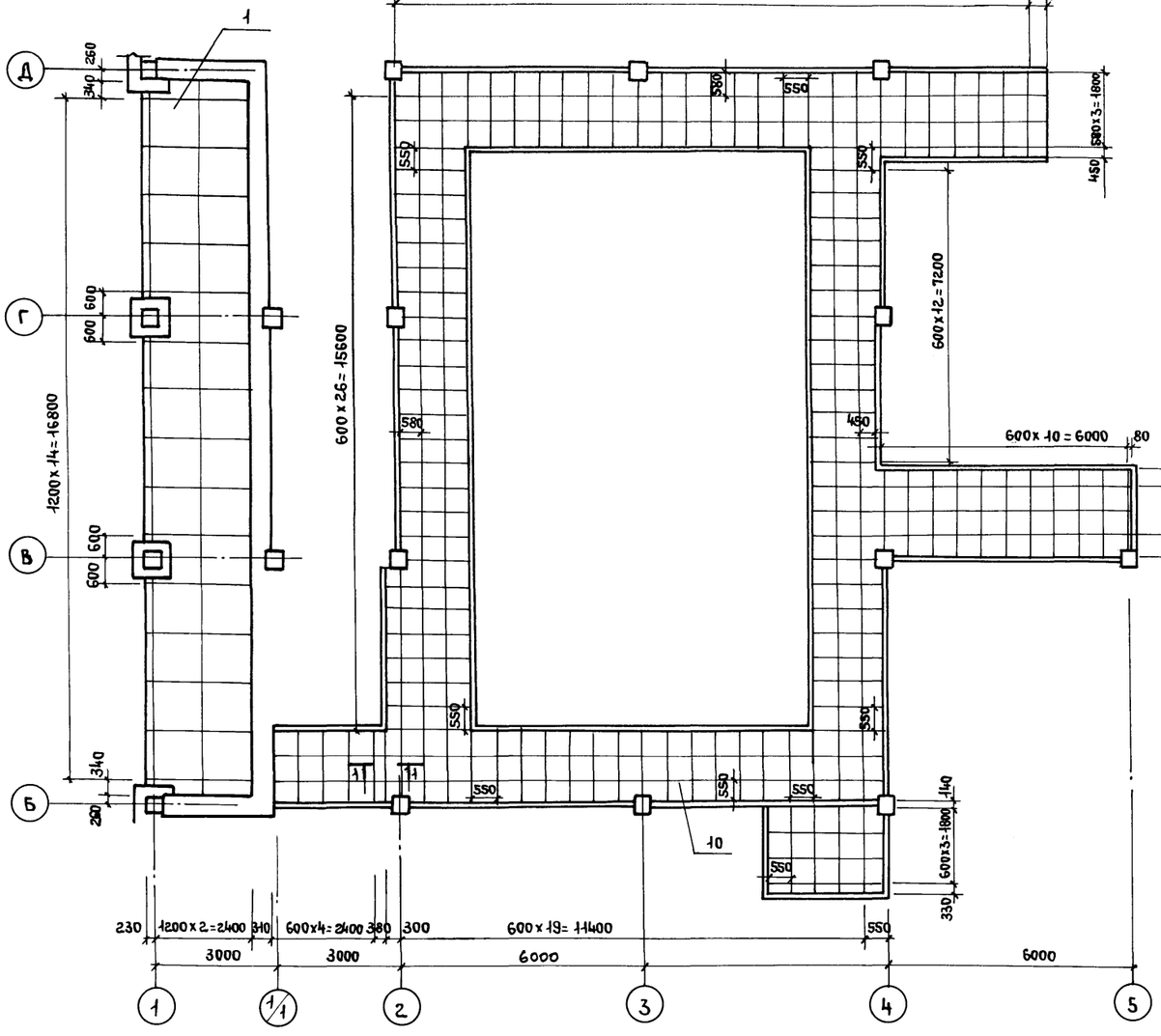

Схема 7
1 этаж

Схема 8
2 этаж

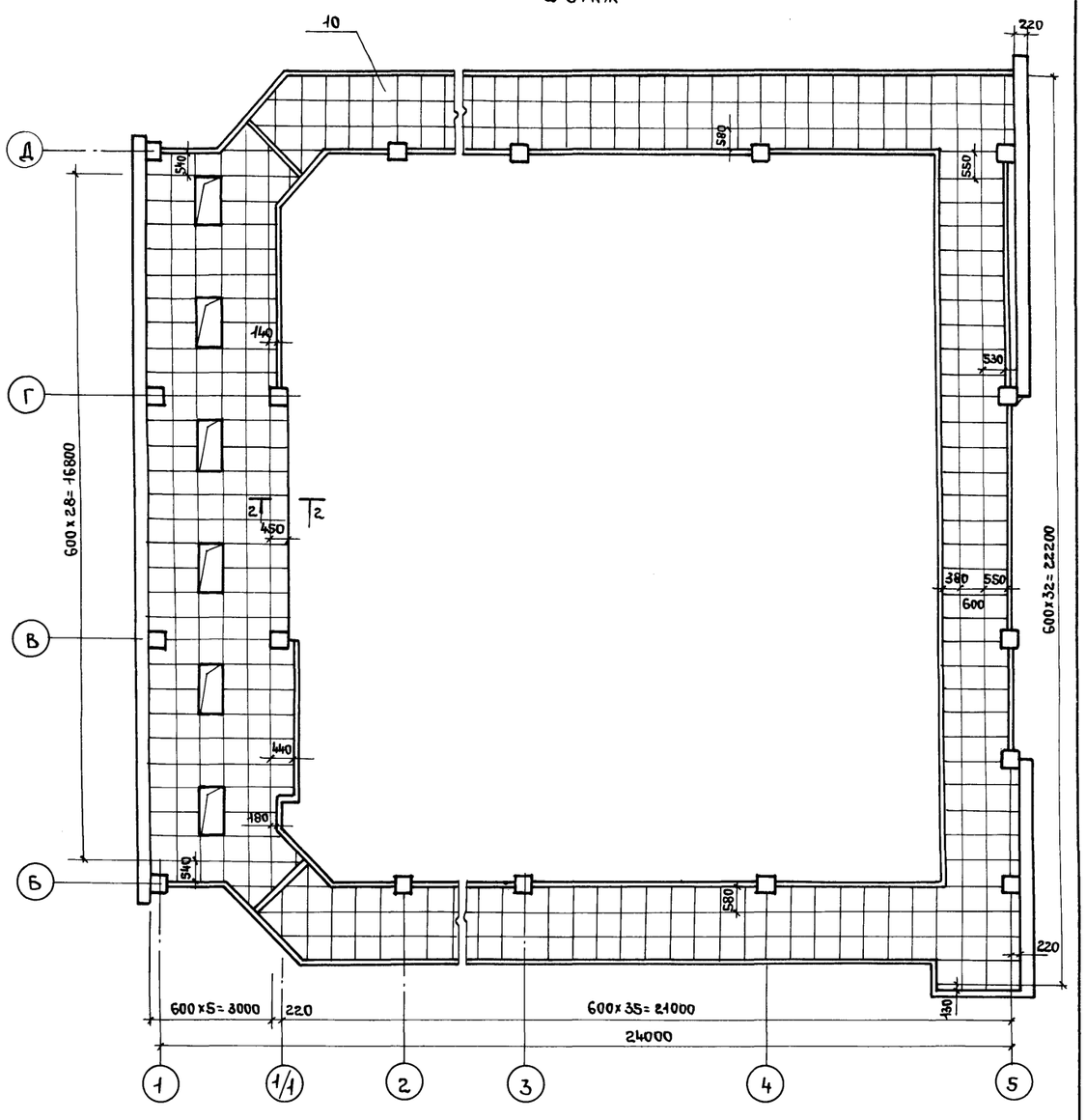

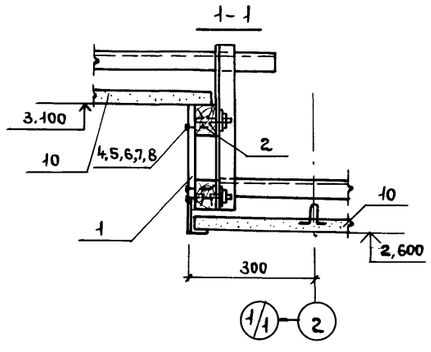

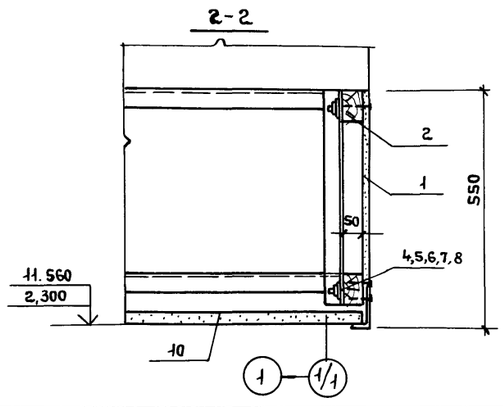

Спецификацию к данному листу см. лист 12.

Привязан

Инв. №

		ТП 416-3-14.87-АР	
		Областной вычислительный центр II группы	
		Блок залов ЭВМ	Стадия: Р; Лист: 11; Листов:
		Схемы 6,7,8 подвесного потолка 1, 2 этажи	ПРОМСТРОЙПРОЕКТ
Нач.ОТЭП	Заслонко		
Н.контр.	Весник		
ГАП	Яковлев		
ГИП	Весник		
Рук.бр.Арх	Сус лин		
Ст. Арх.	Добромыслова		

Инв. № подл. | Подпись и дата | Взам. инв. №

Ц00610-03 14

Копировал Ермолина

Формат А2

Альбом III, часть I

Схема 9
3 этаж

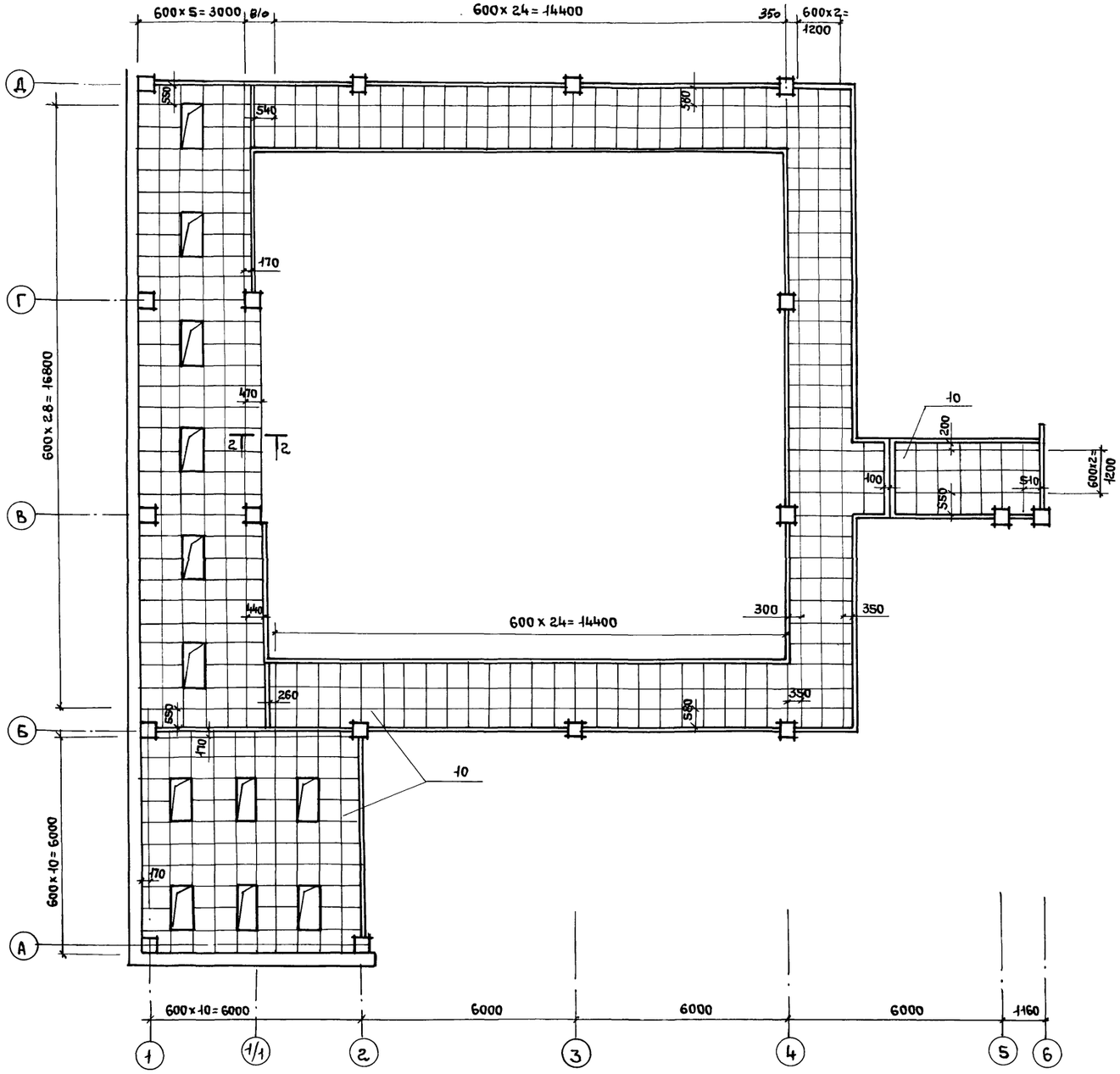

Спецификация
к схемам расположения плит подвесного потолка

Марка поз.	Обозначение	Наименование	Кол-во	Масса ед., кг	Примечание
		Схема 6			
1		Лист ЛП-П-3,6х1,2-8 ГОСТ 18124-75* В=1200	29		
2		Брусок 50х70 ГОСТ 9685-61*	123м		
3		Плита П-125.1000.1000.50 ГОСТ 9573-82	46м²		
4		Болт М8х60.46.016 ГОСТ 7798-70	116		
5		Гайка 2М8х46.016 ГОСТ 5915-70	116		
6		Шайба 8.46.016 ГОСТ 9649-78	116		
7		Шайба 8.65Г029 ГОСТ 6402-70	116		
8		Шуруп 1-4х40.019 ГОСТ 1145-80	580		
9		Пленка полиэтиленовая НТ, полотно 0,050х1400 высший сорт, ГОСТ 10354-82	92м²		
		Схема 7			
1		Лист ЛП-П-3,6х1,2-8 ГОСТ 18124-75*	1		
2		Брусок 50х70 ГОСТ 9685-61*	0,02		м³
4		Болт М8х60.46.016 ГОСТ 7798-70	4		
5		Гайка 2М8х46.016 ГОСТ 5915-70	4		
6		Шайба 8.46.016 ГОСТ 9649-78	4		
7		Шайба 8.65Г029 ГОСТ 6402-70	4		
10		Плиты звукопоглощающие гипсовые литые ОСТ 21-26-84	372		
		Схема 8			
1		Лист ЛП-П-3,6х1,2-8 ГОСТ 18124-75*	3		
2		Брусок 50х70 ГОСТ 9685-61*	0,04		м³
4		Болт М8х60.46.016 ГОСТ 7798-70	6		
5		Гайка 2М8х46.016 ГОСТ 5915-70	6		
6		Шайба 8.46.016 ГОСТ 9649-78	6		
7		Шайба 8,65Г029 ГОСТ 6402-70	6		
10		Плиты звукопоглощающие гипсовые литые ОСТ 21-26-84	410		
		Схема 9			
1		Лист ЛП-П-3.6х1.2-8 ГОСТ 18124-75	3		
2		Брусок 50х70 ГОСТ 9685-61	0,04		м³
4		Болт М8х60.46.016 ГОСТ 7798-70	6		
5		Гайка 2М8х46.016 ГОСТ 5915-70	6		
6		Шайба 8.46.016 ГОСТ 9649-78	6		
7		Шайба 8.65Г029 ГОСТ 6402-70	6		
10		Плиты звукопоглощающие гипсовые литые ОСТ 21-26-84	540		

Взам. инв. №
Подпись и дата
Инв. № подл.

Привязан:
Инв. №

Нач. ОТЭП	Заслонко	
Н. контр.	Весник	
ГАП	Яковлев	
ГИП	Весник	
Рук. бр. Арх.	Суслин	
Ст. Арх.	Добромыслова	

ТП 416-3-14.87-АР

Областной вычислительный центр II группы

Блок залов ЭВМ

Стадия	Лист	Листов
Р	12	

Схема 9 подвесного потолка (3 этаж). Спецификация.

ПРОМСТРОЙПРОЕКТ

400610-03 15

Копировал Ермолина

Формат А2

Альбом III, часть I

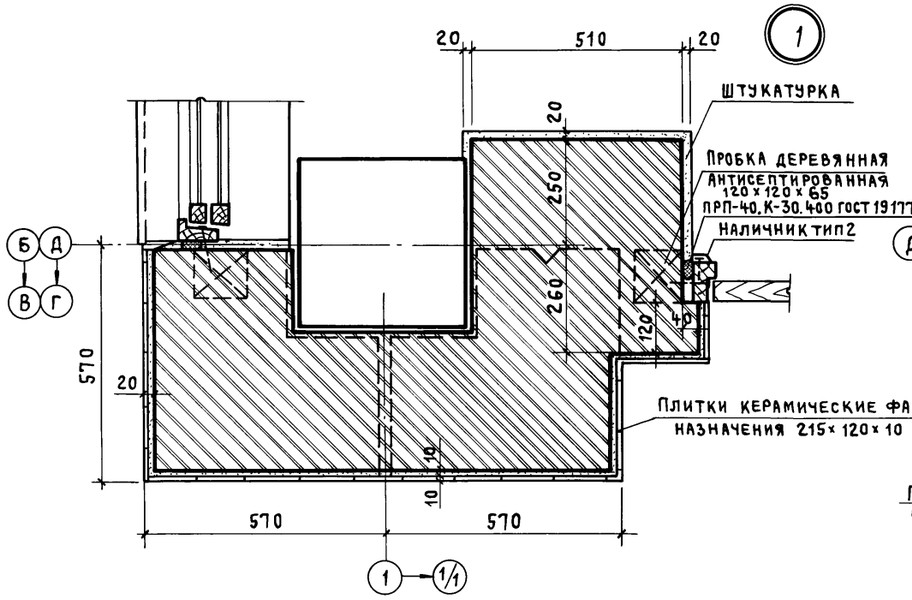

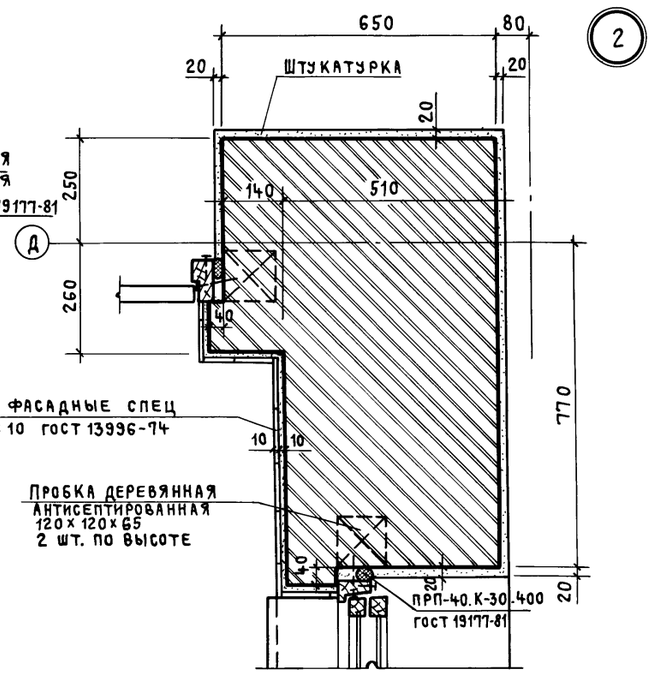

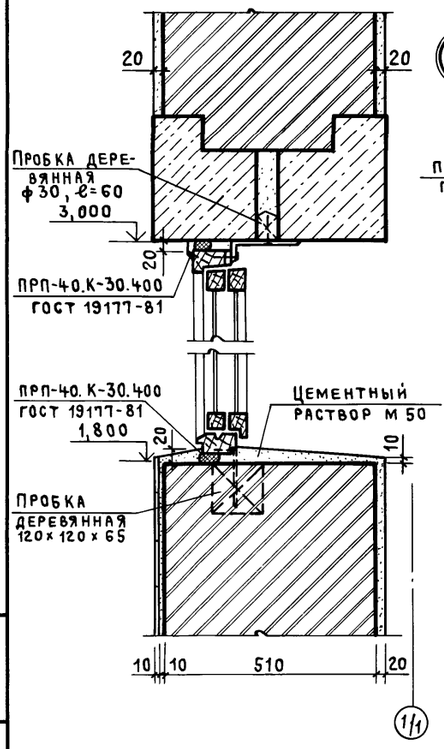

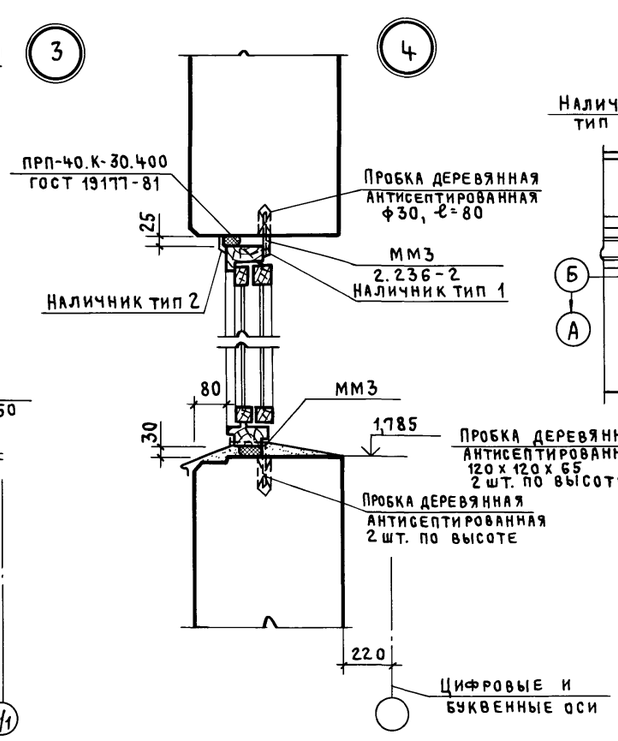

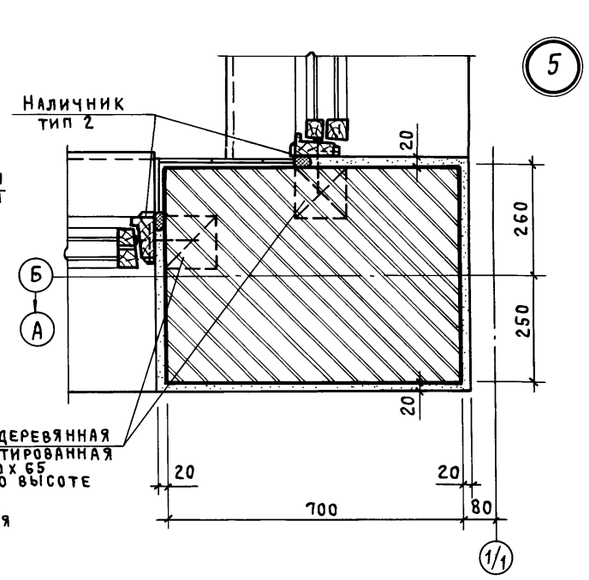

Спецификация элементов к узлам 30, 31, 32

Марка поз.	Обозначение	Наименование	Кол.	Масса, ед., кг	Примечание
1	ГОСТ 13579-78	Блоки бетонные для стен подвала ФБ П24.4.6-7	16	1050	
2	ГОСТ 13579-78	ФБС12.4.6-7	8	640	
3	ГОСТ 8717-81	Ступени железобетонные и бетонные ЛС 11	6	115	
МН552	1.400-15.81.350-03	Изделие закладное МН552	23,48	4,4	м

Взам. инв. №

Подпись и дата

Инв. № подл.

Привязан		ТП 416-3-14.87-АР	
		Областной вычислительный центр II группы	
Инв. №	Нач. отэп Заслонко	Блок залов ЭВМ	Стадия Р; Лист 13; Листов
	Н. контр. Весник		
	ГАП Яковлев		
	ГИП Весник	Узлы 1...5	Промстройпроект
	Рук. бр. арх. Суслин		
	Ст. арх. Добромыслова		

Ц 00610-03 16

Копировал Куц Формат А2

Альбом III, часть I

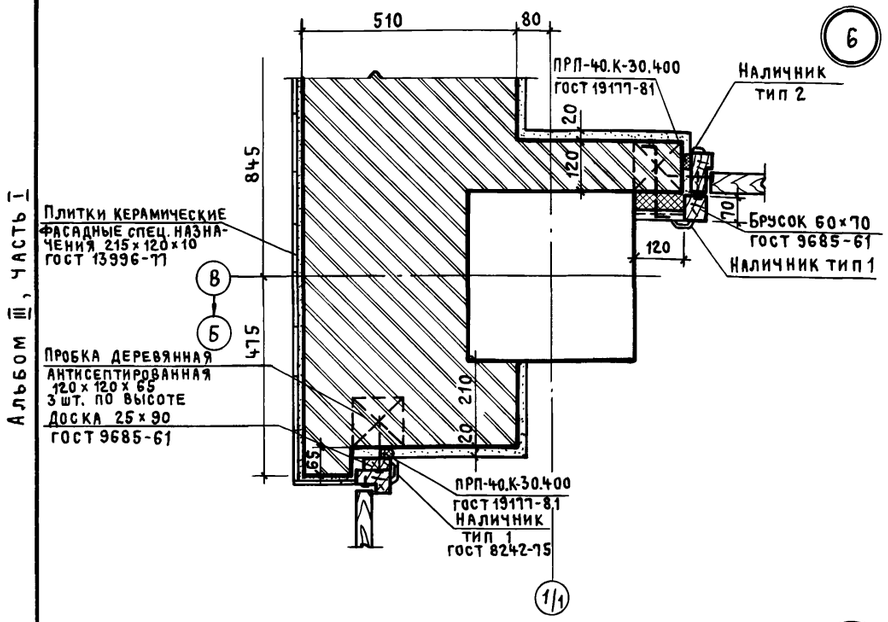

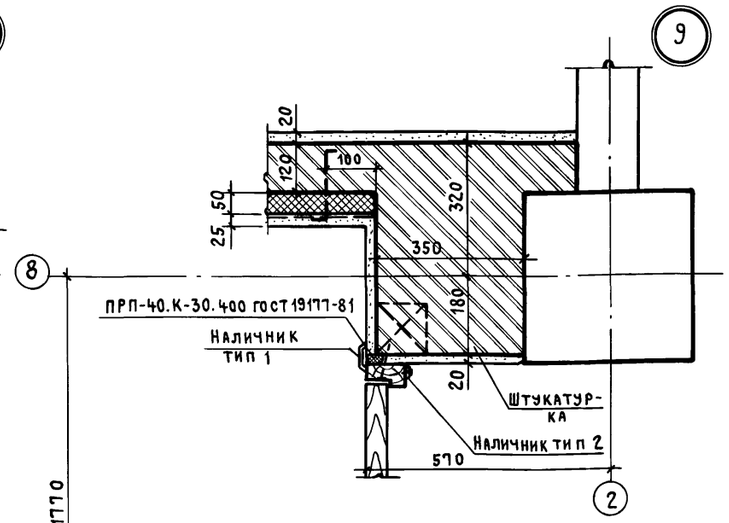

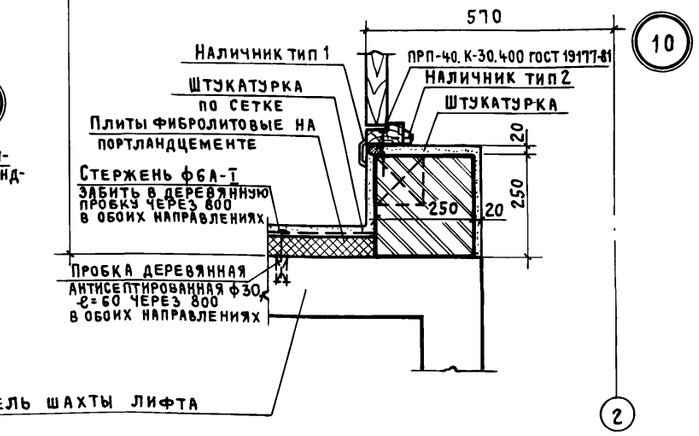

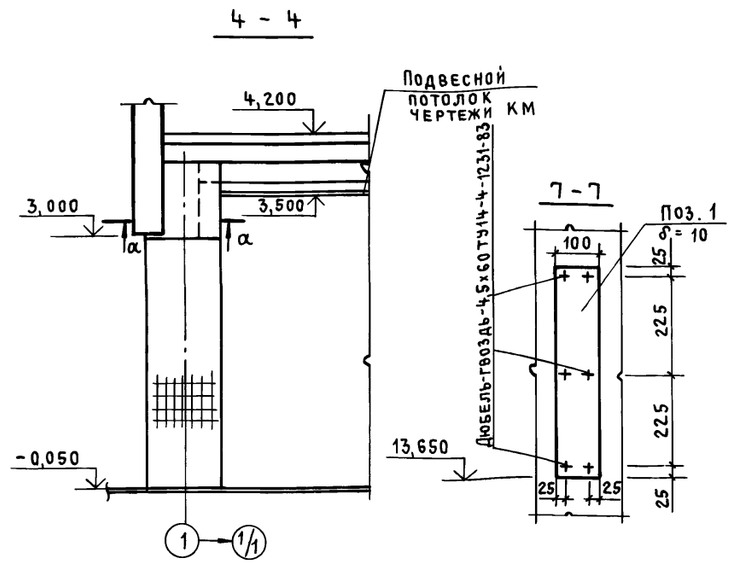

Сечение 4-4 замаркировано на листе 4,
сечение 7-7 - на листе 7.

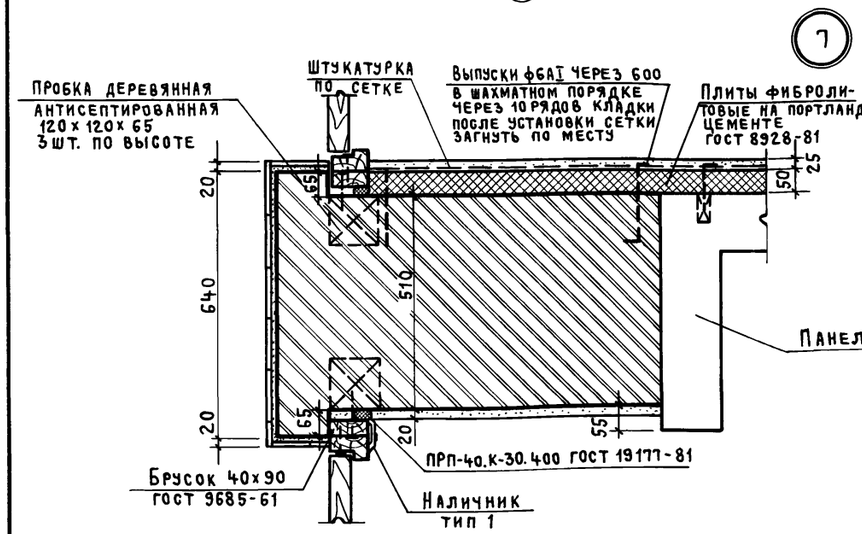

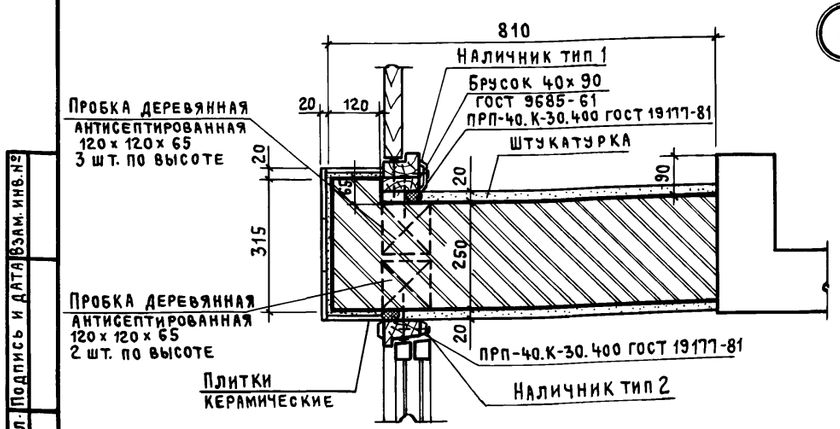

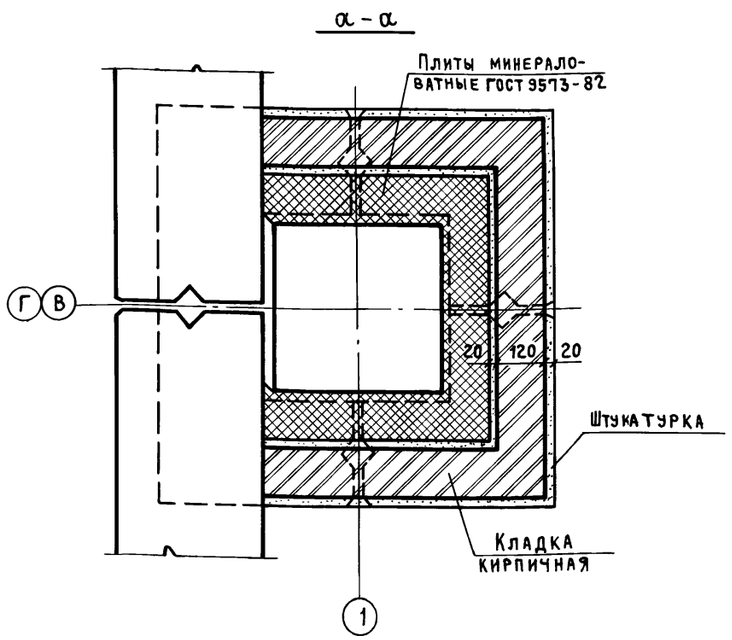

Привязан

Инв. №

				ТП 416-3-14.87-АР	
				Областной вычислительный центр II группы	
Нач. ОТЭП	Заслонко			Блок залов ЭВМ	Стадия: Р; Лист: 14; Листов:
Н. контр.	Весник				
ГАП	Яковлев				
ГИП	Весник			Узлы 6 ... 10	ПРОМСТРОЙПРОЕКТ
Рук. бр. арх.	Суслин				
Ст. арх.	Добромыслова				

Инв. № подл. | Подпись и дата | Взам. инв. №

Копировал Куц

Формат А2

400610-03 17

Альбом III, часть I

Фрагмент 2

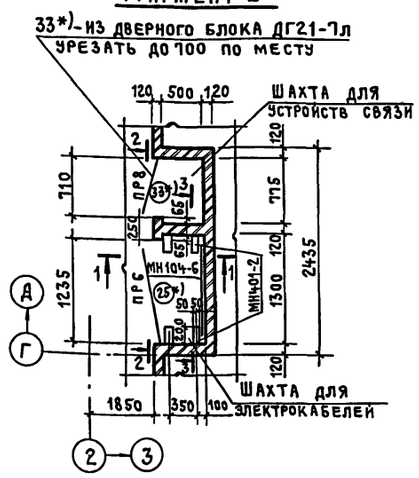

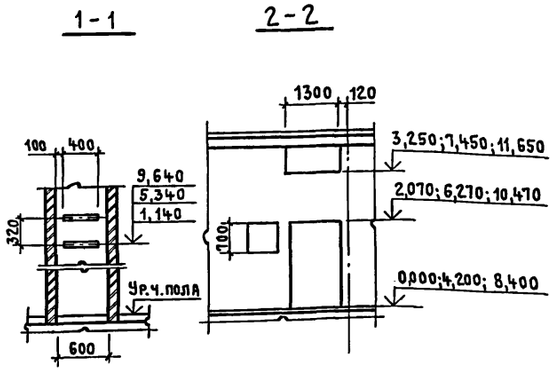

Фрагмент 3

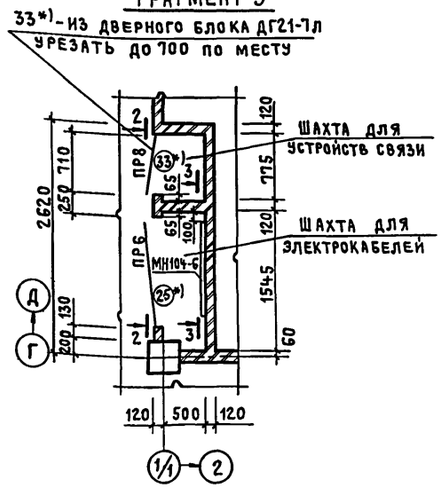

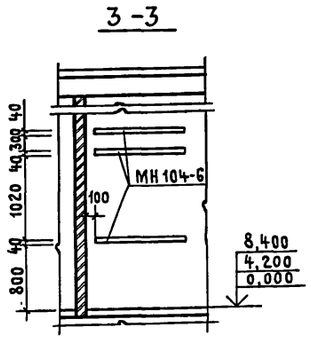

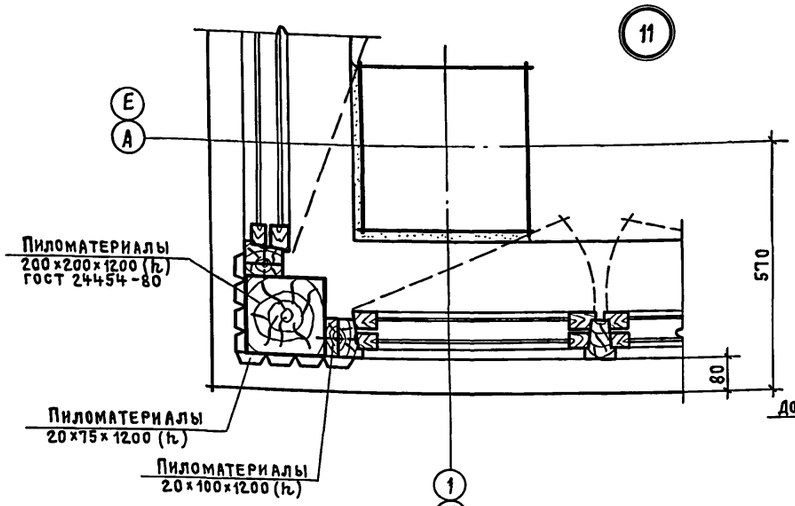

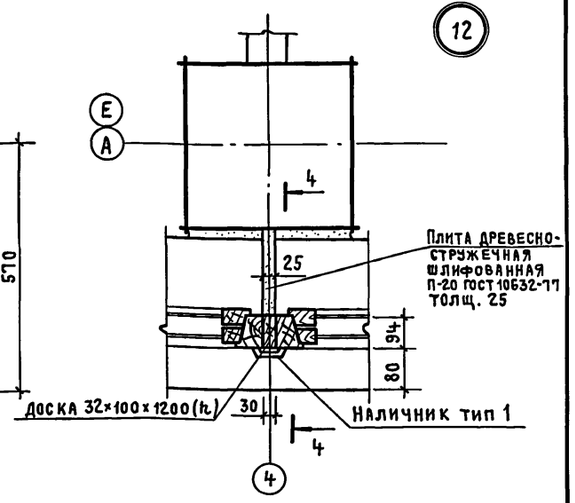

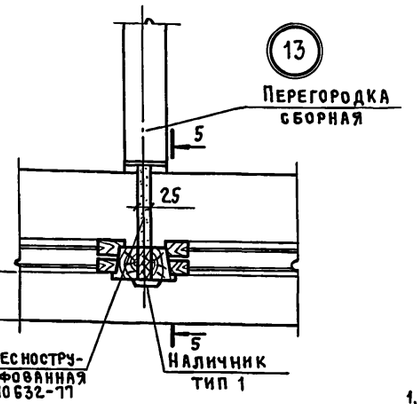

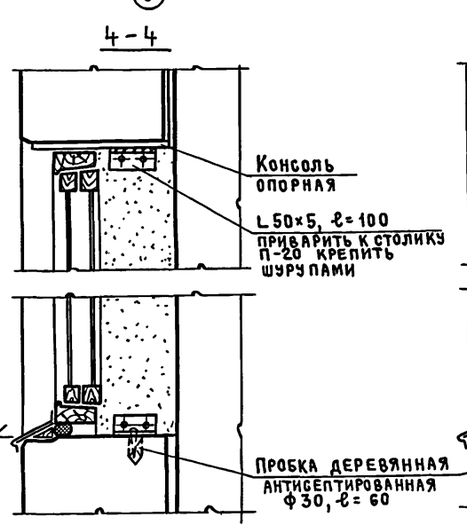

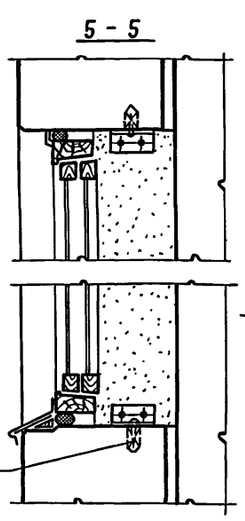

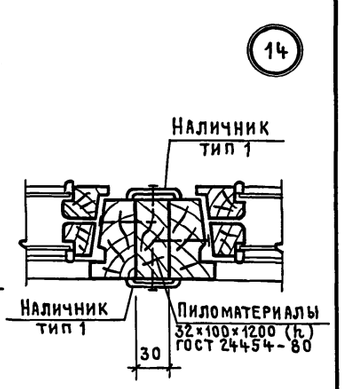

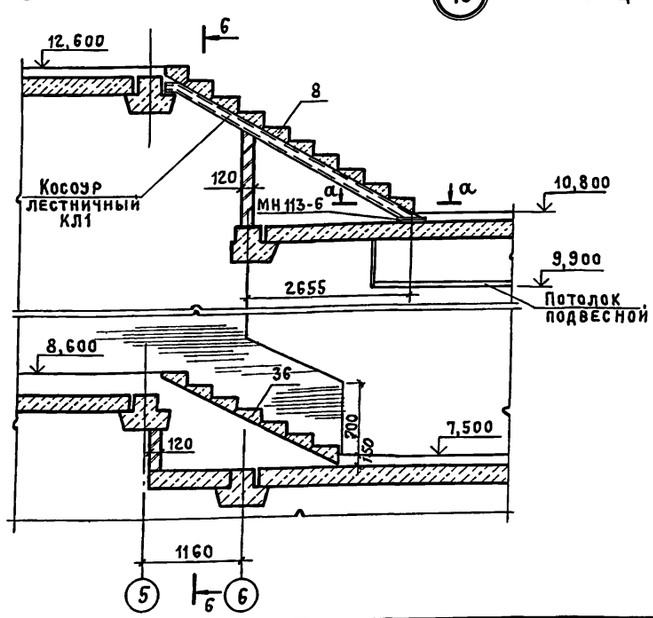

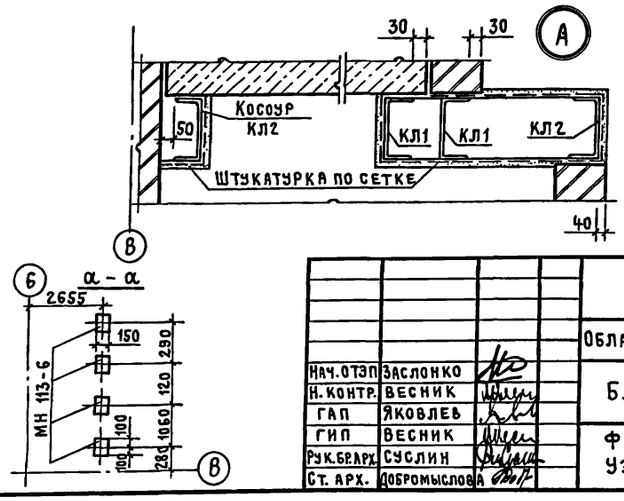

Привязан

Инв. №

				ТП 416-3-14.87-АР	
				Областной вычислительный центр II группы	
Нач. отэп	Заслонко			Блок залов ЭВМ	Стадия: Р; Лист: 15; Листов:
Н. контр.	Весник				
ГАП	Яковлев				
ГИП	Весник			Фрагменты 2, 3 Узлы 11 ... 15	Промстройпроект
Рук. бр. арх.	Суслин				
Ст. арх.	Добромыслова				

Инв. № подл. | Подпись и дата | Взам. инв. №

Ц00610-03 18

Копировал Куц

Формат А2

Альбом III, часть I

Фрагмент 4

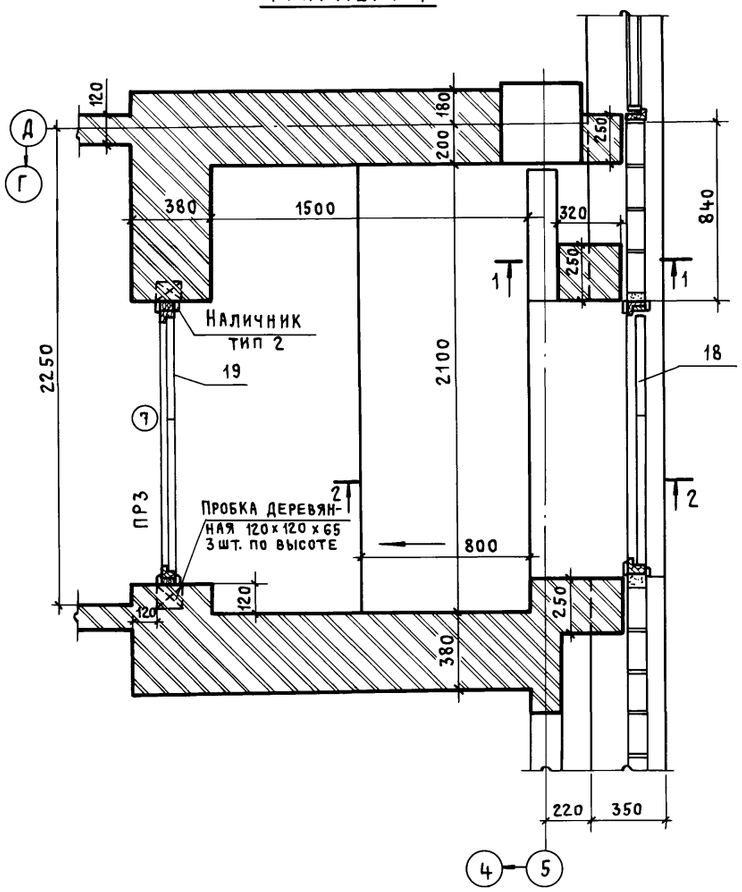

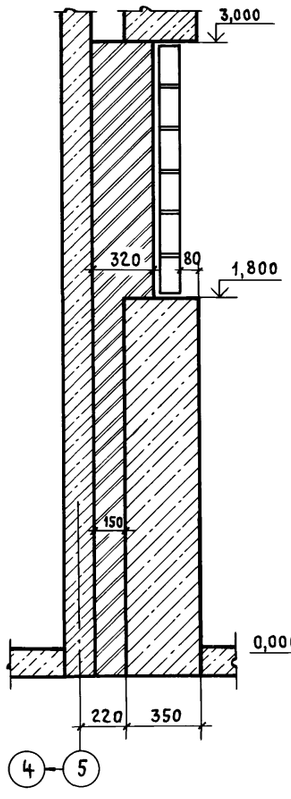

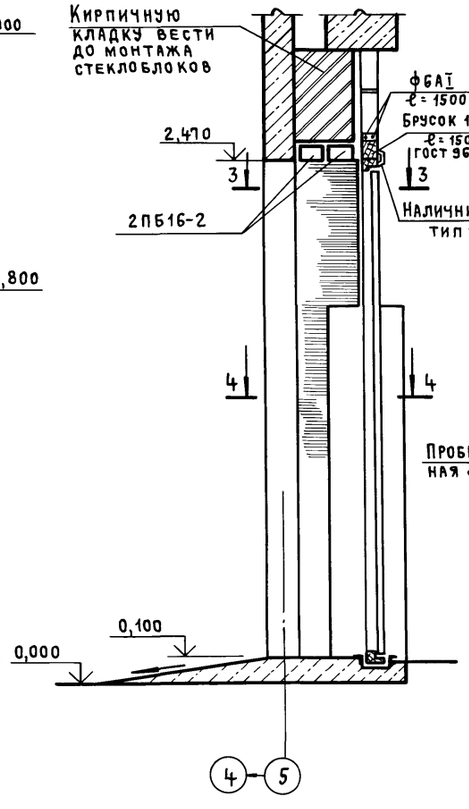

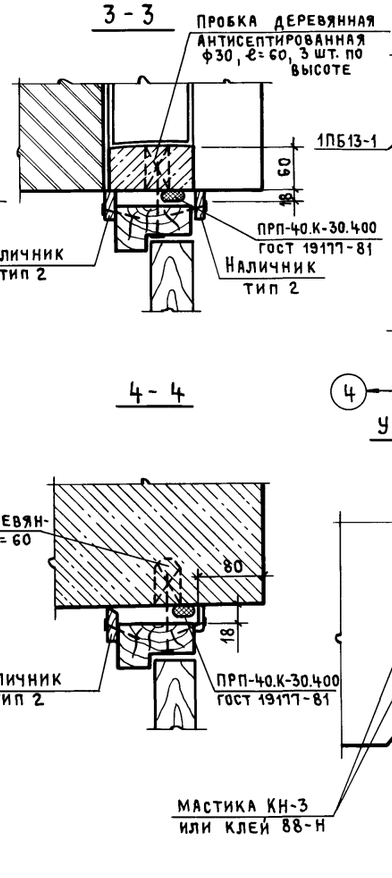

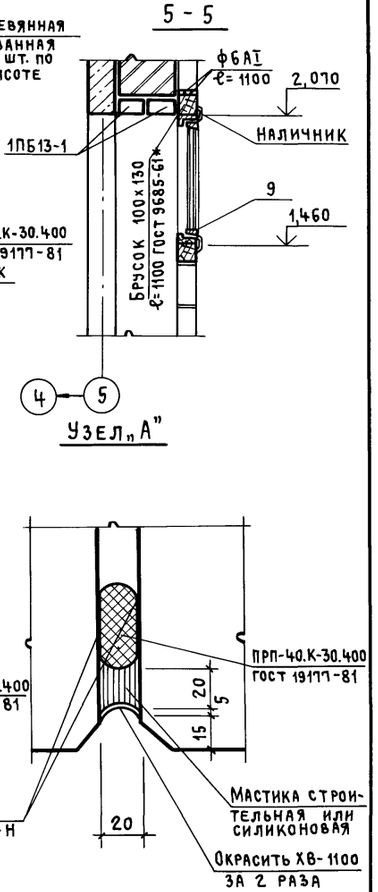

Узел „А"

16

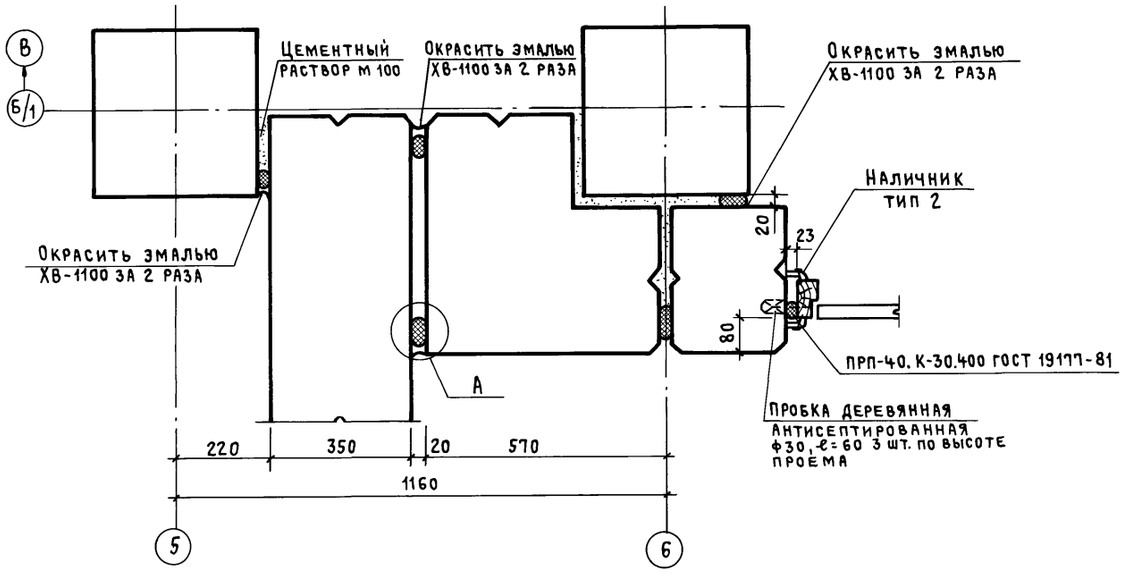

17

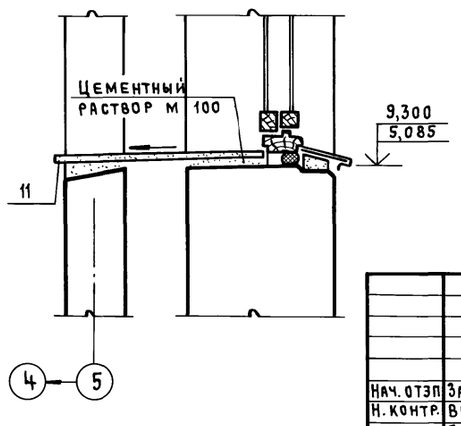

Привязан

Инв. №

			ТП 416-3-14.87-АР		
			Областной вычислительный центр II группы		
Нач. отэп	Заслонко		Блок залов ЭВМ	Стадия	Лист	Листов
Н. контр.	Весник			Р	16	
ГАП	Яковлев		Фрагмент 4 Узлы 16, 17	Промстройпроект		
ГИП	Весник					
Рук. бр. арх.	Суслин					
Ст. арх.	Добромыслова					

Инв.№ подл. | Подпись и дата | Взам. инв. №

Ц00610-03 19

Копировал Куц

Формат А2

Альбом III, часть I

Спецификация закладных изделий

Марка, поз.	Обозначение	Наименование	Кол. на этаж 1	2	3	4	Всего	Масса ед, кг	Примечание
МН 101-1	1.400-15.81.110	Изделие закладное МН 101-1	—	9	9	9	27	0,6	
МН 107-6	1.400-15.81.120-17	МН 107-6	—	—	—	2	2	1,4	
МН 113-6	1.400-15.8.1.120-53	МН 113-6	—	—	—	2	2	1.9	
МН 401-2	1.400-15.8.1.410-01	МН 401-2	—	—	—	6	6	1.3	
МН 548	1.400-15.8.1.540-09	МН 548	—	4600	1100	—	5700м	4,2	
МН 705-1	1.400-15.8.1.710-08	МН 705-1	—	—	1	—	1	6,8	
МН 710-1	1.400-15.8.1.710-18	МН 710-1	—	1	—	—	1	9,1	
МН 719-1	1.400-15.8.1.710-36	МН 719-1	—	—	1	—	1	10,6	
МН 734-1	1.400-15.8.1.720-16	МН 734-1	—	1	—	—	1	14.0	
МН 111-2	1.400-15.8.1.120-37	МН 111-2	—	4	—	—	4	1.5	
МН 105-2	1.400-15.8.1.120-01	МН 105-2	—	13	9	—	22	0,9	
МН 104-6	1.400-15.8.1.110-11	МН 104-6	2,2	3,3	3,3	—	8,8	3,5	м
К1	2.230-1 в.5	Монтажные металлические детали К1	12	12	12	12	48	0,41	
К2		К2	12	12	12	12	48	0,17	
К5		К5	110	110	110	110	440	0,17	
ММ1	2.236-2 в.1	ММ1	112	88	88	122	410	0,25	
ММ3		ММ3	224	176	176	8	584	0,1	
ММ1	2.230-1 в.5	ММ1	38	38	30	30	136	0,55	
МН4	ТП 416-3-14.87-КЖ.И.146-01	Изделие закладное МН4	—	—	—	1	1	16,1	
МН13	ТП 416-3-14.87-КЖ.И.151	МН13	—	—	—	7	7	4,9	
РЖ1	ТП 416-3-14.87-КЖ.И.155-01	РЖ1	—	—	—	1	1	6,5	
РЖ4	-02	РЖ4	—	—	—	1	1	98,9	
КР 102	ТП 416-3-14.87-КЖ.И.087	Каркас плоский КР 102	—	37,0м	43,0м	51,0м	131,0м	0,2	м
поз. 1		Полоса $\frac{б1\ 10\times100\ ГОСТ\ 103-76^*}{ВСт3кп2\ ГОСТ\ 535-79}$ ℓ=500	—	—	—	4	4	3,9	

Спецификация элементов металлических и деревянных на блок

Марка, поз	Обозначение	Наименование	Кол-во на этаж 1	2	3	4	Всего	Масса ед, кг	Примечание
		Швеллер $\frac{12\ ГОСТ\ 8240-72}{Ст3кп\ ГОСТ\ 535-79}$	—	—	—	144	144 м	10,4	К узлу 45
	ГОСТ 8478-81	Сетка $\frac{5\ Вр1-100}{5\ Вр1-100}$ 1040×1 $\frac{G1}{20}$	60	—	—	75	135 м2	3,4	К узлам 6,7, 9, 10, 37,38,41...43
		Полоса $\frac{Б-4\times40\ ГОСТ\ 103-76^*}{Ст3кп\ ГОСТ\ 535-79}$					240 м	1,15	К узлам 18, 39, 40
		ф6 А-I	50	—	—	60	110 м	0,2	К узлам 5, 7, 9, 10, 37, 38, 41, 42, 43
ЭФ1	ТП 416-3-14.87-КЖ.И.159	ЭФ1					10	2,5	
ЭФ2	ТП 416-3-14.87-КЖ.И.160	ЭФ2					10	4,4	
ЭФ3	ТП 416-3-14.87-КЖ.И.161	ЭФ3					10	3,5	
ЭФ4	ТП 416-3-14.87-КЖ.И.162	ЭФ4					2	1,4	
ЭФ5	ТП 416-3-14.87-КЖ.И.163	ЭФ5					250	1,4	
МС4	2.460-18	МС4					105	4,6	
МС8		МС8					250	0,45	
МС33		МС33					165	2,8	
МС50		МС50					7	1,8	
	ГОСТ 24454-80	Пиломатериалы					0,2		м3
ЩД2	ТП 416-3-14.87-КЖ.И.165	Щит деревянный ЩД2	—	—	—	1	1		
	ГОСТ 8242-75	Плинтус тип 1	180	280	390	—	850		м
		Наличник тип 1	80	400	410	10	900		м
		Наличник тип 2	90	540	550	20	1200		м
ПК-4	1.279.9-2	Шкаф для пожарного крана ПК-4	4	4	4	3	15		
КЛ1	ТП 416-3-14.87-КЖ.И.154-01	Косоур лестничный КЛ1	—	—	—	2	2	49,2	
КЛ2	-02	Косоур лестничный КЛ2	—	—	—	2	2	49,2	

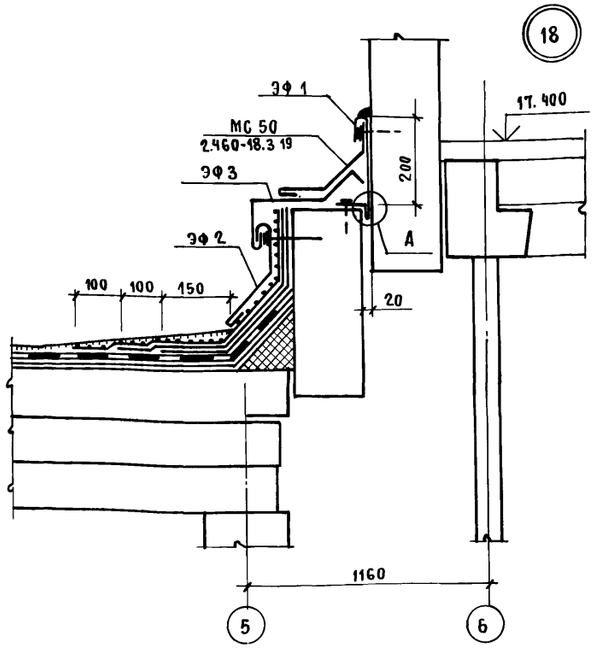

Узел „А"

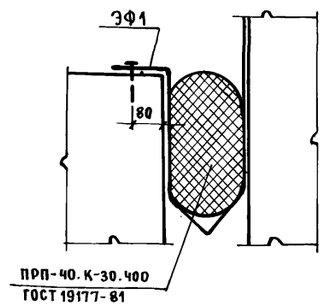

Привязан

Инв. №

Нач. ОТЭП	Заслонко		
Н. контр.	Весник		
ГАП	Яковлев		
ГИП	Весник		
Рук. бр. ар.	Суслин		
Ст. арх.	Добромыслова		

ТП 416-3-14.87-АР

Областной вычислительный центр II группы.

Блок залов 98М

Стадия	Лист	Листов
Р	17	

Спецификации. Узел 18

ПРОИСТРОЙПРОЕКТ

Инв. № подл. | Подпись и дата | Взам. инв. №

400610-03 20

Копировал Замалуева

Формат А2

Альбом III, часть I

1-1

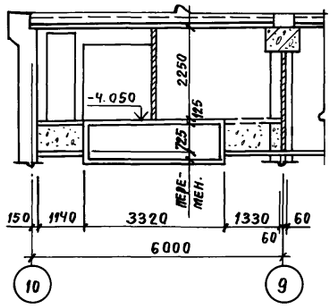

2-2

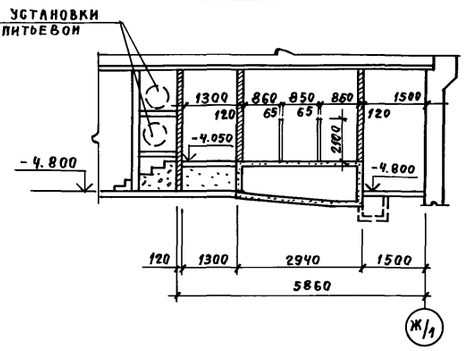

Ф01

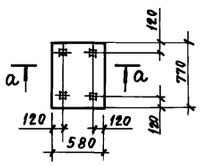

а-а

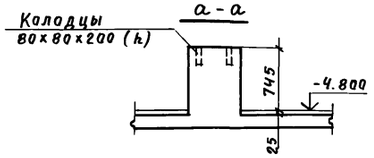

Ф02

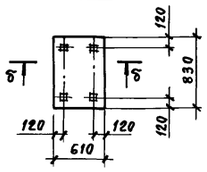

б-б

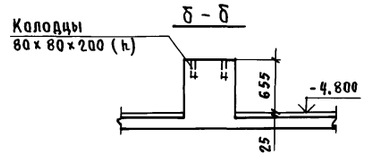

3

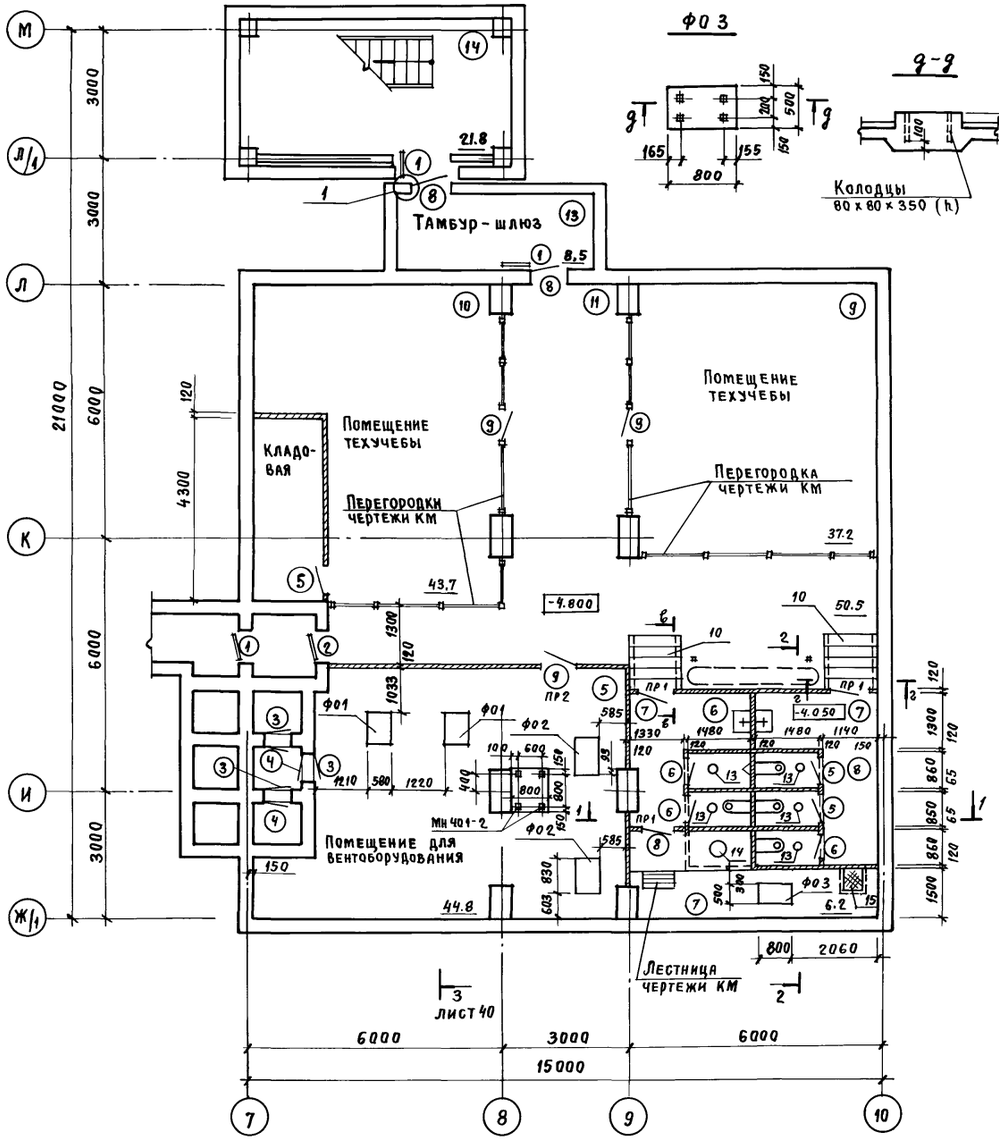

Ф03

9-9

В-В

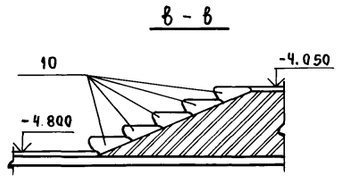

1

2-2

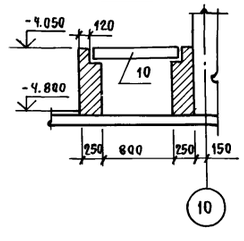

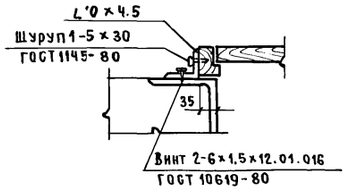

Спецификация элементов к плану подвала

Марка, поз.	Обозначение	Наименование	Кол-во	Масса ед, кг	Примечание
1	ТДК-Н-I-71 ч.II А.5	Дверь защитно-герметическая ДУ-I-7	3		
2	ТДК-Н-I-68 ч.II р.IV	Дверь герметическая ДУ-IV-3	1		
3	ТДК-Н-I-67 ч.II р.IV	Ставня СУ-IV-1 (правая)	3		
4		СУ-IV-1 (левая)	3		
5	ГОСТ 24698	Дверной блок ДГ21-7	3		
6		ДГ21-7Л	3		
7		ДГ21-8Л	2		
8		ДГ21-9	2		
9		ДГ21-10Л	3		
10	ГОСТ 8717-81	Ступени ж.б. ЛС11	10	115	
11	ГОСТ 948-84	Перемычка 1ПБ10-1	3	20.0	
12		1ПБ13-1	1	25,0	
13	ТДК-Н-1-70 ч.II р.VI А.6	Крышка БФ-2.02.000	5	25.2	
14	ГОСТ 3634-79	Люк ЛВ	1	65.0	
15	ТП 416-3-14.87-КЖ.И.157	Щит стальной ЩС4	1	28.1	
ММ1	2.230-1 выпуск 5	Монтажные детали ММ1	30	0,55	
К1		К1	12	0,41	
К2		К2	12	0,17	
К5		К5	75	0,17	м

Ведомость проемов дверей

Марка, поз.	Размер проема в мм
7	810 х 2070
9	1010 х 2070

Ведомость перемычек

ПР1	11
ПР2	12

Установку дверных блоков в тамбур-шлюзе выполнять по узлу 1 и согласно требованиям „Руководства по проектированию строительных конструкций убежищ гражданской обороны" п. 2.18.

Привязан		ТП 416-3-14.87-АР	
		Областной вычислительный центр II группы	
Инв. №	Нач.ОТЭП Заслонко	Блок административно-производственный	Стадия: Р; Лист: 18; Листов:
	Н. Контр. Весник		
	ГАП Яковлев		
	ГИП Весник		
	Рук. бр. Суслин	План подвала в осях 7-10, Ж/1-М	ПРОМСТРОЙПРОЕКТ
	Архит. Хохлова		

Инв. № подл. | Подпись и дата | Взам. инв. №

Копировал Замалуева

Формат А2

Альбом III, часть I

Ф01

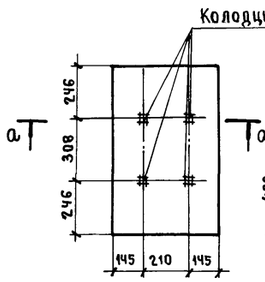

а-а

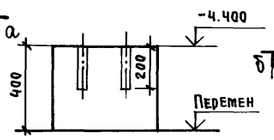

Ф02

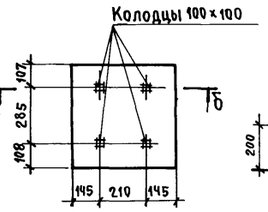

б-б

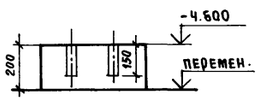

в-в

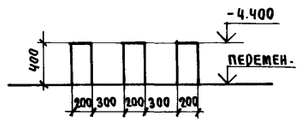

г-г

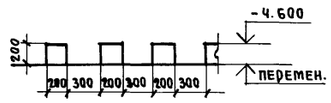

д-д

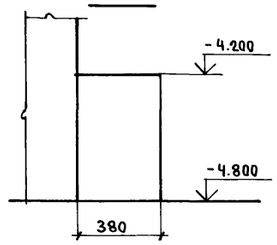

е-е

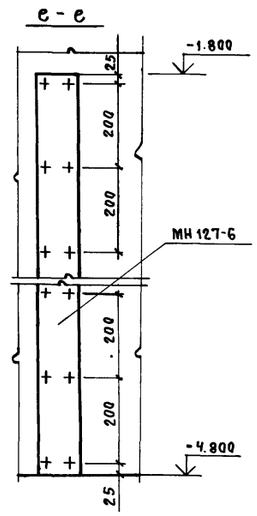

Условные обозначение

-4.800 / -0.042 — отметка пола; понижение пола (дна лотка) к отм. -4.800 (в метрах)

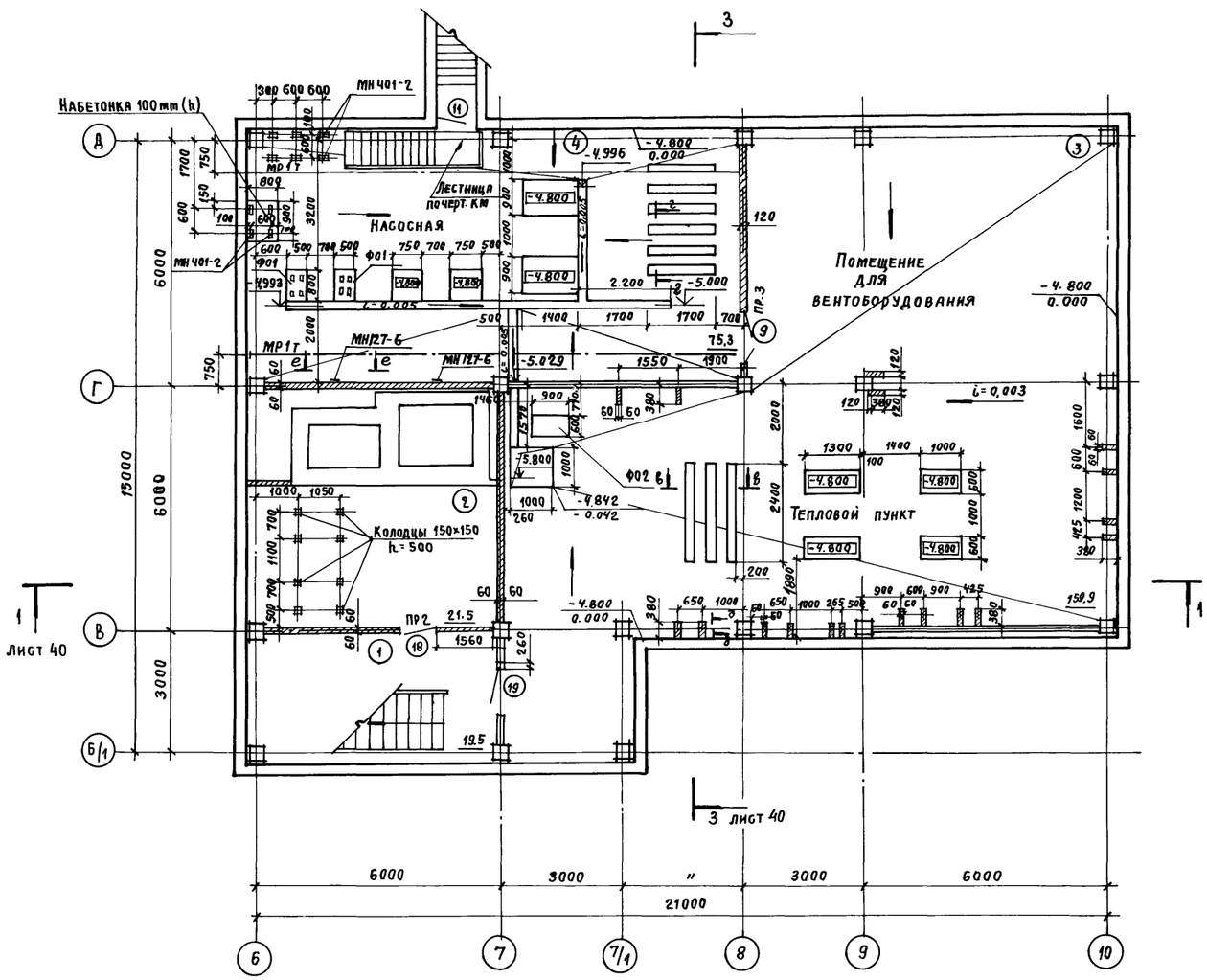

Схема раскладки стальных щитов

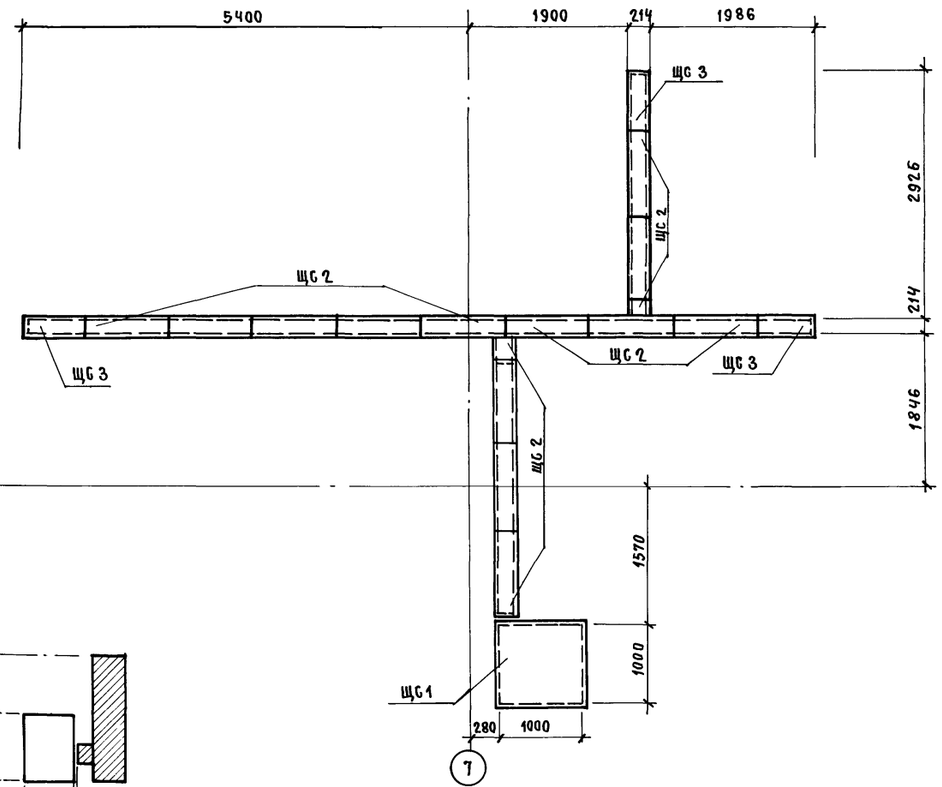

Нач. ОТЭП	Заблонко		
Н. контр.	Весник		
ГАП	Яковлев		
ГИП	Весник		
Рук. бр. Арх	Суслин		
Ст. Арх.	Добромыслова		
Архит.	Стефанова		

Привязан

Инв. №

ТП 416-3-14.87-АР

Областной вычислительный центр II группы.

Блок административно-производственный

Стадия	Лист	Листов
Р	19	

План подвала в осях 6-10, Д-Б/1. Схема раскладки стальных щитов.

ПРОМСТРОЙПРОЕКТ

Взам. инв. № | Подпись и дата | Инв. № подл.

Ц 00610-03 22

Копировал Замалуева

Формат А2

Альбом III, часть I

Помещение для вентоборудования 6220
Медпункт
Монтажный проем
Стабилизационная
Кладовая МОП
Вестибюль
Автомат газиров. воды
Лифтовый холл
Гардероб
Отдел снабжения
Фрагмент 10 лист 29
Перегородку устраивать после прокладки коммуникаций
Фрагмент 8 лист 28 Лестница N2
Кабинет начальника АХО и коменданта 5830
Экспедиция
Электрощитовая
Бюро пропусков и охрана
Перегородка см. черт. КМ
Пультовая
Холл
Отдел кадров
Начальник отдела кадров
Фрагмент 9 лист 29
Лестница N3
Тамбур
Моечная кладовая тары
Кладовая сухих продуктов
Загрузочная
Коридор
Кабинет директора, конторы
Бельевая
Гардеробная
Фрагмент 1 лист 26
Камера охлаждения
Вестибюль
Гардероб
Доготовочный цех
Холодный цех
Моечная кухонной посуды
Моечная столовой посуды
Горячий цех
Обеденный зал на 75 мест
Набетонка 100 мм
Набетонка h=100
Стеклоблоки
Фрагмент 11 лист 29
Фрагмент 6 лист 27
Фрагмент 4 лист 26
Фрагмент 3 лист 26
Фрагмент 2 лист 26
Фрагмент 7 лист 26
Фрагмент 5 лист 26
Фрагмент 12 лист 29
Фрагмент 13 лист 29
Фрагмент 14 лист 29
Фрагмент 15 лист 29
Фрагмент 16 лист 29
Фрагмент 17 лист 29
Фрагмент 18 лист 29
Фрагмент 19 лист 29
Фрагмент 20 лист 29
Фрагмент 21 лист 29
Фрагмент 22 лист 29
Фрагмент 23 лист 29
Фрагмент 24 лист 29
Фрагмент 25 лист 29
Фрагмент 26 лист 29
Фрагмент 27 лист 29
Фрагмент 28 лист 29
Фрагмент 29 лист 29
Фрагмент 30 лист 29
Фрагмент 31 лист 29
Фрагмент 32 лист 29
Фрагмент 33 лист 29
Фрагмент 34 лист 29
Фрагмент 35 лист 29
Фрагмент 36 лист 29
Фрагмент 37 лист 29
Фрагмент 38 лист 29
Фрагмент 39 лист 29
Фрагмент 40 лист 29
Фрагмент 41 лист 29
Фрагмент 42 лист 29
Фрагмент 43 лист 29
Фрагмент 44 лист 29
Фрагмент 45 лист 29
Фрагмент 46 лист 29
Фрагмент 47 лист 29
Фрагмент 48 лист 29
Фрагмент 49 лист 29
Фрагмент 50 лист 29
Фрагмент 51 лист 29
Фрагмент 52 лист 29
Фрагмент 53 лист 29
Фрагмент 54 лист 29
Фрагмент 55 лист 29
Фрагмент 56 лист 29
Фрагмент 57 лист 29
Фрагмент 58 лист 29
Фрагмент 59 лист 29
Фрагмент 60 лист 29
Фрагмент 61 лист 29
Фрагмент 62 лист 29
Фрагмент 63 лист 29
Фрагмент 64 лист 29
Фрагмент 65 лист 29
Фрагмент 66 лист 29
Фрагмент 67 лист 29
Фрагмент 68 лист 29
Фрагмент 69 лист 29
Фрагмент 70 лист 29
Фрагмент 71 лист 29
Фрагмент 72 лист 29
Фрагмент 73 лист 29
Фрагмент 74 лист 29
Фрагмент 75 лист 29
Фрагмент 76 лист 29
Фрагмент 77 лист 29
Фрагмент 78 лист 29
Фрагмент 79 лист 29
Фрагмент 80 лист 29
Фрагмент 81 лист 29
Фрагмент 82 лист 29
Фрагмент 83 лист 29
Фрагмент 84 лист 29
Фрагмент 85 лист 29
Фрагмент 86 лист 29
Фрагмент 87 лист 29
Фрагмент 88 лист 29
Фрагмент 89 лист 29
Фрагмент 90 лист 29
Фрагмент 91 лист 29
Фрагмент 92 лист 29
Фрагмент 93 лист 29
Фрагмент 94 лист 29
Фрагмент 95 лист 29
Фрагмент 96 лист 29
Фрагмент 97 лист 29
Фрагмент 98 лист 29
Фрагмент 99 лист 29
Фрагмент 100 лист 29
Фрагмент 101 лист 29
Фрагмент 102 лист 29
Фрагмент 103 лист 29
Фрагмент 104 лист 29
Фрагмент 105 лист 29
Фрагмент 106 лист 29
Фрагмент 107 лист 29
Фрагмент 108 лист 29
Фрагмент 109 лист 29
Фрагмент 110 лист 29
Фрагмент 111 лист 29
Фрагмент 112 лист 29
Фрагмент 113 лист 29
Фрагмент 114 лист 29
Фрагмент 115 лист 29
Фрагмент 116 лист 29
Фрагмент 117 лист 29
Фрагмент 118 лист 29
Фрагмент 119 лист 29
Фрагмент 120 лист 29
Фрагмент 121 лист 29
Фрагмент 122 лист 29
Фрагмент 123 лист 29
Фрагмент 124 лист 29
Фрагмент 125 лист 29
Фрагмент 126 лист 29
Фрагмент 127 лист 29
Фрагмент 128 лист 29
Фрагмент 129 лист 29
Фрагмент 130 лист 29
Фрагмент 131 лист 29
Фрагмент 132 лист 29
Фрагмент 133 лист 29
Фрагмент 134 лист 29
Фрагмент 135 лист 29
Фрагмент 136 лист 29
Фрагмент 137 лист 29
Фрагмент 138 лист 29
Фрагмент 139 лист 29
Фрагмент 140 лист 29
Фрагмент 141 лист 29
Фрагмент 142 лист 29
Фрагмент 143 лист 29
Фрагмент 144 лист 29
Фрагмент 145 лист 29
Фрагмент 146 лист 29
Фрагмент 147 лист 29
Фрагмент 148 лист 29
Фрагмент 149 лист 29
Фрагмент 150 лист 29
Фрагмент 151 лист 29
Фрагмент 152 лист 29
Фрагмент 153 лист 29
Фрагмент 154 лист 29
Фрагмент 155 лист 29
Фрагмент 156 лист 29
Фрагмент 157 лист 29
Фрагмент 158 лист 29
Фрагмент 159 лист 29
Фрагмент 160 лист 29
Фрагмент 161 лист 29
Фрагмент 162 лист 29
Фрагмент 163 лист 29
Фрагмент 164 лист 29
Фрагмент 165 лист 29
Фрагмент 166 лист 29
Фрагмент 167 лист 29
Фрагмент 168 лист 29
Фрагмент 169 лист 29
Фрагмент 170 лист 29

Привязан			
Инв. №			
Нач. отд.	Заслонко		
Н. контр.	Весник		
ГАП	Яковлев		
ГИП	Весник		
Рук. гр. ар.	Суслин		
Архит.	Стефанова		

ТП 416-3-14.87-АР

Областной вычислительный центр II группы

Блок административно-производственный

Стадия	Лист	Листов
Р	20	

План 1 этажа

ПРОМСТРОЙПРОЕКТ

Взам. инв. № | Подпись и дата | Инв. № подл.

Ц0610-03 23

Копировал Замалуева

Формат А2

Альбом III часть I

Отдел по подготовке и выпуску статистической информации

Кабинет начальника отдела ТО ЭВМ и начальника смены

Группа первичного контроля

Прием и выпуск (ОПД)

Ж.С.У

М.С.У.

Картотека

Кладовая МОП

Автомат газированной воды

Лифтовый холл

Курительная

Стеклоблоки

Комната МОП

ЗИП

Кабинет начальника отдела

Группа технического обслуживания

Помещение перфораторов

Стеклоблоки

Лестница №2

Перегородку установить после прокладки коммуникации

Перегородка см. чертежи КМ

Набетонка отм. верха +4.420

Облицовка и звукоизоляция стен и колонн по черт. КМ

Перегородка см. чертежи КМ

Лестница №3

Кабинет инженера по технике безопасности и инструктора ГО

Спецотдел

ОНТИ

Кабинет начальника отдела

Кабинет начальника отдела

Отдел алгоритмизации и программирования

Отдел эксплуатации ЭВМ

Отдел по подготовке и выпуску статистической информации

5-5

Привязан			
Инв. №			
Нач. отд.	Заслонко		
Н. контр.	Весник		
ГАП	Яковлев		
ГИП	Весник		
Рук. бр. арх	Сусанин		
Архит.	Стефанова		

ТП 416-3-14.87-АР

Областной вычислительный центр II группы

Блок административно-производственный

Стадия	Лист	Листов
Р	21	

План 2 этажа

ПРОМСТРОЙПРОЕКТ

Инв. № подл. | Подпись и дата | Взам. инв. №

Копировал Ермолина

Формат А2

400610-03 24

Альбом III, часть I

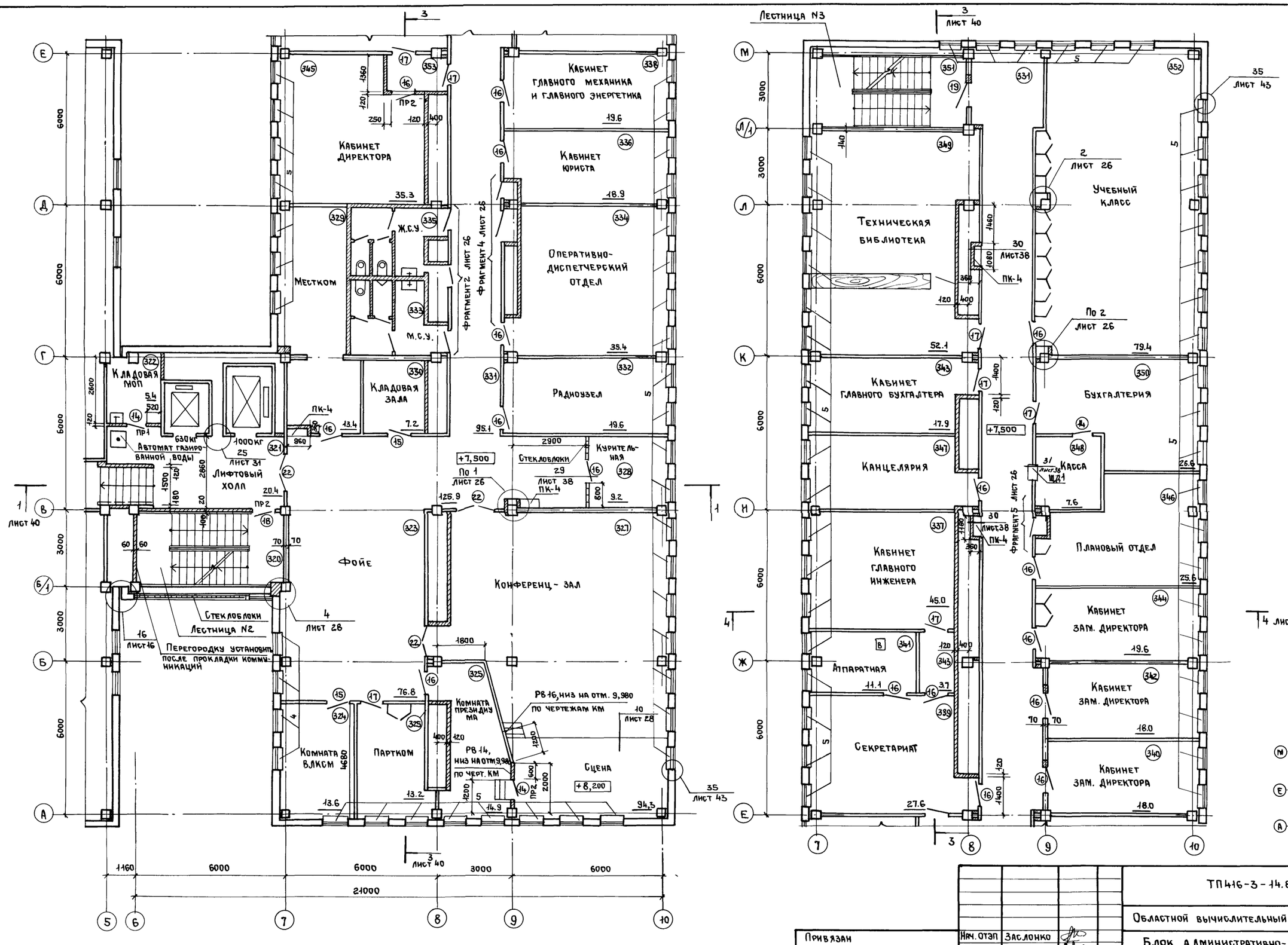

Привязан	Нач. отэп	Заслонко		ТП416-3-14.87-АР	
	Н. контр.	Весник		Областной вычислительный центр II группы	
	ГАП	Яковлев		Блок административно-производственный	Стадия: Р; Лист: 22; Листов:
	ГИП	Весник		План 3 этажа	ПРОМСТРОЙПРОЕКТ
Инв. №	Рук. бр. арх.	Суслин			
	Арх.	Стефанова			

Ц00610-03 25

Копировал Ермолина

Формат А2

Инв. № подл. | Подпись и дата | Взам. инв. №

Альбом III, часть I

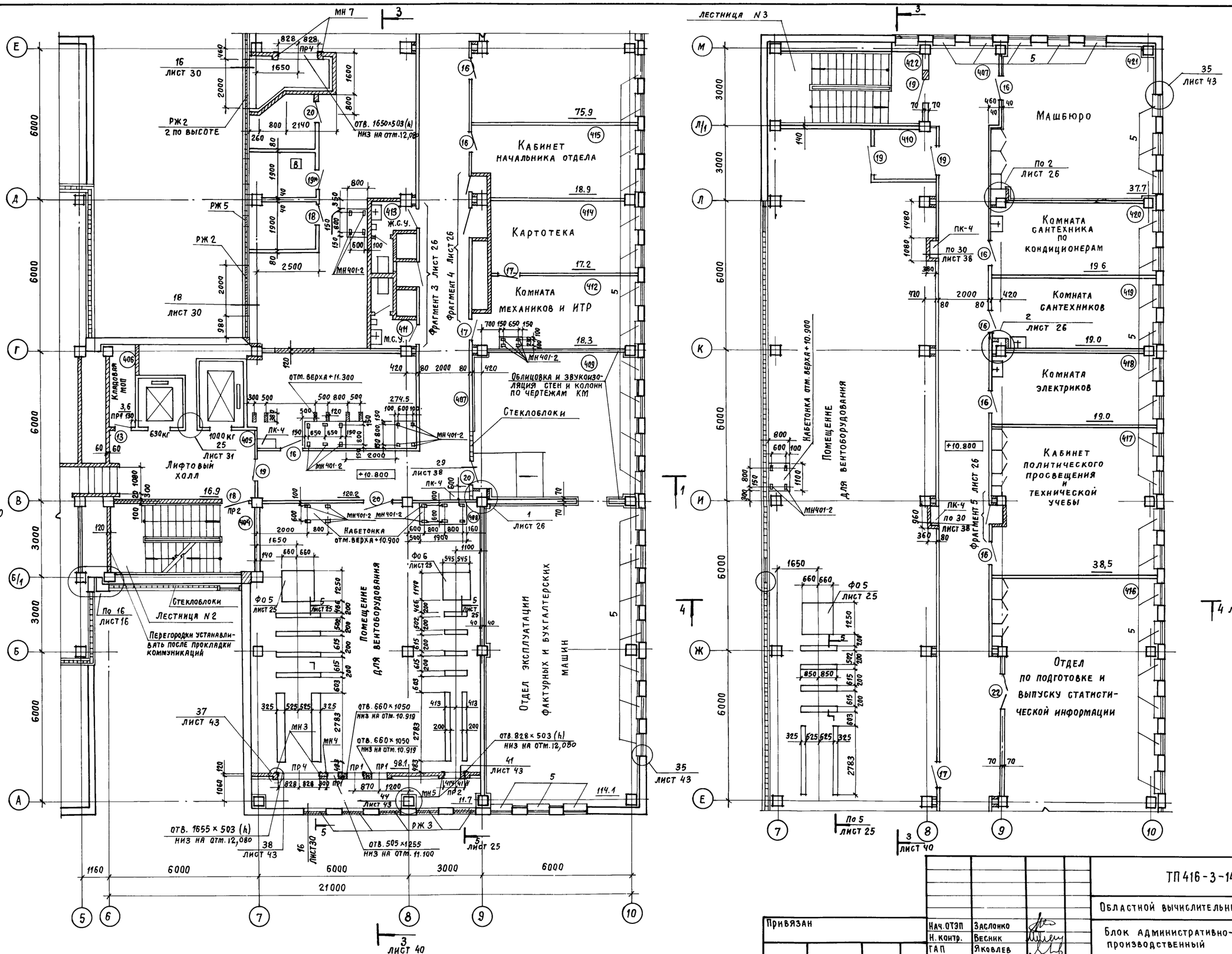

Привязан			
Инв. №			

Нач. ОТЭП	Заслонко		
Н. контр.	Весник		
ГАП	Яковлев		
ГИП	Весник		
Рук. бр. Арх.	Суслин		
Архит.	Стефанова		

ТП 416-3-14.87-АР

Областной вычислительный центр II группы

Блок административно-производственный

Стадия	Лист	Листов
Р	23	

План 4 этажа

ПРОМСТРОЙПРОЕКТ

Инв. № подл. | Подпись и дата | Взам. инв. №

Ц00610-03 26

Копировал Замалуева

Формат А2

Альбом III, часть I

ВШ 1

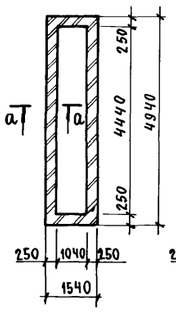

ВШ 2

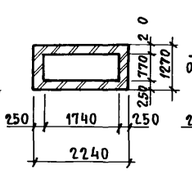

ВШ 3

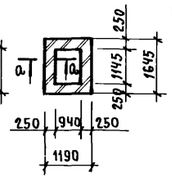

ВШ 4

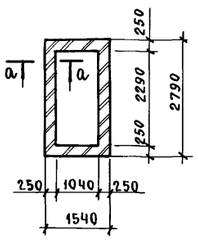

а - а

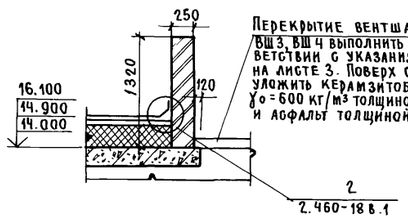

Перекрытие вентшахт ВШ1, ВШ3, ВШ4 выполнить в соответствии с указаниями п.18 на листе 3. Поверх стяжки уложить керамзитобетон γо = 600 кг/м³ толщиной 120мм и асфальт толщиной 30мм

2 — 2.460-18 в.1

б - б

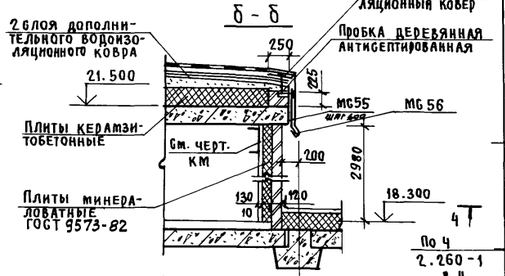

3

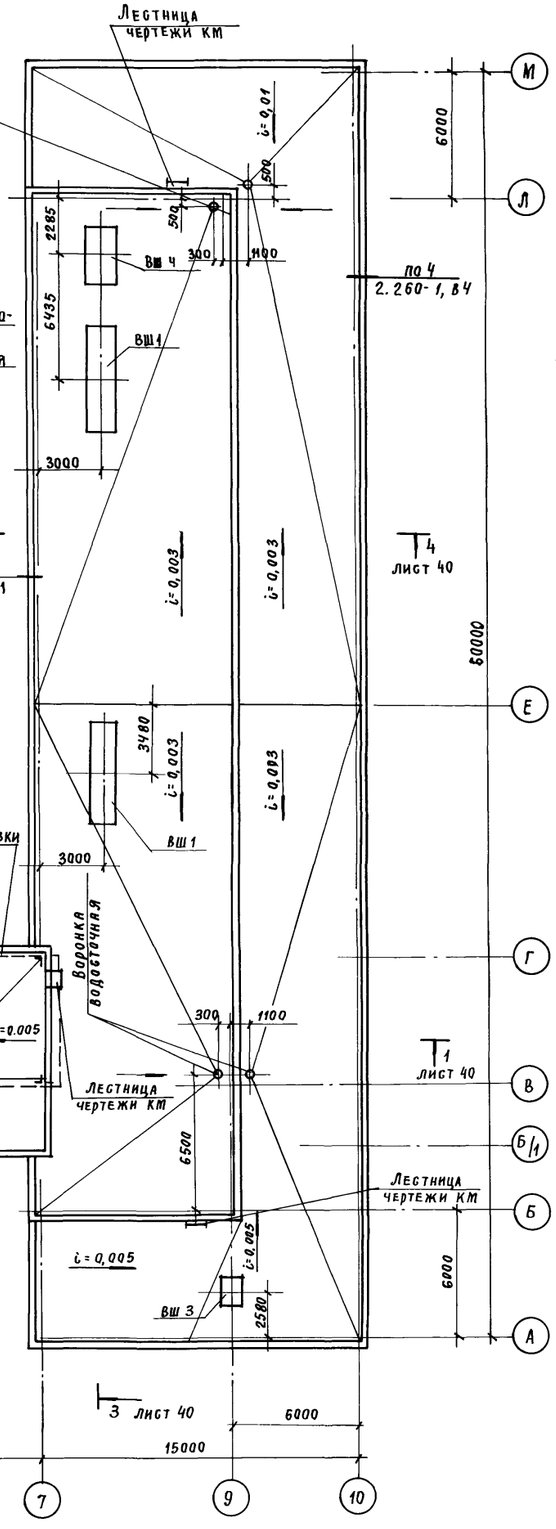

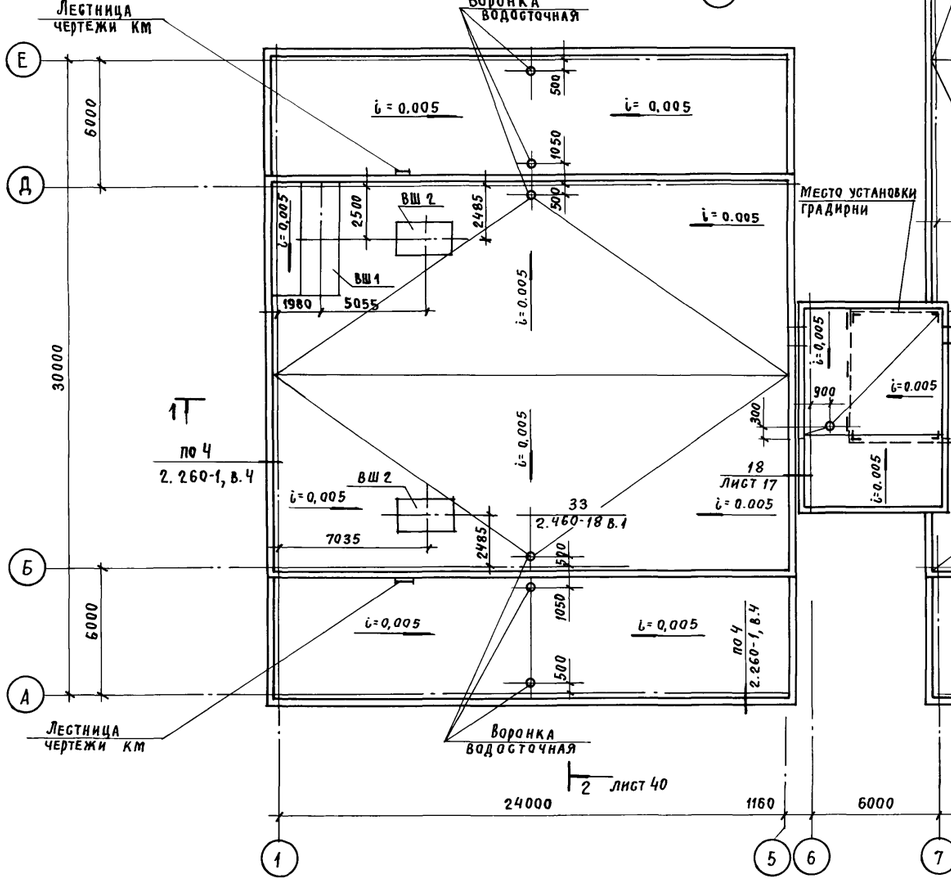

План на отм. 15.000

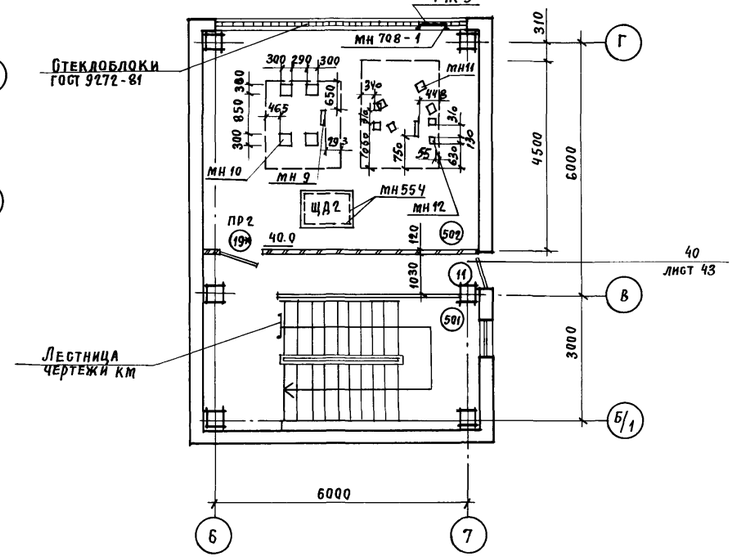

План на отм. 18.300

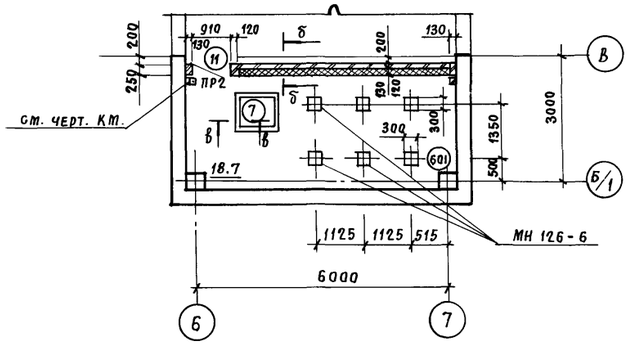

В - В

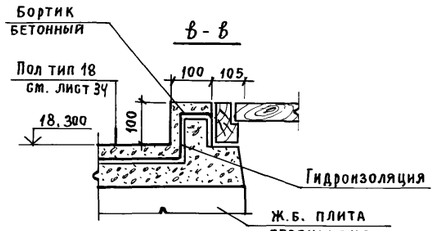

Привязан

Инв. №

Нач. ОТЭП	Заслонко		
Н. контр.	Весник		
ГАП	Яковлев		
ГИП	Весник		
Рук. бр.	Суслин		
Архит.	Хохлова		

ТП 416-3-14.87-АР

Областной вычислительный центр II группы

Стадия	Лист	Листов
Р	24	

План кровли
Планы на отм. 15,000; 18,300

ПРОМСТРОЙПРОЕКТ

Взам. инв. № | Подпись и дата | Инв. № подл.

Ц 00610-03 27

Копировал Замалуева

Формат А2

Альбом III, часть I

Спецификация элементов заполнения проемов на блок

Марка поз.	Обозначение	Наименование	Кол. на этаж: подв.	1	2	3	4	Всего	Масса ед. кг	Примечание
Перемычки										
1	ГОСТ 948-84	1ПБ10-1	—	9	7	5	6	27	20,0	
2		2ПБ13-1	1	8	—	7	5	21	54,0	
3		2ПБ16-2	1	8	—	—	—	9	65,0	
4		2ПБ19-3	—	—	—	—	2	2	81,0	
Окна										
ОК1	ГОСТ 11214-78	ОС 12-15В	—	8	—	—	—	8		
ОК2		ОС 12-15ВН	—	8	—	—	—	8		
ОК3		ОС 12-18В	—	5	—	—	—	5		
ОК4		ОС 12-18ВН	—	3	—	—	—	3		
ОК8		ОС 6-9	—	—	—	—	1	1		
ОК9		ОС 9-13,5	—	5	—	—	—	5		
ОК13		ОС 12-12В	—	15	—	—	3	18		
ОК12		ОС 18-9Г	—	—	81	81	48	210		
ОК14		ОС 21-24Г	—	12	—	—	—	12		
Плиты подоконные										
5	ТУ 400-1-463-78	АО 9-25-1		—	77	77	47	201	8,8	
6		АО 25-25-1		12	—	—	—	12	24,5	
Двери										
7	ГОСТ 24698-81	ДЛ10-10	—	—	—	—	1	1		
8		ДН 21-13Б	—	4	—	—	—	4		
9		ДС 21-18	1	2	—	—	—	3		
10		ДС 21-13У	—	4	—	—	—	4		
11		ДС 19-9У	1	—	—	—	2	3		
Дверные блоки										
12	ГОСТ 6629-74	ДГ 21-7	—	2	4	2	1	9		
13		ДГ 21-7Л	—	5	1	2	2	10		
13*			—	—	2	2	2	6		см. прим.
14		ДГ 21-8	—	3	2	5	1	11		
15		ДГ 21-8Л	—	1	4	3	1	9		
16		ДГ 21-9	—	—	9	18	8	33		
17		ДГ 21-9Л	—	9	5	8	3	24		
18		ДГ 21-10	1	2	4	1	1	9		
19		ДГ 21-10Л	1	4	2	1	3	11		
19*			—	—	1	1	3	5		см. прим.
20		ДГ 21-12	—	3	1	—	1	5		
21		ДГ21-12Л	—	7	1	—	—	8		
21*			—	—	1	1	1	3		см. прим.
22		ДО 24-15	—	4	1	3	1	9		

Ведомость проемов дверей

Марка поз.	Размер проема в кладке В х Н, мм
12, 13	710 х 2070
14, 15	810 х 2070
16, 17	910 х 2070
18, 19	1010 х 2070
20, 21	1210 х 2070
* 8, 9	1310 х 2070

Ведомость перемычек

ПР1	1
ПР2	2
ПР3 ПР4	3 для ПР3, 4 для ПР4
ПР5	3

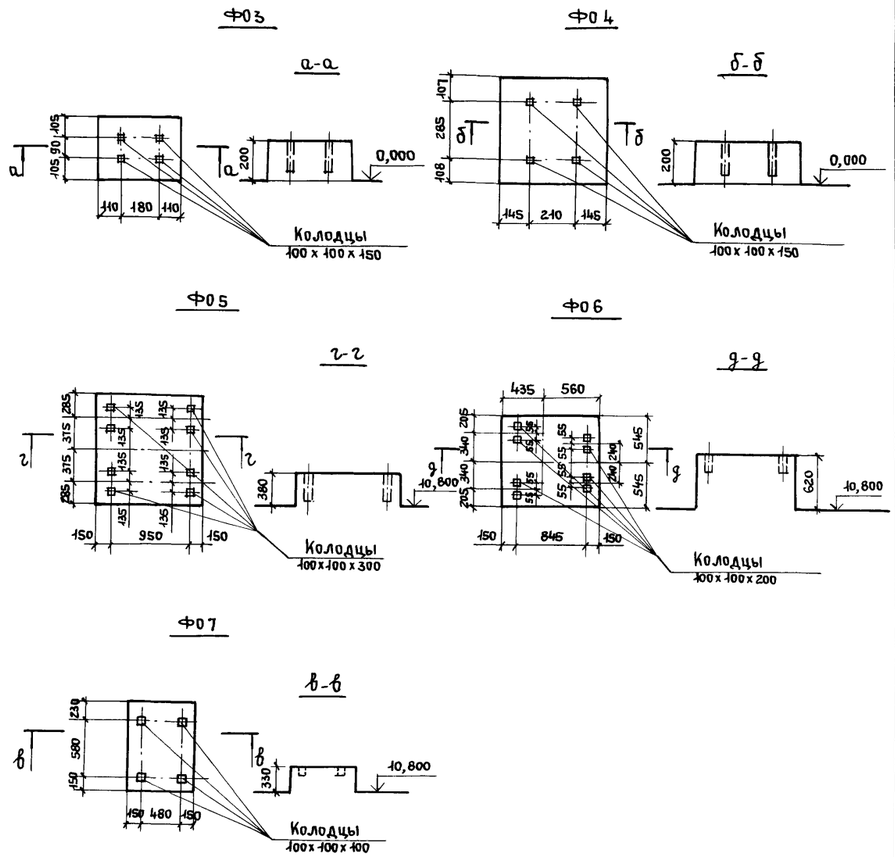

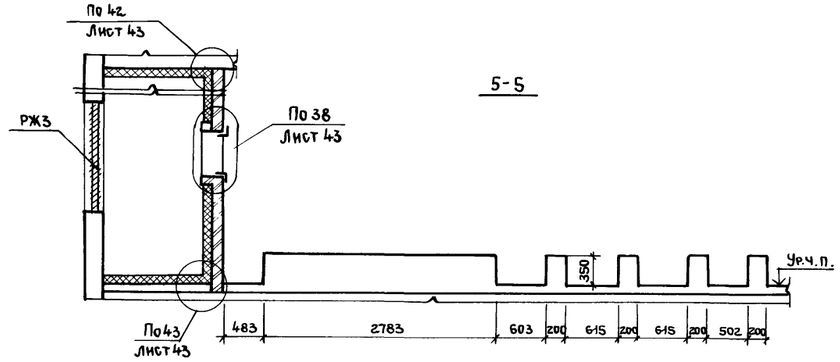

1. Двери, помеченные знаком *), являются трудносгораемыми с пределом огнестойкости 0,6 часа. Для обеспечения огнестойкости двери следует обшить с обеих сторон кровельной сталью внахлестку по асбестовому картону КАОН-1-5 ГОСТ 2850-80, а также обеспечить уплотнение в притворах и самозакрывание по ГОСТ 5091-78.
2. Сечение 5-5 замаркировано на листе 23.

Взам. инв. № | Подпись и дата | Инв. № подл.

Привязал:			ТП416-3-14.87-АР
			Областной вычислительный центр II группы
Нач. отэп	Заслонко		Блок административно-производственный — Стадия: Р; Лист: 25; Листов:
Н. контр.	Весник		
ГАП	Яковлев		
ГИП	Весник		Спецификация элементов заполнения проемов. Ведомости перемычек и проемов дверей. — ПРОМСТРОЙПРОЕКТ
Рук. гр. арх	Суслин		
Арх.	Стефанова		
Инв. №			

400610-03 28

Копировал Ермолина — Формат А2

Альбом III, часть I

Фрагмент 1

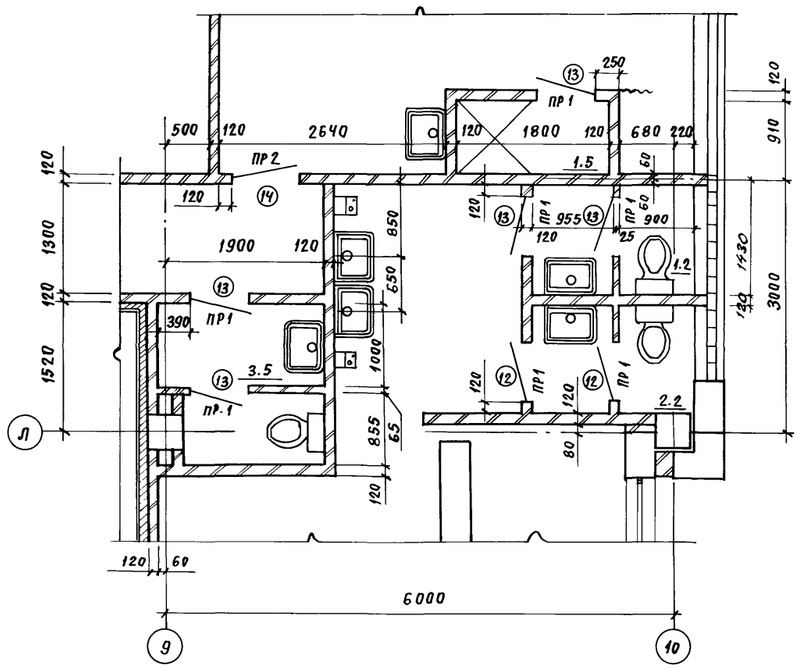

Фрагмент 2

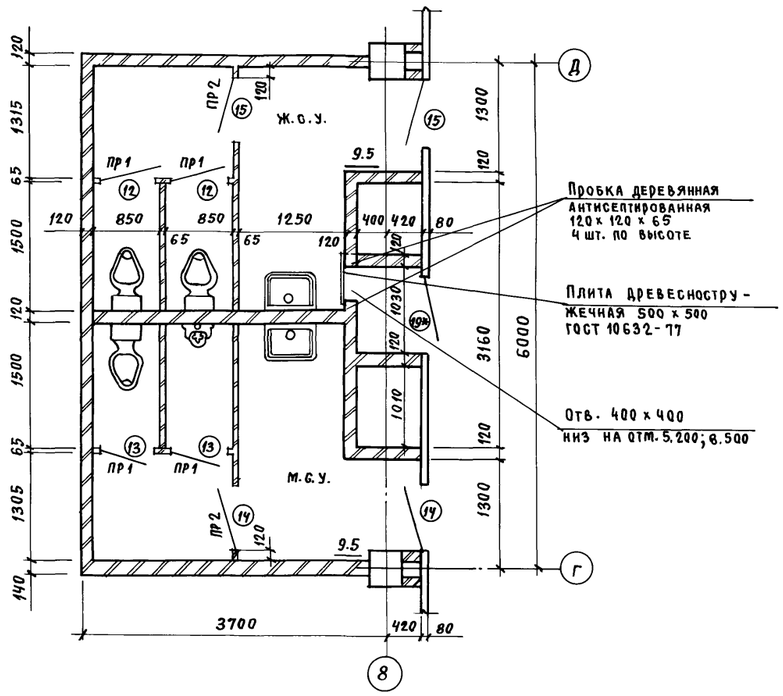

Фрагмент 3

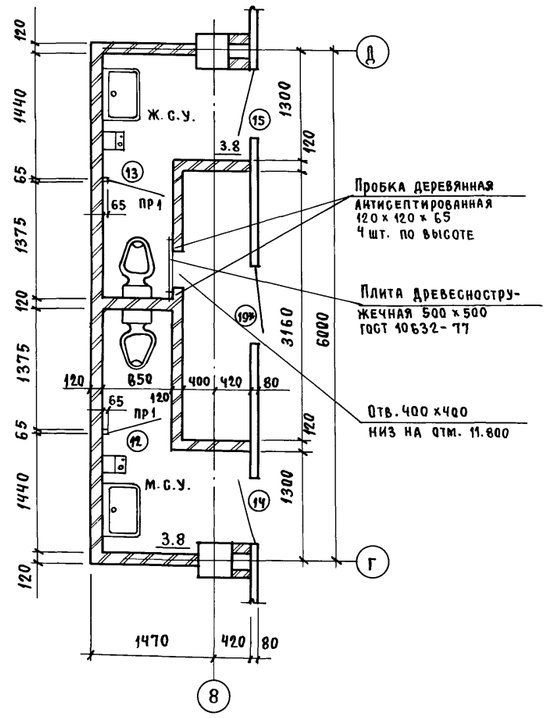

Фрагмент 4

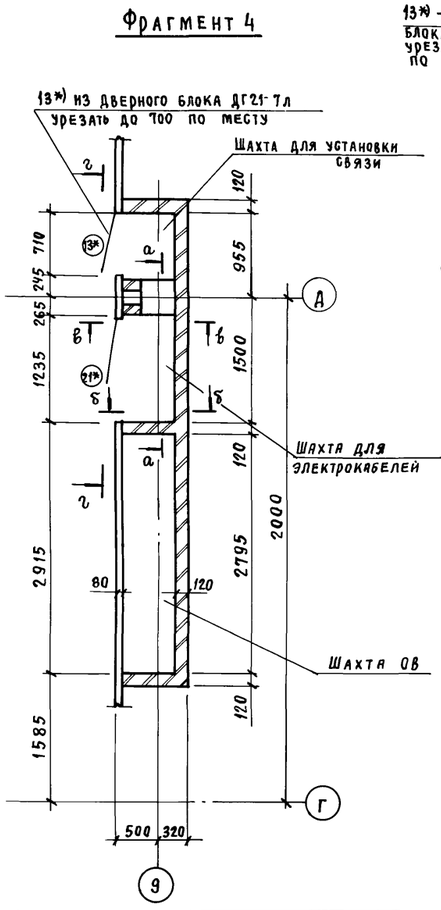

Фрагмент 5

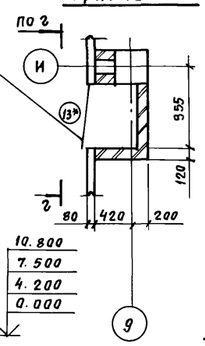

а - а

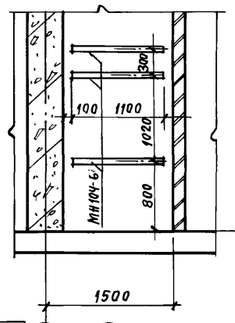

г - г

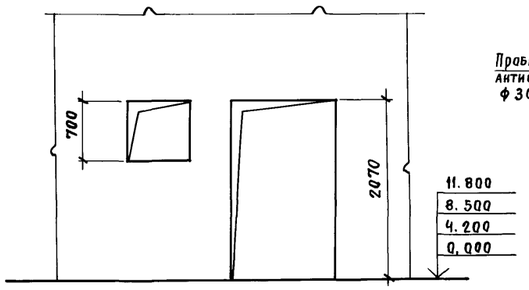

б - б

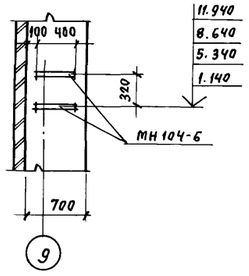

в - в

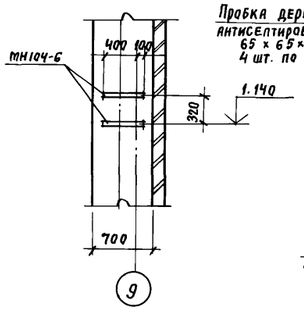

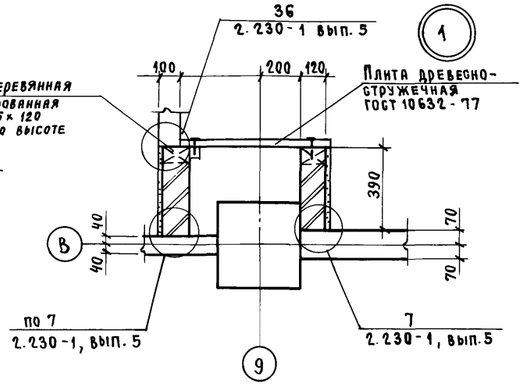

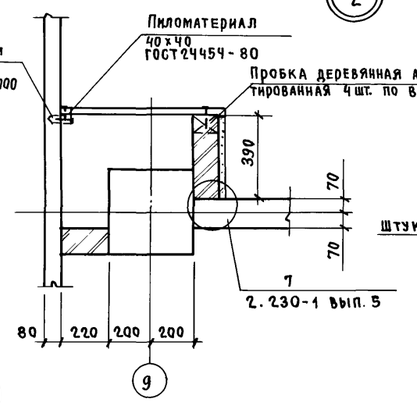

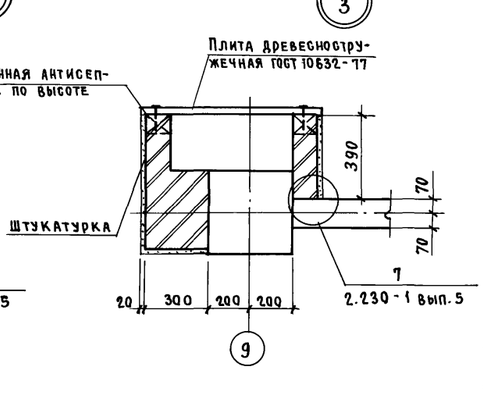

Привязан

Инв. №

				ТП 416-3-14.87-АР	
				Областной вычислительный центр II группы	
Нач. ОТЭП	Заслонко			Блок административно-производственный	Стадия: Р; Лист: 26; Листов:
Н. контр.	Весник				
ГАП	Яковлев				
ГИП	Весник			Фрагменты 1 ... 5 Узлы 1 ... 3	ПРОМСТРОЙПРОЕКТ
Рук. бр.	Суслин				
Ст. Арх.	Добромыслова				

Взам. инв. № | Подпись и дата | Инв. № подл.

400610-03 29

Копировал Замалуева

Формат А2

Альбом III, часть I

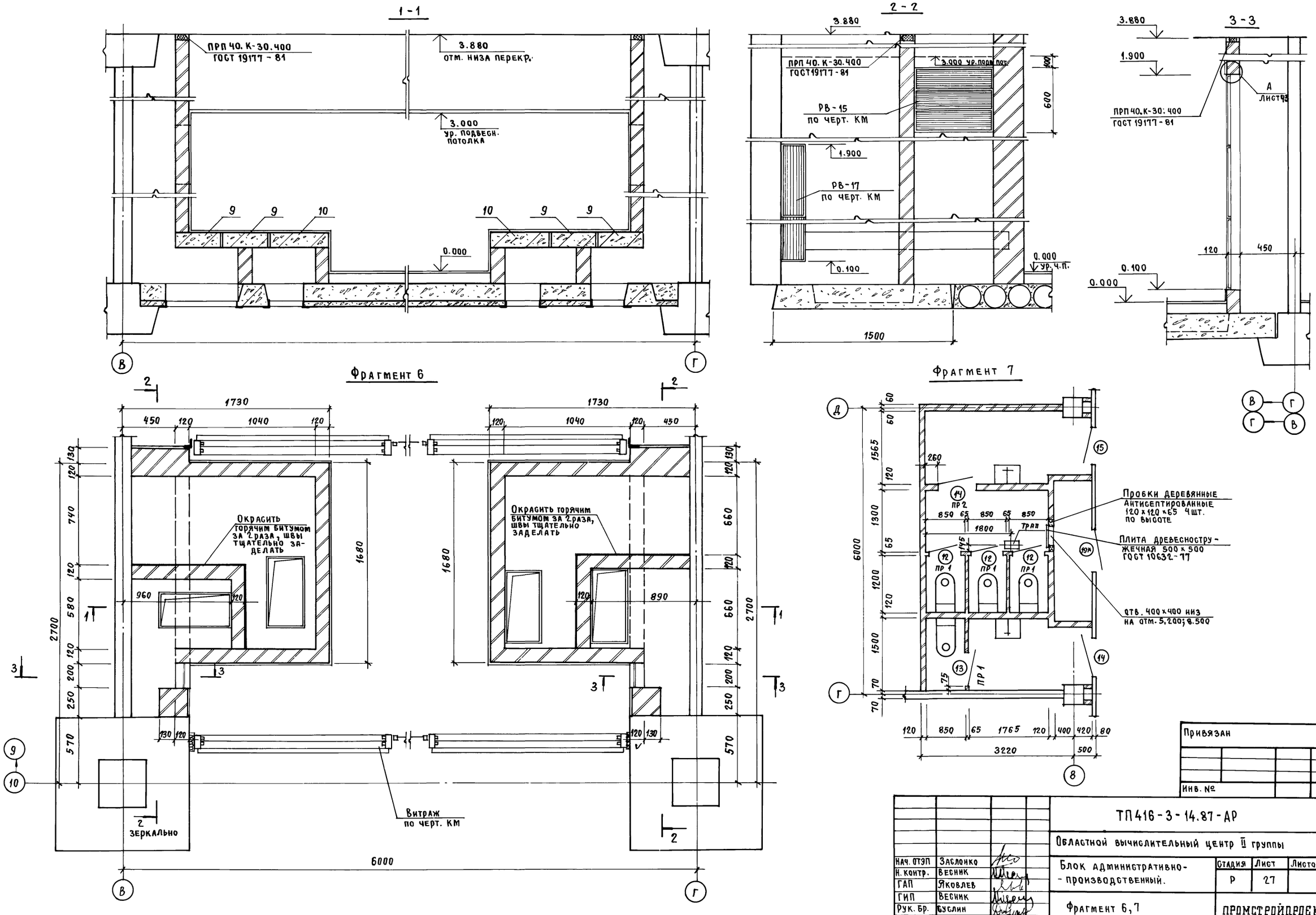

Нач. отэп	Заслонко		
Н. контр.	Весник		
ГАП	Яковлев		
ГИП	Весник		
Рук. Бр.	Суслин		
Ст. арх.	Добромыслова		

Привязан

Инв. №

ТП 416-3-14.87-АР

Областной вычислительный центр II группы

Блок административно-производственный.

Стадия	Лист	Листов
Р	27	

Фрагмент 6,7

ПРОМСТРОЙПРОЕКТ

Инв. № подл. | Подпись и дата | Взам. инв. №

Ц00610-03 30

Копировал Замалуева

Формат А2

Альбом III, часть I

1-1

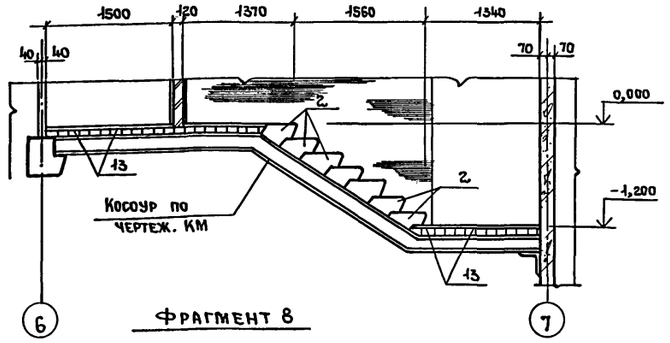

Фрагмент 8

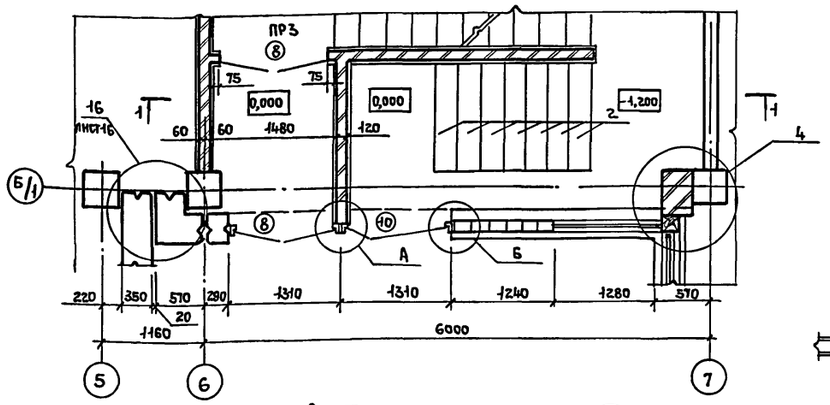

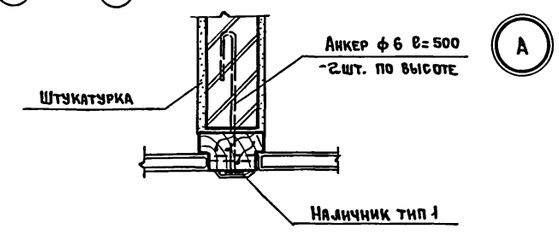

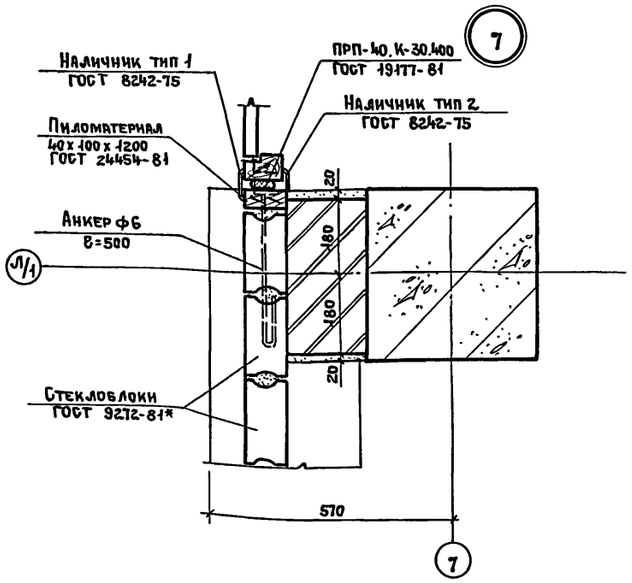

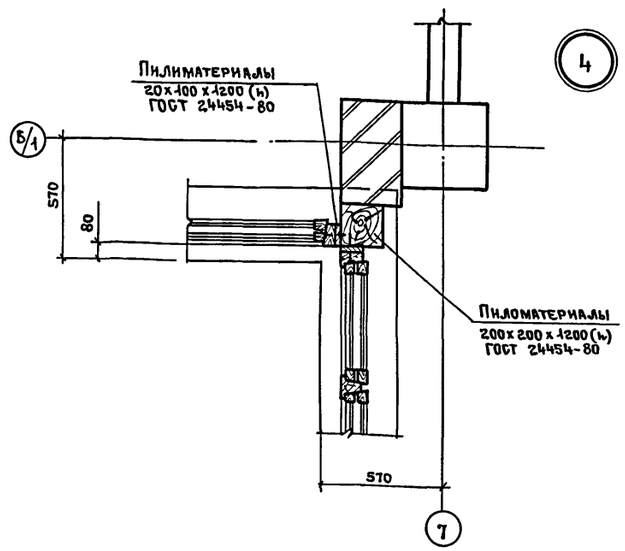

Б

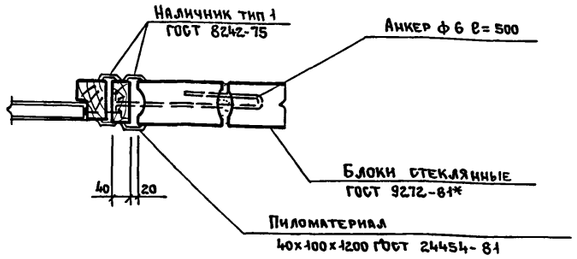

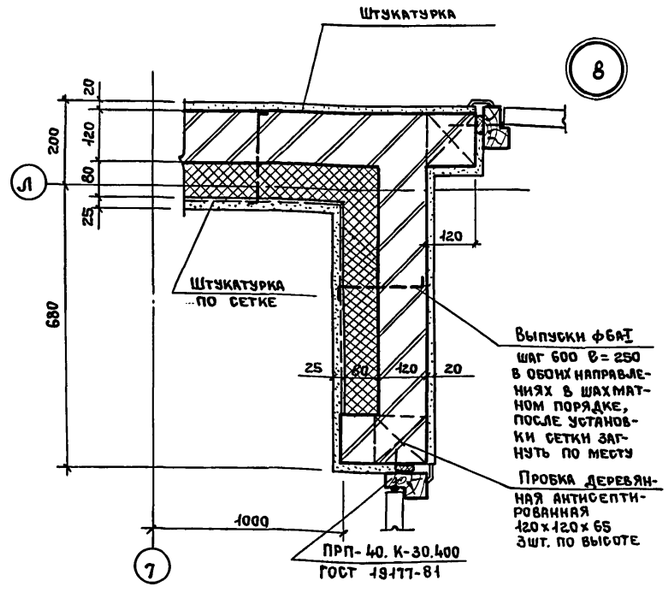

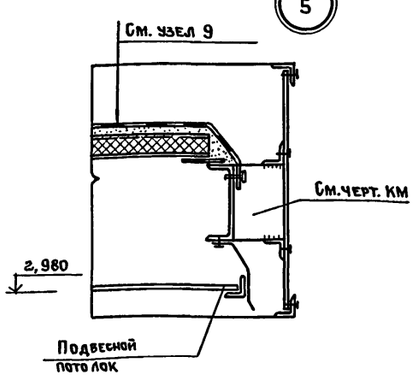

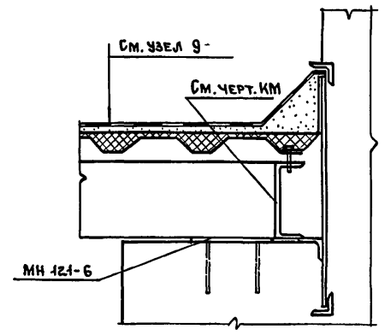

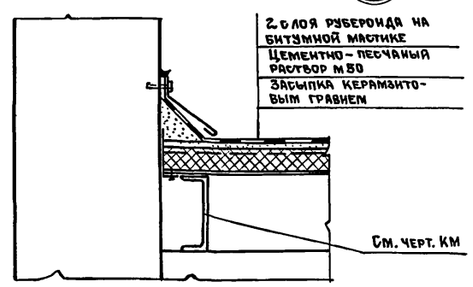

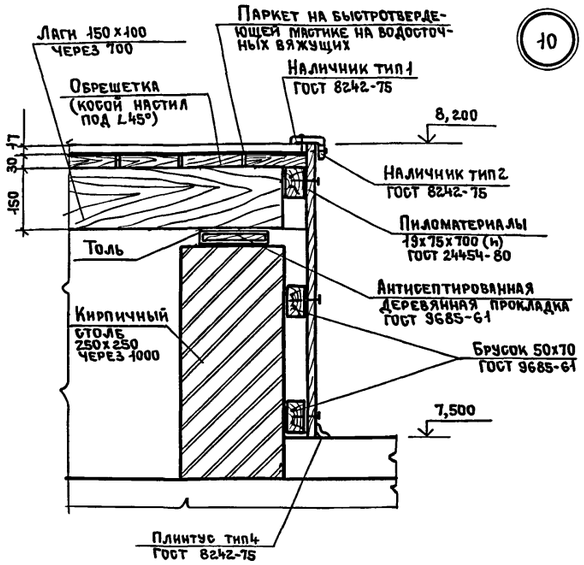

Привязан:

Инв. №

Нач.отдп	Заслонко		
Н.контр.	Весник		
ГАП	Яковлев		
ГИП	Весник		
Рук. гр.	Суслин		
Ст. арх.	Добромыслова		
Архит.	Хохлова		

ТП 416-3-14.87-АР

Областной вычислительный центр II группы

Блок административно-производственный

Стадия	Лист	Листов
Р	28	

Фрагмент 8
Узлы „А"; Б"; 4...10

ПРОМСТРОЙПРОЕКТ

Инв. № подл. | Подпись и дата | Взам. инв. №

Ц00610-03 3

Копировал Ермолина

Формат А2

Альбом III, часть I

2-2

Плиты бетонные тротуарные ГОСТ 17608-81 – 50мм
Выравнивающий слой – 20мм
Бетонная подготовка из бетона В 7,5 – 100мм
Грунт уплотнить послойно до Ку = 0,95

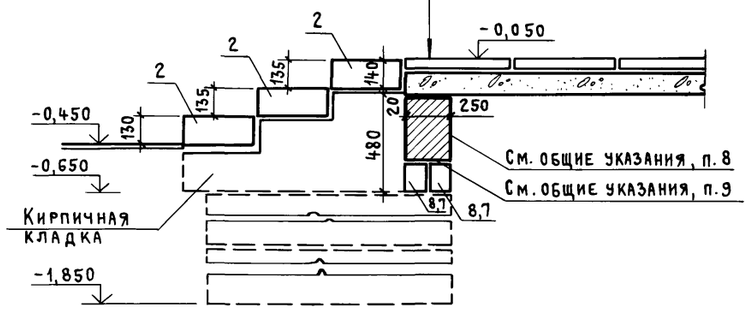

11

Асфальтовое покрытие – 20мм
Бетонная подготовка из бетона В 7,5 – 100мм
Грунт уплотнить послойно до Ку = 0,95

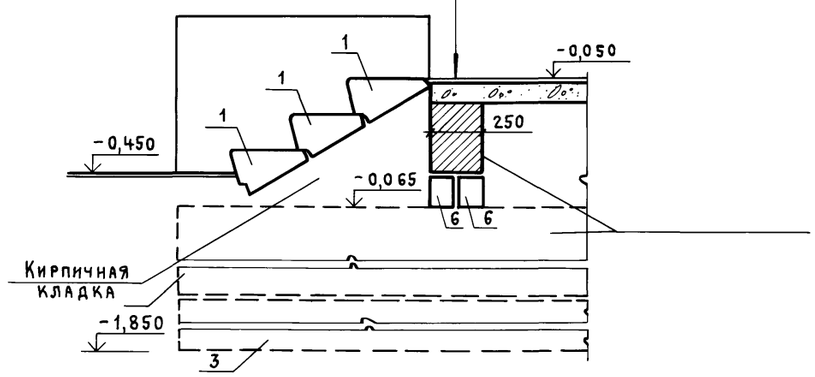

12

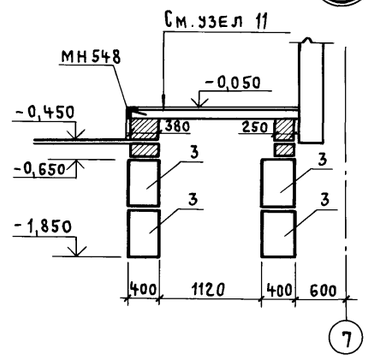

Фрагмент 9

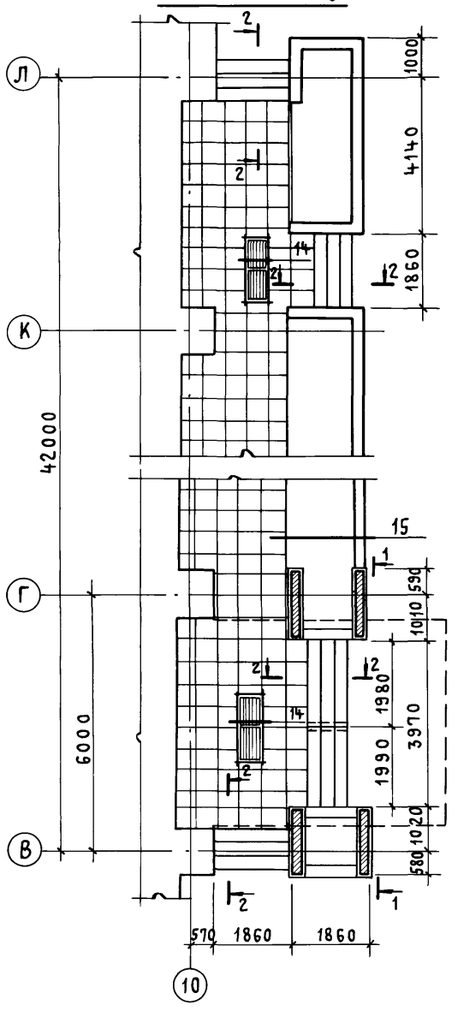

13

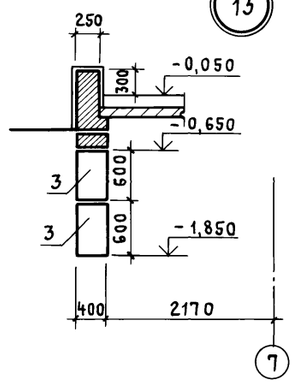

Фрагмент 10

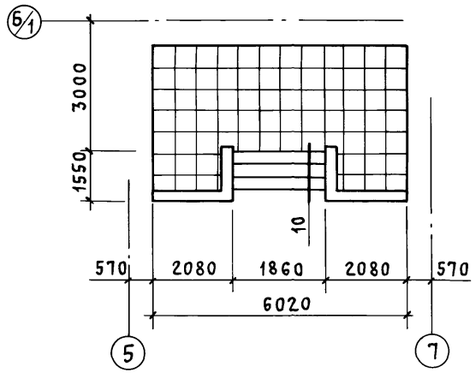

Фрагмент 11

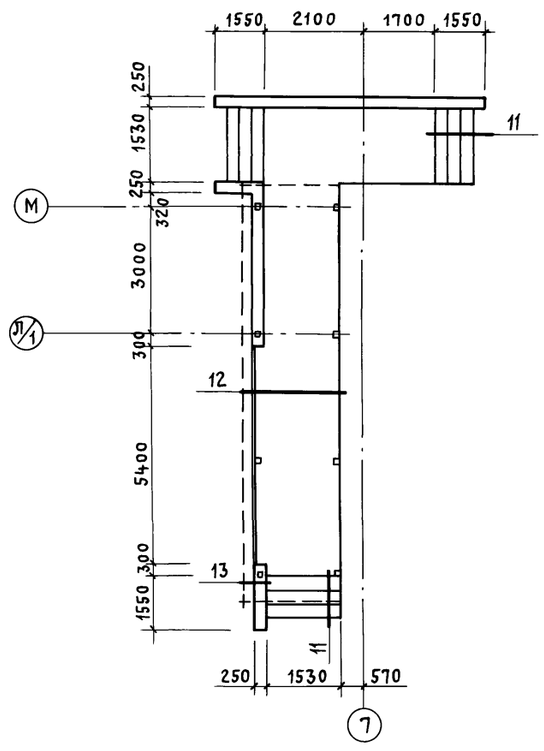

14

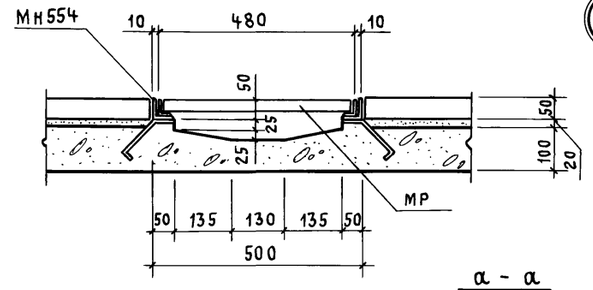

1 - 1

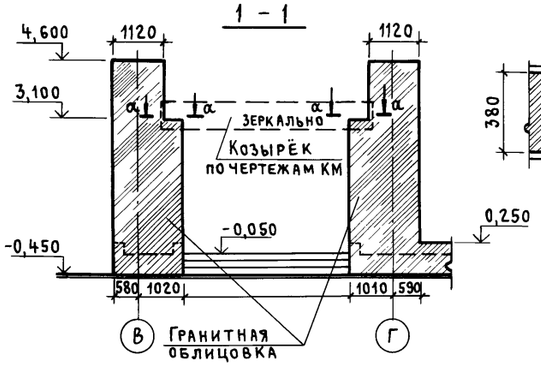

а - а

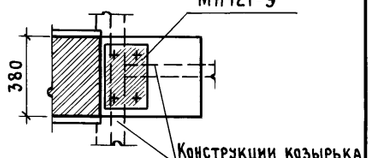

Привязан

Инв. №

ТП 416-3-14.87 - АР			
Областной вычислительный центр II группы			
Блок административно-производственный	Стадия	Лист	Листов
	Р	29	
Фрагменты 9 ... 11 Узлы 11 ... 14	ПРОМСТРОЙПРОЕКТ		

Нач. отд.	Заслонко	
Н. контр.	Весник	
ГАП	Яковлев	
ГИП	Весник	
Рук. бр.	Суслин	
Ст. арх.	Добромыслова	
Архит.	Стефанова	

Инв. № подл. | Подпись и дата | Взам. инв. №

Ц00610-03 32

Копировал Куц Формат А2

Альбом III, часть I

15

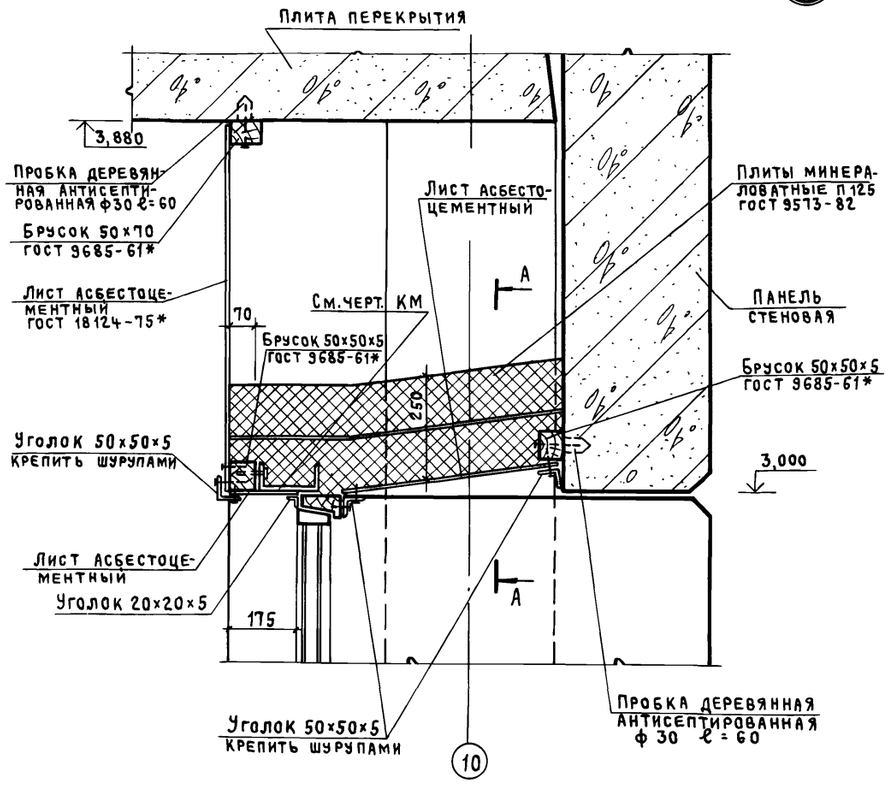

А - А

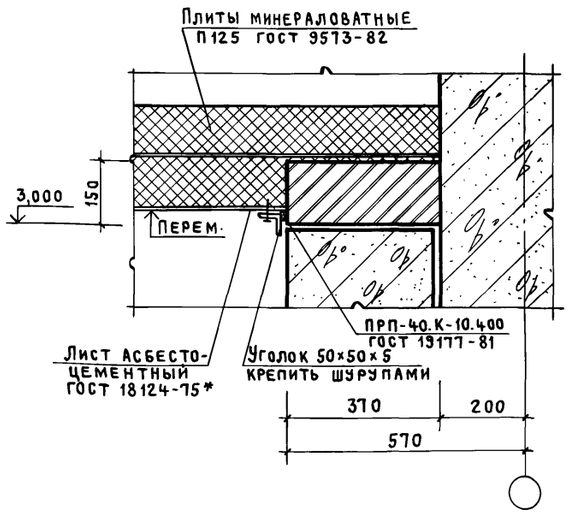

16

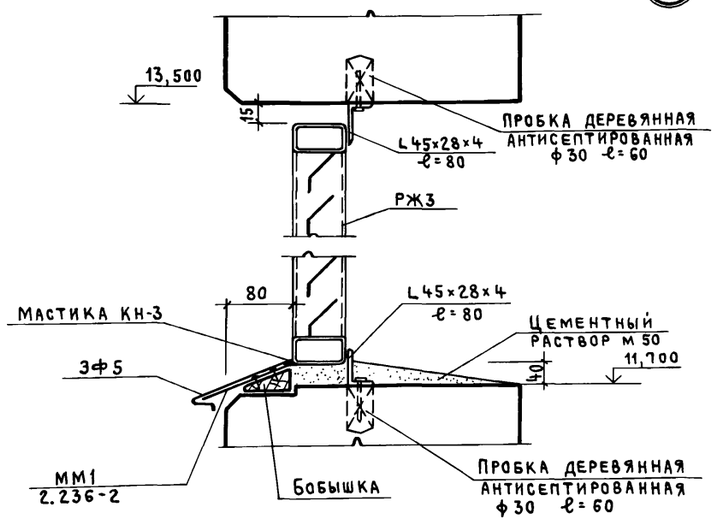

17

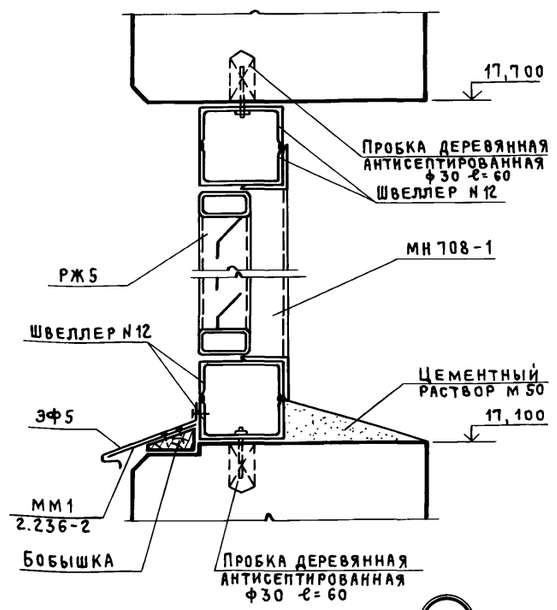

18

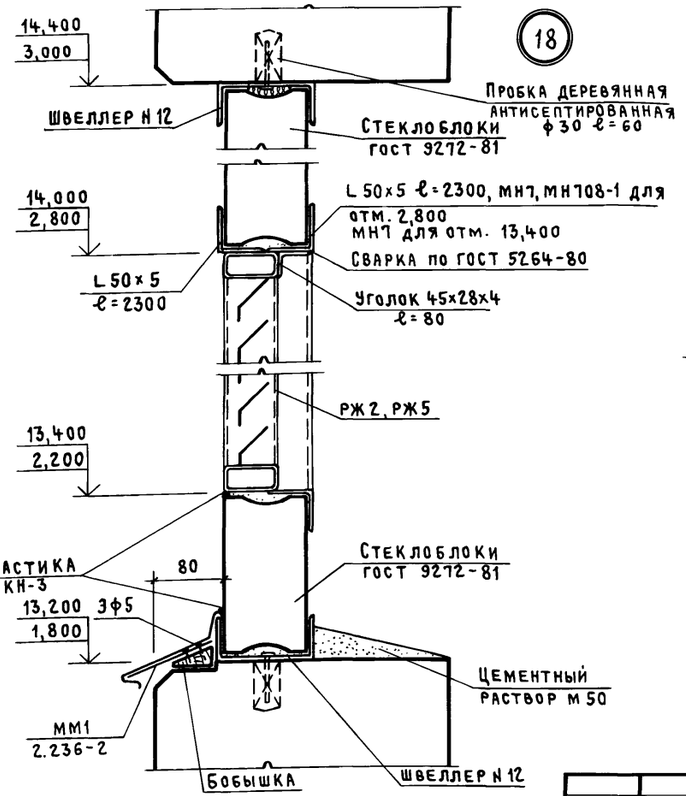

19

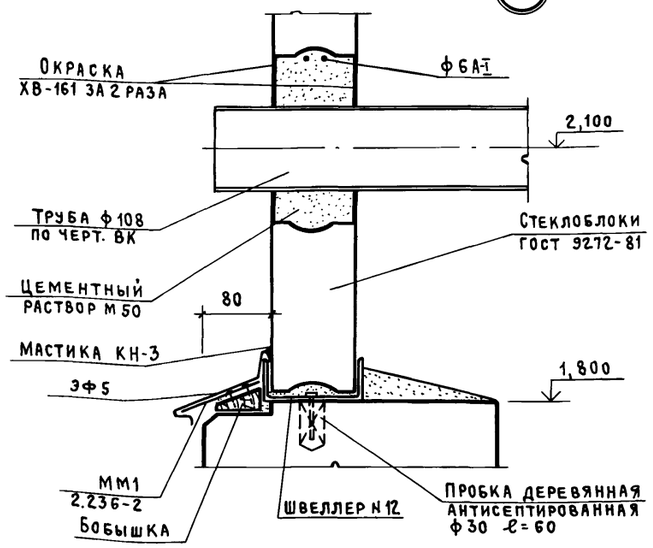

Привязан

Инв. №

Нач. ОТЭП	Заслонко		
Н. контр.	Весник		
ГАП	Яковлев		
ГИП	Весник		
Рук. бр.	Суслин		
Ст. арх.	Добромыслова		
Архит.	Хохлова		

ТП 416-3-14.87-АР

Областной вычислительный центр II группы

Блок административно-производственный

Стадия	Лист	Листов
Р	30	

Узлы 15... 19

ПРОМСТРОЙПРОЕКТ

Инв. № подл. | Подпись и дата | Взам. инв. №

Ц00610-03 33

Копировал Куц

Формат А2

Альбом III часть I

20

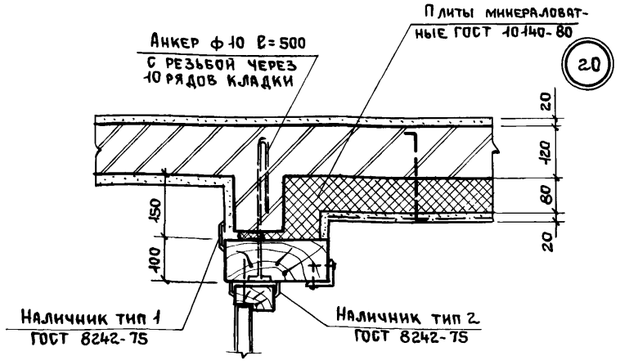

21

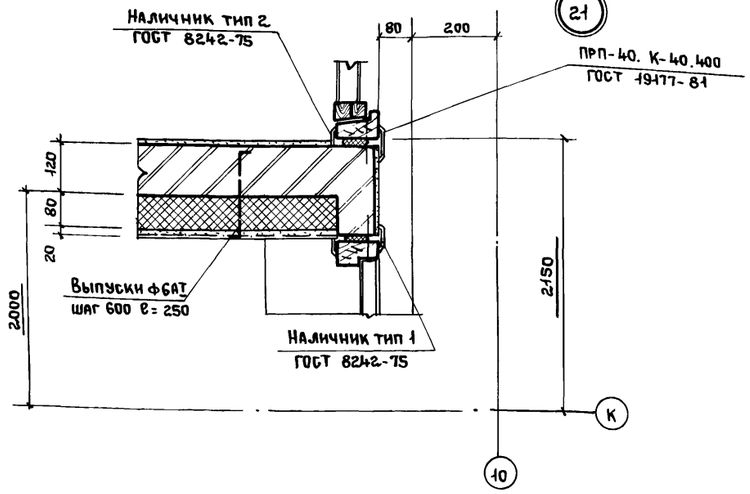

1-1

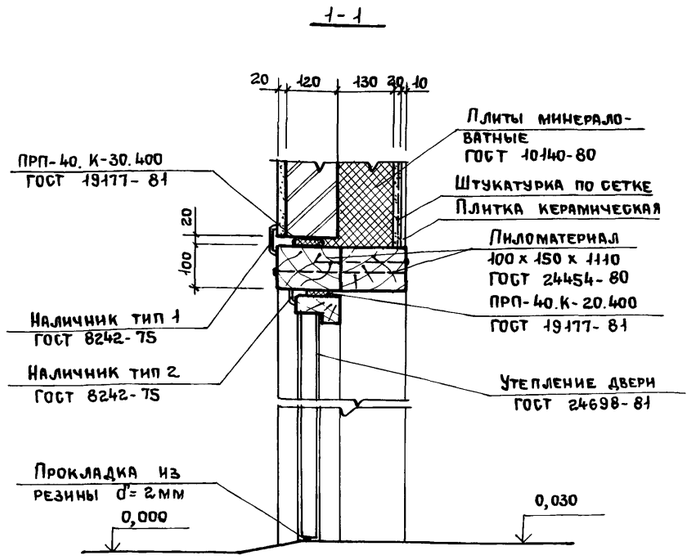

22

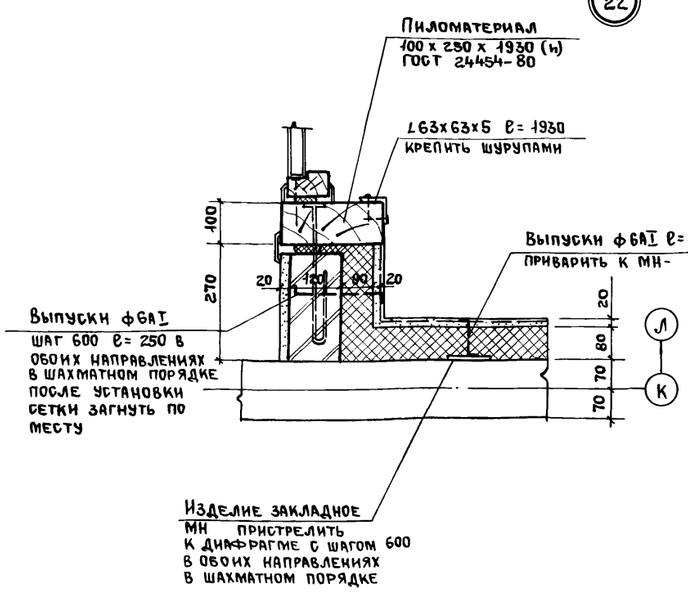

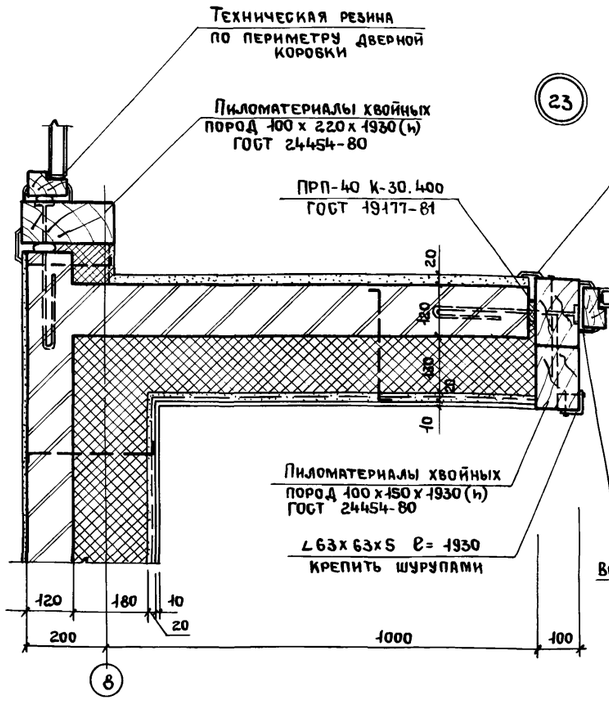

23

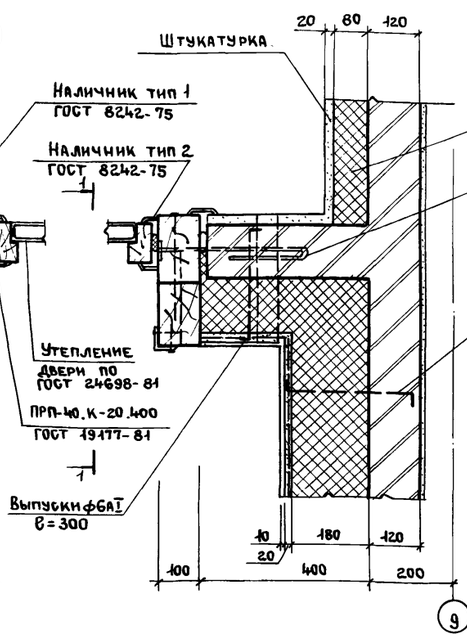

24

25

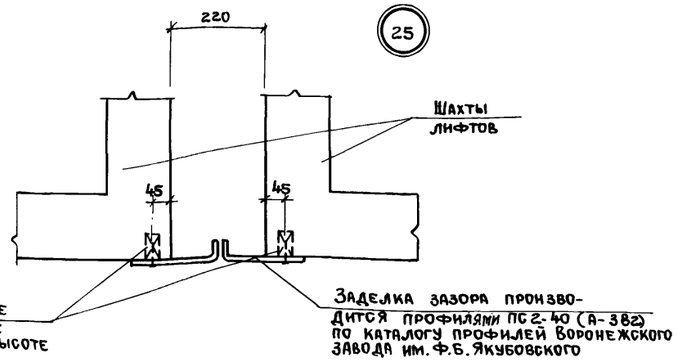

Взам. инв. №

Подпись и дата

Инв. № подл.

Привязан:			
Инв. №			

Нач. ОТЭП	Заслонко	
Н. контр.	Весник	
ГАП	Яковлев	
ГИП	Весник	
Рук. гр. арх.	Суслин	
Ст. арх.	Добромыслова	

ТП 416-3-14.87-АР

Областной вычислительный центр II группы

Блок административно-производственный	Стадия	Лист	Листов
	Р	31	
Узлы 20... 25	ПРОМСТРОЙПРОЕКТ		

Ц00610-03 34

Копировал Ермолина Формат А2

Альбом III, часть I

План полов 1 этажа

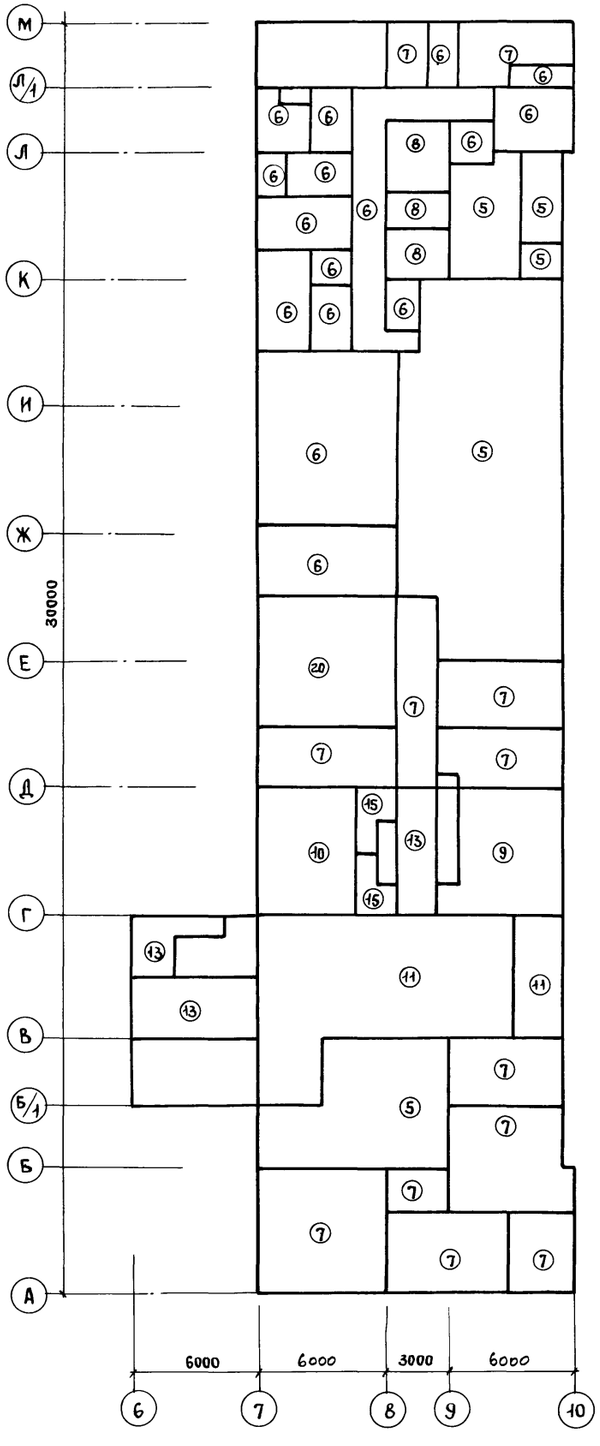

План полов 2 этажа

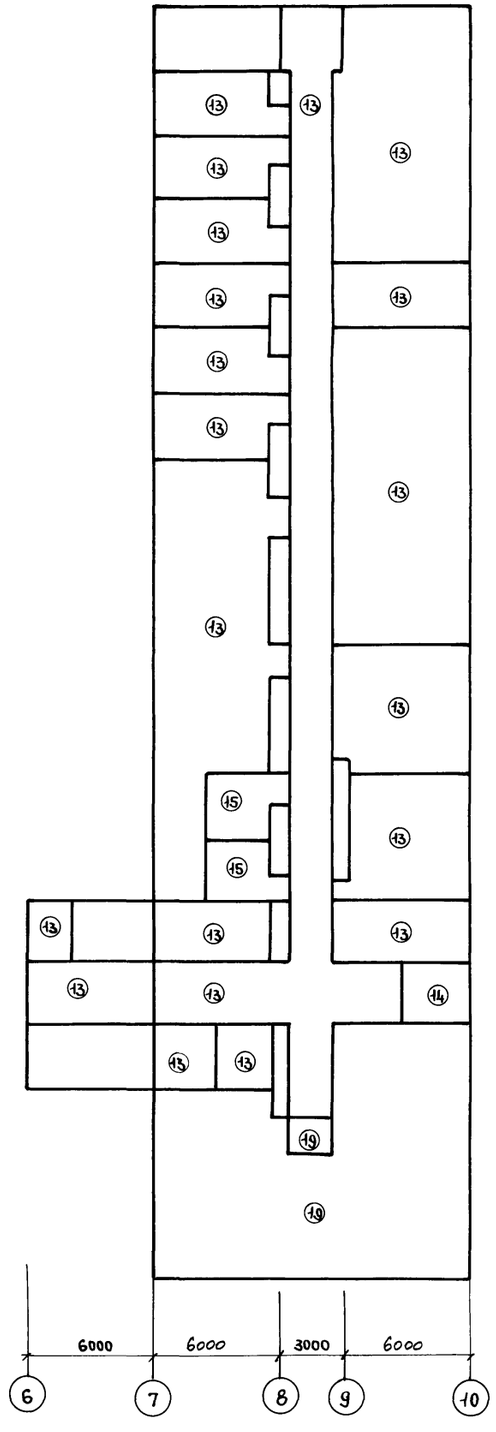

План полов 3 этажа

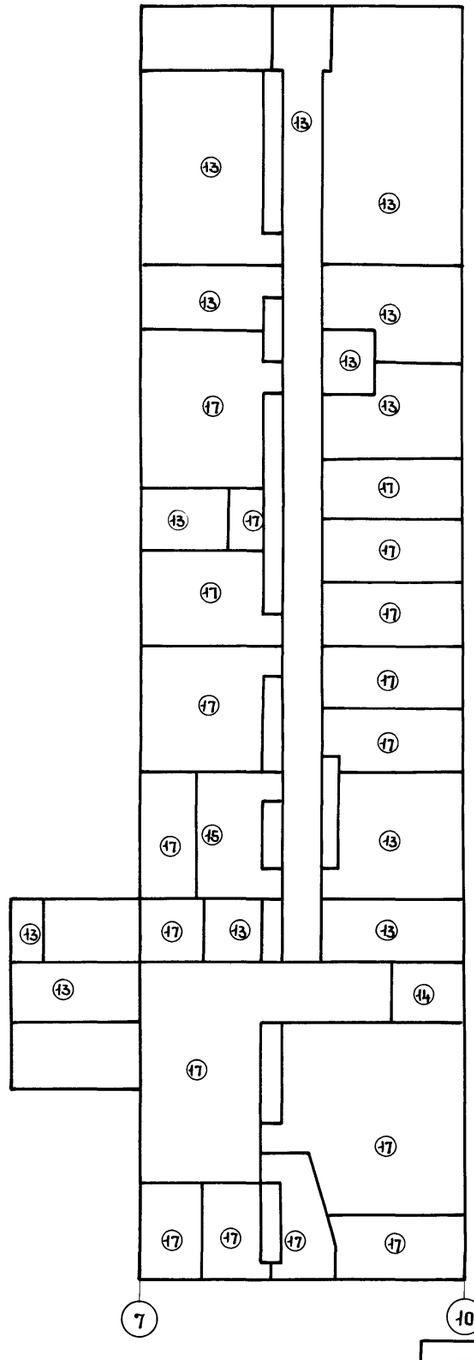

План полов 4 этажа

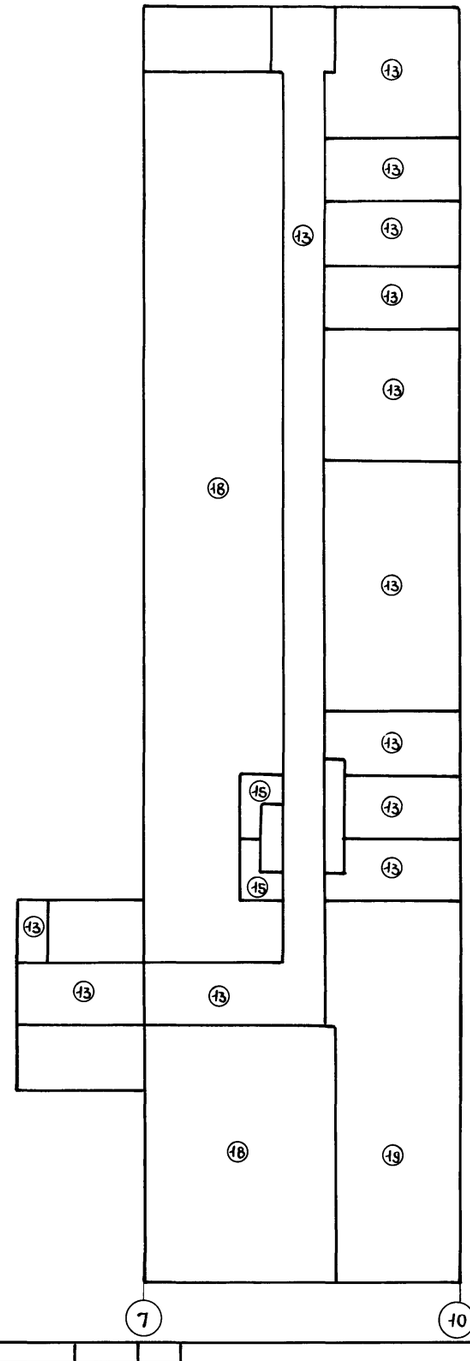

Взам. инв. №
Подпись и дата
Инв. № подл.

Привязан			
Инв. №			

Нач. ОТЭП	Заслонко		
Н. контр.	Весник		
ГАП	Яковлев		
ГИП	Весник		
Рук. бр. АРХ	Суслин		
Архитек.	Стефанова		

ТП 416-3-14.87-АР

Областной вычислительный центр II группы

Блок административно-производственный

Стадия	Лист	Листов
Р	32	

Планы полов 1,2,3,4 этажей

ПРОМСТРОЙПРОЕКТ

Ц80610-03 35

Копировал Ермолина

Формат А2

Альбом III, часть I

План полов подвала

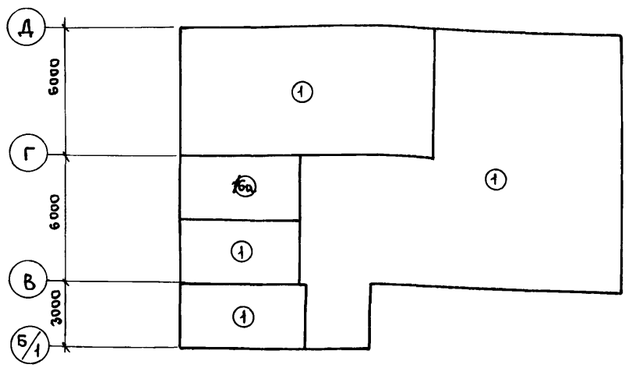

План полов подвала ГО

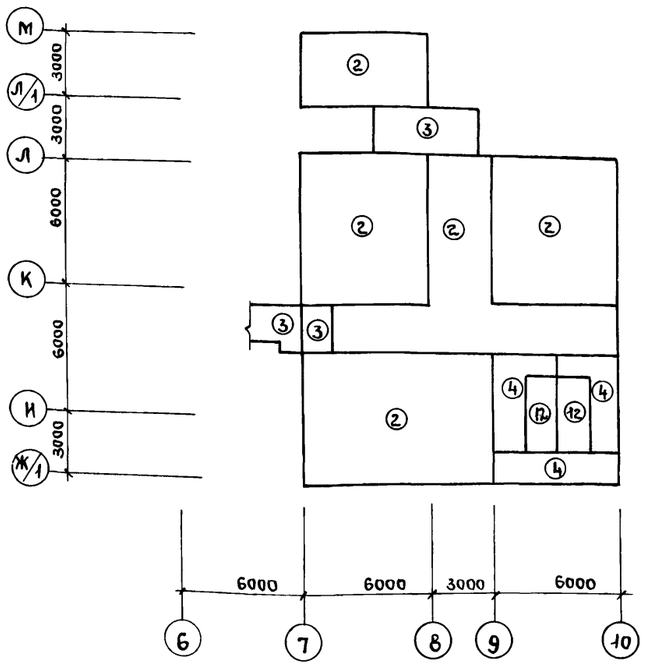

План пола на отм. 15.300

План пола на отм. 18,300

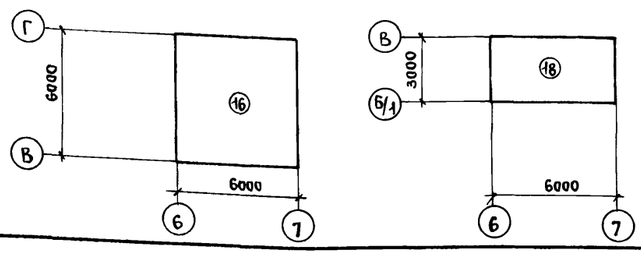

Экспликация полов на блок (начало)

Наименование или номер помещения по проекту	Тип пола по проекту	Схема пола или номер узла по серии	Элементы пола и их толщина	Площадь пола м²
1...4	1		Покрытие- бетон В25 флюатированный – 25мм Стяжка- бетон В7,5 по уклону от 7S до 25мм Подстилающий слой - бетон В7,5 -100мм Основание – грунт	272,7
5,9, 10, 14	2		Покрытие- бетон В25 флюатированный -25мм Подстилающий слой-бетон В12,5- 150мм Основание- см. технические требования	198,0
13	3		Покрытие- бетон В15 флюатированный – 25мм Стяжка- см. технические требования – 25мм Основание- ж.б плита	8,5
6...8	4		Покрытие- бетон В15 с железнением – 25мм Стяжка- см. технические требования – 15мм Бетонная подготовка- бетон В7,5 –100мм Основание- см. технические требования п.3	21,1
128, 169, 170	5		Покрытие-монолитное мозаичное (терраццо) с мраморной крошкой из бетона В25 с латунными прожилками -20мм Стяжка- см. технические требования – 20мм Бетонная подготовка-бетон В7,5 – 60мм Подстилающий слой-бетон В15 – 100мм Основание-см. технические требования	74,7
146...153, 157...160, 163, 164, 166..168	6		Покрытие- плитка керамическая (ГОСТ 6787-80) –10мм Стяжка и заполнение швов- см. технические требования – 30мм Бетонная подготовка-бетон В7,5- –60мм Подстилающий слой-бетон В15 – 100мм Основание- см. технические требования	161,3
130...136, 141, 142, 144, 162, 165	7		Покрытие-линолеум поливинилхлоридный (ГОСТ 7251-77) 2мм Прослойка- быстротвердеющая мастика на водостойких вяжущих –1мм Стяжка- см. технические требования –35мм Бетонная подготовка-бетон В7,5 – 60мм Подстилающий слой-бетон В15 –100мм Основание- см. технические требования	222,0
154...156	8		Покрытие-плитка керамическая (ГОСТ 6787-80) -13мм Стяжка и заполнение швов- см. технические требования – 20мм Гидроизоляция- см. технические требования -5мм Стяжка- бетон В15 –40мм Прослойка - керамзит – 250мм Обмазочная гидроизоляция Битум БН 50/50 (ГОСТ 6617-76) Подстилающий слой-бетон В15 – 100мм Основание – см. технические требования	20,6

Наименование или номер помещения по проекту	Тип пола по проекту	Схема пола или номер узла по серии	Элементы пола и их толщина	Площадь пола, м²
140	9		Покрытие- бетон В25 флюатированный – 25мм Подстилающий слой-бетон В7,5 – 75мм Основание- ж.б. плита	31,5
139	10		Покрытие- плитки кислотоупорные (ГОСТ 961-79) – 20мм Прослойка и заполнение швов силикатной кислотоупорной мастикой – 3мм Стяжка- см. технические требования - 20мм Гидроизоляция- см. технические требования – 5мм Стяжка- см. технические требования – 15мм Подстилающий слой- см. технические требования – 37мм Основание- ж.б. плита	27,9
128, 129	11		Покрытие- монолитное мозаичное (терраццо) с мраморной крошкой из бетона В25 с латунными прожилками -25мм Стяжка- см. технические требования- 20мм Подстилающий слой- см. технические требования – 55мм Основание- ж.б. плита	92,3
6...8	12		Покрытие- бетон В15 с железнением – 25мм Основание – ж.б. плита	20,6
126, 127, 216...220, 225, 226, 229...239 321, 322, 331, 332, 334, 341, 346...350, 352 405, 406, 407, 412, 414...421	13		Покрытие- линолеум поливинилхлоридный (ГОСТ 7251-77) –2мм Прослойка- быстротвердеющая мастика на водостойких вяжущих- 1мм Стяжка- см. технические требования-15мм Подстилающий слой- см. технические требования –80мм Основание- ж.б. плита	1550,5
224, 328	14		Покрытие- плитка керамическая (ГОСТ 6787-80) – 10мм Стяжка и заполнение швов- см. технические требования – 15мм Подстилающий слой- см. технические требования – 75мм Основание- ж.б. плита	18,4
137, 138 227, 228, 333, 335, 411, 415	15		Покрытие- плитка керамическая (ГОСТ 6787-80) – 10мм Прослойка и заделка швов из цементно-песчаного раствора М150 – 15мм Стяжка- см. технические требования-20мм Гидроизоляция- см. технические требования – 5мм Стяжка- см. технические требования-15мм Подстилающий слой- см. технические требования –35мм Основание- ж.б. плита	53,2
502 Приямок лифта	16 16а		Покрытие- бетон В15 –20мм Подстилающий слой- см. технические требования для 16 – 80мм для 16а – 30мм Основание – ж.б. плита	40 14,4

Взам. инв. №

Подпись и дата

Инв. № подл.

Привязан

Инв. №

Нач. отд.	Заслонко	
Н. контр.	Весник	
ГАП	Яковлев	
ГИП	Весник	
Рук. бр.	Суслин	
Архит.	Стефанова	

ТП 416-3-14.87-АР

Областной вычислительный центр II группы

Блок административно-производственный

Стадия	Лист	Листов
Р	35	

Планы полов подвалов Экспликация полов на блок (начало)

ПРОМСТРОЙПРОЕКТ

400610-03 36

Копировал Ермолина

Формат А2

Альбом III, часть I

1-1

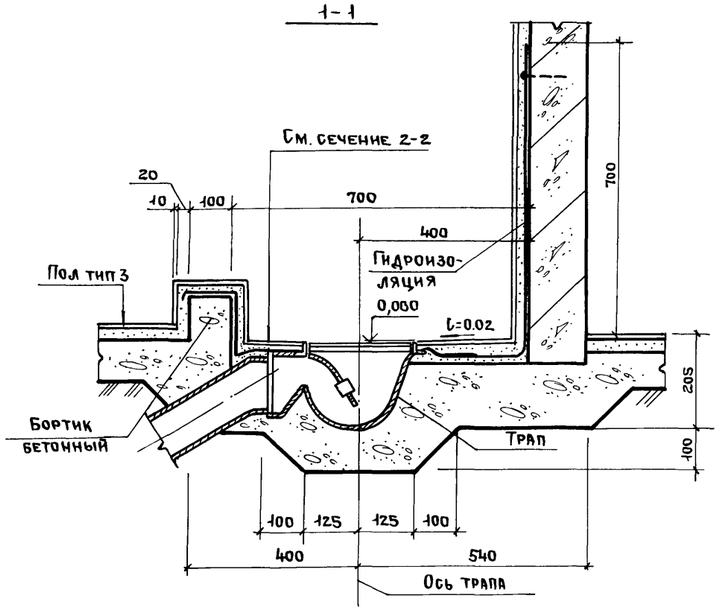

Плитка керамическая	–13мм
Раствор цементно-песчаный м 150	–20мм
Гидроизоляция– 2слоя гидроизола на битумной мастике	–5мм
Раствор цементно-песчаный м 150	–15мм
Бетон В15 .	–100мм

2-2

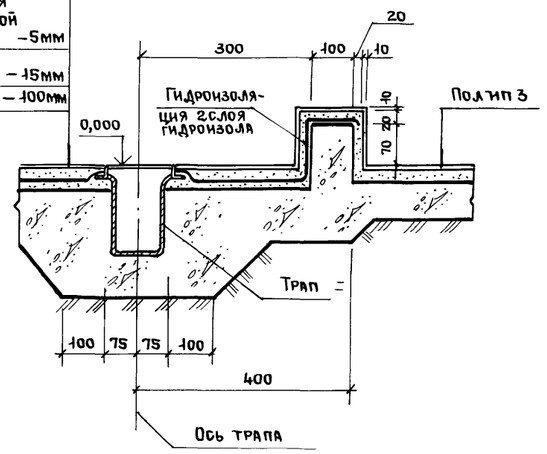

3-3

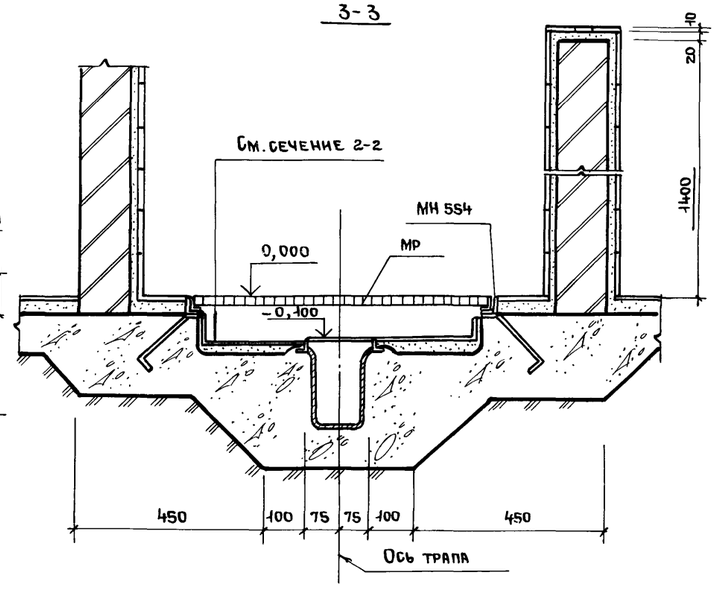

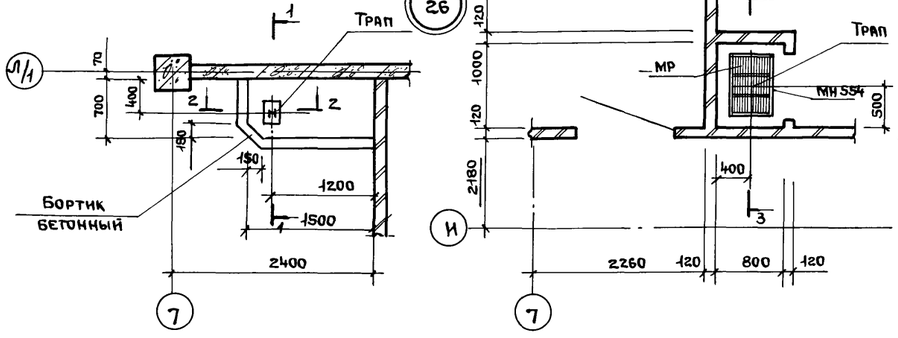

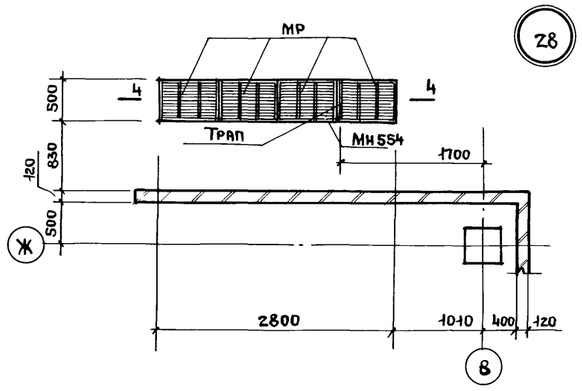

4-4

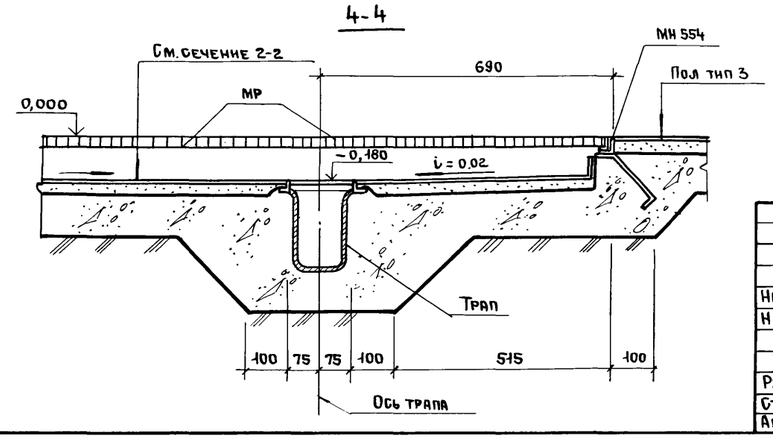

Экспликация полов на блок (окончание)

Наименование или номер помещения по проекту	Тип пола по проекту	Схема пола или номер узла по серии	Элементы пола и их толщина	Площадь пола, м²
323...327, 329, 336...340, 342...345	17	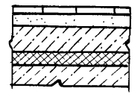	Покрытие– паркет штучный (ГОСТ 862.1–76) – 16мм Прослойка из быстротвердеющей мастики на водостойких вяжущих – 1мм Стяжка – см. технические требования – 20мм Подстилающий слой – см. технические условия – 38мм Звукоизоляционный слой–древесно-волокнистая изоляционная плита (ГОСТ 4598-74*) – 25мм Основание – Ж.Б. плита	423,9
143, 601	18		Покрытие– бетон В25 флюатированный – 25мм Стяжка – см. технические требования – 20мм Гидроизоляция– 2слоя гидроизола марки ГИ-I (ГОСТ 7415-74*) на прослойке из битумной мастики – 5мм Стяжка – см. технические требования – 15мм Подстилающий слой – см. технические требования – 35мм Основание – Ж.Б. плита	397,0
221...223, 409	19	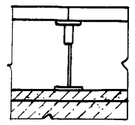	Покрытие– плитки из линолеума антистатического марки „АСН" ТУ-21-29-72 наклеенные на плиты съемного пола по серии 1.444.2-3 см. чертежи съемных полов Подстилающий слой– бетон В15 с железнением и окраской за 2 раза. – 20мм Основание – Ж.Б. плита	270,6
134	20	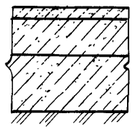	Покрытие бетон В25 – 25мм Бетонная подготовка– бетон В7,5 – 75мм Подстилающий слой– Бетон В15 – 100мм Основание – см. технические требования	38,6

1. Основание– грунт уплотнить послойно до Ку не менее 0,95, Поверхность грунта уплотнить щебнем слоем 40-60мм
2. Подстилающий слой – керамзитобетон γ= 1200-1300 кг/м³ В 3,5
3. Засыпка – слой песка толщиной 635мм послойно уплотненный до Ку не менее 0,95
   Подстилающий слой– бетон В12,5 – 150мм
   Основание по п. 1.
4. Стяжка– цементно-песчаный раствор марки 150.
5. Гидроизоляция – 2 слоя гидроизола на битумной мастике.

Привязан

Инв. №

Нач. ОТЭП	Заслонко		
Н. контр.	Весник		
ГАП	Яковлев		
ГИП	Весник		
Рук. бр.	Суслин		
Ст. арх.	Добромыслова		
Архитек.	Стефанова		

ТП 416-3-14.87-АР

Областной вычислительный центр II группы

Блок административно-производственный

Стадия	Лист	Листов
Р	34	

Узлы 26...28
Экспликация полов на блок (окончание)

ПРОМСТРОЙПРОЕКТ

Инв. № подл. | Подпись и дата | Взам. инв. №

400610-03 37

Копировал Ермолина Формат А2

Альбом III, часть I

5 - 5

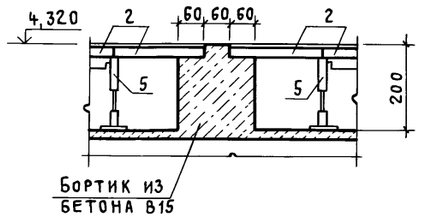

6 - 6

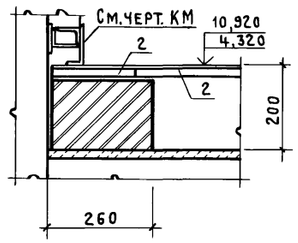

Схема 1
2 этаж

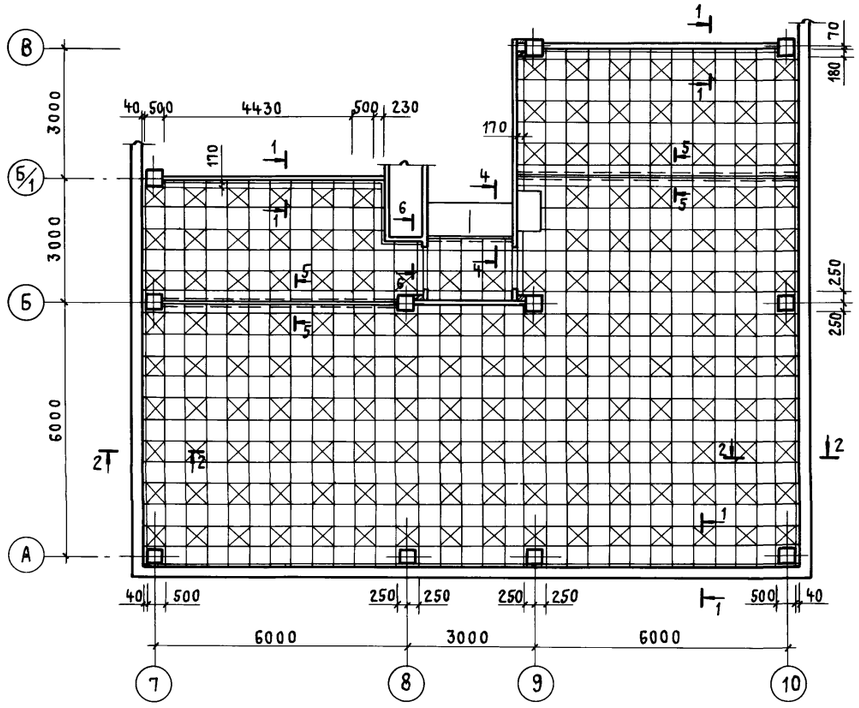

Схема 2
4 этаж

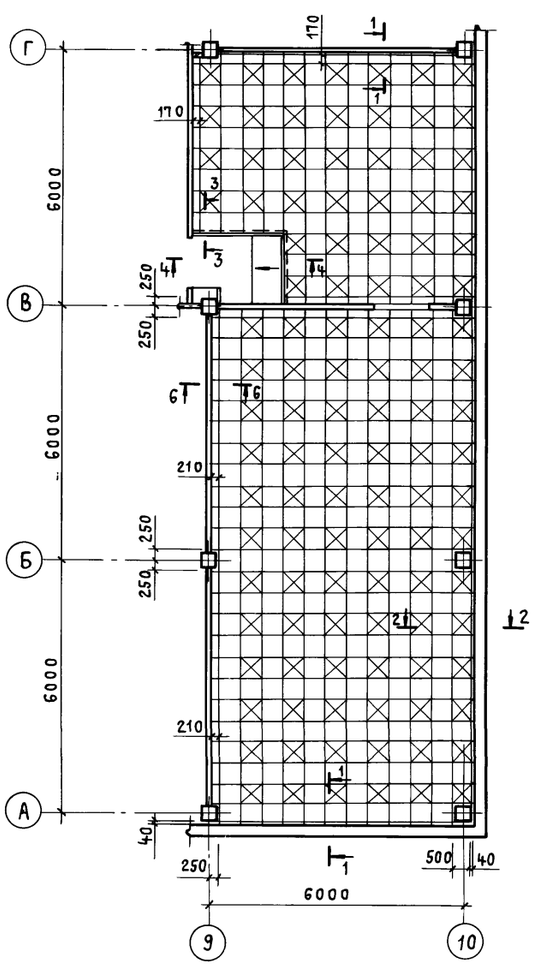

1 - 1

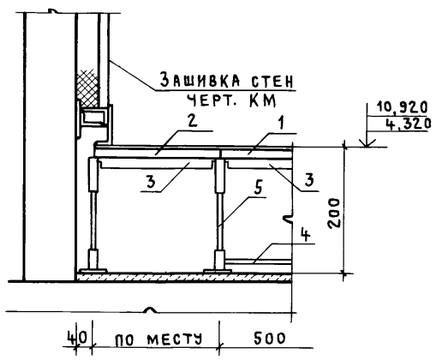

2 - 2

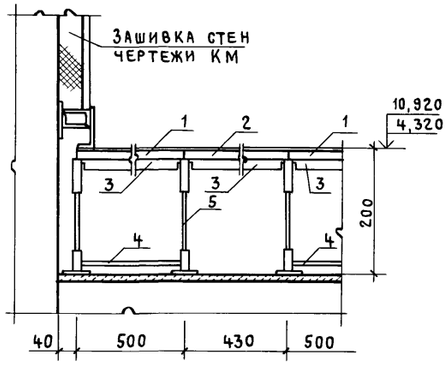

3 - 3

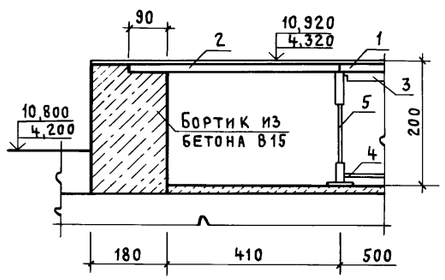

Спецификация
к схемам раскладки сборных элементов съемного пола

Марка, поз.	Обозначение	Наименование	Кол.	Масса ед., кг	Примечание
		Схема 1			
1	1.444.2-3.1100	Плита стальная ПШ5	531	7,04	
2	1.444.2-3.3100	Плита доборная ПД5	125	6,54	
3	1.444.2-3.1201	Ригель съемный РС5	1718	0,54	
4	1.444.2-3.1400	Обойма ОС5	158	1,16	
5	ТП 416-3-14.87-АР.И.166	Стойка винтовая СВ	668	0,4	
6	1.444.2-3.1501	Съемник СР	1	0,4	
		Схема 2			
1	1.444.2-3.1100	Плита стальная ПШ5	369	7,04	
2	1.444.2-3.3100	Плита доборная ПД5	95	6,54	
3	1.444.2-3.1201	Ригель съемный РС5	93	0,54	
4	1.444.2-3.1400	Обойма ОС5	108	1,16	
5	ТП 416-3-14.87-АР.И.166	Стойка винтовая СВ	468	0,4	
6	1.444.2-3.1501	Съемник СР	1	0,4	

4 - 4

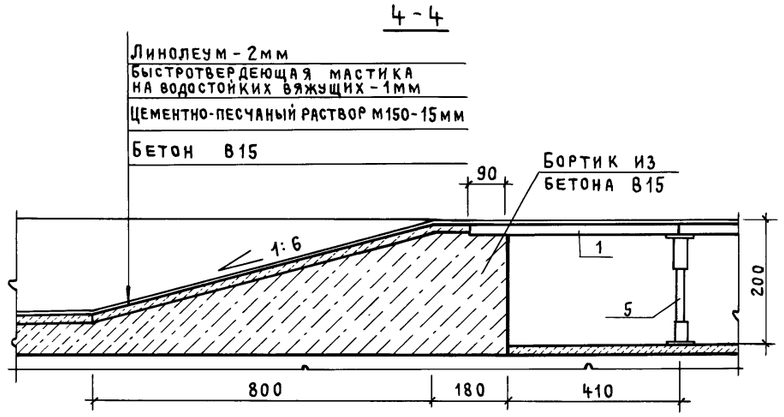

Привязан

Инв. №

		ТП 416-3-14.87-АР	
		Областной вычислительный центр II группы	
Нач. ОТЭП	Заслонко	Блок административно-производственный	Стадия: Р; Лист: 35; Листов:
Н. контр.	Весник		
ГАП	Яковлев		
ГИП	Весник		
Рук. бр.	Суслин	Схемы 1,2 съемного пола. (2,4 этажи) Спецификация.	ПРОМСТРОЙПРОЕКТ
Архит.	Хохлова		

Инв. № подл. | Подпись и дата | Взам. инв. №

40616-03 38

Копировал Куц

Формат А2

Альбом III, часть I

Схема 1
1 этаж
низ на отм. 2,600

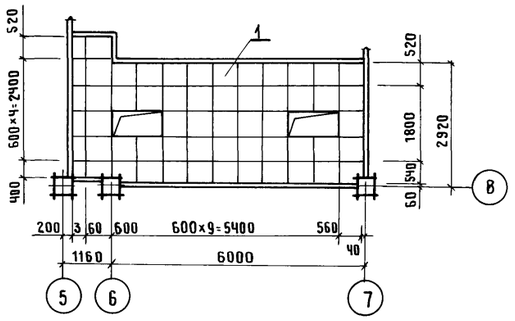

Схема 2
1 этаж
низ на отм. 2,600

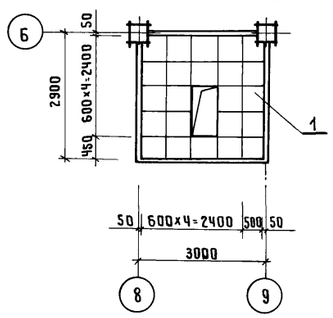

Схема 3
1 этаж

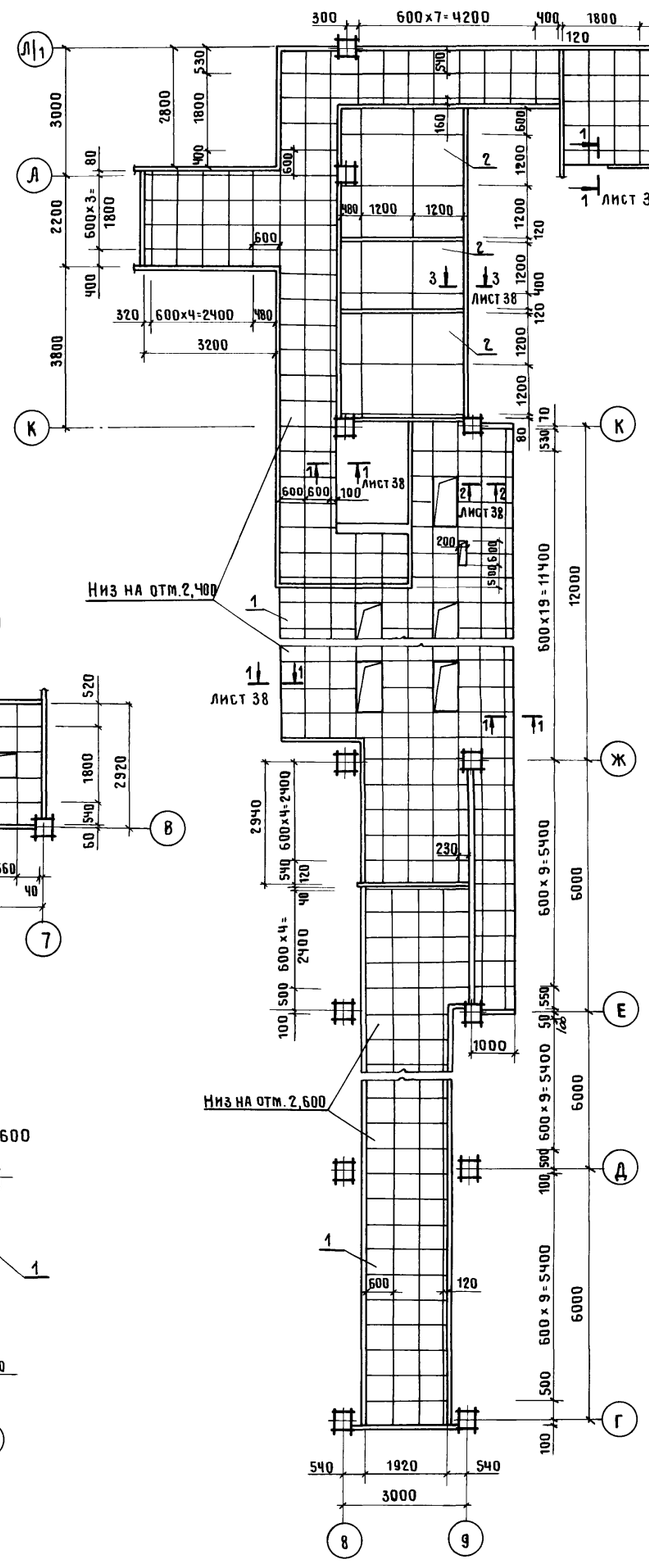

Схема 4
1 этаж

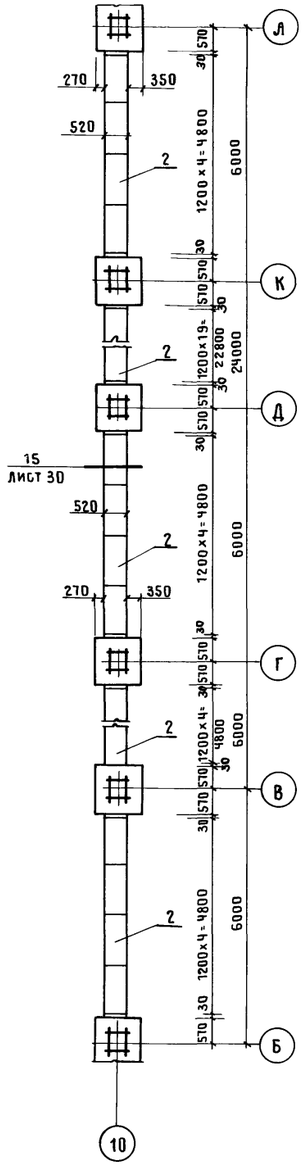

Схема 5
2 этаж

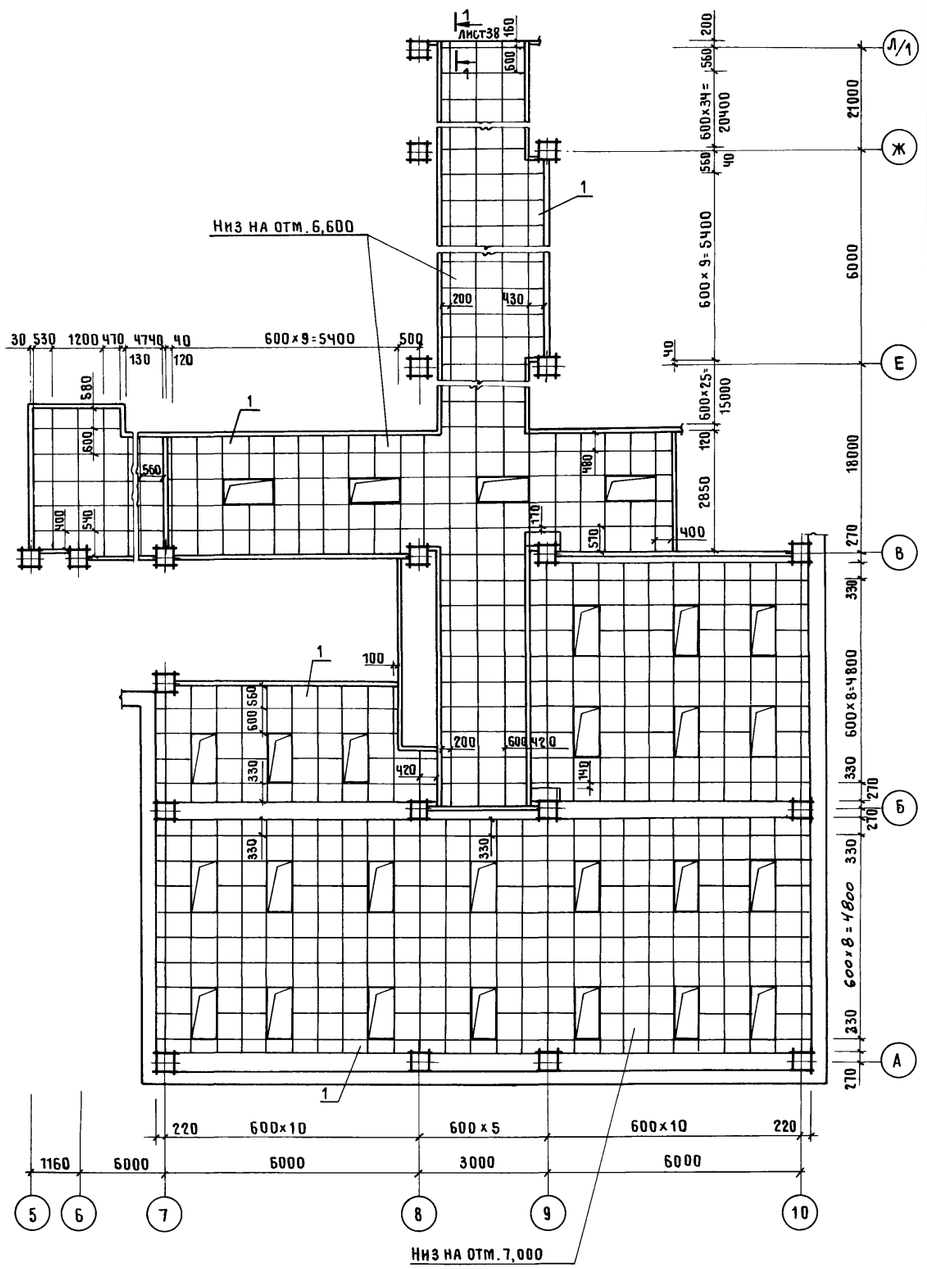

Спецификацию к схемам 1...5
см. лист 37

Привязан		ТП 416-3-14.87-АР	
		Областной вычислительный центр II группы	
		Блок административно-производственный	Стадия: Р; Лист: 36; Листов:
		Схемы 1...5 подвесного потолка.	ПРОМСТРОЙПРОЕКТ
Инв.№		Нач.отэп Заслонко; Н.контр. Весник; ГАП Яковлев; ГИП Весник; Рук.бр. Суслин; Архит. Хохлова	

Инв.№ подл. | Подпись и дата | Взам.инв.№

Ц00610-03 39

Копировал Замотаева Формат А2

4-4

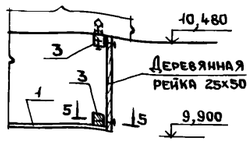

5-5

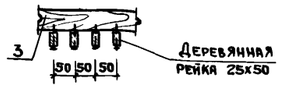

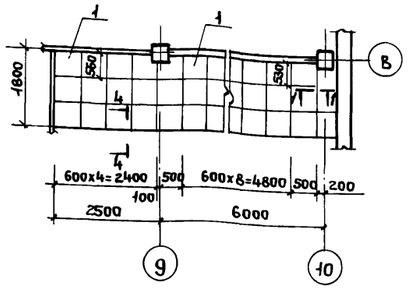

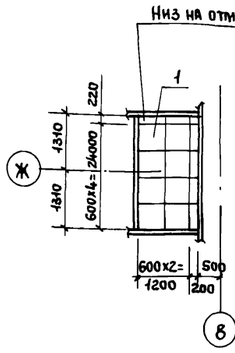

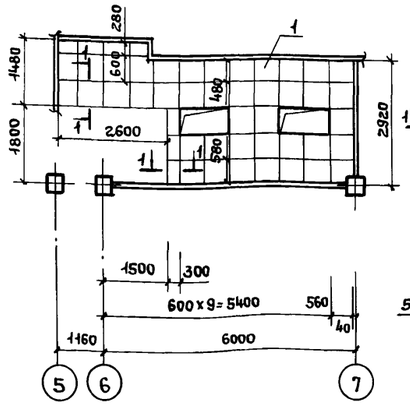

Схема 6
3 этаж
Низ на отм. 9,900

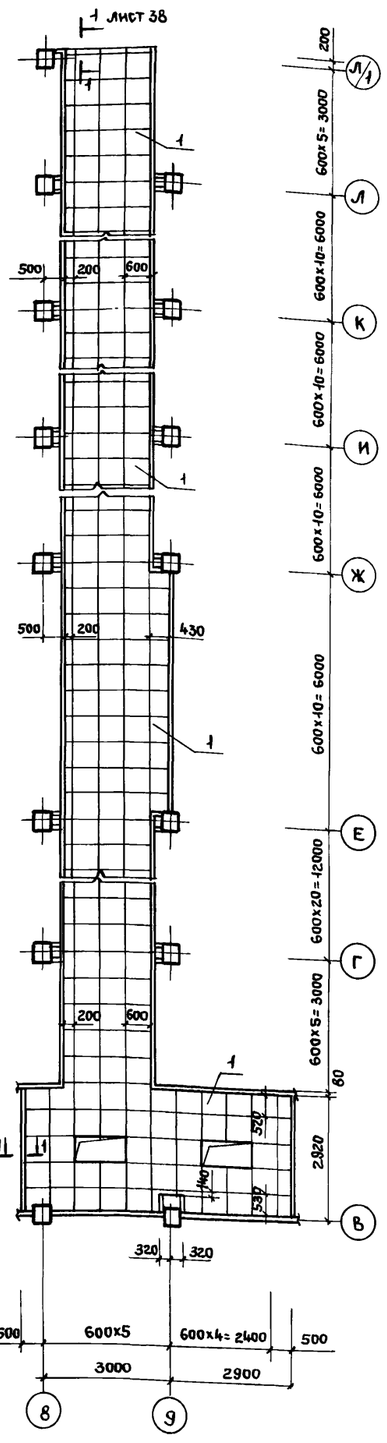

Схема 7
4 этаж

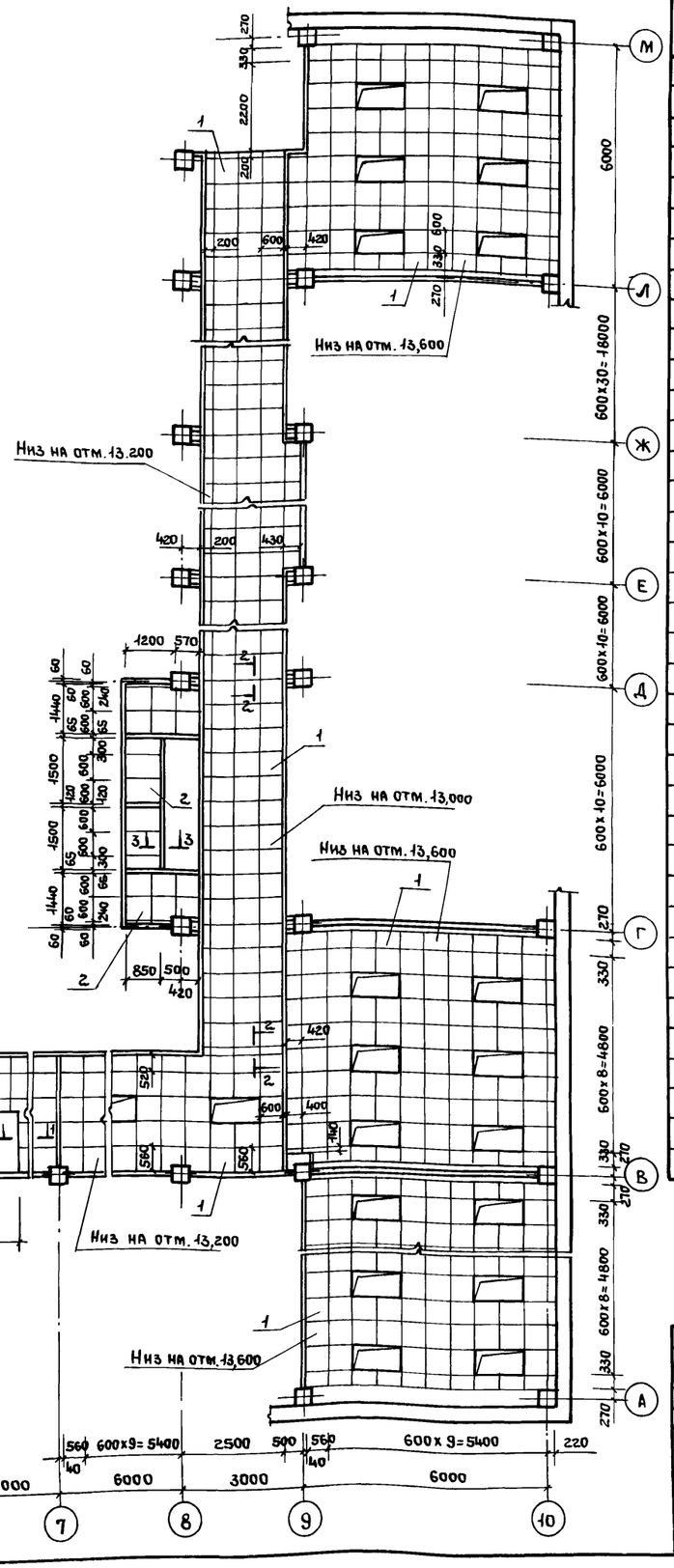

Спецификация
к схемам расположения плит подвесного потолка

Марка, поз.	Обозначение	Наименование	Кол-во	Масса ед., кг	Примечание
		Схема 1			
1	ОСТ 21-26-84	Плиты звукопоглощающие гипсовые литые	56		
		Схема 2			
1	ОСТ 21-26-84	Плиты звукопоглощающие гипсовые литые	23		
		Схема 3			
1	ОСТ 21-26-84	Плиты звукопоглощающие гипсовые литые	308		
2		Лист ЛП-П-3,6х1,2-8 ГОСТ 18124-75*	14		
3		Брусок 50х70 ГОСТ 9685-61*	0,35		м³
4		Пленка полиэтиленовая Нс, полотно в.с. ГОСТ 10354-82	156		м²
5		Плита П125.1000.1000.50 ГОСТ 9573-82	60		
		Схема 4			
2		Лист ЛП-П-3,6х1,2-8 ГОСТ 18124-75*	16		
3		Брусок 50х70 ГОСТ 9685-61*	0,15		м³
4		Пленка полиэтиленовая Нс, полотно высш.с. ГОСТ 10354-82	172		м²
5		Плита П125.1000.1000.50 ГОСТ 9573-82	66		
		Схема 5			
1	ОСТ 21-26-84	Плиты звукопоглощающие гипсовые литые	760		
2		Лист ЛП-П-3,6х1,2-8 ГОСТ 18124-75*	2		
3		Брусок 50х70 ГОСТ 9685-61*	0,014		м³
		Схема 6			
1	ОСТ 21-26-84	Плиты звукопоглощающие гипсовые литые	394		
2		Лист ЛП-П-3,6х1,2-8 ГОСТ 18124-75*	8		
3		Брусок 50х70 ГОСТ 9685-61*	0,087		м³
		Схема 7			
1	ОСТ 21-26-84	Плиты звукопоглощающие гипсовые литые	635		
2		Лист ЛП-П-3,6х1,2-8 ГОСТ 18124-75*	9		
3		Брусок 50х70 ГОСТ 9685-61*	0,14		м³

Сечения 1-1...3-3 см. лист 38

Привязан

Инв. №

Нач. отд.	Заслонко	
Н. контр.	Весник	
ГАП	Яковлев	
ГИП	Весник	
Рук. гр.	Суслин	
Архит.	Хохлова	

ТП 416-3-14.87-АР

Областной вычислительный центр II группы

Блок административно-производственный

Стадия	Лист	Листов
Р	37	

Схемы 6, 7 подвесного потолка. Спецификация.

ПРОМСТРОЙПРОЕКТ

Инв. № подл. | Подпись и дата | Взам. инв. №

Ц00610-03 40

Копировал Ермолина

Формат А2

Альбом III, часть I

29

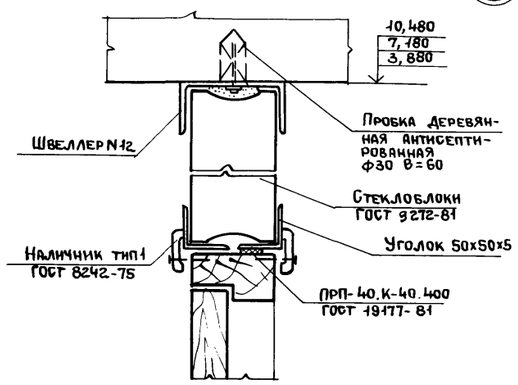

1-1

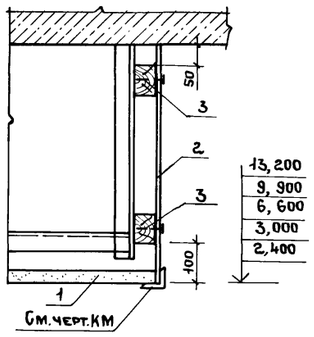

2-2

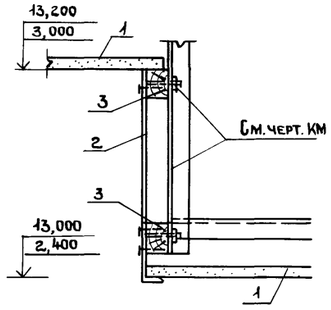

3-3

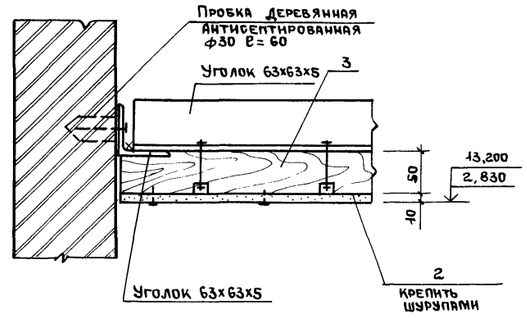

30

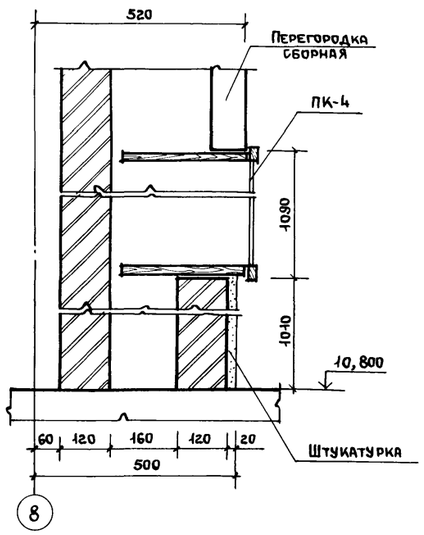

32

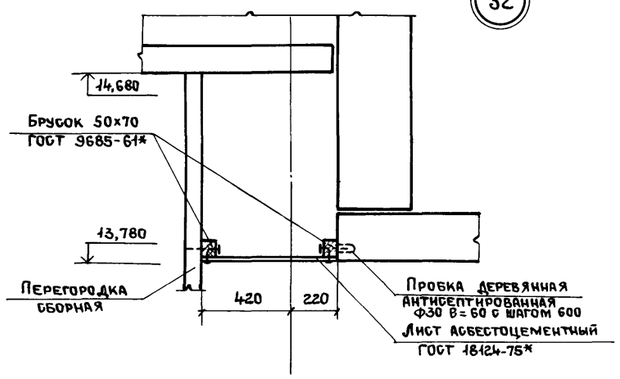

34

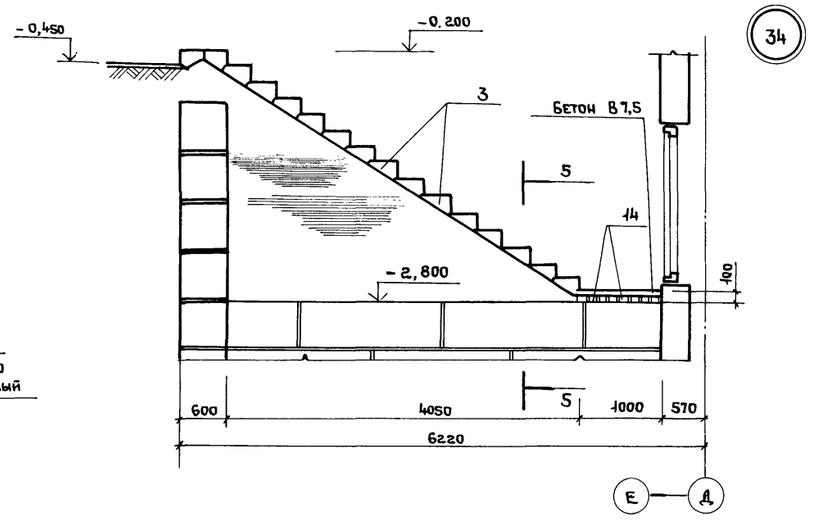

31

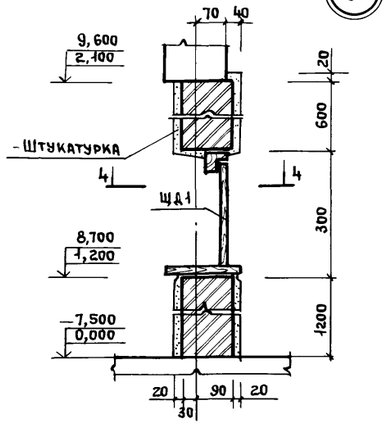

4-4

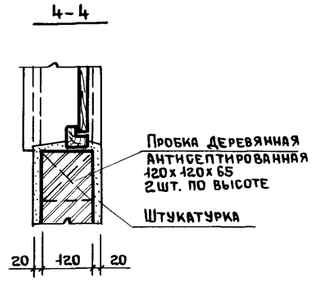

33

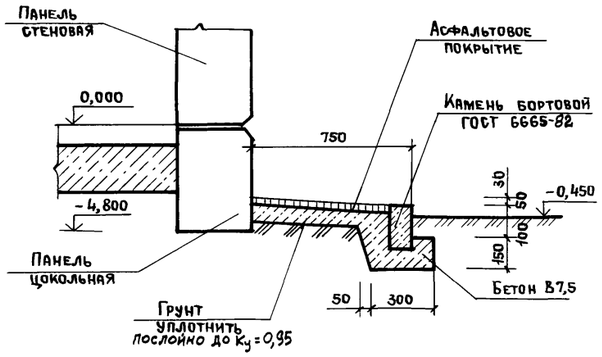

5-5

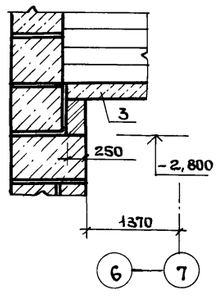

Спецификацию к сечениям 1-1, 2-2, 3-3 см. лист 39

Нач.ОТЭП	Заслонко		
Н.контр.	Весник		
ГАП	Яковлев		
ГИП	Весник		
Рук.бр.	Суслин		
Ст.арх.	Добромыслова		
Архит.	Хохлова		

Привязан:

Инв. №

ТП416-3-14.87-АР

Областной вычислительный центр II группы

Блок административно-производственный

Стадия	Лист	Листов
Р	38	

Узлы 29...34

ПРОМСТРОЙПРОЕКТ

Взам. инв. № | Подпись и дата | Инв. № подл.

Ц00610-03 41

Копировал Ермолина

Формат А2

Альбом III, часть I

Спецификация элементов металлических, бетонных, железобетонных и деревянных на блок

Марка, поз.	Обозначение	Наименование	Кол-во на этаж: Подвал	1	2	3	4	Кровля	Всего	Масса ед., кг	Примечание
1	ГОСТ 8717.0-84	Ступени ЛС 15	—	12	—	—	—	—	12	160,0	
2		ЛС 12.17	7	—	—	—	—	—	7	128,0	
3		ЛС 11.17	16	—	—	—	—	—	16	111,0	
4	1.255.1-1	СНК 21.3.5-6		18	—	—	—	—	18	250,0	
		Блоки бетонные									
5	ГОСТ 13579-78	ФБС 24.3.6-т							43	1300	
6		ФБС 12.4.6-т							36	640	
7		ФБС 9.4.6-т							50	470	
8	ГОСТ 948-84	Перемычки 2ПБ17-2	—	6	—	—	—	—	6	71,0	
9		2ПБ 19-3	—	8	—	—	—	—	8	81,0	
10		2ПБ 22-3	—	4	—	—	—	—	4	92,0	
11		2ПП 17-5	—	4	—	—	—	—	4	223,0	
12		5ПП 17-6	—	2	—	—	—	—	2	300,0	
13		1ПБ 13-1	11	21	—	—	—	—	32	25,0	
14		1ПБ 10-1	8	—	—	—	—	—	8	20,0	
		Швеллер 12-ГОСТ 8240-72 / Ст3кп ГОСТ 535-79	—	75	16	16	78	7	192м	10,4	К узлам 17...19, 29
	ГОСТ 8478-81	Сетка 5Вр1-100 / 5Вр1-100 1040х1, С1/20	—	60	—	—	57	18	135 м²	3,4	К узлам 8,20...24, 37,38,41...43
	ГОСТ 5781-82	ФбАI	—	130	—	—	80	15	225м	0,2	К узлам 8,19...24, 37, 38,41,42,44
		Полоса 6-4х40 ГОСТ 103-76 / Ст3кп ГОСТ 535-79	—	18	—	—	—	360	378 м	1,15	К узлам 16...19, 39, 40
	ГОСТ 24454-80	Пиломатериалы							0,7		м³
		Изделия фрезерованные									
	ГОСТ 8242-75	Плинтус тип 1	—	220	640	640	300	—	1800		м
		Наличник тип 1	40	560	600	600	300	—	2100		м
		Наличник тип 2	—	400	500	400	270	30	1700		м
		Изделия монтажные									
мм 1	2.230-1	мм 1	50	130	90	80	50	20	420	0,55	
мм 8		мм 8	—	—	9	9	—	—	18	0,53	
К 1		К 1	25	65	30	30	30	15	195	0,41	
К 2		К 2	25	65	30	30	30	15	195	0,17	
К 5		К 5	70	210	180	180	60	20	270	0,17	м
мм 1	2.236-2	мм 1	—	300	162	162	300	2	936	0,25	
мм 3		мм 3	—	228	324	324	200	4	1080	0,1	
МС 4	2.460-18	МС 4	—	—	—	—	—	180	180	4,6	
МС 8		МС 8	—	—	—	—	—	415	415	0,45	
МС 33		МС 33	—	18	—	—	—	250	268	2,8	
МС 55		МС 55	—	—	—	—	—	12	12	0,21	
МС 56		МС 56	—	—	—	—	—	6,4	6,4		м
ЩД 1	ТП 416-3-14.87-КЖ.И.164	Щит деревянный ЩД 1	—	1	—	1	—	—	2	2,5	
ЩД 2	ТП 416-3-14.87-КЖ.И.165	ЩД 2	—	—	—	—	—	1	1	41,2	

Спецификация изделий металлических на блок

Марка поз.	Обозначение	Наименование	Кол-во на этаж: Подвал	1	2	3	4	Кровля	Всего	Масса ед. кг	Примечание
		Элементы фасонные									
ЭФ 4	ТП 416-3-14.87-КЖ.И.162	ЭФ 4	—	—	—	—	—	2	2	1,4	
ЭФ 5	ТП 416-3-14.87-КЖ.И.163	ЭФ 5	—	130	81	81	80	8	380	1,4	
ЩС 1	ТП 416-3-14.87-КЖ.И.158-01	Щит стальной ЩС 1	1	—	—	—	—	—	1	77,1	
ЩС 2	-02	ЩС 2	15	—	—	—	—	—	15	5,7	
ЩС 3	-03	ЩС 3	3	—	—	—	—	—	3	38,3	
РЖ 2	ТП 416-3-14.87-КЖИ.156-01	Решетка жалюзийная РЖ 2	—	1	—	—	1	—	2	41,8	
РЖ 3	-02	РЖ 3	—	—	—	—	7	—	7	24,0	
РЖ 5	-03	РЖ 5	—	1	—	—	1	1	3	8,7	
МР	ИИ-03-03	Решетка для вытирания ног МР	—	11	—	—	—	—	11	12,71	

Спецификация закладных изделий металлических на блок

Марка, поз.	Обозначение	Наименование	Кол-во на этаж: Подвал	1	2	3	4	Кровля	Всего	Масса ед., кг	Примечание
МН 103-1	1.400-15.81.110-06	Изделие закладное МН 103-1	—	6	—	—	—	—	6	0,9	
МН 104-6	1.400-15 81.110-11	МН 104-6	—	5,7	5,7	5,7	5,7	—	22,8	3,5	м
МН 107-6	1.400-15.8.1.120-17	МН 107-6	—	24	—	—	—	—	24	1,4	
МН 121-3	1.400-15.81.130-26	МН 121-3	—	2	—	—	—	—	2	4,4	
МН 126-6	1.400-15.81.130-59	МН 126-6	—	—	—	—	—	6	6	7,1	
МН 127-6	1.400-15 81.140-05	МН 127-6	2	—	—	—	—	—	2	6,0	
МН 401-2	1.400-15.81.410-01	МН 401-2	32	19	4	—	36	—	91	1,3	
МН 548	1.400-15.81.540-09	МН 548	—	5,4	—	—	—	—	5,4	4,2	м
МН 554	1.400-15.81.550-05	МН 554	—	22,0	—	—	—	4,1	26,1	4,2	м
МН 3	ТП 416-3-14.87-КЖИ.146-01	МН 3	—	—	—	—	1	—	1	19,3	
МН 4	-02	МН 4	—	—	—	—	1	—	1	16,1	
МН 5	-03	МН 5	—	—	—	—	1	—	1	12,5	
МН 6	-04	МН 6	—	1	—	—	—	1	2	7,9	
МН 7	ТП 416-3-14.87-КЖ.И.147	МН 7	—	1	—	—	—	1	2	21,1	
МН 8	ТП 416-3-14.87-КЖ.И.148	МН 8	—	2	—	—	—	—	2	6,2	
МН 9	ТП 416-3-14.87-КЖ.И.149	МН 9	—	—	—	—	—	2	2	1,6	
МН 10	ТП 416-3-14.87-КЖ.И.150-01	МН 10	—	—	—	—	—	4	4	4,3	
МН 11	-02	МН 11	—	—	—	—	—	4	4	2,0	
МН 12	-03	МН 12	—	—	—	—	—	4	4	0,9	
КР-1	1.494-30 вып. 2	Кронштейн 57А005.000 (КР-1)	—	1	—	—	—	—	1	22,2	

Взам. инв. №

Подпись и дата

Инв. № подл.

Привязан

Инв. №

Нач. ОТЭП	Заслонко	
Н. контр.	Весник	
ГАП	Яковлев	
ГИП	Весник	
Рук. бр.	Суслин	
Ст. Арх.	Добромыслов	
Архит.	Хохлова	

ТП 416-3-14.87-АР

Областной вычислительный центр II группы

Блок административно-производственный

Стадия	Лист	Листов
Р	39	

Спецификации

ПРОМСТРОЙПРОЕКТ

Ц 00610-03 42

Копировал Ермолина

Формат А2

Альбом III, часть I

Разрез 1-1

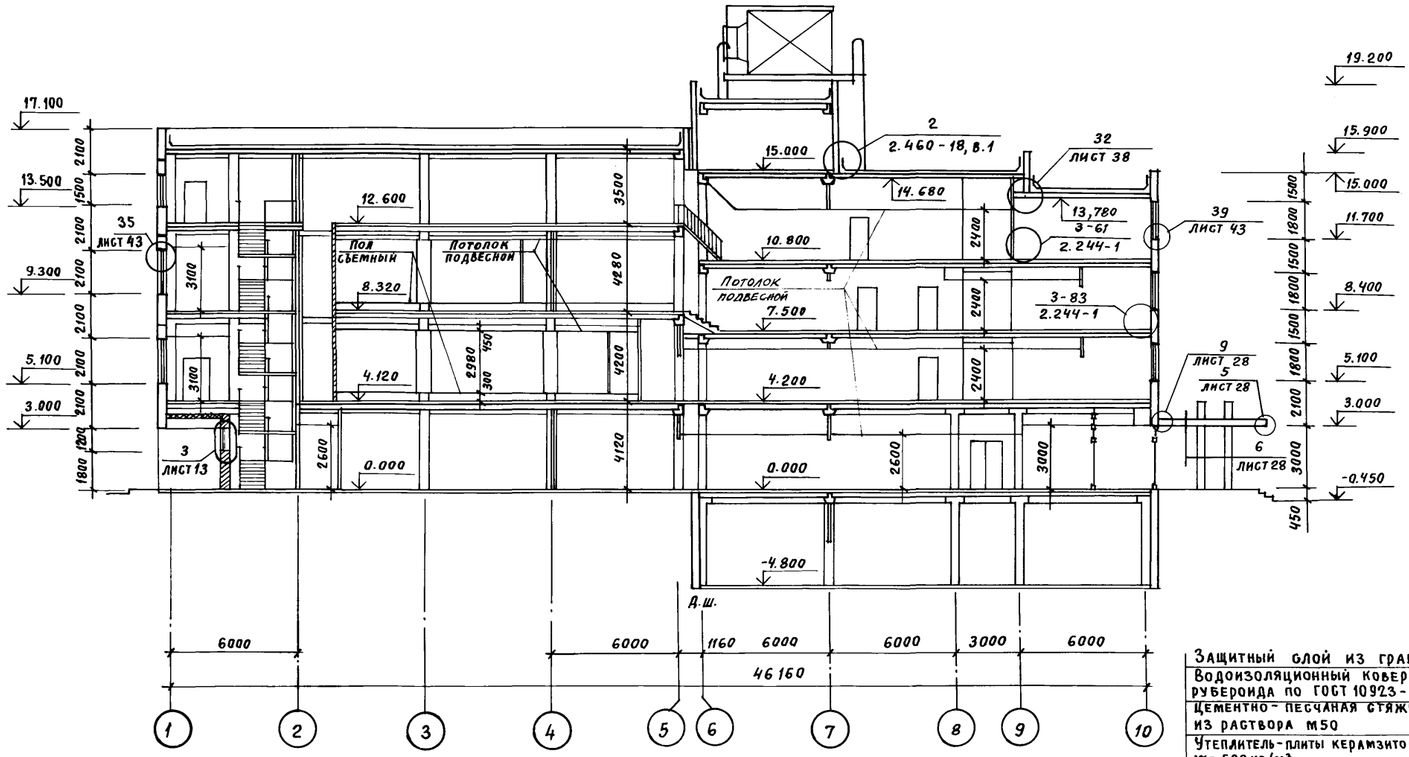

Разрез 2-2

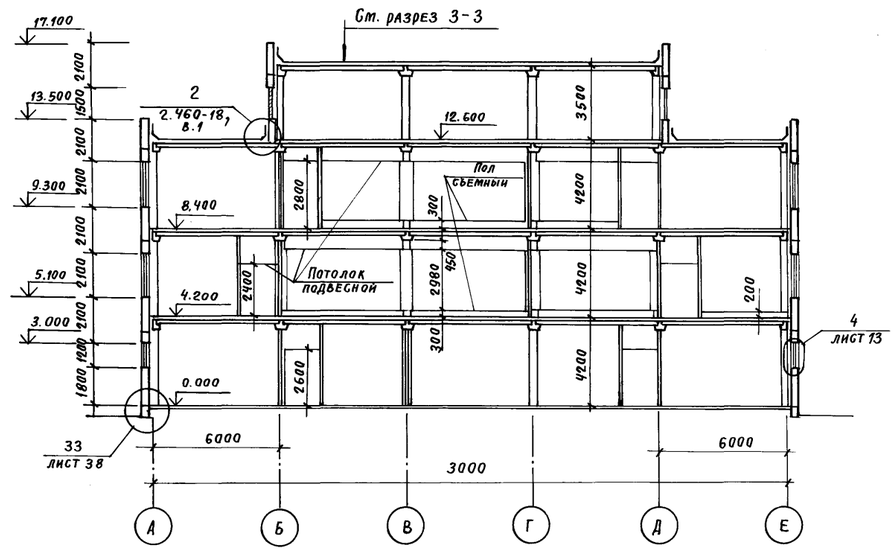

Разрез 4-4

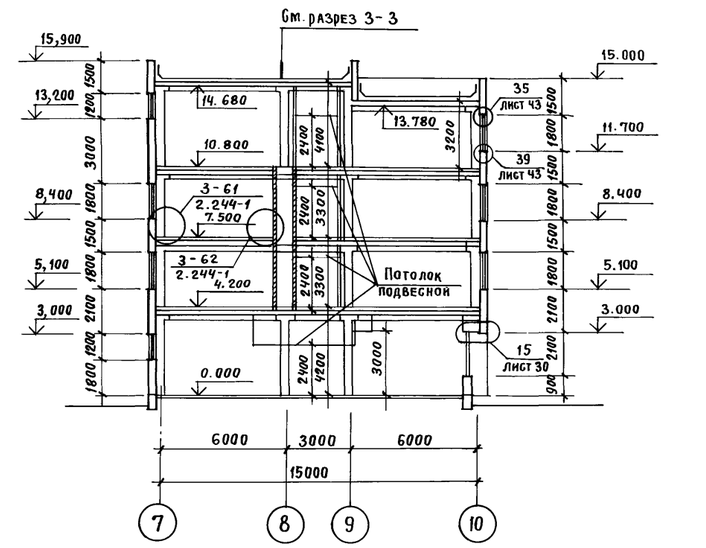

Разрез 3-3

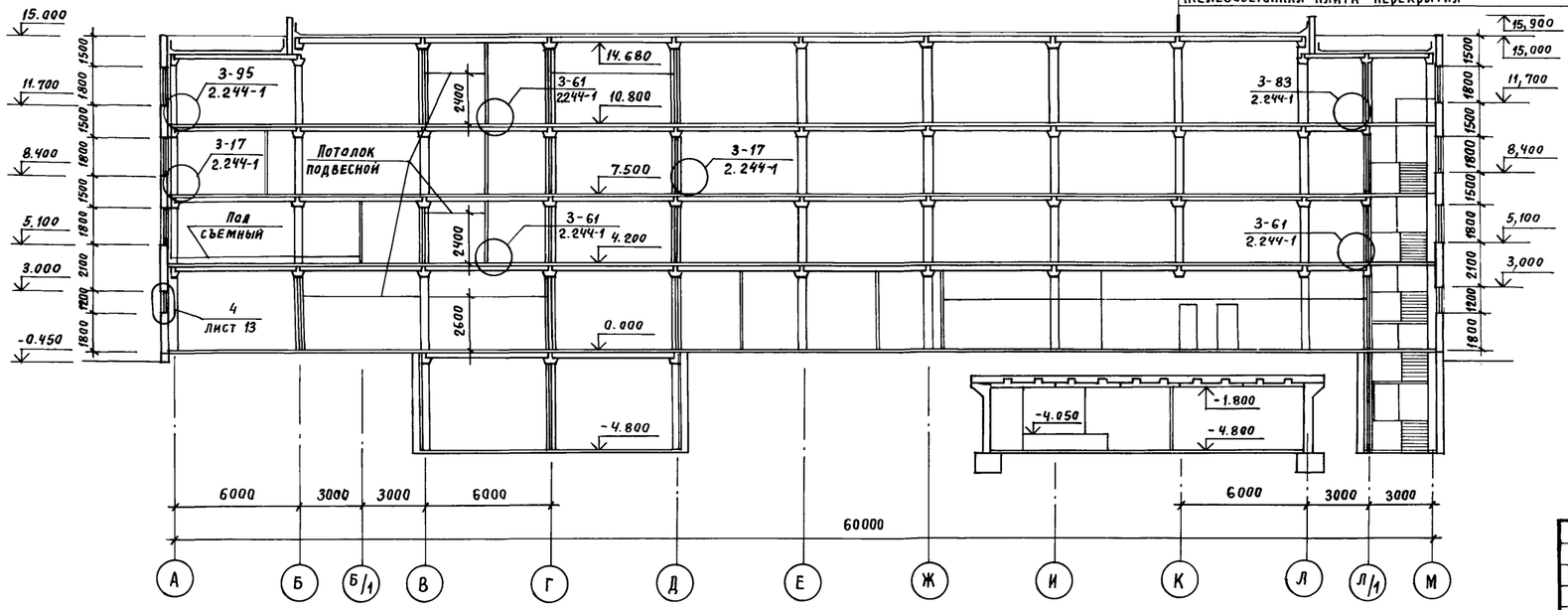

Защитный слой из гравия		
Водоизоляционный ковер - 4 слоя рубероида по ГОСТ 10923-82		
Цементно-песчаная стяжка - из раствора М50		15 мм
Утеплитель-плиты керамзитобетонные γ = 500 кг/м³		240 мм
Пароизоляция - 1 слой рубероида по ГОСТ 10923-82		
Железобетонная плита перекрытия		

Привязан			
Инв. №			
Нач. ОТЭП	Заслонко		
Н. контр.	Весник		
ГАП	Яковлев		
ГИП	Весник		
Рук. гр. арх.	Суслин		
Архитек.	Хохлова		

ТП416-3-14.87-АР

Областной вычислительный центр II группы

Стадия	Лист	Листов
Р	40	

Разрезы 1-1 ... 4-4

ПРОМСТРОЙПРОЕКТ

Инв. № подл. | Подпись и дата | Взам. инв. №

Ц00610-03 43

Копировал Замалуева

Формат А2

Альбом III, часть I

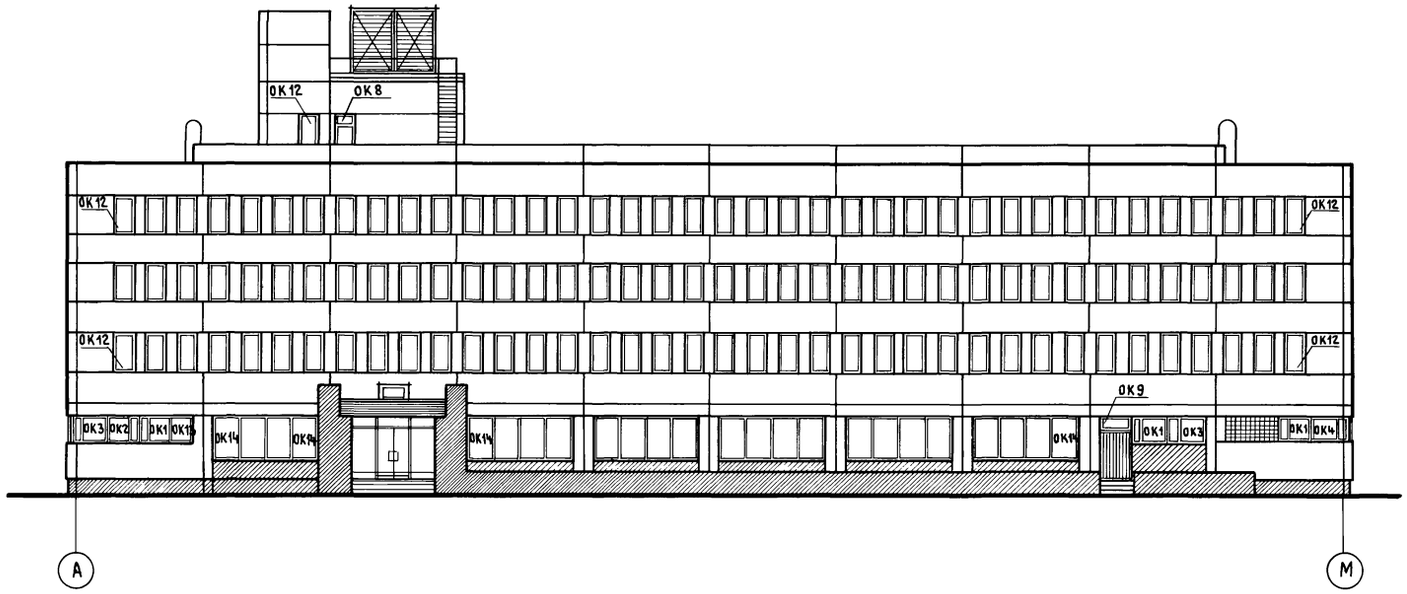

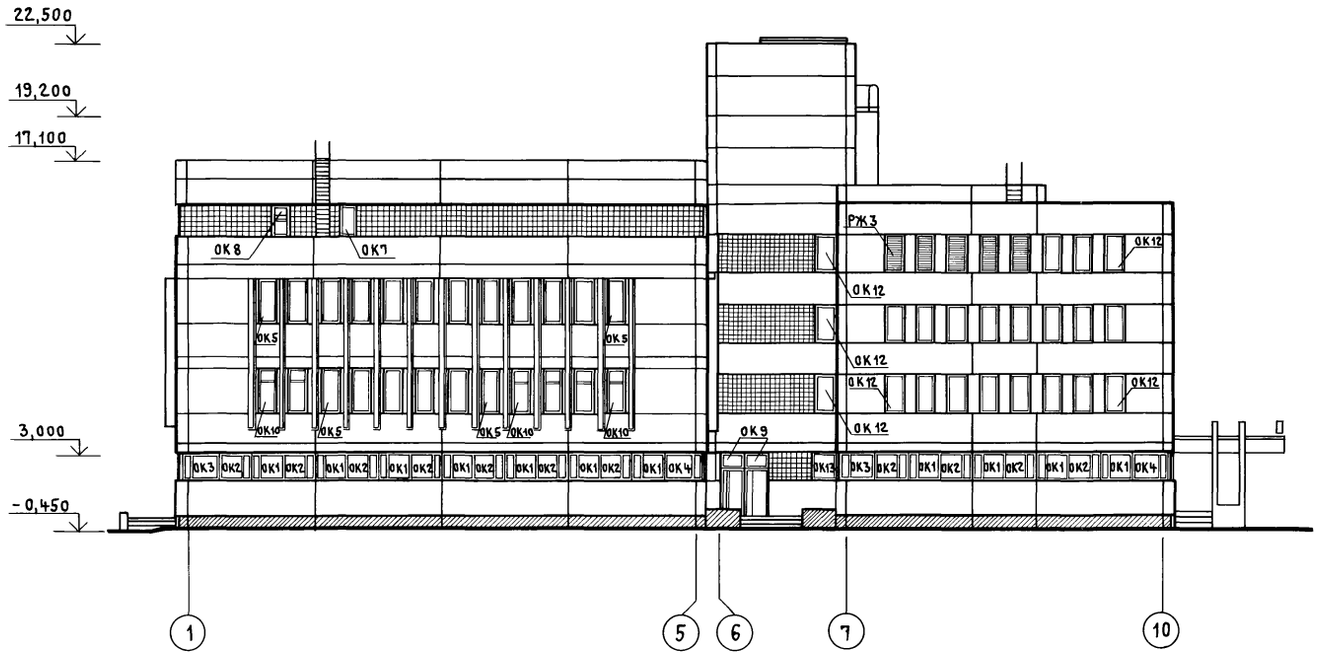

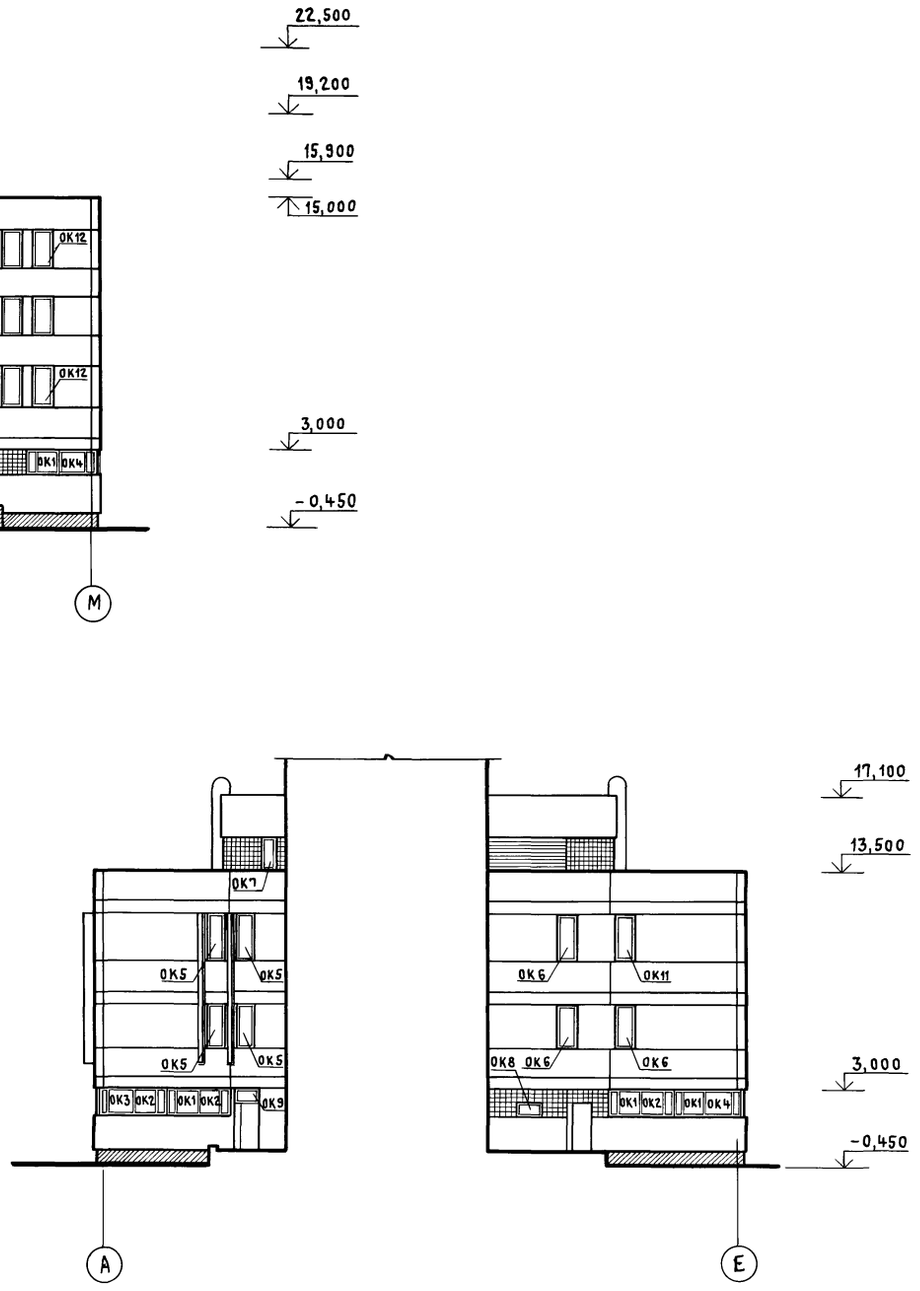

Инв. № подл. | Подпись и дата | Взам. инв. №

Привязан		Нач. ОТЭП	Заслонко		ТП 416-3-14.87-АР
		Н. контр.	Весник		Областной вычислительный центр II группы
		ГАП	Яковлев		Стадия: Р; Лист: 41; Листов:
		ГИП	Весник		
Инв. №		Рук. гр. арх.	Суслин		Фасады А-М; 1-10; А-Е — ПРОМСТРОЙПРОЕКТ
		Архит.	Стефанова		

Ц00610-03 44

Копировал Куц

Формат А2

Альбом III, часть I

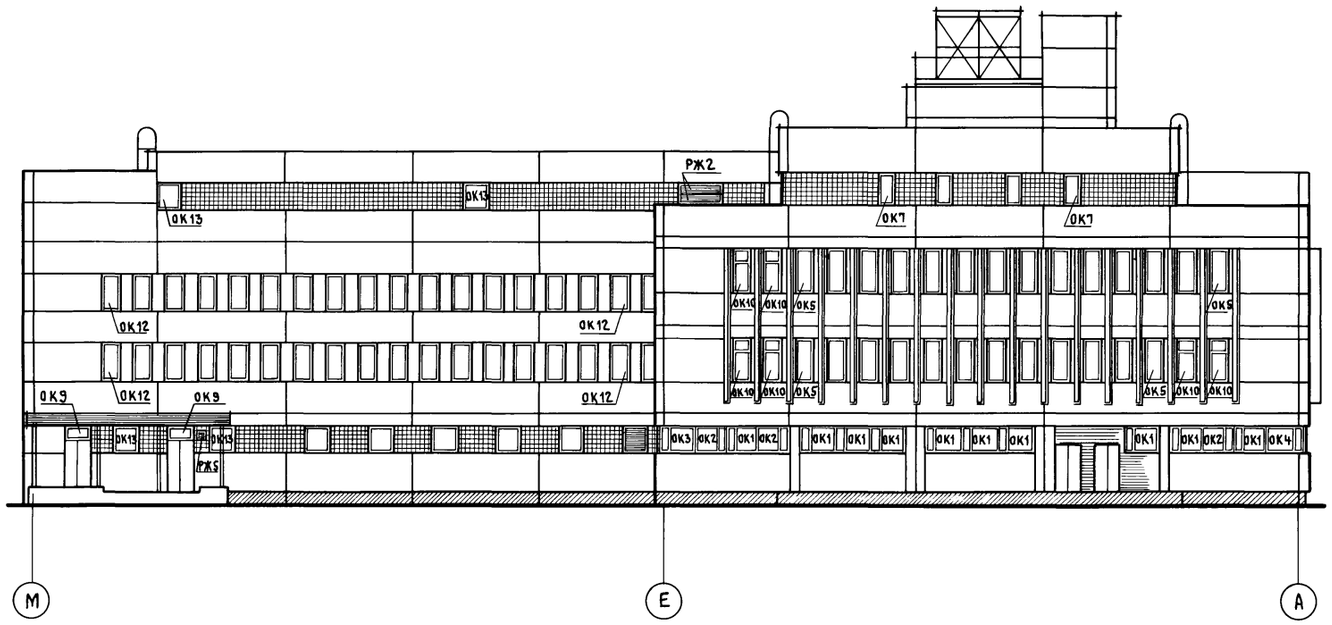

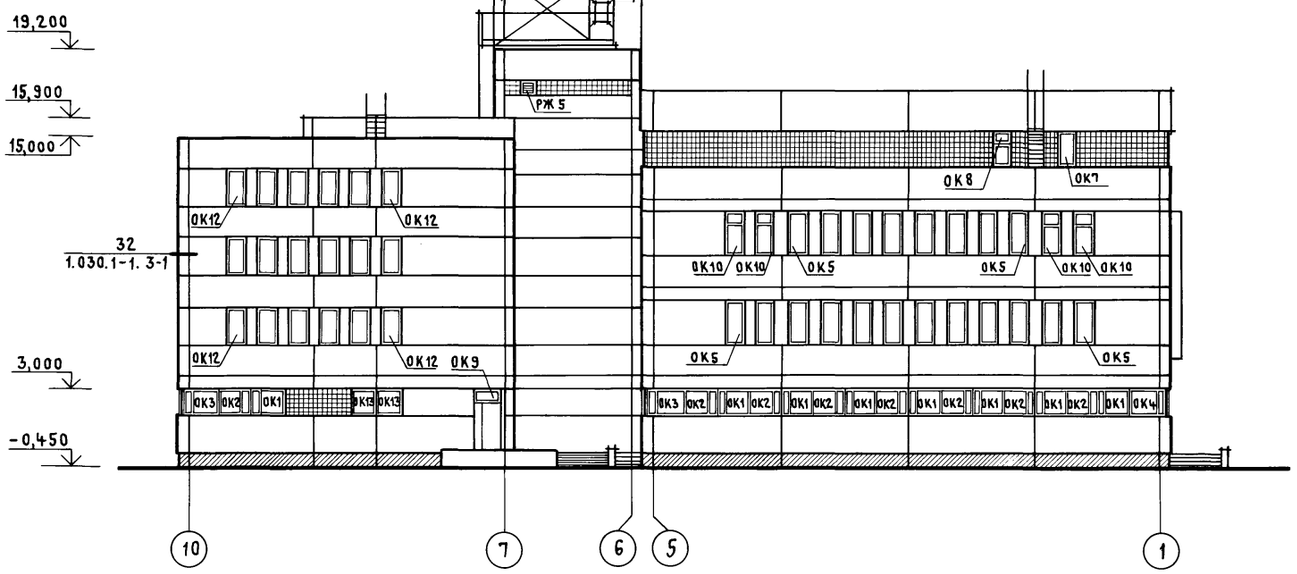

Инв.№ подл. | Подпись и дата | Взам. инв.№

Привязан			ТП 416-3-14.87 - АР
			Областной вычислительный центр II группы
			Стадия Р; Лист 42; Листов
Инв. №	Нач. отэп	Заслонко	Фасады М-А; 10-1; Е-А
	Н. контр.	Весник	Промстройпроект
	ГАП	Яковлев	
	ГИП	Весник	
	Рук. бр. арх.	Суслин	
	Архит.	Стефанова	

Ц80610-03 45

Копировал Куц Формат А2

Альбом III, часть I

35

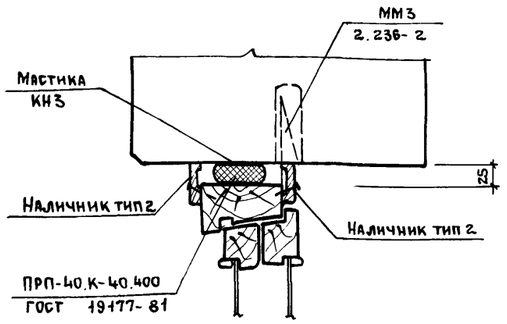

36

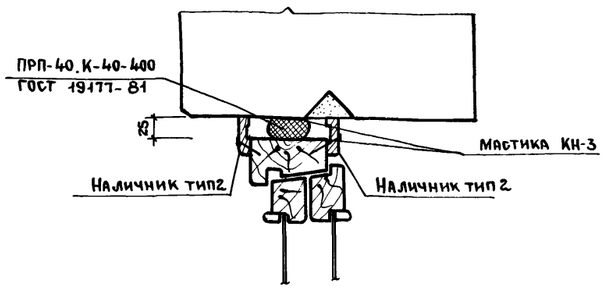

37

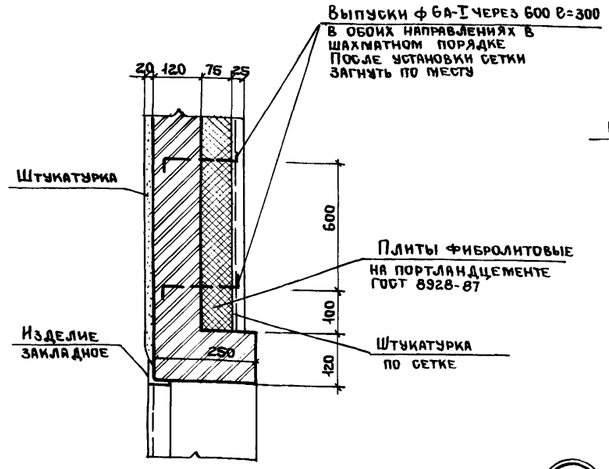

38

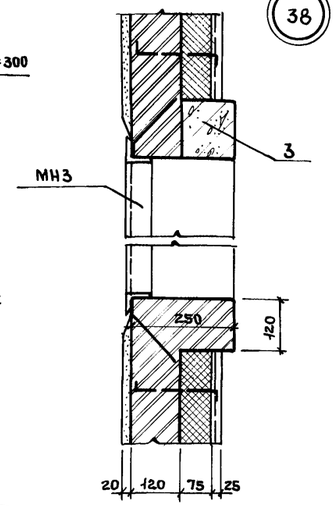

39

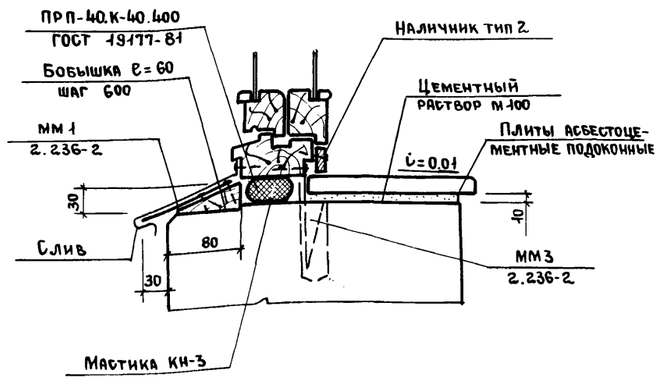

40

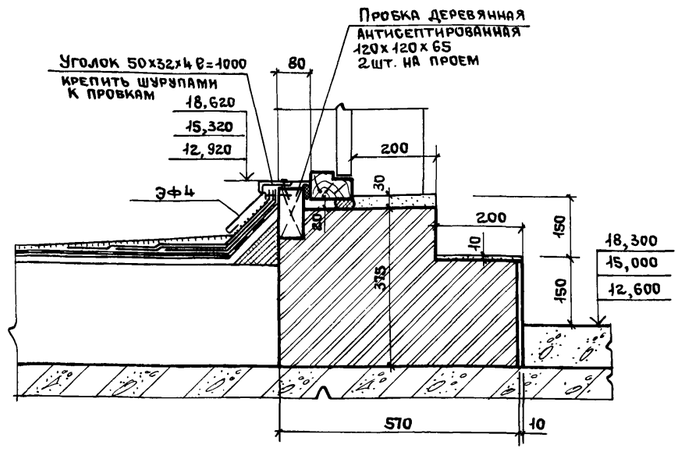

41

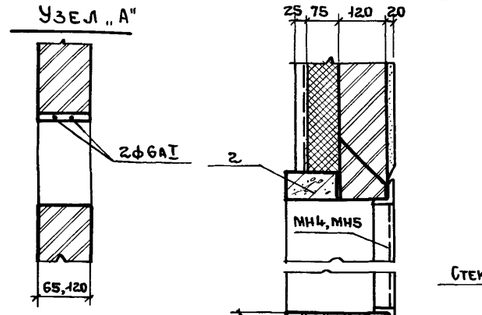

45

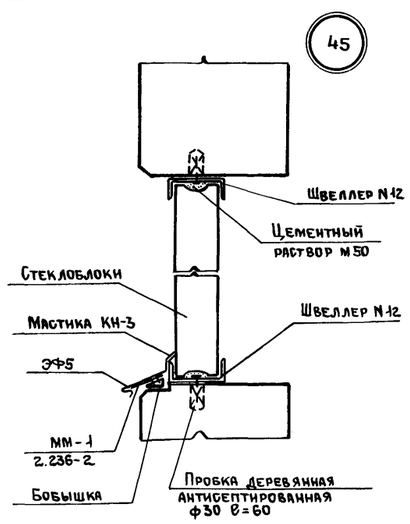

42

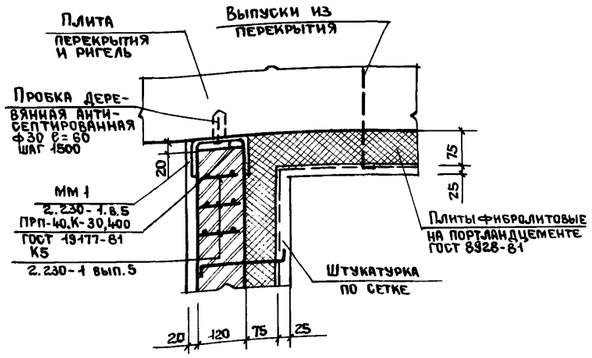

43

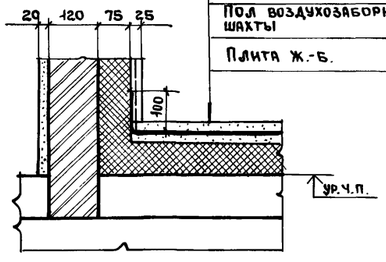

44

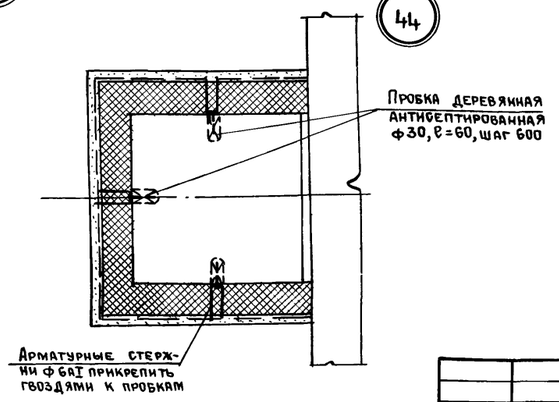

Все проемы в плане до 600мм включительно, перекрывать желе-зокирпичной перемычкой по узлу „А".

Привязан.			Нач.отд	Заслонко	ТП-416-3-14.87-АР	
			Н.контр.	Весник	Областной вычислительный центр II группы	
			ГАП	Яковлев		Стадия: Р; Лист: 43; Листов:
			ГИП	Весник	Узлы 35 ... 45	ПРОМСТРОЙПРОЕКТ
Инв.№			Рук.бр.	Суслин		
			Архит.	Хохлова		

Инв.№ подл. | Подпись и дата | Взам. инв.№

Ц00610-03 46

Копировал Ермолина

Формат А2

Альбом III часть 1.

Ведомость рабочих чертежей основного комплекта

Лист	Наименование	Примечание
1	Общие данные	
2	Ведомость отделочных и лакокрасочных материалов	
	Блок залов ЭВМ	
3	Ведомость отделки помещений 1 этажа и	
	2 этажа (начало).	
4	Ведомость отделки помещений 2 этажа (окончание),	
	3 и 4 этажей.	
	Блок административно-производственный	
5	Ведомость отделки помещений подвалов и	
	1 этажа (начало).	
6	Ведомость отделки помещений 1 этажа (окончание)	
7	Ведомость отделки помещений 2 этажа.	
8	Ведомость отделки помещений 3 этажа	
9	Ведомость отделки помещений 4 этажа,	
	помещений на отм. 15.300 и 18.300.	
10	Схемы расположения встроенных шкафов.	
11	Схемы расположения вешалок и прилавков для	
	гардероба.	

Ведомость спецификаций

Лист	Наименование	Примечание
10	Спецификация на встроенные шкафы.	
11	Спецификации на барьер-стойку, вешалки	
	и прилавки для гардероба.	

Типовой проект разработан в соответствии с действующими нормами и правилами и предусматривает в части архитектурно-строительных решений мероприятия, обеспечивающие взрывную, взрывопожарную и пожарную безопасность при эксплуатации здания.

Гл. инженер проекта Галкина

Ведомость ссылочных и прилагаемых документов

Обозначение	Наименование	Примечание
	Ссылочные документы	
1.271-4 вып. 6	Вешалка для гардероба	
	ВГ.09.00.00.00	
1.271-4 вып. 6	Вешалка для гардероба	
	ВГ.08.00.00.00	
1.271-4 вып. 6	Вешалка для гардероба	
	ВГ.07.00.00.00	
1.271-4 вып. 6	Вешалка для гардероба	
	ВГ.03.00.00.00	
1.271-4 вып. 6	Вешалка для гардероба	
	ВГ. 01.00.00.00	
1.271-4 вып. 7	Прилавки для гардероба	
	ПГ.03.00.00.00	
1.271-4 вып. 7	Прилавки для гардероба	
	ПГ.04.00.00.00.	
1-279.9-2	Прилавок часовщика 17.00.00	
	ПЧ-1; ПЧ-2.	
1.272.5-6	Шкафное отделение для	
	рабочих материалов, инстру-	
	ментов и пр.-03.01.00.00	
1.272.5-6	Шкафное отделение для	
	рабочих материалов, инстру-	
	ментов и пр. -04.01.00.00	
1.279.9-2	Прилавок часовщика 17.00.00	
	ПЧ-1	
	ПЧ-2	
1.279.9-2	Ограждение прохода между	
	технологическим оборудованием	
	06.00.00-01	
	ОД-2	

1. Рабочие чертежи ТП 416-3-14.87-АИ _____ Областного вычислительного центра II группы разработаны на основании рабочих чертежей архитектурно-строительной части и в соответствии с указаниями СНиП III-21-73, СН 181-70.
2. В чертежах марки АИ выполнено цветовое решение интерьеров, указаны материалы для отделки поверхностей строительных конструкций, а также сделана расстановка встроенных шкафов, вешалок и прилавков для гардероба.
3. Конструкции перегородок, полов, подвесных потолков разработаны в чертежах марки АР и КИ. В чертежах марки АИ указывается только материал и цвет отделки.
4. Покраска помещений подвалов и технических этажей принята "простая", для остальных помещений - "улучшенная".
5. Для окраски бетонных и кирпичных, предварительно оштукатуренных, поверхностей, кроме помещений подвалов и технических этажей, приняты водно-дисперсионные краски марки ВД-ВА-27 /ГОСТ 19214-80/.
6. Для окраски помещений подвалов и технических этажей приняты силикатные краски /ГОСТ 18958-73/.
7. В помещениях с повышенной влажностью приняты водоэмульсионные краски для наружных работ марки Э-АК-111/20833-75/.
8. Для окраски стальных конструкций после их монтажа приняты перхлорвиниловые эмали марки ХВ-16Р /ТУ 6-10-1301-83/.
9. Окраску металлических конструкций производить в соответствии с требованиями главы СНиП III-18-75 "Металлические конструкции. Правила производства и приемки работ."
10. Маркировка по проекту материалов, изделий, их цвет приведены на листе листе 2
11. Открытые воздуховоды и трубопроводы, проходящие под потолком, окрасить в белый цвет, а проходящие по стенам - в цвет стен.
12. Перед выполнением малярных работ необходимо:
    а) поверхности стен выровнять,
    б) швы между стеновыми панелями тщательно затереть цементным раствором,
    в) швы между потолочными панелями расшить валиком во внутрь.
13. При облицовке поверхностей керамической глазурованной плиткой выполнить сквозные швы шириной 4мм с последующей затиркой швов, на белом цементе. Такие же швы предусмотреть при устройстве покрытия полов из керамической плитки

Согласовано:

Взам. инв. № | Подпись и дата | Инв. № подл.

Привязан:

Инв. №

ТП 416-3-14.87-АИ

Областной вычислительный центр II группы.

			Стадия	Лист	Листов
Нач. САО	Лычагина		Р	1	11
Н. контр.	Лычагина				
ГАП	Галкина				
Рук. БР.	Строителева				
Арх.	Беглова		Общие данные.		Промстройпроект
Ст. техн	Морозова				

Ц00610-03 47

Копировал

Формат А2

ЦИТП 0108 ВС. ОС. 02. 01. 08

Альбом III 4.1

№ цвета по проекту	Наименование и обозначение материала	Наименование и номера эталонов цвета	Кол.	Примечан.
	Лакокрасочные материалы			
1.01	Краска водно-дисперсионные	белый	5178	м²
1.02	марки ВД-ВА-27	св. бежевый N668	1950	м²
1.03	ГОСТ 19214-80	светло-желтый N260	1674	м²
1.04		бледно-фисташковый N346	1770	м²
1.05		„белая ночь" N898	2717	м²
1.06		бледно-бирюзовый N429	1564	м²
1.07		„слоновая кость" N252	2392	м²
1.08	Эмаль марки ХВ-16 Р			
	ТУ 6-10-1301-83	„белая ночь" N858	—	
1.09	Краска водоэмульсионная марки Э-АК-111			
	ГОСТ 20833-75	белый	53	м²
1.10	Силикатные краски	желтый	417	м²
1.11	ГОСТ 18958-73	белый	688	м²
1.12		серый	817	м²
	Облицовочные материалы			
2.01	Плитка керамическая			
	глазурованная для внутренней			
	облицовки стен ГОСТ 6141-82	кремовый	600	м²
2.02	Плитка керамическая			
	фасадная			
	ГОСТ 13996-77	темно-коричневый	296	м²
	Монолитное мозаичное			
2.04	покрытие с прожилками	красный	См. черт. АР	
	из латуни			
	Накладные бетонные			
2.06	проступи	красный	См. черт. АР	
	Плитки поливинилхлоридные			
2.08	для полов ТУ 21-29-72	зеленый	См. черт. АР	
2.09	Плитки керамические для	зеленый (толщ. 10мм)	См. черт. АР	
2.10	полов ГОСТ 6787-80	желтый (толщ. 13мм)	См. черт. АР	
2.11	Линолеум поливинилхлорид-	„под паркет"	1771	м²
2.12	ный на тканевой основе	зеленый	868	м²
	ГОСТ 7251-77			
2.13	Плинтус деревянный			
	ГОСТ 8242-75	хв. п.	2628	м
2.14	Паркет штучный			
	ГОСТ 862.1-76		См. черт. АР	
2.15	Покрытие-бетон флюати-			
	рованный М 200	серый	См. черт. АР	
2.16	Покрытие-бетон флюатиро-			
	ванный М300	серый	См. черт. АР	

№ цвета по проекту	Наименование и обозначение материалов	Наименование и номера эталонов цвета	Кол.	Примечан.
2.17	Плитки кислотоупорные			
	керамические			
	ГОСТ 961-79	зеленый	см. черт. АР	
	Изделия			
	1.272.5-6			
	Шкафное отделение для			
	рабочих материалов,			
	инструментов и пр.			
3.01	-03.01.00.00		30	шт.
3.02	-04.01.00.00		11	шт.
3.03	Панель декоративная из			
	плиты древесностружечной			
	облицованной шпоном			
	строганым 1700×570×20			
	ТУ 400-1-467-73	ясень	13	шт.
3.04	Брусок 60×60 ГОСТ 8486-66*	хв. п.	20	м
3.05	1.271-4 вып. 6			
	Вешалка для гардероба			
	ВГ.01.00.00.00	ясень	3	шт.
3.06	1.271-4 вып. 6			
	Вешалка для гардероба			
	ВГ.03.00.00.00	ясень	2	шт.
3.07	1.271-4 вып. 6			
	Вешалка для гардероба			
	ВГ.07.00.00.00	ясень	5	шт.
3.08	1.271-4 вып. 6			
	Вешалка для гардероба			
	ВГ.08.00.00.00	ясень	6	шт.
3.09	1.271-4 вып. 6			
	Вешалка для гардероба			
	ВГ.09.00.00.00	ясень	3	шт.
3.10	1.271-4 вып. 7			
	Прилавки для гардероба			
	ПГ.03.00.00.00	ясень	6	шт.
3.11	1.271-4 вып. 7			
	Прилавки для гардероба			
	ПГ.04.00.00.00	ясень	5	шт.
3.12	1.271-4 вып. 6			
	Стойка ВГ.07.03.00.00		13	шт.

№ цвета по проекту	Наименование и обозначение материалов	Наименование номера эталонов цвета	Кол.	Примечан.
	1.279.9-2			
	Прилавок часовщика			
	17.00.00			
3.13	ПЧ-1		4	шт.
3.14	ПЧ-2		1	шт.
3.15	1.279.9-2			
	Ограждение прохода			
	между технологически-			
	ми оборудованием			
	06.00.00-01			
	ОД-2		2	шт.

Взам. инв. №

Подпись и дата

Инв. № подл.

Привязан

Инв. №

Нач. САО	Лычагина	
Н. контр.	Лычагина	
ГАП	Галкина	
Рук. бр.	Строителева	
Арх.	Беглова	
Ст. техн.	Морозова	

ТП 416-3-14.87-АИ

Областной вычислительный центр II группы

Стадия	Лист	Листов
Р	2	

Ведомость отделочных и лакокрасочных материалов.

ПРОМСТРОЙПРОЕКТ

Ц 00610-03 48

Копировал

Формат А2

Альбом III 4.1

№№ помещений по проекту	Потолок		Стены или перегородки		Отделка низа стен или перегородок			Колонны		Пол		Плинтус		Примечание
	Площадь	Вид отделки	Площадь	Вид отделки	Площадь	Вид отделки	Высота, мм	Площадь	Вид отделки	Площадь	Вид отделки	Площадь	Вид, отделки	
	Помещения блока залов ЭВМ													
101	83	1.01	146,4	1.06	—	—	—	8	1.06	83	2.16	4,2	2.02	
102	33,5	1.01	98,5	1.05	—	—	—	—	—	33,5	2.16	3,7	2.02	
103	37,7	1.01	98,5	1.05	—	—	—	6,0	1.05	37,7	2.10	3,6	2.02	
104	37,0	1.01	97,5	1.03	—	—	—	—	—	37,2	2.16	3,7	2.02	
105	11,2	1.01	85,5	1.04	—	—	—	—	—	18,2	2.11	23м	2.13	
106	—	—	28	1.05	—	—	—	—	—	4,8	2.11	7м	2.13	
107	36,5	1.01	96	1.06	—	—	—	4,8	1.06	36,6	2.10	3,6	2.02	
108	56,0	1.01	122,5	1.06	—	—	—	6,0	1.06	56,1	2.10	4,8	2.02	
109	7,7	1.01	63	1.03	—	—	—	—	—	7,7	2.10	8м	2.13	
109 А	1.8	1.09	18	1.09	10	2.01	1,8	—	—	1,8	2.10	0,8	2.02	
110	3,6	1.01	15	1.01	9	2.01	1,5	—	—	3,6	2.10	1,6	2.02	
111	3	1.01	18	1.01	10,2	2.01	1,5	—	—	3	2.10	1,1	2.02	
112	3	1.01	24	1.01	14,4	2.01	1,5	—	—	3	2.10	1,4	2.02	
113	9,5	1.01	53,6	1.06	—	—	—	—	—	9,6	2.10	11м	2.13	
113 А	2	1.09	19,6	1.09	11	2.01	1,8	—	—	2	2.10	0,9	2.02	
114	6,5	1.01	40,8	1.05	—	—	—	—	—	6,4	2.16	1,6	2.02	
115	10,5	1.01	51,2	1.05	—	—	—	—	—	10,5	2.16	2	2.02	
116	28,5	1.01	84	1.06	—	—	—	—	—	28	2.11	21м	2.13	
117	54	1.01	96	1.06	—	—	—	4,6	1.06	54	2.10	36	2.02	
118	18	1.01	23	1.02	—	—	—	—	—	18	2.11	12м	2.13	
119	46,5	1.01	105,5	1.02	—	—	—	4,8	1.02	46,5	2.16	4,2	2.02	Вид отделки монарелье – 1.08
120	19	1.01	75	1.02	—	—	—	—	—	19	2.10	2,9	2.02	
121	33	1.01	75	1.05	—	—	—	—	—	27	2.06	53	2.02	
122	2	1.01	23,5	1.05	—	—	—	—	—	2	2.10	1,0	2.02	
123	—	—	409	1.05	—	—	—	7,5	1.05	122,5	2.12	131м	2.13	
124	2,7	1.01	13,5	1.02	—	—	—	—	—	2,7	2.09	0,6	2.02	
201	См. черт. КМ		См. черт. КМ		—	—	—	—	—	258,1	2.08	См. черт. КМ		
202	37,8	1.01	103	1.06	—	—	—	3	1.06	37,8	2.11	27м	2.13	
203	12,2	1.01	57	1.06	—	—	—	—	—	12,2	2.11	14м	2.13	
204	11,8	1.01	56	1.06	—	—	—	—	—	11,8	2.11	14м	2.13	
205	12,2	1.01	57	1.06	—	—	—	—	—	12,2	2.11	14м	2.13	
206	33,5	1.01	93	1.07	—	—	—	—	—	33,5	2.12	23,4м	2.13	

1. Маркировку помещений см. черт. АР.
2. Номер материала и цвета см. лист АИ-2.
3. Вид отделки ст. каркаса остекленных перегородок – 1.08.
4. В помещениях с необлицованными стенами в местах установки сантехнического оборудования стены облицевать плиткой керамической на h-1,6м, ℓ -0,9м.

Привязан

Инв. №

Взам. инв. № | Подпись и дата | Инв. № подл.

Нач. САО	Лычагина	
Н. контр.	Лычагина	
ГАП	Галкина	
Рук. бр.	Строителева	
Ст. техн.	Морозова	

ТП 416-3-14.87-АИ

Областной вычислительный центр II группы

Блок залов ЭВМ

Стадия	Лист	Листов
Р	3	

Ведомость отделки помещений 1 этажа и 2 этажа (начало)

Госстрой СССР ПРОМСТРОЙПРОЕКТ Москва

400610-03 49

Копировал

Формат А2

ЦИТП 0168 ВС ОС 32 01 08

Альбом III ч.1

№№ помещений по проекту	Потолок		Стены или перегородки		Отделка низа стен или перегородок			Колонны		Пол		Плинтус		Примечание
	Площадь	Вид отделки	Площадь	Вид отделки	Площадь	Вид отделки	Высота, мм	Площадь	Вид отделки	Площадь	Вид отделки	Площадь	Вид отделки	
	Помещения блока ЭВМ (окончание)													
207	24,6	1.01	81	1.07	—	—	—	—	—	24,6	2.12	20,5м	2.13	
208	59	1.01	148	1.07	—	—	—	6,5	1.07	59	2.08	37м	2.13	
209	См. черт. КМ		См. черт. КМ		—	—	—	—	—	19,8	2.08	См. черт. КМ		
210	18,7	1.01	71,5	1.03	—	—	—	—	—	13,7	2.12	17м	2.13	
211	31	1.01	75	1.05	—	—	—	—	—	13,5	2.06	4,5	2.02	
212	7,6	1.01	47,5	1.05	—	—	—	—	—	7,6	2.10	12м	2.13	
213	—	—	373	1.07	—	—	—	5	1.07	42,2	2.07	124м	2.13	
214	—	—	105	1.02	—	—	—	6,5	1.07	56	2.11	40м	2.13	
301	См. черт. КМ		См. черт. КМ		—	—	—	—	—	144	2.08	См. черт. КМ		
302	12,2	1.01	51,5	1.06	—	—	—	—	—	12,2	2.12	14м	2.13	
303	12,2	1.01	50,5	1.07	—	—	—	—	—	12,2	2.11	14м	2.13	
304	37,2	1.01	93	1.06	—	—	—	—	—	37,2	2.11	2,4м	2.13	
305	17	1.01	67,6	1.06	—	—	—	—	—	17	2.11	17м	2.13	
306	17	1.01	67,6	1.06	—	—	—	—	—	17	2.11	17,5м	2.13	
307	35,5	1.01	90,5	1.02	—	—	—	—	—	35,4	2.11	24м	2.13	
308	—	—	См. черт. КМ		—	—	—	—	—	37,2	2.11	24м	2.13	
309	9,8	1.01	48,5	1.03	—	—	—	—	—	9,8	2.12	12,5м	2.13	
310	28	1.01	83,6	1.06	—	—	—	—	—	28	2.12	21,5м	2.13	
311	36,6	1.01	92	1.07	—	—	—	—	—	36,6	2.12	24м	2.13	
312	36	1.01	90,5	1.02	—	—	—	—	—	35,8	2.11	24м	2.13	
313	36	1.01	90,5	1.06	—	—	—	—	—	35,8	2.11	24м	2.13	
314	См. черт. КМ		См. черт. КМ		—	—	—	—	—	36,4	2.11	См. черт. КМ		
315	11,6	1.01	52	1.05	—	—	—	—	—	11,6	2.12	14 м	2.13	
316	31	1.01	75	1.05	—	—	—	—	—	13,5	2.06	4,5	2.02	
317	6	1.01	47	1.05	—	—	—	—	—	6	2.12	11,5м	2.13	
318	—	—	283	1.03	—	—	—	3,7	1.03	87,7	2.12	90м	2.13	
319	—	—	105	1.02	—	—	—	6,2	1.02	56,8	2.12	38м	2.13	
401	314,5	1.11	346	1.12	—	—	—	16	1.05	314,5	2.16	15,8	2.02	
402	36	1.11	110	1.12	—	—	—	—	—	36	2.16	6,2	2.02	
403	36	1.01	68	1.05	—	—	—	—	—	25,5	2.06	3,6	2.02	

Примечание см. лист 3.

Инв. № подл. | Подпись и дата | Взам. инв. №

Привязан

Инв. №

Нач. САО	Лычагина	
Н. контр.	Лычагина	
ГАП	Галкина	
Рук. бр.	Строителева	
Ст. техн.	Морозова	

ТП 416-3-14.87-АИ

Областной вычислительный центр II группы

Блок залов ЭВМ

Стадия	Лист	Листов
Р	4	

Ведомость отделки помещений 2 этажа (окончание), 3 и 4 этажей.

Госстрой СССР ПРОМСТРОЙПРОЕКТ Москва

Ц00610-03 50

Копировал

Формат А2

ЦИТП 0108 ВС ОС 02 01 08

Альбом III 4.1

№№ помещений по проекту	Потолок		Стены или перегородки		Отделка низа стен или перегородок			Колонны		Пол		Плинтус		Примечание
	Площадь	Вид отделки	Площадь	Вид отделки	Площадь	Вид отделки	Высота, мм	Площадь	Вид отделки	Площадь	Вид отделки	Площадь	Вид отделки	
	Помещения административно-производственного блока													
1	150	1.01	440	1.02	—	—	—	—	—	—	2.06; 2.16	21	2.02	
2	20,5	1.01	85	1.05	—	—	—	—	—	18,9	2.15	2,9	2.02	
3	187,5	1.01	276	1.05	—	—	—	72	1.05	158	2.16	11,6	2.02	
4	82	1.01	166	1.05	—	—	—	18	1.05	76,6	2.16	6,6	2.02	
5	44	1.11	108	1.12	—	—	—	—	—	44	2.16	5,4	2.02	
6	12	1.11	64	1.12	—	—	—	—	—	12	2.15	2,1	2.02	
7	8,5	1.11	53	1.12	—	—	—	—	—	8,5	2.15	2,7	2.02	
8	8,5	1.11	70	1.12	—	—	—	—	—	8,5	2.15	3,5	2.02	
9	36	1.11	72	1.10	—	—	—	—	—	36	2.16	3,6	2.02	
10	40,5	1.11	77	1.10	—	—	—	—	—	40,5	2.16	3,8	2.02	
11	126,4	1.11	136,5	1.10	—	—	—	—	—	126,4	2.16	6,8	2.02	
12	1,5	1.11	15	1.10	—	—	—	—	—	1,5	2.16	0,8	2.02	
13	7,6	1.11	37,5	1.10	—	—	—	—	—	7,6	2.15	1,9	2.02	
14	105,8	1.01	353,5	1.02	—	—	—	—	—	105,8	2.06; 2.09	7,7	2.02	
125	См. помещение 1													
126	—	—	40	1.07	—	—	—	—	—	21,4	2.11	16м	2.13	
127	8,9	1.01	56	1.04	—	—	—	—	—	8,9	2.11	14,5м	2.13	Фартук-0,9×1,6=1,4м² — 2.01
128	—	—	107	1.02	—	—	—	6	1.02	121	2.04	7,3	2.02	Схему вешалок см. лист 11
129	—	—	10,5	1.02	—	—	—	—	—	9,4	2.04	0,6	2.02	
130	—	—	26	1.02	—	—	—	—	—	8,4	2.11	9м	2.13	
131	38,4	1.01	72	1.03	—	—	—	10,8	1.03	38,4	2.11	24м	2.13	
132	18,7	1.01	64	1.03	—	—	—	6	1.03	18,7	2.11	18м	2.13	
133	10	1.01	37	1.03	—	—	—	6	1.03	10	2.11	12м	2.13	
134	51,7	1.01	60	1.07	—	—	—	—	—	51,7	2.11	15м	2.13	
135	16,2	1.01	43	1.07	—	—	—	—	—	16,2	2.11	10м	2.13	
136	30,8	1.01	87	1.02	—	—	—	—	—	30,8	2.11	34	2.13	Фартук 1,8×1,6=2,9м² — 2.01
137	3,5	1.01	24,5	1.01	15	2.01	1500	—	—	3,5	2.09	1,6	2.02	
138	3,5	1.01	24,5	1.01	15	2.01	1500	—	—	3,5	2.09	1,6	2.02	
139	27	1.01	77	1.05	—	—	—	—	—	27	2.17	3	2.02	Фартук 0,9×1,6=1,4м² — 2.01
140	31,5	1.01	82	1.05	—	—	—	—	—	31,5	2.16	3,3	2.02	
141	19	1.01	42	1.01	27	2.01	1500	—	—	18,9	2.11	18м	2.13	Фартук-0,9×1,6=1,4м² — 2.01
142	17	1.01	65,0	1.04	—	—	—	—	—	17	2.11	18м	2.13	
143	33,5	1.01	87	1.05	—	—	—	12	1.05	33,5	2.16	4,2	2.02	
144	18	1.01	67	1.07	—	—	—	—	—	18	2.11	18м	2.13	

Примечание см. лист 3.

Привязан

Инв №

Нач. САО	Лычагина	
Н. контр.	Лычагина	
ГАП	Галкина	
Рук. БР.	Строителева	
Ст. техн.	Морозова	

ТП 416-3-14.87-АИ

Областной вычислительный центр II группы

Блок административно-производственный

Ведомость отделки помещений подвалов и 1го этажа (начало).

Стадия	Лист	Листов
Р	5	

Госстрой СССР ПРОМСТРОЙПРОЕКТ Москва

Инв. № подл. | Подпись и дата | Взам. инв. №

Копировал

Формат А2

Ц00610-03 51

Альбом III ч.1

№№ помещений по проекту	Потолок		Стены или перегородки		Отделка низа стен или перегородок			Колонны		Пол		Плинтус		Примечание
	Площадь	Вид отделки	Площадь	Вид отделки	Площадь	Вид отделки	Высота, мм	Площадь	Вид отделки	Площадь	Вид отделки	Площадь	Вид отделки	
145	80	1.01	140	1.07	—	—	—	11,5	1.07	127	2.04	8	2.02	
146	34	1.01	33,6	1.01	41	2.01	1800	2,8	2.01 h=1800	50,0	2.09	3,7	2.02	
								3,2	1.01					
147	22,5	1.01	40	1.01	31	2.01	1800	—	—	22,5	2.09	2,7	2.02	
148	11,7	1.01	25,4	1.01	24	2.01	1800	2,8	2.01 h=1800	11,7	2.09	2,2	2.02	
								3.2	1.01					
149	6,0	1.01	19,6	1.01	17	2.01	1800	—	—	6,0	2.09	1,4	2.02	
150	3,2	1.01	28	1.04	—	—	—	—	—	3,2	2.09	1,1	2.02	Фартук-0,9×1,6=1,1м² — 2.01.
151	3,6	1.01	20,5	1.07		—	—	—	—	3,6	2.09	0,8	2.02	
152	—	—	24	1.01	40	2.01	1500	—	—	20,4	2.09	4	2.02	
153	11,8	1.01	28	1.01	25	2.01	1800	—	—	11,8	2.09	2,1	2.02	
154	Отделку см. чертежи АР													
155	4,6	1.01	18	1.01	3,0	2.01	1800	—	—	4,6	2.10	1,3	2.02	
156	Отделку см. чертежи АР													
157	7,6	1.01	17	1.01	13	2.01	1500	—	—	7,6	2.09	1,3	2.02	
158	2,6	1.01	25	1.02	—	—	—	—	—	2,6	2.09	1,0	2.02	
159	7,1	1.01	21	1.01	19	2.01	1800	—	—	7,1	2.09	1,6	2.02	
160	5,5	1.01	21	1.01	13	2.01	1500	—	—	5,5	2.09	1,4	2.02	
161	Отделку смотреть помещение №14													
162	5,7	1.01	36	1.03	—	—	—	—	—	5,7	2.11	10м	2.13	
163	4,5	1.01	21	1.01	14	2.01	1500	2,4	2.01 h=1500	4,5	2.04	9,5м	2.13	
								3,7	1.01					
164	3	1.01	23	1.01	15	2.01	1500	—	—	3	2.09	1,5	2.02	
165	16	1.01	63,5	1.04	—	—	—	—	—	15,6	2.11	19м	2.13	Фартук-0,9×1,6=1,4м² — 2.01
166	1,6	1.09	10	1.09	9	2.01	1800	—	—	1,6	2.09	0,7	2.02	
167	2,2	1.01	19	1.01	11	2.01	1500	—	—	2,2	2.11	1,4	2.02	
168	2,2	1.01	19	1.01	11	2.01	1500	—	—	2,2	2.09	1,4	2.02	
169	29	1.01	90	1.07	—	—	—	—	—	35	2.04	4,6	2.02	Фартук 1,8×1,6=2,9м² 2.01 Вешалки см. лист 11
170	2,0	1.01	20	1.07	—	—	—	—	—	2,0	2.04	0,8	2.02	

Примечание см. лист 3.

Привязан

Инв. №

Нач. СПО	Лычагина	
Н. контр.	Лычагина	
ГАП	Галкина	
Рук. БР.	Строителева	
Ст. техн.	Морозова	

ТП 416-3-14.87-АИ

Областной вычислительный центр II группы

Блок административно-производственный

Ведомость отделки помещений 1 этажа (окончание)

Стадия	Лист	Листов
Р	6	

Госстрой СССР ПРОМСТРОЙПРОЕКТ Москва

40610-03 52

Копировал

Формат А2

Инв. № подл. | Подпись и дата | Взам. инв. №

ЦИТП 0108 ВС ОС 02.01.08

Альбом III 4.1

№№ помещений по проекту	Потолок		Стены или перегородки		Отделка низа стен или перегородок			Колонны		Пол		Плинтус		Примечание
	Площадь	Вид отделки	Площадь	Вид отделки	Площадь	Вид отделки	Высота, мм	Площадь	Вид отделки	Площадь	Вид отделки	Площадь	Вид отделки	
215	См. помещение № 1													
216	—	—	41	1.02	—	—	—	—	—	22,4	2.12	17,8м	2.13	
217	5.1	1.01	23	1.05	—	—	—	5	1.05	5,1	2.12	9м	2.13	Фартук 0,9×1,6=1,4м² – 2.01
218	16	1.01	47	1.02	—	—	—	—	—	16	2.11	16м	2.13	
219	7,7	1.01	33	1.05	—	—	—	—	—	7,7	2.11	11м	2.13	
220	7,9	1.01	33	1.07	—	—	—	—	—	7,9	2.12	10м	2.13	
221	—	—	Отделку смотреть чертежи КМ											
222	—	—		То же										
223	—	—		»										
224	9,1	1.01	22	1.02	—	—	—	—	—	9,1	2.09	14	2.02	
225	—	—	268	1.03	—	—	—	—	—	145	2.12	117м	2.13	
226	17,5	1.01	53	1.04	—	—	—	—	—	17,5	2.11	18,6	2.13	
227	18,5	1.01	40	1.01	36,5	2.01	1500	—	—	10,5	2.09	4,8	2.02	
228	18,5	1.01	40	1.01	36,5	2.01	1500	—	—	10,5	2.09	4,8	2.02	
229	109	1.01	127	1.04	—	—	—	25	1.04	103,8	2.11	56,6м	2.13	
230	35,4	1.01	69	1.04	—	—	—	—	—	35,4	2.11	25м	2.13	
231	38,4	1.01	69	1.07	—	—	—	—	—	38,4	2.11	25м	2.13	
232	96,1	1.01	90	1.04	—	—	—	—	—	96,1	2.11	35м	2.13	Встроенные шкафы см. лист 10
233	17,5	1.01	49	1.07	—	—	—	—	—	17,5	2.11	17м	2.13	
234	17,9	1.01	52	1.07	—	—	—	—	—	17,9	2.11	18м	2.13	
235	17,9	1.01	52	1.07	—	—	—	—	—	17,9	2.11	18м	2.13	
236	98,5	1.01	152	1.07	—	—	—	—	—	98,5	2.11	56м	2.13	Встроенные шкафы см. лист 10
237	17,9	1.01	53	1.04	—	—	—	—	—	17,9	2.11	18м	2.13	
238	17,9	1.01	52	1.04	—	—	—	—	—	17,9	2.11	18м	2.13	
239	17,8	1.01	52	1.07	—	—	—	—	—	17,8	2.11	18м	2.13	

Примечание см. лист 3.

Взам. инв. №

Подпись и дата

Инв. № подл.

Привязан

Инв. №

Нач. САО	Лычагина	
Н. контр	Лычагина	
ГИП	Галкина	
Рук. бр.	Строителева	
Ст. техн.	Морозова	

ТП 416-3-14.87-АИ

Областной вычислительный центр II группы.

Блок административно-производственный

Стадия	Лист	Листов
Р	7	

Ведомость отделки помещений 2 этажа

Госстрой СССР ПРОМСТРОЙПРОЕКТ Москва

Ц 00610-03 53

Копировал

Формат А2

Альбом III ч.1

№№ помещений по проекту	Потолок		Стены или перегородки		Отделка низа стен или перегородок			Колонны		Пол		Плинтус		Примечание
	Площадь	Вид отделки	Площадь	Вид отделки	Площадь	Вид отделки	Высота, мм	Площадь	Вид отделки	Площадь	Вид отделки	Площадь	Вид отделки	
320	Отделку смотреть помещение №1													
321	2,4	1.01	53,5	1.04	—	—	—	—	—	20,4	2.12	17,9 м	2.13	
322	6,9	1.01	16,5	1.07	—	—	—	—	—	5,4	2.12	6 м	2.13	
323	57,8	1.01	35	1.03	—	—	—	—	—	57,8	2.14	16,9 м	2.13	
324	17,4	1.01	36,4	1.04	—	—	—	—	—	13,6	2.14	15,2м	2.13	
325	17	1.01	38,2.	1.04	—	—	—	—	—	13,2	2.14	15,2м	2.13	Встроенные шкафы см. лист 10
326	19	1.01	49,2	1.07	—	—	—	—	—	14,2	2.14	19,2м	2.13	
327	112	1.01	90,6	1.07	—	—	—	4,5	1.07	94,3	2.15	39,5м	2.13	
328	11,5	1.01	21,4	1.06	—	—	—	—	—	9,2	2.09	9,2	2.02	
329	19,3	1.01	59,5	1.04	—	—	—	—	—	13,4	2.14	23,6м	2.13	Встроенные шкафы см. лист 10
330	7,2	1.01	32,4	1.03	—	—	—	—	—	7,4	2.12	10,8м	2.13	
331	—	—	191,5	1.03	—	—	—	—	—	95,7	2.11	101,8м	2.13	
332	24,3	1.01	55,6	1.06	—	—	—	—	—	13,6	2.12	18,9м	2.13	
333	18,5	1.01	39,8	1.01	36,5	2.01	1500	—	—	10,5	2.09	4,8	2.02	
334	41,5	1.01	59,4	1.04	—	—	—	—	—	35,4	2.11	24,2м	2.13	
335	18,5	1.01	39,8	1.01	36,5	2.01	1500	—	—	10,5	2.09	4,8	2.02	
336	23,6	1.01	47,7	1.04	—	—	—	—	—	18,9	2.14	18,6м	2.13	
337	41,7	1.01	62,7	1.04	—	—	—	—	—	35,3	2.14	25,4м	2.13	
338	24,4	1.01	48,7	1.04	—	—	—	—	—	19,6	2.14	19 м	2.13	
339	33,4	1.01	57,9	1.04	—	—	—	—	—	27,6	2.14	23м	2.13	
340	22,5	1.01	45,5	1.04	—	—	—	—	—	18	2.14	17,8м	2.13	
341	14,5	1.01	33,8	1.06	—	—	—	—	—	11,1	2.11	13,6м	2.13	
342	22,6	1.01	46,5	1.04	—	—	—	—	—	18.	2.14	18,2м	2.13	
343	5,4	1.01	16,6	1.06	—	—	—	—	—	3,4	2.14	5,3м	2.13	
344	24,3	1.01	48,2	1.04	—	—	—	—	—	19,6	2.14	18,8м	2.13	Встроенные шкафы см. лист 10
345	51,8	1.01	65,3	1.04	—	—	—	—	—	45	2.14	27 м	2.13	
346	35,1	1.01	55,1	1.07	—	—	—	—	—	29,6	2.11	22 м	2.13	Встроенные шкафы см. лист 10
347	22,7	1.01	47,5	1.07	—	—	—	—	—	17,9	2.11	19,2м	2.13	
348	10,4	1.01	30,4	1.03	—	—	—	—	—	7,6	2.11	11 м	2.13	
349	58,3	1.01	57,4	1.07	—	—	—	—	—	52,1	2.11	24,8м	2.13	Барьер-стойку см лист 11
350	35,4	1.01	55,7	1.07	—	—	—	—	—	29,8	2.11	22,2м	2.13	
351	Отделку смотреть помещение №14													
352	88,8	1.01	84,9	1.06	—	—	—	—	—	79,4	2.11	37,4м	2.13	Встроенные шкафы см. лист 10

Примечание см. лист 3.

Взам. инв. №

Подпись и дата

Инв. № подл.

Привязан

Инв №

Нач. САО	Лычагина	
Н. контр.	Лычагина	
ГАП	Галкина	
Рук. БР	Строителев	
Арх.	Беглова	

ТП 416-3-14.87-АИ

Областной вычислительный центр II группы

Блок административно-производственный

Стадия	Лист	Листов
Р	8	

Ведомость отделки помещений 3 этажа.

ПРОМСТРОЙПРОЕКТ

Ц 00610-03 54

Копировал

Формат А2

ЦИТП ОКОВ ВС ОС. 02 04. 08

Альбом III ч.1

№№ помещений по проекту	Потолок		Стены или перегородки		Отделка низа стен или перегородок			Колонны		Пол		Плинтус		Примечание
	Площадь	Вид отделки	Площадь	Вид отделки	Площадь	Вид отделки	Высота мм	Площадь	Вид отделки	Площадь	Вид отделки	Площадь	Вид отделки	
404				Отделку		смотреть	помещение	№ 1						
405	—	—	41,3	1.03	—	—	—	—	—	17,0	2.12	17,2 м	2.13	
406	16,7	1.01	29,9	1.02	—	—	—	—	—	14,6	2.12	8,8 м	2.13	
407	—	—	333,5	1.04	—	—	—	—	—	120,2	2.12	97,7 м	2.13	
408	127,2	1.01	154,0	1.05	—	—	—	9,5	1.05 —	110,9	2.16	7,2	2.02	
409				Отделку		смотреть черт. КМ					2.08	См. черт. КМ		
410	288,2	1.01	399	1.05	—	—	—	—	—	268,5	2.16	18,4	2.02	
411	4,2	1.01	20,9	1.01	15,0	2.01	1500	—	—	3,8	2.09	1,7	2.02	
412	24,5	1.01	80,4	1.03	—	—	—	—	—	18,3	2.11	24,6 м	2.13	
413	4,2	1.01	20,9	1.01	15,0	2.01	1500	—	—	3,8	2.09	1,7	2.02	
414	21,5	1.01	55,5	1.02	—	—	—	—	—	17,2	2.11	17,2 м	2.13	
415	24,5	1.01	80,5	1.07	—	—	—	—	—	18,9	2.11	24,6 м	2.13	Встроенные шкафы
416	96,7	1.01	128,5	1.07	—	—	—	—	—	75,9	2.11	41,8 м	2.13	см. лист 10
417	45,0	1.01	80,6	1.02	—	—	—	—	—	38,5	2.11	25,6 м	2.13	
418	23,7	1.01	60,7	1.03	—	—	—	—	—	19	2.11	18,8 м	2.13	Фартук-0,9×1,6=1,4-20%
419	23,7	1.01	60,7	1.03	—	—	—	—	—	19	2.11	18,8 м	2.13	То же
420	25,3	1.01	74,6	1.03	—	—	—	—	—	19,8	2.11	22,8 м	2.13	"
421				Отделку		смотреть черт. КМ				40	2.12			Встроенные шкафы см. лист 10
422				Отделку		смотреть	помещение № 14							
501				Отделку	смотреть помещение № 1									
502	33,5	1.11	69,4	1.10	—	—	—	9,6	1.10 —		2.15	4	2.02	
601	18,5	1.11	56,4	1.12	—	—	—	9,6	1.12 —		2.16	3	2.02	

Примечание см. лист 3.

Взам. инв. №

Подпись и дата

Инв. № подл.

Привязан

Инв. №

Нач. САО	Лычагина	
Н. контр.	Лычагина	
ГАП	Галкина	
Рук. БР	Строителева	
Арх.	Беглова	

ТП 416-3-14.87-АИ

Областной вычислительный центр II группы

Блок административно-производственный

Стадия	Лист	Листов
Р	9	

Ведомость отделки помещений 4 этажа, помещений на отм. 15,300 и 18,300

ПРОМСТРОЙПРОЕКТ

4006/0-03 55

Копировал

Формат А2

Альбом III 4.1

РИС. 1

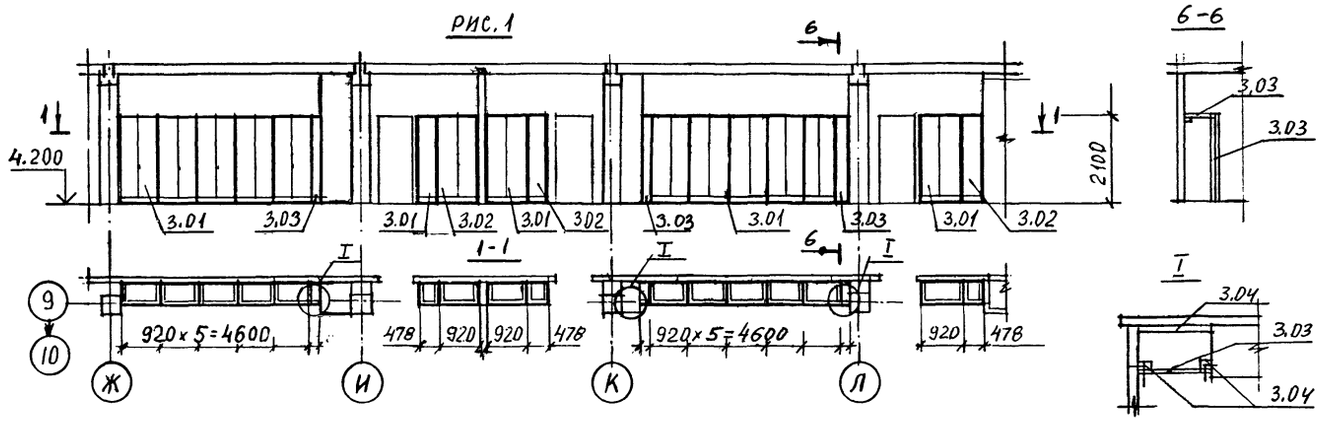

РИС. 2

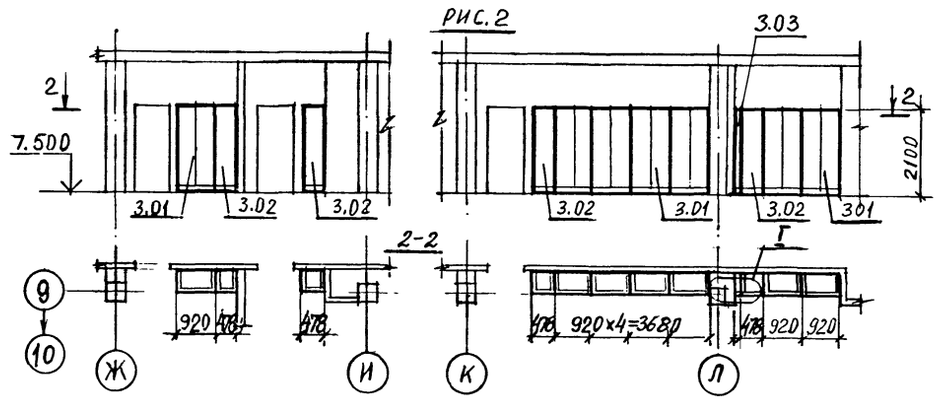

РИС. 4

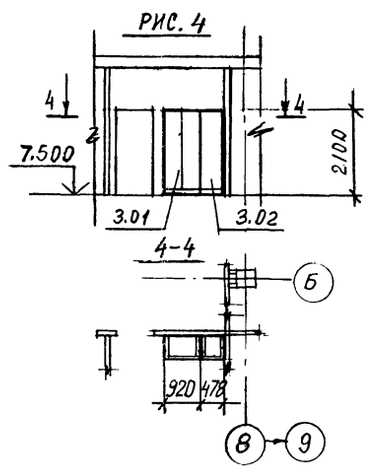

РИС. 3

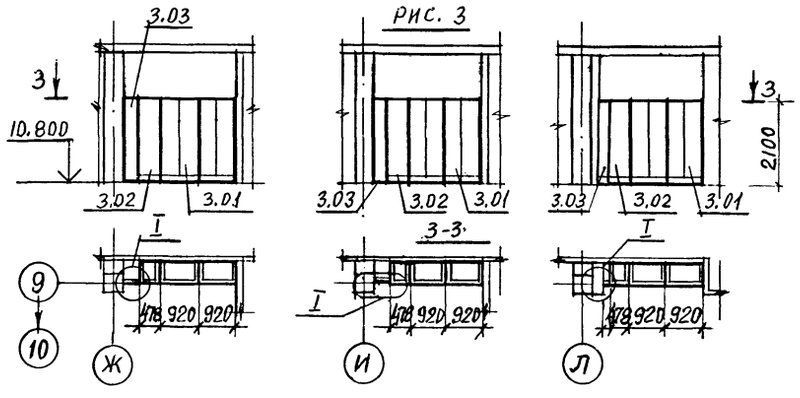

РИС. 5

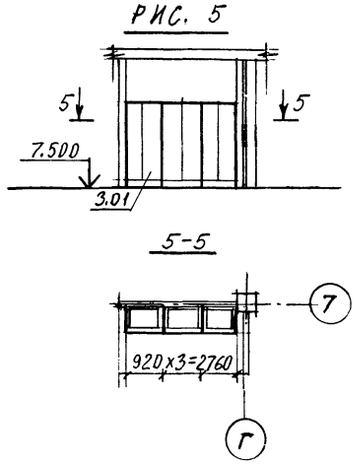

СПЕЦИФИКАЦИЯ НА ВСТРОЕННЫЕ ШКАФЫ

МАРКА ПОЗ.	ОБОЗНАЧЕНИЕ	НАИМЕНОВАНИЕ	КОЛ. НА РИС. 1	2	3	4	5	МАССА ЕД. КГ	ПРИМЕЧАНИЕ
3.01	1.272.5-6-03.01.00.00	ШКАФНОЕ ОТДЕЛЕНИЕ ДЛЯ РАБОЧИХ МАТЕРИАЛОВ, ИНСТРУМЕНТОВ И ПР.	13	7	6	1	3	ШТ.	
3.02	1.272.5-6-04.01.00.00	ШКАФНОЕ ОТДЕЛЕНИЕ ДЛЯ РАБОЧИХ МАТЕРИАЛОВ, ИНСТРУМЕНТОВ И ПР.	3	4	3	1	–	ШТ.	
3.03	ТУ 400-1-467-73	ПАНЕЛЬ ДЕКОРАТИВНАЯ ИЗ ПЛИТЫ ДРЕВЕСНОСТРУЖЕЧНОЙ ОБЛИЦОВАННОЙ ШПОНОМ СТРОГАННЫМ 1700×570×20	6	2	5	–	–	ШТ.	
3.04	ГОСТ 8486-66**	БРУСОК 60×60	4	4	12	–	–	М	

ПРИВЯЗАН			
ИНВ. №			

Нач. СПО	Лычагина		
Н. контр.	Лычагина		
ГИП	Галкина		
Рук. бр.	Строителева		
Арх.	Беглова		

ТП 416-3-14.87-АИ

Областной вычислительный центр II группы

Блок административно-производственный

Стадия	Лист	Листов
Р	10	

Схемы расположения встроенных шкафов.

ПРОМСТРОЙПРОЕКТ

Инв. № подл. | Подпись и дата | Взам. инв. №

400610-03 56

Копировал

Формат А 2

Альбом Ш 41

Рис. 1

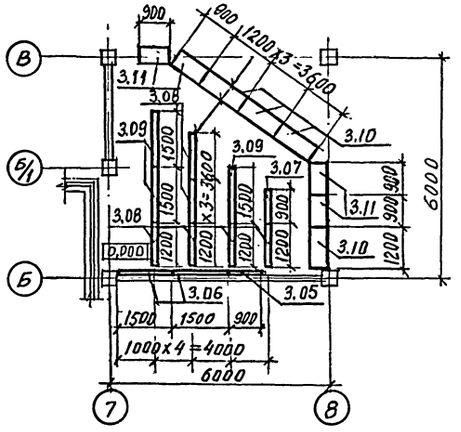

Рис. 2

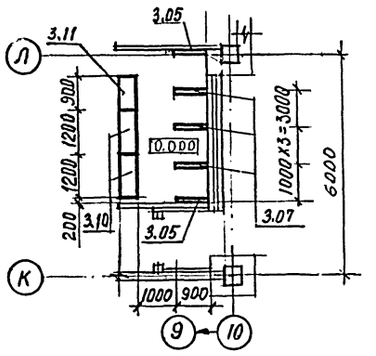

Рис. 3

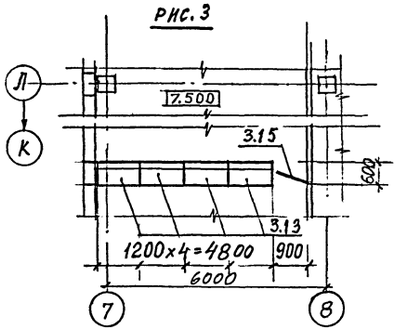

Схема расположения стойки вешалки

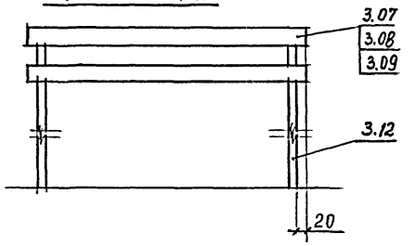

Рис. 4

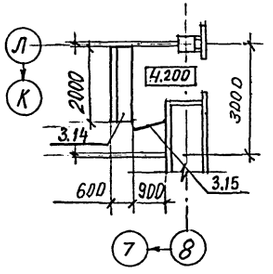

Спецификация на вешалки и прилавки для гардероба

Марка поз.	Обозначение	Наименование	Код на рис. 1	Код на рис. 2	Масса ед. кг	
3.10	1.271-4 вып. 7	ПГ. 03. 00. 00. 00				
		Прилавок гардеробный	4	2	шт.	
3.11	1.271-4 вып. 7	ПГ. 04. 00. 00. 00				
		Прилавок гардеробный	4	1	шт.	
3.05	1.271-4 вып. 6	ВГ. 01. 00. 00. 00				
		Вешалка для				
		гардероба	1	2	шт.	
3.06	1.271-4 вып. 6	ВГ. 03. 00. 00. 00				
		Вешалка для				
		гардероба	2	–	шт.	
3.07	1.271-4 вып. 6	ВГ. 07. 00. 00. 00				
		Вешалка для				
		гардероба	1	4	шт.	
3.08	1.271-4 вып. 6	ВГ. 08. 00. 00. 00				
		Вешалка для				
		гардероба	6	–	шт.	
3.09	1.271-4 вып. 6	ВГ. 09. 00. 00. 00				
		Вешалка для				
		гардероба	3	–	шт.	
3.12	1.271-4 вып. 6	Стойка				
		ВГ. 07. 03. 00. 00	10	3	шт	

Спецификация на барьер-стойку.

Марка поз.	Обозначение	Наименование	Код на рис. 3	Код на рис. 4	Масса ед. кг	Примечание
	1.279.9-2	Прилавок часовщика				
		17. 00. 00				
3.13		ПЧ-1	4	–	шт.	
3.14		ПЧ-2	–	1	шт.	
3.15	1.279.9-2	Ограждение прохода				
		между технологичес-				
		ким оборудованием				
		06. 00. 00-01.				
		04-2	1	1	шт.	

Привязан

Инв. №

ТП 416-3-14.87-АИ			
Областной вычислительный центр II группы			
Блок административно-производственный	Стадия	Лист	Листов
	Р	11	
Схемы расположения вешалок и прилавков для гардероба.	Пропстройпроект		

Нач. СПО Лычагина
Н. контр. Лычагина
ГАП Галкина
Рук. гр. Строителева
Арх. Беглова

4006/0-03 (57)

Копировал

Формат А2

Взам. инв. №
Подпись и дата
Инв. №

gost.e-ecolog.ru