Министерство топлива и энергетики
Российской Федерации
НИПТиКИ „Энергомонтажпроект"

Элементы тылгазовоздухопроводов
унифицированные

ТАКЕЛАЖНЫЕ ДЕТАЛИ

Конструкция и размеры
Технические требования

ПГВУ 136-92 ; ПГВУ 137-92

gost.e-ecolog.ru

Министерство топлива и энергетики
Российской Федерации

НИПТиКИ „Энергомонтажпроект"

Утверждаю:
Генеральный директор
Л.Б. Грузер
„16" октября 1992 г.

Элементы пылегазовоздухопроводов
унифицированные

ТАКЕЛАЖНЫЕ ДЕТАЛИ

Конструкция и размеры
Технические требования

ПГВУ 136-92 ; ПГВУ 137-92

Главный инженер
Ю.С. Бережной
„16" октября 1992 г.

Главный специалист отрасли
Н.Н. Елисеева
„16" октября 1992 г.

И.о. директора
НИПТиКИ „Севзапэнергомонтажпроект"
В.И. Есарев
„14" октября 1992 г.

Заведующий отделом № 5
НИПТиКИ „Севзапэнергомонтажпроект"
Л.Д. Рязанов
„14" октября 1992 г.

1992

ВВЕДЕНИЕ

Настоящий сборник выпущен взамен сборника „Такелажные детали пылегазовоздухопроводов. Конструкция и размеры. Технические требования. ПГВУ 136-82 ÷ ПГВУ 138-82".

Данный сборник охватывает такелажные детали, с помощью которых осуществляется погрузка элементов пылегазовоздухопроводов, изготовленных на заводах КВОиТ, и их разгрузка на монтажных площадках, а также контрольная сборка на заводах КВОиТ негабаритных блоков, поставляемых на монтаж отдельными щитами и звеньями.

Расположение такелажных деталей должно быть указано на чертеже элемента блока и заказано дополнительно для его упаковки 4 скобы.

Не допускается использование такелажных деталей настоящего сборника ПГВУ для погрузки и разгрузки укрупненных на монтаже элементов, а также изолированных элементов ПГВ.

В своей совокупности конструкции такелажных деталей позволяют осуществлять подъем элементов ПГВ с помощью грузовых стропов, траверс с крюками и других приспособлений.

При подъеме заводских элементов блоков ПГВ за четыре точки с помощью такелажных скоб из числа приведенных в ПГВУ наибольшая допускаемая нагрузка не должна превышать 10т. При нагрузке, превышающей 10т, привариваются такелажные детали, выполненные по индивидуальным чертежам.

Настоящие унифицированные элементы распространяются на скобы такелажные, предназначенные для подъема заводских блоков прямоугольного и круглого сечений пылегазовоздухопроводов, устанавливаемые в углах поперечных ребер жесткости прямоугольных блоков и на ребрах жесткости круглых блоков на некотором расстоянии от их вертикальной оси.

Конструкция и размеры скобы такелажной должны соответствовать чертежу и таблице.

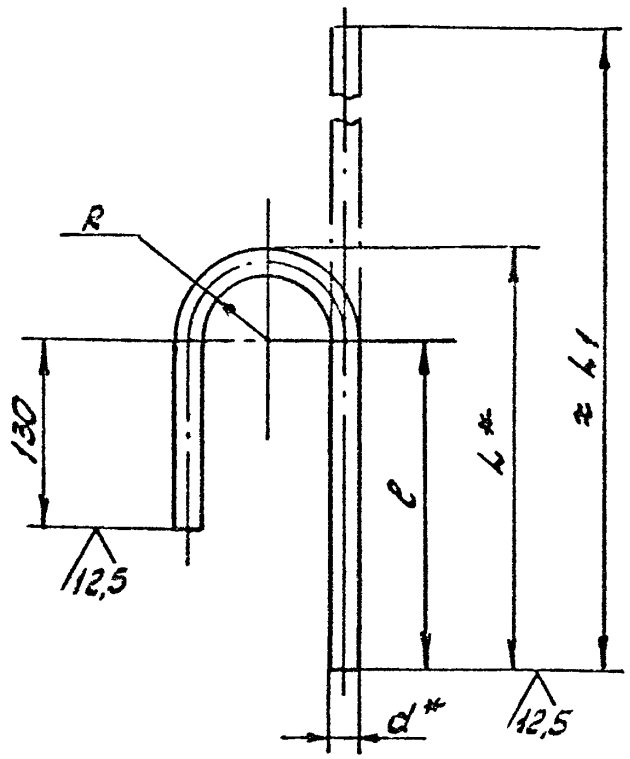

Дата введения 01.01.93.

Инв.№подл. | Подп. и дата | Взам.инв.№

Изм.	Лист	№ докум.	Подп.	Дата
Разраб.		Щеглова		
ГКП		Мордухович		
Н.контр.		Мордухович		
Зав.отд.		Рязанов		

ПГВУ 136-92

Скобы такелажные

Конструкция и размеры

Стадия	Лист	Листов
Р	1	2

Институт СЗЭМП

Размеры в мм

Обозначение скобы такелажной	Допускаемая нагрузка (вертикальная) Н (кгс)	d	L	L_1	R	e	Масса, кг
01 ПГВУ 136-92	7845 (800)	16	246	449	30,0	200	0,7
02	11770 (1200)	20	278	499	37,5	220	1,2
03	15700 (1600)	24	294	550	50,0		1,9
04 ПГВУ 136-92	24500 (2500)	30	310	585	60,0		3,2

Пример условного обозначения скобы такелажной с допускаемой вертикальной нагрузкой 15700 н (1600 кгс):

СКОБА ТАКЕЛАЖНАЯ 03 ПГВУ 136-92

1. * Размеры для справок.

2. Материал – круг $\frac{d\text{-}B\ ГОСТ\ 2590\text{-}88}{Ст3сп5\text{-}\text{II}\ ГОСТ\ 535\text{-}88}$

Марка стали материала указана для климатических районов II4 ($-30 > t°C \geq -40$); II5 и др. ($t°C \geq -30$).

Марку стали материала для климатических районов I1; I2; II1; II2 и II3 указывать в рабочих чертежах.

3. Предельные отклонения размеров $\pm \frac{JT14}{2}$.

Инв. № подл. | Подп. и дата | Взам. инв. №

Изм. Лист № докум. Подп. Дата

ПГВУ 136-92

Лист 2

Настоящие унифицированные элементы распространяются на скобы такелажные, предназначенные для подъема заводских щитовых блоков прямоугольного и круглого сечений пылегазовоздухопроводов, устанавливаемые на поперечных ребрах жесткости прямоугольных и круглых блоков и щитов.

Конструкция и размеры скобы такелажной должны соответствовать чертежу и таблице.

∀ (V)

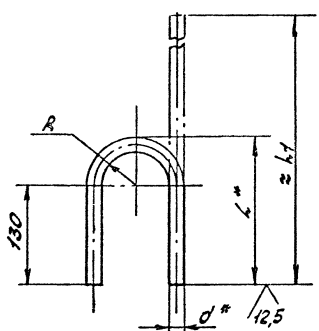

Дата введения 01.01.93

Инв.№ подл. | Подп. и дата | Взам.инв.№

ПГВУ 137-92

Изм.	Лист	№ докум.	Подп.	Дата
Разраб.		Щеглова		
ГКП		Мордухович		
Н.контр.		Мордухович		
Зав.отд.		Рязанов		

Скобы такелажные
Конструкция и размеры

Стадия	Лист	Листов
Р	1	2

Институт СЭЭМП

Размеры в мм

Обозначение скобы такелажной	Допускаемая нагрузка (вертикальная) Н (кгс)	d	L	L1	R	Масса, кг
01 ПГВУ 137-92	7845 (800)	16	176	379	30,0	0,6
02	11770 (1200)	20	188	409	37,5	1,0
03	15700 (1600)	24	204	460	50,0	1,6
04 ПГВУ 137-92	24500 (2500)	30	220	495	60,0	2,7

Пример условного обозначения скобы такелажной с допускаемой вертикальной нагрузкой 11770 Н (1200 кгс):

СКОБА ТАКЕЛАЖНАЯ 02 ПГВУ 137-92

1. * Размеры для справок.

2. Материал - круг $\frac{d\text{-}B\ ГОСТ\ 2590\text{-}88}{Ст3сп5\text{-}\overline{II}\ ГОСТ\ 535\text{-}88}$

Марка стали материала указана для климатических районов IIч ($-30 > t°C \geq -40$); IIs и др. ($t°C \geq -30$).

Марку стали материала для климатических районов Iч; Iг; IIч; IIг и IIз указывать в рабочих чертежах.

3. Предельные отклонения размеров $\pm \frac{JT14}{2}$.

Инв.№ подл. | Подп. и дата | Взам. инв.№

Изм. Лист № докум. Подп. Дата

ПГВУ 137-92

Лист 2

1. ТЕХНИЧЕСКИЕ ТРЕБОВАНИЯ

1.1. Размеры, масса и предельные отклонения должны соответствовать величинам, указанным в настоящих ПГВУ.

1.2. При изготовлении такелажных деталей применять материалы, удовлетворяющие требованиям государственных стандартов, указанных в настоящих ПГВУ.

1.3. При отсутствии сертификатов или полных данных в них материалы могут применяться при условии проведения на предприятии-изготовителе такелажных деталей всех или недостающих испытаний и исследований на соответствие требованиям стандартов на их поставку.

1.4. Допускается, в обоснованных случаях, изготовление такелажных деталей из стали 20 по ГОСТ 1050-88 или других марок стали, обеспечивающих механические свойства не ниже стали марки, указанной в чертежах.

1.5. Такелажные детали должны изготавливаться в соответствии с требованиями настоящих ПГВУ, утвержденных в установленном порядке.

1.6. На поверхности заготовок не допускаются забоины, трещины, плены, рванины, закаты,

Инв. № подл. | Подп. и дата | Взам. инв. №

					ПГВУ136-92ТТ; ПГВУ137-92ТТ	
Изм.	Лист	№ докум.	Подп.	Дата		
Разраб.	Щеглова				Такелажные детали пылегазовоздухопроводов	Стадия: Р; Лист: 1; Листов: 4
ГКП	Мордухович					
Н. контр.	Мордухович			10.92		Институт СЗЭМП
Зав. отд.	Рязанов					

раковины и расслоения. Поверхности должны быть чистыми.

1.7. Поверхности металла, подлежащие сварке, должны быть очищены и сухими.

1.8. Гибку заготовок для такелажных скоб производить в нагретом состоянии.

2. МАРКИРОВКА

Такелажные детали пылегазовоздухопроводов маркировке не подлежат.

3. ПРАВИЛА ПРИЕМКИ

3.1. Приемка такелажных деталей отделом технического контроля заключается в сплошной проверке:

1. геометрических размеров;
2. качества поверхности изделий на соответствие требованиям п. 1.6.

3.2. Качество изделий считается неудовлетворительным, если по какому-либо из показателей будут обнаружены отклонения, не удовлетворяющие требованиям, установленным в настоящих ПГВУ.

3.3. Выявленные дефекты, которые могут быть исправлены, должны быть устранены

3.4. Бракуется изделие в случае невыполнения требований п. 1.6.

4. МЕТОДЫ КОНТРОЛЯ

4.1. Входной контроль на соответствие требованиям п.п. 1.2. и 1.3. должен осуществляться методом технического контроля.

4.2. Контроль на соответствие изделий осуществляется измерением с помощью инструментов, указанных в приложении 1.

ПРИЛОЖЕНИЕ 1

ПЕРЕЧЕНЬ
инструментов, необходимых для измерительного контроля изделий

1. Штангенциркули. Типы. Основные параметры. Технические требования. ГОСТ 166-80

2. Линейки измерительные металлические. Основные параметры и размеры. ГОСТ 427-75

3. Рулетки измерительные металлические. ГОСТ 7502-89

СОДЕРЖАНИЕ

	Стр.
Введение	2
ПГВУ 136-92 Скобы такелажные	3
ПГВУ 137-92 Скобы такелажные	5
ПГВУ 136-92ТТ;	
ПГВУ 137-92ТТ Технические требования	7

gost.e-ecolog.ru