ПРАВИТЕЛЬСТВО МОСКВЫ
КОМИТЕТ ПО АРХИТЕКТУРЕ И ГРАДОСТРОИТЕЛЬСТВУ Г.МОСКВЫ
(МОСКОМАРХИТЕКТУРА)

МОСКОВСКИЙ НАУЧНО-ИССЛЕДОВАТЕЛЬСКИЙ И ПРОЕКТНЫЙ ИНСТИТУТ
ТИПОЛОГИИ, ЭКСПЕРИМЕНТАЛЬНОГО ПРОЕКТИРОВАНИЯ
(МНИИТЭП)

РС 8212 Дополнение №1

Двери деревянные противопожарные, укрепленные входные в квартиры

Номенклатура и рабочие чертежи

Дог.№ 1-7/М4

Москва 2004г.

gost.e-ecolog.ru

Карт. ИИ16

ПРАВИТЕЛЬСТВО МОСКВЫ
КОМИТЕТ ПО АРХИТЕКТУРЕ И ГРАДОСТРОИТЕЛЬСТВУ Г.МОСКВЫ
(МОСКОМАРХИТЕКТУРА)

МОСКОВСКИЙ НАУЧНО-ИССЛЕДОВАТЕЛЬСКИЙ И ПРОЕКТНЫЙ ИНСТИТУТ
ТИПОЛОГИИ, ЭКСПЕРИМЕНТАЛЬНОГО ПРОЕКТИРОВАНИЯ
(МНИИТЭП)

РС 8212 Дополнение №1

Двери деревянные противопожарные, укрепленные входные в квартиры

Номенклатура и рабочие чертежи

Зам. директора МНИИТЭП — В.А.Аникин
Главный инженер МНИИТЭП — Е.Е.Никитин
Начальник МТО — С.Г.Гуров
Главный инженер проекта — Г.И.Андреева

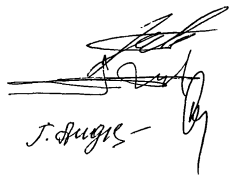

Введен в действие МНИИТЭП
приказ №20-ТО от 29.04.2004г.

Дог.№ 1-7/М4

Москва 2004г.

Карт. НН16

Ведомость состава альбома

№№ листов	Наименование	Примечания
1	2	3
1п, 2п	Пояснительная записка.	
1н	Номенклатура изделий. Переводная таблица марок изделий.	
2н	Основные параметры. Спецификация.	
1	ДПУ 21-9. Общий вид, разрезы А-А.	
2	ДПУ 21-10. Общий вид, разрезы Б-Б.	
3	ДПУ 21-11. Общий вид.	
1у	Узлы 1, 2. /ДОК-3/.	
2у	Узлы 3, 4. /ДОК-5/, /Заречье/.	
3у	Узлы 5, 6. /ДОК-3/.	
4у	Узлы 7, 8. /ДОК-5/, /Заречье/.	
1к	Информационная карта.	

Инв.№ подл. | Подпись и дата | Взамен инв.№

Кат. ННТБ

Пояснительная записка

1. Альбом РС 8212 Дополнение №1"Двери деревянные противопожарные укрепленные для жилых домов" разработан по договору №1-7/М4 между МНИИТЭП и Департаментом градостроительной политики, развития и реконструкции г. Москвы в соответствии с "Техническими требованиями Постановления Правительства г. Москвы от 13.02.2001г. №103-РП "О дополнительных мерах по обеспечению безопасности жилья в домах новостройках и домах, вводимых в эксплуатацию после капитального ремонта".

2. Целью работы является выпуск единой проектной документации на двери противопожарные укрепленные(усиленные) входные в квартиры с учетом полученных заводами-изготовителями сертификационных испытаний:

- соответствующих требованиям пожарной безопасности характеризующих потерю целостности (Е) и потерю теплоизолирующей способности (I) в течении 30 минут (СНиП 21-01-97 п.5.13);
- класс устойчивости к взлому -НО, соответствует требованиям ГОСТ 51113-97 (ГОСТ 51224-98) изменениями №1 от 2002.09.01.
- сопротивление дымогазопроницанию в течении 0,5 часа соответствующее нормам пожарной безопасности НПБ-250-97.

3. В процессе работы дверям присвоена единая проектная марка для использования в спецификациях проектов жилых домов.

4. В альбоме дана переводная таблица проектных марок изделий необходимых для заказа на строительный объект и марки заводов-изготовителей дверей.

5. Габаритные размеры дверей приняты по ГОСТ 6629-88 "Двери деревянные для жилых и общественных зданий".

6. Полотна дверей изготавливаются в соответствии с требованиями ГОСТ 6629-88: из щитов со сплошным заполнением брусками из древесины хвойных пород собранных в шпунт и гребень или на гладкую фугу на специальных малогорючих клеях, а также с заполнением древесностружечной плитой повышенной плотности, собранной в шпунт и гребень в рамку из хвойных пород древесины.

7. Дверные полотна облицовываются с 2-х сторон твердой древесноволокнистой плитой и отделываются облицовочными материалами (шпон, бумажно-смоляная пленка, пластик) или окрашиваются укрывистыми красками. Отделанные шпоном полотна имеют прозрачное покрытие (ГОСТ 475-78 п.2.21).

8. Кромки полотна двери или четверти коробки должны иметь огнезащитное покрытие.

9. Вид и цвет отделки дверей указываются в заказной спецификации.

10. Для крепления коробки дверей в проеме по просьбе заказчика просверливаются отверстия, места расположения отверстий даны на чертежах, при заказе размеры расположения отверстий могут уточняться, при этом количество мест крепления остается без изменений.

11. Для уплотнения дверных притворов с целью снижения уровня шума и защиты от дымогазопроницания двери должны быть укомплектованы уплотняющими терморасширяющимися прокладками.

12. Двери должны поставляться потребителю в полной заводской готовности: иметь окончательную отделку, установленный врезной замок повышенной пожаростойкости, устойчивый ко взлому с числом комбинаций кода не менее 50000.

13. Место установки второго замка и глазка должно быть показано на полотне двери или на схеме, указанной в прилагаемом паспорте на дверь.

См. продолжение.

Изм.	Кол.уч	Лист	№Док	Подпись	Дата	РС 8212 Дополнение №1			
Нач.отд.		Гуров				Пояснительная записка. /начало/.	стадия	лист	листов
ГИП		Андреева					Р	1п	
							МНИИТЭП МТО		

Инв.№ подл. | подпись и дата | взам.инв.№

Зак. 4416

14. Детали, выступающие за габариты дверей, а также цилиндровые механизмы замков и ключи к ним должны быть упакованы в отдельную тару и поставляться в комплекте с дверями.

15. Комплектность, приемка, упаковка дверей должны соответствовать требованиям ГОСТ 475-78 "Двери деревянные. Общие технические условия" (разделы 3, 4, 5, 6).

16. Маркировка дверей производится на вертикальной кромке дверного полотна со стороны петель указывается единая марка и в скобках марка завода-изготовителя, а также должен быть штамп ОТК и дата выпуска.

17. Альбом согласован ОАО МПСМ (письмо от мая 2004 г.№).

ПРАВИТЕЛЬСТВО МОСКВЫ

ОТКРЫТОЕ
АКЦИОНЕРНОЕ ОБЩЕСТВО
"МОСПРОМСТРОЙМАТЕРИАЛЫ"
119992, Москва, Пречистенская наб , д 45/1
Для телеграмм: Москва Г-19,
тел : 298-23-25, факс 298-22-98,
телекс. 412230 MPSM, телетайп 114508 Бура

от 25.05.04 № ТВ-44

на № _____ от _____

Заместителю директора
ГУП МНИИТЭП

Аникину В.А.

Уважаемый Виталий Александрович !

ОАО «Моспромстройматериалы» совместно с заводами изготовителями рассмотрели альбом РС 8212 дополнение 1 « Двери деревянные противопожарные укрепленные входные в квартиры», разработанный в соответствии с протоколом Департамента градостроительной политики, развития и реконструкции г. Москвы от 29.10.2003 года (п.п. 2 и 3) и сообщаем следующее :

Альбом РС 8212 дополнение 1 « Двери деревянные противопожарные, укрепленные входные в квартиры» редакции 2004 года согласовывается с учетом замечаний, направленных в Ваш адрес ОАО «ДОК-3» (письмо № 84/31 от 27.04.04 г.) и ОАО «Заречье» (письмо № 328 от 22.04.04 г.).

Начальник производственно-технического управления Корниенко В.Ю.

Изм.	Кол уч	Лист	№Док	Подпись	Дата	РС 8212 Дополнение №1			
Нач.отд.		Гуров				Пояснительная записка. /окончание/.	стадия	лист	листов
ГИП		Андреева					Р	2п	
							МНИИТЭП МТО		

Инв.№ подл. | подпись и дата | взам.инв.№

Карт. 4416

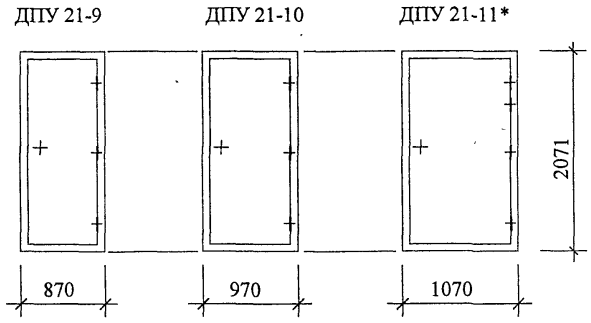

Структура условного обозначения

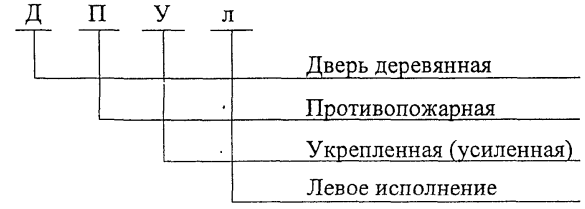

Примечания. * Данные двери применять в особо оговоренных случаях.

Переводная таблица марок изделий

Проектные марки дверей	Марка завода-изготовителя			Примечания
	ОАО "Заречье"	ОАО "ДОК №5"	ОАО "ДОК №3"	
ДПУ 21-9	ДПУ 21-9	ДДП-Д-01-Г 21-9	ДПУ-Дг-1-Г 21-9	
ДПУ 21-10	ДПУ 21-10	ДДП-Д-01-Г 21-10	ДПУ-Дг-1-Г 21-10	
ДПУ 21-11	ДПУ 21-11	ДДП-Д-01-Г 21-11	ДПУ-Дг-1-Г 21-11	

Изм.	Кол.уч.	Лист	№Док	Подпись	Дата
Нач.отд.		Гуров			
ГИП		Андреева			
Исполнит.		Дорофеева			

РС 8212 Дополнение №1

Номенклатура изделий. Переводная таблица марок изделий.

стадия	лист	листов
Р	1н	

МНИИТЭП МТО

Карт. НН16

Инв.№ подл. | Подп. и дата | Взам.инв.№

Завод-изготовитель: ОАО "Заречье", ОАО "ДОК №5"

№№ п/п	Марки изделий	Эскиз	Параметры изделия: Размеры,мм В	Ш	Т	Площадь изделия, м²	Проектная масса, кг	Спецификация материалов и приборов: Петля дверная накладная ГОСТ 5088- шт.	Петля противосъемная 2-х штырьевая ГОСТ 5088- шт.	Замок ГОСТ 5089-87 шт.	Древесноволокнистая плита марки Т ГОСТ 4598-86 м²	Древесина хвойных пород ГОСТ 8486-86Е м³	Уплотняющая прокладка (огнезащитный профиль (ОГРАКС-Л) ТУ5228-005-13267785--99 м.пог.	Примечания
1.	ДПУ 21-9	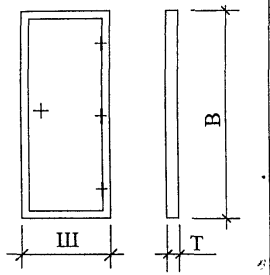	2071	870	94	1,80	50,0	2	1	1	3,20	0,0786	5,60	
2.	ДПУ 21-10		2071	970	94	2,01	55,0	2	1	1	3,60	0,0862	5,80	
3.	ДПУ 21-11		2071	1070	94	2,22	60,0	3	1	1	4,0	0,0938	6,0	

Завод-изготовитель:ОАО "ДОК №3"

№№ п/п	Марки изделий	Эскиз	Параметры изделия: Размеры,мм В	Ш	Т	Площадь изделия, м²	Проектная масса, кг	Спецификация материалов и приборов: Петля дверная накладная ГОСТ 5088- шт.	Петля противосъемная 2-х штырьевая ГОСТ 5088- шт.	Замок ГОСТ 5089-87 шт.	Древесноволокнистая плита марки Т ГОСТ 4598-86 м²	Древесина хвойных пород ГОСТ 8486-86Е м³	Уплотняющая прокладка (огнезащитный профиль (ОГРАКС-Л) ТУ5228-005-13267785--99 м.пог.	Древесностружечная плита ГОСТ 10632-89 м²	Примечания
1.	ДПУ 21-9	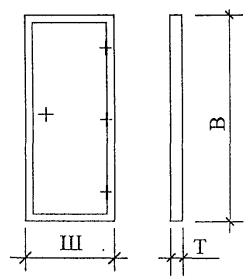	2071	870	94	1,80	55,0	2	1	1	3,20	0,0418	5,60	1,13	
2.	ДПУ 21-10		2071	970	94	2,01	61,0	2	1	1	3,60	0,0433	5,80	1,31	
3.	ДПУ 21-11		2071	1070	94	2,22	66,5	3	1	1	4,0	0,0447	6,0	1,49	

Изм.	Кол уч.	Лист	№Док	Подпись	Дата
Нач.отд.		Гуров			
ГИП		Андреева			
Исполнит.		Дорофеева			

РС 8212 Дополнение №1

Основные параметры. Спецификация.

стадия	лист	листов
Р	2н	

МНИИТЭП МТО

Инв.№ подл. | подпись и дата | взам.инв.№

Кат. ННІ6

ДПУ 21-9

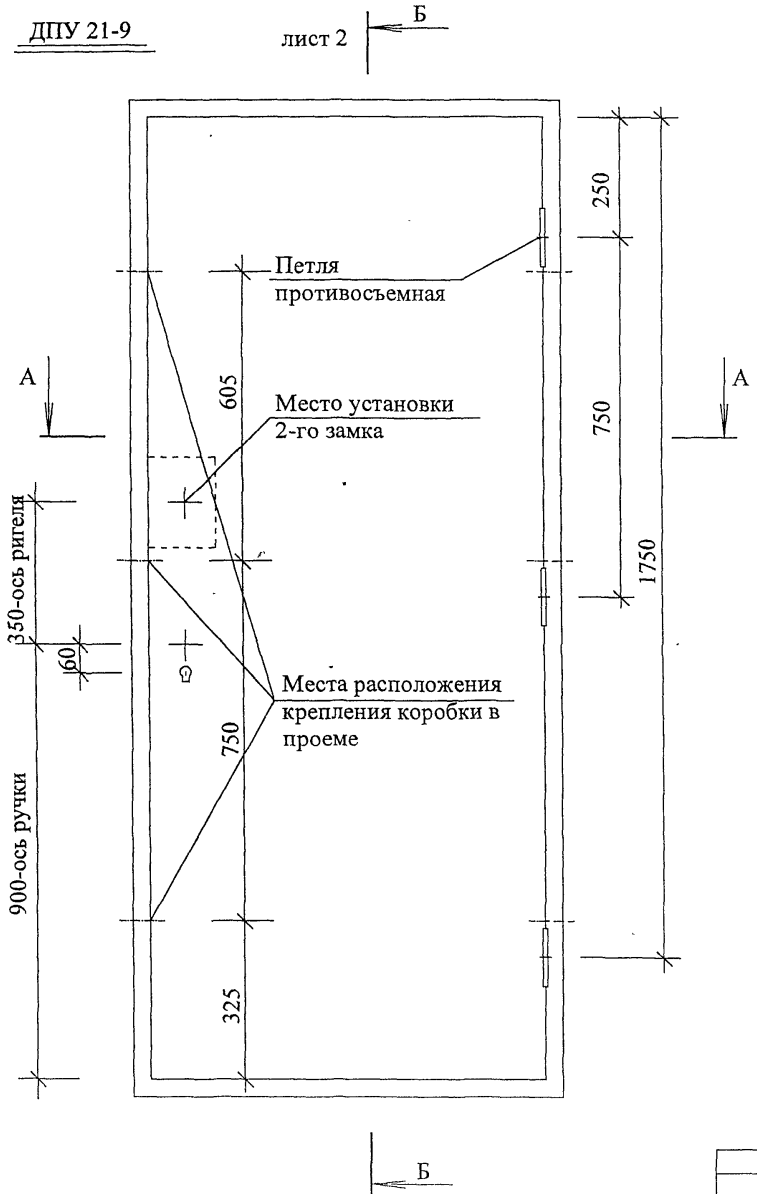

А - А

(ОАО "ДОК №3")

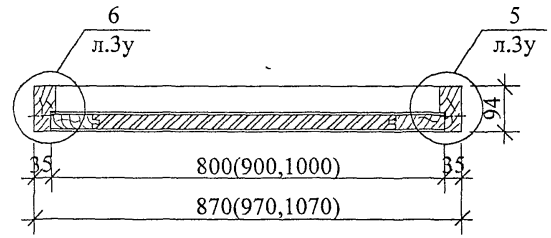

А - А

(ОАО "Заречье", ОАО "ДОК №5")

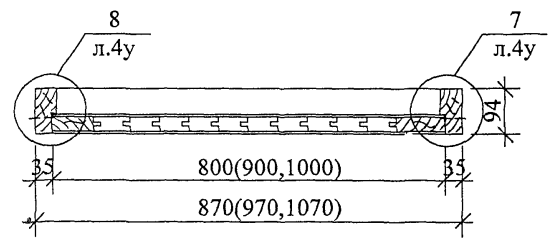

Примечание. 1. Размеры расположения мест креплений коробки в проеме даны от нижней грани четверти коробки.

Изм	Кол уч	Лист	№Док	Подпись	Дата	РС 8212 Дополнение №1			
Нач.отд.		Гуров				ДПУ 21-9. Общий вид, разрезы А-А.	стадия	лист	листов
ГИП		Андреева					Р	1	
Исполнит.		Дорофеева					МНИИТЭП МТО		

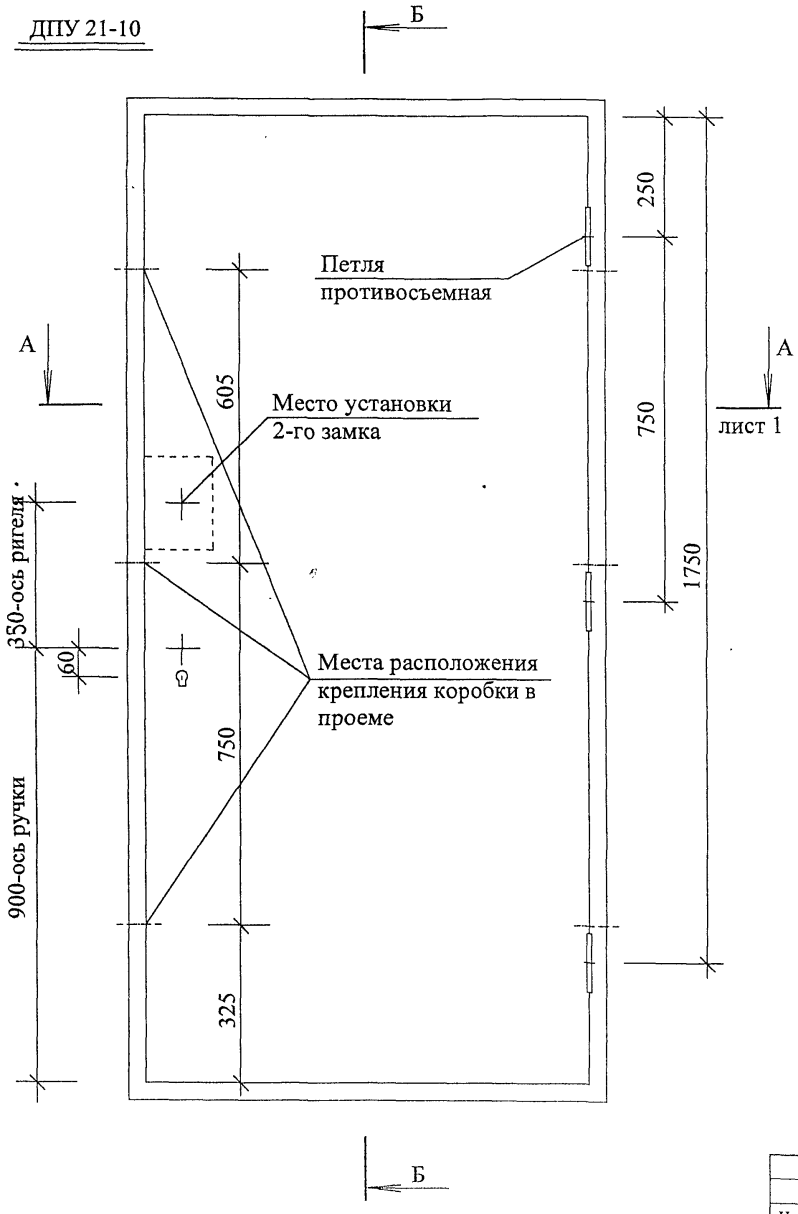

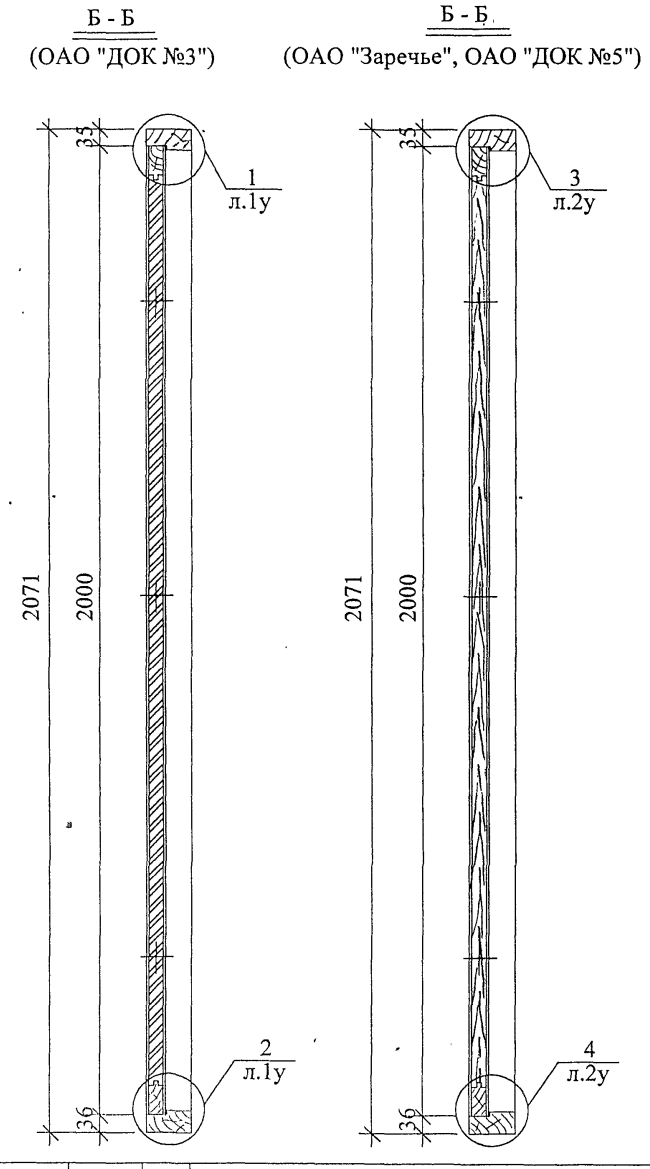

Примечание. 1. Размеры расположения мест креплений коробки в проеме даны от нижней грани четверти коробки.

Изм.	Кол.уч.	Лист	№Док	Подпись	Дата	РС 8212 Дополнение №1			
Нач.отд.		Гуров				ДПУ 21-10. Общий вид, разрезы Б-Б.	стадия	лист	листов
ГИП		Андреева					Р	2	
Исполнит.		Дорофеева					МНИИТЭП МТО		

Карт. 4416

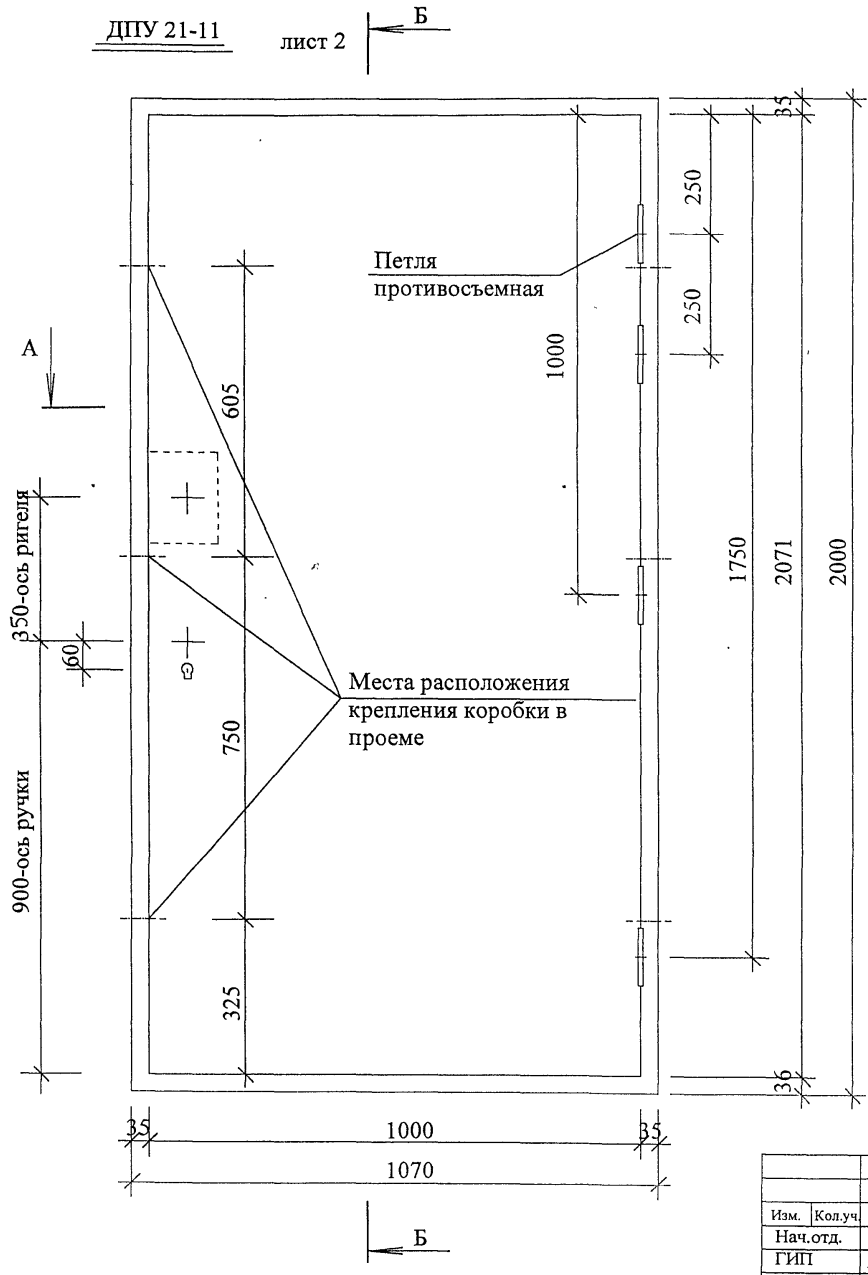

Примечание. 1. Размеры расположения мест креплений коробки в проеме даны от нижней грани четверти коробки.

Изм.	Кол.уч.	Лист	№Док	Подпись	Дата	РС 8212 Дополнение №1			
Нач.отд.		Гуров					стадия	лист	листов
ГИП		Андреева				ДПУ 21-11. Общий вид.	Р	3	
Исполнит.		Дорофеева					МНИИТЭП МТО		

Копт. ННГ6

1

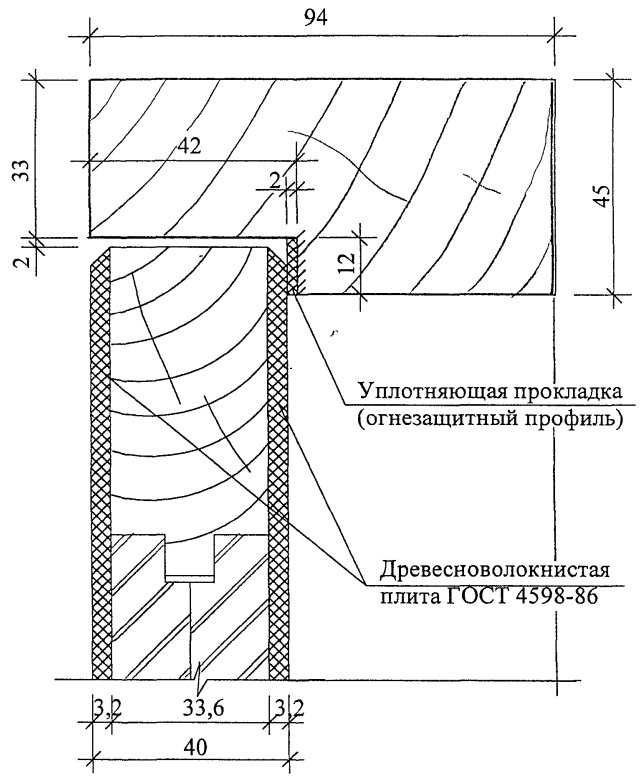

2

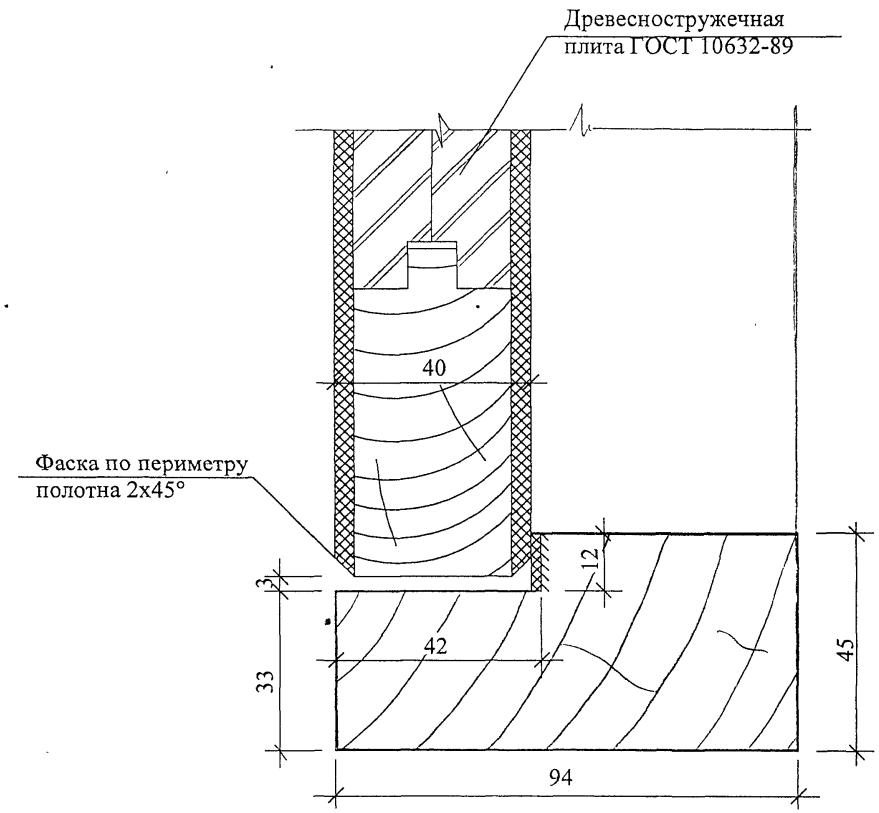

						РС 8212 Дополнение №1	
Изм	Кол уч.	Лист	№Док	Подпись	Дата		
Нач.отд.		Гуров					стадия / лист / листов
ГИП		Андреева					Р / 1у /
Исполнит.		Дорофеева				Узлы 1, 2. /ДОК-3/.	МНИИТЭП МТО

Копт. ННИВ

3

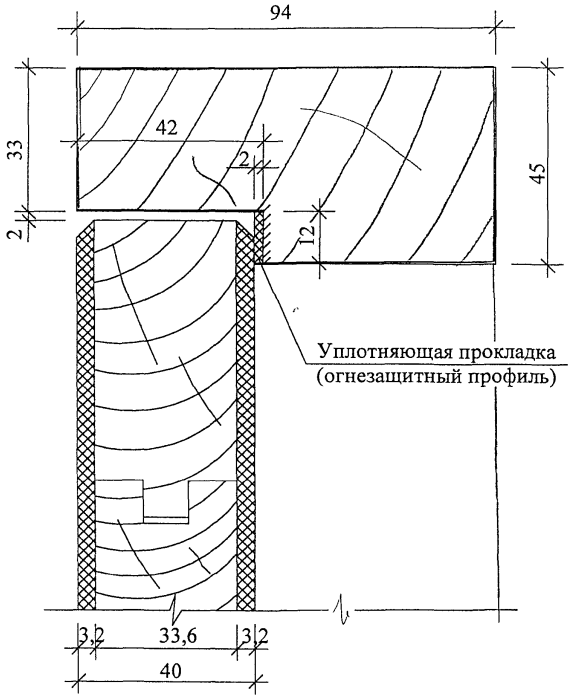

4

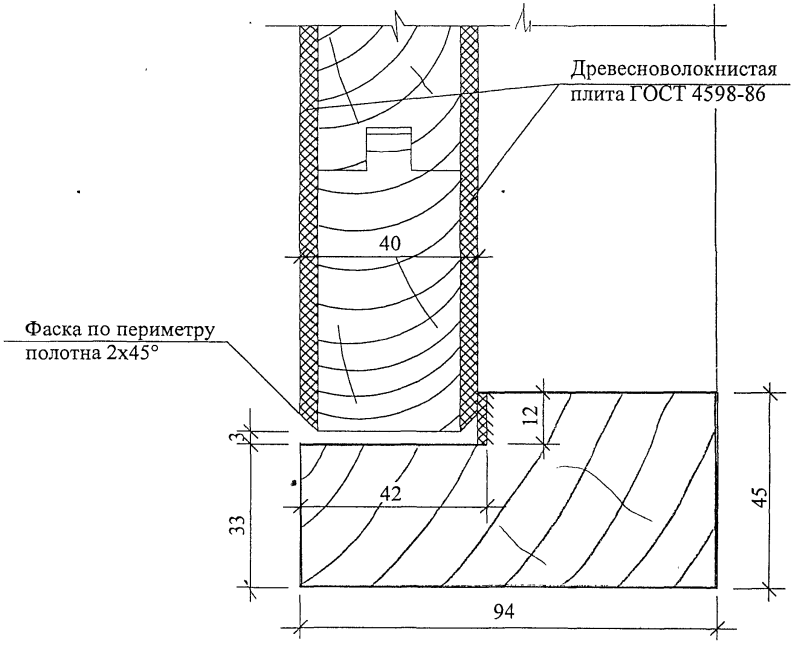

Изм	Кол.уч.	Лист	№Док	Подпись	Дата
Нач.отд.		Гуров			
ГИП		Андреева			
Исполнит.		Дорофеева			

РС 8212 Дополнение №1

Узлы 3, 4./ДОК-5/,
/Заречье/.

стадия	лист	листов
Р	2у	

МНИИТЭП
МТО

Карт. НН16

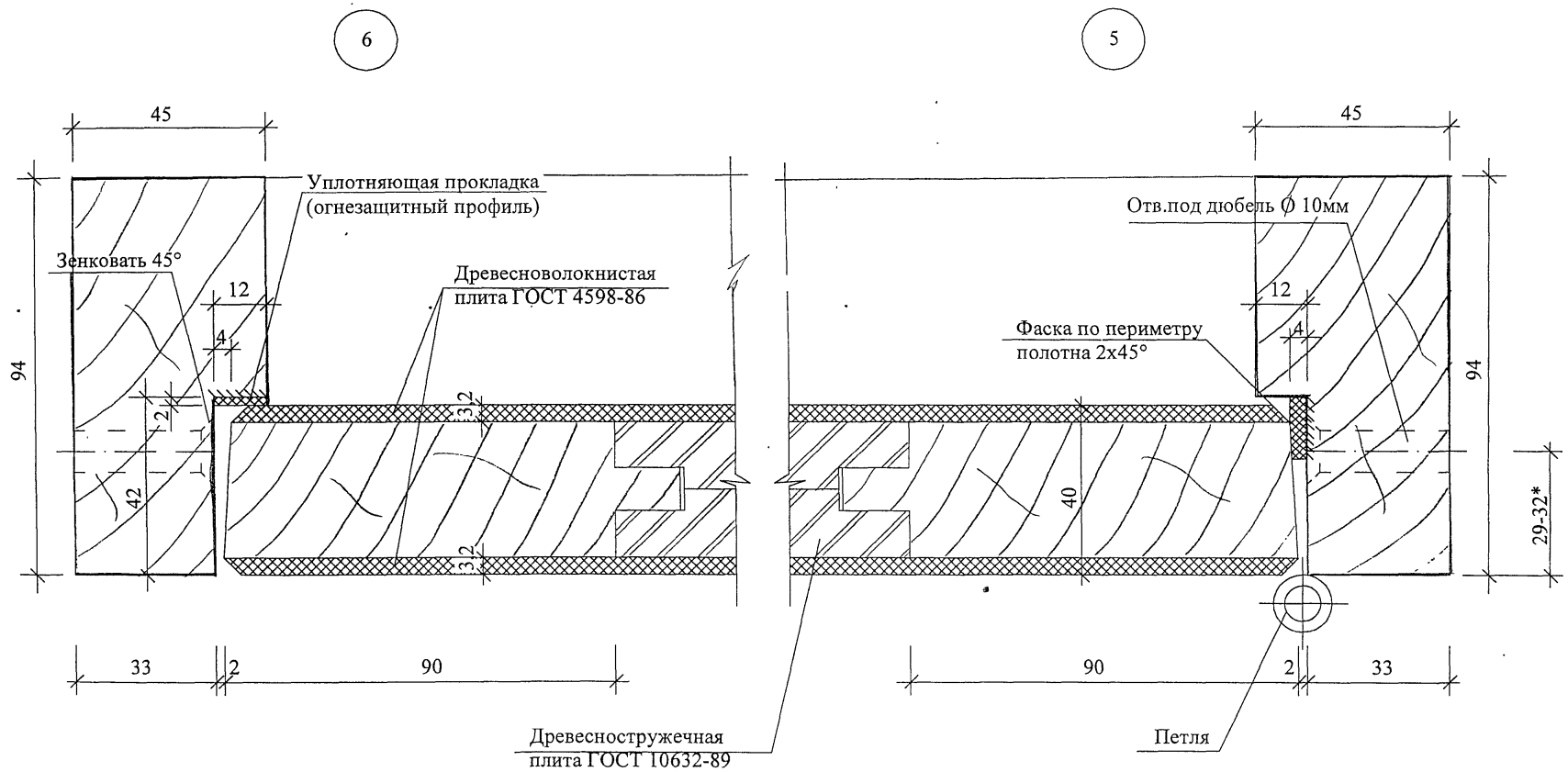

Примечание. * Размер уточняется при заказе.

Изм.	Кол.уч.	Лист	№Док	Подпись	Дата
Нач.отд.		Гуров			
ГИП		Андреева			
Исполнит.		Дорофеева			

РС 8212 Дополнение №1

Узлы 5, 6.
/ДОК-3/.

стадия	лист	листов
Р	3у	

МНИИТЭП
МТО

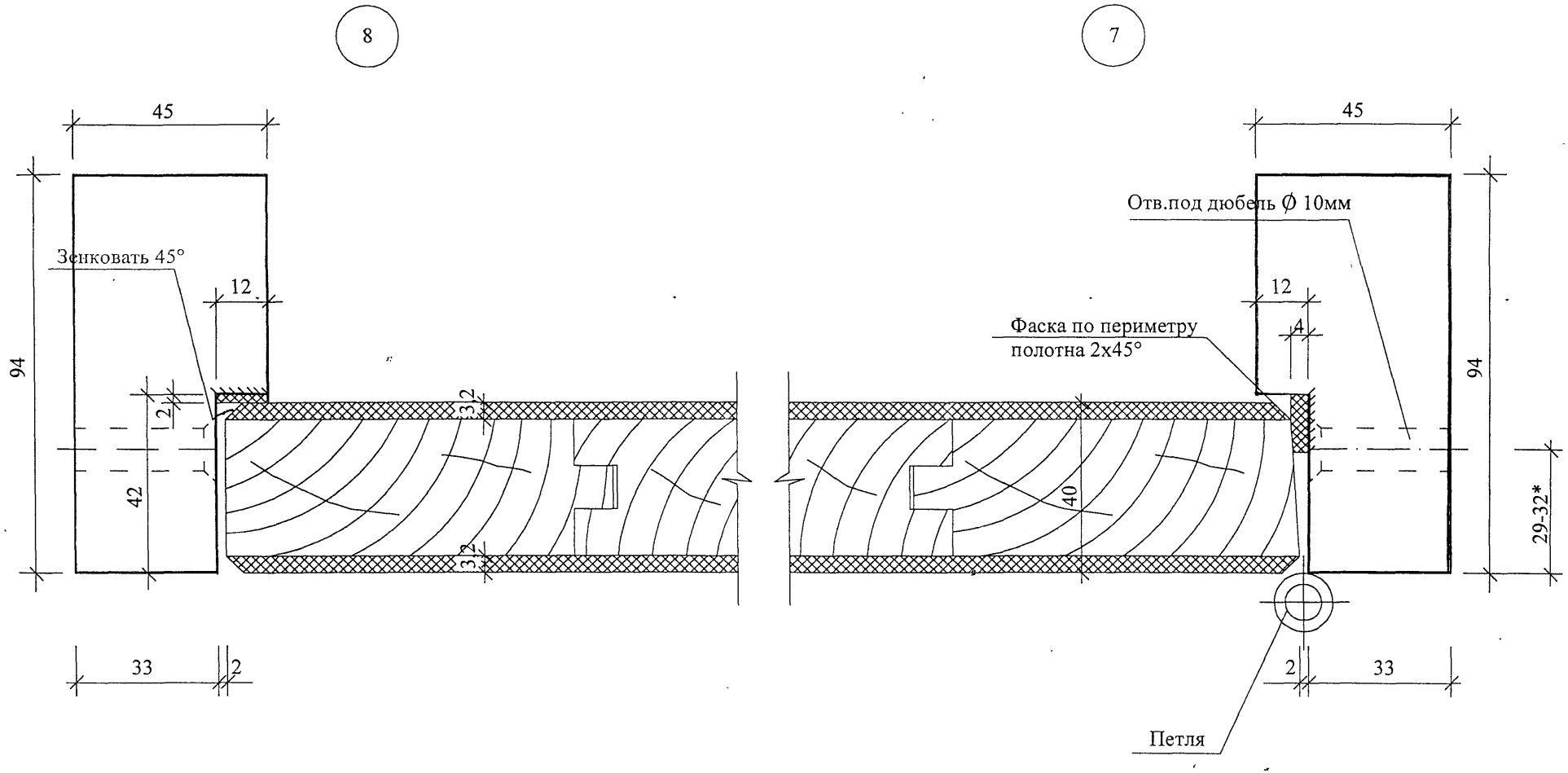

Примечание. * Размер уточняется при заказе.

Изм	Кол уч	Лист	№Док	Подпись	Дата
Нач.отд.		Гуров			
ГИП		Андреева			
Исполнит.		Дорофеева			

РС 8212 Дополнение №1

Узлы 7,8. /ДОК-5/, /Заречье/.

стадия	лист	листов
Р	4у	

МНИИТЭП МТО

Взам.инв.№ | Подпись и дата | Инв.№ подл.

№№ п/п	Шифр альбома	Наименование	Кол-во листов	Приказ: Ввода	Приказ: Отмены
1.	РС 8212 Доп. №1	Двери деревянные противопожарные, укрепленные входные в квартиры.			
		Ведомость состава альбома.	1		
		Пояснительная записка.	2		
		Номенклатура изделий. Переводная таблица марок изделий.	1		
		Номенклатура изделий. Переводная таблица марок изделий.	1		
		Рабочие чертежи изделий.	7		
2.	РС 8212 Доп. №1	Откорректировано:			
		Пояснительная записка лист 1п, 2п.	2	Приказ №20-ТО от 29.04. 2004г.	
		Рабочие чертежи изделий лист 4у.	1		

№№ п/п	Шифр альбома	Наименование	Кол-во листов	Приказ: Ввода	Приказ: Отмены

взамен инв.№

подпись и дата

Инв.№ п

gost.e-ecolog.ru

Изм.	Кол уч.	Лист	№Док	Подпись	Дата

РС 8212 Дополнение №1

Информационная карта.

стадия	лист	листов
Р	1к	

МНИИТЭП МТО