Типовой проект

407-3-466.87

ЗАКРЫТОЕ РАСПРЕДЕЛИТЕЛЬНОЕ УСТРОЙСТВО 6-10 кВ С КАБЕЛЬНЫМ ПОЛУЭТАЖОМ ЗРУ10-(6×18)-1

АЛЬБОМ III

СТРОИТЕЛЬНЫЕ ИЗДЕЛИЯ

СФ ЦИТП 620062 г. Свердловск, ул. Чебышева, 4
Зак. 4293 инв. 2338-3 тираж 620
Сдано в печать 15.08 1988 Цена 2-36

				Привязан
Инв. N				

gost.e-ecolog.ru

Типовой проект

407-3-466.87

ЗАКРЫТОЕ РАСПРЕДЕЛИТЕЛЬНОЕ УСТРОЙСТВО 6-10 кВ С КАБЕЛЬНЫМ ПОЛУЭТАЖОМ ЗРУ10-(6×18)-1

АЛЬБОМ III

СТРОИТЕЛЬНЫЕ ИЗДЕЛИЯ

РАЗРАБОТАН
СЕВЕРО-ЗАПАДНЫМ ОТДЕЛЕНИЕМ
ИНСТИТУТА „ЭНЕРГОСЕТЬПРОЕКТ"

РАБОЧИЙ ПРОЕКТ
УТВЕРЖДЕН И ВВЕДЕН В
ДЕЙСТВИЕ МИНЭНЕРГО СССР
ПРОТОКОЛ N 38 ОТ 04.09.87

ЗАМ. ГЛАВНОГО ИНЖЕНЕРА В.В. КАРПОВ
ГЛАВНЫЙ ИНЖЕНЕР ПРОЕКТА Н.А. ПИВОВАРОВА

2338/3

				Привязан
Инв. N				

Альбом III

Типовой проект 407-3-466.87

Инв. № подл. | Подпись и дата | Взам. инв. №
12973тм-т3

Содержание альбома III

Обозначение	Наименование	Стр
407-3-466.87 - ТТ	Технические требования	3
-АСИ-001	Колонна к (2КО3.42-2.2-1, 2КО3.42-2.2-II, 2КО3.42-2.2-III)	4
-001СБ	Тоже Сборочный чертеж	4.5
-002	Плита сантехническая ПРС 56.15-4АIV Т-V	6
-003	Ограждение кровли МК-1	7
-004	Обрамление проема МК-2	
-005	Деталь закладная МК-4	8
-006	Кронштейн МК (МК-5, МК-6)	
-007	Обрамление проема МК-8	9
-008	Кронштейн МК (МК-9, МК-10)	
-009	Обрамление проема МК-12	10
-010	Деталь закладная МК-14	
-011	Деталь крепежная МК-14	11
-012	Деталь крепежная МК-15	
-013	Марка М-2	12
-014	Марка М-3	
-015	Марка М-4	13
-016	Деталь закладная М-5	
-017	Деталь крепежная М-6	14
-018	Деталь крепежная М-7	
-019	Деталь крепежная М-8	15
-020	Деталь крепежная М-9	
-021	Деталь крепежная М-10	16
-022	Деталь крепежная М-11	
-023	Деталь крепежная М-12	17
-024	Деталь крепежная М (М-13, М-14)	
-025	Деталь крепежная М (М-15, М-16)	18
-026	Деталь крепежная М (М-17, М-18)	
-027	Деталь крепежная Т-1	19
407-3-466.87 -АСИ-028	Деталь крепежная Т-4	19
-029	Обрамление ступеней Т-5	20
-030	Деталь крепежная Т-9	
-031	Деталь крепежная Т-10	21
-032	Элемент крепежный Т-11	
-035	Ограждение ОМ-1	22
-036	Ограждение ОМ-2	
-037	Ограждение ОМ-3	23
-038	Ограждение ОМ-4	
-039	Ограждение ОМ-5	24
-040	Ограждение ОМ-6	
-041	Ограждение ОМ-7	25
-042	Рама РМ-1	
-043	Рама РМ-2	26
-044	Рама РМ-3	
-045	Рама Р-1	27
-046	Подкос ПМ (ПМ-1, ПМ-2).	28
-047	Деталь крепежная Т-12	
-048	Обрамление проема МК-16	29

Нач. отд.	Роменский		10.09.87
ГИП	Пивоваров		10.09.87
ГИП стр.	Парфенов		10.09.87
Рук. гр.	Корнилова		10.09.87
Проверил	Шленова		10.09.87
Инженер	Бабак		10.09.87

ТП 407-3-466.87

Содержание альбома

Стадия	Лист	Листов
РП		1

ЭНЕРГОСЕТЬПРОЕКТ
Северо-Западное отделение
Ленинград

копир. Анц 2338/3 формат А3

1. Настоящие технические требования распространяются на изготовление стальных строительных изделий. Изготовление железобетонных строительных изделий производить по техническим требованиям серий, указанных на чертежах в спецификациях в разделе „Документация".
2. Материал стальных изделий ВСт3кп2 по ГОСТ 380-71* или ТУ 14-1-3023-80
3. Детали должны изготавливаться из выправленного проката.
4. Правка стали в холодном состоянии должна производиться на вальцах и прессах Поверхность стали после правки не должна иметь вмятин, забоин и других повреждений.
5. Разметка деталей должна производиться любым методом, обеспечивающим требуемую точность работ и экономное расходование стали.
6. Кромки деталей после кислородной резки должны быть очищены от грата, шлака, брызг и наплывов металла и не иметь неровностей и шероховатостей, превышающих:
   при машинной резке - 0.3мм
   при ручной газовой резке - 1 мм
7. Кромки деталей после резки на ножницах не должны иметь зазубрин и завалов, превышающих 0.3мм, а также трещин.
8. Отверстия под болты должны образовываться сверлением или прокалыванием на меньший диаметр с последующей рассверловкой до проектного диаметра.
9. Подготовка под сварку, сварка и контроль качества сварки должны соответствовать требованиям ГОСТ 5264-80, ГОСТ 6996-86 и СНиП III-18-75.
10. Электроды для сварных швов применять типа Э42 ГОСТ 9467-75.
11. Антикоррозийная защита изделий назначается по СНиП 2.03.11-85, в зависимости от степени агрессивного воздействия среды конкретного района строительства.

Н. контр.	Ковалев			ТП 407-3-466.87-ТТ		
Нач. отд.	Романский			Технические требования	Стадия: РП	Лист: 1	Листов: 1
ГИП	Поповарова				ЭНЕРГОСЕТЬПРОЕКТ Северо-Западное отделение Ленинград	
ГИП сект.	Парфенов					
Рук. гр.	Корнилова					

Альбом III

Типовой проект 407-3-466.87

Формат	Зона	Поз.	Обозначение	Наименование	Кол.	Примечание
				Документация		
			1.020-1/83 Вып 2-1	Колонна 2КО3.42-2.2		Со всеми закл. изд.
*			4ИГ-3-466.87-АСИ-001СБ	Сборочный чертеж		* А4+А3
				Сборочные единицы		
А4		1	1.020-1/83 Вып 2-15.31	Изделие закладное МН-44	6	
				Переменные данные для исполнений		
				Колонна 2КО3.42-2.2-I		
				Сборочные единицы		
А4		2	1.020-1/83.2-15.24-09	Изделие закладное МН-41	2	
				Колонна 2КО3.42-2.2-II / 2КО3.42-2.2-III		
				Сборочные единицы		
А4		2	1.020-1/83.2-15.24-08	Изделие закладное МН-40	2	

Привязан

Инв. №

Инв. № подл. | Подпись и дата | Взам. инв. № | 12973 ТН-ТЗ

Н. контр.	Ковалев		10.09.87
Нач. отд.	Роменский		10.09.87
ГИП	Пивоваров		10.09.87
ГИП стр.	Парфенов		10.09.87
Рук. гр.	Корнилова		10.09.87
Проверил	Шленова		10.09.87

ТП 407-3-466.87 - АСИ-001

Колонна К (2КО3.42-2.2-I, 2КО3.42-2.2-II, 2КО3.42-2.2-III)

Стадия	Лист	Листов
РП		1

ЭНЕРГОСЕТЬПРОЕКТ Северо-Западное отделение Ленинград

копир. Анц | формат А4

Альбом III

Типовой проект 407-3-466.87

Обозначение	Рис.	Марка
407-3-466.87-АСИ-001	1	2КО3.42-2.2-I
-01	2	2КО3.42-2.2-II
-02	3	2КО3.42-2.2-III

Ведомость расхода стали на дополнительные закладные изделия, кг

Марка элемента	Изделия закладные						Всего
	Арматура класса AIII ГОСТ 5781-82*			Прокат марки ВСт3 ГОСТ 103-76*			
	ф8	ф12	Итого	-6×60	-8×150	Итого	
2КО3.42-2.2-I	0.72	2.08	2.80	2.52	5.64	8.16	10.96
2КО3.42-2.2-II, III	0.72	224	2.96	2.52	2.82	5.34	8.3

Остальное см. серию 1.020-1/83 Вып 2-1

Привязан

Инв. №

Инв. № подл. | Подпись и дата | Взам. инв. № | 12973 ТН-ТЗ

Н. контр.	Ковалев		10.09.87
Нач. отд.	Роменский		10.09.87
ГИП	Пивоваров		10.09.87
ГИП стр.	Парфенов		10.09.87
Рук. гр.	Корнилова		10.09.87
Проверил	Шленова		10.09.87

ТП 407-3-466.87-АСИ-001СБ

Колонна К (2КО3.42-2.2-I, 2КО3.42-2.2-II, 2КО3.42-2.2-III)

Сборочный чертеж

Стадия	Масса	Масштаб
РП	2115	1:50, 1:20

Лист 1	Листов 2

ЭНЕРГОСЕТЬПРОЕКТ Северо-Западное отделение Ленинград

копир. Анц | формат А4

2338/3

Альбом III

Типовой проект 407-3-466.87

Рис 1

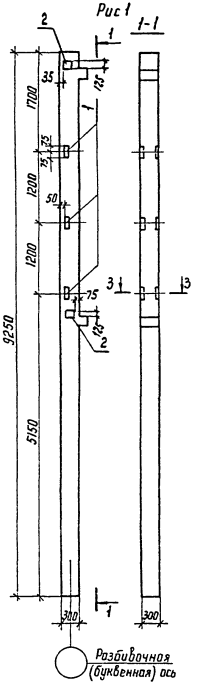

Рис. 2

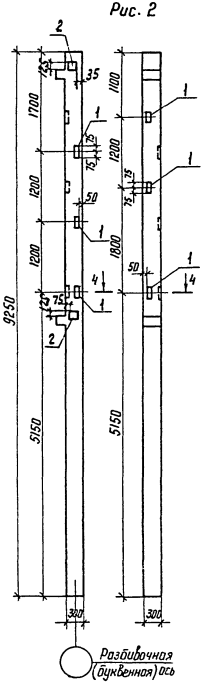

Рис. 3

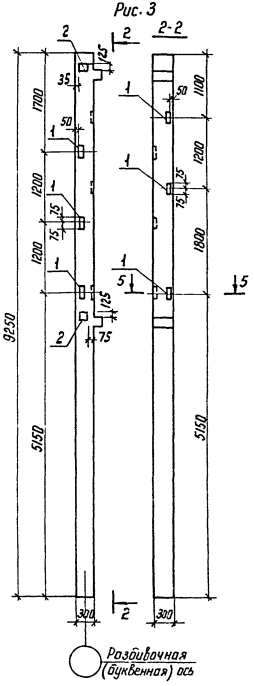

3-3

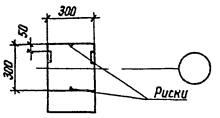

4-4

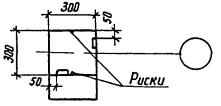

5-5

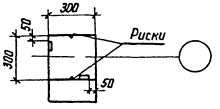

Инв. № подл. | Подпись и дата | Взам. инв. №
12973 тп-т3

Привязан

Инв. №

ТП 407-3-466.87-АСИ-001СБ

Лист 2

Копир

Формат А3

Альбом III

Типовой проект 407-3-466.87

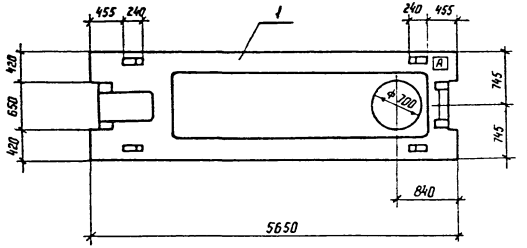

Формат	Зона	Поз.	Обозначение	Наименование	Кол.	Примечание
				Документация		
А3		1	1.041.1-2 Вып 6	ПРС 56.15-4А IV Т		

Остальное - см. серию 1.041.1-2 Вып. 6

Индекс [A] наносится масляной краской и дан для ориентации плит при монтаже.

Привязан

Инв.№

Н.контр.	Ковалев		10.09.87
Нач.отд	Роменский		10.09.87
ГИП	Пивоварова		10.09.87
ГИП стр.	Парфенов		10.09.87
Рук.гр	Корнилова		10.09.87
Проверил	Шленова		10.09.87
Инженер	Бабак		10.09.87

ТП 407-3-466.87-АСИ-002

Плита сантехническая ПРС 56.15-4А IV Т-VI

Стадия	Масса	Масштаб
РП	2890	1:20
Лист	Листов 1	

ЭНЕРГОСЕТЬПРОЕКТ Северо-Западное отделение Ленинград

Копир

Формат А3

Инв.№ подл. | Подпись и дата | Взам инв.№ | 12973тн-т.3

2338/3

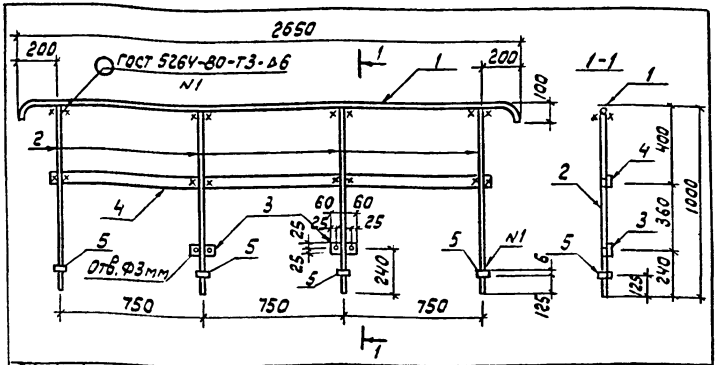

Формат	Зона	Поз	Обозначение	Наименование	Кол.	Примечание
				Документация		
А3			407-3-466.87-ТТ	Технические требования		
				Детали		
Б4		1	407-3-466.87-АСИ-100	А-I-24 ГОСТ 5781-82* ℓ=2770	1	9,8 кг
Б4		2	-01	ℓ=976	4	3,5 кг
Б4		3	-101	Полоса $\frac{б=50\ ГОСТ\ 103-76*}{Ст3-ГОСТ\ 535-79*}$ ℓ=120	2	0,3 кг
Б4		4	-01	ℓ=2350	1	5,5 кг
Б4		5	-02	ℓ=50	4	0,1 кг

Поз. 5

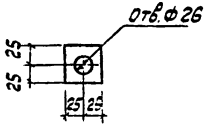

Приварка поз.2



Привязан

Инв.№

Взам.инв.№ | Подпись и дата | Инв.№ подл. | 12973тм-тз

Н.контр.	Ковалев		10.09.87
Нач.отд.	Ромейский		10.09.87
ГИП	Пивоваров		10.09.87
ГИПстр.	Парфенов		10.09.87
Рук.гр.	Корнилова		10.09.87
Пров.	Шлемова		10.09.87
Инжен.	Мазаева		10.09.87

ТП 407-3-466.87-АСИ-003

Ограждение кровли МК-1

Стадия	Масса	Масштаб
РП	30,3	1:20
Лист	Листов 1	

Энергосетьпроект
Северо-Западное отделение
Ленинград

Формат А4

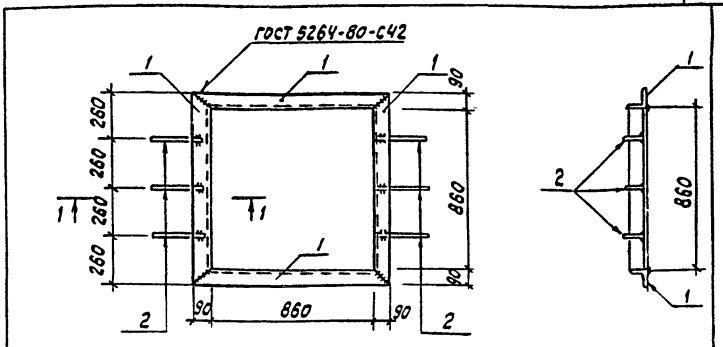

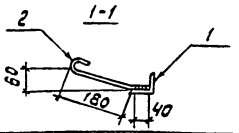

Приварка поз.2



Формат	Зона	Поз.	Обозначение	Наименование	Кол	Примечание
				Документация		
А3			407-3-466.87-ТТ	Технические требования		
				Детали		
Б4		1	407-3-466.87-АСИ-102	Уголок $\frac{50\times56\times6\ ГОСТ\ 8510-86}{Ст3-ГОСТ\ 535-79*}$ ℓ=1040	4	6.97кг
Б4		2	-103	А-I-6 ГОСТ 5781-82* ℓ=265	6	0.06 кг

Привязан

Инв.№

Взам.инв.№ | Подпись и дата | Инв.№ подл. | 12973тм-тз

Н.контр.	Ковалев		10.09.87
Нач.отд.	Ромейский		10.09.87
ГИП	Пивоваров		10.09.87
ГИПстр.	Парфенов		10.09.87
Рук.гр.	Корнилова		10.09.87
Пров.	Шлемова		10.09.87
Инжен.	Мазаева		10.09.87

ТП 407-3-466.87-АСИ-004

Обрамление проема МК-2

Стадия	Масса	Масштаб
РП	27.9	1:20
Лист	Листов 1	

Энергосетьпроект
Северо-Западное отделение
Ленинград

Формат А4

Альбом III

Типовой проект 407-3-466.87

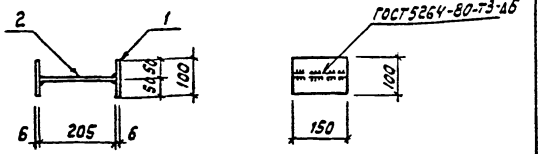

Формат	Зона	Поз.	Обозначение	Наименование	Кол	Примечание
				Документация		
А3			407-3-466.87-ТТ	Технические требования		
				Детали		
БЧ		1	407-3-466.87-АСИ-104	Полоса 6×100-ГОСТ 103-76* / Ст3-ГОСТ 535-79* ℓ=150	2	0,7 кг
БЧ		2	-105	Лист 6-ГОСТ 19903-74* / Ст3-ГОСТ 14637-79 S=150×215	1	1,5 кг

Привязан

Инв.№

Н.контр.	Ковалев			10.89 г.
Нач.отд.	Роменский			10.89 г.
Гип	Пивоварова			10.89 г.
ГИПстр	Парфенов			10.89 г.
Рук. гр.	Кормилова			10.89 г.
Провер.	Шленова			10.89 г.
Инжен.	Мазаева			10.89 г.

ТП 407-3-466.87-АСИ-005

Деталь закладная мк-4

Стадия	Масса	Масштаб
РП	2,9	1:10
Лист	Листов 1	

Энергосетьпроект Северо-Западное отделение Ленинград

Инв.№подл. | Подпись и дата | Взам.инв.№ | 12973тм-тз

формат А4

Альбом III

Типовой проект 407-3-466.87

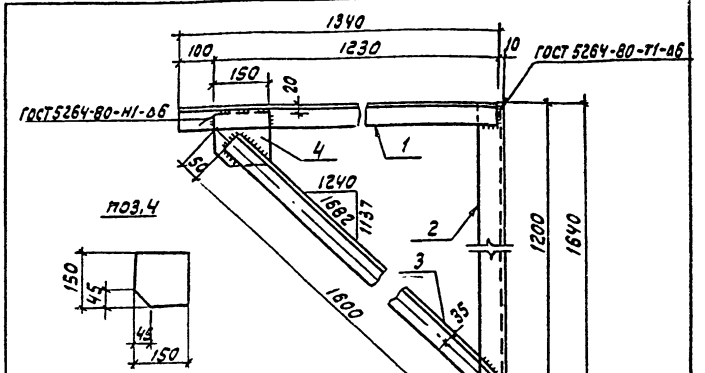

Кронштейн мк-6 зеркален мк-5 и имеет обозначение 407-3-466.87-АСИ-006.01 -01

Формат	Зона	Поз.	Обозначение	Наименование	Кол	Примечание
				Документация		
А3			407-3-466.87-ТТ	Технические требования		
				Детали		
БЧ		1	407-3-466.87-АСИ-106	Уголок 63×63×5-ГОСТ 8509-86 / Ст3-ГОСТ 535-79* ℓ=1340	1	6.4 кг
БЧ		2	-01	ℓ=1640	1	7.9 кг
БЧ		3	-02	ℓ=1600	1	7.7 кг
БЧ		4	-107	Лист 10-ГОСТ 19903-74* / Ст3-ГОСТ 14637-79 S=150×150	1	1.8 кг

Привязан

Инв.№

Н.контр.	Ковалев			10.89 г.
Нач.отд.	Роменский			10.89 г.
Гип	Пивоварова			10.89 г.
ГИПстр	Парфенов			10.89 г.
Рук. гр.	Кормилова			10.89 г.
Провер.	Шленова			10.89 г.
Инжен.	Мазаева			10.89 г.

ТП 407-3-466.87-АСИ-006

Кронштейн МК (МК-5, МК-6)

Стадия	Масса	Масштаб
РП	23,8	1:10
Лист	Листов 1	

Энергосетьпроект Северо-Западное отделение Ленинград

Инв.№подл. | Подпись и дата | Взам.инв.№ | 12973тм-тз

формат А4

Альбом III

Типовой проект 407-3-466.87

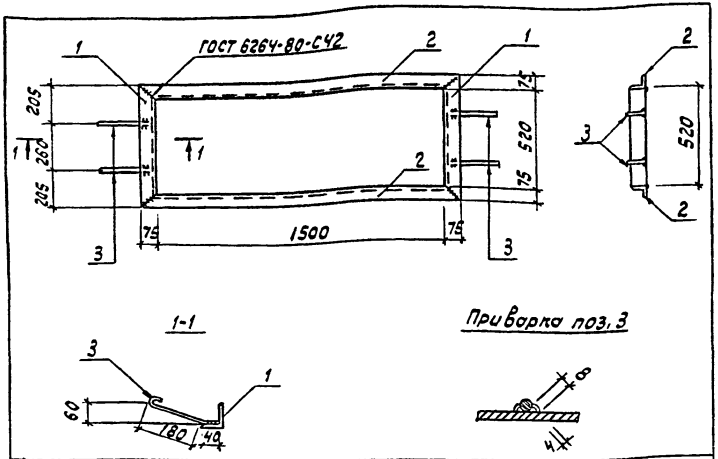

Формат	Зона	Поз.	Обозначение	Наименование	Кол	Примечание
				Документация		
А3			407-3-466.87-ТТ	Технические требования		
				Детали		
Б4		1	407-3-466.87-АСИ-108	Уголок 75×75×6-ГОСТ 8509-86 / Ст3-ГОСТ 535-79* ℓ=670	2	4.6 кг
Б4		2	-01	То же ℓ=1650	2	11.4 кг
Б4		3	-103	А-I-6 ГОСТ 5781-82* ℓ=265	4	0.06 кг

Привязан

Инв. №

Н. контр.	Ковалёв		10.09.87
Нач. отд.	Романский		10.09.87
ГИП	Пивоварова		10.09.87
ГИП стр.	Парфенов		10.09.87
Рук. гр.	Корнилов		10.09.87
Провер.	Шлемова		10.09.87
Инжен.	Мазаева		10.09.87

ТП 407-3-466.87-АСИ-007

Обрамление проема мк-8

Стадия	Масса	Масштаб
РП	32,2	1:20
Лист	Листов 1	

Энергосетьпроект Северо-Западное отделение Ленинград

Инв. № подл. | Подпись и дата | Взам. инв. № | 12973тм-т3

Формат А4

Альбом III

Типовой проект 407-3-466.87

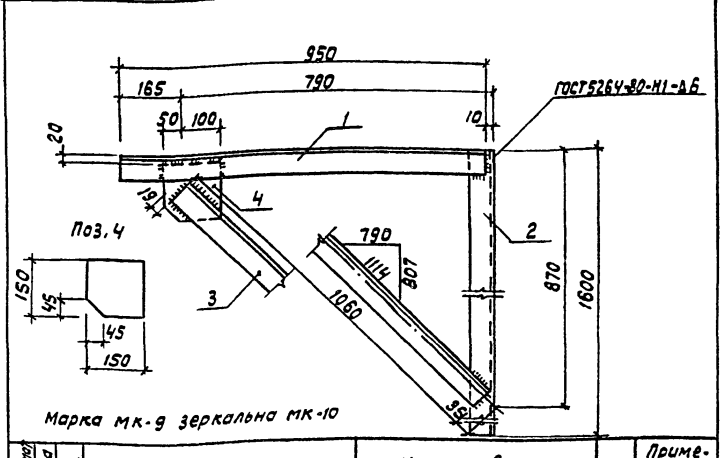

Формат	Зона	Поз.	Обозначение	Наименование	Кол.	Примечание
				Документация		
А3			407-3-466.87-ТТ	Технические требования		
				Детали		
Б4		1	407-3-466.87-АСИ-106-03	Уголок 63×63×5-ГОСТ 8509-86 / Ст3-ГОСТ 535-79* ℓ=950	1	4.6 кг
Б4		2	-02	ℓ=1600	1	7.7 кг
Б4		3	-04	ℓ=1060	1	5.1 кг
Б4		4	-107	Лист 10-ГОСТ 19903-74* / Ст3-ГОСТ 14637-79 S=150×150	1	1.8 кг

Привязан

Инв. №

Н. контр.	Ковалёв		10.09.87
Нач. отд.	Романский		10.09.87
ГИП	Пивоварова		10.09.87
ГИП стр.	Парфенов		10.09.87
Рук. гр.	Корнилов		10.09.87
Провер.	Шлемова		10.09.87
Инжен.	Мазаева		10.09.87

ТП 407-3-466.87-АСИ-008

Кронштейн МК (МК-9, МК-10)

Стадия	Масса	Масштаб
РП	19,2	1:10
Лист	Листов 1	

Энергосетьпроект Северо-Западное отделение Ленинград

Инв. № подл. | Подпись и дата | Взам. инв. № | 12973тм-т3

Формат А4

Альбом III

Типовой проект 407-3-466.87

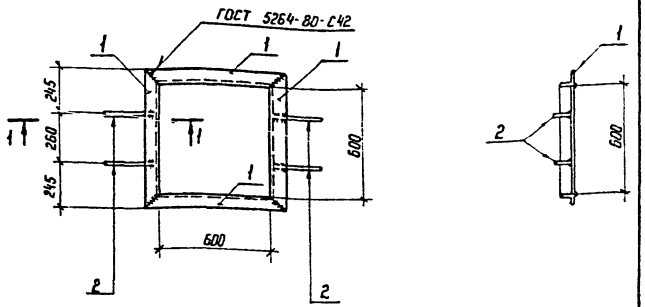

1-1

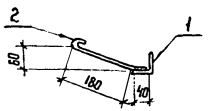

Приварка поз. 2

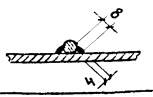

Формат	Зона	Поз.	Обозначение	Наименование	Кол	Примечание
				Документация		
А3			407-3-466 87-тт	Технические требования		
				Детали		
Б4		1	407-3-466.87-АСИ-108-02	Уголок $\frac{75\times75\times6\ ГОСТ\ 8509-86}{В\ Ст\ 3-ГОСТ\ 535-79^*}$ ℓ=750	4	5,2 кг
Б4		2	-103	А-I-6 ГОСТ 5781-82* ℓ=265	4	0,06 кг

Привязан

Инв. N

Взам инв N

Подпись и дата

Инв № подл 12973 тм-т3

Н контр	Ковалев		10.09.87
Нач отд	Роменский		10.09.87
ГНП	Пивоварова		10.09.87
ГНП стр	Парфенов		10.09.87
Рук гр	Корнилова		10.09.87
Провер	Шленова		10.09.87
Инженер	Мазаева		10.09.87

ТП 407-3-466-87 — АСИ-009

Обрамление проема МК-12

Стадия	Масса	Масштаб
Рп	21,0	1:20

Лист | Листов 1

ЭНЕРГОСЕТЬПРОЕКТ
Северо-Западное отделение
Ленинград

Копир Ната

Формат А4

Альбом III

Типовой проект 407-3-466.87

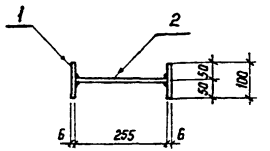

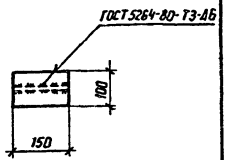

Формат	Зона	Поз	Обозначение	Наименование	Кол.	Примечание
				Документация		
А3			407-3-466.87 - тт	Технические требования		
				Детали		
Б4		1	407-3-466.87-АСИ-104	Полоса $\frac{6\times100\ ГОСТ\ 103-76^*}{В\ Ст\ 3-ГОСТ\ 535-79^*}$ ℓ=150	2	0,7 кг
Б4		2	-105-01	Лист $\frac{6-ГОСТ\ 19903-74^*}{В\ Ст\ 3-ГОСТ\ 14637-79}$ S=150×255	1	1,8 кг

Привязан

Инв. N

Взам инв N

Подпись и дата

Инв № подл 12973 тм-т3

Н контр	Ковалев		10.09.87
Нач отд	Роменский		10.09.87
ГНП	Пивоварова		10.09.87
ГНП стр	Парфенов		10.09.87
Рук. гр	Корнилова		10.09.87
Проверил	Шленова		10.09.87
Инженер	Мазаева		10.09.87

ТП 407-3-466.87-АСИ-010

Деталь закладная МК-13

Стадия	Масса	Масштаб
Рп	3,2	1:10

Лист | Листов 1

ЭНЕРГОСЕТЬПРОЕКТ
Северо-Западное отделение
Ленинград

Копир Ната

Формат А4

2338/3

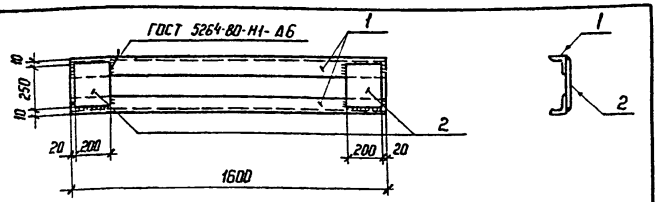

Формат	Зона	Поз	Обозначение	Наименование	Кол.	Примечание
				Документация		
А3			407-3-466.87-ТТ	Технические требования		
				Детали		
Бч		1	407-3-466.87-АСИ-108-03	Уголок $\frac{75\times75\times6\text{-ГОСТ }8509\text{-}72^*}{\text{В Ст3-ГОСТ }535\text{-}79^*}$	ℓ=1600	2	11,0 кг
Бч		2	-109	Лист $\frac{8\text{-ГОСТ }19903\text{-}74^*}{\text{В Ст3-ГОСТ }14637\text{-}79}$	S=200×250	2	3,15 кг

Типовой проект 407-3-466.87

Привязан

Инв.№

Взам.инв.№ | Подпись и дата | Инв.№ подл. 12973тм-тз

Н.контр	Ковалев		10.09.87
Нач.отд	Роменский		10.09.87
ГИП	Пивоварова		10.09.87
ГИП стр	Парфенов		10.09.87
Рук.гр	Корнилова		10.09.87
Пробер	Шленова		10.09.87
Инженер	Мазаева		10.09.87

ТП 407-3-466.87-АСИ-011

Деталь крепежная МК-14

Стадия	Масса	Масштаб
РП	28.3	1:20
Лист	Листов 1	

ЭНЕРГОСЕТЬПРОЕКТ
Северо-Западное отделение
Ленинград

Копир Кота

Формат А4

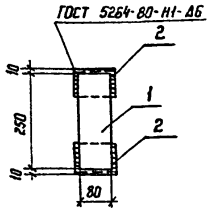

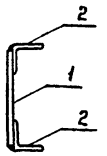

Формат	Зона	Поз.	Обозначение	Наименование	Кол	Примечание
				Документация		
А3			407-3-466.87-ТТ	Технические требования		
				Детали		
Бч		1	407-3-466.87-АСИ-109-01	Лист $\frac{8\text{-ГОСТ }19903\text{-}74^*}{\text{В Ст3-ГОСТ }14637\text{-}79}$	S=80×250	1	1,26 кг
Бч		2	-108-04	Уголок $\frac{75\times75\times6\text{-ГОСТ }8509\text{-}72^*}{\text{В Ст3-ГОСТ }535\text{-}79^*}$	ℓ=100	2	0,69 кг

Типовой проект 407-3-466.87

Привязан

Инв.№

Взам.инв.№ | Подпись и дата | Инв.№ подл. 12973тм-тз

Н.контр	Ковалев		10.09.87
Нач.отд	Роменский		10.09.87
ГИП	Пивоварова		10.09.87
ГИП стр	Парфенов		10.09.87
Рук.гр	Корнилова		10.09.87
Проверил	Шленова		10.09.87

ТП 407-3-466.87-АСИ-012

Деталь крепежная МК-15

Стадия	Масса	Масштаб
РП	2,6	1:10
Лист	Листов 1	

ЭНЕРГОСЕТЬПРОЕКТ
Северо-Западное отделение
Ленинград

Копир Кота

Формат А4

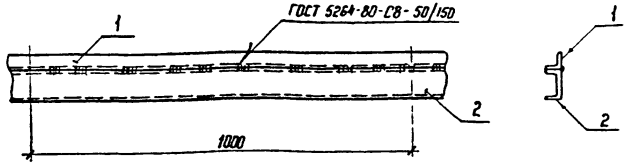

Масса марки дона на 1 м

Формат	Зона	Поз	Обозначение	Наименование	Кол.	Примечание
				Документация		
А3			407-3-466 87-ТТ	Технические требования		
				Материалы		
Б4		1	—	Уголок 40×40×4 ГОСТ 8509-86 / Ст 3 ГОСТ 535-79*	1	м
Б4		2	—	Швеллер 8 ГОСТ 8240-72* / Ст 3 ГОСТ 535-79*	1	м

Привязан

Инв. №

Взам. инв. №

Подпись и дата

Инв. № подл. 12973 ТН-ТЗ

Н. контр.	Ковалев		10.09.87
Нач. отд.	Роменский		10.09.87
ГИП	Пивоварова		10.09.87
ГИП стр	Парфенов		10.09.87
Рук. гр.	Корнилова		10.09.87
Провер.	Шленова		10.09.87
Инженер	Мазаева		10.09.87

ТП 407-3-466.87-АСИ-013

Марка М-2

Стадия	Масса	Масштаб
РП	9,5	1:20
Лист	Листов 1	

ЭНЕРГОСЕТЬПРОЕКТ Севера-Западное отделение Ленинград

Копир. Мата

Формат А4

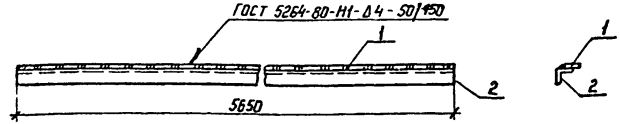

Формат	Зона	Поз	Обозначение	Наименование	Кол.	Примечание
				Документация		
А3			407-3-466 87-ТТ	Технические требования		
				Детали		
Б4		1	407-3-466.87-АСИ-110	Полоса 6×40 ГОСТ 103-76* / Ст 3 ГОСТ 535-79* ℓ=5650	1	10,7 кг
Б4		2	-111	Уголок 40×40×4 ГОСТ 8509-86 / Ст 3 ГОСТ 535-79* ℓ=5650	1	13,7 кг

Привязан

Инв. №

Взам. инв. №

Подпись и дата

Инв. № подл. 12973 ТН-ТЗ

Н. контр	Ковалев		10.09.87
Нач отд	Роменский		10.09.87
ГИП	Пивоварова		10.09.87
ГИП стр	Парфенов		10.09.87
Рук. гр	Корнилова		10.09.87
Проверил	Шленова		10.09.87

ТП 407-3-466.87-АСИ-014

Марка М-3

Стадия	Масса	Масштаб
РП	24,4	1:20
Лист	Листов 1	

ЭНЕРГОСЕТЬПРОЕКТ Севера-Западное отделение Ленинград

Копир. Кат

Формат А4

Альбом III

Типовой проект 407-3-466.87

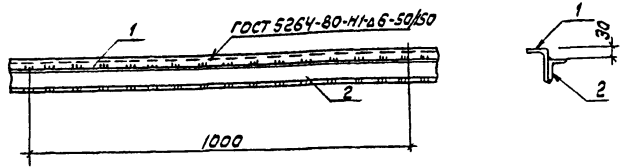

Масса марки дана на 1м

Формат	Зона	Поз.	Обозначение	Наименование	Кол	Примечание
				Документация		
А3			407-3-466.87-ТТ	Технические требования		
				Материалы		
БЧ		1	—	Уголок 80×56×6 ГОСТ 8510-86 / Ст3-ГОСТ 535-79*	1	м
БЧ		2	—	Уголок 50×50×5 ГОСТ 8509-86 / Ст3-ГОСТ 535-79*	1	м

Привязан

Инв. N

Взам. инв. N

Подпись и дата

Инв. N подл. 12973тм-тз

Н. контр.	Ковалев		10.09.87
Нач. отд.	Роменский		10.09.87
ГИП	Пивоварова		10.09.87
ГИП стр	Парфенов		10.09.87
Рук. гр.	Корнилова		10.09.87
Пров.	Шленова		10.09.87
Инжен.	Мазаева		10.09.87

ТП 407-3-466.87-АСИ-015

Марка М-4

Стадия	Масса	Масштаб
РП	10.5	1:20
Лист	Листов 1	

ЭНЕРГОСЕТЬПРОЕКТ Северо-Западное отделение Ленинград

Формат А4

Альбом III

Типовой проект 407-3-466.87

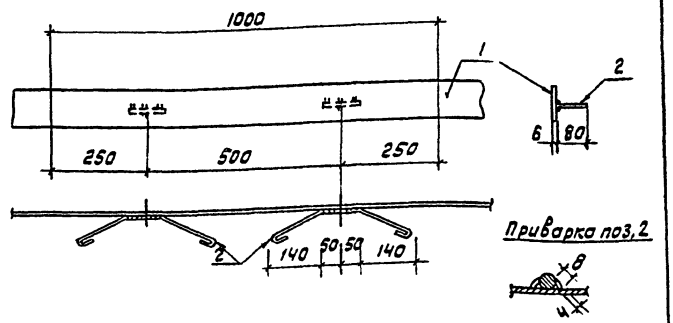

Масса марки дана на 1м

Формат	Зона	Поз.	Обозначение	Наименование	Кол	Примечание
				Документация		
А3			407-3-466.87-ТТ	Технические требования		
				Детали		
БЧ		1	407-3-466.87-АСИ-103-01	А-I-6 ГОСТ 5781-82* ℓ=510	2	0,11кг
				Материалы		
БЧ		2	—	Полоса 5×100 ГОСТ 103-76* / Ст3-ГОСТ 535-79*	1	м

Привязан

Инв. N

Взам. инв. N

Подпись и дата

Инв. N подл. 12973тм-тз

Н. контр.	Ковалев		10.09.87
Нач. отд.	Роменский		10.09.87
ГИП	Пивоварова		10.09.87
ГИП стр	Парфенов		10.09.87
Рук. гр.	Корнилова		10.09.87
Пров.	Шленова		10.09.87
Инжен.	Мазаева		10.09.87

ТП 407-3-466.87-АСИ-016

Деталь закладная М-5

Стадия	Масса	Масштаб
РП	4,9	1:10
Лист	Листов 1	

ЭНЕРГОСЕТЬПРОЕКТ Северо-Западное отделение Ленинград

Формат А4

Альбом III

Типовой проект 407-3-466.87

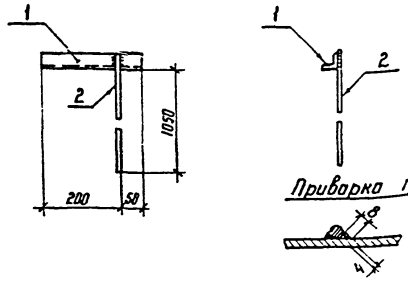

Формат	Зона	Поз.	Обозначение	Наименование	Кол.	Примечание
				Документация		
А3			407-3-466.87- тт	Технические требования		
				Детали		
Б4		1	407-3-466.87-АСИ-111-01	Уголок $\frac{40\times40\times4\ ГОСТ\ 8509-86}{В\ Ст3-ГОСТ\ 535-79^*}$ ℓ=250	1	0,6 кг
Б4		2	-112	А-I-20 ГОСТ 5781-82* ℓ=1090	1	2,7 кг

Привязан

Инв.N

Н контр.	Ковалев		10.09.87
Нач. отд.	Роменский		10.09.87
ГИП	Пивоварова		10.09.87
ГИП стр.	Парфенов		10.09.87
Рук. гр.	Корнилова		10.09.87
Проверил.	Шленова		10.09.87
Инженер	Мазаева		10.09.87

ТП 407-3-466.87-АСИ-017

Деталь крепежная М-6

Стадия	Масса	Масштаб
РП	3,3	1:10

Лист | Листов 1

ЭНЕРГОСЕТЬПРОЕКТ Северо-Западное отделение Ленинград

Инв.N подл. 12973тм-т3 | Подпись и дата | Взам. инв.N

Копир. Ко

формат А4

Альбом III

Типовой проект 407-3-466.87

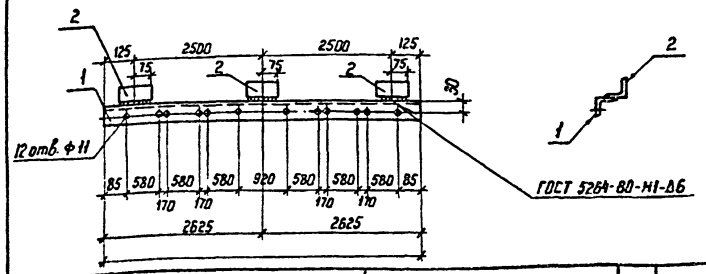

Формат	Зона	Поз.	Обозначение	Наименование	Кол.	Примечание
				Документация		
А3			407-3-466.87- тт	Технические требования		
				Детали		
Б4		1	407-3-466.87- АСИ- 113	Уголок $\frac{50\times50\times5-ГОСТ\ 8509-86}{В\ Ст3-ГОСТ\ 535-79^*}$ ℓ=5250	1	19,8 кг
Б4		2	-01	То же ℓ=150	3	0,6 кг

Привязан

Инв.N

Н контр.	Ковалев		10.09.87
Нач. отд.	Роменский		10.09.87
ГИП	Пивоварова		10.09.87
ГИП стр.	Парфенов		10.09.87
Рук. гр.	Корнилова		10.09.87
Провер.	Шленова		10.09.87
Инженер	Мазаева		10.09.87

ТП 407-3-466.87-АСИ-018

Деталь крепежная М-7

Стадия	Масса	Масштаб
РП	21,6	1:20

Лист | Листов 1

ЭНЕРГОСЕТЬПРОЕКТ Северо-Западное отделение Ленинград

Инв.N подл. 12973тм-т3 | Подпись и дата | Взам. инв.N

Копир. Ко

формат А4

2338/3

Альбом III

Типовой проект 407-3-466.87

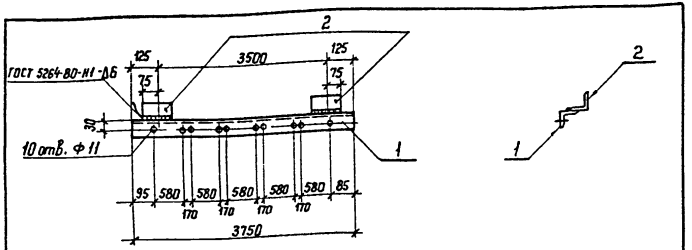

Формат	Зона	Поз.	Обозначение	Наименование	Кол	Примечание
				Документация		
А3			407-3-466.87 - ТТ	Технические требования		
				Детали		
Б4		1	407-3-466.87-АСИ-113-02	Уголок $\frac{50\times50\times5\text{-ГОСТ 8509-86}}{\text{ВСт 3-ГОСТ 535-79*}}$ ℓ=3750	1	14,1 кг
Б4		2	-01	То же ℓ=150	2	0,6 кг

Привязан

Инв. №

Н контр.	Ковалев		10.09.87
Нач отд.	Роменский		10.09.87
ГНП	Пивоварова		10.09.87
ГНП стр.	Парфенов		10.09.87
Рук гр.	Корнилова		10.09.87
Провер.	Шленова		10.09.87
Инженер	Мазаева		10.09.87

ТП 407-3-466.87-АСИ-019

Деталь крепежная М-8

Стадия	Масса	Масштаб
РП	15,3	1:20

Лист | Листов 1

ЭНЕРГОСЕТЬПРОЕКТ
Северо-Западное отделение
Ленинград

Копир Ната

формат А4

Взам инв. №

Подпись и дата

Инв. № подл. 12973 тм-т3

Альбом III

Типовой проект 407-3-466.87

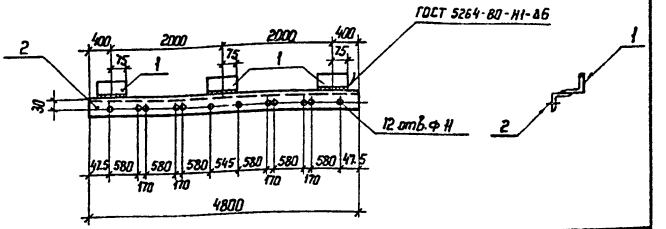

Формат	Зона	Поз.	Обозначение	Наименование	Кол.	Примечание
				Документация		
А3			407-3-466.87 - ТТ	Технические требования		
				Детали		
Б4		1	407-3-466.87-АСИ-113-01	Уголок $\frac{50\times50\times5\text{-ГОСТ 8509-86}}{\text{ВСт 3-ГОСТ 535-79*}}$ ℓ=150	3	0,6 кг
Б4		2	-03	То же ℓ=4800	1	18,1 кг

Привязан

Инв. №

Н контр.	Ковалев		10.09.87
Нач отд.	Роменский		10.09.87
ГНП	Пивоварова		10.09.87
ГНП стр.	Парфенов		10.09.87
Рук гр.	Корнилова		10.09.87
Провер.	Шленова		10.09.87
Инженер	Мазаева		10.09.87

ТП 407-3-466.87-АСИ-020

Деталь крепежная М-9

Стадия	Масса	Масштаб
РП	19,9	1:20

Лист | Листов 1

ЭНЕРГОСЕТЬПРОЕКТ
Северо-Западное отделение
Ленинград

Копир Ната

формат А4

Взам инв. №

Подпись и дата

Инв. № подл. 12973 тм-т3

Альбом III

Типовой проект 407-3-466.87

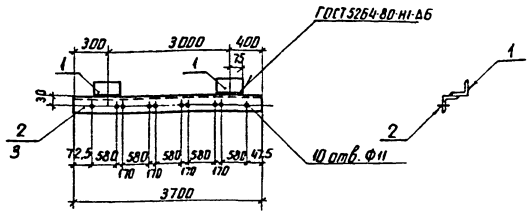

Формат	Зона	Поз.	Обозначение	Наименование	Кол.	Примечание
				Документация		
А3			407-3-466.87-ТТ	Технические требования		
				Детали		
Б4		1	407-3-466.87-АСИ-113-01	Уголок 50×50×5 ГОСТ 8509-86 / Ст3 ГОСТ 535-79* L=150	2	0.6 кг
Б4		2	-04	То же L=3700	1	13,9 кг

Привязан

Инв. №

Инв. № подл. | Подпись и дата | Взам. инв. №

Н. контр.	Ковалев			
Нач. отд.	Роменский			
ГИП	Пивоварова			
Гл. спец.	Парфенов			
Рук. гр.	Шленова			
Провер.	Корнилова			
Инженер	Мазаева			

ТП 407-3-466.87-АСИ-021

Деталь крепежная М-10

Стадия	Масса	Масштаб
РП	15.1	1:20

Лист | Листов 1

ЭНЕРГОСЕТЬПРОЕКТ Северо-Западное отделение Ленинград

Инв. № подл. 12973 тм-тз

копир. Анц

формат А4

Альбом III

Типовой проект 407-3-466.87

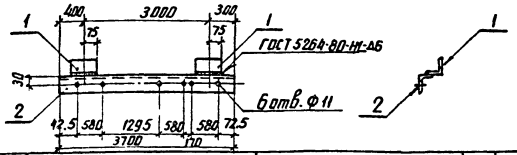

Формат	Зона	Поз.	Обозначение	Наименование	Кол.	Примечание
				Документация		
А3			407-3-466.87-ТТ	Технические требования		
				Детали		
Б4	1		407-3-466.87-АСИ-113-01	Уголок 50×50×5 ГОСТ 8509-86 / Ст3 ГОСТ 535-79* L=150	2	0.6 кг
Б4	2		-05	То же L=3700	1	13.9 кг

Привязан

Инв. №

Инв. № подл. | Подпись и дата | Взам. инв. №

Н. контр.	Ковалев			
Нач. отд.	Роменский			
ГИП	Пивоварова			
ГИП спец.	Парфенов			
Рук. гр.	Корнилова			
Провер.	Шленова			
Инженер	Мазаева			

ТП 407-3-466.87-АСИ-022

Деталь крепежная М-11

Стадия	Масса	Масштаб
РП	15.1	1:20

Лист | Листов 1

ЭНЕРГОСЕТЬПРОЕКТ Северо-Западное отделение Ленинград

Инв. № подл. 12973 тм-тз

копир. Анц

формат А4

Альбом III

Типовой проект 407-3-466.87

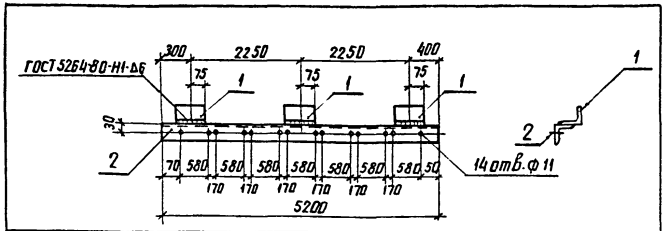

Формат	Зона	Поз.	Обозначение	Наименование	Кол.	Примеч.
				Документация		
А3			407-3-466.87 - ТТ	Технические требования		
				Детали		
БЧ		1	407-3-466.87-АСИ-113-01	Уголок 50×50×5-ГОСТ 8509-86 / ВСт3-ГОСТ 535-79* ℓ=150	3	0.6 кг
БЧ		2	-06	То же ℓ=5200	1	19.6 кг

Привязан

Инв. №

Н. контр.	Ковалев		10.09.87
Нач. отд.	Роменский		10.09.87
ГИП	Пивоварова		10.09.87
ГИП стр.	Парфенов		10.09.87
Рук. гр.	Корнилова		10.09.87
Проверил	Шленова		10.09.87
Инженер	Мазаева		10.09.87

ТП 407-3-466.87-АСИ-023

Деталь крепежная М-12

Стадия	Масса	Масштаб
РП	21.4	1:20

Лист | Листов 1

ЭНЕРГОСЕТЬПРОЕКТ Северо-Западное отделение Ленинград

Взам. инв. №

Подпись и дата

Инв. № подл. 12973 тм-т3

копир. Аниц

формат А4

Альбом III

Типовой проект 407-3-466.87

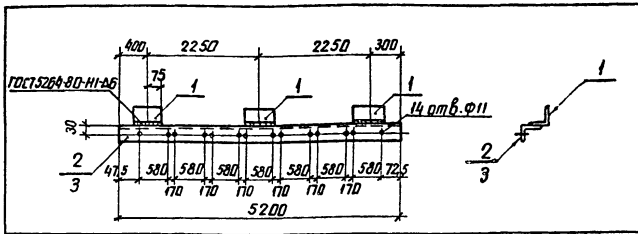

Формат	Зона	Поз.	Обозначение	Наименование	Кол.	Примеч.
				Документация		
А3			407-3-466.87 - ТТ	Технические требования		
				Детали		
БЧ		1	407-3-466.87-АСИ-01	Уголок 50×50×5-ГОСТ 8509-86 / ВСт3-ГОСТ 535-79* ℓ=150	3	0.6 кг
			Переменные	данные для исполнений		
			407-3-466.87-АСИ	М-13		
				Детали		
БЧ		2	407-3-466.87-АСИ-113-07	Уголок 50×50×5-ГОСТ 8509-86 / ВСт3-ГОСТ 535-79* ℓ=5200	1	19.6 кг
			407-3-466.87-АСИ-01	М-14		
				Детали		
БЧ		3	407-3-466.87-АСИ-113-08	Уголок 50×50×5-ГОСТ 8509-86 / ВСт3-ГОСТ 535-79* ℓ=5200	1	Зеркально поз. 2

Марка М-14 зеркальна М-13 и имеет обозначение 407-3-466.87-АСИ-024-01

Привязан

Инв. №

Н. контр.	Ковалев		10.09.87
Нач. отд.	Роменский		10.09.87
ГИП	Пивоварова		10.09.87
ГИП стр.	Парфенов		10.09.87
Рук. гр.	Корнилова		10.09.87
Провер.	Шленова		10.09.87
Инженер	Мазаева		10.09.87

ТП 407-3-466.87-АСИ-024

Деталь крепежная М (М-13, М-14)

Стадия	Масса	Масштаб
РП	21.4	1:20

Лист | Листов 1

ЭНЕРГОСЕТЬПРОЕКТ Северо-Западное отделение Ленинград

Взам. инв. №

Подпись и дата

Инв. № подл. 12973 тм-т3

копир. Аниц

формат А4

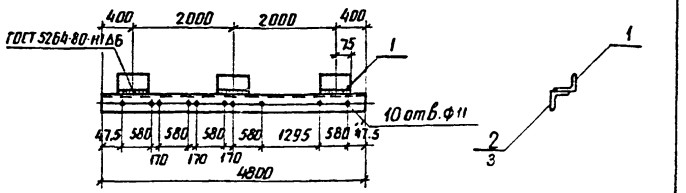

Формат	Зона	Поз	Обозначение	Наименование	Кол.	Примеч.
				Документация		
А3			407-3-466.87-ТТ	Технические требования		
				Детали		
БЧ		1	407-3-466.87-АСИ-113-01	Уголок 50×50×5 ГОСТ 8509-86 / Вст3-ГОСТ 535-79* ℓ=150	3	0.6 кг
				Переменные данные для исполнений		
			407-3-466.87-АСИ-025	М-15		
				Детали		
БЧ		2	407-3-466.87-АСИ-113-09	Уголок 50×50×5 ГОСТ 8509-86 / Вст3-ГОСТ 535-79* ℓ=4800	1	18.1 кг
			407-3-466.87-АСИ-025-01	М-16		
БЧ		3	407-3-466.87-АСИ-113-10	Уголок 50×50×5 ГОСТ 8509-86 / Вст3-ГОСТ 535-79* ℓ=4800	1	зеркально поз 2

Марка М-16 зеркально М-15 и имеет обозначение 407-3-466.87-АСИ-025-01

Привязан

Инв. №

Взам. инв. № | Подпись и дата | Инв. № подл. | 12973тм-тз

Н. контр.	Ковалев		10.09.87
Нач. отд.	Роменский		10.09.87
ГИП	Ливоварова		10.09.87
ГИП стр.	Парфенов		10.09.87
Рук. гр.	Корнилова		10.09.87
Провер.	Шленова		10.09.87
Инженер	Мазаева		10.09.87

ТП 407-3-466.87-АСИ-025

Деталь крепежная м (М-15, М-16)

Стадия	Масса	Масштаб
РП	19.9	1:20
Лист	Листов 1	

ЭНЕРГОСЕТЬПРОЕКТ Северо-Западное отделение Ленинград

копир. Анна | формат А4

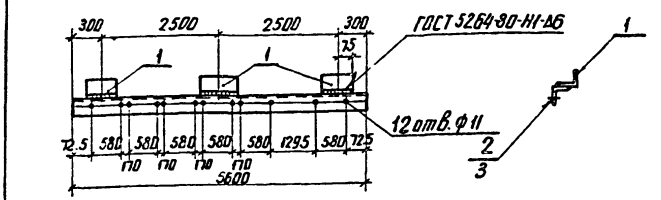

			Обозначение	Наименование	Кол.	Примечание
				Документация		
А3			407-3-466.87-ТТ	Технические требования		
				Детали		
БЧ		1	407-3-466.87-АСИ-113-01	Уголок 50×50×5 ГОСТ 8509-86 / Вст3-ГОСТ 535-79* ℓ=150	3	0.6 кг
				Переменные данные для исполнений		
			407-3-466.87-АСИ-026	М-17		
				Детали		
БЧ		2	407-3-466.87-АСИ-113-11	Уголок 50×50×5 ГОСТ 8509-86 / Вст3-ГОСТ 535-79* ℓ=5600	1	21.1 кг
			407-3-466.87-АСИ-026-01	М-18		
				Детали		
БЧ		3	407-3-466.87-АСИ-113-12	Уголок 50×50×5 ГОСТ 8509-86 / Вст3-ГОСТ 535-79* ℓ=5600	1	зеркально поз 3

Марка М-18 зеркально М-17 и имеет обозначение 407-3-466.87-026-01

Привязан

Инв. №

Взам. инв. № | Подпись и дата | Инв. № подл. | 12973тм-тз

Н. контр.	Ковалев		10.09.87
Нач. отд.	Роменский		10.09.87
ГИП	Ливоварова		10.09.87
ГИП стр.	Парфенов		10.09.87
Рук. гр.	Корнилова		10.09.87
Провер.	Шленова		10.09.87
Инженер	Мазаева		10.09.87

ТП 407-3-466.87-АСИ-026

Деталь крепежная м (М-17; М-18)

Стадия	Масса	Масштаб
РП	22.9	1:20
Лист	Листов 1	

ЭНЕРГОСЕТЬПРОЕКТ Северо-Западное отделение Ленинграда

копир. Анна | формат А4

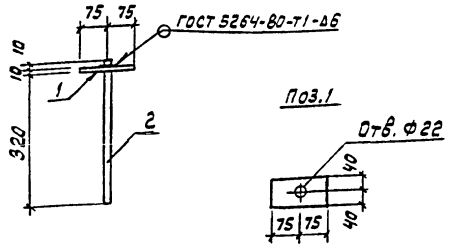

Формат	Зона	Поз	Обозначение	Наименование	Кол	Примечание
				Документация		
А3			407-3-466.87-ТТ	Технические требования		
				Детали		
Б4		1	407-3-466.87-АСИ-114	Полоса 10×80-ГОСТ 103-76* / Ст3-ГОСТ 535-79* ℓ=150	1	0,9 кг
Б4		2	-112-01	А-I-20 ГОСТ 5781-82* ℓ=340	1	0,8 кг

Привязан

Инв. N

Н. контр.	Ковалев		10.09.87
Нач. отд.	Романский		10.09.87
ГИП	Пивоварова		10.09.87
Гип стр.	Парфенов		10.09.87
Рук. гр.	Корнилова		10.09.87
Пров.	Шлемова		10.09.87
Инж. кон.	Мазаева		10.09.87

ТП 407-3-466.87-АСИ-027

Деталь крепежная Т-1

Стадия	Масса	Масштаб
Р	1,7	1:10
Лист	Листов 1	

Энергосетьпроект Северо-Западное отделение Ленинград

Формат А4

Инв. № подл. | Подпись и дата | Взам. инв. №

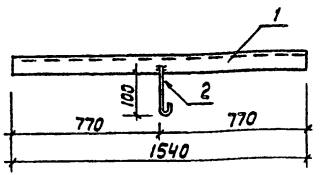

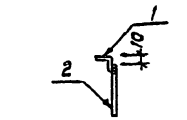

Приварка поз. 2

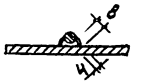

Формат	Зона	Поз.	Обозначение	Наименование	Кол	Примечание
				Документация		
А3			407-3-466.87-ТТ	Технические требования		
				Детали		
Б4		1	407-3-466.87-113-13	Уголок 50×50×5 ГОСТ 8509-86 / Ст3-ГОСТ 535-79* ℓ=1540	1	5,8 кг
Б4		2	-103-02	А-I-6 ГОСТ 5781-82* ℓ=200	1	0,1 кг

Привязан

Инв. N

Н. контр.	Ковалев		10.09.87
Нач. отд.	Романский		10.09.87
ГИП	Пивоварова		10.09.87
Гип стр.	Парфенов		10.09.87
Рук. гр.	Корнилова		10.09.87
Пров.	Шлемова		10.09.87
Инж. кон.	Мазаева		10.09.87

ТП 407-3-466.87-АСИ-028

Деталь крепежная Т-4

Стадия	Масса	Масштаб
РП	5,9	1:20
Лист	Листов 1	

Энергосетьпроект Северо-Западное отделение Ленинград

Формат А4

Инв. № подл. | Подпись и дата | Взам. инв. №

Альбом III

Типовой проект 407-3-466.87

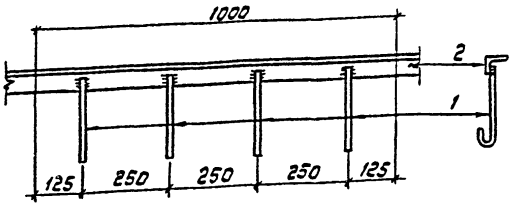

Приварка поз.1



Масса марки дана на 1м

Формат	Зона	Поз	Обозначение	Наименование	кол.	Примечание
				Документация		
А3			407-3-466.87-ТТ	Технические требования		
				Детали		
Б4		1	407-3-466.87-АСИ-103-03	А-I-6 ГОСТ 5781-82* ℓ=250	4	0.06кг
				Материалы		
Б4		2	-	Уголок 50×50×5 ГОСТ 8509-86 Ст3 ГОСТ 535-79*	1	м

Привязан

Инв.№

Инв.№подл. | Подпись и дата | Взам.инв.№ | 12973тм-тз

Н.контр.	Ковалёв		10.09.87
Нач.отд.	Роменский		10.09.87
ГИП	Пивоварова		10.09.87
ГИП стр	Парфенов		10.09.87
Рук.гр.	Корнилова		10.09.87
Провер	Шленова		10.09.87
Инжен.	Мазаева		10.09.87

ТП 407-3-466.87-АСИ-029

Обрамление ступеней т-5

Стадия	Масса	Масштаб
РП	4,0	1:10
Лист	Листов 1	

Энергосетьпроект Северо-Западное отделение Ленинград

Формат А4

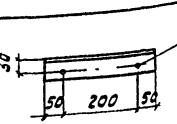

Привязан

Инв.№

Типовой проект 407-3-466.87 Альбом III

Инв.№подл. | Подпись и дата | Взам.инв.№ | 12973тм-тз

Н.контр.	Ковалёв		10.09.87
Нач.отд.	Роменский		10.09.87
ГИП	Пивоварова		10.09.87
ГИП стр	Парфенов		10.09.87
Рук.гр.	Корнилова		10.09.87
Провер	Шленова		10.09.87

ТП 407-3-466.87-АСИ-030

Деталь крепежная т-9

Стадия	Масса	Масштаб
РП	1,1	1:10
Лист	Листов 1	

50×50×5 ГОСТ 8509-86 Уголок Ст3 ГОСТ 535-79* ℓ=300

Энергосетьпроект Северо-Западное отделение Ленинград

Формат А5

2338/3

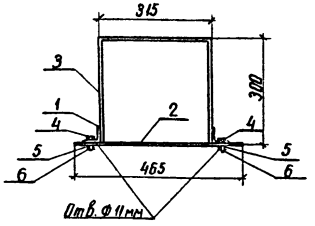

Формат	Зона	Поз.	Обозначение	Наименование	Кол.	Примечание
				Документация		
А3			407-3-466.87-ТТ	Технические требования		
				Детали		
БЧ		1	407-3-466.87 АСИ-113-14	уголок 50×50×5-ГОСТ 8509-86 / ВСт3-ГОСТ 535-79* ℓ=150	1	0.6 кг
БЧ		2	-105-02	Лист 6-ГОСТ 19903-74* / ВСт3-ГОСТ 14637-79* 5×150	1	3.29 кг
БЧ		3	-104-01	Полоса 6×100-ГОСТ 103-76* / ВСт3-ГОСТ 535-79* ℓ=915	1	4.31 кг
				Стандартные изделия		
		4		Болт М10×30 ГОСТ 7805-70	2	
		5		Гайка М10.5 ГОСТ 5915-70*	2	
		6		Шайба 10 ГОСТ 11371-78*	2	

Привязан

Инв. №

Н. контр.	Ковалев		10.09.87
Нач. отд.	Роменский		10.09.87
ГИП	Пибоворов		10.09.87
ГИП стр.	Порфенов		10.09.87
Рук. гр.	Корнилова		10.09.87
Проверил	Шлеенова		10.09.87

ТП 407-3-466.87-АСИ-031

Деталь крепежная Т-10

Стадия	Масса	Масштаб
РП	8.2	1:10
Лист	Листов 1	

ЭНЕРГОСЕТЬПРОЕКТ Северо-Западное отделение Ленинград

Инв. № подл. | 12973 ТМ-ТЗ | Подпись и дата | Взам. инв. №

Копир. Анц | Формат А4

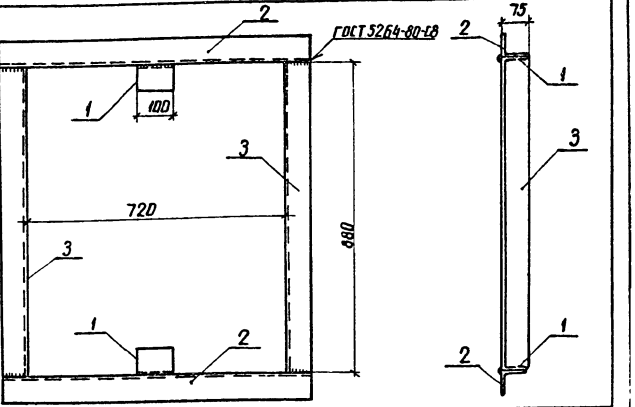

Формат	Зона	Поз.	Обозначение	Наименование	Кол	Примечание
				Документация		
А3			407-3-466.87-ТТ	Технические требования		
				Детали		
БЧ		1	407-3-466.87 АСИ-108-04	Уголок 75×75×6-ГОСТ 8509-86 / ВСт3-ГОСТ 535-79* ℓ=100	2	0.69 кг
БЧ		2	-05	То же ℓ=870	2	5.99 кг
БЧ		3	-06	" ℓ=1030	2	7.1 кг

Привязан

Инв. №

Н. контр.	Ковалев		10.09.87
Нач. отд.	Роменский		10.09.87
ГИП	Пибоворов		10.09.87
ГИП стр.	Порфенов		10.09.87
Рук. гр.	Корнилова		10.09.87
Проверил	Шлеенова		10.09.87

ТП 407-3-466.87-АСИ-032

Элемент крепежный Т-11

Стадия	Масса	Масштаб
РП	27.6	1:10
Лист	Листов 1	

ЭНЕРГОСЕТЬПРОЕКТ Северо-Западное отделение Ленинград

Инв. № подл. | 12973 ТМ-ТЗ | Подпись и дата | Взам. инв. №

Копир. Анц | Формат А4

Альбом III

Типовой проект 407-3-466.87

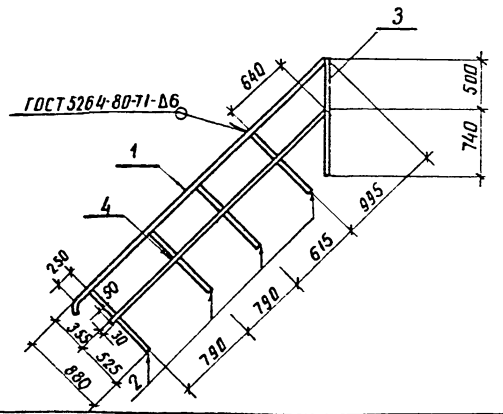

Формат	Зона	Поз.	Обозначение	Наименование	Кол.	Примечание
				Документация		
А3			407-3-466.87-ТТ	Технические требования		
				Детали		
Бч		1	407-3-466.87-АСИ-118	Круг 25-ГОСТ 2590-71* / ВСт3-ГОСТ 535-79* ℓ=3400	1	13.0 кг
Бч		2	-119	Круг 22-ГОСТ 2590-71* / ВСт3-ГОСТ 535-79* ℓ=855	4	2.5 кг
Бч		3	-01	То же ℓ=1215	1	3.6 кг
Бч		4	-120	Полоса 5×30-ГОСТ 103-76* / ВСт3-ГОСТ 535-79* ℓ=2885	1	3.4 кг

Взам. инв. №

Подпись и дата

Инв. № подл. 12973ТМ-ТЗ

Привязан

Инв. №

Н. контр.	Коваленко		10.09.87
Нач. отд.	Романенский		10.09.87
ГИП	Пивоварова		10.09.87
ГИП стр.	Парфенов		10.09.87
Рук. гр.	Корнилова		10.09.87
Провер.	Шленова		10.09.87
Инженер	Мазаева		10.09.87

ТП 407-3-466.87-АСИ-035

Ограждение ОМ-1

Стадия	Масса	Масштаб
РП	30.0	1:20
Лист	Листов 1	

ЭНЕРГОСЕТЬПРОЕКТ
Северо-Западное отделение
Ленинград

копир. Аня

формат А4

Альбом III

Типовой проект 407-3-466.87

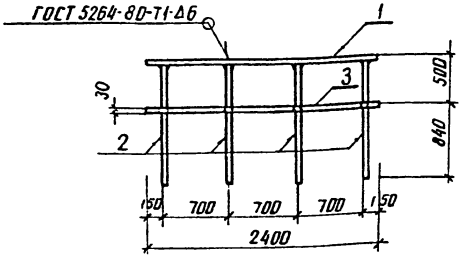

Формат	Зона	Поз.	Обозначение	Наименование	Кол.	Примечание
				Документация		
А3			407-3-466.87-ТТ	Технические требования		
				Детали		
Бч		1	407-3-466.87-АСИ-118-01	Круг 25-ГОСТ 2590-71* / ВСт3-ГОСТ 535-79* ℓ=2400	1	9.2 кг
Бч		2	-119-02	Круг 22-ГОСТ 2590-71* / ВСт3-ГОСТ 535-79* ℓ=1315	4	3.9 кг
Бч		3	-120-01	Полоса 5×30-ГОСТ 103-76* / ВСт3-ГОСТ 535-79* ℓ=2400	1	4.7 кг

Взам. инв. №

Подпись и дата

Инв. № подл. 12973ТМ-ТЗ

Привязан

Инв. №

Н. контр.	Коваленко		10.09.87
Нач. отд.	Романенский		10.09.87
ГИП	Пивоварова		10.09.87
ГИП стр.	Парфенов		10.09.87
Рук. гр.	Корнилова		10.09.87
Провер.	Шленова		10.09.87
Инженер	Мазаева		10.09.87

ТП 407-3-466.87-АСИ-036

Ограждение ОМ-2

Стадия	Масса	Масштаб
РП	29.5	1:20
Лист	Листов 1	

ЭНЕРГОСЕТЬПРОЕКТ
Северо-Западное отделение
Ленинград

копир. Аня

формат А4

Альбом III

Типовой проект 407-3-466.87

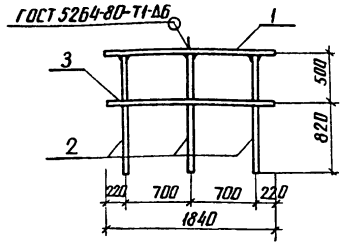

Формат	Зона	Поз.	Обозначение	Наименование	Кол.	Примечание
				Документация		
А3			407-3-466.87-ТТ	Технические требования		
				Детали		
Б4		1	407-3-466.87-АСИ-118-02	Круг 25-ГОСТ 2590-71* / В Ст3-ГОСТ 535-79* ℓ=1840	1	7.1 кг
Б4		2	-119-03	Круг 22-ГОСТ 2590-71* / В Ст3-ГОСТ 535-79* ℓ=1295	3	3.8 кг
Б4		3	-120-02	Полоса 5×30-ГОСТ 103-76* / В Ст3-ГОСТ 535-79* ℓ=1840	1	2.2 кг

Привязан

Инв. №

Взам. инв. №

Подпись и дата

Инв. № подл. 12973 ТМ-ТХ

Н. контр.	Ковалев		10.09.87
Нач. отд.	Роменский		10.09.87
ГИП	Пивоваров		10.09.87
ГИП стр.	Парфенов		10.09.87
Рук. гр.	Корнилова		10.09.87
Провер.	Шленова		10.09.87
Инженер	Мазаева		10.09.87

ТП 407-3-466.87-АСИ-037

Ограждение ОМ-3

Стадия	Масса	Масштаб
РП	20.7	1:20
Лист	Листов 1	

ЭНЕРГОСЕТЬПРОЕКТ Северо-Западное отделение Ленинград

Копир. Аниф

Формат А4

Альбом III

Типовой проект 407-3-466.87

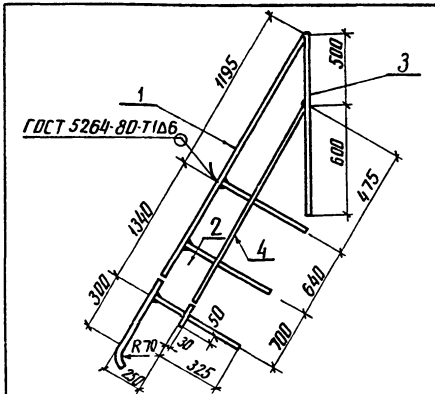

Формат	Зона	Поз.	Обозначение	Наименование	Кол.	Примечание
				Документация		
А3			407-3-466.87-ТТ	Технические требования		
				Детали		
Б4		1	407-3-466.87-АСИ-118-03	Круг 25-ГОСТ 2590-71* / В Ст3-ГОСТ 535-79* ℓ=3380	1	13.0 кг
Б4		2	-119-04	Круг 22-ГОСТ 2590-71* / В Ст3-ГОСТ 535-79* ℓ=640	3	1.9 кг
Б4		3	-05	То же ℓ=1075	1	3.2 кг
Б4		4	-120-03	Полоса 5×30-ГОСТ 103-76* / В Ст3-ГОСТ 535-79* ℓ=1865	1	2.2 кг

Привязан

Инв. №

Взам. инв. №

Подпись и дата

Инв. № подл. 12973 ТМ-ТХ

Н. контр.	Ковалев		10.09.87
Нач. отд.	Роменский		10.09.87
ГИП	Пивоваров		10.09.87
ГИП стр.	Парфенов		10.09.87
Рук. гр.	Корнилова		10.09.87
Провер.	Шленова		10.09.87
Инженер	Мазаева		10.09.87

ТП 407-3-466.87-АСИ-038

Ограждение ОМ-4

Стадия	Масса	Масштаб
РП	24.1	1:20
Лист	Листов 1	

ЭНЕРГОСЕТЬПРОЕКТ Северо-Западное отделение Ленинград

Копир Аниф

Формат А4

2518/3

Альбом III

Типовой проект 407-3-466.87

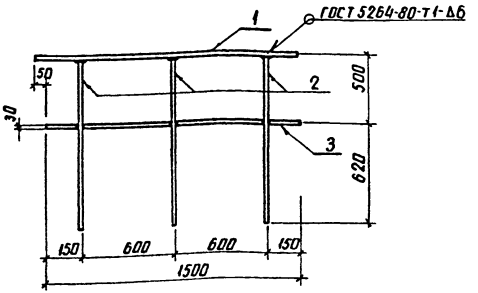

Формат	Зона	Поз.	Обозначение	Наименование	Кол.	Примечание
				Документация		
А3			407-3-466.87-ТТ	Технические требования		
				Детали		
Б4		1	407-3-466.87-АСИ-118-04	Круг 25-ГОСТ 2590-71* / ВСт3-ГОСТ 535-79* ℓ=1550	1	5,8 кг
Б4		2	-119-06	Круг 22-ГОСТ 2590-71* / ВСт3-ГОСТ 535-79* ℓ=1095	3	3,3 кг
Б4		3	-120-04	Полоса 5×30-ГОСТ 103-76* / ВСт3-ГОСТ 535-79* ℓ=1500	1	1,8 кг

Привязан

Инв. №

Н. контр.	Ковалев		10.09.87
Нач. отд.	Роменский		10.09.87
ГИП	Пивоварова		10.09.87
ГИП стр.	Парфенов		10.09.87
Рук. гр.	Корнилова		10.09.87
Провер.	Шленова		10.09.87
Инженер	Мазаева		10.09.87

ТП 407-3-466.87-АСИ-039

Ограждение ОМ-5

Стадия	Масса	Масштаб
Р	17.5	1:20

Лист | Листов 1

ЭНЕРГОСЕТЬПРОЕКТ Северо-Западное отделение Ленинград

Взам. инв. № | Подпись и дата | Инв. № подл. 12973 тм-73

копир. Аня

формат А4

Альбом III

Типовой проект 407-3-466.87

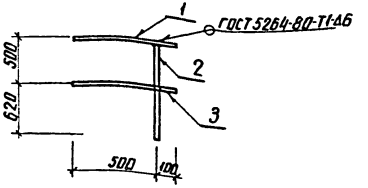

Формат	Зона	Поз.	Обозначение	Наименование	Кол.	Примечание
				Документация		
А3			407-3-466.87-ТТ	Технические требования		
				Детали		
Б4		1	407-3-466.87-АСИ-118-05	Круг 25-ГОСТ 2590-71* / ВСт3-ГОСТ 535-79* ℓ=600	1	2,3 кг
Б4		2	-119-06	Круг 22-ГОСТ 2590-71* / ВСт3-ГОСТ 535-79* ℓ=1095	1	3,2 кг
Б4		3	-120-05	Полоса 5×30-ГОСТ 103-76* / ВСт3-ГОСТ 535-79* ℓ=600	1	0,7 кг

Привязан

Инв. №

Н. контр.	Ковалев		10.09.87
Нач. отд.	Роменский		10.09.87
ГИП	Пивоварова		10.09.87
ГИП стр.	Парфенов		10.09.87
Рук. гр.	Корнилова		10.09.87
Провер.	Шленова		10.09.87
Инженер	Мазаева		10.09.87

ТП 407-3-466.87-АСИ-040

Ограждение ОМ-6

Стадия	Масса	Масштаб
РП	6.1	1:20

Лист | Листов 1

ЭНЕРГОСЕТЬПРОЕКТ Северо-Западное отделение Ленинград

Взам. инв. № | Подпись и дата | Инв. № подл. 12973 тм-73

копир. Аня

2338/3

формат А4

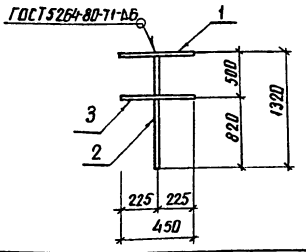

Формат	Зона	Поз.	Обозначение	Наименование	Кол.	Примечание
				Документация		
А3			407-3-466.87-ТТ	технические требования		
				Детали		
Б4		1	407-3-466.87-АСИ-118-06	Круг 25-ГОСТ 2590-71* / Ст3-ГОСТ 535-79* ℓ=450	1	1.7 кг
Б4		2	-119-07	Круг 22-ГОСТ 2590-71 / Ст3-ГОСТ 535-79* ℓ=1320	1	3.9 кг
Б4		3	-120-06	Полоса 5×30-ГОСТ 103-76* / Ст3-ГОСТ 535-79* ℓ=450	1	0.5 кг

Привязан

Инв. №

Инв.№ подл. | Подпись и дата | Взам. инв.№ 12973ТМ-13

Н. контр.	Ковалев		10.09.87
Нач. отд.	Романский		10.09.87
ГИП	Лубкарова		10.09.87
Гл. спец.	Парфенов		10.09.87
Рук. гр.	Карнилова		10.09.87
Провер.	Шленова		10.09.87
Инженер	Мазаева		10.09.87

ТП 407-3-466.87-АСИ-041

Ограждение ОМ-7

Стадия	Масса	Масштаб
РП	6.1	1:20
Лист	Листов 1	

ЭНЕРГОСЕТЬПРОЕКТ
Северо-Западное отделение
Ленинград

Копир Анц | Формат А4

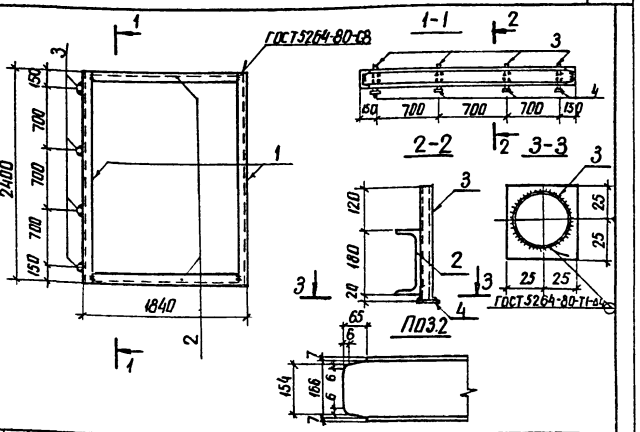

Формат	Зона	Поз.	Обозначение	Наименование	Кол.	Примечание
				Документация		
А3			407-3-466.87-ТТ	технические требования		
				Детали		
Б4		1	407-3-466.87-АСИ-121	Швеллер 18-ГОСТ 8240-72* / Ст3-ГОСТ 535-79* ℓ=2400	2	39.1 кг
Б4		2	-01	То же ℓ=1840	2	30 кг
Б4		3	-122	Труба 33.5×2.8-ГОСТ 10705-80* / Ст3-ГОСТ 10705-80 ℓ=320	4	0.68 кг
Б4		4	-123	Полоса 5×30-ГОСТ 103-76* / Ст3-ГОСТ 535-79* ℓ=50	4	0.1 кг

Привязан

Инв. №

Инв.№ подл. | Подпись и дата | Взам. инв.№ 12973ТМ-13

Н. контр.	Ковалев		10.09.87
Нач. отд.	Романский		10.09.87
ГИП	Лубкарова		10.09.87
Гл. спец.	Парфенов		10.09.87
Рук. гр.	Карнилова		10.09.87
Провер.	Шленова		10.09.87
Инженер	Мазаева		10.09.87

ТП 407-03-466.87-АСИ-042

Рама РМ-1

Стадия	Масса	Масштаб
РП	141.3	1:20
Лист	Листов 1	

ЭНЕРГОСЕТЬПРОЕКТ
Северо-Западное отделение
Ленинград

Копир Анц | Формат А4

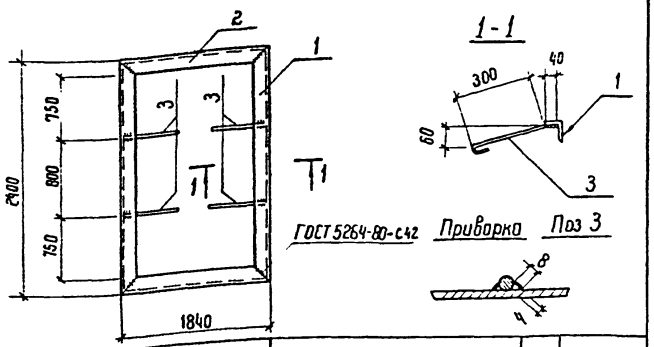

Формат	Зона	Поз.	Обозначение	Наименование	Кол.	Примечание
				Документация		
А3			407-3-466 87-ТТ	Технические требования		
				Детали		
Б4		1	407-3-466 87-АСИ-113-15	Уголок 50×50×5 ГОСТ 8509-86 / Вст3 ГОСТ 535-79 ℓ=2400	2	9,0 кг
Б4		2	-16	То же ℓ=1840	2	6,9 кг
Б4		3	-103-04	А-I-б ГОСТ 5781-82 ℓ=365	4	0,1 кг

Привязан

Инв. №

Взам. инв. №

Подпись и дата

Инв. № подл. 12973тм-13

Н. контр.	Ковалев		10.09.87
Нач. отд.	Раненский		10.09.87
ГИП	Пивоварова		10.09.87
ГИП стр.	Парфенов		10.09.87
Рук. гр.	Корнилова		10.09.87
Провер.	Шленова		10.09.87
Инженер	Мазаева		10.09.87

ТП 407-3-466.87-АСИ-043

Рама РМ-2

Стадия	Масса	Масштаб
РП	32,2	1:20
Лист	Листов 1	

ЭНЕРГОСЕТЬПРОЕКТ
Северо-Западное отделение
Ленинград

Копир. Феоктистова формат А4

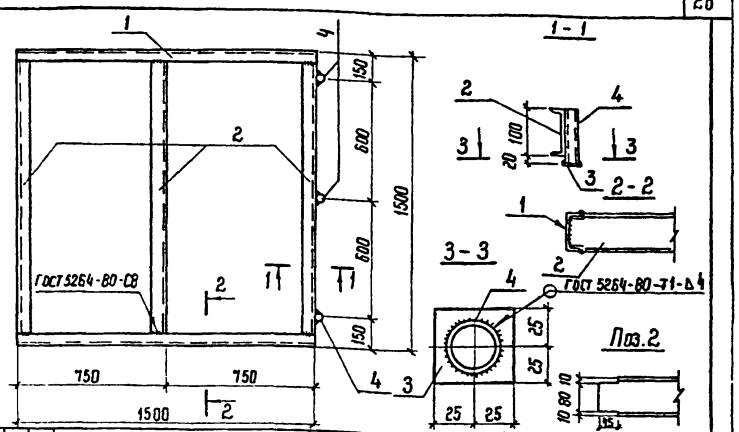

Формат	Зона	Поз.	Обозначение	Наименование	Кол.	Примечание
				Документация		
А3			407-3-466.87-ТТ	Технические требования		
				Детали		
Б4		1	407-3-466 87-АСИ-124	Швеллер 10-ГОСТ 8240-72* / Вст3-ГОСТ 535-79* ℓ=1500	2	12,9 кг
Б4		2	-01	То же ℓ=1485	3	12,7 кг
Б4		3	-123	Полоса 5×50 ГОСТ 103-76* / Вст3-ГОСТ 535-79* ℓ=50	3	0,1 кг
Б4		4	-122-01	Труба 33,5×2,8-ГОСТ 10704-76* / 80т3-ГОСТ 10705-80 ℓ=120	3	0,3 кг

Привязан

Инв. №

Взам. инв. №

Подпись и дата

Инв. № подл. 12973тм-13

Н. контр.	Ковалев		10.09.87
Нач. отд.	Раненский		10.09.87
ГИП	Пивоварова		10.09.87
ГИП стр.	Парфенов		10.09.87
Рук. гр.	Корнилова		10.09.87
Провер.	Шленова		10.09.87
Инженер	Мазаева		10.09.87

ТП 407-3-466.87 – АСИ-044

Рама РМ-3

Стадия	Масса	Масштаб
РП	65,1	1:20
Лист	Листов 1	

ЭНЕРГОСЕТЬПРОЕКТ
Северо-Западное отделение
Ленинград

Копировал Феоктистова формат А3

Альбом III

Типовой проект 407-3-466.87

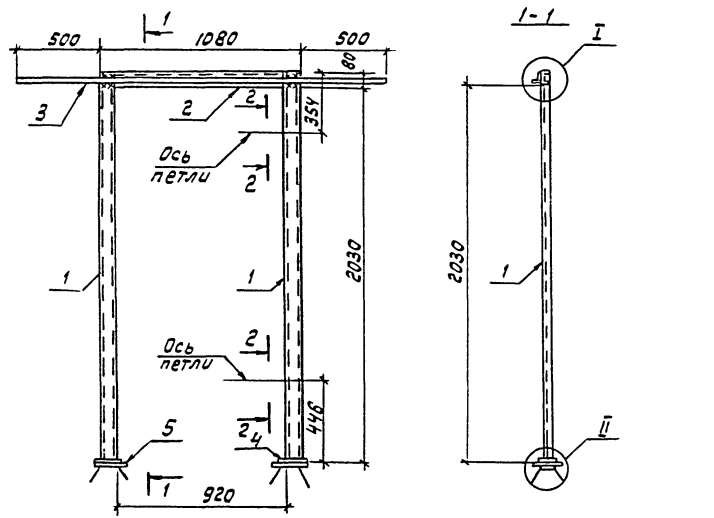

Формат	Зона	Поз.	Обозначение	Наименование	Кол.	Примечание
				Документация		
А3			407-3-466.87-ТТ	Технические требования		
				Детали		
Б4		1	407-3-466.87-АСУ-125	Швеллер 8-ГОСТ 8240-72** / Ст3-ГОСТ 535-79 ℓ=2091	2	14.8 кг
Б4		2	-01	То же ℓ=920	1	6,5 кг
Б4		3	-113-17	Уголок 50×50×5 ГОСТ 8509-86* / Ст3-ГОСТ 535-79* ℓ=2080	1	7,8 кг
Б4		4	-126	Полоса 10×60-ГОСТ 103-76* / Ст3-ГОСТ 535-79* ℓ=100	2	0,5 кг
Б4		5	-107	Лист 10-ГОСТ 19903-74* / Ст3-ГОСТ 14637-79 S=150×150	2	1,8 кг
Б4		6	-127	Круг 8-ГОСТ 2590-71* / Ст3-ГОСТ 535-79* ℓ=400	4	0,2 кг

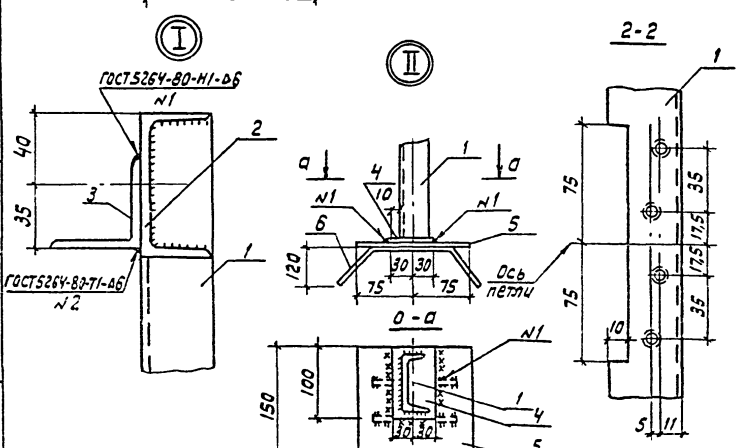

Привязан

Инв. №

Н. контр.	Ковалев		10.09.87
Нач. отд.	Роменский		10.09.87
ГИП	Пивоваров		10.09.87
ГИП стр.	Парфенов		10.09.87
Рук. гр.	Кормилов		10.09.87
Провер.	Шленова		10.09.87
Инжен.	Мазаева		10.09.87

ТП 407-3-466.87-АСУ-045

Рама Р-1

Стадия	Масса	Масштаб
РП	50.0	1:20
Лист	Листов 1	

Энергосетьпроект
Северо-Западное отделение
Ленинград

Инв.№подл. | Подпись и дата | Взам.инв.№ | 12937-ТМ-73

Формат А3

2338/1

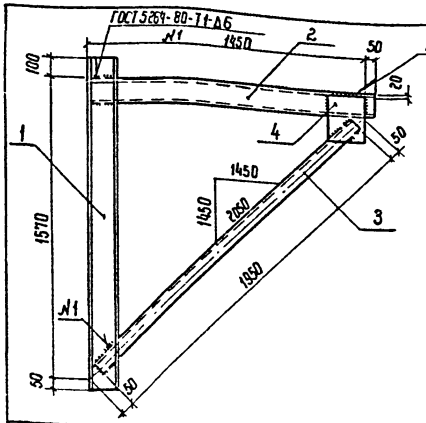

Подкос ПМ-2 зеркален ПМ-1 и имеет обозначение 407-3-466.87-АСИ-046-01

Формат	Зона	Поз.	Обозначение	Наименование	Кол.	Примечание
				Документация		
А3			407-3-466.87-ТТ	Технические требования		
				Детали		
Б4		1	407-3-466.87-АСИ-124-02	Швеллер 10-ГОСТ 8240-72* / Ст3 ГОСТ 535-79*	1	14.8 кг
Б4		2	-128	Швеллер 12 ГОСТ 8240-72* / Ст3 ГОСТ 535-79*	1	15.6 кг
Б4		3	-108-08	Уголок 75×75×6 ГОСТ 8509-86 / Ст3 ГОСТ 535-79*	1	13.4 кг
Б4		4	-107-01	Лист 10 ГОСТ 19903-74* / Ст3 ГОСТ 14637-79	1	3.9 кг

Привязан

Инв. №

Н. контр.	Ковалев		10.09.87
Нач. отд.	Роменский		10.09.87
ГИП	Пивоварова		10.09.87
ГИП стр	Порфенов		10.09.87
Рук. гр.	Корнилова		10.09.87
Проверил	Шленова		10.09.87
Инженер	Мазаева		10.09.87

ТП 407-3-466.87-АСИ-046

Подкос ПМ (ПМ-1; ПМ-2)

Стадия	Масса	Масштаб
РП	47.7	1:20
Лист	Листов 1	

ЭНЕРГОСЕТЬПРОЕКТ Северо-Западное отделение Ленинград

Инв. № подл. 12913тм-тз | Подпись и дата | Взам. инв. №

Копир. Фото-формат А4

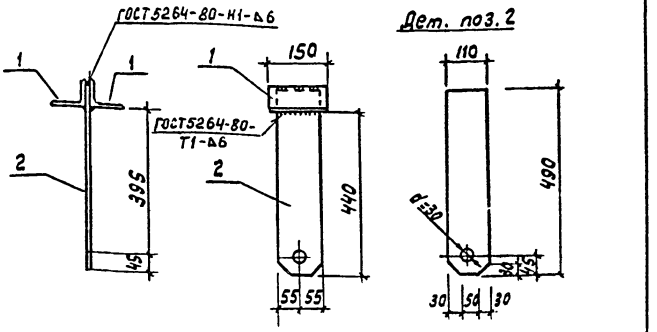

Формат	Зона	Поз.	Обозначение	Наименование	Кол.	Примечание
				Документация		
А3			407-3-466.87-ТТ	Технические требования		
				Детали		
Б2		1	407-3-466.87-АСИ-102-01	Уголок 90×56×6 ГОСТ 8509-86 / Ст3 ГОСТ 535-79*	2	1.0
Б2		2	-107-02	Лист 10-ГОСТ 19903-74* / Ст3 ГОСТ 14637-79	1	4.2

Привязан

Инв. №

Н. контр.	Ковалев		10.09.87
Нач. отд.	Роменский		10.09.87
ГИП	Пивоварова		10.09.87
ГИП стр	Порфенов		10.09.87
Рук. гр.	Корнилова		10.09.87
Провер.	Шленова		10.09.87
Инжен.	Мазаева		10.09.87

ТП 407-3-466.87-АСИ-047

Деталь крепежная Т-12

Стадия	Масса	Масштаб
РП	6.2	1:10
Лист	Листов 1	

ЭНЕРГОСЕТЬПРОЕКТ Северо-Западное отделение Ленинград

Инв. № подл. 12913тм-тз | Подпись и дата | Взам. инв. №

формат А4

Альбом III

Типовой проект 407-3-466.87

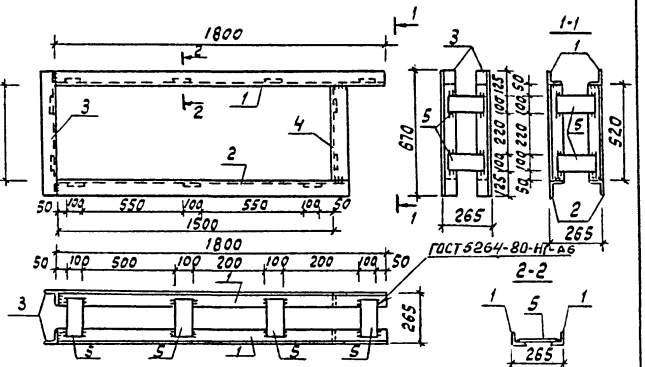

Формат	Зона	Поз.	Обозначение	Наименование	Кол	Примечание
				Документация		
А3			407-3-466.87-ТТ	Технические требования		
				Детали		
Б2		1	407-3-466.87-АСУ-108-09	Уголок 75×75×6-ГОСТ 8509-86 / Вст3-ГОСТ 535-79* ℓ=1800	2	12,4
Б1		2	-10	То же ℓ=1575	2	10.8
Б1		3	-11	То же ℓ=670	2	4.6
Б1		4	-12	То же ℓ=520	2	3,6
Б1		5	-104-02	Полоса 6×100-ГОСТ 103-76* / Вст3-ГОСТ 535-79* ℓ=215	11	1.0

Привязан

Инв. N

Взам. инв. N | Подпись и дата | Инв. N подл. 12873

Н. контр.	Ковалев		9.09.87
Нач. отд.	Роменский		10.09.87
ГИП	Пивоварова		7.09.87
ГИП стр.	Парфенов		10.09.87
	ова		10.09.87
	а		10.09.87
Инжен.	Мозовёв		10.09.87

ТП 407-3-466.87 — АСУ-048

Обрамление проема МК-16

Стадия	Масса	Масштаб
РП	73,8	1:20
Лист	Листов 1	

ЭНЕРГОСЕТЬПРОЕКТ Северо-Западное отделение Ленинград

Формат А4

gost.e-ecolog.ru