ТИПОВЫЕ МАТЕРИАЛЫ ДЛЯ ПРОЕКТИРОВАНИЯ

407-03-458.87

ШИННЫЕ МОСТЫ И ГИБКИЕ СВЯЗИ 6-10кВ МЕЖДУ ТРАНСФОРМАТОРАМИ И ЗРУ

АЛЬБОМ II

ЭЛЕКТРОМОНТАЖНЫЕ ИЗДЕЛИЯ

2321|2

gost.e-ecolog.ru

копир. Феоф — формат А3

ТИПОВЫЕ МАТЕРИАЛЫ ДЛЯ ПРОЕКТИРОВАНИЯ

407-03-458.87

ШИННЫЕ МОСТЫ И ГИБКИЕ СВЯЗИ 6-10кВ МЕЖДУ ТРАНСФОРМАТОРАМИ И ЗРУ

АЛЬБОМ II

ЭЛЕКТРОМОНТАЖНЫЕ ИЗДЕЛИЯ

РАЗРАБОТАНЫ
СЕВЕРО-ЗАПАДНЫМ ОТДЕЛЕНИЕМ
ИНСТИТУТА „ЭНЕРГОСЕТЬПРОЕКТ"
МИНЭНЕРГО СССР

УТВЕРЖДЕНЫ И
ВВЕДЕНЫ В ДЕЙСТВИЕ
МИНЭНЕРГО СССР
ПРОТОКОЛ № 37 ОТ 03.09.87

2321/2

ЗАМ. ГЛАВНОГО ИНЖЕНЕРА В.В.КАРПОВ
ГЛАВНЫЙ ИНЖЕНЕР ПРОЕКТА Г.Д.ФОМИН

копир. Фото — формат А3

Типовые материалы для проектирования 407-03-458.87 Альбом II

Инв. № подл. | Подпись и дата | Взам. инв. №

Содержание альбома (начало)

Обозначение	Наименование	Страница
407-03-458.87	Титульный лист	1
407-03-458.87-ЭПИ.СА	Содержание альбома	2...3
407-03-458.87-ЭПИ-001	Контакт переходной КП-1	4
-002	Контакт переходной КП-2, КП-3	4
-003	Контакт переходной КП-4	5
-004	Контакт переходной КП-5	5
-005	Контакт переходной КП-6, КП-7.	6
-006	Скоба С-1	6
-007	Скоба С-2	7
-008	Скоба С-3	7
-009	Планка опорная П-1	8
-010	Планка опорная П-2	8
-011	Планка опорная П-3	9
-012	Планка опорная П-4	9
-013	Планка переходная ПП-1	10
-014	Планка переходная ПП-2	10
-015	Планка переходная ПП-3	11
-016	Планка переходная ПП-4	11
-100	Планка переходная ПП-5	12
-101	Планка переходная ПП-6	12
-102	Планка переходная ПП-7	13
-103	Планка переходная ПП-8	13
-104	Планка переходная ПП-9	14
407-03-458.87-ЭПИ-105	Планка переходная ПП-10	14
-106	Планка переходная ПП-11	15
-107	Планка переходная ПП-12	15
-108	Планка переходная ПП-13	16
-109	Планка переходная ПП-14	16
-110	Планка переходная ПП-15	17
-111	Планка переходная ПП-16	17
-112	Планка переходная ПП-17	18
-113	Пластина контактная ПК-1	18
-114	Пластина контактная ПК-2	19
-115	Пластина контактная ПК-3	19
-116	Пластина контактная ПК-4	20
-117	Пластина контактная ПК-5	20
-118	Пластина контактная ПК-6	21
-119	Пластина контактная ПК-7	21
-120	Пластина контактная ПК-8	22
-121	Пластина контактная ПК-9	22
-122	Пластина контактная ПК-10	23
-123	Пластина контактная ПК-11	23
-124	Кронштейн К-1	24
-125	Кронштейн К-2	25

Нач.отд.	Роменская	[signature]	11.09.87
Н.контр.	Стебулянина	[signature]	11.09.87
ГИП	Фомин	[signature]	11.09.87
Гл.спец.	Езрахович	[signature]	11.09.87
Ст.инж.	Алексеева	[signature]	11.09.87
Черт.конс.	Нагорная	[signature]	11.09.87

ТМП 407-03-458.87-ЭПИ.СА

Содержание альбома

Стадия	Лист	Листов
РП	1	2

ЭНЕРГОСЕТЬПРОЕКТ
Северо-Западное отделение
Ленинград

Копировал: [signature] Формат А3

2321/2

Содержание альбома (окончание)

Обозначение	Наименование	Страница
407-03-458.87-ЭПИ-126	Устройство контактное УК-1 (Вариант I)	26
-126СБ	Устройство контактное УК-1 (Вариант I). Сборочный чертеж	27
-127	Устройство контактное УК-1 (Вариант II).	28
-127СБ	Устройство контактное УК-1 (Вариант II). Сборочный чертеж	29
-128	Устройство контактное УК-1-1 (Вариант I)	30
-128СБ	Устройство контактное УК-1-1 (Вариант I). Сборочный чертеж	31
-129	Устройство контактное УК-1-1 (Вариант II)	32
-129СБ	Устройство контактное УК-1-1 (Вариант II). Сборочный чертеж.	33
-130	Устройство контактное УК-2	34
-130СБ	Устройство контактное УК-2 Сборочный чертеж	35
-131	Устройство контактное УК-3	36
-131СБ	Устройство контактное УК-3 Сборочный чертеж	37
-132	Устройство контактное УК-2-1	38
-132СБ	Устройство контактное УК-2-1 Сборочный чертеж.	39
407-03-458.87-ЭПИ-133	Устройство контактное УК-3-1	40
-133СБ	Устройство контактное УК-3-1. Сборочный чертеж	41
-134	Устройство контактное УК-4 (Вариант I)	42
-134СБ	Устройство контактное УК-4 (Вариант I) Сборочный чертеж.	43
-135	Устройство контактное УК-4 (Вариант II)	44
-135СБ	Устройство контактное УК-4 (Вариант II). Сборочный чертеж.	45
-136	Устройство контактное УК-4-1 (Вариант I)	46
-136СБ	Устройство контактное УК-4-1 (Вариант I). Сборочный чертеж.	47
-137	Устройство контактное УК-4-1 (Вариант II).	48
-137СБ	Устройство контактное УК-4-1 (Вариант II). Сборочный чертеж.	49
-200	Планка опорная ПГ-1	50
-201	Планка опорная ПГ-2	50
-202	Планка опорная ПГ-3	51
-203	Планка опорная ПГ-4	51

Инв.№ подл. | Подпись и дата | Взам.инв.№

Копировал: Коз Формат А3

Типовые материалы для проектирования 407-03-458.87 Альбом II

Rz 40 (√)

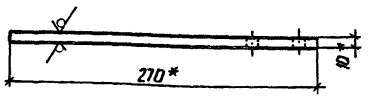

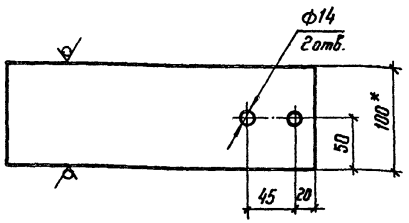

1.* Размеры для справок.

2. Предельные отклонения размеров: $H14, h14, \pm \frac{Jt14}{2}$.

				ТМП 407-03-458.87-ЭПИ-001		
ГИП	Фомин		11.09.87	Контакт переходной КП-1	Стадия: Р	Масса: 0,72	Масштаб: 1:4
Н. контр.	Стебулянина		11.09.87		Лист	Листов 1
Гл. спец.	Езраханович		11.09.87	АП-100×107-2 ТУ36 931-82	ЭНЕРГОСЕТЬПРОЕКТ Северо-Западное отделение Ленинград	
Ст. инж.	Алексеева		11.09.87			
Черт. конст.	Нагорная		11.09.87			

Инв. № подл. | Подпись и дата | Взам. инв. №

Копир Формат А4

Типовые материалы для проектирования 407-03-458.87 Альбом II

Rz 40 (√)

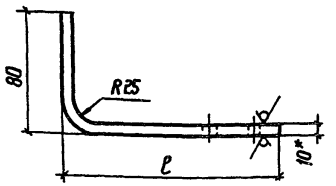

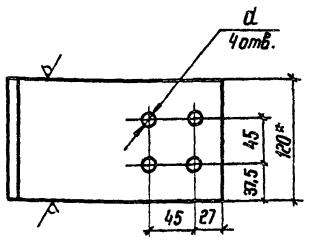

Обозначение	Наименование	Размеры, мм ℓ	Размеры, мм d	Масса, кг
407-03-458.87-ЭПИ-002	КП-2	210	14	0,97
-01	КП-3	260	19	1,06

1.* Размеры для справок.

2. Предельные отклонения размеров: $H14; h14; \pm \frac{Jt14}{2}$.

				ТМП 407-03-458.87-ЭПИ-002		
ГИП	Фомин		11.09.87	Контакт переходной КП-2, КП-3	Стадия: РП	Масса: Сп. табл.	Масштаб: 1:4
Н. контр.	Стебулянина		11.09.87		Лист	Листов 1
Гл. спец.	Езраханович		11.09.87	АП-120×107-2 ТУ 36-931-82	ЭНЕРГОСЕТЬПРОЕКТ Северо-Западное отделение Ленинград	
Ст. инж.	Алексеева		11.09.87			
Черт. конст.	Нагорная		11.09.87			

Инв. № подл. | Подпись и дата | Взам. инв. №

Копир Формат А4

Типовые материалы для проектирования 407-03-458.87 Альбом I

Rz 40 (✓)

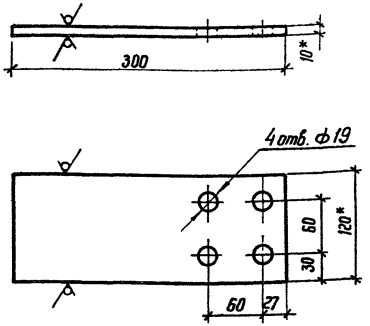

1.* Размеры для справок.

2. Предельные отклонения размеров: H14; h14; ± $\frac{Jt\text{-}14}{2}$.

ГИП	Фомин	[signature]	11.09.87	ТМП 407-03-458.87 - ЭПИ-003			
Н. контр.	Стебулянина	[signature]	11.09.87	Контакт переходной КП-4	Стадия	Масса	Масштаб
Гл. спец.	Езрахович	[signature]	11.09.87		РП	0,97	1:4
Ст. инж.	Алексеева	[signature]	11.09.87		Лист	Листов 1	
Черт. конст.	Нагорная	[signature]	11.09.87	АП-120×10Т2 ТУ36-931-82	ЭНЕРГОСЕТЬПРОЕКТ Северо-Западное отделение Ленинград		

Инв. № подл. | Подпись и дата | Взам. инв. №

копир. Феок — формат А4

Типовые материалы для проектирования 407-03-458.87 Альбом I

Rz 40 (✓)

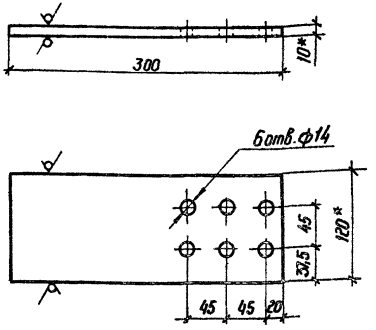

1.* Размеры для справок.

2. Предельные отклонения размеров: H14; h14; ± $\frac{Jt14}{2}$.

ГИП	Фомин	[signature]	11.09.87	ТМП 407-03-458.87 - ЭПИ-004			
Н. контр.	Стебулянина	[signature]	11.09.87	Контакт переходной КП-5	Стадия	Масса	Масштаб
Гл. спец.	Езрахович	[signature]	11.09.87		РП	0,97	1:4
Ст. инж.	Алексеева	[signature]	11.09.87		Лист	Листов 1	
Черт. конст.	Нагорная	[signature]	11.09.87	АП-120×10Т2 ТУ-36-931-82	ЭНЕРГОСЕТЬПРОЕКТ Северо-Западное отделение Ленинград		

Инв. № подл. | Подпись и дата | Взам. инв. №

2321/2 копир. Феок — формат А4

Типовые материалы для проектирования 407-03-458.87 Альбом II

Rz40 √(√)

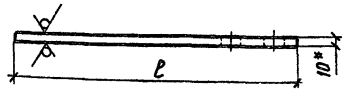

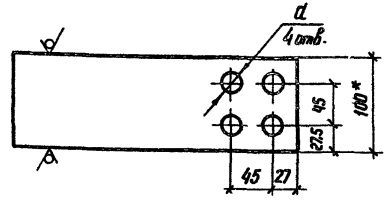

Обозначение	Наименование	Размеры, мм		Масса, кг
		l	d	
407-03-458.87 - ЭПИ-005	КП-6	220	19	0,59
-01	КП-7	270	14	0,72

1.* Размеры для справок.
2. Предельные отклонения размеров: H14, h14, $\pm \frac{Jt14}{2}$.

ГИП	Фомин	[signature]	11.09.87
Н контр.	Стебулянина	[signature]	11.09.87
Гл. спец.	Езрахович	[signature]	11.09.87
Ст. инж.	Алексеева	[signature]	11.09.87
Черт. конст.	Нагорная	[signature]	11.09.87

ТМП 407-03-458.87 - ЭПИ-005

Контакт переходной КП-6, КП-7

Стадия	Масса	Масштаб
РП	См. табл.	1:4

Лист | Листов 1

АП-100×10Т2
ТУ36-931-82

ЭНЕРГОСЕТЬПРОЕКТ
Северо-Западное отделение
Ленинград

Взам. инв. № | Подпись и дата | Инв. № подл.

коп Феоктов формат А4

Типовые материалы для проектирования 407-03-458.87 Альбом II

Rz40 √(√)

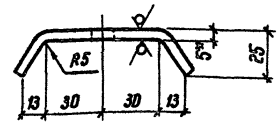

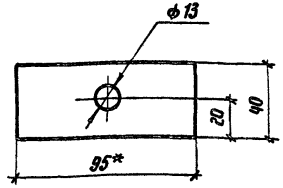

1.* Размеры для справок.
2. Предельные отклонения размеров: H14, h14, $\pm \frac{Jt14}{2}$.

ГИП	Фомин	[signature]	11.09.87
Н контр	Стебулянина	[signature]	11.09.87
Гл спец	Езрахович	[signature]	11.09.87
Ст. инж	Алексеева	[signature]	11.09.87
Черт-конст	Нагорная	[signature]	11.09.87

ТМП-407-03-458.87 - ЭПИ-006

Скоба С-1

Стадия	Масса	Масштаб
РП	0,2	1:2

Лист | Листов 1

Лист 5-ГОСТ 19903-74* / ВСт3кп2-ГОСТ 14637-79

ЭНЕРГОСЕТЬПРОЕКТ
Северо-Западное отделение
Ленинград

Взам. инв. № | Подпись и дата | Инв. № подл.

2321/2 коп Феоктов формат А4

Типовые материалы для проектирования 407-03-458.87 Альбом II

Rz40 (√)

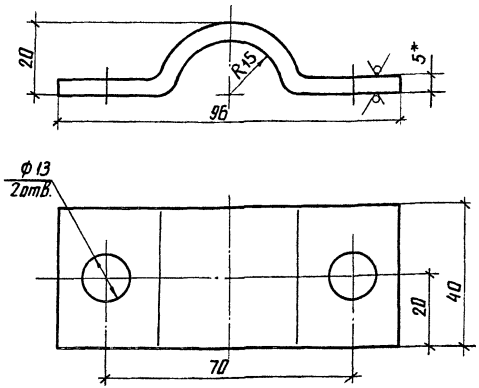

1.* Размер для справок.

2. Предельные отклонения размеров: H14; h14; $\pm\frac{Jt14}{2}$.

				ТМП 407-03-458.87-ЭПИ-007			
				Скоба С-2	Стадия	Масса	Масштаб
					РП	0,2	1:1
ГИП	Фомин		11.09.87		Лист	Листов 1	
Н.контр.	Стебулянина		11.09.87				
Гл.спец.	Езрахович		11.09.87				
Ст.инж.	Алексеева		11.09.87	Лист 5-ГОСТ 19903-74* / ВСт3кп2-ГОСТ 14637-79	ЭНЕРГОСЕТЬПРОЕКТ Северо-Западное отделение Ленинград		
Техник	Сажина		11.09.87				

Инв.№ подл. | Подпись и дата | Взам. инв.№

формат А4

Типовые материалы для проектирования 407-03-458.87 Альбом II

Rz40 (√)

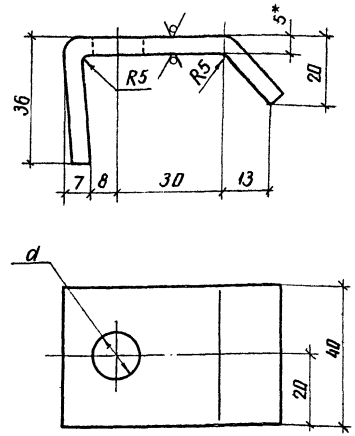

Обозначение	d.мм
407-03-458.87-ЭПИ-008	14
-01	18

1.* Размер для справок.

2. Предельные отклонения размеров: H14; h14; $\pm\frac{Jt14}{2}$.

				ТМП 407-03-458.87-ЭПИ-008			
				Скоба С-3	Стадия	Масса	Масштаб
					РП	0,2	1:1
ГИП	Фомин		11.09.87		Лист	Листов 1	
Н.контр.	Стебулянина		11.09.87				
Гл.спец.	Езрахович		11.09.87				
Ст.инж.	Алексеева		11.09.87	Лист 5-ГОСТ 19903-74* / ВСт3кп2-ГОСТ 14637-79	ЭНЕРГОСЕТЬПРОЕКТ Северо-Западное отделение Ленинград		
Техник	Сажина		11.09.87				

Инв.№ подл. | Подпись и дата | Взам. инв.№

копир. Аниз 2321/2 формат А4

Rz 40 (▽)

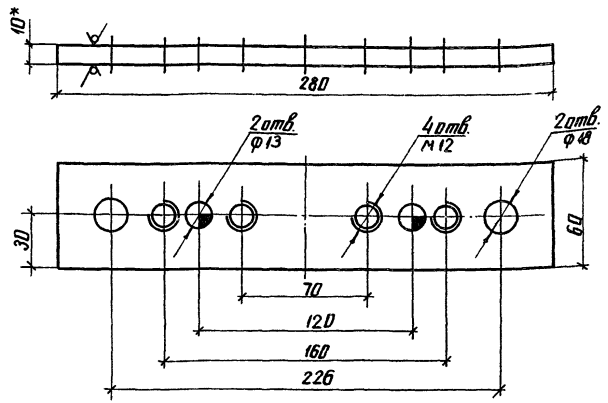

1.* Размер для справок

2. Предельные отклонения размеров: $H14; h14; \pm \frac{Jt14}{2}$

				ТМП 407-03-458.87-ЭПИ-009		
				Планка опорная П-1	Стадия: РП	Масса: 1,3	Масштаб: 1:2
ГИП	Фомин		11.09.11		Лист	Листов
Н.контр.	Стедулянина		11.09.11			
Гл.спец.	Езраховича		11.09.11			
Ст.инж.	Алексеева		11.09.11	Лист 10-ГОСТ 19903-74* ВСт3кп2-ГОСТ 14637-79	ЭНЕРГОСЕТЬПРОЕКТ Северо-Западное отделение Ленинград	
Техник	Сажина		11.09.11			

Инв.№ подл. | Подпись и дата | Взам.инв.№

формат А4

Rz 40 (▽)

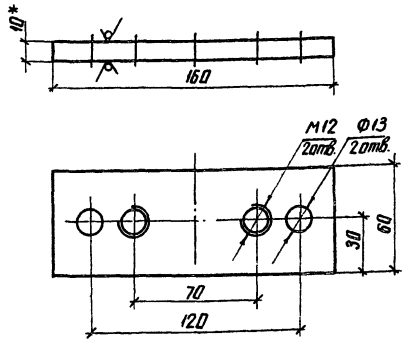

1.* Размер для справок

2. Предельные отклонения размеров: $H14; h14; \pm \frac{Jt14}{2}$.

				ТМП 407-03-458.87-ЭПИ-010		
				Планка опорная П-2	Стадия: РП	Масса: 0,75	Масштаб: 1:2
ГИП	Фомин		11.09.11		Лист	Листов 1
Н.контр.	Стедулянина		11.09.11			
Гл.спец.	Езраховича		11.09.11			
Ст.инж.	Алексеева		11.09.11	Лист 10-ГОСТ 19903-74* ВСт3кп2-ГОСТ 14637-79	ЭНЕРГОСЕТЬПРОЕКТ Северо-Западное отделение Ленинград	
Техник	Сажина		11.09.11			

Инв.№ подл. | Подпись и дата | Взам.инв.№

копир Анц 2321/2 формат А4

$R_z 40$ $\sqrt{}$ ($\sqrt{}$)

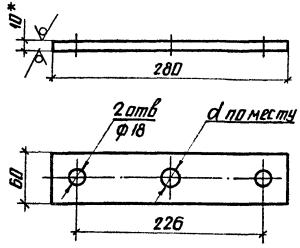

1* Размер для справок

2. Предельные отклонения размеров: $H14; h14; \pm \frac{IT14}{2}$

				ТМП 407-03-458.87-ЭПИ-011			
				Планка опорная П-3	Стадия: РП	Масса: 1,3	Масштаб: 1:4
ГИП	Фомин				Лист	Листов 1	
Н.контр.	Стебулянина			10-ГОСТ 19903-74* Лист ВСт3кп2-ГОСТ 14637-79	ЭНЕРГОСЕТЬПРОЕКТ Северо-Западное отделение Ленинград		
Гл.спец.	Ездаковец						
Ст.инж.	Алексеева						
Техник	Сажина						

Инв.№ подл. | Подпись и дата | Взам.инв.№

формат А4

$R_z 40$ $\sqrt{}$ ($\sqrt{}$)

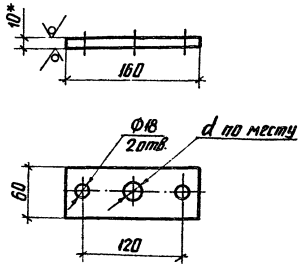

1* Размер для справок

2. Предельные отклонения размеров: $H14; h14; \pm \frac{IT14}{2}$

				ТМП 407-03-458.87-ЭПИ-012			
				Планка опорная П-4	Стадия: РП	Масса: 0,74	Масштаб: 1:4
ГИП	Фомин				Лист	Листов 1	
Н.контр.	Стебулянина			10-ГОСТ 19903-74* Лист ВСт3кп2-ГОСТ 14637-79	ЭНЕРГОСЕТЬПРОЕКТ Северо-Западное отделение Ленинград		
Гл.спец.	Ездаковец						
Ст.инж.	Алексеева						
Техник	Сажина						

Инв.№ подл. | Подпись и дата | Взам.инв.№

копир. Ани

2321/2

формат А4

Rz40 (√)

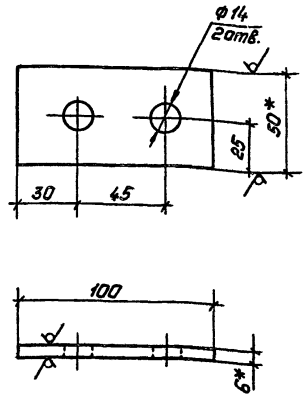

1. * Размеры для справок.
2. Предельные отклонения размеров: H14; h14; $\pm \frac{Jt14}{2}$.

Инв.№подл. | Подпись и дата | Взам.инв.№

ТМП 407-03-458.87-ЭПИ-013

Планка переходная ПП-1

Стадия	Масса	Масштаб
РП	0,08	1:2

Лист	Листов 1

АП-50×6Т2 ТУ 36-931-82

„Энергосетьпроект" Северо-Западное отделение Ленинград

ГИП	Фонин		11.09.87
Н.контр.	Стебулянина		11.09.87
Гл.спец.	Езраэлович		11.09.87
Ст.инж.	Алексеева		11.09.87
Черт-конст.	Нагорная		11.09.87

Копировал: Польс

Формат А4

Rz40 (√)

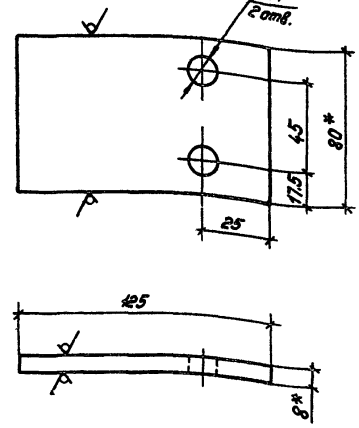

1. * Размеры для справок.
2. Предельные отклонения размеров: H14; h14; $\pm \frac{Jt14}{2}$.

Инв.№подл. | Подпись и дата | Взам.инв.№

ТМП 407-03-458.87-ЭПИ-014

Планка переходная ПП-2

Стадия	Масса	Масштаб
РП	0,22	1:2

Лист	Листов 1

АП-80×8Т2 ТУ36-931-82

„Энергосетьпроект" Северо-Западное отделение Ленинград

ГИП	Фонин		11.09.87
Н.контр.	Стебулянина		11.09.87
Гл.спец.	Езраэлович		11.09.87
Ст.инж.	Алексеева		11.09.87
Черт-конст.	Нагорная		11.09.87

Копировал: Польс

Формат А4

Типовые материалы для проектирования 407-03-458.87 Альбом II

Взам.инв.№ | Подпись и дата | Инв.№ подл.

Rz40 (√)

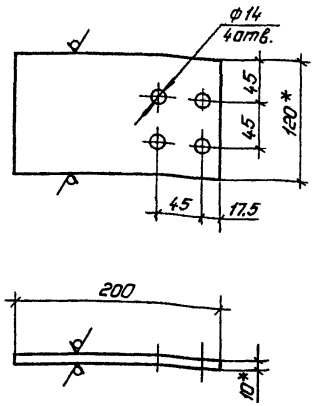

1. * Размеры для справок.

2. Предельные отклонения размеров: H14; h14; $\pm\frac{Jt14}{2}$.

ГИП	Фомин		11.09.77
Н.контр.	Стебулянина		11.09.77
Гл.спец.	Езрахович		11.09.77
Ст.инж.	Алексеева		11.09.77
Черт.-конс.	Нагорная		11.09.77

ТМП 407-03-458.87-ЭПИ-015

Планка переходная ПП-3

Стадия	Масса	Масштаб
РП	0,64	1:4

Лист | Листов 1

АП-120×10Т2
ТУ36-931-82.

„ЭНЕРГОСЕТЬПРОЕКТ"
Северо-Западное отделение
Ленинград

Копировал: Польс

Формат: А4

Типовые материалы для проектирования 407-03-458.87 Альбом II

Взам.инв.№ | Подпись и дата | Инв.№ подл.

Rz40 (√)

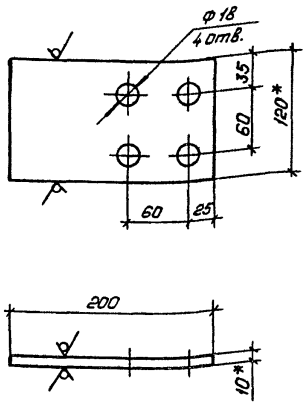

1. * Размеры для справок.

2. Предельные отклонения размеров: H14; h14; $\pm\frac{Jt14}{2}$.

ГИП	Фомин		11.09.77
Н.контр.	Стебулянина		11.09.77
Гл.спец.	Езрахович		11.09.77
Ст.инж.	Алексеева		11.09.77
Черт.-конс.	Нагорная		11.09.77

ТМП 407-03-458.87-ЭПИ-016

Планка переходная ПП-4

Стадия	Масса	Масштаб
РП	0,64	1:4

Лист | Листов 1

АП-120×10Т2
ТУ36-931-82

„ЭНЕРГОСЕТЬПРОЕКТ"
Северо-Западное отделение
Ленинград

Копировал: Польс

Формат: А4

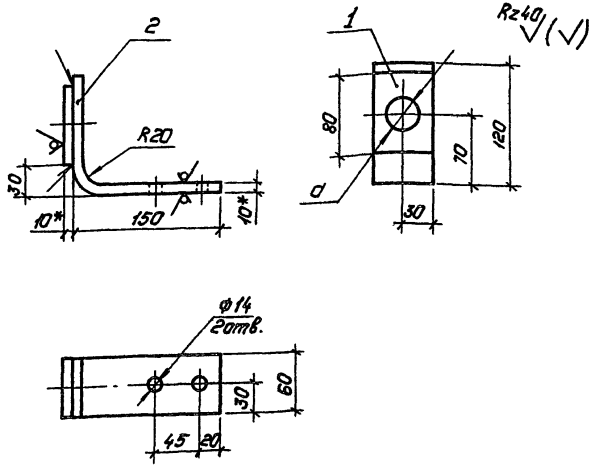

d,мм	Марка провода
26	АС-300/39
32	АС-500/64

1. * Размер для справок.
2. Предельные отклонения размеров: H14, h14, $\pm \frac{IT14}{2}$.
3. Сварные швы по ГОСТ 14806-80-Н1-Δ6.

Формат	Зона	Поз.	Обозначение	Наименование	Кол.	Примечание
				АП-120×10Т2 ТУ36-931-82		
		1		ℓ=80	1	0,12кг
		2		ℓ=255	1	0,41кг

ТМП 407-03-458.87-ЭПИ-100

Планка переходная ПП-5

Стадия	Масса	Масштаб
РП	0,55	1:4
Лист	Листов	

„Энергосетьпроект" Северо-Западное отделение Ленинград

ГИП	Фонин		11.09.87
Н.контр.	Стебулянина		11.09.87
Гл.спец.	Езраховч		11.09.87
Ст.инж.	Алексеева		11.09.87
Черт.-конс.	Нагорная		11.09.87

Инв.№ подл. | Подпись и дата | Взам.инв.№

Копировал: Полье Формат А4

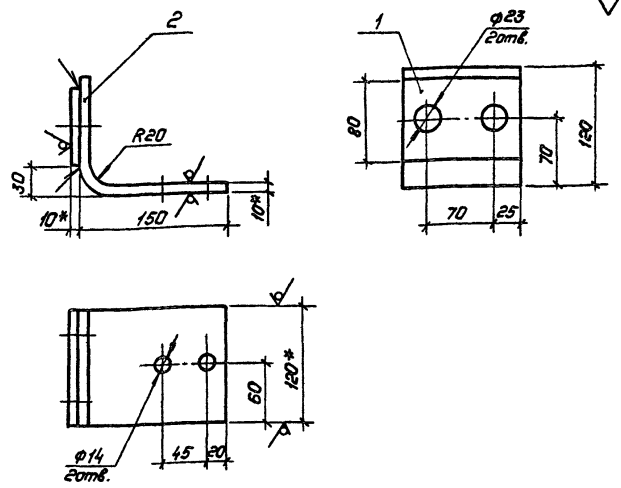

1. *Размеры для справок.
2. Предельные отклонения размеров: H14, h14, $\pm \frac{IT14}{2}$.
3. Сварные швы по ГОСТ 14806-80-Н1-Δ6.

Формат	Зона	Поз.	Обозначение	Наименование	Кол.	Примечание
				АП-120×10Т2 ТУ36-931-82		
		1		ℓ=80	1	0,12кг
		2		ℓ=255	1	0,41кг

ТМП 407-03-458.87-ЭПИ-101

Планка переходная ПП-6

Стадия	Масса	Масштаб
РП	0,53	1:4
Лист	Листов 1	

„Энергосетьпроект" Северо-Западное отделение Ленинград

ГИП	Фонин		11.09.87
Н.контр.	Стебулянина		11.09.87
Гл.спец.	Езраховч		11.09.87
Ст.инж.	Алексеева		11.09.87
Черт.-конс.	Нагорная		11.09.87

Инв.№ подл. | Подпись и дата | Взам.инв.№

Копировал: Полье Формат А4

Типовые материалы для проектирования 407-03-458.87 Альбом II

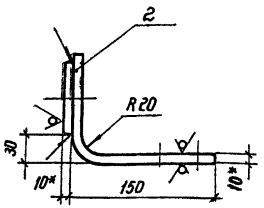

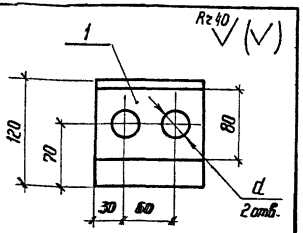

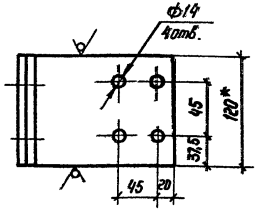

d, мм	Марка провода
29	АС-400/51
32	АС-500/64

1.* Размеры для справок.

2. Предельные отклонения размеров: H14; h14; $\pm \frac{Jt14}{2}$.

3. Сварные швы по ГОСТ 14806-80-Н1-Δ6.

Формат	Зона	Поз.	Обозначение	Наименование	Кол.	Примечание
				АП-120×10Т2 ТУ 36-931-82		
		1		ℓ= 80	1	0,12кг
		2		ℓ= 255	1	0,41кг

ТМП 407-03-458.87 - ЭПИ-102

Планка переходная ПП-7

Стадия	Масса	Масштаб
РП	0,53	1:4

Лист | Листов 1

ЭНЕРГОСЕТЬПРОЕКТ Северо-Западное отделение Ленинград

ГИП	Фомин	[signature]	11.09.87
Н.контр.	Стебулянина	[signature]	11.09.87
Гл.спец.	Езрахович	[signature]	11.09.87
Ст.инж.	Алексеева	[signature]	11.09.87
Черт.конст.	Нагорная	[signature]	11.09.87

Взам. инв. № | Подпись и дата | Инв. № подл.

коп. Феом - формат А4

Типовые материалы для проектирования 407-03-458.87 Альбом II

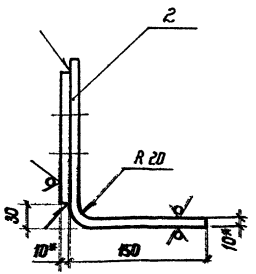

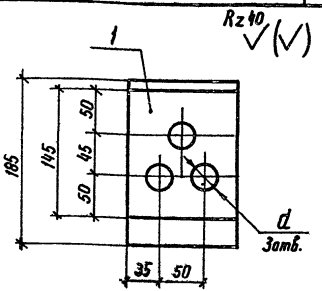

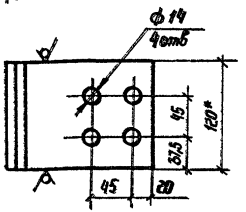

d, мм	Марка провода
23	АС-240/32
26	АС-300/39

1* Размеры для справок.

2. Предельные отклонения размеров: H14; h14; $\pm \frac{Jt14}{2}$.

3. Сварные швы по ГОСТ 14806-80-Н1-Δ6.

Формат	Зона	Поз.	Обозначение	Наименование	Кол.	Примечание
				АП-120×10Т2 ТУ 36-931-82		
		1		ℓ= 145	1	0,460кг
		2		ℓ= 325		1,05кг

ТМП 407-03-458,87 - ЭПИ-103

Планка переходная ПП-8

Стадия	Масса	Масштаб
РП	1,51	1:4

Лист | Листов

ЭНЕРГОСЕТЬПРОЕКТ Северо-Западное отделение Ленинград

ГИП	Фомин	[signature]	11.09.87
Н.контр.	Стебулянина	[signature]	11.09.87
Гл.спец.	Езрахович	[signature]	11.09.87
Ст.инж.	Алексеева	[signature]	11.09.87
Черт.конст.	Нагорная	[signature]	11.09.87

Взам. инв. № | Подпись и дата | Инв. № подл.

2321/2 копир. Феом - формат А4

Типовые материалы для проектирования 407-03-458.87 Альбом II

Rz 40 (√)

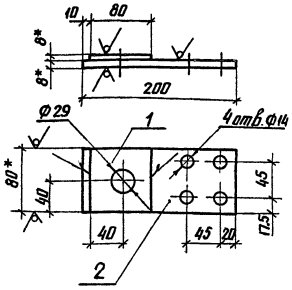

1.* Размеры для справок.

2. Предельные отклонения размеров H14, h14, $\pm \frac{Jt14}{2}$.

3. Сварные швы по ГОСТ 14806-80-Н1-Δ6.

Формат	Зона	Поз.	Обозначение	Наименование	Кол.	Примечание
				АП-80×8Т2 ТУ 36-931-82		
		1		$\ell = 80$	1	0,14 кг
		2		$\ell = 200$	1	0,35 кг

ТМП 407-03-458.87-ЭПИ-104

Планка переходная ПП-9

Стадия	Масса	Масштаб
РП	0,49	1:4

Лист | Листов 1

ЭНЕРГОСЕТЬПРОЕКТ Северо-Западное отделение Ленинград

ГИП	Фомин	[signature]	11.09.87
Н. контр.	Стебулянина	[signature]	11.09.87
Гл. спец.	Езрахович	[signature]	11.09.87
Ст. инж.	Алексеева	[signature]	11.09.87
Техник	Сажина	[signature]	11.09.87

Инв. № подл. | Подпись и дата | Взам. инв. №

копир. Анна

формат А4

Типовые материалы для проектирования 407-03-458.87 Альбом II

Rz 40 (√)

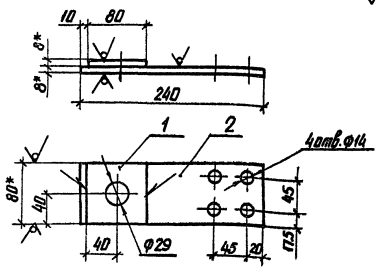

1.* Размеры для справок.

2. Предельные отклонения размеров H14, h14, $\pm \frac{Jt14}{2}$.

3. Сварные швы по ГОСТ 14806-80-Н1-Δ6.

Формат	Зона	Поз.	Обозначение	Наименование	Кол.	Примечание
				АП-80×8Т2 ТУ 36-931-82		
		1		$\ell = 80$	1	0,14 кг
		2		$\ell = 240$	1	0,42 кг

ТМП 407-03-458.87-ЭПИ-105

Планка переходная ПП-10

Стадия	Масса	Масштаб
РП	0,56	1:4

Лист | Листов 1

ЭНЕРГОСЕТЬПРОЕКТ Северо-Западное отделение Ленинград

ГИП	Фомин	[signature]	11.09.87
Н. контр.	Стебулянина	[signature]	11.09.87
Гл. спец.	Езрахович	[signature]	11.09.87
Ст. инж.	Алексеева	[signature]	11.09.87
Техник	Сажина	[signature]	11.09.87

Инв. № подл. | Подпись и дата | Взам. инв. №

копир. Анна

2321/2

формат А4

Типовые материалы для проектирования 407-03-458.87 Альбом II

Rz40

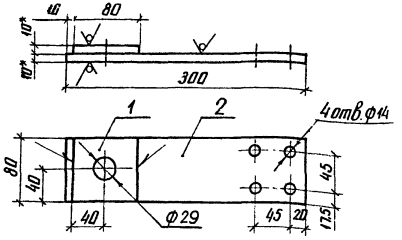

1.* Размеры для справок.

2. Предельные отклонения размеров H14, h14, $\pm \frac{Jt14}{2}$.

3. Сварные швы по ГОСТ 14806-80-Н1-Δ6.

Формат	Зона	Поз.	Обозначение	Наименование	Кол.	Примечание
				АП-120×10Т2ТУ 36-931-82		
		1		80×80	1	0,17кг
		2		80×300	1	0,65кг

ГИП	Фомин		11.09.87
Н.контр.	Стебулянина		11.09.87
Гл.спец.	Езрахович		11.09.87
Ст.инж.	Алексеева		11.09.87
Техник	Сажина		11.09.87

ТМП 407-03-458.87-ЭПИ-106

Планка переходная ПП-11

Стадия	Масса	Масштаб
РП	0,82	1:4

Лист | Листов

ЭНЕРГОСЕТЬПРОЕКТ Северо-Западное отделение Ленинград

Инв.№ подл. | Подпись и дата | Взам.инв.№

копир. Аниф

формат А4

Типовые материалы для проектирования 407-03-458.87 Альбом II

Rz40

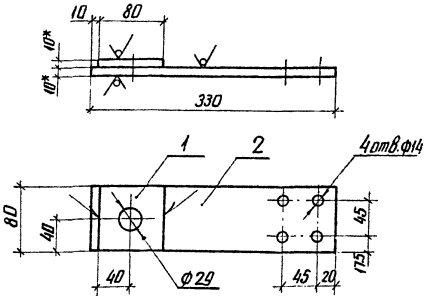

1.* Размеры для справок.

2. Предельные отклонения размеров H14, h14, $\pm \frac{Jt14}{2}$.

3. Сварные швы по ГОСТ 14806-80-Н1-Δ6.

Формат	Зона	Поз.	Обозначение	Наименование	Кол.	Примечание
				АП-120×10Т2ТУ 36-931-82		
		1		80×80	1	0,17кг
		2		80×330	1	0,71кг

ГИП	Фомин		11.09.87
Н.контр.	Стебулянина		11.09.87
Гл.спец.	Езрахович		11.09.87
Ст.инж.	Алексеева		11.09.87
Техник	Сажина		11.09.87

ТМП 407-03-458.87-ЭПИ-107

Планка переходная ПП-12

Стадия	Масса	Масштаб
РП	0,88	1:4

Лист | Листов 1

ЭНЕРГОСЕТЬПРОЕКТ Северо-Западное отделение Ленинград

Инв.№ подл. | Подпись и дата | Взам.инв.№

копир. Аниф

2321/2

формат А4

Типовые материалы для проектирования 407-03-458.87 Альбом II

Rz 40 (V)

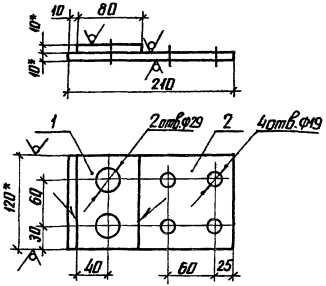

1.* Размеры для справок.

2. Предельные отклонения размеров: H14, h14, $\pm\frac{Jt\,14}{2}$.

3. Сварные швы по ГОСТ 14806-80-Н1-Δ6.

Формат	Зона	Поз.	Обозначение	Наименование	Кол.	Примечание
				АП-120×10Т2 ТУ 36-931-82		
		1		ℓ = 80	1	0,25 кг
		2		ℓ = 210	1	0,68 кг

ТМП 407-03-458.87-ЭПИ-108

Планка переходная ПП-13

Стадия	Масса	Масштаб
РП	0,93	1:4
Лист	Листов 1	

ЭНЕРГОСЕТЬПРОЕКТ Северо-Западное отделение Ленинград

ГИП	Езерховский		11.09.87
Н.контр.	Стебунянина		11.09.87
Гл.спец.	Езерховский		11.09.87
Ст.инж.	Алексеева		11.09.87
Техник	Самина		11.09.87

Инв.№ подл. | Подпись и дата | Взам.инв.№

копир. Анц

формат А4

Типовые материалы для проектирования 407-03-458.87 Альбом II

Rz 40 (V)

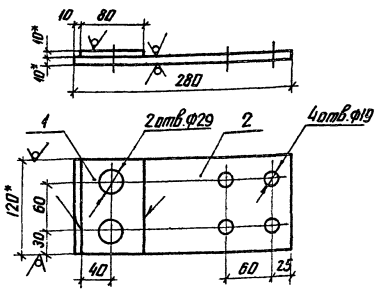

1.* Размеры для справок.

2. Предельные отклонения размеров: H14, h14, $\pm\frac{Jt\,14}{2}$.

3. Сварные швы по ГОСТ 14806-80-Н1-Δ6.

Формат	Зона	Поз.	Обозначение	Наименование	Кол.	Примечание
				АП-120×10Т2 ТУ 36-931-82		
		1		ℓ = 80	1	0,25 кг
		2		ℓ = 280	1	0,90 кг

ТМП 407-03-458.87-ЭПИ-109

Пластина переходная ПП-14

Стадия	Масса	Масштаб
РП	1:15	1:4
Лист	Листов 1	

ЭНЕРГОСЕТЬПРОЕКТ Северо-Западное отделение Ленинград

ГИП	Фомин		11.09.87
Н.контр.	Стебунянина		11.09.87
Гл.спец.	Езерховский		11.09.87
Ст.инж.	Алексеева		11.09.87
Техник	Самина		11.09.87

Инв.№ подл. | Подпись и дата | Взам.инв.№

копир. Анц

формат А4

2321/6

Rz 40

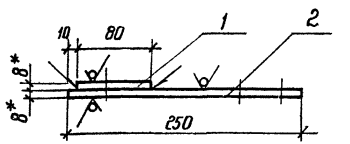

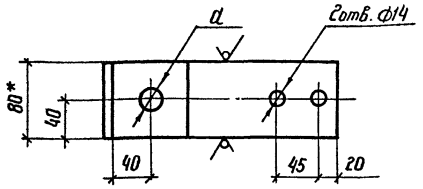

Марка провода	d, мм
АС-300/64	26
АС-500/39	32

1* Размеры для справок

2. Предельные отклонения размеров: $H14, h14 \pm \frac{Jt14}{2}$

3 Сварные швы по ГОСТ 14806-80-Н1-Δ6

Формат	Зона	Поз.	Обозначение	Наименование	Кол.	Примечание
				АП-80×8Г2 ТУ 36-931-82		
		1		ℓ = 80	1	0,14 кг
		2		ℓ = 250	1	0,50 кг

Взам. инв. №

Подпись и дата

Инв. № подл.

ТМП 407-03-458.87- ЭПИ-110

Планка переходная ПП-15

Стадия	Масса	Масштаб
РП	0,64	1:4
Лист	Листов 1	

ГИП	Фомин		11.09.87
Н.контр.	Стебулянина		11.09.87
Гл.спец.	Сэраховский		11.09.87
Ст.инж.	Алексеева		11.09.87
Черт-конст.	Нагорная		11.09.87

Энергосетьпроект
Северо-Западное отделение
Ленинград

Коп. Ферт – формат А4

Rz 40

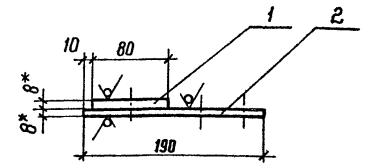

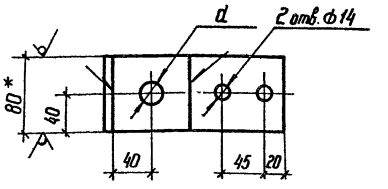

Марка провода	d, мм
АС-300/64	26
АС-500/39	32

1* Размеры для справок

2. Предельные отклонения размеров: $H14, h14, \pm \frac{Jt14}{2}$

3. Сварные швы по ГОСТ 14806-80-Н1-Δ6

Формат	Зона	Поз.	Обозначение	Наименование	Кол	Примечание
				АП-80×8Г2 ТУ 36-931-82		
		1		ℓ = 80	1	0,14 кг
		2		ℓ = 190	1	0,43 кг

Взам. инв. №

Подпись и дата

Инв. № подл.

ТМП 407-03-458.87- ЭПИ-111

Планка переходная ПП-16

Стадия	Масса	Масштаб
РП	0,57	1:4
Лист	Листов 1	

ГИП	Фомин		11.09.87
Н.контр	Стебулянина		11.09.87
Гл.спец	Сэраховский		11.09.87
Ст.инж	Алексеева		11.09.87
Черт-кон.	Нагорная		11.09.87

Энергосетьпроект
Северо-Западное отделение
Ленинград

Коп. Ферт – формат А4

Типовые материалы для проектирования 407-03-458.87 Альбом II

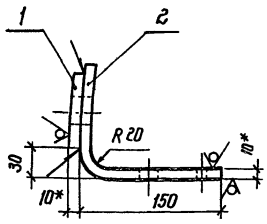

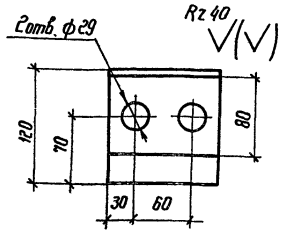

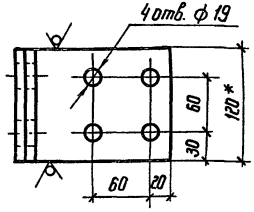

1* Размеры для справок

2. Предельные отклонения размеров: H 14, h 14, $\pm \frac{It14}{2}$

3. Сварные швы по ГОСТ 14806-80-Н1-Δ6

			Обозначение	Наименование	Кол.	Примечание
				АП-120×10Т2 ТУ36-931-82		
		1		ℓ = 80	1	0,25кг
		2		ℓ = 255	1	0,82кг

ТМП 407-03-458.87 – ЭПИ-112

Планка переходная ПП-17

Стадия	Масса	Масштаб
РП	1,07	1:4

Лист | Листов. 1

ЭНЕРГОСЕТЬПРОЕКТ Северо-Западное отделение Ленинград

ГИП	Фомин		11.09.87
Н контр.	Стебулянина		11.09.87
Гл спец.	Езрахович		11.09.87
Ст. инж.	Алексеева		11.09.87
Черт. кон.	Нагорная		11.09.87

Взам. инв. N | Подпись и дата | Инв. N подл.

копир. Феок- формат А4

Типовые материалы для проектирования 407-03-458.87 Альбом II

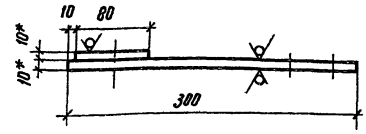

Rz 40

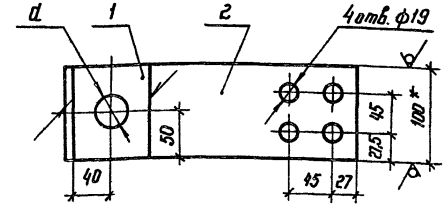

d, мм	Марка провода
23	АС-240/32
26	АС-300/39
29	АС-400/51
32	АС-500/64

1* Размеры для справок

2. Предельные отклонения размеров: H14, h 14, $\pm \frac{It14}{2}$

3. Сварные швы по ГОСТ 14806-80-Н1-Δ6

Формат	Зона	Поз.	Обозначение	Наименование	Кол.	Примечание
				АП-100×10Т2 ТУ36-931-82		
		1		ℓ = 80	1	0,21кг
		2		ℓ = 300	1	0,81кг

ТМП-407-03-458.87-ЭПИ-113

Пластина контактная ПК-1

Стадия	Масса	Масштаб
РП	1,02	1:4

Лист | Листов 4

ЭНЕРГОСЕТЬПРОЕКТ Северо-Западное отделение Ленинград

ГИП	Фомин		11.09.87
Н контр.	Стебулянина		11.09.87
Гл спец.	Езрахович		11.09.87
Ст инж.	Алексеева		11.09.87
Черт конст.	Нагорная		11.09.87

Взам. инв. № | Подпись и дата | Инв. N подл.

2321/2 копир. Феок- формат А4

Rz 40

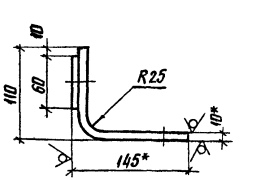

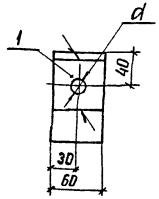

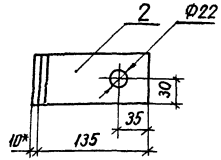

d, мм	Марка провода
29	АС-400/51
32	АС-500/64
35	АС-600/72

1.* Размеры для справок
2. Предельные отклонения размеров: H14, h14, $\pm \frac{Jt\,14}{2}$
3. Сварные швы по ГОСТ 14806-80-Н1-Δ6

Формат	Зона	Поз.	Обозначение	Наименование	Кол.	Примечание
				АП-120×10Т2 ТУ36-931-82		
		1		60×60	1	0,09 кг
		2		60×252	1	0,38 кг

Инв.№ подл. | Подпись и дата | Взам. инв.№

ТМП 407-03-458.87-ЭПИ-114

Пластина контактная ПК-2

Стадия	Масса	Масштаб
РП	0,47	1:4
Лист	Листов 1	

ЭНЕРГОСЕТЬПРОЕКТ Северо-Западное отделение Ленинград

ГИП	Фомин		11.09.87
Н.контр.	Стебунцина		11.09.87
Гл.спец.	Езрахович		11.09.87
Ст.инж.	Алексеева		11.09.87
Техник	Сажина		11.09.87

копир. Аниц формат А4

Rz 40

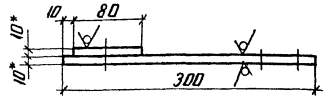

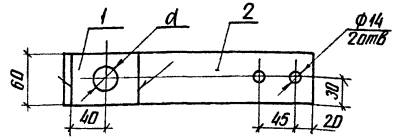

d, мм	Марка провода
29	АС-400/51
32	АС-500/64
35	АС-600/72

1.* Размеры для справок.
2. Предельные отклонения размеров: H14, h14, $\pm \frac{Jt\,14}{2}$
3. Сварные швы по ГОСТ 14806-80-Н1-Δ6

Формат	Зона	Поз.	Обозначение	Наименование	Кол.	Примечание
				АП-120×10Т2 ТУ36-931-82		
		1		60×80	1	0,12 кг
		2		60×300	1	0,48 кг

Инв.№ подл. | Подпись и дата | Взам. инв.№

ТМП 407-03-458.87-ЭПИ-115

Пластина контактная ПК-3

Стадия	Масса	Масштаб
РП	0,6	1:4
Лист	Листов 1	

ЭНЕРГОСЕТЬПРОЕКТ Северо-Западное отделение Ленинград

ГИП	Фомин		11.09.87
Н.контр.	Стебунцина		11.09.87
Гл.спец.	Езрахович		11.09.87
Ст.инж.	Алексеева		11.09.87
Техник	Сажина		11.09.87

копир. Аниц формат А4

Rz 40

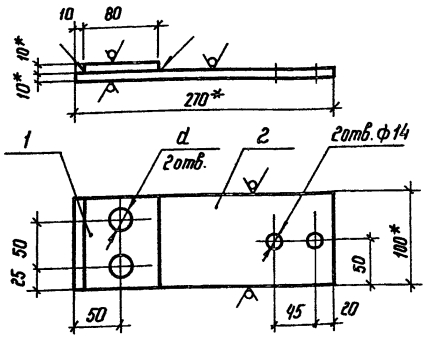

1.* Размеры для справок.

2. Предельные отклонения размеров: $H14, h14, \pm \frac{IT14}{2}$

3. Сварные швы по ГОСТ 14806-80-Н1-Δ6

d, мм	Марка провода
23	АС - 240/32
26	АС - 300/39
29	АС - 400/51

Формат	Зона	Поз.	Обозначение	Наименование	Кол.	Примечание
				АП-100×107г. ТУ36-931-82		
		1		ℓ = 80	1	0,21 кг
		2		ℓ = 270	1	0,72 кг

ТМП 407-03-458.87-ЭПИ 116

Пластина контактная ПК-4

Стадия	Масса	Масштаб
РП	0,93	1:4
Лист	Листов 1	

ГИП	Фонин		11.09.87
Н. контр.	Стебулянина		11.09.87
Гл. спец.	Эзроховач		11.09.87
Ст. инж.	Алексеева		11.09.87
Техник	Сожина		11.09.87

ЭНЕРГОСЕТЬПРОЕКТ
Северо-Западное отделение
Ленинград

Инв. № подл. | Подпись и дата | Взам. инв. №

Копировал Формат А4

Rz 40

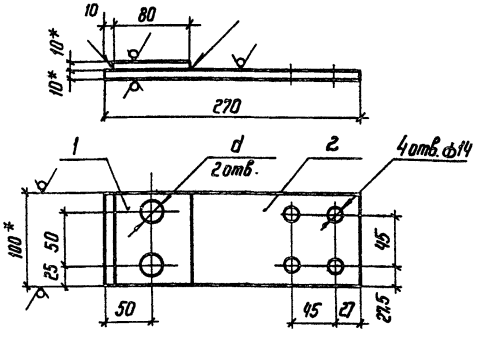

1.* Размеры для справок

2. Предельные отклонения размеров: $H14, h14, \pm \frac{IT14}{2}$

3. Сварные швы по ГОСТ 14806-80-Н1-Δ6

d, мм	Марка провода
23	АС - 240/32
26	АС - 300/39
29	АС - 400/51

Формат	Зона	Поз.	Обозначение	Наименование	Кол.	Примечание
				АП-100×107г. ТУ36-931-82		
		1		ℓ = 80	1	0,21 кг
		2		ℓ = 270	1	0,72 кг

ТМП 407-03-458.87 ЭПИ 117

Пластина контактная ПК-5

Стадия	Масса	Масштаб
РП	0,93	1:4
Лист	Листов 1	

ГИП	Фонин		11.09.87
Н. контр.	Стебулянина		11.09.87
Гл. спец.	Эзроховач		11.09.87
Ст. инж.	Алексеева		11.09.87
Техник	Сожина		11.09.87

ЭНЕРГОСЕТЬПРОЕКТ
Северо-Западное отделение
Ленинград

Инв. № подл. | Подпись и дата | Взам. инв. №

Копировал Формат А4

Rz 40

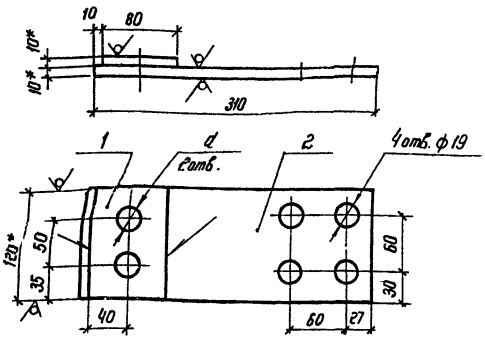

d, мм	Марка провода
23	АС-240/32
26	АС-300/39
29	АС-400/51
32	АС-500/64
35	АС-600/72

1.* Размеры для справок

2. Предельные отклонения размеров: $H14, h14, \pm\frac{Jt14}{2}$

3. Сварные швы по ГОСТ 14806-80-Н1-Δ6

Формат	Зона	Поз.	Обозначение	Наименование	Кол.	Примечание
				Материалы		
				АП-120×10ТГ2 ТУ36-931-82		
		1		P=80	1	0,25 кг
		2		P=310	1	1,00 кг

Взам. инв. № | Подпись и дата | Инв. № подл.

ГИП	Фомин		11.09.87
Н. контр	Стебулянина		11.09.87
Гл. спец.	Сэраховича		11.09.87
Ст. инж.	Алексеева		11.09.87
Техник	Сажина		11.09.87

ТМП 407-03-458.87-ЭПИ-118

Пластина контактная ПК-6

Стадия	Масса	Масштаб
РП	1,25	1:4
Лист	Листов 1	

ЭНЕРГОСЕТЬПРОЕКТ
Северо-Западное отделение
Ленинград

Копировал Формат А4

Rz 40

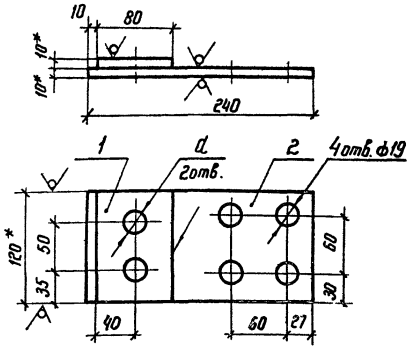

d, мм	Марка провода
23	АС-240/32
26	АС-300/39
29	АС-400/51
32	АС-500/64
35	АС-600/72

1.* Размеры для справок

2. Предельные отклонения размеров: $H14, h14, \pm\frac{Jt14}{2}$

3. Сварные швы по ГОСТ 14806-80-Н1-Δ6

Формат	Зона	Поз.	Обозначение	Наименование	Кол.	Примечание
				АП-120×10ТГ2 ТУ36-931-82		
		1		P=80	1	0,25 кг
		2		P=240	1	0,77 кг

Взам. инв. № | Подпись и дата | Инв. № подл.

ГИП	Фомин		11.09.87
Н. контр.	Стебулянина		11.09.87
Гл. спец.	Сэраховича		11.09.87
Ст. инж.	Алексеева		11.09.87
Техник	Сажина		11.09.87

ТМП 407-03-458.87-ЭПИ-119

Пластина контактная ПК-7

Стадия	Масса	Масштаб
РП	1,02	1:4
Лист	Листов 1	

ЭНЕРГОСЕТЬПРОЕКТ
Северо-Западное отделение
Ленинград

Копир. Формат А4

Rz 40

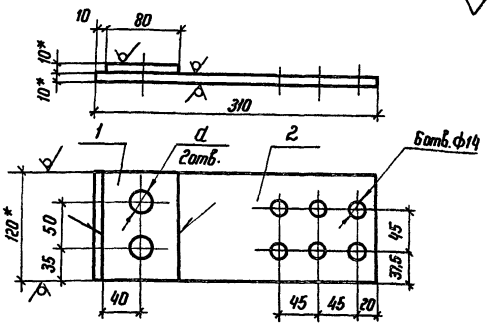

d, мм	Марка провода
29	АС-400/51
32	АС-500/64
35	АС-600/72

1.* Размеры для справок.

2. Предельные отклонения размеров: H14, h14, $\pm \frac{Jt14}{2}$.

3. Сварные швы ГОСТ 14806-80-Н1-Д6.

Формат	Зона	Поз.	Обозначение	Наименование	Кол.	Примечание
				Материалы		
				АП-120×10Т2 ТУ36-931-82		
		1		ℓ = 80	1	0,25кг
		2		ℓ = 310	1	1,00кг

ТМП 407-03-458.87 - ЭПИ - 120

Пластина контактная ПК-8

Стадия	Масса	Масштаб
РП	1,25	1:4
Лист	Листов 1	

ЭНЕРГОСЕТЬПРОЕКТ Северо-Западное отделение Ленинград

ГИП	Фомин		11.09.87
Н.контр.	Стебулянкина		11.09.87
Гл.спец.	Ездоховин		11.09.87
Ст.инж.	Алексеева		11.09.87
Техник	Сожина		11.09.87

Инв.№ подл. | Подпись и дата | Взам.инв.№

Копир. Ф.А4 формат А4

Типовые материалы для проектирования 407-03-458.87 Альбом II

Rz 40

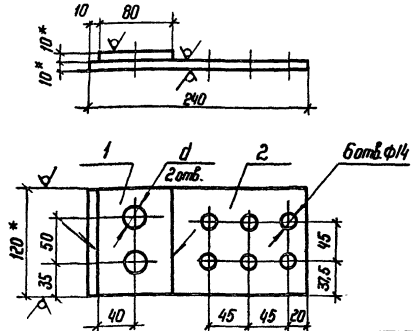

d мм	Марка провода
29	АС-400/51
32	АС-500/64
35	АС-600/72

1* Размеры для справок

2. Предельные отклонения размеров: H14, h14 $\pm \frac{Jt14}{2}$

3. Сварные швы по ГОСТ 14806-80-Н1-Д6

Формат	Зона	Поз.	Обозначение	Наименование	Кол.	Примечание
				АП-120×10Т2 ТУ36-931-82		
		1		ℓ = 80	1	0,25кг
		2		ℓ = 240	1	0,77кг

ТМП 407-03-458.87 - ЭПИ - 121

Пластина контактная ПК-9

Стадия	Масса	Масштаб
РП	1,02	1:4
Лист	Листов 1	

ЭНЕРГОСЕТЬПРОЕКТ Северо-Западное отделение Ленинград

ГИП	Фомин		11.09.87
Н.контр.	Стебулянкина		11.09.87
Гл.спец.	Ездоховин		11.09.87
Ст.инж.	Алексеева		11.09.87
Техник	Сожина		11.09.87

Инв.№ подл. | Подпись и дата | Взам.инв.№

 Копир. Ф.А4 формат А4

Rz 40 ▽(▽)

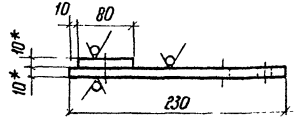

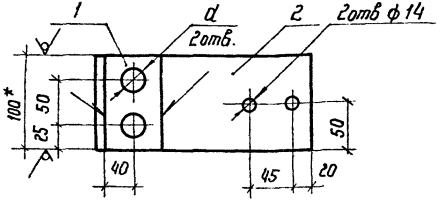

1.* Размеры для справок
2. Предельные отклонения размеров: H14, h 14, $\pm \frac{IT14}{2}$
3. Сварные швы по ГОСТ 14806-80-Н1-Δ6

d, мм	Марка провода
23	АС - 240/32
26	АС- 300/39
29	АС- 400/51
32	АС - 500/64
35	АС - 600/72

Формат	Зона	Поз.	Обозначение	Наименование	Кол	Примечание
				Материалы		
				АП-100×1012 ТУ36-931-82		
		1		ℓ=80	1	0,21кг
		2		ℓ=230	1	0,62кг

Взам. инв. № | Подпись и дата | Инв. № подл.

ТМП-407-03-458.87 – ЭПИ-122

Пластина контактная ПК-10

Стадия	Масса	Масштаб
РП	0,83	1:4
Лист	Листов 1	

ГИП	Фомин	11.09.87
Н. контр.	Себулянина	11.09.87
Гл. спец.	Езрахович	11.09.87
Ст. инж.	Алексеева	11.09.87
Черт. канц.	Нагорная	11.09.87

ЭНЕРГОСЕТЬПРОЕКТ Северо-Западное отделение Ленинград

Копир. Формат А4

Rz 40 ▽(▽)

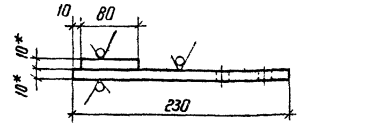

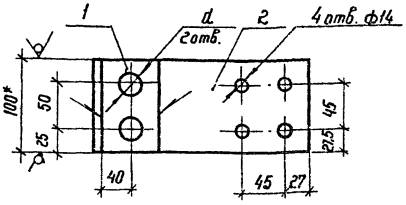

1* Размеры для справок.
2. Предельные отклонения размеров. H14, h 14, $\pm \frac{IT14}{2}$
3. Сварные швы по ГОСТ 14806-80-Н1-Δ6

d, мм	Марка провода
23	АС - 240/32
26	АС - 300/39
29	АС- 400/51
32	АС - 500/64
35	АС - 600/72

Формат	Зона	Поз.	Обозначение	Наименование	Кол.	Примечание
				Материалы		
				АП-100×1012 ТУ36-931-82		
		1		ℓ=80	1	0,21кг
		2		ℓ=230	1	0,62кг

Взам. инв. № | Подпись и дата | Инв. № подл.

ТМП 407-03-458.87- ЭПИ-123

Пластина контактная ПК-11

Стадия	Масса	Масштаб
РП	0,83	1:4
Лист	Листов 1	

ГИП	Фомин	11.09.87
Н. контр.	Себулянина	11.09.87
Гл. спец.	Езрахович	11.09.87
Ст. инж.	Алексеева	11.09.87
Черт. канц.	Нагорная	11.09.87

ЭНЕРГОСЕТЬПРОЕКТ Северо-Западное отделение Ленинград

Копир. Формат А4

Типовые материалы для проектирования 407-03-458.87 Альбом II

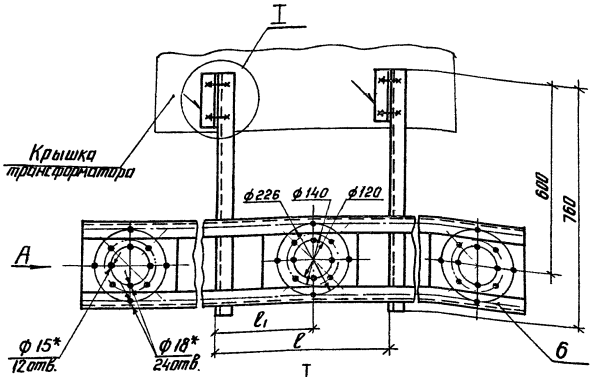

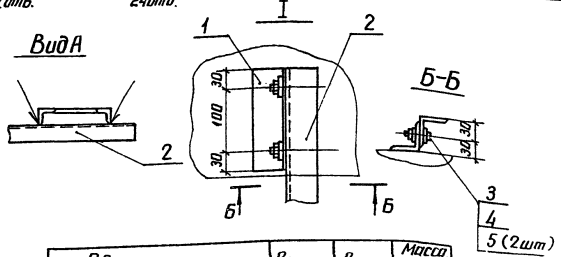

Обозначение	l_1, мм	l, мм	Масса, кг
407-03-458.87-ЭПИ-124	275	550	25,4
-01	350	700	27,6
-02	450	900	300

Формат	Зона	Поз.	Обозначение	Наименование	Кол.	Примечание
				Детали		
Б4		1	407-03-458.87-ЭПИ-019	Уголок 50×50×5 ГОСТ 8509-86* / Вст3кп2-I-ГОСТ 535-79*		
				l = 160	2	0,6 кг
		2	-01	l = 760	2	28,6 кг
				Стандартные изделия		
		3		Болт М12×35 ГОСТ 7805-70	4	
		4		Гайка М12 ГОСТ 5915-70	4	
		5		Шайба 12 ГОСТ 11371-78	8	
			Переменные данные	для исполнений		
				ЭПИ-124		
				Сборочные единицы		
		6	407-03-458.87-КСИ-001	Изделие ШМ-1	1	Альбом IV
				ЭПИ-124-01		
				Сборочные единицы		
		6	407-03-458.87-КСИ-001-01	Изделие ШМ-2	1	Альбом IV
				ЭПИ-124-02		
				Сборочные единицы		
		6	407-03-458.87-КСИ-001-02	Изделие ШМ-3	1	Альбом IV

1.* Размеры для справок.
2. Предельные отклонения размеров: H14; h14; $\pm \frac{Jt14}{2}$.
3. Сварные швы по ГОСТ 5264-80, $h_{шва}$ = 4мм.
4. Шероховатость обрабатываемых поверхностей — Rz40.
5. После установки кронштейн покрыть эмалью ПФ-115 ГОСТ 6465-76*

				ТМП 407-03-458.87-ЭПИ-124			
				Кронштейн К-1	Стадия	Масса	Масштаб
					РП	См. табл.	—
ГИП	Фомин		11.09.87		Лист	Листов 1	
Н. контр.	Стебулянина		11.09.87		ЭНЕРГОСЕТЬПРОЕКТ Северо-Западное отделение Ленинград		
Гл. спец.	Езрахович		11.09.87				
Ст. инж.	Алексеева		11.09.87				
Техник	Сажина		11.09.87				

Инв. № подл. | Подпись и дата | Взам. инв. №

копир Аня формат А3

2321/2

Типовые материалы для проектирования 407-03-458.87 Альбом II

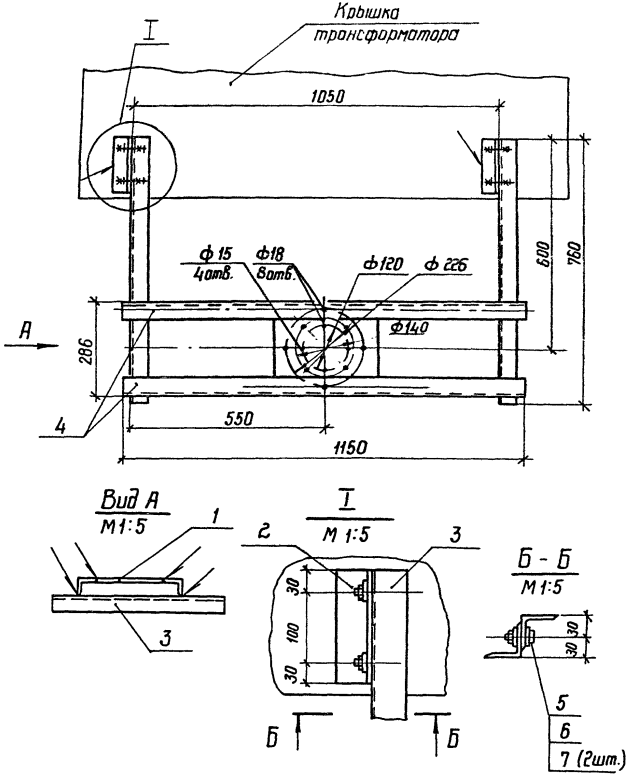

Формат	Зона	Поз	Обозначение	Наименование	Кол.	Примечание
				Материалы		
		1		Лист 6-ГОСТ 19903-74* / ВСт3-ГОСТ 14637-79		
				186×300	1	2,6кг
				Уголок 50×50×5-ГОСТ 8509-86* / ВСт3кп2-1-ГОСТ 535-79*		
		2		ℓ = 160	2	0,6кг
		3		ℓ = 760	2	2,8кг
		4		ℓ = 1150	2	4,3кг
				Стандартные изделия		
		5		Болт М12×35 ГОСТ 7805-70	4	
		6		Гайка М12 ГОСТ 5915-70	4	
		7		Шайба 12 ГОСТ 11371-78	8	

1. Предельные отклонения размеров: H14, h14, ± $\frac{Jt\,14}{2}$
2. Сварные швы по ГОСТ 5264-80, $h_{шва}$ = 4 мм
3. Шероховатость обрабатываемых поверхностей — Rz40
4. После установки кронштейн покрыть эмалью ПФ-115 ГОСТ 6465-76*

ГИП	Фомин	[signature]	11.09.87
Н контр	Стебулянина	[signature]	11.09.87
Гл.спец.	Езрахович	[signature]	11.09.87
Ст.инж.	Алексеева	[signature]	11.09.87
Техник	Сажина	[signature]	11.09.87

ТМП 407-03-458.87-ЭПИ-125

Кронштейн К-2

Стадия	Масса	Масштаб
РП	18	1:10

Лист | Листов 1

ЭНЕРГОСЕТЬПРОЕКТ
Северо-Западное отделение
Ленинград

Инв № подл. | Подпись и дата | Взам. инв. №

Альбом II

407-03-458.87

Типовые материалы для проектирования

Формат	Зона	Поз.	Обозначение	Наименование	Кол на исполн. 407-03-458.87-ЭПИ-126- —	01	02	03					Примечание
				Документация									
А3			407-03-458.87-ЭПИ-126СБ	Сборочный чертеж	X								
			-01СБ	Сборочный чертеж		X							
			-02СБ	Сборочный чертеж			X						
			-03СБ	Сборочный чертеж				X					
				Детали									
Б4		1	407-03-458.87-ЭПИ-017	Лист АД1 - 10.5									
				ГОСТ 21631-76									
				175×270				1					0,9 кг
			-01	275×290	1								1,7 кг
			-02	300×310		1							1,8 кг
			-03	325×340			1						2,2 кг
				Материалы									
		2		Пластина АП-60×872									
				ТУ36-931-82									
				ℓ=80	14	14	14	14					0,1 кг
		3		Профиль АД31Т									
				ГОСТ 15176-84									
				440362×1900				2					5,2 кг
				440534×1900	2								7,0 кг
				440440×1900		2							9,1 кг
				440479×1900			2						12,5 кг

Инв. № подл.	Подпись и дата	Взам. инв. №

ГИП	Фомин	[signature]	11.09.87
Н. контр.	Себулянина	[signature]	11.09.87
Гл. спец.	Езрахович	[signature]	11.09.87
Ст. инж.	Алексеева	[signature]	11.09.87
Техник	Сажина	[signature]	11.09.87

ТМП 407-03-458.87-ЭПИ-126

Устройство контактное УК-1 (Вариант I)

Стадия	Лист	Листов
РП		1

ЭНЕРГОСЕТЬПРОЕКТ
Северо-Западное отделение
Ленинград

Типовые материалы для проектирования 407-03-458.87 Альбом II

Рис.1

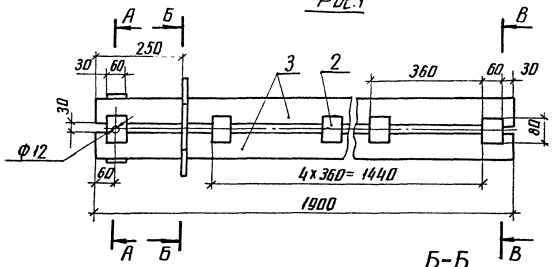

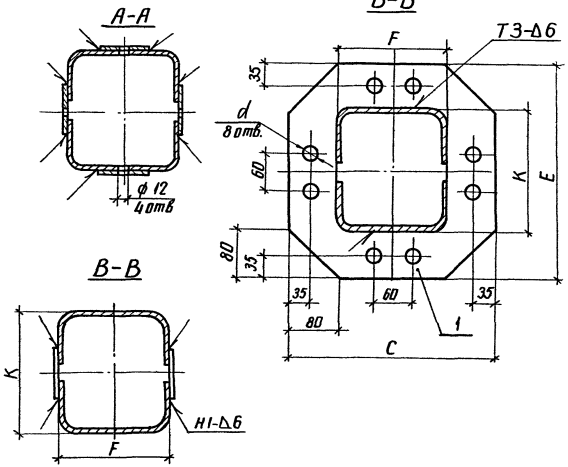

Рис.2 Остальное см. рис. 1

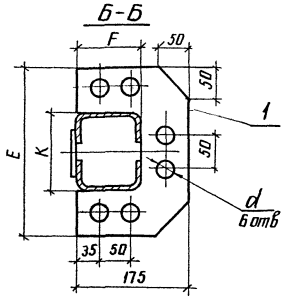

Обозначение	Рис.	Размеры, мм C	E	F	K	d	Марка провода	Масса, ед. кг
407-03-458.87-ЭПИ-126	1	275	290	125	140	23	АС-240/32	17,1
						26	АС-300/39	
						29	АС-400/51	
						32	АС-500/64	
						35	АС-600/72	
-01		300	310	150	160	26	АС-300/39	22,1
						29	АС-400/51	
						32	АС-500/64	
-02		325	340	175	190	32	АС-500/64	29,3
						35	АС-600/72	
-03	2	—	270	100	120	23	АС-240/32	12,7
						26	АС-300/39	
						32	АС-500/64	
						35	АС-600/72	

1. Предельные отклонения размеров: Н14; h14; $\pm \frac{Jt14}{2}$ Rz40
2. Шероховатость обрабатываемых поверхностей — ∨
3. Сварные швы по ГОСТ 14806-80.

ГИП	Фомин		11.09.84
Н.контр.	Стебулянина		11.09.84
Гл.спец.	Езрахович		11.09.84
Ст.инж.	Алексеева		11.09.84
Техник	Сажина		11.09.84

ТМП 407-03-458.87-ЭПИ-126СБ

Устройство контактное УК-1 (Вариант I) Сборочный чертеж

Стадия	Масса	Масштаб
РП	См. табл.	—

Лист | Листов 1

ЭНЕРГОСЕТЬПРОЕКТ Северо-Западное отделение Ленинград

Инв.№ подл. | Подпись и дата | Взам. инв.№

копир. Аня

формат А3

2321/2

Альбом II

Типовые материалы для проектирования 407-03-458.87

Формат	Зона	Поз.	Обозначение	Наименование	Кол. на исполн. 407-03-458.87-ЭПИ-127-								Примечание
					–	01	02	03					
				Документация									
А3			407-03-458.87-ЭПИ-127СБ	Сборочный чертеж	X								
			-01СБ	Сборочный чертеж		X							
			-02СБ	Сборочный чертеж			X						
			-03СБ	Сборочный чертеж				X					
				Детали									
Б4		1	407-03-458.87-ЭПИ-018	Уголок 80×80×8									03 профиля 440479 ГОСТ 15176-84
				l=120	4	4	4	3					0,4кг
				Материалы									
				Пластина АП-60×8Т2									
				ТУ 36-931-82									
		2		l=80	14	14	14	14					0,1кг
		3		l=120	4	4	4	3					0,15кг
				Профиль АД31Т									
				ГОСТ 15176-84									
		4		440362×1900				2					5,2кг
				440534×1900	2								7,0кг
				440440×1900		2							9,1кг
				440479×1900			2						12,5кг

Инв. № подл.	Подпись и дата	Взам. инв. №

ГИП	Фомин	[подпись]	11.09.87
Н. контр.	Стебулянина	[подпись]	11.09.87
Гл. спец.	Езрахович	[подпись]	11.09.87
Ст. инж.	Алексеева	[подпись]	11.09.87
Техник	Сажина	[подпись]	11.09.87

ТМП 407-03-458.87-ЭПИ-127

Устройство контактное УК-1 (Вариант II)

Стадия	Лист	Листов
РП		1

ЭНЕРГОСЕТЬПРОЕКТ Северо-Западное отделение Ленинград

копир. Анна 2321/2 формат А3

Типовые материалы для проектирования 407-03-458.87 Альбом II

Инв. № подл. | Подпись и дата | Взам. инв. №

Рис. 1

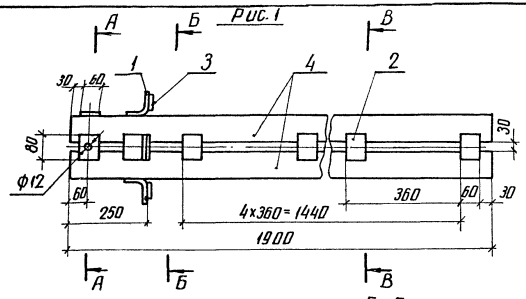

Рис. 2
Остальное см. рис. 1

Б-Б

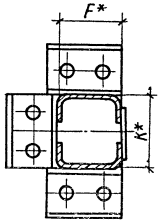

А-А

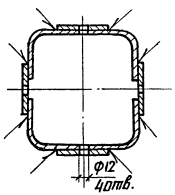

Б-Б

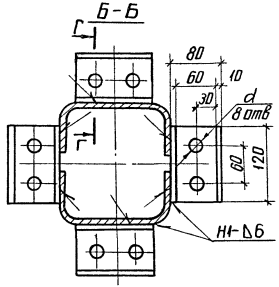

В-В

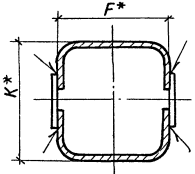

Г-Г

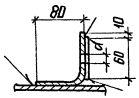

Обозначение	Рис.	Размеры, мм F*	K*	d	Марка провода	Масса, кг
407-03-458.87-ЭПИ-127	1	125	140	23	АС-240/32	17.6
				26	АС-300/39	
				29	АС-400/51	
				32	АС-500/64	
				35	АС-600/72	
-01		150	160	26	АС-300/39	22,3
				29	АС-400/51	
				32	АС-500/64	
-02		175	190	32	АС-500/64	29,1
				35	АС-600/72	
-03	2	100	120	23	АС-240/32	13,25
				26	АС-300/39	
				32	АС-500/64	
				35	АС-600/72	

1.* Размеры для справок.
2. Предельные отклонения размеров: Н14, h 14, $\pm\frac{Jt\,14}{2}$

3. Сварные швы по ГОСТ 14806-80.
4. Шероховатость обрабатываемых поверхностей — Rz40

ГИП	Фомин	[signature]	11.09.87
Н.контр	Стебулянина	[signature]	11.09.87
Гл.спец.	Езрахович	[signature]	11.09.87
Ст.инж.	Алексеева	[signature]	11.09.87
Техник	Сажина	[signature]	11.09.87

ТМП 407-03-458.87-ЭПИ-127СБ

Устройство контактное УК-1 (Вариант II) Сборочный чертеж

Стадия	Масса	Масштаб
РП	см. табл.	—

Лист | Листов 1

ЭНЕРГОСЕТЬПРОЕКТ
Северо-Западное отделение
Ленинград

копир. Аня

формат А3

2321/2

Альбом II

407-03-458.87

Типовые материалы для проектирования

Инв.№ подл. | Подпись и дата | Взам. инв.№

Формат	Зона	Поз.	Обозначение	Наименование	Кол. на испол. 407-03-458.87-ЭПИ-128- —	01	02	03					Примечание
				Документация									
А3			407-03-458.87-ЭПИ-128СБ	Сборочный чертеж	X								
			-01СБ	Сборочный чертеж		X							
			-02СБ	Сборочный чертеж			X						
			-03СБ	Сборочный чертеж				X					
				Детали									
Б4		1	407-03-458.87-ЭПИ-017	Лист АД1-10.5									
				ГОСТ 12631-76									
				175 х 270				1					0,9 кг
			-01	275 х 290	1								1,7 кг
			-02	300 х 310		1							1,8 кг
			-03	325 х 340			1						2,2 кг
				Материалы									
				Пластина АП-60-812									
				ТУ 36-931-82									
		2		ℓ = 80	14	14	14	14					0,1 кг
				Профиль АД31Т									
				ГОСТ 15176-84									
		3		440362 х 400				1					1,0 кг
				440534 х 400	1								1,4 кг
				440440 х 400		1							1,9 кг
				440479 х 400			1						2,6 кг
		4		440362 х 416				1					1,14 кг
				440534 х 418	1								1,55 кг
				440440 х 421		1							2,03 кг
				440479 х 425			1						2,8 кг
		5		440362 х 1560				1					4,28 кг
				440534 х 1560	1								5,78 кг
				440440 х 1560		1							7,52 кг
				440479 х 1560			1						10,3 кг
		6		440362 х 1576				1					4,3 кг
				440534 х 1578	1								5,85 кг
				440440 х 1581		1							7,62 кг
				440479 х 1585			1						10,4 кг

ГИП	Фомин			ТМП 407-03-458.87-ЭПИ-128		
Н. контр.	Стефулянец			Устройство контактное УК-1-1 (Вариант I)	Стадия	Лист	Листов
Гл. спец.	Ерахович				РП	1	
Ст. инж.	Алексеева				ЭНЕРГОСЕТЬПРОЕКТ Северо-Западное отделение Ленинград		
Техник	Сажина						

Копировал Формат А4 2321/2 Формат А3

30

Рис.1

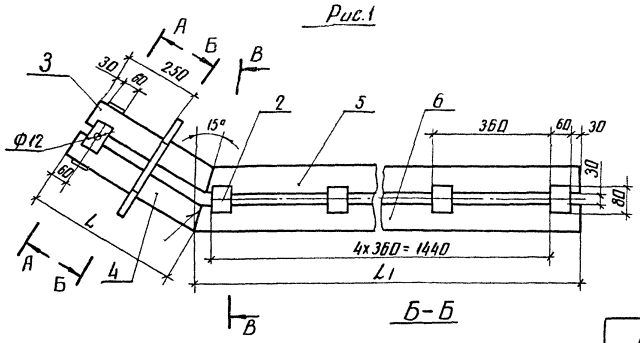

Рис.2

Остальное см. рис 1

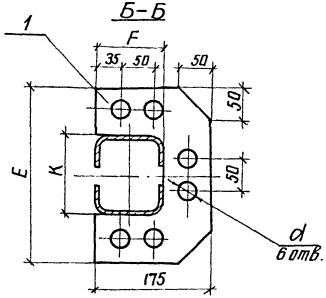

А-А

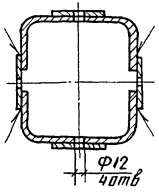

В-В

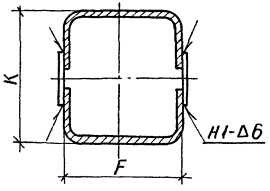

Б-Б

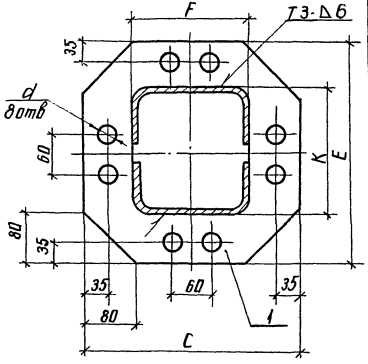

Обозначение	Рис.	Размеры, мм							Марка провода	Масса, кг
		L	L1	C	E	F	K	d		
407-03-458.87-ЭПИ-128	1	418	1578	275	290	125	140	23	АС-240/32	18,24
								26	АС-300/39	
								29	АС-400/51	
								32	АС-500/64	
								35	АС-600/72	
-01		421	1581	300	310	150	160	26	АС-300/39	23,81
								29	АС-400/51	
								32	АС-500/64	
-02		425	1585	325	340	175	190	32	АС-500/64	31,33
								35	АС-600/72	
-03	2	416	1576	—	270	100	120	23	АС-240/32	13,45
								26	АС-300/39	
								32	АС-500/64	
								35	АС-600/72	

1. Предельные отклонения размеров H14; h14; $\pm \frac{IT14}{2}$
2. Шероховатость обрабатываемых поверхностей — $R_z 40$
3. Сварные швы по ГОСТ 14806-80

				ТМП 407-03-458.87-ЭПИ-128СБ		
				Устройство контактное УК-1-1 (Вариант I) Сборочный чертеж	Стадия	Масса	Масштаб
					РП	см. табл.	—
ГИП	Фомин		11.09.17		Лист	Листов 1
Н. контр.	Стебулянина		11.09.17		ЭНЕРГОСЕТЬПРОЕКТ Северо-Западное отделение Ленинград	
Гл. спец.	Езраховича		11.09.17			
Ст. инж.	Алексеева		11.09.17			
Техник	Сажина		11.09.17			

Инв. № подл. | Подпись и дата | Взам. инв. №

копир. Ани

формат А3

Альбом II

Типовые материалы для проектирования 407-03-458.87

Формат	Зона	Поз.	Обозначение	Наименование	Кол. на исполн. 407-03-458.87-ЭПИ-129 –	01	02	03					Примечание
				Документация									
А3			407-03-458.87-ЭПИ-129СБ	Сборочный чертеж	X								
			– 01СБ	Сборочный чертеж		X							
			– 02СБ	Сборочный чертеж			X						
			– 03СБ	Сборочный чертеж				X					
				Детали									
Б4		1	407-03-458.87-ЭПИ-018	Уголок 80×80×8									Из профиля 440479 ГОСТ 15176-84
				ℓ = 120	4	4	4	3					0,4 кг
				Материалы									
				Пластина АП-60×8Т2									
				ТУ 36-931-82									
		2		ℓ = 80	14	14	14	14					0,1 кг
		3		ℓ = 120	4	4	4	3					0,15 кг
				Профиль А Д 31Т									
				ГОСТ 15176-84									
		4		440362×400				1					1,0 кг
				440534×400	1								1,4 кг
				440440×400		1							1,9 кг
				440479×400			1						2,6 кг
		5		440362×416				1					1,14 кг
				440534×418	1								1,55 кг
				440440×421		1							2,03 кг
				440479×425			1						2,8 кг
		6		440362×1560				1					4,28 кг
				440534×1560	1								5,78 кг
				440440×1560		1							7,52 кг
				440479×1560			1						10,3 кг
		7		440362×1576				1					4,3 кг
				440534×1578	1								5,85 кг
				440440×1581		1							7,62 кг
				440479×1585			1						10,4 кг

Инв. № подл. | Подпись и дата | Взам. инв. №

ГИП	Фомин		11.87
Н. контр.	Стебульянина		11.87
Гл. спец.	Езеркович		11.87
Ст. инж.	Алексеева		11.87
Техник	Сажина		11.87

ТМП 407-03-458.87 - ЭПИ-129

Устройство контактное УК-1-1 (Вариант II)

Стадия	Лист	Листов
РП	1	

ЭНЕРГОСЕТЬПРОЕКТ
Северо-Западное отделение Ленинград

копир. Анна

2321/2

формат А3

Рис.1

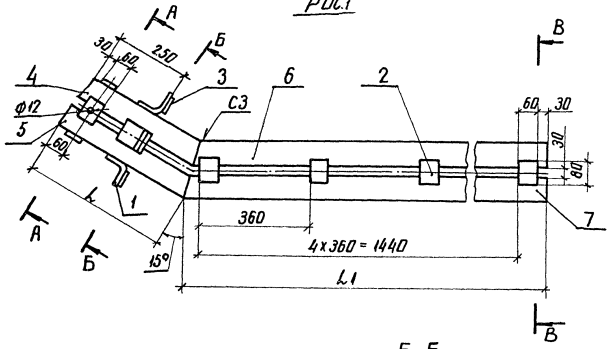

Рис.2

Остальное см. рис.1

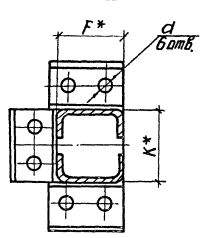

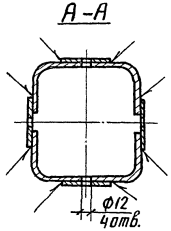

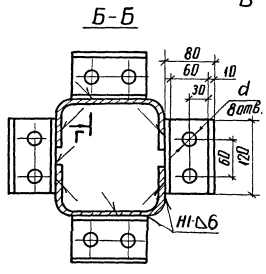

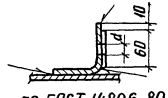

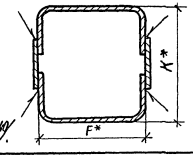

Обозначение	Рис.	Размеры, мм L	L1	F*	K*	d	Марка провода	Масса, кг
407-03-458.87-ЭПИ-129	1	418	1578	125	140	23	АС-240/32	18,18
						26	АС-300/39	
						29	АС-400/51	
						32	АС-500/64	
						35	АС-600/72	
-01		421	1581	150	160	26	АС-300/39	23,37
						29	АС-400/51	
						32	АС-500/64	
-02		425	1585	175	190	32	АС-500/64	30,4
						35	АС-600/72	
-03	2	416	1576	100	120	23	АС-240/32	13,77
						26	АС-300/39	
						32	АС-500/64	
						35	АС-600/72	

1.* Размеры для справок

2. Предельные отклонения размеров: h14, $h14 \pm \frac{Jt14}{2}$.

3. Сварные швы по ГОСТ 14806-80.

4. Шероховатость обрабатываемых поверхностей – $R_z 40$.

ТМП 407-03-458.87-ЭПИ-129СБ

Устройство контактное УК-1-1 (Вариант II)

Сборочный чертеж

				Стадия	Масса	Масштаб
				РП	См. табл.	—
ГИП	Фомин			Лист	Листов 1	
Н. контр.	Стебулянина			ЭНЕРГОСЕТЬПРОЕКТ Северо-Западное отделение Ленинград		
Гл. спец.	Езраховач					
Ст. инж.	Алексеева					
Техник	Самина					

Инв.№ подл. | Подпись и дата | Взам. инв.№

копир. Анив 2321/2 формат А3

Альбом II

407-03-458.87

Типовые материалы для проектирования

Формат	Зона	Поз.	Обозначение	Наименование	Кол. на исполн. 407-03-458.87-ЭПИ-130-								Примечание
					—	01	02	03					
				Документация									
А3			407-03-458.87-ЭПИ-130СБ	Сборочный чертеж	X								
			-01СБ	Сборочный чертеж		X							
			-02СБ	Сборочный чертеж			X						
			-03СБ	Сборочный чертеж				X					
				Материалы									
		1		Пластина АП-60×8Т2									
				ТУ 36-931-82									
				ℓ=80	14	14	14	14					0,1 кг
		2		Профиль АД 31.Т									
				ГОСТ 15176-84									
				440362×1930	2								5,29 кг
				440534×1930		2							7,16 кг
				440440×1930			2						9,3 кг
				440479×1930				2					12,7 кг

Инв. № подл.	Подпись и дата	Взам. инв. №

ГИП	Фомин	[подпись]	11.09.87	ТМП 407-03-458.87-ЭПИ-130			
Н. контр.	Стебулянина	[подпись]	11.09.87	Устройство контактное УК-2	Стадия	Лист	Листов
Гл. спец.	Езрахович	[подпись]	11.09.87		РП		1
Ст. инж.	Алексеева	[подпись]	11.09.87		ЭНЕРГОСЕТЬПРОЕКТ Северо-Западное отделение Ленинград		
Черт. конст.	Нагорная	[подпись]	11.09.87				

копир. Анц 2321/2 формат А3

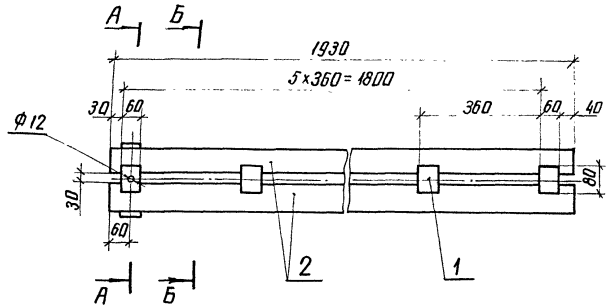

Обозначение	F, мм	K, мм	Масса, кг
407-03-458.87-ЭПИ-130	100	120	11,98
-01	125	140	16,16
-02	150	160	20,7
-03	175	190	27,5

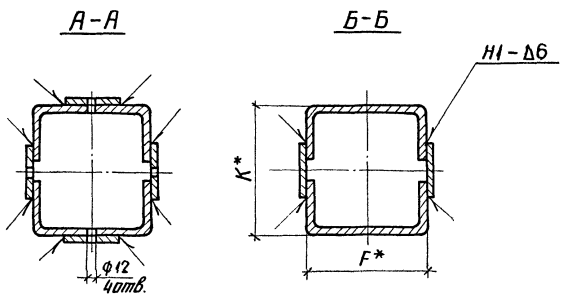

1.* Размеры для справок.
2. Предельные отклонения размеров: H14, h14, $\pm\frac{IT14}{2}$.
3. Сварные швы по ГОСТ 14806-80.
4. Шероховатость обрабатываемых поверхностей — $R_z 40$ / $\sqrt{}$.

				ТМП 407-03-458.87-ЭПИ-130СБ			
				Устройство контактное УК-2 Сборочный чертеж	Стадия	Масса	Масштаб
					РП	см. черт.	—
ГИП	Фомин		11.09.87		Лист	Листов 1	
Н. контр.	Стебулянина		11.09.87		ЭНЕРГОСЕТЬПРОЕКТ Северо-Западное отделение Ленинград		
Гл. спец.	Езраховач		11.09.87				
Ст. инж.	Алексеева		11.09.87				
Черт. конт.	Нагорная		11.09.87				

Альбом II

407-03-458.87

Типовые материалы для проектирования

Формат	Зона	Поз.	Обозначение	Наименование	Кол. на исполн. 407-03-458.87-ЭПИ-131-								Примечание
					–	01	02	03					
				Документация									
А3			407-03-458.87-ЭПИ-131СБ	Сборочный чертеж	X								
			-01СБ	Сборочный чертеж		X							
			-02СБ	Сборочный чертеж			X						
			-03СБ	Сборочный чертеж				X					
				Материалы									
		1		Пластина АП-60×8Т2									
				ТУ36-931-82									
				$\ell = 80$	10	10	10	10					0,1кг
		2		Профиль АД31.Т									
				ГОСТ 15176-84									
				440362 × 113D				2					2,45кг
				440534 × 113D	2								4,19кг
				440440 × 113D		2							5,45кг
				440479 × 113D			2						7,47кг

Инв. № подл.	Подпись и дата	Взам. инв. №

ГИП	Фомин		11.09.87
Н. контр.	Стебулянина		11.09.87
Гл. спец.	Езрахович		11.09.87
Ст. инж.	Алексеева		11.09.87
Черт. конст.	Нагорная		11.09.87

ТМП 407-03-458.87-ЭПИ-131

Устройство контактное УК-3

Стадия	Лист	Листов
РП		1

ЭНЕРГОСЕТЬПРОЕКТ
Северо-Западное отделение
Ленинград

котир. Анн 2321/2 формат А3

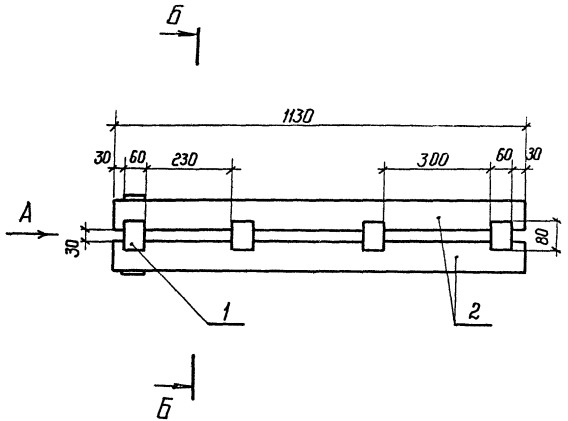

Обозначение	F, мм	K, мм	Масса, кг
407-03-458.87-ЭПИ-131	100	120	5.9
-01	125	140	9.4
-02	150	160	12.4
-03	175	190	16.5

Вид А

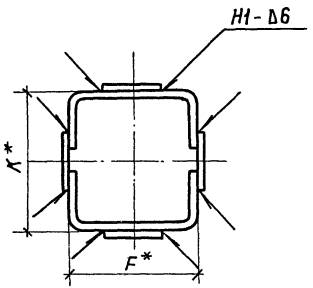

Б-Б

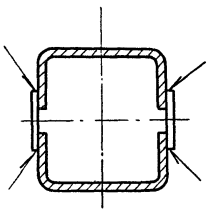

1. Размеры для справок
2. Предельные отклонения размеров; $H14, h14 \pm \frac{IT14}{2}$
3. Сварные швы по ГОСТ 14806-80
4. Шероховатость обрабатываемых поверхностей – $Rz\,40$

				ТМП 407-03-458.87-ЭПИ-131СБ		
				Устройство контактное УК-3 Сборочный чертеж	Стадия: РП	Масса: Сп. табл.	Масштаб: —
					Лист	Листов 1
ГИП	Фонин		11.09.87		ЭНЕРГОСЕТЬПРОЕКТ Северо-Западное отделение Ленинград	
Н. контр.	Стебулянина		11.09.87			
Гл. спец.	Езрахович		11.09.87			
Ст. инж.	Алексеева		11.09.87			
Черт.-конст.	Нагорная		11.09.87			

Инв. № подл. | Подпись и дата | Взам. инв. №

Формат	Зона	Поз.	Обозначение	Наименование	Кол. на испол. 407-03-458.87-ЭПИ-132 –	01	02	03					Примечание
				Документация									
А3			407-03-458.87-ЭПИ-132СБ	Сборочный чертеж	X								
			-01СБ	Сборочный чертеж		X							
			-02СБ	Сборочный чертеж			X						
			-03СБ	Сборочный чертеж				X					
				Материалы									
				Пластина АП-60×8Т2									
				ТУ 36-931-82									
		1		ℓ = 80	16	16	16	16					0,1 кг
				Профиль АД 31Т									
				ГОСТ 15176-84									
		2		440362×400				1					1,0 кг
				440534×400	1								1,4 кг
				440440×400		1							1,9 кг
				440479×400			1						2,6 кг
		3		440362×416				1					1,14 кг
				440534×418	1								1,55 кг
				440440×421		1							2,03 кг
				440479×425			1						2,8 кг
		4		440362×1560				1					4,28 кг
				440534×1560	1								5,78 кг
				440440×1560		1							7,52 кг
				440479×1560			1						10,3 кг
		5		440362×1576				1					4,3 кг
				440534×1578	1								5,85 кг
				440440×1581		1							7,62 кг
				440479×1585			1						10,4 кг

Инв. № подл. | Подпись и дата | Взам. инв. №

ГИП	Фомин		
Н. контр.	Стебунюнис		
Гл. спец.	Езрахович		
Ст. инж.	Алексеева		
Техник	Сажина		

ТМП 407-03-458.87-ЭПИ-132

Устройство контактное УК-2-1

Стадия	Лист	Листов
РП		1

ЭНЕРГОСЕТЬПРОЕКТ
Севера-Западное отделение
Ленинград

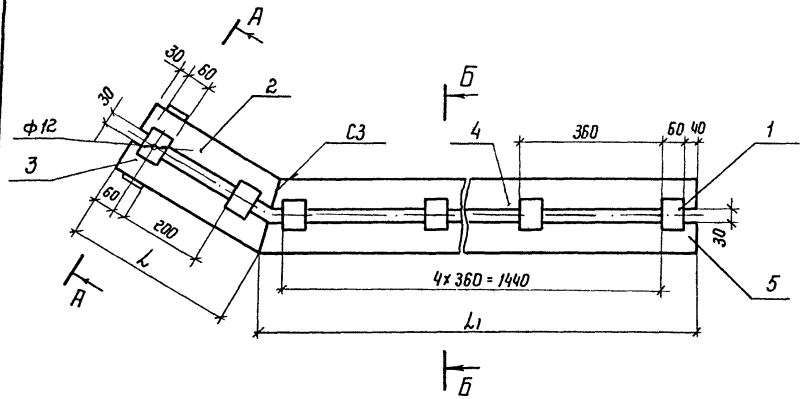

Обозначение	L, мм	L1, мм	F, мм	K, мм	Масса, кг
407-03-458.87-ЭПИ-132	416	1576	100	120	12,32
-01	418	1578	125	140	16,18
-02	421	1581	150	160	21,47
-03	425	1585	175	190	28,5

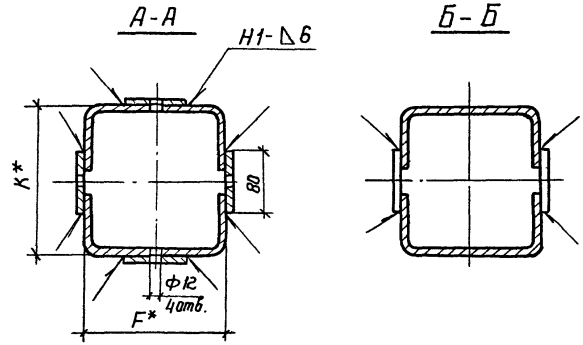

1.* Размеры для справок
2. Предельные отклонения размеров: $H14, h14, \pm \frac{IT14}{2}$.
3. Сварные швы по ГОСТ-14806-80.
4. Шероховатость обрабатываемых поверхностей — Rz 40

ГИП	Фомин		11.09.87
Н. контр.	Стебулянина		11.09.87
Гл. спец.	Езраховича		11.09.87
Ст. инж.	Алексеева		11.09.87
Чертканс	Нагорная		11.09.87

ТМП 407-03-458.87-ЭПИ-132 СБ

Устройство контактное УК-2-1 Сборочный чертеж

Стадия	Масса	Масштаб
РП	См табл.	—
Лист	Листов 1	

Энергосетьпроект Северо-Западное отделение Ленинград

Инв. № подл. | Подпись и дата | Взам. инв. №

Альбом II

Типовые материалы для проектирования 407-03-458.87

Формат	Зона	Поз.	Обозначение	Наименование	Кол. на исполн. 407-03-458.87-ЭПИ-133 —	01	02	03					Примечание
				Документация									
А3			407-03-458.87-ЭПИ-133СБ	Сборочный чертеж	X								
			-01СБ	Сборочный чертеж		X							
			-02СБ	Сборочный чертеж			X						
			-03СБ	Сборочный чертеж				X					
				Материалы									
		1		Пластина АП-60×8Т2									
				ТУ 36-931-82									
				$\ell = 80$	10	10	10	10					0,1кг
				Профиль АД31Т									
				ГОСТ 15176-84									
		2		440362 × 400				1					1,0кг
				440534 × 400	1								1,4кг
				440440 × 400		1							1,9кг
				440479 × 400			1						2,6кг
		3		440362 × 416				1					1,14кг
				440534 × 418	1								1,55кг
				440440 × 421		1							2,01кг
				440479 × 425			1						2,08кг
		4		440362 × 730				1					2,0кг
				440534 × 730	1								2,7кг
				440440 × 730		1							3,52кг
				440479 × 730			1						4,83кг
		5		440362 × 746				1					2,04кг
				440534 × 748	1								2,77кг
				440440 × 751		1							3,62кг
				440479 × 755			1						4,99кг

ГИП	Фомин		11.09.87
Н. контр.	Стебулянина		11.09.87
Гл. спец.	Езрахович		11.09.87
Ст. инж.	Алексеева		11.09.87
Техник	Сажина		11.09.87

ТМП 407-03-458.87-ЭПИ-133

Устройство контактное УК-3-1

Стадия	Лист	Листов
РП		1

ЭНЕРГОСЕТЬПРОЕКТ Северо-Западное отделение Ленинград

Инв. № подл. | Подпись и дата | Взам. инв. №

копир. Анил 2321/2 формат А3

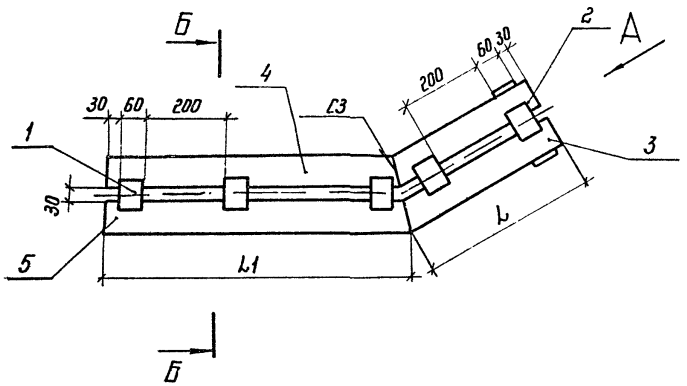

Обозначение	L, мм	L1, мм	F, мм	K, мм	Масса кг
407-03-458 87-ЭПИ-133	416	746	100	120	7,38
-01	418	748	125	140	9,7
-02	421	751	150	160	12,9
-03	425	755	175	190	17,05

Вид А

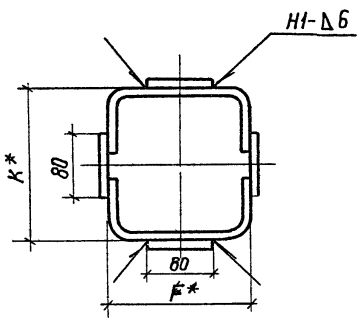

Б-Б

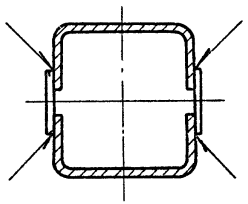

1. *Размеры для справок.
2. Предельные отклонения размеров: $H14, h14, \pm \frac{IT14}{2}$.
3. Сварные швы по ГОСТ 14806-80.
4. Шероховатость обрабатываемых поверхностей — $Rz\,40$ $\sqrt{}$

				ТМП 407-03-458.87-ЭПИ-133СБ			
				Устройство контактное. УК-3-1 Сборочный чертеж	Стадия	Масса	Масштаб
					РП	См. табл.	—
					Лист	Листов 1	
ГИП	Фомин		11.09.87		ЭНЕРГОСЕТЬПРОЕКТ Северо-Западное отделение Ленинград		
Н. контр.	Себулянина		11.09.87				
Гл. спец.	Езроховичь		11.09.87				
Ст. инж.	Алексеева		11.09.87				
Черт. конс.	Нагорная		11.09.87				

Инв. № подл. | Подпись и дата | Взам. инв. №

Альбом II

Формат	Зона	Поз.	Обозначение	Наименование	Кол. на испол. 407-03-458.87-ЭПИ-134 –	01	02	03					Примечание
				Документация									
А3			407-03-458.87-ЭПИ-134СБ	Сборочный чертеж	X								
			– 01СБ	Сборочный чертеж		X							
			– 02СБ	Сборочный чертеж			X						
			– 03СБ	Сборочный чертеж				X					
				Детали									
Б4		1	407-03-458.87-ЭПИ-017	Лист АД1-105 ГОСТ 21631-76									
				175 х 270				1					1,2 кг
			– 01	275 х 290	1								2,2 кг
			– 02	300 х 310		1							2,6 кг
			– 03	325 х 340			1						3,1 кг
				Материалы									
				Пластина АП-60х8Т2 ТУ 36-931-82									
		2		ℓ=80	10	10	10	10					0,1 кг
		3		Профиль АД 31.Т ГОСТ 15176-84									
				440 362 х 1130				2					3,0 кг
				440 534 х 1130	2								4,2 кг
				440 440 х 1130		2							5,45 кг
				440 479 х 1130			2						7,47 кг

Типовые материалы для проектирования 407-03-458.87

Инв. № подл. | Подпись и дата | Взам. инв. №

ГИП	Фомин		
Н. контр.	Стебницкий		
Гл. спец.	Езерховец		
Ст. инж.	Алексеева		
Черт-ница	Погорелая		

ТМП 407-03-458.87-ЭПИ-134

Устройство контактное УК-4 (Вариант I)

Стадия	Лист	Листов
РП		1

ЭНЕРГОСЕТЬПРОЕКТ Северо-Западное отделение Ленинград

копир. Анив 2321/2 формат А3

Типовые материалы для проектирования 407-03-458.87 Альбом II

Рис.1

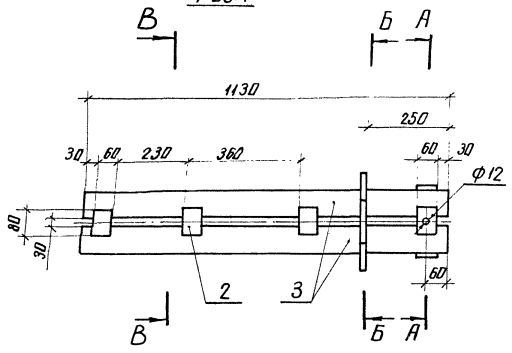

В-В

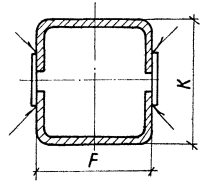

Рис.2 остальное см. Рис.1

Б-Б

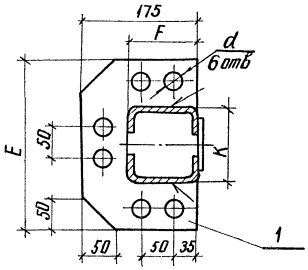

Б-Б

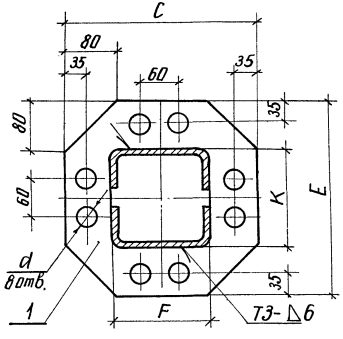

А-А

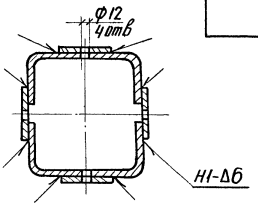

Обозначение	Рис.	Размеры, мм					Марка провода	Масса кг
		C	E	F	K	d		
407-03-458.87-ЭПИ-134	1	275	290	125	140	23	АС-240/32	11,6
						26	АС-300/39	
						29	АС-400/51	
						32	АС-500/64	
						35	АС-600/72	
-01		300	310	150	160	26	АС-300/39	14,7
						29	АС-400/51	
						32	АС-500/64	
-02		325	340	175	190	32	АС-500/64	19,2
						35	АС-600/72	
-03	2	175	270	100	120	23	АС-240/32	9,2
						26	АС-300/39	
						32	АС-500/64	
						35	АС-600/72	

1. Предельные отклонения размеров: H14; h14; $\pm\frac{Jt14}{2}$.
2. Шероховатость обрабатываемых поверхностей — R_z40.
3. Сварные швы по ГОСТ 14806-80.

ГИП	Фомин	[signature]	11.09.84
Н. контр.	Стебулянина	[signature]	11.09.84
Гл. спец.	Езрахович	[signature]	11.09.84
Ст. инж.	Алексеева	[signature]	11.09.84
Черт. конс.	Нагорная	[signature]	11.09.84

ТМП 407-03-458.87-ЭПИ-134СБ

Устройство контактное УК-4 (вариант I) Сборочный чертеж

Стадия	Масса	Масштаб
РП	См. табл.	1:10
Лист	Листов 1	

ЭНЕРГОСЕТЬПРОЕКТ Северо-Западное отделение Ленинград

Инв. № подл. | Подпись и дата | Взам. инв. №

копир. Аня

2321/2

формат А3

Альбом II

Типовые материалы для проектирования 407-03-458.87

Формат	Зона	Поз.	Обозначение	Наименование	Кол. на исполн. 407-03-458.87-ЭПИ-135-								Примечание
					–	01	02	03					
				Документация									
А3			407-03-458.87-ЭПИ-135СБ	Сборочный чертеж	X								
			– 01СБ	Сборочный чертеж		X							
			– 02СБ	Сборочный чертеж			X						
			– 03СБ	Сборочный чертеж				X					
				Детали									
Б4		1	407-03-458.87-ЭПИ-018	Уголок 80×80×8									Из профиля 440479 ГОСТ 15176-84
				$\ell = 120$	4	4	4	3					0,4кг
				Материалы									
				Пластина АП-60×8Т2									
				ТУ 36-931-82									
		2		$\ell = 80$	8	8	8	8					0,1кг
		3		$\ell = 120$	4	4	4	3					0,15кг
				Профиль АД 31Т									
				ГОСТ 15176-84									
		4		440362 × 1130				2					3,0кг
				440534 × 1130	2								4,2кг
				440440 × 1130		2							5,45кг
				440479 × 1130			2						7,47кг

Инв. № подл.	Подпись и дата	Взам. инв. №

ГИП	Фомин		11.09.84
Н. контр.	Стебулянина		11.09.84
Гл. спец.	Езрахович		11.09.84
Ст. инж.	Алексеева		11.09.84
Черт. конс.	Нагорная		11.09.84

ТМП 407-03-458.87-ЭПИ-135

Устройство контактное УК-4 (Вариант II)

Стадия	Лист	Листов
РП		1

ЭНЕРГОСЕТЬПРОЕКТ Северо-Западное отделение Ленинград

копир. Ажи 2321/2 формат А3

Рис. 1

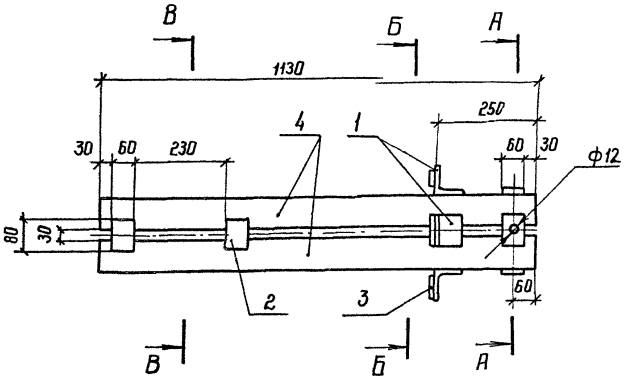

Б - Б

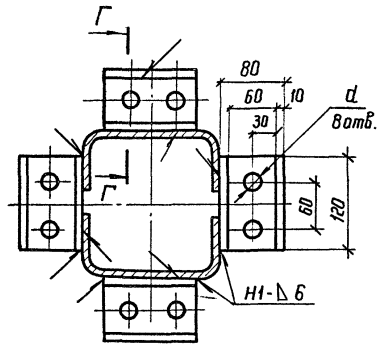

А - А

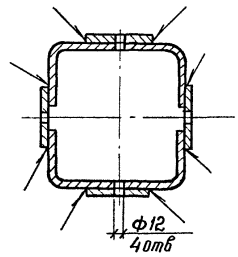

В - В

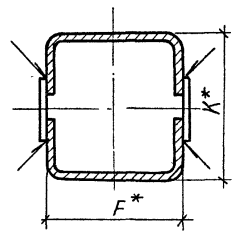

Г - Г

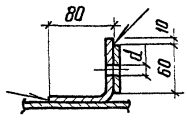

Рис. 2

Остальное см. рис. 1

Б - Б

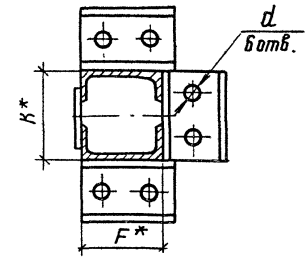

Обозначение	Рис.	Размеры, мм F*	K*	d	Марка провода	Масса, кг
407-03-458.87- ЭПИ- 135	1	125	140	23	АС- 240/32	11,4
				26	АС- 300/39	
				29	АС- 400/51	
				32	АС- 500/64	
				35	АС- 600/72	
- 01		150	160	26	АС-300/39	14,3
				29	АС-400/51	
				32	АС-500/64	
- 02		175	190	32	АС-500/64	18,3
				35	АС-600/72	
- 03	2	100	120	23	АС-240/32	8,4
				26	АС-300/39	
				32	АС-500/64	
				35	АС-600/72	

1.* Размеры для справок
2. Предельные отклонения размеров: $H14, h14, \pm \frac{IT14}{2}$
3. Сварные швы по ГОСТ 14806-80
4. Шероховатость обрабатываемых поверхностей — Rz40

ГИП	Фонин		11.09.87
Н. контр.	Стебулянина		11.09.87
Гл. спец.	Сэраховича		11.09.87
Ст. инж.	Алексеева		11.09.87
Черт-конс.	Нагорная		11.09.87

ТМП 407-03-458.87 ЭПИ-135 СБ

Устройства контактное УК-4 (Вариант II) Сборочный чертеж

Стадия	Масса	Масштаб
РП	См. табл.	—
Лист	Листов 1	

ЭНЕРГОСЕТЬПРОЕКТ Северо-Западное отделение Ленинград

Инв. № подл. | Подпись и дата | Взам. инв. №

2321/2 Копир. Формат А3

Альбом II

407-03-458.87

Типовые материалы для проектирования

Формат	Зона	Поз.	Обозначение	Наименование	Кол. на испол. 407-03-458.87-ЭПИ-136- —	01	02	03					Примечание
				Документация									
А3			407-03-458.87-ЭПИ-136СБ	Сборочный чертеж	X								
			-01СБ	Сборочный чертеж		X							
			-02СБ	Сборочный чертеж			X						
			-03СБ	Сборочный чертеж				X					
				Детали									
Б4		1	407-03-458.87-ЭПИ-017	Лист АД1-10.5									
				ГОСТ 21631-76									
				175×270				1					1.2кг
			-01	275×290	1								2.2кг
			-02	300×310		1							2.6кг
			-03	325×340			1						3.1кг
				Материалы									
		2		Пластина АП-60×8Т2									
				ТУ36-931-82									
				ℓ=80	10	10	10	10					0.1кг
				Профиль АД31Т									
				ГОСТ 15176-84									
		3		440362×400				1					1.0кг
				440534×400	1								1.48кг
				440440×400		1							1.93кг
				440479×400			1						2.64кг
		4		440362×416				1					1.14кг
				440534×418	1								1.55кг
				440440×421		1							2.03кг
				440479×425			1						2.8кг
		5		440362×730				1					2.0кг
				440534×730	1								2.7кг
				440440×730		1							3.52кг
				440479×730			1						4.83кг
		6		440362×746				1					2.04кг
				440534×748	1								2.77кг
				440440×751		1							3.62кг
				440479×755			1						4.99кг

Инв.№ подл. | Подпись и дата | Взам. инв.№

ГИП	Фомин			ТМП 407-03-458.87-ЭПИ-136	
Н.Контр.	Стебулянин			Устройство контактное УК-4-1 (Вариант I)	Стадия: РП; Лист: 1; Листов: 1
Гл.спец.	Езраховин				ЭНЕРГОСЕТЬПРОЕКТ Северо-Западное отделение Ленинград
Ст.инж.	Алексеева				
Техник	Сажина				

Копир. Ам1 2321/2 Формат А3

Рис. 1

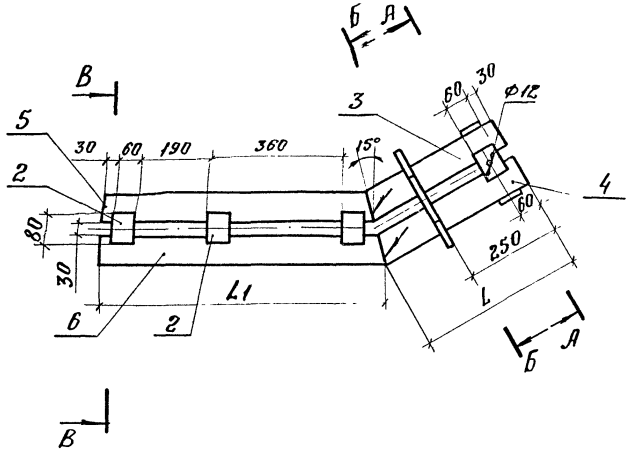

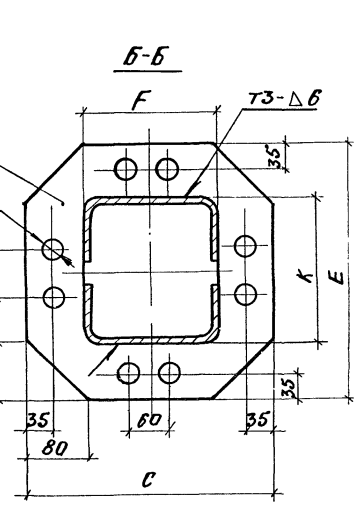

А-А

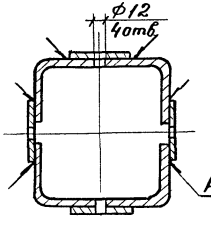

В-В

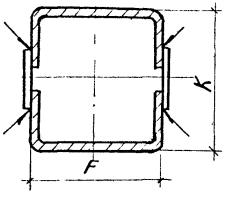

Рис. 2

Остальное см. Рис. 1 Б-Б

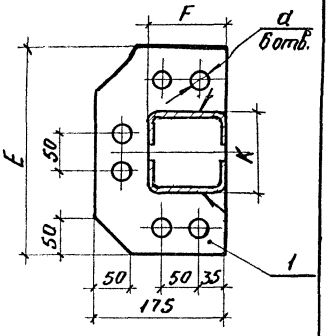

Обозначение	Рис.	Размеры, мм L	L_1	C	E	F	K	d	Марка провода	Масса кг
407-03458 87-ЭПИ-136	1	418	748	275	290	125	140	23	АС-240/32	11,7
								26	АС-300/39	
								29	АС-400/51	
								32	АС-500/64	
								35	АС-600/72	
-01		421	751	300	310	150	160	26	АС-300/39	15,2
								29	АС-400/61	
								32	АС-500/64	
-02		425	755	325	340	175	190	32	АС-500/64	19,8
								35	АС-600/72	
-03	2	416	746	–	270	100	120	23	АС-240/32	7,3
								26	АС-300/39	
								32	АС-500/64	
								35	АС-600/72	

1. Предельные отклонения размеров: H14; h14; $\pm \frac{IT14}{2}$
2. Шероховатость обрабатываемых поверхностей $R_a 40$
3. Сварные швы по ГОСТ 14806-80.

ГИП	Фомин		11.09.87
Н. контр.	Стебулянина		11.09.87
Гл. спец.	Езраховича		11.09.87
Ст. инж.	Алексеева		11.09.87
Чертежник	Наборная		11.09.87

ТМП 407-03-458.87-ЭПИ-136 СБ

Устройство контактное УК-4-1 (Вариант I) Сборочный чертеж

Стадия	Масса	М-б
РП	См. табл.	1:10
Лист	Листов 1	

ЭНЕРГОСЕТЬПРОЕКТ Северо-Западное отделение Ленинград

Копировал: Спиридонова

формат А3

2321/2

Инв. № подл. | Подпись и дата | Взам. инв. №

Альбом VI

Типовые материалы для проектирования 407-03-458.87

Формат	Зона	Поз.	Обозначение	Наименование	Кол. на исполн. 407-03-458.87-ЭПИ-137- –	01	02	03					Примечание
				Документация									
А3			407-03-458.87-ЭПИ-137СБ	Сборочный чертеж	Х								
			-01СБ	Сборочный чертеж		Х							
			-02СБ	Сборочный чертеж			Х						
			-03СБ	Сборочный чертеж				Х					
				Детали									
Б4		1	407-03-458.87-ЭПИ-01В	Уголок 80×80×8									из профиля 440479 ГОСТ 15176-84
				ℓ = 120	4	4	4	3					0,4 кг
				Материалы									
				Пластина АП-60×8Т2									
				ТУ 36-931-82									
		2		ℓ = 80	10	10	10	10					0,1 кг
		3		ℓ = 120	4	4	4	3					0,15 кг
				Профиль АД31Т									
				ГОСТ 15176-84									
		4		440362×400				1					1,0 кг
				440534×400	1								1,48 кг
				440440×400		1							1,93 кг
				440479×400			1						2,64 кг
		5		440362×416				1					1,14 кг
				440534×418	1								1,55 кг
				440440×421		1							2,03 кг
				440479×425			1						2,8 кг
		6		440362×730				1					2,0 кг
				440534×730	1								2,7 кг
				440440×730		1							3,52 кг
				440479×730			1						4,83 кг
		7		440362×746				1					2,04 кг
				440534×748	1								2,77 кг
				440440×751		1							3,62 кг
				440479×755			1						4,99 кг

Инв. № подл. | Подпись и дата | Взам. инв. №

					ТМП 407-03-458.87-ЭПИ-137			
ГИП	Фомин		11.87	Устройство контактное УК-4-1 (Вариант II)	Стадия	Лист	Листов	
Н. контр.	Стебунина		11.87		РП		1	
Гл. спец.	Эзрахович		11.87		ЭНЕРГОСЕТЬПРОЕКТ Северо-Западное отделение Ленинград			
Ст. инж.	Алексеева		11.87					
Техник	Сажина		11.87					

Копир Атид 2521/2 формат А3

Типовые материалы для проектирования 407-03-458.87 Альбом II

Инв № подл. | Подпись и дата | Взам. инв №

Рис.1

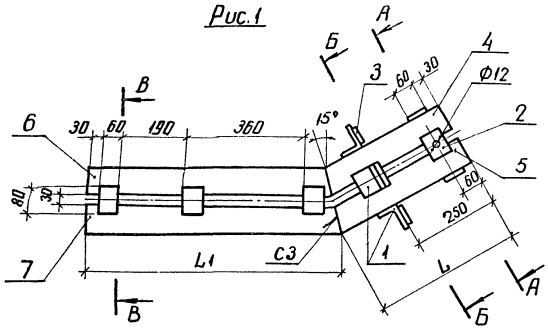

Рис.2

Остальное см. рис.1

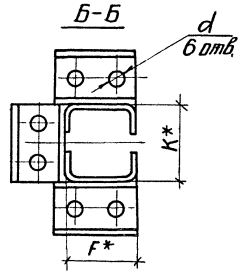

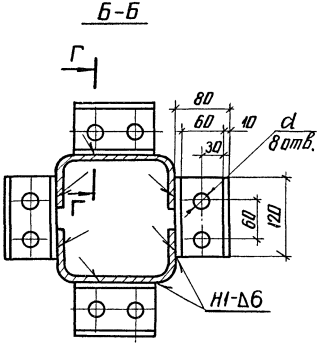

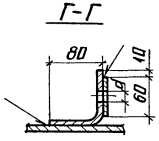

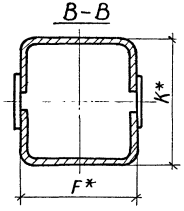

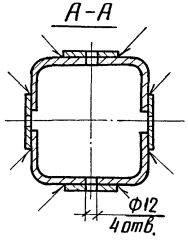

Обозначение	Рис.	Размеры, мм					Марка провода	Масса, кг
		L	L1	F	K	d		
407-03-458.87-ЭПИ-137	1	418	748	125	140	23	АС-240/32	11,7
						26	АС-300/39	
						29	АС-400/51	
						32	АС-500/64	
						35	АС-600/72	
-01		421	751	150	160	26	АС-300/39	14,8
						29	АС-400/51	
						32	АС-500/64	
-02		425	755	175	190	32	АС-500/64	18,9
						35	АС-600/72	
-03	2	416	746	100	120	23	АС-240/32	8,8
						26	АС-300/39	
						32	АС-500/64	
						35	АС-600/72	

1.* Размеры для справок.
2. Предельные отклонения размеров: H14; h14; $\pm \frac{Jt14}{2}$.
3. Сварные швы по ГОСТ 14806-80.
4. Шероховатость обрабатываемых поверхностей — Rz40.

ГИП	Фомин		11.09.87
Н.контр	Стебулянина		11.09.87
Гл.спец	Езрахович		11.09.87
Ст.инж.	Алексеева		11.09.87
Черт.конс.	Нагорная		11.09.87

ТМП 407-03-458.87-ЭПИ-137СБ

Устройство контактное УК-4-1 (Вариант II) Сборочный чертеж

Стадия	Масса	Масштаб
РП	см. табл.	—

Лист | Листов 1

ЭНЕРГОСЕТЬПРОЕКТ Северо-Западное отделение Ленинград

копир. Аниф

формат А3

2321/2

Rz40 (√)

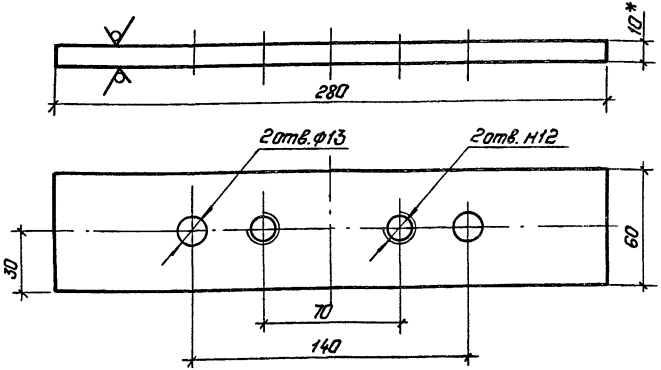

1.* Размер для справок.

2. Предельные отклонения размеров: H14; h14; $\pm \frac{IT14}{2}$

				ТМП 407-03-458.87-ЭПИ-200		
Нач.ОТПП	Раменский		11.09.87	Планка опорная ПГ-1	Стадия: РП	Масса: 1,3	Масштаб: 1:2
Н.контр.	Стебулянина		11.09.87		Лист	Листов 1
Гл.спец.	Езрахович		11.09.87			
Ст.инж.	Алексеева		11.09.87			
Инженер	Сенячкина		11.09.87	Лист 10-ГОСТ19903-74* / ВСт3кп2-ГОСТ14637-79	„Энергосетьпроект" Северо-Западное отделение Ленинград	

Копировал: Польс Формат: А4

Инв.№ подл. | Подпись и дата | Взам.инв.№

Rz40 (√)

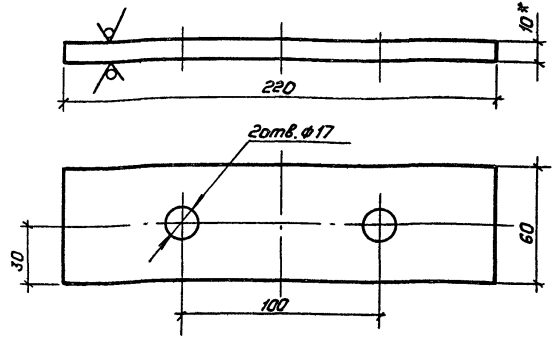

1.* Размеры для справок.

2. Предельные отклонения размеров: H14; h14; $\pm \frac{IT14}{2}$

				ТМП 407-03-458.87-ЭПИ-201		
Нач.ОТПП	Раменский		11.09.87	Планка опорная ПГ-2	Стадия: РП	Масса: 1.0	Масштаб: 1:2
Н.контр.	Стебулянина		11.09.87		Лист	Листов 1
Гл.спец.	Езрахович		11.09.87			
Ст.инж.	Алексеева		11.09.87			
Инженер	Сенячкина		11.09.87	Лист 10-ГОСТ19903-74* / ВСт3кп2-ГОСТ14637-79	„Энергосетьпроект" Северо-Западное отделение Ленинград	

Копировал. Падьс Формат: А4

Инв.№ подл. | Подпись и дата | Взам.инв.№

Rz40 (√)

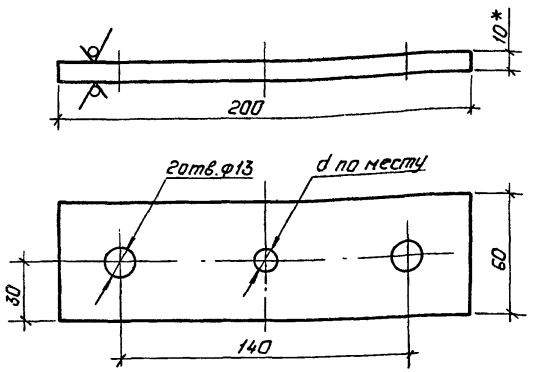

1.* Размер для справок.

2. Предельные отклонения размеров: H14; h14; $\pm \frac{Jt14}{2}$

Типовые материалы

Инв.№подл. | Подпись и дата | Взам.инв.№

Нач.ОТПП	Раненский			11.09.87
Н.контр.	Стебулянина			11.09.87
Гл.спец.	Езрахович			11.09.87
Ст.инж.	Алексеева			11.09.87
Инженер	Семячкина			11.09.87

ТМП 407-03-458.87-ЭПИ-202

Планка опорная ПГ-3

Стадия	Масса	Масштаб
РП	0,9	1:2
Лист	Листов: 1	

Лист 10-ГОСТ19903-74*
Вст3кп2-ГОСТ14637-79

„Энергосетьпроект"
Северо-Западное отделение
Ленинград

Копировал: Польс Формат: А4

Rz40 (√)

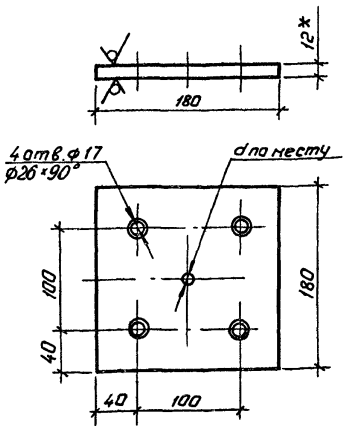

1.* Размер для справок.

2. Предельные отклонения размеров: H14; h14; $\pm \frac{Jt14}{2}$

Типовые материалы для проектирования 407-03-458.87 Альбом II

Инв.№подл. | Подпись и дата | Взам.инв.№

Нач.ОТПП	Раненский			11.09.87
Н.контр.	Стебулянина			11.09.87
Гл.спец.	Езрахович			11.09.87
Ст.инж.	Алексеева			11.09.87
Инженер	Семячкина			11.09.87

ТМП 407-03-45887-ЭПИ-203

Планка опорная ПГ-4

Стадия	Масса	Масштаб
РП	3,0	1:4
Лист	Листов: 1	

Лист 12-ГОСТ19903-74*
Вст3кп2-ГОСТ14637-79

„Энергосетьпроект"
Северо-Западное отделение
Ленинград

Копировал: Польс Формат: А4

Госстрой СССР
ЦЕНТРАЛЬНЫЙ ИНСТИТУТ ТИПОВОГО ПРОЕКТИРОВАНИЯ
Свердловский филиал
620062, г.Свердловск-62, ул.Чебышева,4
Заказ №2892 Инв.№ 2321-07 тираж 350
Сдано в печать 11.05. 1988 цена 2.01

gost.e-ecolog.ru