ТИПОВОЙ ПРОЕКТ
416-9-33.87

# Пункт технического обслуживания 5 электропогрузчиков

## Альбом VI

Задание заводу-изготовителю щитов автоматизации

22371-06
0-80

gost.e-ecolog.ru

ТИПОВОЙ ПРОЕКТ

416-9-33.87

# ПУНКТ ТЕХНИЧЕСКОГО ОБСЛУЖИВАНИЯ 5 ЭЛЕКТРОПОГРУЗЧИКОВ

# АЛЬБОМ VI

## Состав проекта:


Альбом I Пояснительная записка.

Альбом II Технологические решения. Электротехническая часть. Связь и сигнализация.

Альбом III Архитектурно-строительные решения. Конструкции железобетонные и металлические. Внутренние водопровод и канализация. Отопление и вентиляция. Автоматизация санитарно-технических систем.

Альбом IV Строительные изделия.

Альбом V Задание заводу-изготовителю низковольтных комплектных устройств.

Альбом VI Задание заводу-изготовителю щитов автоматизации.

Альбом VII Спецификации оборудования.

Альбом VIII Ведомости потребности в материалах.

Альбом IX Сметы. Книги 1 и 2.



Разработан проектным институтом „Гипропромтрансстрой"

Главный инженер института А. С. Рождественский

Главный инженер проекта А. И. Блувштейн



Утвержден Министерством путей сообщения Указание №А3619 от 02.07.87.


Привязан

Инв. №

Альбом V

## Содержание альбома


| Обозначение | Наименование | Стр. |
|---|---|---|
| | Титульный лист | |
| | Содержание альбома | 2 |
| АОВ Н1 С02 | Спецификация щитов и пультов | 3,4 |
| АОВ Н2 | Щит 1ЩА. Общий вид | 5÷8 |
| АОВ Н3 | Щит 1ЩА. Таблица | |
| | соединений | 8÷10 |
| АОВ Н4 | Щит 1ЩА. Таблица | |
| | подключения | 11,12 |
| АОВ Н5 | Щит 3ЩА. Общий вид | 13÷16 |
| АОВ Н6 | Щит 3ЩА. Таблица | |
| | соединений | 16,17 |
| АОВ Н7 | Щит 3ЩА. Таблица | |
| | подключения | 18,19 |
| | | |
| | | |


Инв.№ подл. | Подпись и дата | Взам.инв.№

Альбом VI

| Позиция | Наименование и техническая характеристика оборудования и материалов. Завод-изготовитель (для импортного оборудования - страна, фирма) | Тип, марка оборудования. Обозначение документа и номер опросного листа | Единица измерения: Наименование | Единица измерения: Код | Код завода-изготовителя | Код оборудования, материала | Цена единицы оборудования, тыс. руб. | Количество | Масса единицы оборудования, кг |
|---|---|---|---|---|---|---|---|---|---|
| 1 | 2 | 3 | 4 | 5 | 6 | 7 | 8 | 9 | 10 |
| | 1. Щиты | | | | | | | | |
| 1 | Щит автоматизации 1ЩА, состоящий из щита шкафного малогабаритного по ОСТ 36.13-76 | | | | | | | | |
| | ЩШМ-1000×600×350-IIУХЛ4 Ур30 | АОВН2 | шт | 796 | | | | 1 | |
| 2 | Щит автоматизации 3ЩА, состоящий из щита шкафного малогабаритного по ОСТ 36.13-76 | | | | | | | | |
| | ЩШМ-1000×600×350-IIУХЛ4 Ур30 | АОВН5 | шт | 796 | | | | 1 | |

Инв.№ подл. | Подпись и дата | Взам.инв.№

| | | | |
|---|---|---|---|
| | | 416-9-35.87 | АОВН1 С02 |
| ГИП | Блувштейн | | |
| Н.контр. | Блюм | Пункт технического обслуживания 5 электропогрузчиков | Стадия: Р; Лист: 1; Листов: 2 |
| Нач.отд. | Хомяк | | |
| Гл.спец. | Сизинцев | Спецификация щитов и пультов | Гипропромтранснестрой |
| Гип эл. | Блувштейн | | |
| Гр.инж. | Попова | | |

Копир. обл -

| Позиция | Наименование и техническая характеристика оборудования и материалов. Завод-изготовитель (для импортного оборудования - страна, фирма) | Тип, марка оборудования. Обозначение документа и номер опросного листа | Единица измерения: Наименование | Единица измерения: Код | Код завода-изготовителя | Код оборудования, материала | Цена единицы оборудования тыс. руб. | Количество | Масса единицы оборудования, кг |
|---|---|---|---|---|---|---|---|---|---|
| 1 | 2 | 3 | 4 | 5 | 6 | 7 | 8 | 9 | 10 |
| | 2. Аппаратура и приборы, поставляемые комплектно со щитами и пультами | | | | | | | | |
| 1 | Переключатель | УП5312-С29 | шт | 796 | | | | 1 | |
| 2 | Выключатель Исп 2 толк красн | КЕ011У3 | шт | 796 | | | | 2 | |
| 3 | Выключатель Исп 2 толк черн | КЕ011У3 | шт | 796 | | | | 1 | |
| 4 | Арматура, линза зеленая | АС-220 | шт | 796 | | | | 1 | |
| 5 | Арматура, линза красная | АС-220 | шт | 796 | | | | 1 | |
| 6 | Реле, U~220В | РВП72-3121-00У4 | шт | 796 | | | | 1 | |
| 7 | Реле балансное, U~220В | БРЭ-1 | шт | 796 | | | | 1 | |
| 8 | Реле, U~220В | РПУ-2-36220У3 | шт | 796 | | | | 2 | |
| 9 | Реле, U~220В | РПУ-2-36240У3 | шт | 796 | | | | 1 | |
| 10 | Реле, U~220В | РПУ-2-36400У3 | шт | 796 | | | | 1 | |
| 11 | Реле, U~220В | РПУ-2-36420У3 | шт | 796 | | | | 4 | |
| 12 | Реле, U~220В | РПУ-2-36620У3 | шт | 796 | | | | 2 | |
| 13 | Выключатель, U~220В Iр=2,5А | А63МУ3 | шт | 796 | | | | 2 | |
| 14 | Выключатель, U~220В, 6А | ПВ1-10Б | шт | 796 | | | | 1 | |
| 15 | Рамка для надписи | РПМ66х26 | шт | 796 | | | | 11 | |
| 16 | Блок зажимов | БЗ-10 | шт | 796 | | | | 8 | |

Инв.№ подл. | Подпись и дата | Взам.инв.№

Альбом VI

| Поз. | Обозначение | Наименование | Кол. | Примечание |
|---|---|---|---|---|
| 11 | 1К5 | Реле РПУ-2-3640УЗ, ~220В | 1 | УЗ04 ТМ3-13-81 |
| 12 | 1К4 | Реле РПУ-2-3624УЗ, ~220В | 1 | —"— |
| 13 | 1К1, 1К6, 1К8 | Реле РПУ-2-3642УЗ, ~220В | 3 | —"— |
| 14 | 1К2, 1К3 | Реле РПУ-2-3662УЗ, ~220В | 2 | |
| 15 | 1SF1 | Выключатель А63МУЗ И~220В | | У423 |
| | | Ур=2,5А | 1 | ТМ3-13-81 |
| 16 | 1SA2 | Выключатель ПВ1-10Б, И~220В, 6А | 1 | |
| 17 | | Блок Б3-10 | 5 | |
| 18 | | Упор | 2 | |
| 19 | | Перемычка П | 1 | |
| 20 | | Рамка РПМ 66×26 | 9 | |
| | | | | |
| | | | | |
| | | | | |
| | | Материалы | | |
| 21 | | Провод ПВ1 1×1-380 | | |
| | | ГОСТ 6323-79 | 30 | м |
| 22 | | Провод ПВ1 1×1,5-380 | | |
| | | ГОСТ 6323-79 | 5 | м |
| 23 | | Провод ПВ3 1×1-380 | | |
| | | ГОСТ 6323-79 | 15 | м |
| 24 | | Провод НВЭ 1×0,75-380 | | |
| | | ГОСТ 17517-72 | 5 | м |

Инв.№ подл. | Подпись и дата | Взам. инв.№





Альбом VI

| Поз. | Обозначение | Наименование | Кол. | Примечание |
|---|---|---|---|---|
| | | Документация | | |
| | | | | |
| | АОВ Н3 | Таблица соединений | | |
| | АОВ Н4 | Таблица подключения | | |
| | | | | |
| | | Стандартные изделия | | |
| | | | | |
| 1 | | Шкаф щита ЩШМ1000×600 | | |
| | | -IIухл4 УР30 ОСТ36.13-76 | 1 | |
| 2 | | Угольник У3М60 ТК3-128-81 | 4 | |
| 3 | | Рейка РБМ50 ТК3-100-81 | 1 | |
| | | | | |
| | | | | |
| | | | | |
| | | | | |
| | | Прочие изделия | | |
| 4 | 1РВ1 | Регулятор температуры | | |
| | | микроэлектронный ТМ-8 | 1 | |
| 5 | 1SA3 | Переключатель УП5312-С29 | 1 | |
| 6 | 1SB2, 1SB4 | Выключатель КЕ011У3 Исп2 толк. красн. | 2 | |
| 7 | 1SB3 | Выключатель КЕ011У3 Исп2 толк. черн. | 1 | |
| 8 | 1HL1 | Арматура АС-220, линза зеленая | 1 | |
| 9 | 1HL2 | Арматура АС-220, линза красная | 1 | |
| 10 | 1КТ | Реле времени РВП72-3121-00У4, ~220В | 1 | У47 ТМ3-25-81 |

Инв.№ подл. | Подпись и дата | Взам. инв.№

416-9-33.87 АОВ Н2

| | | | | | |
|---|---|---|---|---|---|
| ГИП | Блувштейн | | Пункт технического обслуживания 5 электропогрузчиков | Стадия | Лист | Листов |
| Н.контр. | Блюм | | | Р | 1 | 5 |
| Нач.отд. | Хомяк | | | | | |
| Гл.спец. | Сизинцев | | Щит 1ЩА. Общий вид | Гипропромтранссстрой | | |
| ГИП эл. | Блувштейн | | | | | |
| Ст.инж. | Попова | | | | | |

Копир. Баг

24371-05

Альбом VI

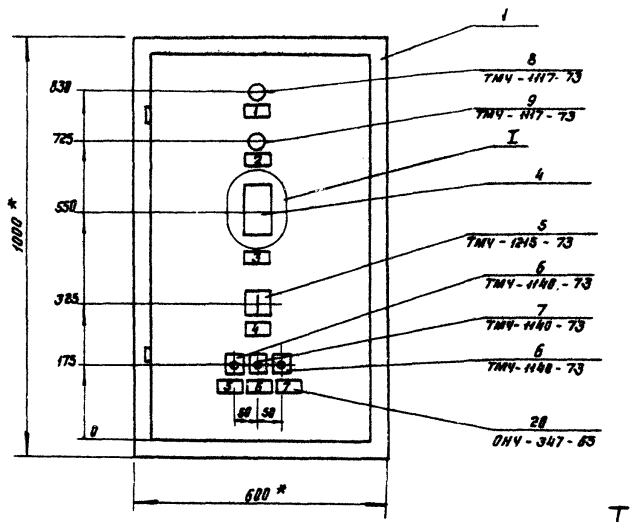


1. * Размеры для справок
2. Покрытие - вариант 2 ОСТ 36.13-76
3. Таблицы соединений и подключений выполнены на основании схем, приведенных на листах АОВ-5, АОВ-6.

I

М 1:5

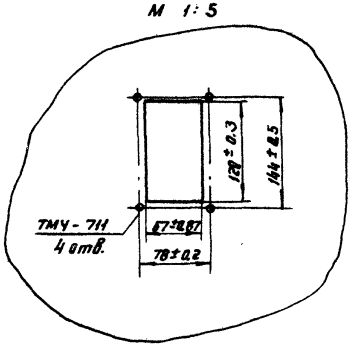


| | | |
|---|---|---|
| 416-9-33.87 | АОВ Н2 | Лист 3 |

Инв. № подл. | Подпись и дата | Взам. инв. №

Копир.

22371-06

Альбом VI

## Вид на внутренние плоскости (развернуто)

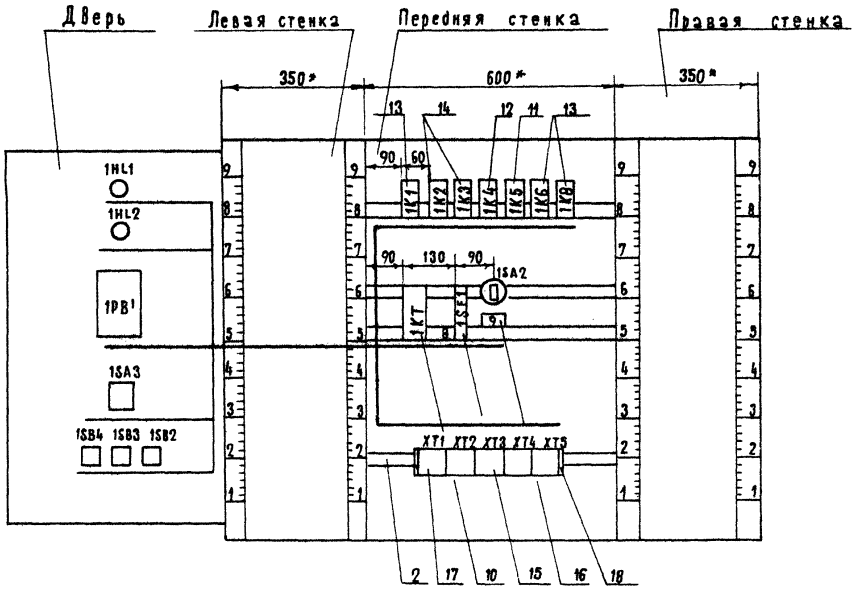




Инв. № подл. | Подпись и дата | Взам. инв. №

23371-05

Альбом VI

| Проводник | Откуда идет | Куда поступает | Данные провода | Примечание |
|---|---|---|---|---|
| | Технические требования. | | | |
| | Таблица соединений выполнена | | | |
| | на основании схем, приведенных | | | |
| | на листах АОВ-5, АОВ-6 | | | |
| | Передняя стенка | | | |
| N | XT2:1 | XT2:2 | Перемычка блока | |
| N | XT2:1 | 1K1:B | | |
| | | 1K2:B | | |
| | | 1K3:B | | |
| | | 1K4:B | | |
| | | 1K5:B | | |
| | | 1K6:B | ПВ1 1×1,0 | |
| | | 1K8:B | | |
| N | | 1KT:B | | |
| | | | | |
| 1 | XT3:7 | 1K2:3 | | |
| 5 | XT3:8 | 1SA2:C1 | | |
| 5 | 1SA2:C1 | 1K4:12 | | |
| 5 | 1K4:12 | 1KT:28 | | |
| 6 | 1K4:14 | 1K2:7 | | |
| 7 | 1K2:9 | 1K1:7 | | |

Инв. N подл. | Подпись и дата | Взам. инв. N

АОВ НЗ

| | | | | | |
|---|---|---|---|---|---|
| ГИП | Блувштейн | | | | |
| Н.-контр. | Блюм | Пункт технического обслуживания 5 электропогрузчиков | Стадия | Лист | Листов |
| Нач. отд. | Хомяк | | Р | 1 | 5 |
| Гл. спец. | Сивинцев | | | | |
| ГИП ЭД. | Блувштейн | Щит 1ЩА. Таблица соединений | Гипропромтрансстрой | | |
| Ст. инж. | Попова | | | | |

Альбом VI

Надписи на табло и в рамках

| N надписи | Текст надписи | Кол. | N надписи | Текст надписи | Кол. |
|---|---|---|---|---|---|
| | Рамка 66×26 | | | | |
| 1. | Приточный вентилятор | | | | |
| | работает. | 1 | | | |
| 2. | Авария | 1 | | | |
| 3. | Температура приточ- | | | | |
| | ного воздуха. | 1 | | | |
| 4 | Приточный вентилятор | 1 | | | |
| 5 | Приточный вентилятор | 1 | | | |
| 6 | Приточный вентилятор | 1 | | | |
| 7 | Съем аварийного сигнала | 1 | | | |
| 8 | Питание ~ 220в | 1 | | | |
| 9 | Режим лето ↔ зима | 1 | | | |

Инв. N подл. | Подпись и дата | Взам. инв. N

416-9-33.87 АОВ Н2 Лист 5

| Проводник | Откуда идет | Куда поступает | Данные провода | Примечание. |
|---|---|---|---|---|
| 100 | 1К3:8 | 1К3:9 | | |
| 100 | 1К3:9 | 1К3:11 | | |
| 100 | 1К3:11 | 1К8:7 | | |
| 100 | 1К8:7 | ХТ4:3 | | |
| 101 | 1К3:7 | 1К8:А | | |
| 101 | 1К3:7 | ХТ4:5 | | |
| 102 | 1К8:9 | ХТ4:4 | | |
| 103 | 1К4:5 | ХТ1:9 | | |
| 104 | 1К4:13 | ХТ1:10 | | |
| 105 | 1К3:4 | 1К4:3 | | |
| 105 | 1К4:3 | 1К4:11 | | П |
| 106 | 1К1:5 | 1К3:10 | | |
| 106 | 1К1:5 | ХТ1:5 | | |
| 107 | 1К3:13 | ХТ1:7 | ПВ1 1×1,0 | |
| 108 | 1К4:А | ХТ1:6 | | |
| 109 | 1К1:4 | 1К4:6 | | |
| 111 | ХТ4:7 | 1К5:7 | | |
| 112 | 1К4:4 | 1К5:А | | |
| 112 | 1К5:А | 1К5:2 | | П |
| 112 | 1К5:2 | ХТ4:8 | | |
| | | | | |
| 402 | ХТ5:1 | 1К2:18 | | |
| 407 | 1К2:18 | 1К4:7 | | |
| 408 | 1К4:9 | ХТ5:2 | | |
| 411 | 1К2:16 | ХТ5:3 | | |
| 414 | ХТ5:4 | 1К2:16 | | |
| 415 | 1К2:17 | ХТ5:5 | | |

Инв. N подл. | Подпись и дата | Взам. инв. N







| Проводник | Откуда идет | Куда поступает | Данные провода | Примечание. |
|---|---|---|---|---|
| 7 | 1К1:7 | 1К1:8 | | |
| 7 | 1К1:8 | 1КТ:27 | | |
| 7 | 1КТ:27 | ХТ3:9 | | |
| 8 | 1К1:9 | 1SA2:2,1 | | |
| 10 | 1К1:10 | ХТ4:1 | | |
| 11 | ХТ4:2 | 1К3:3 | | |
| 11 | 1К3:3 | 1К1:3 | | |
| 12 | 1К3:5 | 1К1:А | | |
| 12 | 1К1:А | 1КТ:А | | |
| 14 | ХТ2:7 | 1К2:8 | | |
| 14 | 1К2:8 | 1К2:14 | | П |
| 14 | 1К2:1 | 1К6:7 | | |
| 16 | ХТ2:9 | 1К1:11 | ПВ1 1×1,0 | |
| 17 | ХТ2:10 | 1К6:8 | | |
| 17 | 1К6:8 | 1К2:А | | |
| 18 | 1К6:10 | ХТ3:1 | | |
| 19 | 1К2:10 | 1К3:А | | |
| 20 | ХТ3:2 | 1К2:12 | | |
| 21 | ХТ3:3 | 1К6:9 | | |
| 22 | ХТ3:4 | 1К6:А | | |
| 23 | 1К2:5 | ХТ3:5 | | |
| | | | | |
| А | ХТ2:4 | 1SF1:1 | | |
| 100 | 1SF1:2 | 1К1:3 | | |
| 100 | 1К1:3 | 1К1:6 | | П |
| 100 | 1К1:6 | 1К3:6 | | |
| 100 | 1К3:6 | 1К3:8 | | П |

Инв. N подл. | Подпись и дата | Взам. инв. N

| Проводник | Откуда идет | Куда поступает | Данные провода | Примечание |
|---|---|---|---|---|
| | | Дверь | | |
| N | XT2:2 | 1HL1:1 | ПВ3 1х1,0 | |
| N | 1HL1:2 | 1HL2:1 | ПВ1 1х1,0 | |
| N | 1HL2:1 | 1PB1:16 | ПВ1 1х1,0 | |
| | | | | |
| 7 | XT4:9 | 1SB2:21 | ПВ3 1х1,0 | |
| 7 | 1SB2:21 | 1SB3:14 | ПВ1 1х1,0 | |
| 9 | 1SB2:22 | 1SA3:2 | ПВ1 1х1.0 | |
| 10 | 1SB3:13 | 1SA3:3 | ПВ1 1х1.0 | |
| 10 | 1SB3:13 | XT4:1 | ПВ3 1х1.0 | |
| 11 | 1SA3:4 | XT4:2 | ПВ3 1х1,0 | |
| 14 | XT2:7 | 1SA3:1 | ПВ3 1х1,0 | |
| 14 | 1SA3:1 | 1SA3:5 | ПВ1 1х1,0 | П |
| 15 | 1SA3:6 | XT2:8 | ПВ3 1х1.0 | |
| 100 | XT4:3 | 1PB1:14 | ПВ3 1х1,0 | |
| 100 | 1PB1:14 | 1SB4:22 | ПВ1 1х1.0 | |
| 111 | 1SB4:21 | XT4:7 | | |
| 101 | XT4:5 | 1PB1:3 | ПВ3 1х1,0 | |
| 102 | XT4:4 | 1PB1:5 | | |
| 102 | 1PB1:5 | 1PB1:22 | ПВ1 1х1,0 | П |
| 103 | XT1:9 | 1PB1:13 | ПВ3 1х1,0 | |
| 104 | XT1:10 | 1PB1:21 | ПВ3 1х1,0 | |
| 201 | 1PB1:28 | XT1:1 | | |
| 202 | 1PB1:20 | XT1:2 | НВ3 1х0,75 | |
| 203 | 1PB1:9 | XT1:3 | | |
| 112 | XT4:8 | 1HL2:2 | ПВ3 1х1,0 | |

Инв. N подл. | Подпись и дата | Взам. инв. N







| Проводник | Откуда идет | Куда поступает | Данные провода | Примечание |
|---|---|---|---|---|
| Земля | РВ: ⏚ | Рейка для установки аппаратов: ⏚ | | |
| | | | ПВ1 1х1,5 | |
| Земля | Рейка для установки аппаратов: ⏚ | Стойки: ⏚ | | |

Инв. N подл. | Подпись и дата | Взамен. инв. N

| Проводник | Вывод | Вид контакта | Вывод | Проводник |
|---|---|---|---|---|
| | | 1КУ | | |
| 105* | 3п | р | 5 | 103 |
| 109 | 6 | р | 4 | 112 |
| 402 | 7 | р | 9 | 408 |
| 105 | 11п | з | 13 | 104 |
| 6 | 14 | з | 12 | 5* |
| 108 | А | К | В | N* |
| | | | | |
| | | 1К5 | | |
| 111 | 7 | з | п2 | 112 |
| 112* | Яп | К | В | N* |
| | | | | |
| | | 1К6 | | |
| 14 | 7 | з | 9 | 21 |
| 17* | 8 | з | 10 | 18 |
| 22 | А | К | В | N* |
| | | | | |
| | | 1К8 | | |
| 100* | 7 | з | 9 | 102 |
| 101 | А | К | В | N* |
| | | | | |
| | | 1КТ | | |
| 7* | 27 | з | 28 | 5 |
| 12 | А | К | В | N |
| | | | | |
| | | 1SF1 | | |
| А | 1 | з | 2 | 180* |
| | | | | |
| | | 1SA2 | | |
| 8 | Ш | | С1 | 5* |
| | | | | |

| Проводник | Вывод | Вид контакта | Вывод | Проводник |
|---|---|---|---|---|
| | | XT1 | | |
| 201 | 1 | | | |
| 202 | 2 | | | |
| 203 | 3 | | | |
| | 4 | | | |
| 106 | 5 | | | |
| 108 | 6 | | | |
| 107 | 7 | | | |
| | 8 | | | |
| 103* | 9 | | | |
| 104* | 10 | | | |
| | | XT2 | | |
| N | 1п | | | |
| N | 2п | | | |
| А | 4 | | | |
| 11 | 5 | | | |
| 13 | 6 | | | |
| 14* | 7 | | | |
| 15 | 8 | | | |
| 16 | 9 | | | |
| 17 | 10 | XT3 | | |
| | | | | |
| 18 | 1 | | | |
| 20 | 2 | | | |
| 21 | 3 | | | |
| 22 | 4 | | | |
| 23 | 5 | | | |
| 1 | 7 | | | |
| 5 | 8 | | | |
| 7* | 9 | | | |
| | 10 | | | |







| Проводник | Вывод | Вид контакта | Вывод | Проводник |
|---|---|---|---|---|
| | | | | |
| | | | | |
| | | Технические | требования | |
| | | | | |
| | | Таблица подключения выполнена | | |
| | | на основании схем АОВ-5, АОВ-6 | | |
| | | и таблицы соединений АОВ Н3 | | |
| | | | | |
| | | | | |
| | | | | |
| | | Передняя стенка | | |
| | | 1К1 | | |
| 100* | 3п | р | 5 | 106* |
| 100* | 6п | р | 4 | 109 |
| 7* | 7п | з | 9 | 8* |
| 7* | 8п | з | 10 | 10 |
| 16 | 11 | з | 13 | 11 |
| 12* | А | К | В | N* |
| | | 1К2 | | |
| | | | | |
| 1 | 3 | р | 5 | 23 |
| 7 | 9 | з | 7 | 6 |
| 14* | 8п | з | 10 | 19 |

| Проводник | Вывод | Вид контакта | Вывод | Проводник |
|---|---|---|---|---|
| 14 | 14п | з | 12 | 20 |
| 414 | 15 | з | 17 | 415 |
| 402* | 18 | з | 16 | 411 |
| 17 | А | К | В | N* |
| | | | | |
| | | 1К3 | | |
| 11* | 3 | р | 5 | 12 |
| 100* | 6п | р | 4 | 105 |
| 100 | 8п | з | 10 | 106 |
| 100 | 9п | з | 7 | 101* |
| 100* | 11п | з | 13 | 107 |
| 19 | А | К | В | N* |

| | | | |
|---|---|---|---|
| | | 416-9-33.87 | АОВ Н4 |
| ГИП | Блувштейн | Лущит технического обслуживания 5 электропогрузчиков | Стадия: Р; Лист: 1; Листов: |
| Н. контр | Блюм | | |
| Нач.отд | Хамяк | Щит 1ЩА Таблица подключения | Гипропромтрансстрой |
| Гл. спец | Сизинцев | | |
| Гип эл. | Блувштейн | | |
| Ст.инж. | Попова | | |

Инв.№ подл. | Подпись и дата | Взам.инв.№

Альбом

| Проводник | Вывод | Вид контакта | Вывод | Проводник |
|---|---|---|---|---|
| | | Дверь | | |
| | | 1HL1 | | |
| 1В | 2 | | 1 | N* |
| | | 1HL2 | | |
| 112 | 2 | | 1 | N* |
| | | 1PB1 | | |
| 101 | 3 | | | |
| 102* | п5 | | | |
| | | | | |
| 103 | 13 | | | |
| 100* | 14 | | | |
| N | 16 | | | |
| 104 | 21 | | | |
| 102 | п22 | | | |
| | | | | |
| 203 | 9 | | | |
| 202 | 20 | | | |
| 201 | 28 | | | |
| | | 1SB3 | | |
| 14* | п1 | | 2 | 9 |
| 13 | 3 | | 4 | 11 |
| 14 | п5 | | 6 | 15 |
| | 7 | | 8 | |

| Проводник | Вывод | Вид контакта | Вывод | Проводник |
|---|---|---|---|---|
| | | 1SB2 | | |
| 9 | 22 | р | 21 | 7* |
| | | 1SB3 | | |
| 7 | 14 | з | 13 | 10* |
| | | 1SB4 | | |
| 100 | 22 | р | 21 | 111 |

Инв.№ подл. | Подпись и дата | Взам. инв.№



Альбом

| Проводник | Вывод | Вид контакта | Вывод | Проводник |
|---|---|---|---|---|
| | | X14 | | |
| 10* | 1 | | | |
| 11* | 2 | | | |
| 100* | 3 | | | |
| 102* | 4 | | | |
| 101* | 5 | | | |
| | 6 | | | |
| 111* | 7 | | | |
| 112* | 8 | | | |
| | 9 | | | |
| | 10 | | | |
| | | | | |
| | | | | |
| | | X15 | | |
| 402 | 1 | | | |
| 408 | 2 | | | |
| 411 | 3 | | | |
| 414 | 4 | | | |
| 415 | 5 | | | |

| Проводник | Вывод | Вид контакта | Вывод | Проводник |
|---|---|---|---|---|

Инв.№ подл. | Подпись и дата | Взам. инв.№

Альбом VI

| Поз | Обозначение | Наименование | Кол. | Прим. |
|---|---|---|---|---|
| 9 | | Блок Б3-10 | 3 | |
| 10 | | Упор | 2 | |
| 11 | | Перемычка П | 1 | |
| 12 | | Рамка РПМ 66х26 | 2 | |
| | | | | |
| | | | | |
| | | | | |
| | | | | |
| | | Материалы | | |
| 13 | | Провод ПВ1 1х1 - 380 | | |
| | | ГОСТ 6323-79 | 15 | м |
| 14 | | Провод ПВ1 1х1,5 - 380 | | |
| | | ГОСТ 6323-79 | 5 | м |
| 15 | | Провод ПВ3 1х1,0 - 380 | | |
| | | ГОСТ 6323-79 | 10 | м |
| 16 | | Провод НВ3 1х0,75 - 380 | | |
| | | ГОСТ 17517-72 | 5 | м |
| | | | | |
| | | | | |
| | | | | |
| | | | | |
| | | | | |
| | | | | |
| | | | | |
| | | | | |
| | | | | |
| | | | | |
| | | | | |
| | | | | |
| | | | | |
| | | | | |
| | | | | |

Взам. инв. № | Подпись и дата | Инв. № подл.

| 416-9-33.87 АОВ Н5 | Лист 2 |
|---|---|



Альбом VI

| Поз. | Обозначение | Наименование | Кол. | Примеч. |
|---|---|---|---|---|
| | | Документация | | |
| | АОВ Н6 | Таблица соединений | | |
| | АОВ Н7 | Таблица подключений | | |
| | | | | |
| | | | | |
| | | Стандартные изделия | | |
| | | | | |
| 1 | | Шкаф щита ЩШМ1000х600 – II УХЛ4 ЭР30 Ост 36.13-76 | 1 | |
| 2 | | Угольник У3М600 ТК3-128-81 | 4 | |
| 3 | | Рейка РБМ 500 ТК3-100-81 | 1 | |
| | | | | |
| | | | | |
| | | | | |
| | | Прочие изделия | | |
| 4 | 3РВ1 | Регулятор температуры микроэлектронный ТМ-8 | 1 | |
| 5 | 3КР | Реле балансное БРЭ-1 ~ 220 В | 1 | |
| 6 | 3К1 | Реле РПУ-2-3642043, ~ 220В | 1 | |
| 7 | 3К2 3К3 | Реле РПУ-2-36220У3, ~ 220В | 2 | |
| 8 | 3SF1 | Выключатель А63МУ3 Ц~220В Ур = 2,5 А | 1 | |

Взам. инв. № | Подпись и дата | Инв. № подл.

| | | | | | |
|---|---|---|---|---|---|
| | | | 416-9-33.87 | АОВ Н5 | |
| ГИП | Блувштейн | | | | |
| Н. контр | Блюм | | Пункт технического обслуживания 5 электропогрузчиков | Стадия: Р; Лист: 1; Листов: 5 | |
| Нач. отд | Хомяк | | | | |
| Гл. спец | Сизинцев | | Щит ЭЩА Общий вид | Гипропромтрансстрой | |
| ГИП ЭЛ | Блувштейн | | | | |
| Ст. инж | Попова | | | | |

22371-05

Альбом

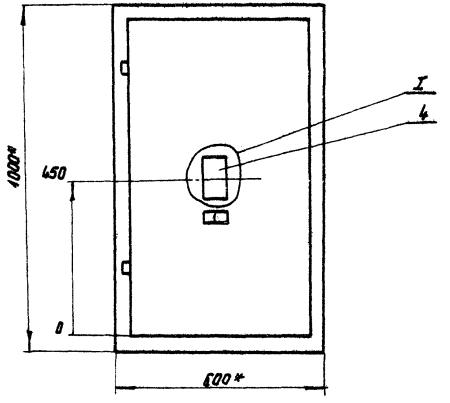


1.* Размеры для справок
2. Покрытие - вариант 2 ОСТ 36-13-76
3. Таблицы соединений и подключений выполнены на основании схем, приведенных на листе А08-7.

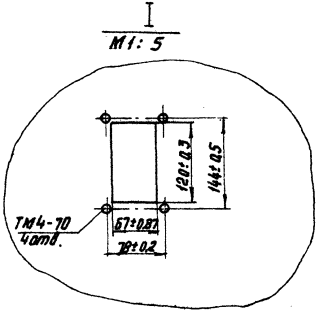


Инв.№ подл. | Подп. и дата | Взам. инв.№

Альбом VI

# Вид на внутренние плоскости (развернуто)

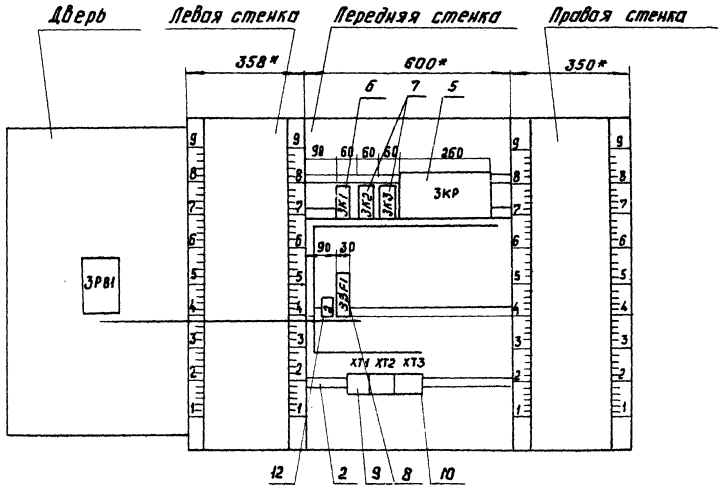


Инв. № подл. | Подпись и дата | Взам. инв. №

Альбом VI

| Проводник | Откуда идет | Куда поступает | Данные провода | Примечание |
|---|---|---|---|---|
| | Технические требования | | | |
| | Таблица соединений выполнена на основании схемы, приведенной на листе АОВ-7 | | | |
| | Передняя стенка | | | |
| N | XT1:9 | XT1:10 | перемычка блока | |
| N | XT1:9 | 3K1:8 | | |
| | | 3K2:8 | | |
| | | 3K3:8 | | |
| N | | 3KP:2 | ПВ1 1×1.0 | |
| | | | | |
| | | | | |
| A | XT1:8 | 3SF1:1 | | |
| 100 | 3SF1:2 | 3K13 | | |
| 100 | 3K1:3 | 3K1:6 | | П |
| 100 | 3K1:6 | 3K1:8 | | П |
| 100 | 3K1:8 | 3K1:9 | | П |
| 100 | 3K1:9 | XT2:9 | | |
| 102 | XT1:6 | 3K1:A | | |
| 103 | 3K1:7 | XT3:1 | | |

Взам. инв. №

Подпись и дата

Инв. № подл.

| | | | |
|---|---|---|---|
| ГИП | Блувштейн | | |
| Н.контр | Блюм | | |
| Нач.отд. | Хомяк | | |
| Гл.спец. | Сизинцев | | |
| ГИП эл. | Блувштейн | | |
| Ст.инж. | Попова | | |

416-9-33.87 АОВ.Н6

Пункт технического обслуживания 5 электропогрузчиков

Щит ЗЩА

Таблица соединений

| Стадия | Лист | Листов |
|---|---|---|
| Р | 1 | 3 |

Гипропромтрансстрой

Альбом VI

Надписи на табло и в рамках

| № надписи | Текст надписи | Кол. | № надписи | Текст надписи | Кол. |
|---|---|---|---|---|---|
| | Рамка 66 × 26 | | | | |
| 1 | Температура приточного воздуха | 1 | | | |
| 2 | Питание ~ 220В | 1 | | | |

Взам. инв. №

Подпись и дата

Инв. № подл.

416-9-33.87 АОВ.Н5

Лист 5

| Проводник | Откуда идет | Куда поступает | Данные провода | Примечание |
|---|---|---|---|---|
| | | Дверь | | |
| N | XT2:9 | ЗРВ1:16 | | |
| 101 | XT2:10 | ЗРВ1:14 | | |
| 102 | XT1:6 | ЗРВ1:3 | | |
| 103 | XT3:1 | ЗРВ1:5 | ПВ3 1×1.0 | |
| 103 | ЗРВ1:5 | ЗРВ1:22 | | п |
| 111 | XT2:1 | ЗРВ1:21 | | |
| 112 | XT2:2 | ЗРВ1:13 | | |
| | | | | |
| 201 | XT1:1 | ЗРВ1:28 | ПВ3. 1×0.75 | |
| 202 | XT1:2 | ЗРВ1:20 | | |
| 203 | XT1:3 | ЗРВ1:9 | | |

Инв. № подл. | Подпись и дата | Взам. инв. №







| Проводник | Откуда идет | Куда поступает | Данные провода | Примечание |
|---|---|---|---|---|
| 104 | ЗК1:10 | ЗКР:1 | | |
| 104 | ЗКР:1 | ЗКР:4 | | п |
| 105 | ЗК2:1 | XT3:2 | | |
| 106 | ЗК2:4 | XT3:3 | | |
| 107 | ЗК3:4 | XT3:1 | | |
| 112 | XT2:2 | ЗК2:5 | ПВ1 1×1.0 | |
| 121 | ЗКР:5 | XT2:8 | | |
| 122 | ЗК1:4 | ЗК2:6 | | |
| 122 | ЗК2:6 | ЗКР:3 | | |
| 131 | ЗКР:6 | XT2:3 | | |
| 132 | ЗКР:7 | XT2:4 | | |
| 133 | ЗКР:8 | XT2:5 | | |
| 134 | ЗКР:9 | XT2:6 | | |
| | | | | |
| 1 | XT3:5 | ЗК1:11 | | |
| 3 | ЗК1:13 | ЗК2:7 | | |
| 3 | ЗК2:7 | ЗК3:6 | | |
| 4 | ЗК2:2 | ЗК3:1 | | |
| 4 | ЗК1:1 | XT3:7 | | |
| | | | | |
| Земля | РВ: $\frac{1}{\div}$ | Рейка для установки аппаратов: $\frac{1}{\div}$ | ПВ1. 1×1.5 | |
| Земля | Рейка для установки аппаратов: $\frac{1}{\div}$ | Стойки: $\frac{1}{\div}$ | | |

Инв. № подл. | Подпись и дата | Взам. инв. №



Копир. Формат А4

Альбом V

| Проводник | Вывод | Вид контакта | Вывод | Проводник |
|---|---|---|---|---|
| 121 | 5 | | | |
| 131 | 6 | | | |
| 132 | 7 | | | |
| 133 | 8 | | | |
| 134 | 9 | | | |
| | | | | |
| | | XT1 | | |
| | | | | |
| 201 | 1 | | | |
| 202 | 2 | | | |
| 203 | 3 | | | |
| | 4 | | | |
| 107 | 5 | | | |
| 102* | 6 | | | |
| | 7 | | | |
| A | 8 | | | |
| N | 119 | | | |
| N | 810 | | | |
| | | | | |
| | | XT2 | | |
| 111 | 1 | | | |
| 112* | 2 | | | |
| 131 | 3 | | | |
| 132 | 4 | | | |
| 133 | 5 | | | |
| 134 | 6 | | | |
| | 7 | | | |
| 121 | 8 | | | |
| 108 | 9 | | | |
| 101 | 10 | | | |

| Проводник | Вывод | Вид контакта | Вывод | Проводник |
|---|---|---|---|---|
| | | XT3 | | |
| 103* | 1 | | | |
| 105 | 2 | | | |
| 106 | 3 | | | |
| | 4 | | | |
| 1 | 5 | | | |
| | 6 | | | |
| 4 | 7 | | | |
| | 8 | | | |
| | 9 | | | |
| | 10 | | | |



Альбом V



Технические требования

Таблица подключения к основанию и таблицы соединений АОВ-7 АОВ Н6

Переднякстанка

| Проводник | Вывод | Вид контакта | Вывод | Проводник |
|---|---|---|---|---|
| | | 3K1 | | |
| 108* | 3п | р | 3 | 112 |
| 110 | 6п | р | 4 | 122 |
| 109 | 9п | з | 7 | 103 |
| 180* | 8п | з | 10 | 104 |
| 1 | 11 | з | 13 | 3 |
| 102 | A | к | 8 | N* |
| | | 3K2 | | |
| 122* | 6 | з | 1 | 105 |
| 3* | 7 | р | 2 | 4 |

| Проводник | Вывод | Вид контакта | Вывод | Проводник |
|---|---|---|---|---|
| 106 | A | к | B | N* |
| | | 3K3 | | |
| 3 | 6 | з | 1 | 4 |
| 107 | A | к | 8 | N* |
| | | 3KP | | |
| 104* | 1п | | | |
| N | 2 | | | |
| 122 | 3 | | | |
| | 4п | | | |

| | | | |
|---|---|---|---|
| | | 416-9-33.87 | АОВ Н7 |
| ГИП | Бадьштейн | | |
| Н. контр. | Блюм | | |
| Нач. отд. | Хомяк | | |
| Гл. спец. | Сизинцев | | |
| ГИП ЭА | Бадьштейн | | |
| Ст. инж. | Ионова | | |

Пункт технического обслуживания 5 электропогрузчиков.

Щит 3А
Таблица подключения.

| Стадия | Лист | Листов |
|---|---|---|
| Р | 1 | |

Гипропромтранспстрой

Копир Б 22371-06 Формат А4

| Проводник | Вывод | Вид контакта | Вывод | Проводник | Проводник | Вывод | Вид контакта | Вывод | Проводник |
|---|---|---|---|---|---|---|---|---|---|
| | | | | | | | | | |







| Проводник | Вывод | Вид контакта | Вывод | Проводник | Проводник | Вывод | Вид контакта | Вывод | Проводник |
|---|---|---|---|---|---|---|---|---|---|
| | | Дверь | | | | | | | |
| | | ЭВ81 | | | | | | | |
| 102 | 3 | | | | | | | | |
| 103 * | П5 | | | | | | | | |
| | | | | | | | | | |
| 112 | 13 | | | | | | | | |
| 101 | 14 | | | | | | | | |
| N | 16 | | | | | | | | |
| 111 | 21 | | | | | | | | |
| | П 22 | | | | | | | | |
| | | | | | | | | | |
| 203 | 9 | | | | | | | | |
| 202 | 20 | | | | | | | | |
| 201 | 28 | | | | | | | | |

ЦЕНТРАЛЬНЫЙ ИНСТИТУТ
ТИПОВОГО ПРОЕКТИРОВАНИЯ ГОССТРОЯ СССР
МИНСКИЙ ФИЛИАЛ

220600, г.Минск, ул.К.Маркса, 32
Сдано в печать 11.04. 1988 г.
Заказ № 68а Тираж 1000 экз.
Инв.№ 22371/Б

gost.e-ecolog.ru