ТИПОВОЙ ПРОЕКТ
416-9-33.87

Пункт технического обслуживания 5 электропогрузчиков

АЛЬБОМ V

Задание заводу-изготовителю
низковольтных комплектных устройств

22371-05
1-14

gost.e-ecolog.ru

ТИПОВОЙ ПРОЕКТ
416-9-33.87

Пункт технического обслуживания 5 электропогрузчиков

АЛЬБОМ V

Состав проекта:

Альбом	I	Пояснительная записка.
Альбом	II	Технологические решения. Электротехническая часть. Связь и сигнализация.
Альбом	III	Архитектурно-строительные решения. Конструкции железобетонные и металлические. Внутренние водопровод и канализация. Отопление и вентиляция. Автоматизация санитарно-технических систем.
Альбом	IV	Строительные изделия.
Альбом	V	Задание заводу-изготовителю низковольтных комплектных устройств.
Альбом	VI	Задание заводу изготовителю щитов автоматизации.
Альбом	VII	Спецификации оборудования.
Альбом	VIII	Ведомости потребности в материалах.
Альбом	IX	Сметы.

Разработан
проектным институтом
„ГИПРОПРОМТРАНССТРОЙ"
Главный инженер института А.С. Рождественский
Главный инженер проекта А.И. Блувштейн

Утвержден
Министерством путей сообщения
Указание № А3619У от 02.07.87.

Привязан

Содержание альбома

Обозначение	Наименование	Стр.
	Титульный лист	
	Содержание альбома	2
Э 000. 00	Перечень комплектных устройств.	2
Э 000. 01. ВО	Щит разряда 1Щ щелочных аккумуляторных батарей. Чертеж общего вида	3
Э 000. 01	Щит разряда 1Щ щелочных аккумуляторных батарей. Технические данные аппаратов. Таблица.	3
Э 000. 01 ТБ	Щит разряда 1Щ щелочных аккумуляторных батарей. Таблица перечня надписей	3
Э 000. 01 Э4	Щит разряда 1Щ. щелочных аккумуляторных батарей. Схема электрическая соединений	4
Э. 000. 02 ВО	Щит разряда 1Щ кислотных аккумуляторных батарей. Чертеж общего вида	5
Э 000. 02	Щит разряда 1Щ. кислотных аккумуляторных батарей. Технические данные аппаратов. Таблица.	5
Э 000. 02 ТБ	Щит разряда 1Щ. кислотных аккумуляторных батарей. Таблица перечня надписей.	5
Э 000 02 Э4	Щит разряда 1Щ кислотных аккумуляторных батарей. Схема электрическая соединений	6
Э. 000. 03 ВО	Ящик разряда Я1 щелочных аккумуляторных батарей. Чертеж общего вида.	7
Э 000. 03	Ящик разряда Я1 щелочных аккумуляторных батарей. Технические данные аппаратов. Таблица.	7
Э 000. 03 ТБ	Ящик разряда Я1 щелочных аккумуляторных батарей. Таблица перечня надписей	7
Э 000. 04 ВО	Ящик разряда Я1 кислотных аккумуляторных батарей. Чертеж общего вида	8
Э 000. 04	Ящик разряда Я1 кислотных аккумуляторных батарей. Технические данные аппаратов. Таблица	8
Э 000. 04. ТБ	Ящик разряда Я1 кислотных аккумуляторных батарей. Таблица перечня надписей	8
Э 000. 03. Э4	Ящик разряда Я1 щелочных аккумуляторных батарей. Схема электрическая соединений	9
Э 000. 04 Э4	Ящик разряда Я1 кислотных аккумуляторных батарей. Схема электрическая соединений	9
Э 000. 05 ВО	Ящик Я2. Чертеж общего вида	10
Э 000 05	Ящик Я2. Технические данные аппаратов. Таблица.	10
Э 000. 05 ТБ	Ящик Я2. Таблица перечня надписей	10
Э 000. 05 Э4	Ящик Я2. Схема электрическая соединений	11
Э 000. 06 ВО	Ящик 9Я. Чертеж общего вида	12
Э 000. 06	Ящик 9Я. Технические данные аппаратов. Таблица.	12
Э 000. 06 ТБ	Ящик 9Я. Таблица перечня надписей.	12
Э 000. 06 Э4	Ящик 9Я. Схема электрическая соединений.	13

Альбом V

Наименование	Кол. ику	Кол. приборов панелей	Обозначение таблицы аппаратов	Примечание
Щит разряда 1Щ щелочных аккумуляторных батарей.	1	1	Э. 000 01	
Щит разряда 1Щ кислотных аккумуляторных батарей.	1	1	Э 000 02	
Ящик разряда Я1 щелочных аккумуляторных батарей.	1	1	Э 000 03	
Ящик разряда Я1 кислотных аккумуляторных батарей.	1	1	Э 000 04	
Ящик Я2	1	1	Э 000 05	
Ящик 9Я	1	1	Э 000 06.	

Инв. № подл. | Подпись и дата | Взам. инв. №

ГИП	Блувштейн		416-9-33.87 Э. 000. 00
Н. контр.	Блюм		Перечень комплектных устройств
Нач. отд.	Хомяк		Стадия: — Лист: 1 Листов: 1
Гл. спец.	Сизинцев		Гипропромтрансстрой
ГИП Эл.	Блувштейн		
Ст. инж.	Попова		

Альбом V

Форм.	Зона	Поз.	Обозначение	Наименование	Кол.	Примечание
				Документация		
А3			Э 000.01. ВО	Чертеж общего вида		
А2			Э 000.01. Э4	Схема электрическая соединений		
А4			Э 000.01. ТБ	Таблица перечня надписей		
				Сборочные единицы		
		01		Выключатель А3715Б Jр=125А	01	QF1
		02		Выключатель ВА51-25Р=380В,Jр=6,3А	01	QF2
		03		Выключатель ВА51-25Р-220В,Jр-6,3А	01	QF3
		04		Контактор МК3-10	02	КМ1 КМ2
		05		Контактор МК4-10	02	КМ3 КМ4
		06		Шунт 150ШСМ У3-0,5	01	RS
		07		Трансформатор ОСМ-016 380/220В	01	TV
		08		Диод Д246Б	04	УД1÷УД4
		09		Конденсатор МБГО-2-400-10-п	01	С
		10		Блок резисторов ЯСЧУ3,0,750м	01	R1
		11		Блок резисторов ЯСЧУ3,0,1870м	02	R2, R3
		12		Зажимы наборные ЗН24-95П-160	02	
		13		Блок зажимов БЗ-24 на 10 зажимов	01	
		14		Блок зажимов БЗ-24 на 5 зажимов	01	

Взам. инв. № | Подпись и дата | Инв. № подл.

Н. контр.	Блюм	416-9-33.87	Э 000.01
Нач. отд.	Хомяк	Щит разряда 1щ щелочных аккумуляторных батарей. Технические данные аппаратов. Таблица.	Стадия / Лист 1 / Листов 1
Гл. спец.	Сизинцев		Гипропромтрансстрой
ГИП-ЭЛ	Блувштейн		
Ст. инж.	Попова		

Копир. Ф. Сокор

Альбом V

Панель	Строка	Надпись	Поз. Обозначение	Место надписи	Текст	Кол.	Вид шрифта	Заготовка
		1	QF2	Табличка	Защита ~380В	1		
		2	QF3	"	Защита ~220В	1		
		3	QF1	"	Разряд	1		

Взам. инв. № | Подпись и дата | Инв. № подл.

Н. контр.	Блюм	416-9-33.87	Э 000.01 ТБ
Нач. отд.	Хомяк	Щит разряда 1щ щелочных аккумуляторных батарей. Таблица перечня надписей	Стадия / Лист 1 / Листов 1
Гл. спец.	Сизинцев		Гипропромтрансстрой
ГИП ЭЛ	Блувштейн		
Ст. инж.	Попова		

Копир. Ф. Сокор

Альбом V

Вид спереди
Дверь не показана

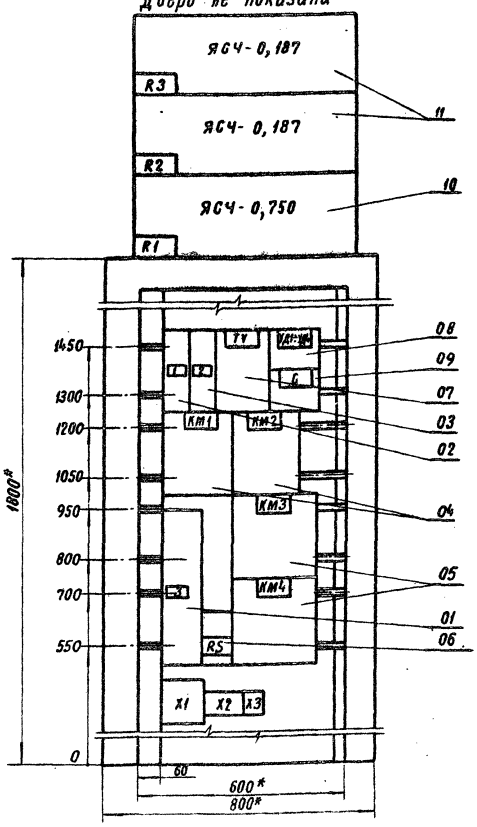

1 *Размеры для справок.
2 Неуказанные предельные отклонения размеров по...
3 В контуре табличек и аппаратов указаны номера надписей по перечню надписей.
4 Шкаф одностороннего обслуживания однорядный.

Взам. инв. № | Подпись и дата | Инв. № подл.

ГИП	Блувштейн	416-9-33.87	Э 000.01 ВО
Н. контр.	Блюм	Щит разряда 1щ щелочных аккумуляторных батарей. Чертеж общего вида	Стадия / Масса / Масштаб 1:10
Нач. отд.	Хомяк		Лист 1 / Листов 1
Гл. спец.	Сизинцев		Гипропромтрансстрой
ГИП-ЭЛ	Блувштейн		
Ст. инж.	Попова		

Копиров Ф. Сокор

Формат А

22371-05

Альбом V

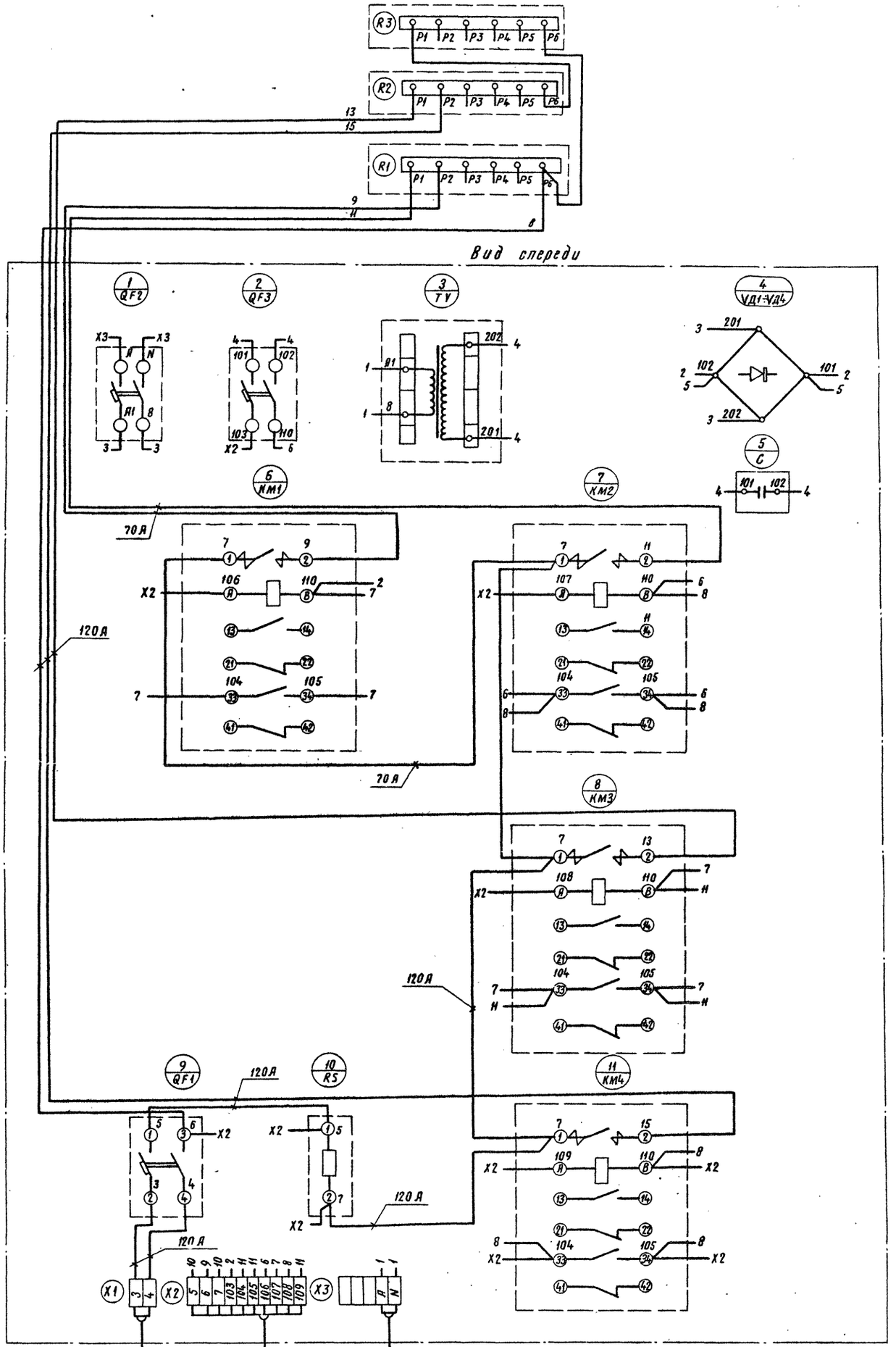

ГИП	Блувштейн		
Н. контр.	Блюм		
Нач отд	Хомяк		
Гл спец	Сизинцев		
ГИП ЭЛ	Блувштейн		
Ст. инж.	Попова		

416-9-33.87 Э 000.01.34

Щит разряда 1Щ щелочных аккумуляторных батарей. Схема электрическая соединений.

Стадия	Масса	Масштаб

Лист 1 Листов 1

Гипропромтрансстрой

Инв № подл | Подпись и дата | Взам инв. №

Копир Ф.Сокар

Формат А2

22371-25

Альбом V

Формат	Зона	Поз.	Обозначение	Наименование	Кол.	Примечание
				Документация		
А3			Э 000. 02 80	Чертеж общего вида	01	
А2			Э. 000. 02 Э4	Схема электрическая соединений	01	
А4			Э. 000. 02 ТБ	Таблица перечня надписей	01	
				Сборочные единицы		
		01		Выключатель ВА51-31Р Ір=50А	01	QF1
		02		Выключатель ВА51-25Р-8908 Ір=63А	01	QF2
		03		Выключатель ВА51-25Р-2208 Ір 63А	01	QF3
		04		Контактор МК3-10	04	КМ1, КМ2, КМ3, КМ4
		05		Шунт 75 ШСМУ3-05	01	RS
		06		Трансформатор ОСМ-0,16		
				380/220В	01	TV
		07		Диод Д246Б	04	VD1÷VD4
		08		Конденсатор МБГО-2-400-10-П	01	C
		09		Блок резисторов ЯС4У3, 2Ом	01	R1
		10		Блок резисторов ЯС4У3, 0,75Ом	02	R2 R3
		11		Зажимы наборные ЗНІ24-ТОПОР-У/ОУ3	02	
		12		Блок зажимов БЗ-24 на		
				10 зажимов	01	
		13		Блок зажимов БЗ-24 на		
				5 зажимов	01	

Инв. № подл. | Подпись и дата | Взам. инв. №

		416-9-33.87	Э 000. 02
Н. контр.	Блюм	Щит разряда 1 Щ. кислотных аккумуляторных батарей. Техническое оснащение аппаратов. Таблица	Стадия: — / Лист: 1 / Листов: 1
Нач. отд.	Хомяк		Гипропромтранспстрой
Гл. спец.	Сизинцев		
ГИП ЭЛ.	Блувштейн		
Ст. инж.	Попова		

Альбом V

Панель	Строка	Надпись	Поз. обозначение	Место надписи	Текст	Кол.	Код шрифта
		1	QF2	Табличка	Защита ~ 380В	1	
		2	QF3	"	Защита ~ 220В	1	
		3	QF1	"	Разряд	1	

Инв. № подл. | Подпись

		416-9-33.87	Э. 000. 02. ТБ
Н. контр.	Блюм.	Щит разряда 1 Щ. кислотных аккумуляторных батарей. Таблица перечня надписей	Стадия: — / Лист: 1 / Листов: 1
Нач. отд.	Хомяк		Гипропромтранспстрой
Гл. спец.	Сизинцев		
ГИП ЭЛ.	Блувштейн		
Ст. инж.	Попова		

Альбом V

Вид спереди
Дверь не показана

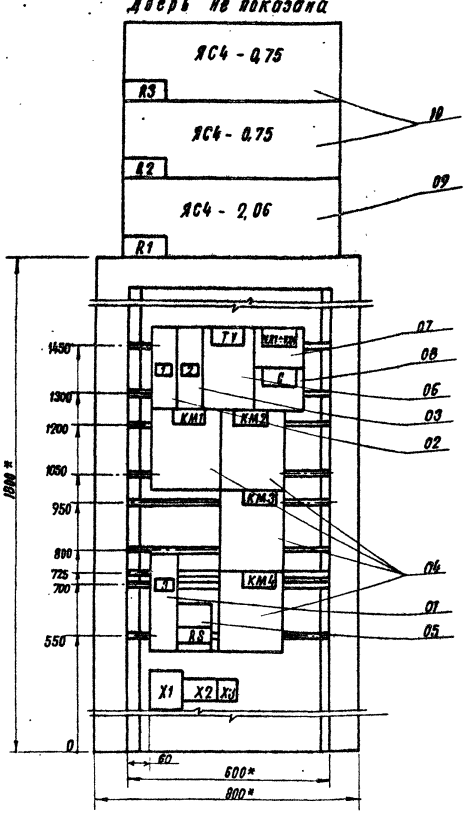

1. * Размеры для справок
2. Неуказанные предельные отклонения размеров по....
3. В контуре табличек и аппаратов указаны номера надписей по перечню надписей
4. Шкаф одностороннего обслуживания однорядный.

Инв. № подл. | Подпись и дата | Взам. инв. №

		416-9-33.87	Э. 000. 02 80
ГИП	Блувштейн	Щит разряда 1 Щ. кислотных аккумуляторных батарей. Чертеж общего вида	Стадия: — / Масса: — / Масштаб: 1:10
Н. контр.	Блюм		Лист 1 / Листов 1
Нач. отд.	Хомяк		Гипропромтранспстрой
Гл. спец.	Сизинцев		
ГИП ЭЛ.	Блувштейн		
Ст. инж.	Попова		

Альбом V

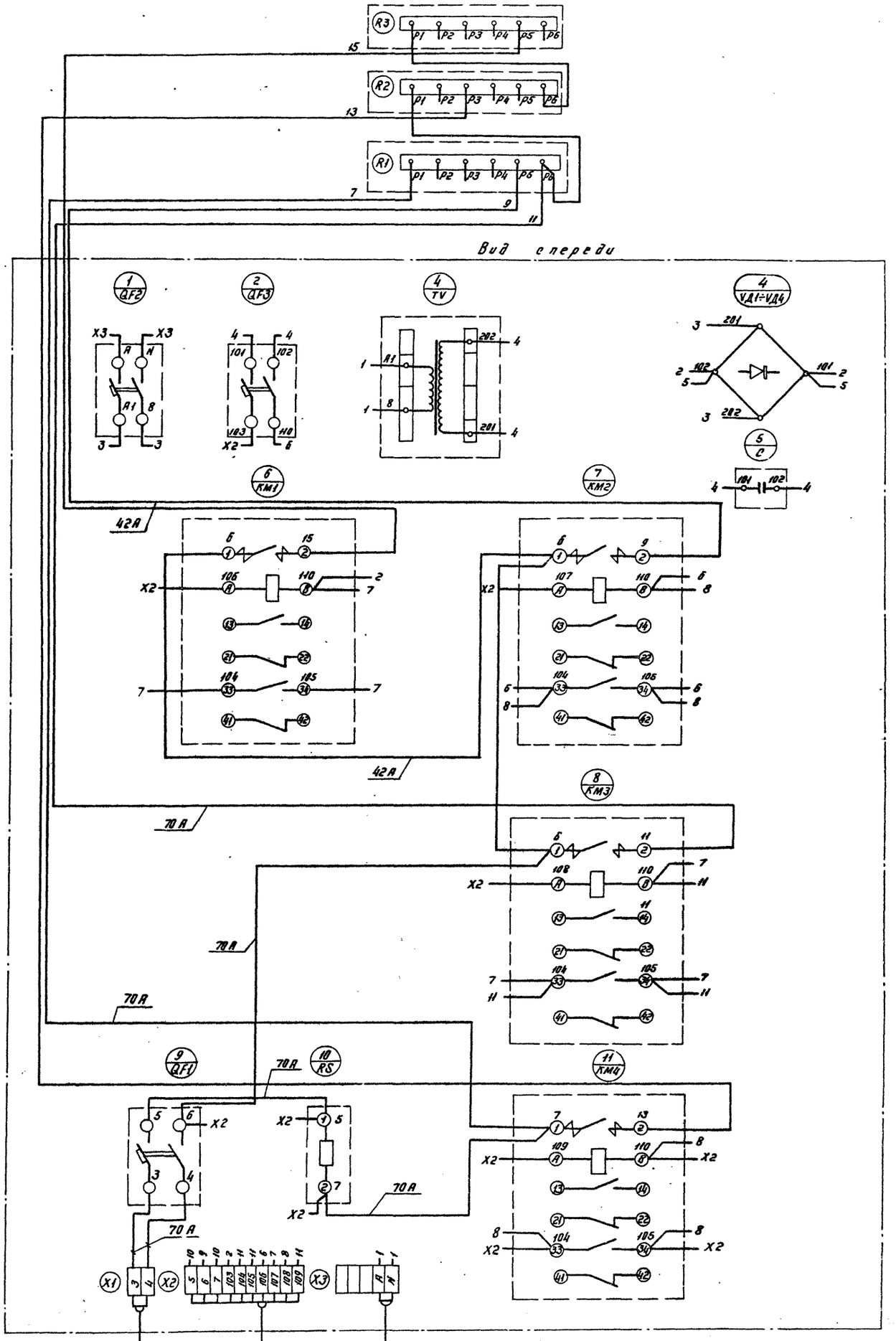

ГИП	Блувштейн		
Н. контр.	Блюм		
Нач. отд.	Хомяк		
Гл. спец.	Сизинцев		
Гип эл.	Блувштейн		
Ст. инж.	Попова		

416-9-33.87 Э 000.02 Э4

Щит разряда 1Щ кислотных аккумуляторных батарей. Схема электрическая соединений.

Стадия	Масса	Масштаб

Лист 1 Листов 1

Гипропромтрансстрой

Инв. № подл. | Подпись и дата | Взам. инв. №

Копир

Формат А2

22371-05

Альбом V

Формат	Зона	Поз.	Обозначение	Наименование	Кол.	Примечание
				Документация		
А3			Э 000 03 ВО	Чертеж общего вида	01	
А3			Э 000 03 Э4	Схема электрическая соединений	01	
А4			Э 000 03 ТБ	Таблица перечня надписей	01	
				Сборочные единицы		
				Н51 01		
		01		Переключатель		
				УП 5315-Л146У3	01	SA
		02		Выключатель КЕ011-У3-С		
				исп. 2 красн.	01	SB1
		03		Выключатель КЕ011-У3-С		
				исп. 2 черн.	01	SB2
		04		Амперметр М4203		
				Предел 0-150А	01	PA
		05		Вольтметр М4203		
				Предел 0-75В	01	PV
				Зажимы наборные ЗН24-95П160-В/ВУ3	02	
				Блок Б3-24 на 10 зажимов	01	
				Блок Б3-24 на 5 зажимов	01	

Инв. № подл. | Подпись и дата | Взам. инв. №

Н. контр.	Блюм		
Нач. отд.	Хомяк		
Гл. спец.	Сизинцев		
ГИП эл.	Блувштейн		
Ст. инж.	Попова		

416-9-33.87 Э 000. 03

Ящик разряда Я1 щелочных аккумуляторных батарей. Технические данные аппаратов. ТАБЛИЦА

Стадия	Лист	Листов
	1	1

Гипропромтрансстрой

Альбом

Панель	Строка	Надпись	Поз. обозначение	Место надписи	Текст	Кол.	Вид шрифта	Заготовка
		1		Табличка	Я1	1		
		2	PA	— " —	Ток разряда	1		
		3	PV	— " —	Напряж. разряда	1		
		4	SA	на ключе	1,2,3,4,0	1		
		5		табличка	34 ТНЖ-300 ВМ	1		
		6		— " —	34 ТНЖ-600 ВМ	1		
		7	SB2	— " —	вкл.	1		
		8	SB1	— " —	откл.	1		

Инв. № подл. | Подпись и дата | Взам. инв. №

Н. контр.	Блюм		
Нач. отд.	Хомяк		
Гл. спец.	Сизинцев		
ГИП эл.	Блувштейн		
Ст. инж.	Попова		

416-9-33.87 Э 000. 03 ТБ

Ящик разряда Я1. щелочных аккумуляторных батарей. Таблица перечня надписей

Стадия	Лист	Листов
	1	1

Гипропромтрансстрой

Альбом V

Вид спереди
Дверь не показана

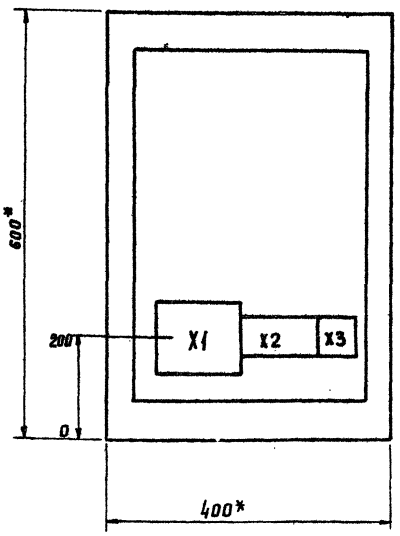

Дверь ящика
Вид спереди

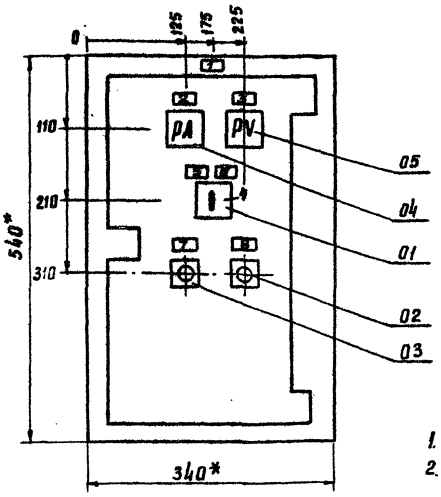

1. * Размеры для справок.
2. Неуказанные предельные отклонения размеров по ....
3. В контуре табличек и аппаратов указаны номера надписей по перечню надписей.
4. Глубина ящика 360 мм.

Инв. № подл. | Подпись и дата | Взам. инв. №

ГИП	Блувштейн		
Н. контр.	Блюм		
Нач. отд.	Хомяк		
Гл. спец.	Сизинцев		
ГИП эл.	Блувштейн		
Ст. инж.	Попова		

416-9-33.87 Э 000. 03 ВО

Ящик разряда Я1 щелочных аккумуляторных батарей. Чертеж общего вида

Стадия	Масса	Масштаб
		1:5

Лист 1 | Листов 1

Гипропромтрансстрой

22371-05

Альбом V

Формат	Зона	Поз.	Обозначение	Наименование	Кол.	Примечание
				Документация		
А3			Э 000 ОН ВО	Чертеж общего вида	01	
А3			Э 000 04 Э4	Схема электрическая соединений	01	
А4			Э 000 04 ТБ	Таблица перечня надписей	01	
				Сборочные единицы		
				Н51 01		
		01		Переключатель		
				УП5313-Ф227У3	01	SA
		02		Выключатель КЕ011-У3-С		
				исп.2 красн.	01	SB1
		03		Выключатель КЕ011-У3-С		
				исп.2 черн.	01	SB2
		04		Амперметр М4203		
				Предел 0-100А	01	PA
		05		Вольтметр МЧ203		
				Предел 0-150В	01	PV
				Зажимы наборные ЗН24-95П16В		
				-В1ВУ3	02	
				Блок 63.24 на 10 зажимов	01	
				Блок 63-24 на 5 зажимов	01	

Инв. № подл. | Подпись и дата | Взам. инв. №

Н.контр.	Блюм		
Нач.отд.	Хомяк		
Гл.спец.	Сизинцев		
ГИП эл.	Блувштейн		
Ст.инж.	Попова		

416-9-33.87 Э 000.04

Ящик разряда Я1 кислотных аккумуляторных батарей. Технические данные аппаратов. Таблица

Стадия	Лист	Листов
	1	1

Гипропромтрансстрой

Альбом

Панель	Строка	Надпись	Поз. обозначение	Место надписи	Текст	Кол.	Вид шрифта	Заготовка
		1		Табличка	Я1	1		
		2	PA	— " —	ток разряда	1		
		3	PV	— " —	напряж. разряда	1		
		4	SA	на ключе	1, 2, 3, 4.0	1		
		5		Табличка	2×20×3ПАС310	1		
		6		— " —	2×20×5 ПАС 350	1		
		7	SB2	— " —	вкл.	1		
		8	SB1	— " —	откл.	1		

Инв. № подл. | Подпись и дата | Взам. инв. №

Н.контр.	Блюм		
Нач.отд.	Хомяк		
Гл.спец.	Сизинцев		
ГИП эл.	Блувштейн		
Ст.инж.	Попова		

416-9-33.87 Э 000.04 ТБ

Ящик разряда Я1 кислотных аккумуляторных батарей. Таблица перечня надписей

Стадия	Лист	Листов
	1	1

Гипропромтрансстрой

Альбом V

Вид спереди
Дверь не показана

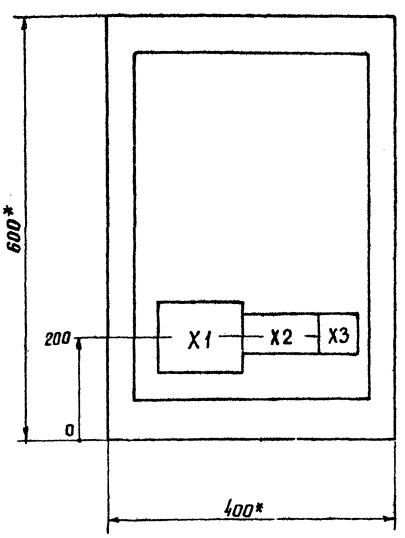

Дверь ящика
Вид спереди

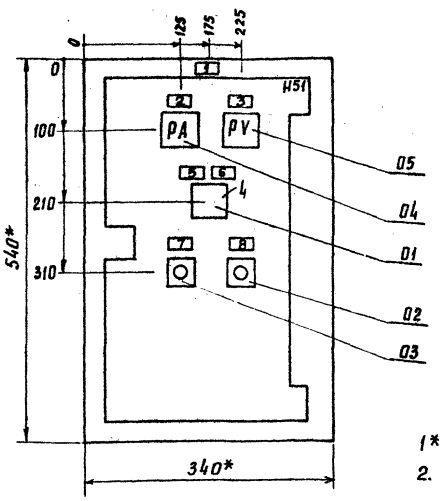

1* Размеры для справок.
2. Неуказанные предельные отклонения размеров по...
3. В контуре табличек и аппаратов указаны номера надписей по перечню надписей.
4. Глубина ящика 360мм.

Инв. № подл. | Подпись и дата | Взам. инв. №

ГИП	Блувштейн		
Н.контр.	Блюм		
Нач.отд.	Хомяк		
Гл.спец.	Сизинцев		
ГИП эл.	Блувштейн		
Ст.инж.	Попова		

416-9-33.87 Э.000.04.ВО

Ящик разряда Я1. кислотных аккумуляторных батарей. Чертеж общего вида

Стадия	Масса	Масштаб
		1:5

Лист 1 | Листов 1

Гипропромтрансстрой

Альбом V

Вид спереди

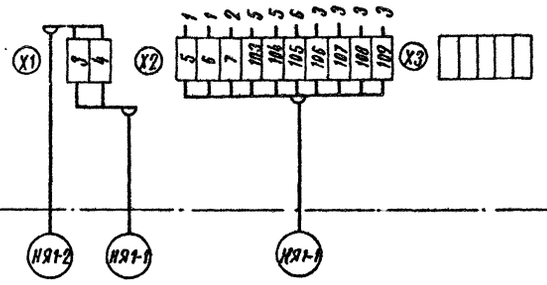

Дверь ящика
Вид со стороны монтажа

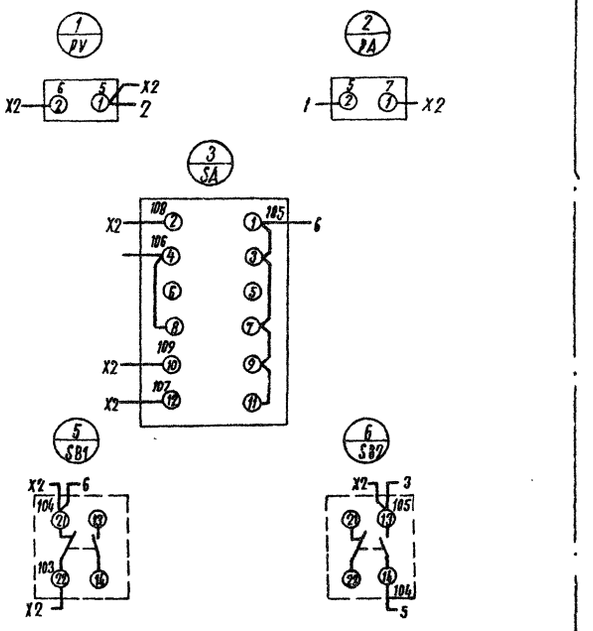

			416-9-33.87 Э. 000. 04 34
ГИП	Блувштейн		Ящик разряда Я1 кислотных аккумуляторных батарей. Схема электрическая соединений
Н. контр.	Блюм		Стадия: — Масса: — Масштаб: —
Нач. отд.	Хомяк		Лист 1 Листов 1
Гл. спец.	Сизинцев		Гипропромтрансстрой
ГИП ЭА	Блувштейн		
Ст. инж.	Попова		

Инв. № подл. | Подпись и дата | Взам. инв. №

Альбом V

Вид спереди

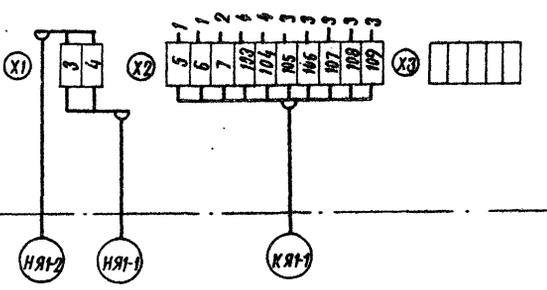

Дверь ящика
Вид со стороны монтажа

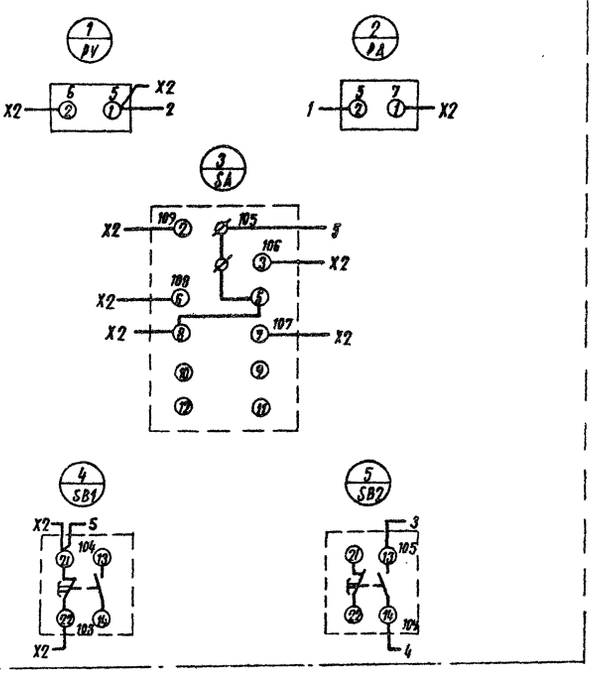

			416-9-33.87 Э 000. 03 34
ГИП	Блувштейн		Ящик разряда Я1 щелочных аккумуляторных батарей. Схема электрическая соединений
Н. контр.	Блюм		Стадия: — Масса: — Масштаб: —
Нач. отд.	Хомяк		Лист 1 Листов 1
Гл. спец.	Сизинцев		Гипропромтрансстрой
ГИП ЭА	Блувштейн		
Ст. инж.	Попова		

Инв. № подл. | Подпись и дата | Взам. инв. №

Альбом V

Формат	Зона	Поз.	Обозначение	Наименование	Кол.	Примечание
				Документация		
А3			Э. 000. 05 ВО	Чертеж общего вида	01	
А2			Э 000. 05 Э4	Схема электрическая соединений	01	
А4			Э 000. 05 ТБ	Таблица перечня надписей	01	
				Сборочные единицы		
				Н1 01		
		01		Выключатель А63-МУ3		
				U~380 В Jp=4А	02	SF1,SF2
		02		Реле РВП72-3221-00У4, U~220В	01	КТ1
		03		Реле РПУ2-36220У3, ~220В	05	К1,К3÷К6
		04		Реле РПУ2-36420У3, ~220В	01	К2
				Н51 01		
		05		Выключатель КЕ011У3 Исп 2		
				толк красн.	01	SB1
		06		Переключатель УП5312-А545У3	03	1SA4 13SA2,23SA2
		07		Переключатель УП5314-С398У3	01	SA1
		08		Арматура АС12015У2, U~220В	01	HL1
		09		Арматура АС12011У2, U~220В	02	HL2 HL3
		10		Арматура АС12014У2, U~220В	01	HL4
		11		Арматура АС12013У2, U~220В	05	HL5,1HL, 9HL,13HL,23HL
		12		Звонок ЗВП 220-0М5, U~220В	01	Установить по боковой стенке
				Блок Б3-24, на 10 зажимов	04	

Взам. инв. №

Подпись и дата

Инв. № подл.

Н.контр.	Блюм	
Нач.отд.	Хомяк	
Гл.спец.	Сизинцев	
ГИП эл.	Блувштейн	
Ст.инж.	Попова	

416-9-33.87 Э 000 05

Ящик Я2. Технические данные аппаратов. Таблица

Стадия	Лист	Листов
	1	1

Гипропромтрансстрой

Копир. Бар Формат А4

Альбом V

Панель	Строка	Надпись	Поз. Обозначение	Место надписи	Текст	Кол.	Вид шрифта	Заготовка
		1		Табличка	Я2	1		
		2	HL2	"	Авария	1		
		3	HL1	"	Наличие напряжения	1		
		4	HL3	"	Пожар	1		
		5	1HL	"	Норм. работа П1	1		
		6	HL5	"	Вентиль открыт	1		
		7	9HL	"	Норм. работа П2	1		
		8	13HL	"	Норм. работа В1 вентилятор №13	1		
		9	HL4	"	Вентиль закрыт	1		
		10	23HL	"	Норм. работа В1 вентилятор №23	1		
		11	13SA2	"	В1. Вентилятор №13 Упр	1		
		12	23SA2	"	В1. Вентилятор №23 Упр	1		
		13	1SA4	"	Приточный вент П1. Упр	1		
		14	SA1	"	Выбор вентилятора	1		
		15	SB1	"	Съем сигнала	1		

Взам. инв. №

Подпись и дата

Инв. № подл.

Н.контр.	Блюм	
Нач.отд.	Хомяк	
Гл.спец.	Сизинцев	
ГИП эл.	Блувштейн	
Ст.инж.	Попова	

416-9-33.87 Э.000.05.ТБ

Ящик Я2. Таблица перечня надписей

Стадия	Лист	Листов
	1	1

Гипропромтрансстрой

Копир. Бар Формат А4

Альбом V

Вид спереди
Дверь не показана

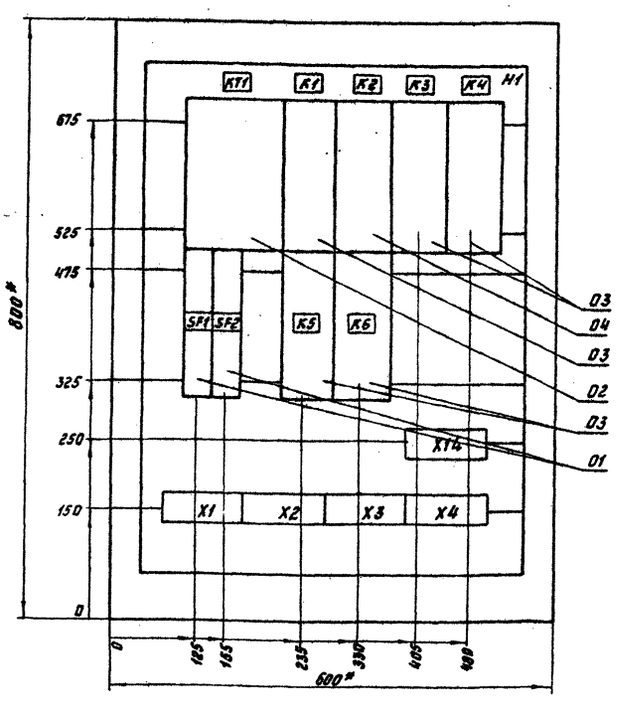

Дверь ящика
Вид спереди

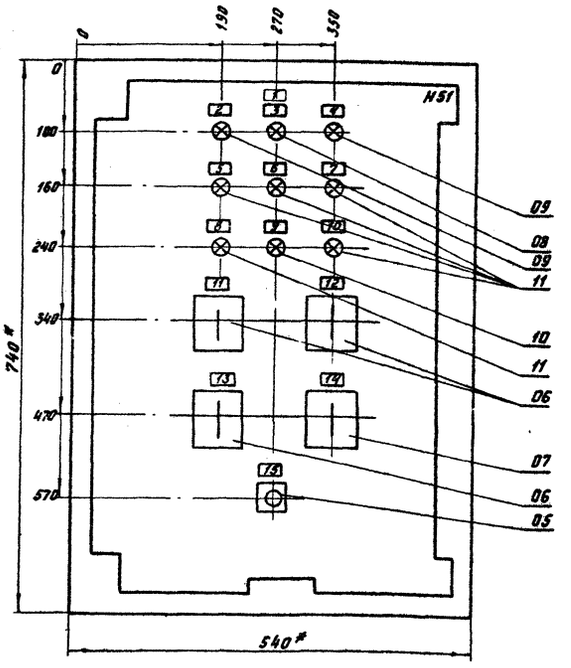

1* Размеры для справок
2 Неуказанные предельные отклонения размеров по...
3 В контуре табличек и аппаратов указаны номера надписей по перечню надписей
4 Глубина ящика 360мм

Взам. инв. №

Подпись и дата

Инв. № подл.

ГИП	Блувштейн	
Н.контр.	Блюм	
Нач.отд.	Хомяк	
Гл.спец.	Сизинцев	
ГИП эл.	Блувштейн	
Ст.инж.	Попова	

416-9-33.87 Э 000.05.ВО

Ящик Я2. Чертеж общего вида

Стадия	Масса	Масштаб
		1:10

Лист 1 Листов 1

Гипропромтрансстрой

Копир. Бар Формат А3

22371-05

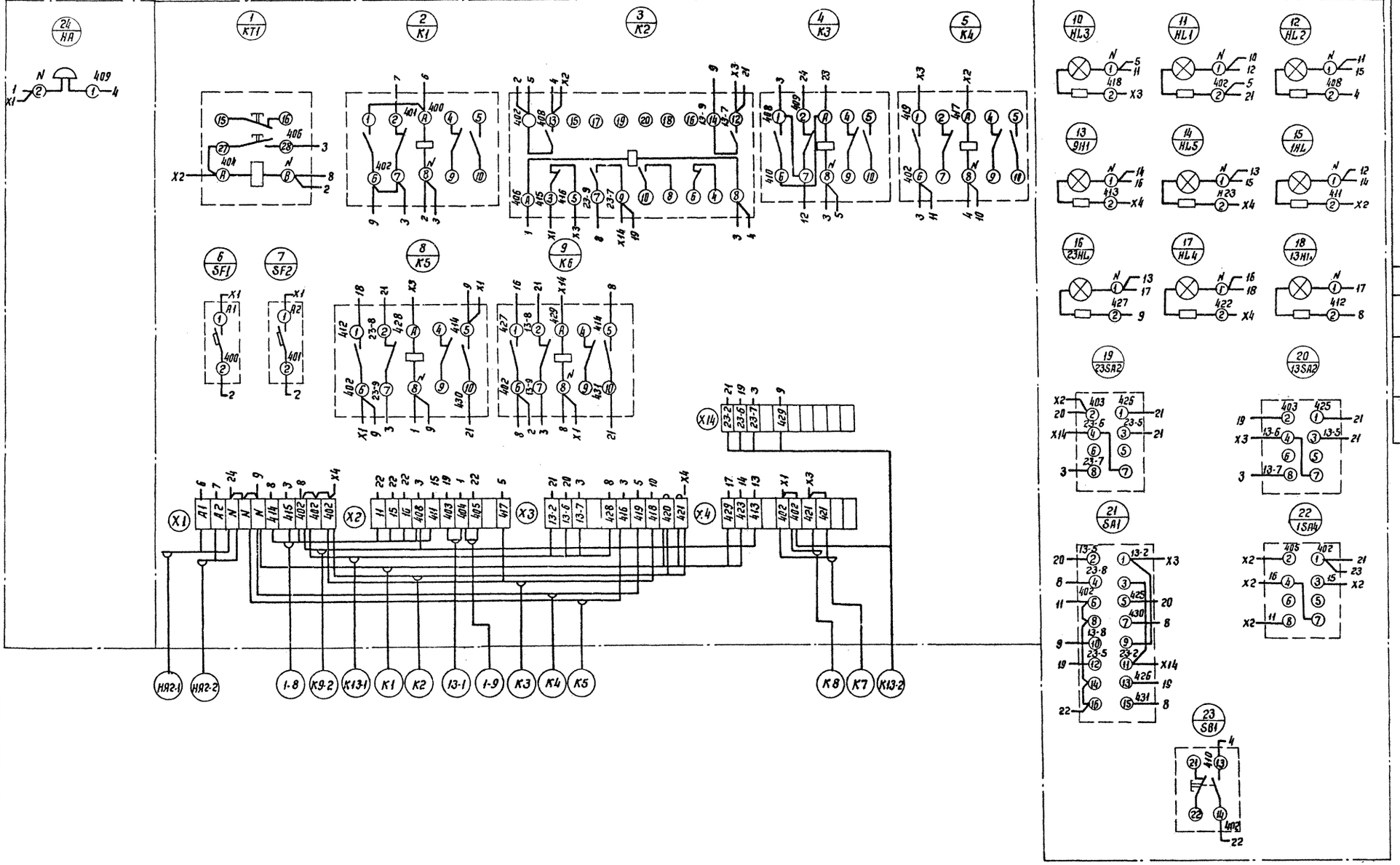

Э 000 05 34

416-9-33.87

Ящик Я2

Схема электрическая

Стадия	Масса	Масштаб
Лист 1	Листов 1	

Гипропромтрансстрой

Формат А2

ГИП	Блувштейн	
Н. контр.	Блюм	
Нач. отд.	Хомяк	
Гл. спец.	Сизинцев	
ГИП эл.	Блувштейн	
Ст. инж.	Попова	

Копир. Вол

Инв. № подл. | Подпись и дата | Взам. инв. №

Альбом V

Альбом

Формат	Зона	Поз.	Обозначение	Наименование	Кол.	Примечание
				Документация		
А3			3 000. 06 ВО	Чертеж общего вида	01	
А			3 000 06 ЭЧ	Схема электрическая соединений	01	
А4			3 000 06 ТБ	Таблица перечня надписей	01	
				Сборочные единицы		
				Н1 01		
		01		Выключатель А63-М93 U~380В Jр=6А	01	9SF
		02		Пускатель ПМЛ 1100с реле РТЛ 1007 U~380В	01	9КМ
		03		Реле РПУ-2-36420У3 U~220В	01	9К1
		04		Реле РПУ-2-36240У3 U~220В	01	9К2
		05		Реле РПУ-2-36220У3 U~220В	01	9К3
				Н51 01		
		06		Выключатель КЕ011У3 исп 2 толк красн.	01	9SB1
		07		Выключатель КЕ011У3 исп 2 толк черн.	01	9SB2
		08		Переключатель УП5312-С29	01	9SA
		09		Арматура АС1201392 U~220В	01	9HL1
		10		Арматура АС120 11У2 U~220В	01	9HL2
		11		Блок Б3-24 на 10 зажимов	02	
		12		Блок Б3-24 на 5 зажимов	01	

Взам. инв. N | Подпись и дата | Инв. N подл.

Н. контр.	Блюм		
Нач. отд.	Хомяк		
Гл. спец.	Сизинцев		
ГИП эл.	Блубштейн		
Ст. инж.	Попова		

416-9-33.87 3 000. 06

Ящик 9Я
Технические данные аппаратов. Таблица.

Стадия	Лист	Листов
	1	1

Гипропромтрансстрой

Альбом

Панель	Строка	Надпись	Поз обозначение	Место надписи	Текст	Кол.	Вид шрифта	Заготовка
		1		Табличка	9Я	1		
		2	9HL1	—"—	Норм работа	1		
		3	9HL2	—"—	Авария	1		
		4	9SA	—"—	Зима – О – Лето	1		
		5	9SB1	—"—	Откл.	1		
		6	9SB2	—"—	Вкл.	1		

Взам. инв. N | Подпись и дата | Инв. N подл.

Н. контр.	Блюм		
Нач. отд.	Хомяк		
Гл. спец.	Сизинцев		
ГИП эл.	Блубштейн		
Ст. инж.	Попова		

416-9-33.87 3 000. 06. ТБ

Ящик 9Я
Таблица перечня надписей.

Стадия	Лист	Листов
	1	1

Гипропромтрансстрой

Альбом

Вид спереди
Дверь не показана.

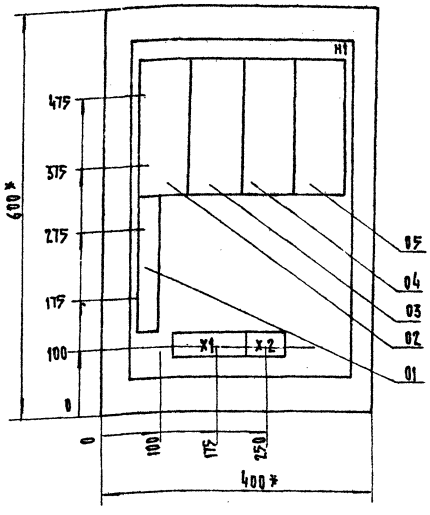

Дверь ящика
Вид спереди.

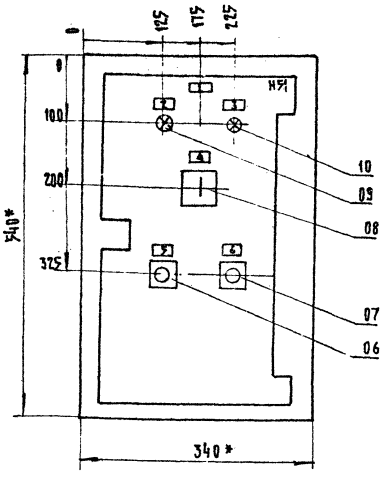

1. * Размеры для справок.
2. Неуказанные предельные отклонения размеров по...
3. В контуре табличек и аппаратов указаны номера надписей по перечню надписей.
4. Глубина ящика 360 мм.

Взам. инв. N | Подпись и дата | Инв. N подл.

ГИП	Блубштейн		
Н. контр.	Блюм		
Нач. отд.	Хомяк		
Гл. спец.	Сизинцев		
ГИП эл.	Блубштейн		
Ст. инж.	Попова		

416-9-33.87 3. 000. 06 ВО

Ящик 9Я.
Чертеж общего вида.

Стадия	Масса	Масштаб
		1:5

Лист 1	Листов 1

Гипропромтрансстрой

Копир. [illegible] 20371-05 Формат

Вид спереди

Дверь ящика
Вид со стороны монтажа

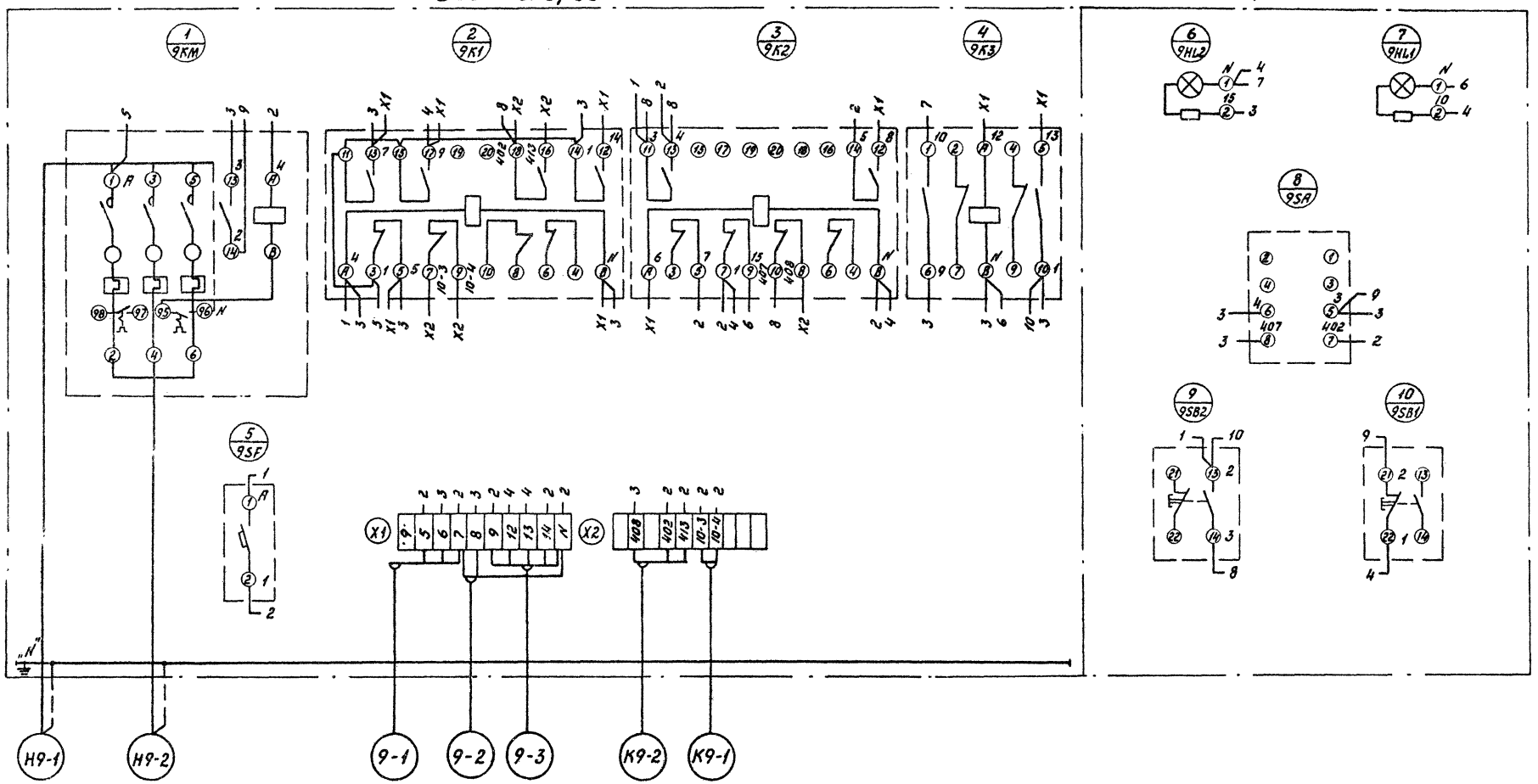

ЦЕНТРАЛЬНЫЙ ИНСТИТУТ
ТИПОВОГО ПРОЕКТИРОВАНИЯ ГОССТРОЯ СССР
МИНСКИЙ ФИЛИАЛ

220600, г.Минск, ул.К.Маркса, 32
Сдано в печать 11.04.1988 г.
Заказ № 68а Тираж 1000экз.
Инв.№ 22371/5

gost.e-ecolog.ru