ТИПОВОЙ ПРОЕКТ
144-16-135.90

ОДНОЭТАЖНЫЙ ОДНОКВАРТИРНЫЙ 3-КОМНАТНЫЙ ЖИЛОЙ ДОМ

СО СТЕНАМИ ИЗ КИРПИЧА И КОМПЛЕКТАМИ ДЕРЕВЯННЫХ ДЕТАЛЕЙ ЗАВОДСКОГО ИЗГОТОВЛЕНИЯ С УПРОЩЕННЫМ ИНЖЕНЕРНЫМ ОБОРУДОВАНИЕМ

ДЛЯ ГОСУДАРСТВЕННОГО СТРОИТЕЛЬСТВА

АЛЬБОМ I

АС – Архитектурно-строительные решения стр. 4-49
ОВ – Отопление и вентиляция стр. 50-53
ВК – Водопровод и канализация стр. 54-56
ЭО – Электрооборудование стр. 57-58
СС – Связь и сигнализация стр. 59-61
ГСВ – Газоснабжение стр. 62

24486-01
Цена 4-85

gost.e-ecolog.ru

ЦЕНТРАЛЬНЫЙ ИНСТИТУТ ТИПОВОГО ПРОЕКТИРОВАНИЯ
ГОССТРОЯ СССР

Москва. А-445. Смольная ул., 22

Сдано в печать 11 1991 года

Заказ № 804 Тираж 500 экз.

ТИПОВОЙ ПРОЕКТ
144-16-135.90

ОДНОЭТАЖНЫЙ ОДНОКВАРТИРНЫЙ 3-КОМНАТНЫЙ ЖИЛОЙ ДОМ

СО СТЕНАМИ ИЗ КИРПИЧА И КОМПЛЕКТАМИ ДЕРЕВЯННЫХ ДЕТАЛЕЙ ЗАВОДСКОГО ИЗГОТОВЛЕНИЯ С УПРОЩЕННЫМ ИНЖЕНЕРНЫМ ОБОРУДОВАНИЕМ

ДЛЯ ГОСУДАРСТВЕННОГО СТРОИТЕЛЬСТВА

АЛЬБОМ I

ПЕРЕЧЕНЬ АЛЬБОМОВ

Альбом I – АС – Архитектурно-строительные решения
ОВ – Отопление и вентиляция
ВК – Водопровод и канализация
ЭО – Электрооборудование
СС – Связь и сигнализация
ГСВ – Газоснабжение
Альбом II – СО – Спецификация оборудования
Альбом III – С – Сметы
Альбом IV – ВМ – Ведомость потребности в материалах

Прилагаемые документы: Серия 16 часть 1 раздел 1. Общесерийные материалы
Серия 16 часть 2 раздел 1-03. Узлы и детали

Разработан
ЦНИИЭП граждансельстроем

Гл. инженер института М.Г. Лейзерович

Гл. архитектор проекта В.Н. Кубакин

Утвержден Госкомархитектуры
приказ N 323 от 27.08.1980 г.
Введен в действие
ЦНИИЭП граждансельстроем
приказ N 48/т от 14.09.1990 г.

© ЦИТП Госстроя СССР. 1990

Лист	Наименование	Стр.
	Обложка	
	Титульный лист	1
1	Содержание альбома (начало)	2
2	Содержание альбома (окончание)	3
	Архитектурно-строительные чертежи	
1	Общие данные (начало)	4
2	Общие данные (продолжение)	5
3	Общие данные (продолжение)	6
4	Общие данные (продолжение)	7
5	Общие данные (продолжение)	8
6	Общие данные (продолжение)	9
7	Общие данные (окончание)	10
8	Фасады А-Б; 1-3; Б-А; 3-1	11
9	Кладочный план. План подвала (вариант)	12
10	Отделочный план	13
11	Кладочный план (вариант с полным инженерным оборудованием)	14
12	Отделочный план (вариант с полным инженерным оборудованием)	15
13	Спецификация столярных изделий (начало)	16
14	Спецификация столярных изделий (окончание)	17
15	Разрез 1-1	18
16	Таблица нагрузок	19
17	План столбчатых фундаментов	20
18	План столбчатых фундаментов (вариант)	21
19	План ленточных фундаментов	22
20	Развертки ленточных фундаментов	23
21	План цокольного перекрытия	24
22	План чердачного перекрытия	25
23	План цокольного перекрытия (вариант с полным инженерным оборудованием)	26
24	План чердачного перекрытия (вариант с полным инженерным оборудованием).	27
25	План стропил. План кровли	28
26	План стропил (для снеговой нагрузки q = 1.57 кПа)	29
27	Разрезы 1-1; 2-2. Спецификация	30
28	План перемычек. Ведомость перемычек	31
29	Ведомость перемычек	32
30	Дымовентиляционная труба ДВТ N 1	33
31	Экспликация полов и спецификации	34
32	Веранда. План. Разрез 1-1	35
33	Веранда. Разрезы 2-2 ÷ 4-4	36
34	Веранда. Спецификация	37
35	Люфт - клозет	38
36	Шкафы встроенные и антресоли Ш-1, Ш-2, А-1, А-2. Спецификации (начало)	39
37	Шкафы встроенные и антресоли: Ш-1, Ш-2, А-1, А-2. Спецификации (окончание)	40
38	Фасады А-Б, 1-3, Б-А, 3-1 (вариант 1)	41
39	Декоративные элементы НО-1, НО-2, НО-3, НО-4, НО-5; ОВ-1, ОК-1, ОВ-2, ОК-2. Фрагмент N 1. (вариант 1).	42
40	Фрагмент N1, фрагмент N2 (вариант 1)	43

144-16-135.90

Норм.кон	Кувакин		Одноэтажный одноквартирный 3 комнат. жилой дом.	Стадия	Лист	Листов
Рук.маст	Караваев			Р	1	2
Зам.нач.м	Коврижкин					
Гап	Кувакин		Содержание альбома (начало)	ЦНИИЭП Гражданстрой		
Гл.спец	Майсюк					
Арх.I кат	Венедиктов					

Привязан:

Инв. №

24486-01 3

Лист	Наименование	Стр.
41	Фасады А-Б; Б-А; 1-3; 3-1. Фрагмент N 1 (вариант 2)	44
42	Декоративные элементы НО-1; НО-2; НО-3; НО-4;	45
	ОВ-1; ОВ-2; ОК-1; ОК-2 (вариант 2)	
43	Фасады А-Б; 1-3; Б-А; 3-1 (вариант 3)	46
44	Фрагмент N1, фрагмент N2 (вариант 3)	47
45	Вариант решения интерьера общей комнаты	48
46	Фрагмент плана с расстановкой кухонного оборудования.	49
	Развертка стены	
	Отопление и вентиляция	
1	Общие данные (начало)	50
2	Общие данные (окончание)	51
3	План этажа. План подвала. Схема системы отопления	52
4	План этажа. План подвала. Схема системы отопления	53
	(вариант с насосом ЦВЦ)	
	Водопровод и канализация	
1	Общие данные	54
2	План 1 этажа. План подвала (вариант)	55
3	Схемы систем В1, Т3, К1	

Лист	Наименование	Стр.
	Электрооборудование	
1	Общие данные	57
2	План расположения осветительных сетей	58
	Связь и сигнализация	
1	Общие данные	59
2	Схема расположения устройств связи	60
3	План этажа. План кровли	61
	Газоснабжение	
1	Общие данные. Фрагмент плана этажа. Схема газопровода	62

Привязан

Инв. N

Нормок.	Кувакин	
Нач. мас.	Караваев	
Зам. нач.	Коврижкин	
ГАП	Кувакин	
Гл. спец.	Майсюк	
Архитек.	Венедиктова	
Провер.	Кувакин	

144-16-135.90

Одноэтажный одноквартирный 3-комнатный жилой дом

Стадия	Лист	Листов
Р	2	

Содержание альбома (окончание)

ЦНИИЭП гражданселькстрой

Авторский коллектив

Архитекторы - Горская Г. Л., Венедиктова О.С.
Инженеры - конструкторы - Красавина Р.П., Майсюк А.М.
Инженеры - сантехники - Евдокимова Г., Молодкин Ю.И., Курочкин В.Н.
Инженеры - сметчики: Крючкова А.С.
В корректировке проекта принимали участие:
Архитекторы - Кувакин В.Н., Венедиктова О.С
Инженеры - конструкторы - Майсюк А.М., Поляничева Т.А., Третьяченко Н.А.
Инженеры - сантехники: Крейнис Д.Г., Верховский Н.И., Бородкин Г.В.
Инженеры - сметчики: Мильман Б.М., Крючкова А.С.

Пояснительная записка

Типовой проект разработан взамен типового проекта 184-16-93.86 одноэтажного одноквартирного 3-комнатного жилого дома и скорректирован на основании договора №2-36/43 от 25.01.90.

I. Область применения

Для строительства в Iв климатическом подрайоне.
II климатическом районе с возможностью применения в
III климатическом районе, с обычными геологическими условиями
Расчетная температура наружного воздуха -20°, -30° (основное решение) -40°с

Вес снегового покрова — 1,0 КПА (осн. решение)
1,5 КПА (вариант)
Скоростной напор ветра — 0.38 КПА

II. Характеристика здания

Степень долговечности — II
Степень огнестойкости — IV
Класс здания — III
Ориентация — свободная

III. Архитектурно-планировочное решение

Дом рассчитан на заселение одной семьей из 4-5 человек и состоит из трех жилых комнат, в том числе двух изолированных и одной смежно расположенной кухни, прихожей, люфт-клозета, хозяйственных кладовой и шкафов, веранды, холодной кладовой, Связь помещений дома с верандой осуществляется через тамбур входа.

В помещении кухни в цокольном и чердачном перекрытиях предусмотрены люки для попадания в подвал /вариант/ и на чердак из теплого объема дома.
В варианте дома с полным инженерным оборудованием на площади люфт-клозета и хозяйственной кладовой устраивается раздельный санитарный узел, состоящий из уборной и ванной - постирочной.

В случае оборудования кухни газовой плитой, проектом предусмотрен вариант решения подвала с люком для входа, вынесенным за пределы кухни, в соответствии с требованиями 2.04.08-87

Дом разработан с учетом главы СНиП 2.08.01-89 „Жилые здания. Нормы проектирования", касающихся жилых домов для государственного строительства.
Для t°=-40° разработан вариант двойного тамбура.

Проектно-сметная документация разработана в соответствии с нормами, правилами, инструкциями и государственными стандартами

Гл. архитектор проекта /Кувакин В.Н./

Ведомость основных комплектов рабочих чертежей

Обозначения	Наименование	Примечание
АС	Архитектурно-строительное решение	
ОВ	Отопление и вентиляция	
ВК	Внутренние водопровод и	
	канализация	
ЭО	Электрооборудование	
СС	Связь и сигнализация	
ГСВ	Газоснабжение	

Привязан

Инв. №

144-16-135.90 АС

Нормок.	Кувакин	
Нач. маст.	Караваев	
Зам. нач.	Каврижкин	
ГАП	Кувакин	
Гл. спец.	Майсюк	
Арх. I к.	Венедиктова	
Провер.	Кувакин	

Одноэтажный одноквартирный 3-комнатный жилой дом	Стадия	Лист	Листов
	Р	1	46
Общие данные (начало)	ЦНИИЭП Граждансельстрой		

Ведомость рабочих чертежей основного комплекта АС

Лист	Наименование	Примечан.
	Архитектурно-строительные чертежи	
1	Общие данные (начало)	
2	Общие данные (продолжение)	
3	Общие данные (продолжение)	
4	Общие данные (продолжение)	
5	Общие данные (продолжение)	
6	Общие данные (продолжение)	
7	Общие данные (окончание)	
8	Фасады А-Б; 1-3; Б-А; 3-1	
9	Кладочный план. План подвала (вариант)	
10	Отделочный план	
11	Кладочный план (вариант с полным инженерным оборудованием)	
12	Отделочный план (вариант с полным инженерным оборудованием)	
13	Спецификация столярных изделий (начало)	
14	Спецификация столярных изделий (окончание)	
15	Разрез 1-1	
16	Таблица нагрузок	
17	План столбчатых фундаментов	
18	План столбчатых фундаментов (вариант)	
19	План ленточных фундаментов.	
20	Развертки ленточных фундаментов	
21	План цокольного перекрытия	
22	План чердачного перекрытия	
23	План цокольного перекрытия (вариант с полным инженерным оборудованием).	
24	План чердачного перекрытия (вариант с полным инженерным оборудованием)	
25	План стропил. План кровли	
26	План стропил (для снеговой нагрузки φ = 1,50 кПа)	

1	2	3
27	Разрезы 1-1; 2-2. Спецификация	
28	План перемычек. Ведомость перемычек.	
29	Ведомость перемычек.	
30	Дымовентиляционная труба ДВТ N1	
31	Экспликация полов и спецификации	
32	Веранда. План. Разрез 1-1	
33	Веранда. Разрезы 2-2 ÷ 4-4	
34	Веранда. Спецификация.	
35	Люфт-клозет.	
36	Шкафы встроенные и антресоли: Ш-1, Ш-2, А-1, А-2 спецификации (начало)	
37	Шкафы встроенные и антресоли: Ш-1, Ш-2, А-1, А-2. Спецификации (окончание)	
38	Фасады А-Б; 1-3; Б-А; 3-1 (вариант 1)	
39	Декоративные элементы НО-1; НО-2; НО-3; НО-4; НО-5; ОВ-1; ОК-1; ОВ-2; ОК-2. Фрагмент N1. (Вариант 1)	
40	Фрагмент N1, Фрагмент N2 (вариант 1)	
41	Фасады А-Б; Б-А; 1-3; 3-1. Фрагмент N1. (Вариант 2)	
42	Декоративные элементы НО-1; НО-2; НО-3; НО-4; ОВ-1; ОВ-2; ОК-1; ОК-2 (вариант 2)	
43	Фасады А-Б; 1-3; Б-А; 3-1 (вариант 3)	
44	Фрагмент N1, Фрагмент N2 (вариант 3)	
45	Вариант решения интерьера общей комнаты.	
46	Фрагмент плана с расстановкой кухонного оборудования. Развертка стены.	

144-16-135.90 АС

Привязан

Инв. №

Норм. к	Кувакин	
Рук. маст	Караваев	
Зам. начк	Коврижкин	
ГАП	Кувакин	
Гл. спец	Майсюк	
Арх. кат.	Венедиктов	

Одноэтажный одно-квартирный 3-комнатный жилой дом

Стадия	Лист	Листов
Р	2	

Общие данные (продолжение)

ЦНИИЭП граждансельстрой

24486-01 6

Таблица толщин наружных стен „а" в зависимости от расчётных зимних температур наружного воздуха

Материал стен	Расчетная зимняя t наружного воздуха				
	Материал и толщ. утепл.		− 20°	− 30°	− 40°
Кирпич керамический рядовой полнотелый обыкновенный марки 50 на растворе М25 плотностью 1650 кг/м³ МРЗ 15 ГОСТ 530-80	—	—	510	640	—
Кирпич керамич. рядовой пустотелый М50 на растворе М25 плотностью 1480 кг/м³ МРЗ 15 ГОСТ 530-80	—	—	420	550	640
Кирпич керамический рядовой полнотелый обыкновенный марки 75 на растворе М50 плотностью 1650 кг/м³ МРЗ 15 ГОСТ 530-80 облегчённая кладка тип „б"	Утеплитель	Щебень из доменного шлака γ = 600 кг/м³ толщ. 270 мм	—	510	—
Кирпич керамический рядовой полнотелый обыкновенный марки 75 на растворе М50 плотностью 1650 кг/м³ МРЗ 15 ГОСТ 530-80 облегчённая кладка тип „а"	—"—	Плиты минераловатные γ = 150 кг/м³ − 120 мм	—	—	510
Силикатный кирпич М75 на растворе М50. Облегчённая кладка тип „б"	—"—	Щебень из доменного шлака γ = 600 кг/м³ толщ. 270 мм	—	510	—
Силикатный кирпич М75 на растворе М50. Облегчённая кладка тип „а"	—"—	Плиты минераловатные γ = 150 кг/м³ − 120 мм			510

Таблица толщин утеплителя в зависимости от расчётных t наружного воздуха

Утеплитель	Наименование конструкций	Расчетная зимняя t° наружн. воздуха		
		−20°	−30°	−40°
Маты минераловатные по ТУ 21-31-64-88 класса Н γ = 125 кг/м³	Чердачное перекрытие	100	120	140
	Цокольное перекрытие	80	100	120

Ведомость ссылочных и прилагаемых документов

Обозначения	Наименование	Примечание
Серия 1.136.5-23.8.1,2	Окна и балконные двери деревянные с двойным остеклен. для жил. зданий ч.1,2	
Серия 1.136.5-23.8.3	Окна и балконные двери деревянные с тройным остеклением для жилых зданий	
Серия 1.136.5-18	Окна и балконные двери деревянные со стеклопакетами и стеклами для жилых зданий	
Серия 1.136.5-20	Окна и балконные двери деревянные со стеклопакетами для жилых зданий	
Серия 1.136.5-19	Двери деревянные наружные для жилых и общественных зданий	
Серия 1.136-10	Двери деревянные внутренние для жилых и общественных зданий	
Серия 1.172.5-6	Встроенные и антресольные шкафы шкафы-перегородки щитовой конструкции для жилых зданий	
Серия 1.131.9-24 8.1	Сборные панельные перегородки с обшивкой из сухой гипсовой штукатурки	
Серия 1.038.1-1. 8.1	Брусковые перемычки	
ГОСТ 1005-86	Щиты деревянные для перекрытий в жилых и общественных зданиях	
ГОСТ 4981-87	Балки деревянные с черепными брусками	
ГОСТ 13579-78*	Блоки стен подвала	
Серия 1.136.1-13, 8.1	Плиты подоконные железобетонные	
Серия 2.140-6	Узлы перекрытий жилых сельских зданий	
Серия 2.130-8, 8.1	Детали многослойных кирпичных и каменных наружных стен жилых и обществен. зданий	
Серия 903-09-7	Печи бытовые отопительные и отопительно-варочные	
Серия 16 ч. 2 разд. 1-03	Узлы и детали серия 16 ч. 2 разд. 1-03	
Серия 16 ч. 1 разд. 1	Общесерийные материалы серия 16 ч. 1 разд. 1	
	Спецификации оборудования	Альбом II
	Смета	Альбом III
	Ведомости потребности в материалах	Альбом IV

Привязан:

Инв. №

Нормок.	Кувакин	
Нач.маст	Караваев	
Зам.нач.	Коврижкин	
ГАП	Кувакин	
Гл.спец.	Майсюк	
Вед.арх.	Венедиктова	
Провер.	Кувакин	

144-16-135.90 АС

Одноэтажный одноквартирный 3-комнатный жилой дом

Стадия	Лист	Листов
Р	3	

Общие данные /продолжение/

ЦНИИЭП Граждансельстрой

24486-01 7

Альбом I

Строительные конструкции и отделка

Наименование	Варианты	Характеристика
1	2	3
Фундаменты	1 (осн. реш.)	– Столбчатые из сборных бетонных плит и столбов
	2	– Ленточные из сборных бетонных блоков
Цоколь	1	– Керамический кирпич рядовой полнотелый обыкновенный марки 100 на растворе М 50
Стены наружные	1	– Кирпич керамический рядовой полнотелый обыкновенный марки 50 на р-ре М25 плотностью 1650 кг/м³ МРЗ 15 ГОСТ 530-80
	2	– Кирпич керамический рядовой пустотелый М50 на р-ре М25 плотностью 1480 кг/м³ МРЗ 15 ГОСТ 530-80
	3	– Кирпич керамич. рядовой полнотелый обыкновенный марки 75 на р-ре М50 плотностью 1650 кг/м³ МРЗ 15 ГОСТ 530-80 (облегченная кладка тип „Б") утеплитель-щебень из доменного шлака γ=600 кг/м³
	4	– Кирпич керамический рядовой полнотелый обыкновенный марки 75 на р-ре М50 плотностью 1650 кг/м³ МРЗ 15 ГОСТ 530-80 (облегч. кладка тип „А") утеплитель-плиты минераловатные жесткие и полужесткие
	5	– Силикатный кирпич марки 75 на р-ре М50 (облегченная кладка тип „Б") утеплитель-щебень из доменного шлака γ=600 кг/м³
	6	– Силикатный кирпич марки 75 на р-ре М50 (облегченная кладка тип „А") утеплитель-плиты минераловатные жесткие и полужесткие
Стены внутренние	1	– Кирпич керамический рядовой полнотелый обыкновенный марки 50 на р-ре М25 плотностью 1650 кг/м³ МРЗ 15 ГОСТ 530-80
Перегородки	1	– Панельные с деревянным каркасом с облицовкой листами сухой гипсовой штукатурки, кирпичные толщиной 120 и 65 мм (армированные)
Цокольное перекрытие	1	– Деревянные щиты по балкам с черепными брусками
	2	– Деревянные щиты по клееным балкам с черепными брусками
Чердачное перекрытие	1	– Деревянные щиты по балкам с черепными брусками
Покрытие	1	– Деревянные стропила
Лестницы наружные	1	– Набивные бетонные ступени
Кровля	1	– Волнистые асбестоцементные листы по ГОСТ 16233-77

Окна	1	– С раздельными переплетами ГОСТ 11214-86 Серия 1.136.5-23 в.1
	2	– Со спаренными переплетами ГОСТ 11214-86 Серия 1.136.5-23 в.1
	3	– С тройным остеклением ГОСТ 16289-86 Серия 1.136.5-23 в.3
	4	– Со стеклопакетами ГОСТ 24700-81 Серия 1.136.5-20
	5	– Со стеклопакетами и стеклами ГОСТ 24699-81 Серия 1.136.6-18
Двери наружные	1	– Деревянные входные Серия 1.136.5-19
Двери внутренние	1	– Деревянные ГОСТ 6629-88 Серия 1.136-10
Встроенное оборудование	1	– Встроенные и антресольные шкафы Серия 1.172.5-5
Отделка наружная	1	– Кирпичная кладка с расшивкой швов; деревянные эл-ты фасадов пропитываются олифой и покрываются лаком МЧ-62
Отделка внутренняя	1	– См. ведомость отделочных работ лист АС-6
Инженерное оборудование		
Водопровод	1	– От водоразборной колонки
	2	– От наружных сетей
Канализация	1	– Люфт-клозет
	2	– В наружную сеть канализации
Отопление	1	– Печное
	2	– Квартирное от малометражного котла типа КЧМ-1
Вентиляция	1	– Естественная
Водоснабжение: холодное	1	– От водоразборной колонки
	2	– Централизованное
Водоснабжение: горячее	1	– От водогрейной колонки на твердом топливе
	2	– Квартирное от малометражного котла КЧМ с водонагревателем
Электроосвещение	1	– Лампы накаливания
Электроснабжение	1	– Централизованное с подключением к внешним сетям
Связь и сигнализация	1	– Централизованное с подключением к внешним сетям
Пищеприготовление	1	– Плита на твердом топливе типа „Ильмарине"
	2	– Газовая плита от баллонов со сжиженным газом

Привязан

Инв. №

Нормок.	Кувакин	
Нач. маст.	Карлаев	
Зам. нач.	Коврижкин	
ГАП	Кувакин	
Гл. спец.	Майсюк	
Вед. арх.	Венедиктова	
Проверил	Кувакин	

144-16-135.90 АС

Одноэтажный одноквартирный 3-комнатный жилой дом

Стадия	Лист	Листов
Р	4	

Общие данные

ЦНИИЭП Гражданстройпроект

Указания по производству работ в зимнее время

Проект разработан исходя из условий производства работ в летнее время.
При производстве работ в зимнее время следует соблюдать соответствующие пункты СНиП 3.03.01-87; СНиП 3.04.01-87.

Антикоррозийная защита конструкций

Работы производить при соблюдении пунктов СНиП 3.04.03-85 Выполнение антикоррозийных мероприятий должно обязательно оформлятся специальными актами на скрытые работы.

Наличие особых научно-технических достижений

Настоящий типовой проект содержит традиционные строительные решения, поэтому в рабочей документации не приведены расчетные показатели применения особых научно-технических достижений

Указания по привязке проекта

Проект может быть принят к строительству после предварительного выполнения работ, связанных с применением проекта на конкретном участке.
В зависимости от местных условий конкретного строительства и степени инженерного благоустройства населенного пункта при применении проекта должны быть внесены соответствующие коррективы: необходимо исключить все чертежи вариантов, не применяемых в данном строительстве, во всех оставшихся чертежах должны быть вычеркнуты детали, размеры, спецификации и т.п., относящиеся к неиспользуемым вариантам.

Сведения о патентоспособности и патентной чистоте

Принятые конструкции и узлы не патентоспособны так, как являются проектной переработкой известных решений и обладают патентной чистотой в отношении СССР по состоянию на 1.06.90г.

Ведомость спецификаций

Лист	Наименование	Примечание
АС-13,14	Спецификация столярных изделий	
АС-17	Спецификация на столбчатые фундаменты	
АС-18	Спецификация на столбчатые фундаменты /вариант/	
АС-19	Спецификация. на ленточные фундаменты	
АС-21	Спецификация на цокольное перекрытие	
АС-22	Спецификация на чердачное перекрытие	
АС-23	Спецификация на цокольное перекрытие /вариант/	
АС-24	Спецификация на чердачное перекрытие /вариант/	
АС-27	Спецификация на стропила	
АС-28	Спецификация перемычек	
АС-31	Спецификация элементов пола	
АС-34	Спецификация на веранду	
АС-36,37	Спецификация на встроенные шкафы и антресоли	

Привязан		144-16-135.90 АС
Инв. №	Нормок. Кувакин	
	Нач. маст Караваев	
	Зам. нач. Коврижкин	
	ГАП Кувакин	Одноэтажный одноквартирный 3-комнатный жилой дом
	Гл. спец. Майсюк	Стадия Р, Лист 5, Листов
	Вед. арх. Венедиктова	Общие данные /продолжение/
	Провер. Кувакин	ЦНИИЭП Гражданселькстрой

Ведомость отделки помещений

Наименование помещений	Потолок		Стены и перегородки		Панель		Пол		Шкафы и антресоли		Примечание
	площ. м²	вид отделки	площ. м²	вид отделки	площ. м²	вид отделки	площ. м²	вид отделки	площ. м²	вид отделки	
Жилая комната	18,31	клеевая побелка по листам с.г.ш.	31,12	оклейка обоями	—	—	18,31	дощатый с масляной окраской	—	—	наружные стены со стороны помещений отделываются лист. с.г.ш. тол. 10мм
Жилая комната	16,82	"	33,18	"	—	—	16,82	"	—	—	"
Жилая комната	11,27	"	29,51	"	—	—	11,27	"	—	—	"
Прихожая, коридоры	10,26	"	19,01	"	—	—	10,26	"	4,30	масляная окраска	"
Кухня	10,10	"	26,35	клеевая окраска	0,84	глазурованн. плитка	10,10	линолеум	—	—	"
Хоз. кладовая	2,08	"	13,00	"	—	—	2,08	дощатый, с масляной окраской	—	—	"
Люфт - клозет	2,03	"	14,05	масляная окраска	—	—	2,03	керамическ. плитка	1,84	масляная окраска	наружная стена со стороны помещения отделывается мокрой штукатуркой
Тамбур	2,22	"	9,9	клеевая окраска	—	—	2,22	дощатый с масляной окраской	—	—	

				144-16-135.90	АС
Привязан		Нормок.	Кувакин	Одноэтажный одноквартирный 3-комнатный жилой дом	Стадия: Р; Лист: 6; Листов:
		Нач. мас.	Караваев		
		Зам. нач.	Коврижкин		
		ГАП	Кувакин		
Инв. №		Гл. спец.	Майсюк	Общие данные (продолжение)	ЦНИИЭП граждансельстрой

Технико-экономические и эксплуатационные показатели

Объемно-планировочные показатели

Наименование	Ед. изм.	Кол-во
Количество этажей	этаж	1
Количество квартир	квартира	1
Объем строительный	$м^3$	286.25
Коэффициент K_2		3.21
Площадь застройки	$м^2$	131.64
Площадь квартиры	"	71.86
Площадь общая квартиры	"	89.16
Площадь жилая	"	46.40
Площадь летних помещений и холодной кладовой	"	17.30
Площадь жилая на $1 м^2$ общей площади квартиры	—	0.52
Площадь жилая на $1 м^2$ площади квартиры	—	0.64

Сметная стоимость

Наименование	Ед. изм.	Кол-во
Общая	тыс. руб.	13.49
в том числе: строительно-монтажные работы	"	13.43
Оборудования	"	0.06
$1 м^2$ общей площади квартиры	руб.	151.3
$1 м^2$ площади квартиры	"	187.7
$1 м^3$ здания	"	47.12

Эксплуатационные показатели

Наименование	Ед. изм.	Кол-во
Расход тепла на отопление (печное отопление) при $t = -30°C$	ккал/час	9590
Расход тепла на $1 м^2$ площади квартиры	"	133.45
Потребная мощность электроэнергии	квт	5.42
Эксплуатационные затраты	руб. (год)	265.76
Эксплуатационные затраты на $1 м^2$ общей площади квартиры	"	2.98
Эксплуатационные затраты на $1 м^2$ площади квартиры	"	3.69
Трудоемкость (постоечная)	чел. дн.	278.48

Расход материалов

Наименование	Един. изм.	Расход: Всего	на $1 м^2$ площади квартиры	на $1 м^2$ общей площади квартиры
Цемент	т	12.25	0.170	0.137
Сталь в натуральном исчислении	"	0.48	0.0066	0.0053
в том числе: на сборные изделия	"	0.19	0.0026	0.0022
Сталь, приведенная к классу AI и Ст 3	"	0.554	0.0077	0.0062
в том числе: на сборные изделия	"	0.29	0.0040	0.0032
Бетон и железобетон	$м^3$	22.84	0.317	0.256
в том числе: монолитный тяжелый	"	10.97	0.152	0.123
сборный тяжелый	"	11.87	0.165	0.133
Лесоматериалы	"	24.92	0.345	0.279
Кирпич	тыс. шт.	44.68	-	-
Минераловатные плиты	$м^3$	18.86	-	-
Асбестоцементные листы	$м^2$	180	-	-
Масса конструкций и материалов	т	245.1	3.41	2.75
Масса надземной части	"	177.1	2.46	1.99

144-16-135.90 АС

Привязан

Инв N

Нормак.	Кувакин	
Нач. мас.	Караваев	
Зам. нач.	Коврижкин	
ГАП	Кувакин	
Гл. спец.	Майсюк	

Одноэтажный одноквартирный 3-комнатный жилой дом

Стадия	Лист	Листов
Р	7	

Общие данные (окончание)

ЦНИИЭП гражданселькстрой

Фасад А-Б

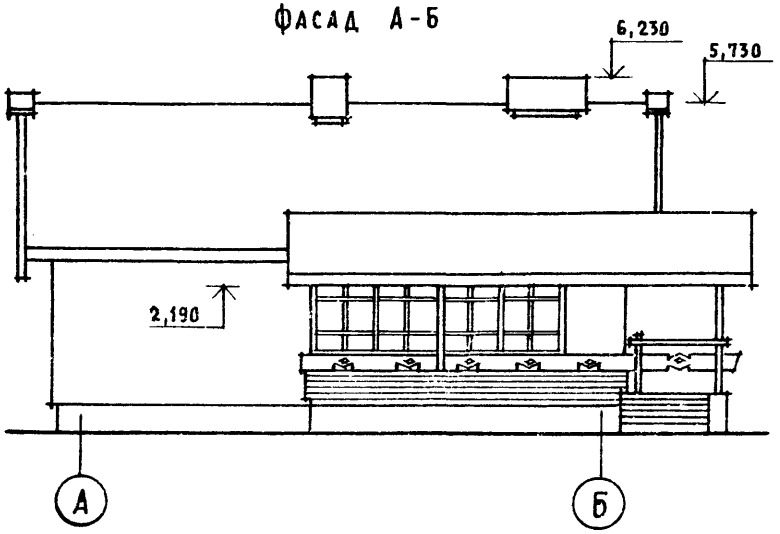

Фасад 1-3

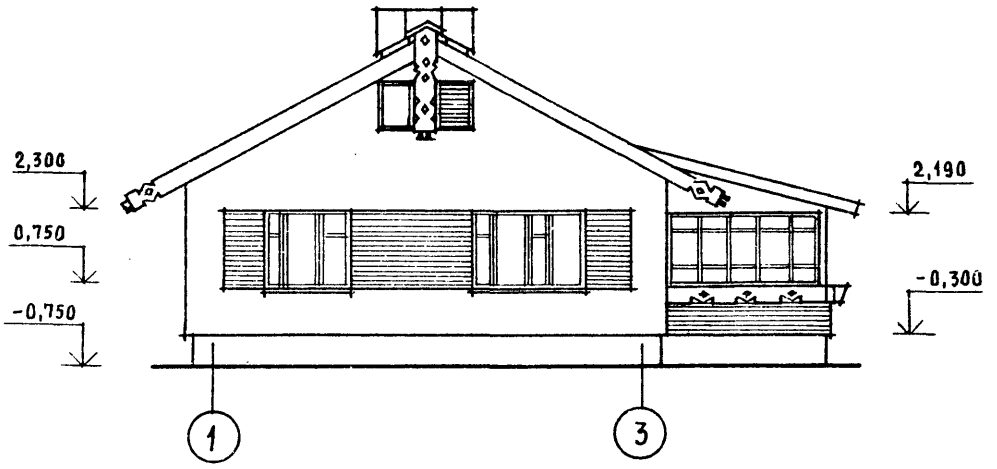

Фасад Б-А

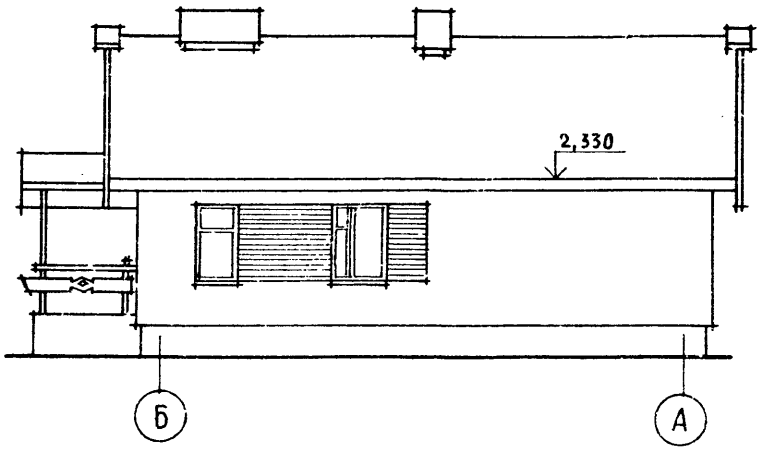

Фасад 3-1

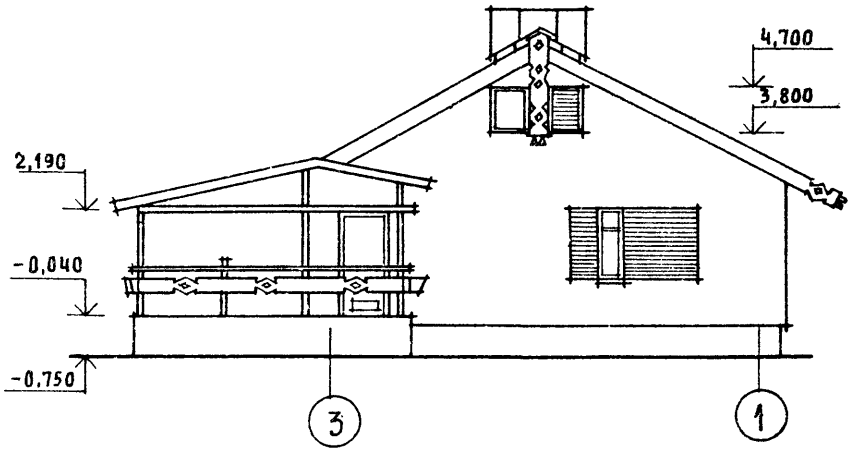

Кладку простенков, обозначенных горизонтальной штриховкой, вести с выпуском на 65мм через один ряд.

			144-16-135.90 АС
Нормок.	Кувакин		
Нач. мас.	Караваев		Одноэтажный одноквартирный 3-комнатный жилой дом
Зам. нач.	Коврижкин		Стадия: Р; Лист: 8; Листов:
ГАП	Кувакин		
Гл. спец.	Майсюк		Фасады А-Б; 1-3; Б-А; 3-1
Архитек.	Венедиктова		ЦНИИЭП гражданселькстрой
Провер.	Кувакин		

Привязан

Инв. N

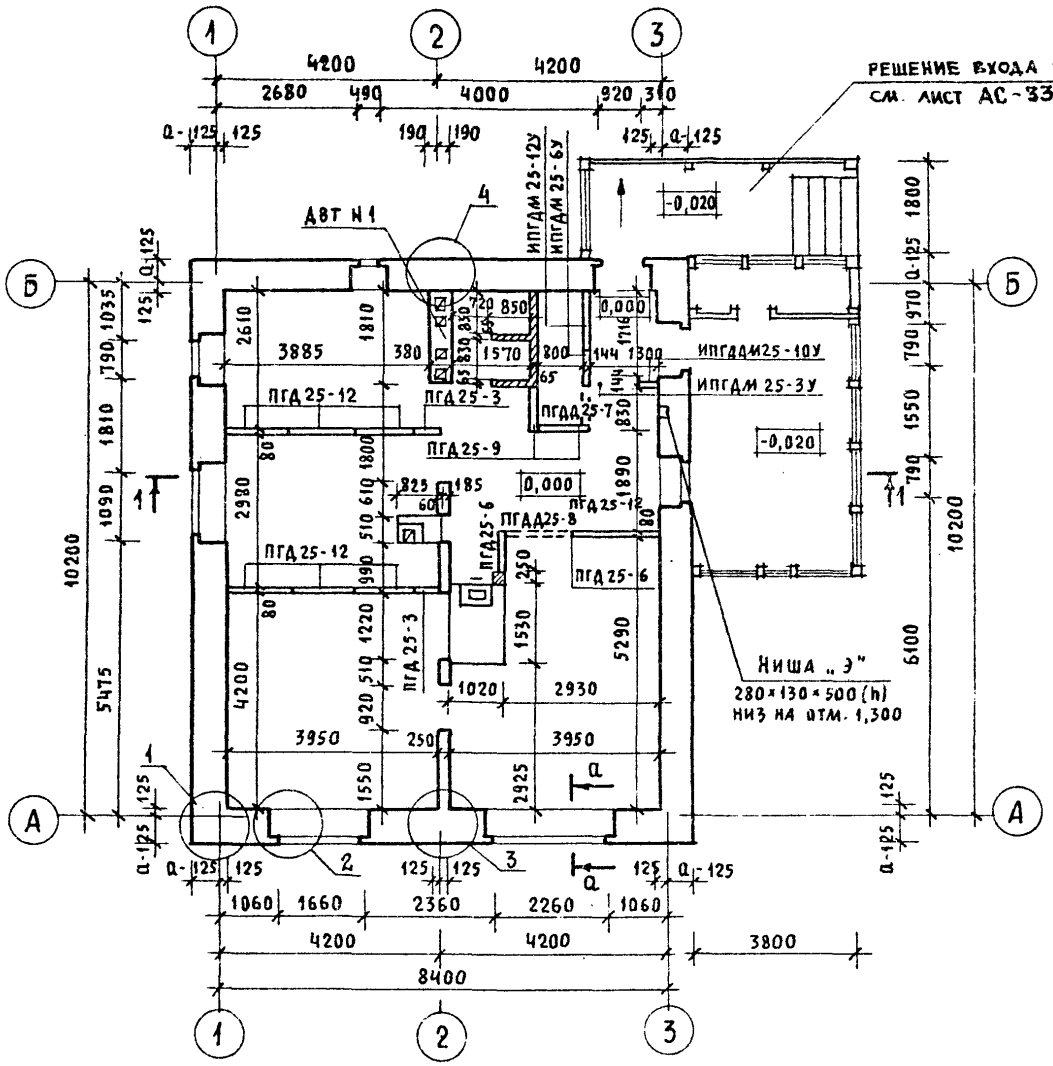

План подвала /вариант/

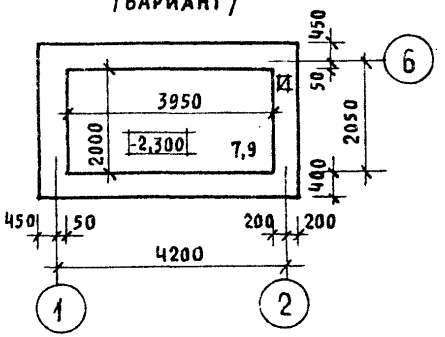

а - а

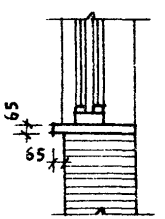

1. В кладке стен под оконными проемами предусмотреть выпуск ряда кирпича с выносом на 65мм, см. сечение а-а на данном листе.
2. ДВТ-1 см. лист АС-30
3. Узлы плана см. альбом „Узлы и детали" серия 16 ч. 2 раздел 1-03

			144-16-135.90 АС
Нормок.	Кувакин		
Нач.мас.	Караваев		Одноэтажный одноквартирный 3-комнатный жилой дом
Зам.нач.	Коврижкин		Стадия: Р; Лист: 9; Листов:
ГАП	Кувакин		
Гл.спец.	Майсюк		Кладочный план. План подвала /вариант/
Архитек.	Венедиктова		ЦНИИЭП гражданселькстрой
Провер.	Кувакин		

Привязан

Инв. н

24486-01 13

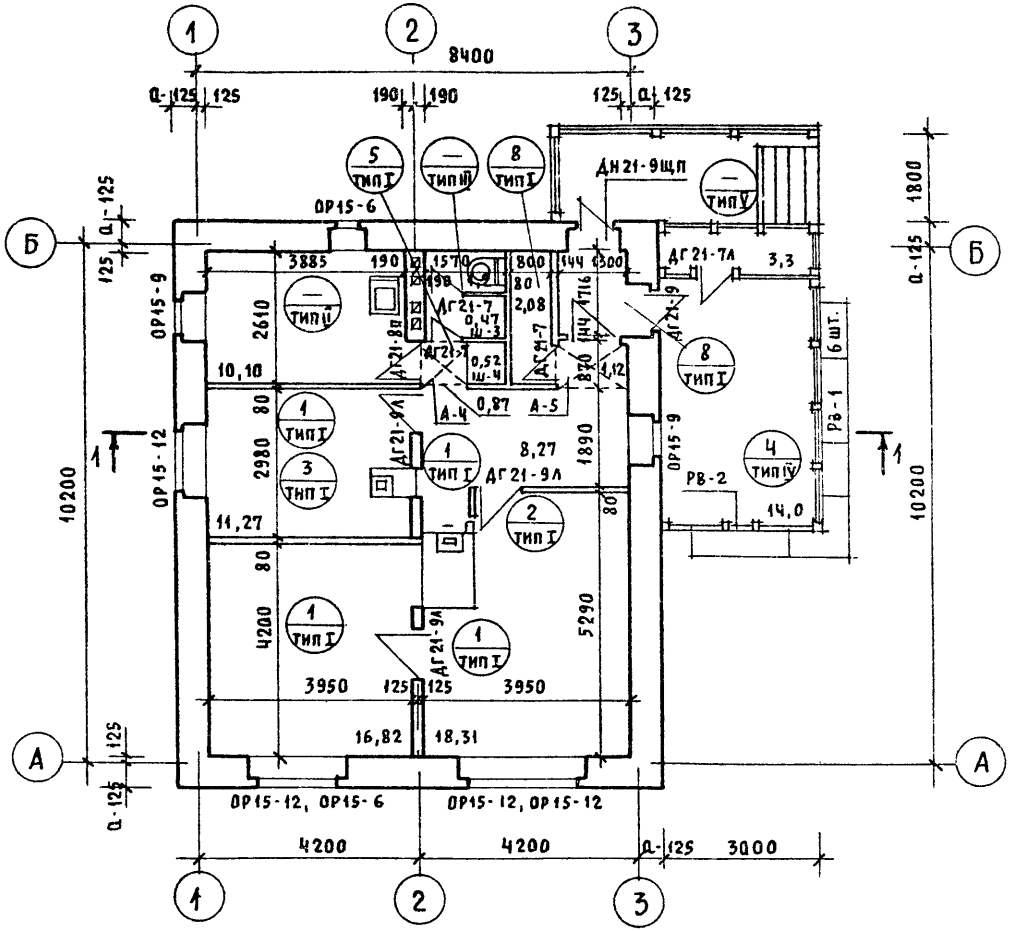

1. На полу перед топочной дверкой каждой печи укладывается металлический лист размером 700×500мм длинной стороной вдоль печи.
2. Под отопительно-варочной плитой „Ильмарине" пол изолировать асбестовым картоном толщиной 10мм с последующей обивкой кровельной сталью.
   Вынос металлического листа перед топочной дверкой должен быть не менее 0,5м, а по фронту на 0,5м больше ширины дверки СНиП 2.04.05-86.
3. Типы полов смотреть альбом „Узлы и детали" серия 16 ч. 2 разд. 1-03

Условные обозначения

(1/I) — Номер позиций досок пола по спецификации см. лист АС-31
— Тип пола по проекту

		144-16-135.90	АС
Нормок.	Кувакин		
Нач.мас.	Каравдев	Одноэтажный одноквартирный 3-комнатный жилой дом	Стадия: Р; Лист: 10; Листов:
Зам. нач.	Коврижкин		
ГАП	Кувакин		
Гл.спец.	Майсюк	Отделочный план	ЦНИИЭП граждансельстрой
Архитек.	Венедиктова		
Провер.	Кувакин		
Привязан			
Инв.№			

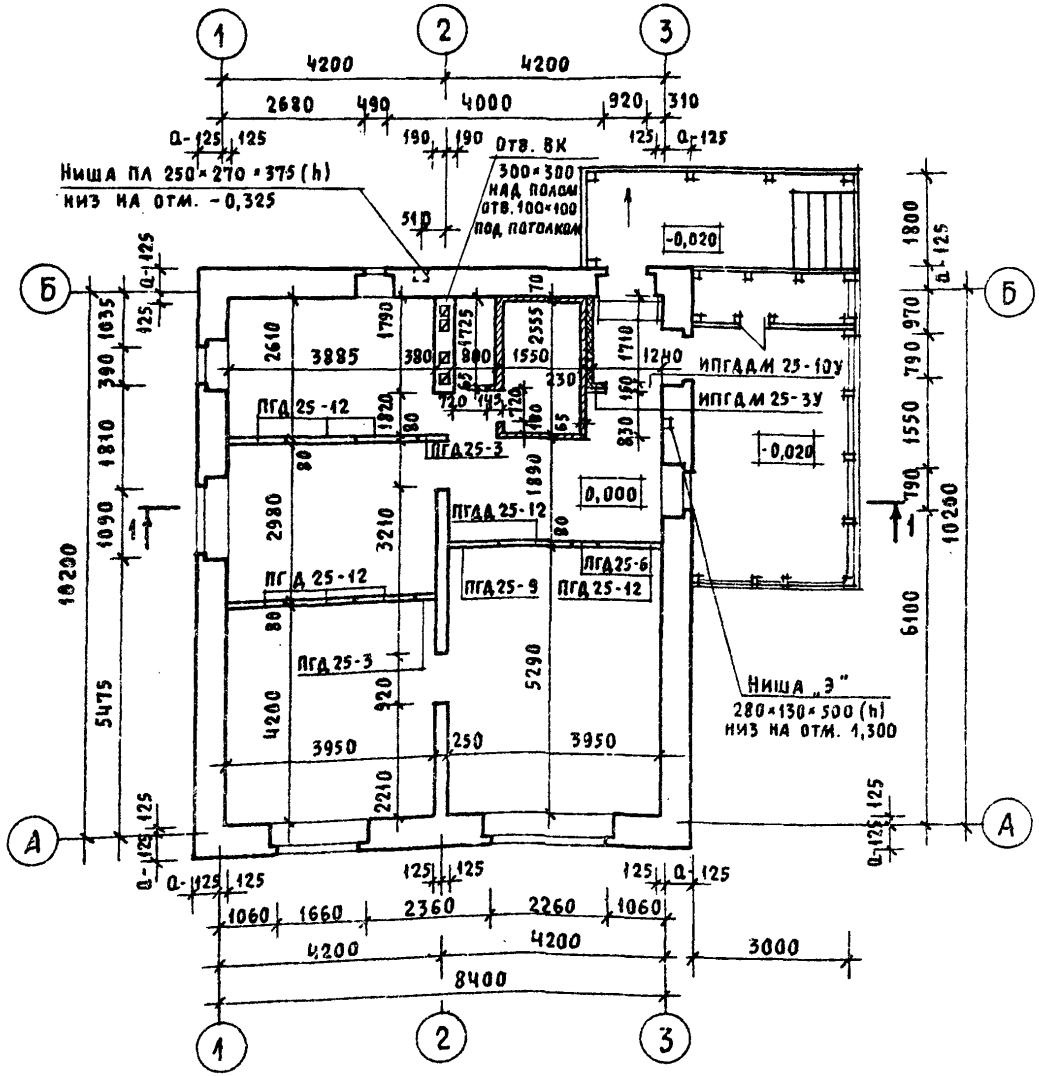

План подвала /вариант/

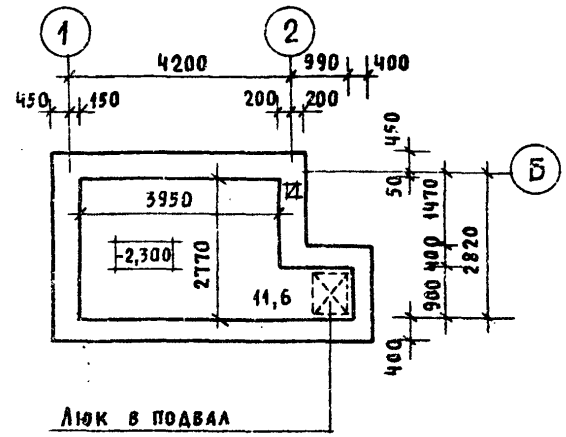

Люк в подвал устраивается в цокольном перекрытии

1. Вариант подвала, показанный на данном листе, следует принимать в случае газификации дома и оборудования кухни газовой плитой; вариант обеспечивает возможность устройства люка в подвал за пределами кухни в соответствии с требованиями СНиП 2.04.08-87.
2. В кладке стен под оконными проемами предусмотреть выпуск ряда кирпича с выносом на 65мм - см. сечение а-а на листе АС-9

		144-16-135.90	АС
Привязан			
Инв. N			
Нормок.	Кувакин		
Нач. мас.	Караваев	Одноэтажный одноквартирный 3-комнатный жилой дом	Стадия: Р; Лист: 11; Листов:
Зам. нач.	Коврижкин		
ГАП	Кувакин		
Гл. спец.	Майсюк	Кладочный план /вариант с полным инженерным оборудованием/	ЦНИИЭП гражданселькстрой
Архитек.	Венедиктова		
Провер.	Кувакин		

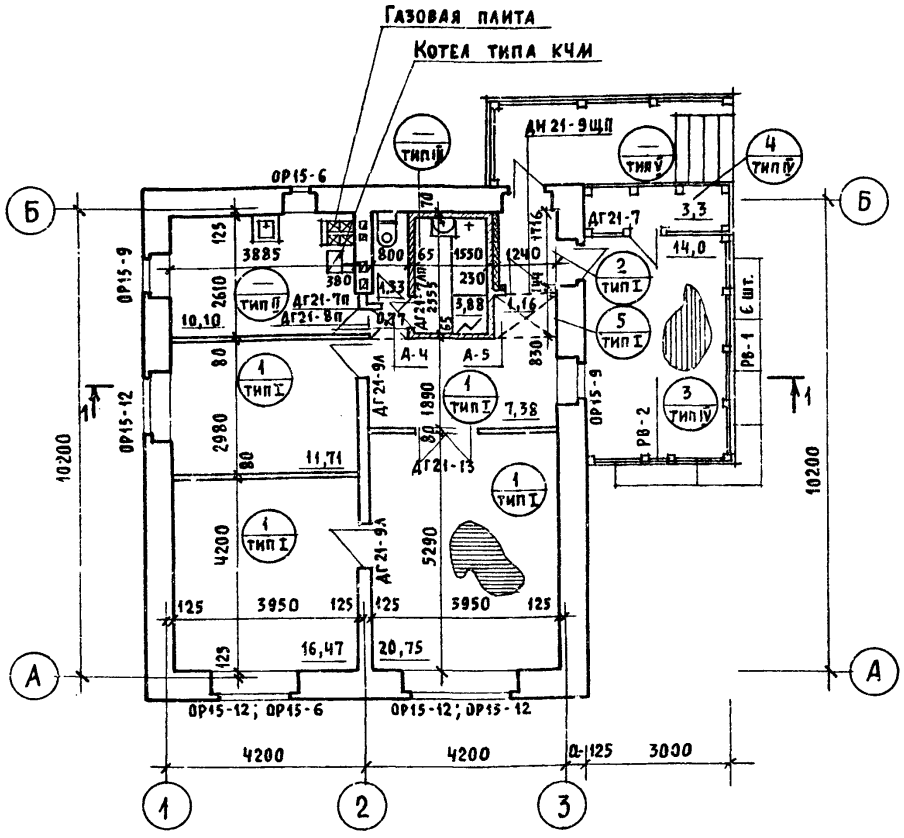

Технико-экономические показатели

Объем строительный	286,25	$м^3$
Коэффициент K_2	5,85	
Площадь застройки	134,64	$м^2$
Площадь, приведенная общая	80,55	$м^2$
Площадь общая	73,55	$м^2$
Площадь жилая	48,93	$м^2$
Площадь летних помещений	14,00	$м^2$
Площадь жилая на $1 м^2$ приведенной общей площади	0,61	
Площадь жилая на $1 м^2$ общей площади	0,66	

1. Под отопительный котел проложить металлический лист 600×1000 по слою асбеста толщиной 10мм (СНиП 2.04.08-87).
2. Типы полов см. альбом „Узлы и детали" серия 16 ч. 2 разд. 1-03

Условные обозначения

1/I — Номера позиций досок пола по спецификации см. АС-31
— Тип пола по проекту

Нормок.	Кувакин		
Нач. мас.	Караваев		
Зам. нач.	Коврижкин		
ГАП	Кувакин		
Гл. спец.	Майсюк		
Архитек.	Разумеева		
Провер.	Кувакин		

Привязан

Инв. N

144-16-135.90 АС

Одноэтажный одноквартирный 3-комнатный жилой дом

Стадия	Лист	Листов
Р	12	

Отделочный план /вариант с полным инженерным оборудованием/

ЦНИИЭП гражданселькстрой

24486-01 16

МАРКА ПОЗ.	ОБОЗНАЧЕНИЕ	НАИМЕНОВАНИЕ	КОЛ	ОБЪЕМ М3 НА ДОМ	ПРИМ.
	ОКОННЫЕ БЛОКИ С РАЗДЕЛЬНЫМИ ПЕРЕПЛЕТАМИ				
ОР15-6	СЕРИЯ 1.136.5-23 в.2	ОР15-6	2	0,1217	
ОР15-9		ОР15-9	2	0,1452	
ОР15-12		ОР15-12	4	0,3942	
СО-1	ОБЩЕСЕРИЙНЫЕ МАТЕРИАЛЫ ЧАСТЬ 1 РАЗДЕЛ 1	СЛУХОВОЕ ОКНО ОСТЕКЛЕННОЕ	2	0,0436	
СО-2		СЛУХОВОЕ ОКНО ЖАЛЮЗИЙНОЕ	2	0,0472	
	ДВЕРНОЙ БЛОК НАРУЖНЫЙ				
ДН21-9щп	СЕРИЯ 1.136.5-19	ДН21-9щп	2	0,0614	
	ДВЕРНЫЕ БЛОКИ ВНУТРЕННИЕ				
ДГ21-9	СЕРИЯ 1.136-10	ДГ21-9	1	0,0937	
ДГ21-9л		ДГ21-9л	3	0,2811	
ДГ21-8п		ДГ21-8п	1	0,0863	
ДГ21-7		ДГ21-7	3	0,2226	
ДГ21-7п		ДГ21-7п	1	0,0742	
РВ1	ОБЩЕСЕРИЙНЫЕ МАТЕРИАЛЫ Ч.1 РАЗДЕЛ 1	РАМА ВЕРАНДЫ ОСТЕКЛЕННАЯ	6	0,1698	
РВ2		РАМА ВЕРАНДЫ ОТКРЫВАЮЩ.	1	0,0136	
	ШКАФЫ ХОЗЯЙСТВЕННЫЕ Ш-1, Ш-2, А-2				
Ш-1	СЕРИЯ 1.172.5-6	Ш-1	1	0,0081	
Ш-2, А-2		Ш-2, А-2	1	0,0054	
	СБОРНЫЕ ПАНЕЛЬНЫЕ ПЕРЕГОРОДКИ ИЗ СУХОЙ ГИПСОВОЙ ШТУКАТУРКИ СГШ				
ПГД25-3	СЕРИЯ 1.131.9-24 В.1	ПГД25-3	2	0,0200	
ПГД25-6		ПГД25-6	2	0,0240	
ПГД25-9		ПГД25-9	2	0,0360	
ПГД25-12		ПГД25-12	7	0,1330	
ПГДД25-7		ПГДД25-7	1	0,0046	
ПГДД25-8		ПГДД25-8	1	0,0050	
ИПГДМ25-6у		ПАНЕЛЬ ОГРАЖДЕНИЯ ТАМБУРА	1	0,0300	

МАРКА ПОЗ.	ОБОЗНАЧЕНИЕ	НАИМЕНОВАНИЕ	КОЛ.	ОБЪЕМ М3 НА ДОМ	ПРИМ.
ИПГДМ25-3у		ПАНЕЛЬ ОГРАЖДЕНИЯ ТАМБУРА	1	0,0270	
ИПГДМ25-12у		〃	1	0,0363	
ИПГДДМ25-10у		ПАНЕЛЬ ОГРАЖДЕНИЯ ТАМБУРА ДВЕРНАЯ	1	0,0416	
	ГОСТ 8242-88	НАЛИЧНИК ТИП 1 13×54	92 П.М		
	ДЛЯ ВАРИАНТА С ПОЛНЫМ ИНЖЕНЕРНЫМ ОБОРУДОВАНИЕМ				
	ИСКЛЮЧАЮТСЯ				
	ДВЕРНЫЕ БЛОКИ ВНУТРЕННИЕ				
ДГ21-7	СЕРИЯ 1.136.10	ДГ21-7	2	0,0742	
ДГ21-9л	〃	ДГ21-9л	1	0,0937	
	СБОРНЫЕ ПАНЕЛЬНЫЕ ПЕРЕГОРОДКИ ИЗ СУХОЙ ГИПСОВОЙ ШТУКАТУРКИ				
ПГД25-6	СЕРИЯ 1.131.9-24 В.1	ПГД25-6	1	0,0120	
ПГД25-9		ПГД25-9	2	0,0360	
ПГДД25-7		ПГДД25-7	1	0,0046	
ПГДД25-8		ПГДД25-8	1	0,0050	
ИПГДМ25-12у		ПАНЕЛЬ ОГРАЖДЕНИЯ ТАМБУРА	1	0,0363	
Ш-1		Ш-1	1	0,0081	
Ш-2, А-2	СЕРИЯ 1.172.5-6	Ш-2, А-2	1	0,0054	
	ДОБАВЛЯЮТСЯ:				
	ДВЕРНЫЕ БЛОКИ ВНУТРЕННИЕ				
ДГ21-7п	СЕРИЯ 1.136-10	ДГ21-7п	1	0,0742	
ДГ21-13		ДГ21-13	1	0,1186	
	СБОРНЫЕ ПАНЕЛЬНЫЕ ПЕРЕГОРОДКИ ИЗ СУХОЙ ГИПСОВОЙ ШТУКАТУРКИ				
ПГД25-3	СЕРИЯ 1.131.9-24 В.1	ПГД25-3	1	0,0180	
ПГДД25-12		ПГДД25-12	1	0,0066	

ПРИВЯЗАН

ИНВ. №

Н. КОНТР.	КУВАКИН	
НАЧ. МАСТ.	КАРАВАЕВ	
ЗАМ. НАЧ. М	КОВРИЖКИН	
ГАП	КУВАКИН	
ГЛ. СПЕЦ.	МАЙСЮК	
АРХ. ГКАТ.	ВЕНЕДИКТОВА	
ПРОВЕР.	КУВАКИН	

144-16-135.90 АС

Одноэтажный одноквартирный 3-комнатный жилой дом

СТАДИЯ	ЛИСТ	ЛИСТОВ
Р	13	

Спецификация столярных изделий начало

ЦНИИЭП ГРАЖДАНСЕЛЬСТРОЙ

МАРКА ПОЗ.	ОБОЗНАЧЕНИЕ	НАИМЕНОВАНИЕ	КОЛ. ШТ.	ОБЪЕМ ИЗ НА ДОМ	ПРИМЕЧ.
ДЛЯ ВАРИАНТА С РАСЧЕТНОЙ $t_{н.в.}=-20°C$					
ИСКЛЮЧАЮТСЯ: ОКОННЫЕ БЛОКИ С РАЗДЕЛЬНЫМИ ПЕРЕПЛЕТАМИ					
ОР15-6	СЕРИЯ 1.136.5-23 в.2	ОР15-6	2	0,1217	
ОР15-9		ОР15-9	2	0,1452	
ОР15-12		ОР15-12	4	0,3942	
1. ДОБАВЛЯЮТСЯ: ОКОННЫЕ БЛОКИ СО СПАРЕННЫМИ ПЕРЕПЛЕТАМИ					
ОС15-6	СЕРИЯ 1.136.5-23 в.1	ОС15-6	2	0,0904	
ОС15-9		ОС15-9	2	0,1096	
ОС15-12		ОС15-12	4	0,2859	
2. ДОБАВЛЯЮТСЯ: ОКОННЫЕ БЛОКИ СО СТЕКЛОПАКЕТАМИ					
ОСП15-6	СЕРИЯ 1.136.5-20	ОСП15-6	2	0,015	
ОСП15-9		ОСП15-9	2	0,0396	
ОСП15-12		ОСП15-12	4	0,2608	
ДЛЯ ВАРИАНТА С РАСЧЕТНОЙ $t_{н.в.}=-40°C$					
ДОБАВЛЯЕТСЯ:					
ДН21-9Щп	СЕРИЯ 1.136.5-19	ДН21-9Щп	2		
ИСКЛЮЧАЮТСЯ: ОКОННЫЕ БЛОКИ С РАЗДЕЛЬНЫМИ ПЕРЕПЛЕТАМИ					
ОР15-6	СЕРИЯ 1.136.5-23 в.2	ОР15-6	2	0,1217	
ОР15-9		ОР15-9	2	0,1452	
ОР15-12		ОР15-12	4	0,3942	
1. ДОБАВЛЯЮТСЯ: ОКОННЫЕ БЛОКИ С ТРОЙНЫМ ОСТЕКЛЕНИЕМ					
ОРС15-6	СЕРИЯ 1.136.5-23 в.3	ОРС15-6	2	0,1581	
ОРС15-9	——— // ———	ОРС15-9	2	0,1824	
ОРС15-12	——— // ———	ОРС15-12	4	0,5140	

МАРКА ПОЗ.	ОБОЗНАЧЕНИЕ	НАИМЕНОВАНИЕ	КОЛ.	ОБЪЕМ ЕД. КГ	ПРИМЕЧ.
2. ДОБАВЛЯЮТСЯ: ОКОННЫЕ БЛОКИ СО СТЕКЛОПАКЕТАМИ И СТЕКЛАМИ					
ОРСП15-6	СЕРИЯ 1.136.5-18	ОРСП 15-6	2	0,1490	
ОРСП15-9		ОРСП 15-9	2	0,1820	
ОРСП15-12		ОРСП 15-12	4	0,4514	
ПОДОКОННЫЕ ПЛИТЫ				МАССА ЕД. КГ	
ДЛЯ СТЕН ТОЛЩИНОЙ 640мм					
	СЕРИЯ 1.136.1-13 в.1	ПОО 10.35.40-Т	3	39	
		ПОО 13.35.40-Т	1	51	
		ПОО 19.35.40-Т-4	1	75	
		ПОО 25.35.40-Т-4	1	93	
ДЛЯ СТЕН ТОЛЩИНОЙ 420; 510; 550мм					
	СЕРИЯ 1.136.1-13 в.1	ПОО.10.20.45-Т	3	23	
		ПОО.13.20.45-Т	1	29	
		ПОО.19.20.45-Т-4	1	43	
		ПОО.25.20.45 Т-4	1	56	

ПРИВЯЗАН

ИНВ.N

Н. КОНТР.	КУВАКИН	
НАЧ. МАСТ	КАРАВАЕВ	
ЗАМ. НАЧ. М	КОВРИЖКИН	
ГАП	КУВАКИН	
ГЛ. СПЕЦ.	МАЙСЮК	
АРХ. ГКАТ	БЕНЕДИКТОВА	
ПРОВЕР.	КУВАКИН	

144-16-135.90 АС

ОДНОЭТАЖНЫЙ ОДНОКВАРТИРНЫЙ 3-КОМНАТНЫЙ ЖИЛОЙ ДОМ	СТАДИЯ	ЛИСТ	ЛИСТОВ
	Р	14	
СПЕЦИФИКАЦИЯ СТОЛЯРНЫХ ИЗДЕЛИЙ /ОКОНЧАНИЕ/	ЦНИИЭП ГРАЖДАНСЕЛЬСТРОЙ		

1-1

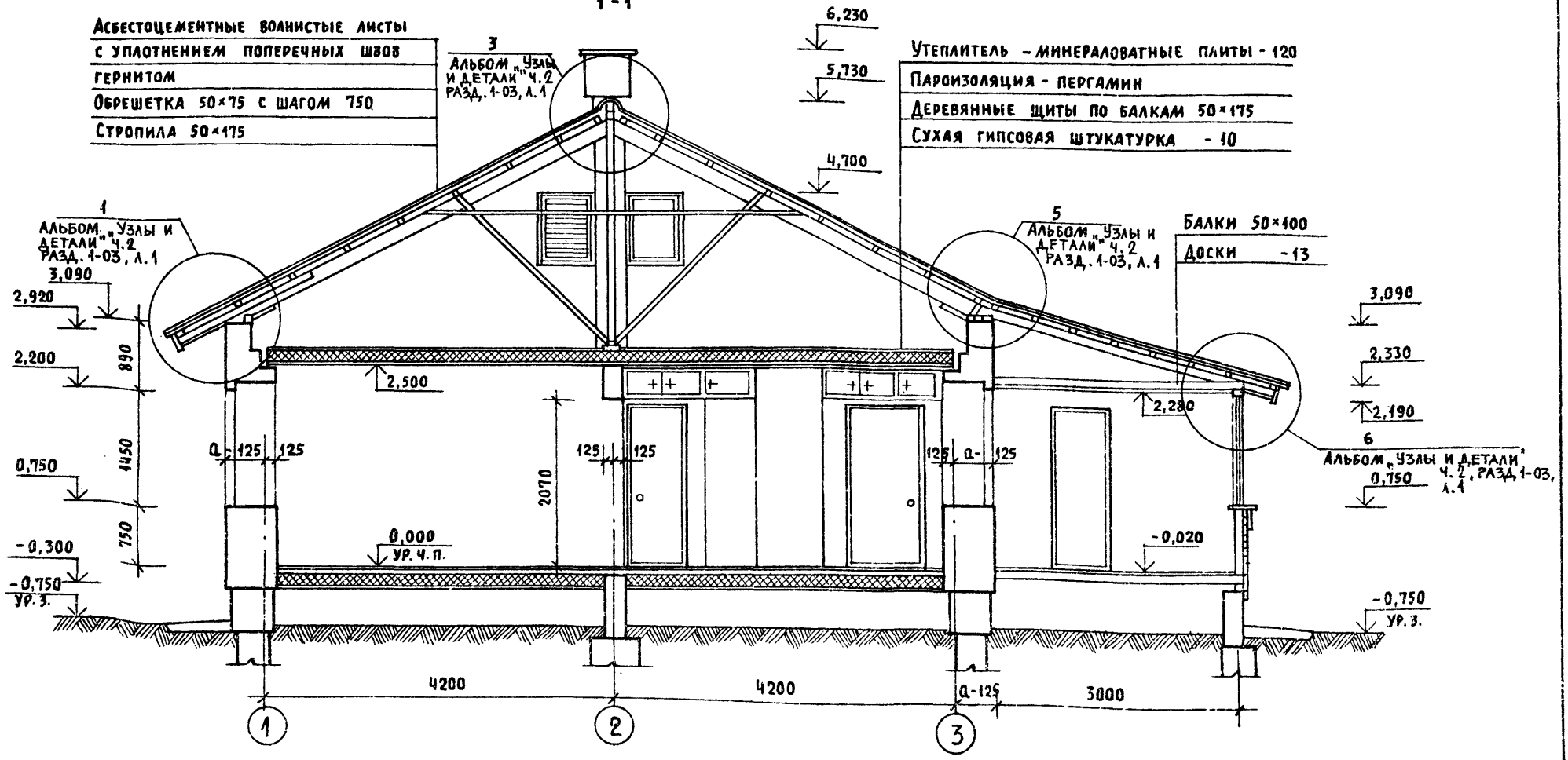

Нормок.	Кувакин		
Нач. мас.	Караваев		
Зам. нач.	Коврижкин		
ГАП	Кувакин		
Га. спец.	Майсюк		
Архитек	Венедиктова		
Провер.	Кувакин		

Привязан

Инв. №

144-16-135.90 АС

Одноэтажный одноквартирный 3-комнатный жилой дом

Стадия	Лист	Листов
Р	15	

Разрез 1-1

ЦНИИЭП гражданселькстрой

Схема столбчатых фундаментов

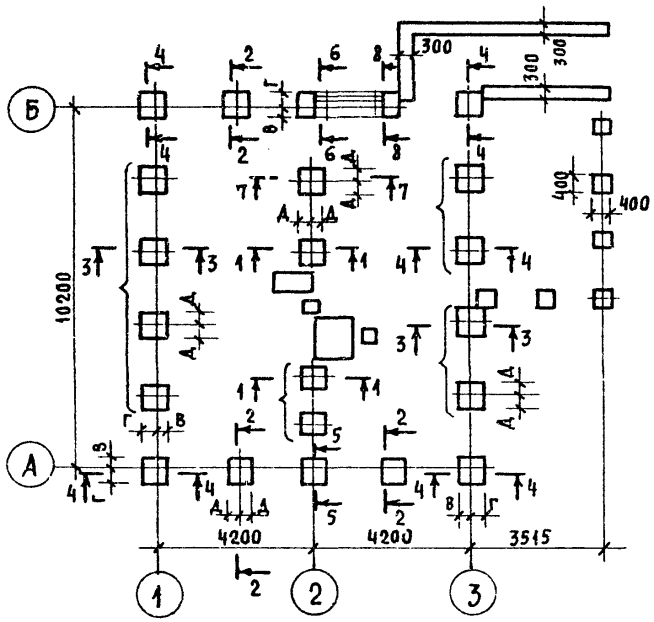

Схема ленточных фундаментов

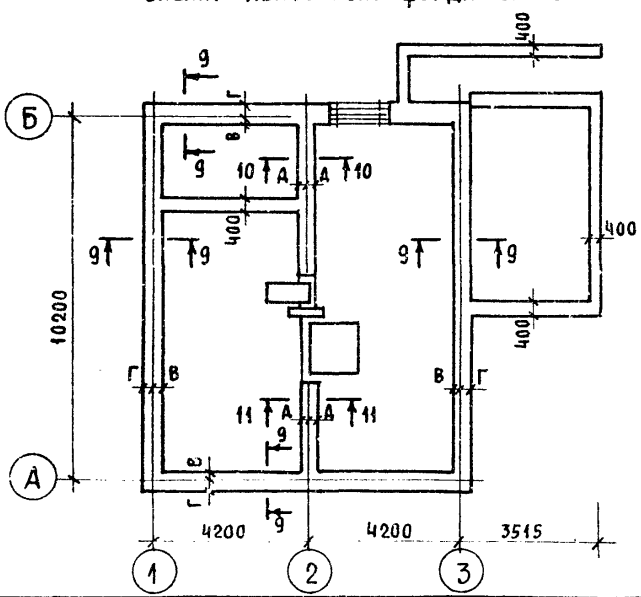

N сечения	Отметки приложения нагрузки	Нагрузка кН при толщине стены	Расчетное давление на основание R = 0,15 МПа			R = 0,2 МПа			R = 0,25 МПа		
			Марка и размеры или ширина фундамента, привязочные размеры подошвы фундамента к осям								
		640	В	Г	Д	В	Г	Д	В	Г	Д
1	2	3	4	5	6	7	8	9	10	11	12
Столбчатые фундаменты											
1-1	-0,85	51	Ф2 700×700			Ф1 600×600			Ф1 600×600		
			—	—	350	—	—	300	—	—	300
2-2	"	1084	Ф4 900×900			Ф3 800×800			Ф2 700×700		
			250	650	450	200	600	400	150	550	350
3-3	"	116	Ф5 1000×1000			Ф3 800×800			Ф2 700×700		
			300	700	500	200	600	400	150	550	350
4-4	"	135	Ф5 1000×1000			Ф4 900×900			Ф3 800×800		
			300	700	—	250	650	—	200	600	—
5-5	"	147	Ф6 1100×1100			Ф4 900×900			Ф3 800×800		
			350	750	550	250	650	450	200	600	400
6-6	"	1943	Ф8 1300×1300			Ф6 1100×1100			Ф5 1000×1000		
			450	850	650	350	750	550	300	700	500
7-7	"	116	Ф5 1000×1000			Ф3 800×800			Ф2 700×700		
			—	—	500	—	—	400	—	—	350
8-8	"	110	Ф5 1000×1000			Ф4 900×900			Ф2 700×700		
			300	700	500	250	450	450	150	550	350
Ленточные фундаменты											
9-9	-0,85	66 кН/п.м	500			500			500		
			50	450	—	50	450	—	50	450	—
10-10	"	61 кН/п.м	500			400			400		
			—	—	250	—	—	200	—	—	200
11-11	"	41 кН/п.м	400			400*			400*		
			—	—	200	—	—	200	—	—	200

1. Планировочная отметка земли относительно уровня чистого пола 1 этажа принята −0,750.
2.* Ширина фундамента принята конструктивно.

Привязан	Нормок.	Майсюк	
	Нач мас.	Караваев	
	Зам. нач.	Коврижкин	
	ГАП	Кувакин	
	Гл. спец.	Майсюк	
	Инженер	Поляничева	
Инв. N	Провер.	Майсюк	

144-16-135.90 АС

Одноэтажный одноквартирный 3-комнатный жилой дом

Стадия	Лист	Листов
Р	16	

Таблица нагрузок

ЦНИИЭП гражданселькстрой

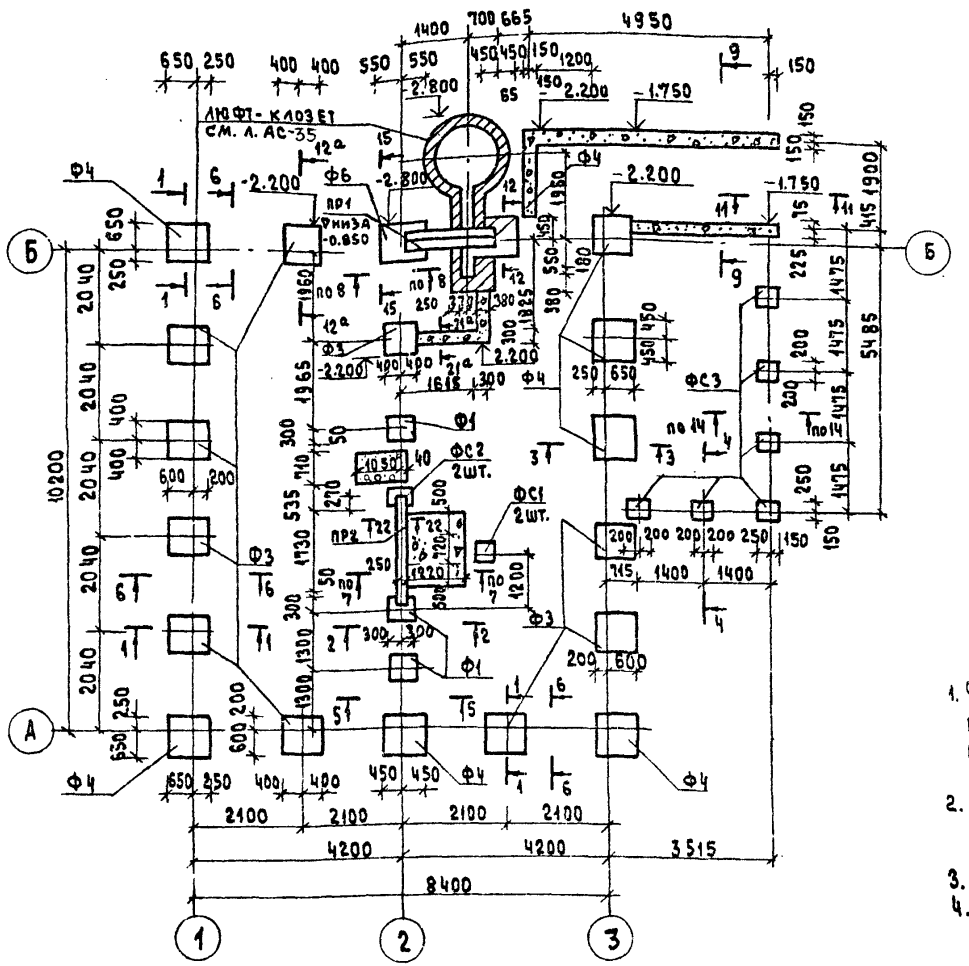

МАРКА ПОЗИЦ.	ОБОЗНАЧЕНИЕ	НАИМЕНОВАНИЕ	Кол. шт.	МАССА ЕД. КГ	ПРИМЕЧ.
ФУНДАМЕНТНЫЕ ПЛИТЫ					
Ф1	ОБЩЕСЕРИЙНЫЕ МАТЕРИАЛЫ Ч.1, РАЗД.1	Ф1	3	2700	
Ф3	"	Ф3	10	480.0	
Ф4	"	Ф4	8	606.0	
Ф6	"	Ф6	1	908.0	
ФУНДАМЕНТНЫЕ СТОЛБЫ					
ФС1	ОБЩЕСТВЕННЫЕ МАТЕРИАЛЫ Ч.1 РАЗД.1	ФС1	6	240.0	
ФС2	"	ФС2	22	374.0	
ФС3	"	ФС3	6	360.0	
ФС4	"	ФС4	4	188.0	
ФС5	"	ФС5	1	120.0	
МОНОЛИТНЫЙ БЕТОН М100 - 8.05 м³					
МОНОЛИТНЫЙ БЕТОН М200 - 0.35 м³					
ПЕРЕМЫЧКИ					
ПР1	Серия 1.038.1-1в.1	5ПБ21-29	2	285	
ПР2	"	5ПБ25-37	1	338	

1. Фундаменты разработаны для строительства дома с наружными стенами из керамического рядового полнотелого обыкновенного кирпича толщиной 640 мм, на площадке со спокойным рельефом при сухих непучинистых грунтах

2. Фундаменты приняты столбчатые из сборных бетонных столбов и плит. Отметка низа фундаментов -1.75, кроме оговоренных. Гидроизоляция из 2 слоев толя на битумной мастике.

3. Сечения по фундаментам см. альбом „Узлы и детали" ч.2 раздел 1-03 л.л. 28, 29

4. Расход арматуры ф 10 А-I - 143.0 кг
ф 12 А-I - 22.4 кг
ф 6 А I - 1.6 кг

Привязан:		
Инв.№		
Нормок.	Майсюк	
Нач.маст	Караваев	
Зам.нач.	Коврижкин	
ГАП	Кувакин	
Гл.спец.	Майсюк	
Инж.Ик.	Полякичева	
Провер.	Майсюк	

144-16-135.90 АС

Одноэтажный одноквартирный 3-комнатный жилой дом

Стадия	Лист	Листов
Р	17	

План столбчатых фундаментов -

ЦНИИЭП Граждансельстрой

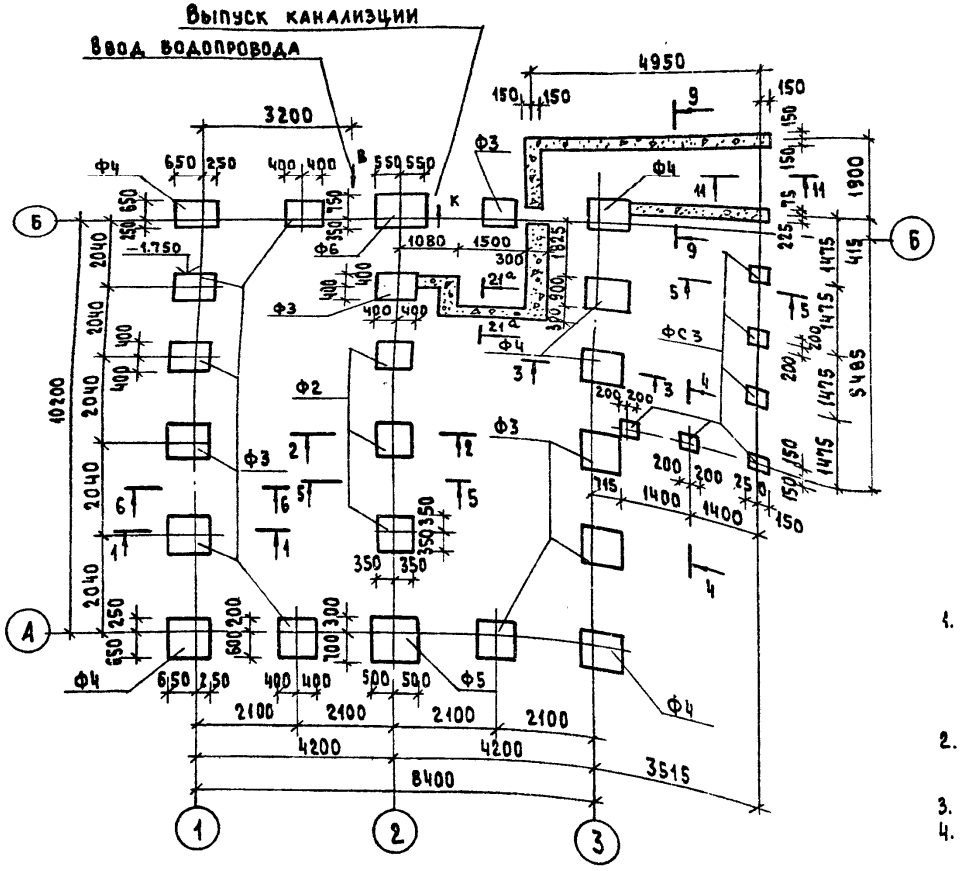

Марка позиц.	Обозначение	Наименование	Кол. шт.	Масса ед., кг	Примеч.
		Фундаментные плиты			
Ф 2	Общесерийные материалы часть 1 разд.	Ф2	3	368	
Ф 3	"	Ф3	11	480	
Ф 4	"	Ф4	6	606	
Ф 5	"	Ф5	1	750	
Ф 6	"	Ф6	1	908	
		Фундаментные столбы			
ФС1	Общесерийные материалы ч.1 разд.1	ФС1	4	240	
ФС2	"	ФС2	18	374	
ФС3	"	ФС3	6	360	
Монолитный бетон м 100				4.0 м³	
Монолитный бетон м 200				0.32 м³	

1. Фундаменты разработаны для строительства дома с наружными стенами из керамического рядового полнотелого обыкновенного кирпича толщиной 640 мм на площадке со спокойным рельефом при сухих непучинистых грунтах
2. Фундаменты приняты столбчатые из сборных бетонных столбов и плит отметка низа фундамента -1,750. Горизонтальная гидроизоляция из 2 слоев толя на битумной мастике.
3. Сечения по фундаментам см. альбом „Узлы и детали" ч.2 разд. 1-03
4. Расход арматуры ф10 А-I — 150.4 кг
   ф12 А-I — 29.3 кг
   ф8 А-I — 1.9 кг

Привязан

Инв. №

Нормок.	Майсюк	
Нач. маст.	Карабаев	
Зам. нач.	Коврижкин	
ГАП	Кувакин	
Гл. спец.	Майсюк	
Инж. т к.	Поляничева	
Провер.	Майсюк	

144-16-135.90 АС

Одноэтажный одноквартирный 3-комнатный жилой дом

Стадия	Лист	Листов
Р	18	

План столбчатых фундаментов /вариант/

ЦНИИЭП Граждансельстрой

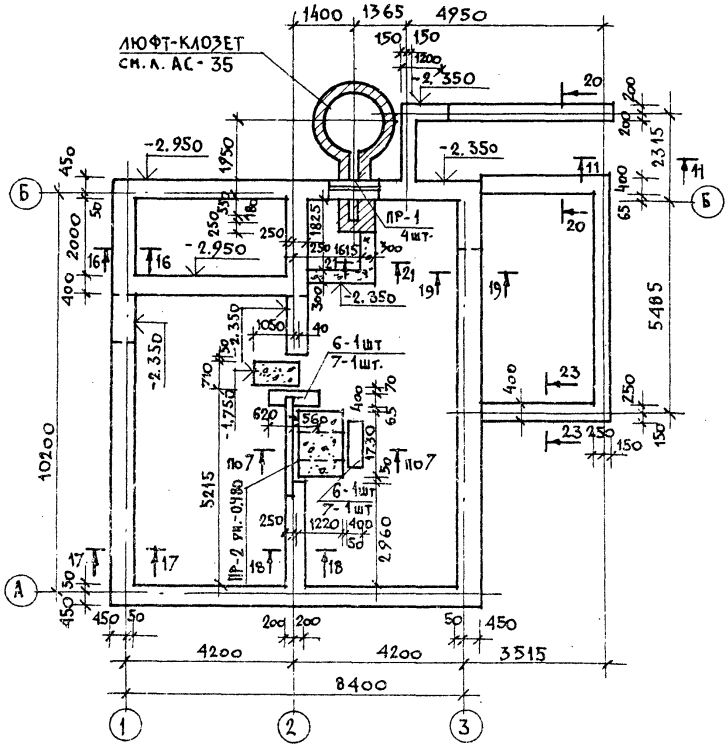

МАРКА ПОЗ.	ОБОЗНАЧЕНИЕ	НАИМЕНОВАНИЕ	КОЛ. ШТ.	МАССА ЕД. КГ	ПРИМЕЧ.
	ФУНДАМЕНТНЫЕ БЛОКИ				
1	ГОСТ 13579-78*	ФБС 24.5.6-Т	15	1630	
2		ФБС 12.5.6-Т	16	790	
3		ФБС 9.5.6-Т	3	590	
4		ФБС 12.5.3-Т	28	380	
5		ФБС 24.4.6-Т	5	1300	
6		ФБС 12.4.6-Т	7	640	
7		ФБС 12.4.3-Т	23	310	
8		ФБС 9.3.6-Т	22	350	
	ПЕРЕМЫЧКИ				
ПР-1	СЕРИЯ 1.038.1-1 в.1	2ПБ10-1	4	43	
ПР-2		5ПБ25-27	1	338	
	МОНОЛИТНЫЙ БЕТОН М100			5,0м³	

1. Фундаменты разработаны для строительства с наружными стенами из керамического рядового полнотелого обыкновенного кирпича толщиной 640мм на площадке со спокойным рельефом при сухих непучинистых грунтах, при отсутствии грунтовых вод.

   Горизонтальная гидроизоляция из двух слоев толя на битумной мастике.

2. Сечения см. лист 30 альбом „Узлы и детали" ч. 2 разд. 1-03

3. Отметка низа фундаментов -1.750, кроме оговоренных.

144-16-135.90 АС

Н. контр.	Майсюк	
Нач. мас	Караваев	
Зам. нач. м	Ковринкин	
ГАП	Кувакин	
Гл. спец.	Майсюк	
Испол.	Третьяченко	
Провер.	Майсюк	

Привязан

Инв. №

Одноэтажный одноквартирный 3-комнатный жилой дом

СТАДИЯ	ЛИСТ	ЛИСТОВ
Р	19	

План ленточных фундаментов.

ЦНИИЭП ГРАЖДАНСЕЛЬСТРОЙ

РАЗВЁРТКА ПО ОСИ „1"

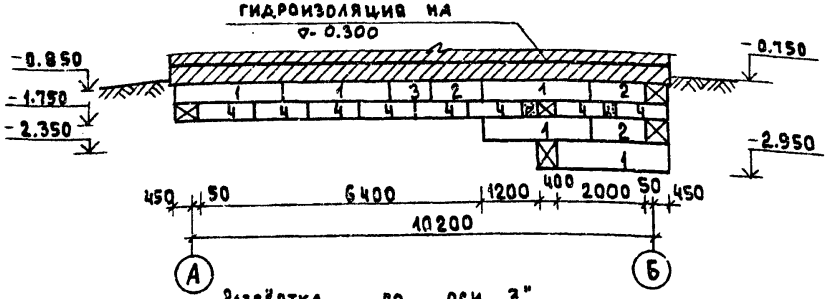

РАЗВЁРТКА ПО ОСИ „2"

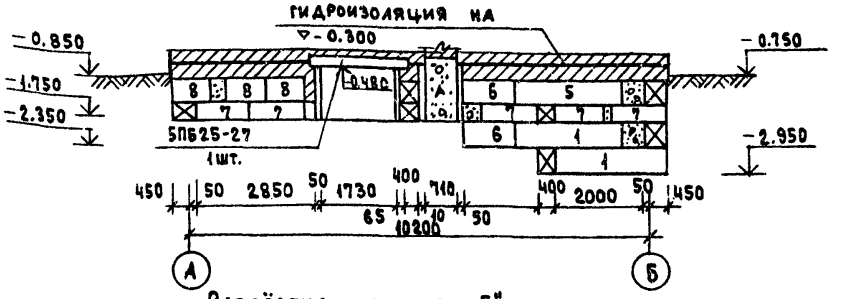

РАЗВЁРТКА ПО ОСИ „3"

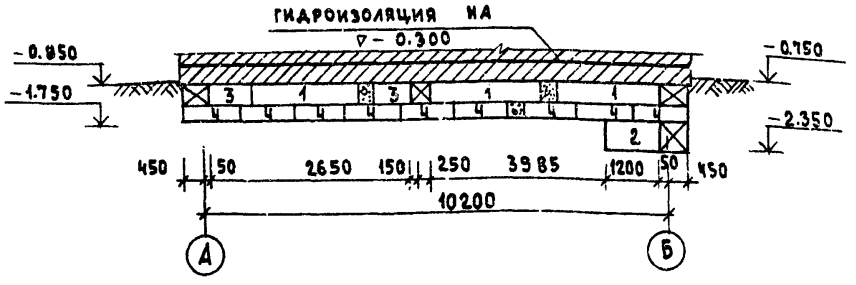

РАЗВЁРТКА ПО ОСИ „Б"

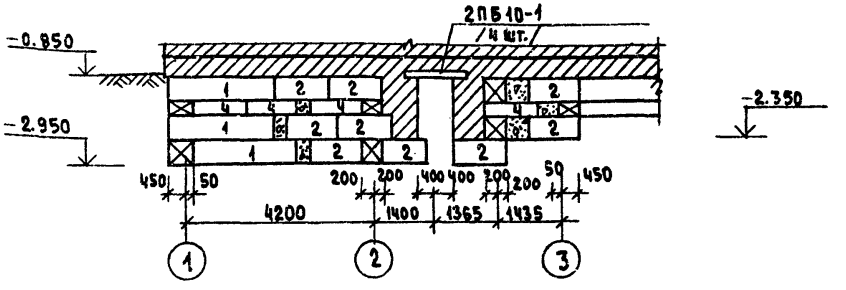

РАЗВЁРТКА МЕЖДУ ОСЯМИ „1" И „2"

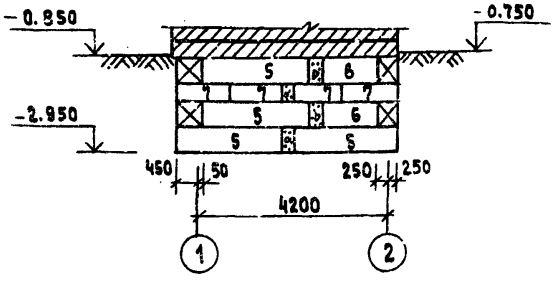

РАЗВЁРТКА ФУНДАМЕНТА ВЕРАНДЫ

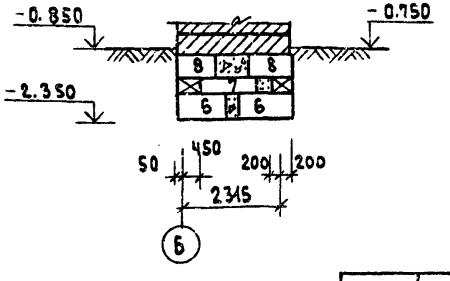

РАЗВЁРТКА ФУНДАМЕНТА ВЕРАНДЫ

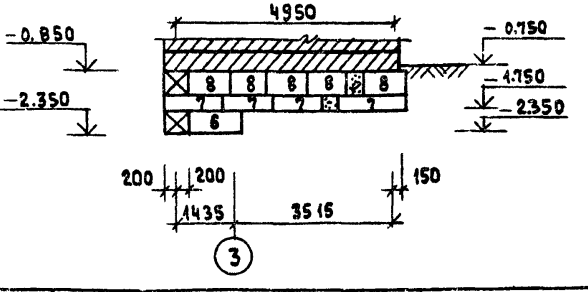

Нормок.	Майсюк		
Нач.маст	Караваев		
Зам.нач	Ковриженкин		
ГАП	Кувакин		
Гл.спец.	Майсюк		
Инж.Тк.	Поляничева		
Провер.	Майсюк		

Привязан

Инв.№

144-16-135.90 АС

Одноэтажный одноквартирный 3-комнатный жилой дом

Развёртки ленточных фундаментов

Стадия	Лист	Листов
Р	20	

ЦНИИЭП граждансельстрой

24486-01 24

План цокольного перекрытия

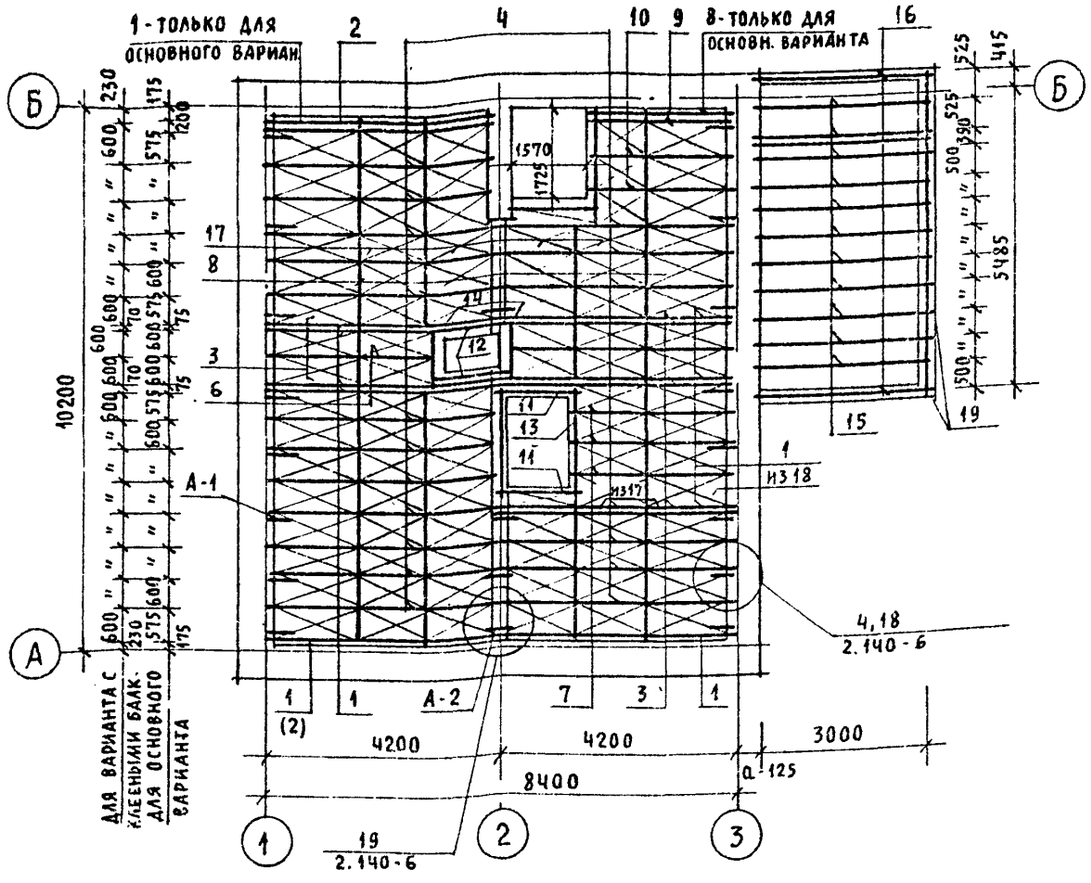

План перекрытия над подвалом /вариант/

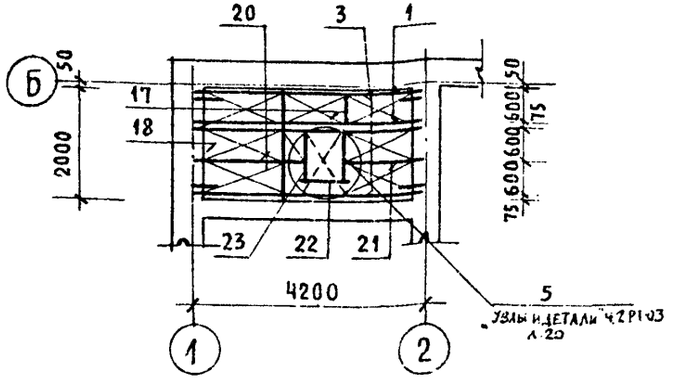

Марка, поз.	Обозначение	Наименование	Кол.	Объем един. м3	Примечание
1	Общесерийные материалы часть I раздел 1	Балка ИБДц-2.42.1 / Балка ИБДк-2.42.1	7 / 4	0,045 / 0,081	
2	—"—	Балка ИБДц-2.42.2 / Балка ИБДк-2.42.2	1 / 3	0,052 / 0,084	
3	—"—	Балка ИБДцс-2.42.1 / Балка ИБДк-2.42.1	6	0,08 / 0,08	
4	—"—	Балка ИБДцс-2.42.2 / Балка ИБДк-2.42.2	18	0,087 / 0,089	
5	—"—	Из балки ИБДцс-2.42.2 с=4000 с=3970 / Из балки ИБДк-2.42.2	1	0,084 / 0,085	
6	—"—	Из балки ИБДцс-2.42.2 с=3070 с=3040 / Из балки ИБДк-2.42.1	1	0,064 / 0,065	
7	—"—	Из балки ИБДцс-2.42.2 с=2830 с=2800 / Из балки ИБДк-2.42.2	3	0,059 / 0,060	
8	—"—	Из балки ИБДц-2.42.1 с=2440 с=2440 / Из балки ИБДк-2.42.1	1	0,026 / —	
9	—"—	Из балки ИБДц-2.42.2 с=2440 с=2440 / Из балки ИБДк-2.42.2	1	0,03 / 0,052	
10	—"—	Из балки ИБДцс-2.42.2 с=2440 с=2440 / Из балки ИБДк-2.42.2	2	0,032 / 0,052	
11	—"—	Из балки ИБДц-2.42.1 с=1170 с=1170 / Из балки ИБДк-2.42.1	2	0,013 / 0,023	
12	—"—	Из балки ИБДц-2.42.1 с=1080 с=1080 / Из балки ИБДк-2.42.1	2	0,011 / 0,020	
13	—"—	Из балки ИБДцс-2.42.1 с=2300 с=2270 / Из балки ИБДк-2.42.1	1	0,044 / 0,064	
14	—"—	Из балки ИБДцс-2.42.1 с=1130 с=1100 / Из балки ИБДк-2.42.1	2	0,021 / 0,022	
15	ГОСТ 8486-86	Балка 512-32 (50×125×3180)	12	0,020	
16	—"—	Балка 1010-29 (100×100×2940)	2	0,029	
17	Общесерийные материалы часть I раздел 1	Щит Щ-12.2 / Щит ИЩ-12.3	57	0,015 / 0,017	
18	—"—	Щит Щ-15.2 / Щит ИЩ-15.3	36	0,018 / 0,020	
19	—"—	Обвязочный брус 1010-30 (100×100×3000)	2	0,030	
	Вариант с подвалом				
1	Общесерийные материалы часть I раздел 1	Балка ИБДц-2.42.1	2	0,045	
3	—"—	Балка ИБДцс-2.42.1	2	0,081	
20	—"—	Из балки ИБДцс-2.42.2 (100×175×2000)	1	0,042	
21	—"—	Из балки ИБДцс-2.42.2 (100×175×1400)	1	0,030	
22	—"—	Из балки ИБДцс-2.42.2 (100×175×1100)	2	0,023	
17	—"—	Щит Щ-12.2	5	0,015	
18	—"—	Щит Щ-15.2	3	0,018	
23	—"—	Крышка люка в подвал КЛП	1	31,41кг	
	Металлические изделия				
	Общесерийные материалы часть I раздел 1	Анкер А-1	18 / 4 в подв.	1,34кг	
	—"—	Анкер А-2	6	1,07кг	

Нормок.	Майсюк	
Нач. мас.	Караваев	
Зам. нач.	Коврижкин	
ГАП	Кувакин	
Гл. спец.	Майсюк	
Инженер	Поляничева	
Провер.	Майсюк	

Привязан

Инв. №

144-16-135.90 АС

Одноэтажный, одноквартирный 3-комнатный жилой дом

Стадия	Лист	Листов
Р	21	

План цокольного перекрытия

ЦНИИЭП гражданселькстрой

24486-01 25

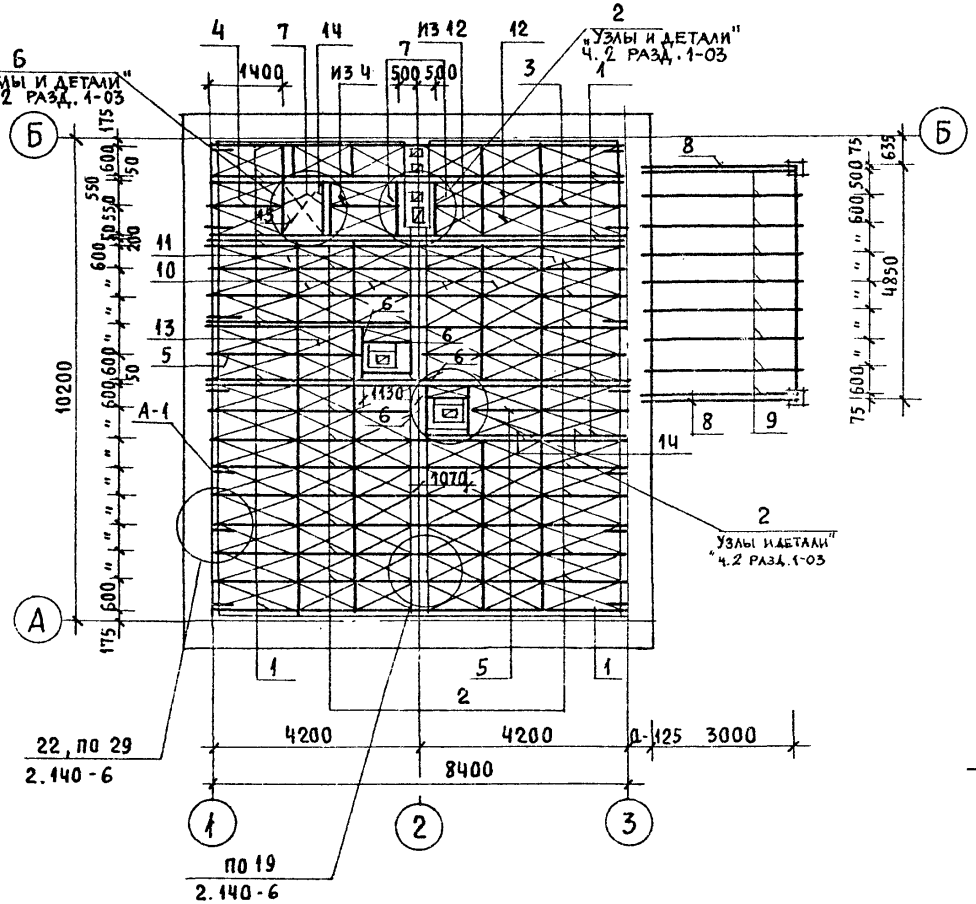

1. Каждый щит прибивается в четырех точках (углах) гвоздями К3×80.
2. Узлы, не замаркированные на листе см. в серии 2.140-6.

Спецификация деревянных изделий

Марка поз.	Обозначение	Наименование	Кол.	Объем един. м³	Примечание
1	Общесерийные материалы часть 1 раздел 1	Балка ИБДЦ-2.42.1	20	0,045	
2	—— " ——	Балка ИБДЦ-2.42.1	20	0,089	
3	—— " ——	Из балки ИБДЦ-2.42.2 (ℓ = 3680)	1	0,078	
4	—— " ——	Из балки ИБДЦ-2.42.2 (ℓ = 1420)	2	0,034	
5	—— " ——	Из балки ИБДЦ-2.42.2 (ℓ = 3100)	2	0,066	
6	—— " ——	Из балки ИБДЦ-2.42.1 (ℓ = 1100)	6	0,012	
7	—— " ——	Из балки ИБДЦ-2.42.1 (ℓ = 1050)	4	0,011	
8	ГОСТ 8486-86	Прогон 99-32 (94×94×3180)	2	0,032	
9	—— " ——	Балки потолка 510-32 (50×100×3180)	9	0,016	
10	Общесерийные материалы часть 1 раздел 1	Щит Щ-12.1	52	0,017	
11	—— " ——	Щит Щ-15.1	29	0,021	
12	—— " ——	Щит Щ-12.2	4	0,015	
13	—— " ——	Щит Щ-15.2	10	0,018	
14	—— " ——	Ригель ИРДЦ-10.1	1	0,008	
15	—— " ——	Крышка люка чердака КЛЧ	1	0,048	

Спецификация металлических изделий

Марка поз.	Обозначение	Наименование	Кол.	Масса ед., кг	Примечание
	Общесерийные материалы часть 1 раздел 1	Анкер А-1	14	1,34	

Привязан		
Инв. №		

Нормок.	Майсюк	
Нач. мас.	Караваев	
Зам. нач.	Коврижкин	
ГАП	Кувакин	
Гл. спец.	Майсюк	
Исполн.	Поляничева	
Провер.	Майсюк	

144-16-135.90 АС

Одноэтажный одноквартирный 3-комнатный жилой дом

Стадия	Лист	Листов
Р	22	

План чердачного перекрытия

ЦНИИЭП гражданселькстрой

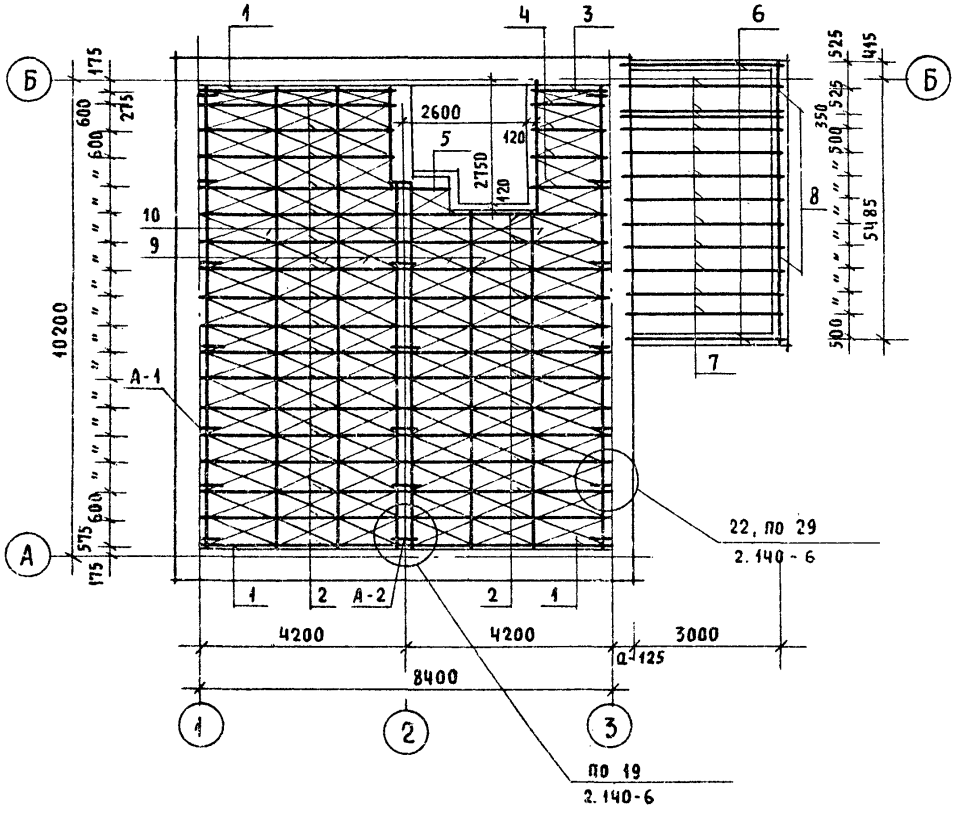

Спецификация деревянных изделий

Марка, поз.	Обозначение	Наименование	Кол.	Объем един. м³	Примечание
1	Общесерийные материалы часть I раздел 1	Балка ИБДЦ-2.42.1	3	0,045	
2	——— " ———	Балка ИБДЦС-2.42.2	28	0,089	
3	——— " ———	из балки ИБДЦ-2.42.1 (ℓ=1600)	1	0,017	
4	——— " ———	из балки ИБДЦС-2.42.2 (ℓ=1600)	4	0,034	
5	——— " ———	из балки ИБДЦ-2.42.1 (ℓ=1050)	1	0,011	
6	ГОСТ 8486-86	Балка 1010-29 (100×100×2940)	2	0,029	
7	——— " ———	Балка 512-32 (50×125×3180)	12	0,020	
8	——— " ———	Обвязочный брус 1010-30 (100×100×3000)	2	0,030	
9	Общесерийные материалы часть I раздел 1	Щит Щ-12.2	39	0,015	
10	——— " ———	Щит Щ-15.2	34	0,018	

Спецификация металлических изделий

Марка, поз.	Обозначение	Наименование	Кол.	Масса ед., кг	Примечание
	Общесерийные материалы часть I раздел 1	Анкер А-1	16	1,34 кг	
	——— " ———	Анкер А-2	6	1,07 кг	

144-16-135-90 АС

Нормок.	Майсюк	
Нач. мас.	Караваев	
Зам. нач.	Коврижкин	
ГАП	Кувакин	
Гл. спец.	Майсюк	
Инженер	Поляничева	
Провер.	Майсюк	

Привязан

Инв. N

Одноэтажный одноквартирный 3-комнатный жилой дом

Стадия	Лист	Листов
Р	23	

План цокольного перекрытия. /Вариант с полным инженерным оборудованием/

ЦНИИЭП граждансельстрой

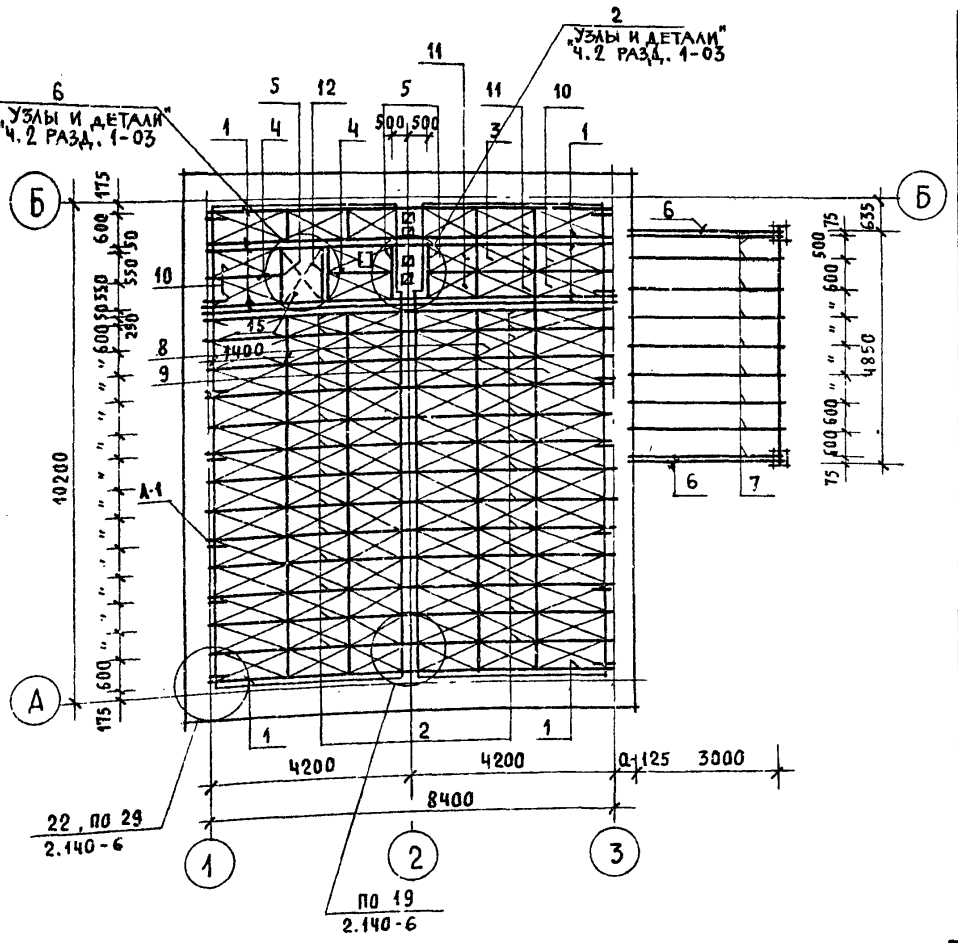

Спецификация деревянных изделий

Марка поз.	Обозначение	Наименование	Кол.	Объем един. м³	Примечание
1	Общесерийные материал. часть 1 раздел 1	Балка ИБДЦ-2.42.1	12	0,045	
2	——— " ———	Балка ИБДЦ-2.42.1	6	0,089	
3	——— " ———	Из балки ИБДЦ-2.42.1 (ℓ=3680)	1	0,078	
4	——— " ———	Из балки ИБДЦ-2.42.2 (ℓ=1420)	2	0,034	
5	——— " ———	Из балки ИБДЦ-2.42.1 (ℓ=1050)	4	0,011	
6	ГОСТ 24454-80Е	Прогон 99-32 (94×94×3180)	2	0,016	
7	——— " ———	Балки потолка 512-32 (50×100×3180)	9	0,032	
8	Общесерийные материалы часть 1 раздел 1	Щит Щ-12.1	58	0,017	
9	——— " ———	Щит Щ-15.1	29	0,021	
10	——— " ———	Щит Щ-15.2	6	0,018	
11	——— " ———	Щит Щ-12.2	4	0,015	
12	——— " ———	Ригель ИРДЦ-10.1	1	0,008	
13	——— " ———	Крышка люка чердака КЛЧ	1	0,048	

Спецификация металлических изделий

Марка поз.	Обозначение	Наименование	Кол.	Масса ед., кг	Примечание
	Общесерийные материалы часть 1 раздел 1	Анкер А-1	14	1,34	

Каждый щит прибивать в четырех точках (углах) гвоздями К3×80 ГОСТ 4028-63.

Нормок.	Майсюк	
Нач.мас.	Караваев	
Зам.нач.	Коврижкин	
ГАП	Кувакин	
Гл.спец.	Майсюк	
Исполн.	Полянчева	
Провер.	Майсюк	

Привязан

Инв. N

144-16-135.90 АС

Одноэтажный одноквартирный 3-комнатный жилой дом	Стадия	Лист	Листов
	Р	24	
План чердачного перекрытия (вариант с полным инженерным оборудованием)	ЦНИИЭП гражданселькстрой		

План стропил

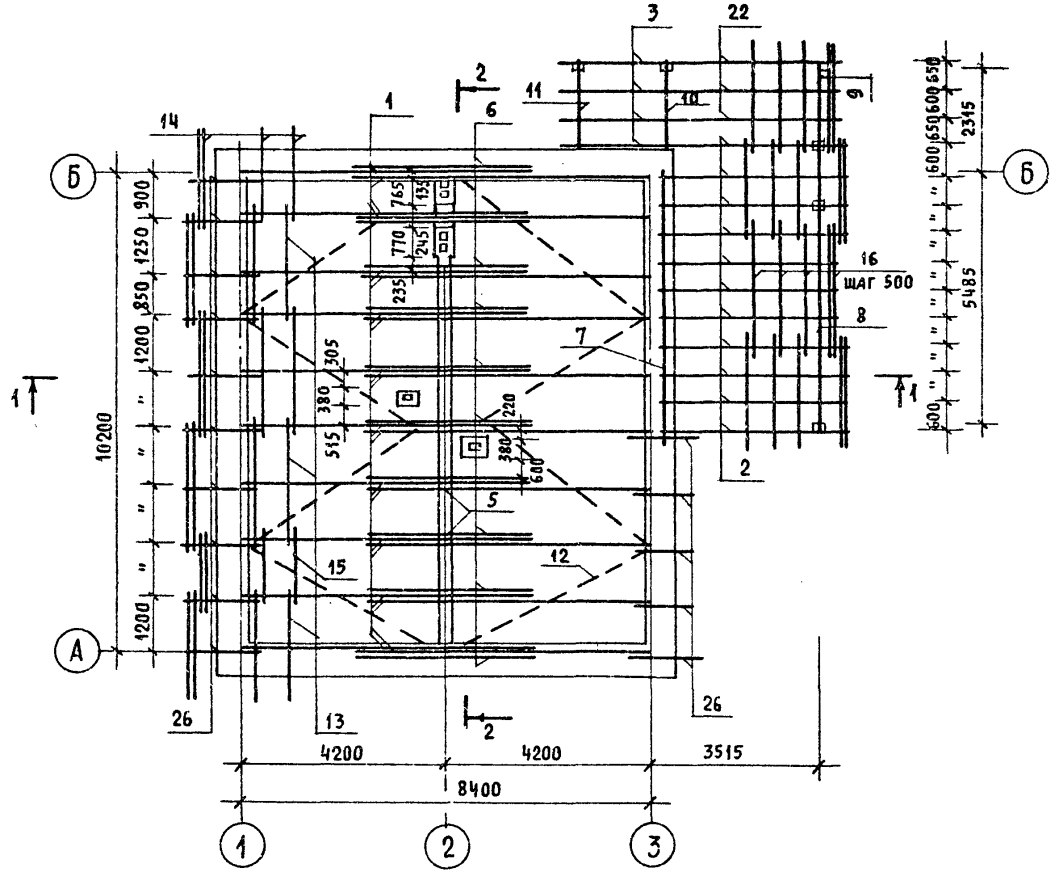

План кровли

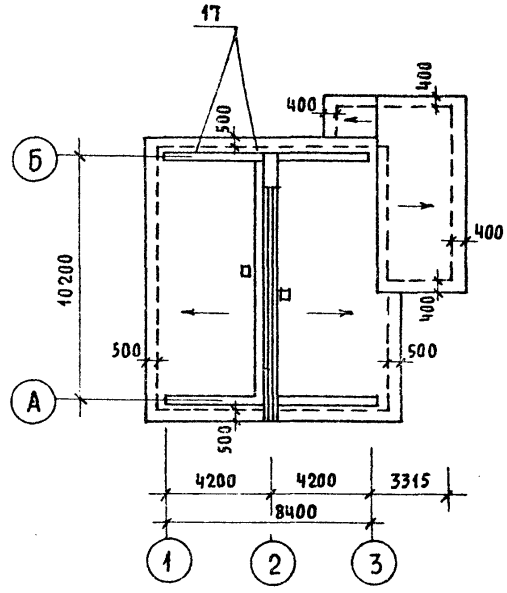

Спецификацию древесины и разрезы 1-1, 2-2 см. лист АС-27.

Нормок.	Кувакин		
Нач.мас.	Караваев		
Зам.нач.	Коврижкин		
ГАП	Кувакин		
Гл.спец.	Майсюк		
Инжен.	Полянчева		
Провер.	Майсюк		

Привязан

Инв. N

144-16-135.90 АС

Одноэтажный одноквартирный 3-комнатный жилой дом	Стадия	Лист	Листов
	Р	25	
План стропил. План кровли	ЦНИИЭП граждансельстрой		

24486-01 29

План стропил

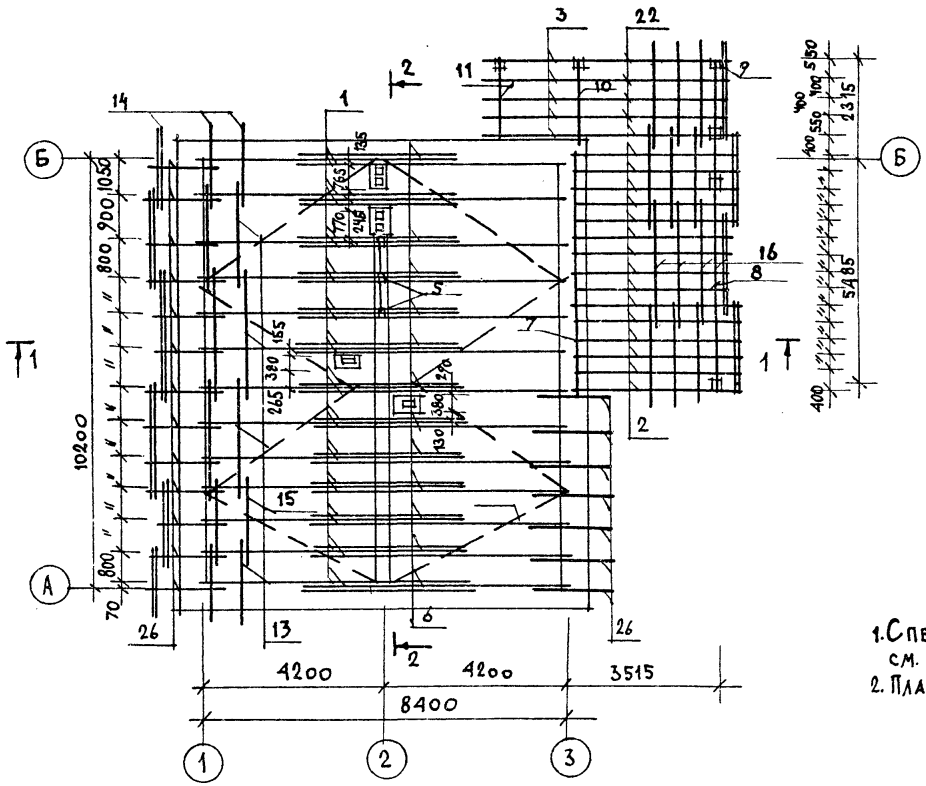

1. Спецификацию древесины и разрезы 1-1, 2-2 см. на листе АС-27.
2. План кровли см. лист АС-25.

				144-16-135.90			АС
		НОРМОК.	Майсюк				
ПРИВЯЗАН		НАЧ. МАСТ	Караваев	Одноэтажный одноквартирный 3-комнатный жилой дом	СТАДИЯ	ЛИСТ	ЛИСТОВ
		ЗАМ. НАЧ. М	Коврижкин		Р	26	
		ГАП	Кувакин				
		ГЛ. СПЕЦ.	Майсюк	План стропил /для снеговой нагрузки q = 1,5 кПа/	ЦНИИЭП ГРАЖДАНСЕЛЬСТРОЙ		
		ИНЖ. I КАТ	Поляничева				
ИНВ. N		ПРОВЕР.	Майсюк				

24486-01 30

1-1

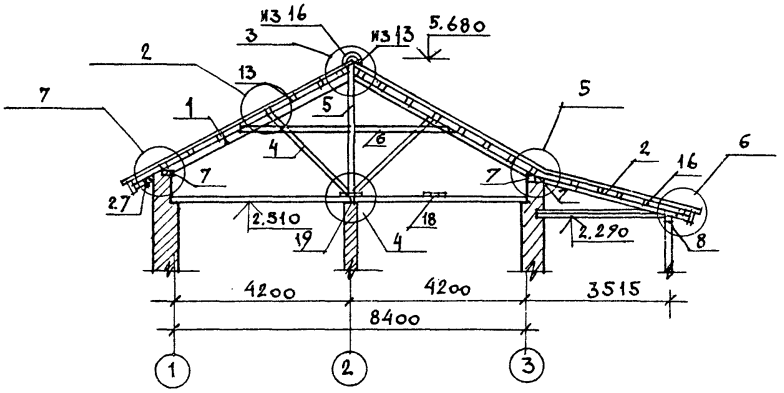

2-2

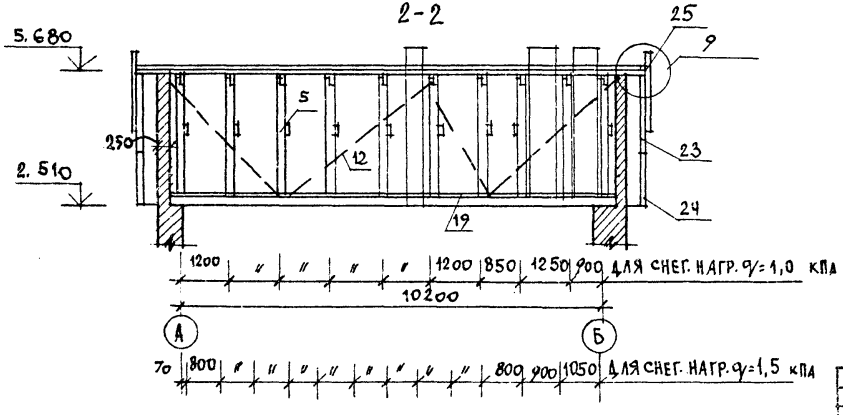

Узлы см. альбом „Узлы и детали" ч. 2 разд. 1-03

МАРКА ПОЗ.	ОБОЗНАЧЕНИЕ	НАИМЕНОВАНИЕ	КОЛ.	ОБЪЕМ СД., КГ	ПРИМ.
1	СЕРИЯ 16 ОБЩЕСЕРИЙНЫЕ МАТЕРИАЛЫ Ч. 1 Р. 1.	СТРОПИЛА СД-1	20/26	0,046	
2		СТРОПИЛА СВ-1	11/15	0,023	
3		СТРОПИЛА СК-2	4/6	0,017	
4		ПОДКОС ПСД-1 / ПОДКОС ПСД-2	20/26	0,021	
5		СТОЙКА ССД-1	10/13	0,022	
6	ГОСТ 11047-72	ЗАТЯЖКА 215-52 (25×150×5200)	10/13	0,020	
7		МАУЭРЛАТ 510-30 (50×100×3000)	9	0,015	
8		ПРОГОН 99-49 (94×94×4900)	1	0,049	
9		ПРОГОН 99-30 (94×94×3000)	1	0,030	
10		ИЗ ПРОГОНА 99-30 (94×94×2030)	1	0,020	
11		ИЗ ПРОГОНА 99-30 (94×94×1980)	1	0,020	
12		ВЕТРОВЫЕ СВЯЗИ 210-48 (25×100×4800)	8	0,012	
13		ОБРЕШЕТКА И КОНЬК. БРУС 57-26 (30×75×2600)	88	0,010	
14		ОБРЕШЕТКА 57-22 (50×75×2200)	21	0,008	
15		ОБРЕШЕТКА 57-17 (50×75×1700)	21	0,006	
16		ОБРЕШЕТКА И КОНЬК. БРУС 55-26 (50×50×2600)	47	0,007	
17		НАСТИЛ ИЗ ДОСОК 29-94 (22×94×2400)	36	0,006	
18		ХОДОВЫЕ ДОСКИ 240-24 (25×100×2400)	9	0006	
19		ПОДКЛАДКА 515-30 (50×150×3000)	3	0,023	
20		ЛОБОВЫЕ ДОСКИ 29-94 (22×94×2400)	8	0,006	
21		ЛОБОВЫЕ ДОСКИ 211-24 (22×119×2400)	8	0,008	
22	СЕРИЯ 16 ОБЩЕСЕРИЙНЫЕ МАТЕРИАЛЫ Ч. 1 Р. 1	СТРОПИЛА СК-1 (50×125×3870)	3/5	0,024	
23		ЛОБОВОЙ ЩИТ ЛЩ-1П/Л	2/2	0,035	
24		ЛОБОВОЙ ЩИТ ЛЩ-3 П/Л	2/2	0,035	
25		ФРОНТОН ЩИТ ФЩ-1	2	0,024	
26	ГОСТ 11047-72	КОБЫЛКИ 510-13 (50×100×1280)	15/20	0,006	
27		ПОДШИВКА СВЕСОВ 19-24 (13×94×2400)	83	0,004	

В СПЕЦИФИКАЦИИ В ЧИСЛИТЕЛЕ ДАН РАСХОД ДЛЯ СНЕГОВОЙ НАГРУЗКИ $q=1,0$ КПА; В ЗНАМЕНАТЕЛЕ- $q=1.5$ КПА

144-16-135.90 АС

ГИП	Кувакин	
Гл. спец.	Майсюк	
Инж.	Поляничева	
Провер.	Майсюк	
Нач. маст	Караваев	
Зам. нач. м	Коврижкин	
Гл. спец.	Майсюк	

Одноэтажный одноквартирный 3-комнатный жилой дом

СТАДИЯ	ЛИСТ	ЛИСТОВ
Р	27	

Разрезы 1-1; 2-2. Спецификация.

ЦНИИЭП граждансельстрой

ПРИВЯЗАН

ИНВ. N

24486-01 31

Ведомость перемычек для наружных стен толщиной 640 мм

Тип	Схема сечения
ПР 1	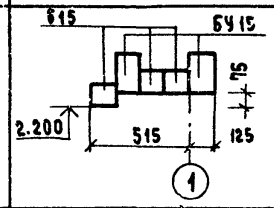
ПР 2 ПР 2а	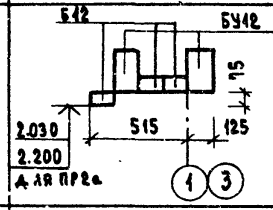
ПР 3	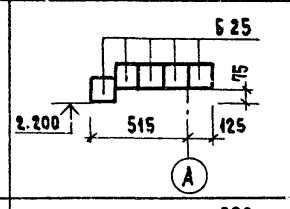
ПР 4	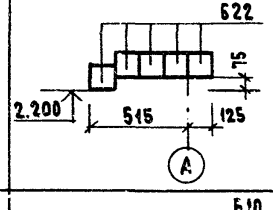
ПР 5	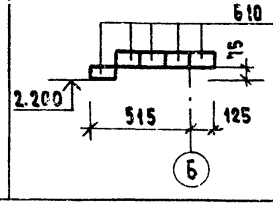

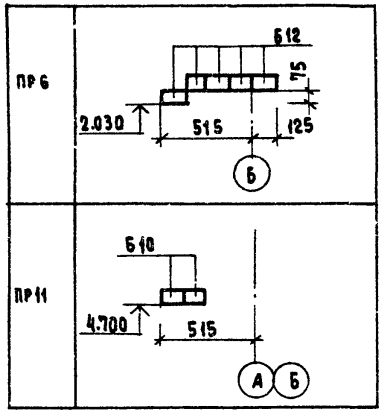

Ведомость перемычек для внутренних стен

Тип	Схема сечения
ПР 7	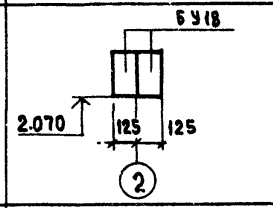
ПР 8	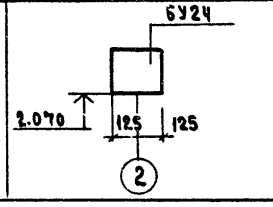

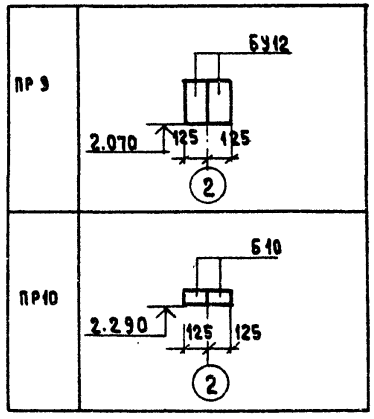

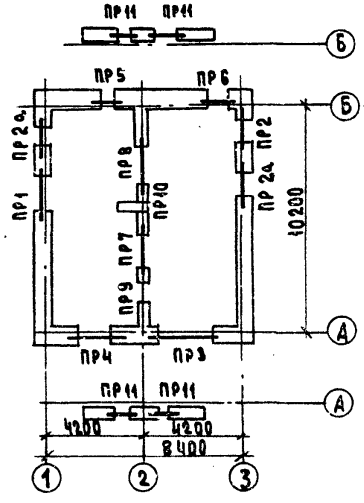

Спецификация перемычек

Марка поз.	Обозначение	Наименование	К-во шт. при толщ. стен 380, 420	640	510, 550	Масса ед. кг	Примечание
5У 12	СЕР. 1.038.1-1 в.1	3ПБ 13-37	8	8	8	85	
5У 18	—"—	3ПБ 18-37	2	2	2	119	
5У 20	—"—	5ПБ 21-27	8 / —	2 / —	2 / —	285	
5У 24	—"—	5ПБ 25-37	2	2	2	338	
5У 15	—"—	3ПБ 16-37	2	2	2	102	
5 10	—"—	1ПБ 10-1	13 / 17	15 / 19	14 / 18	20	
5 12	—"—	1ПБ 13-1	6	14	10	25	
5 15	—"—	2ПБ 16-2	1	3	2	65	
5 22	—"—	2ПБ 22-3	9	5	4	92	
5 25	—"—	2ПБ 26-4	3	5	4	109	

Н. контр.	Майсюк	
Нач. маст	Караваев	
Зам. нач.	Коврижкин	
ГАП	Кувакин	
Гл. спец	Майсюк	
Инж. к.	Полянчева	
Провер.	Майсюк	

Привязан

Инв. №

144-16-135.90 АС

Одноэтажный одноквартирный 3-комнатный жилой дом

Стадия	Лист	Листов
Р	28	

План перемычек
Ведомость перемычек

ЦНИИЭП граждансельстрой

24486-01 32

Ведомость перемычек для наружных стен толщ 510, 550 мм

Тип	Схема сечения
ПР1	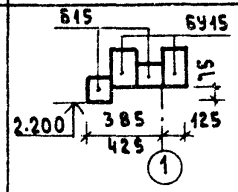
ПР2 ПР2а	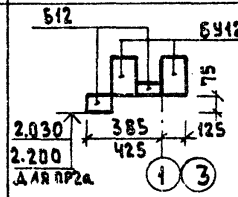
ПР3	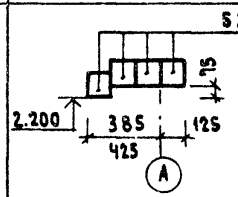
ПР4	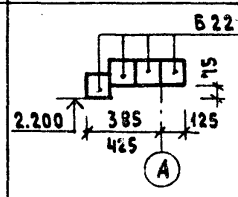
ПР5	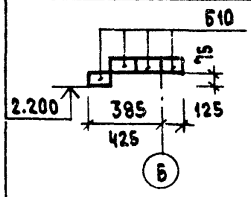
ПР6	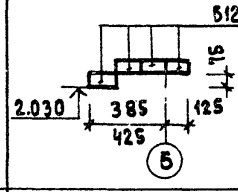
ПР11	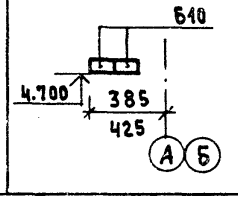

Ведомость перемычек для наружных стен толщ 420 мм

Тип	Схема сечения
ПР1	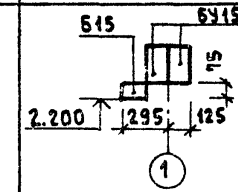
ПР2 ПР2а	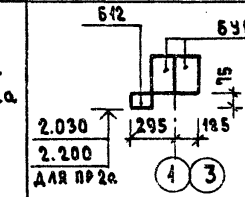
ПР3	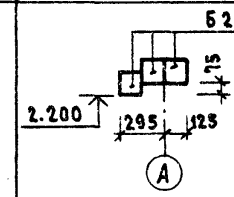
ПР4	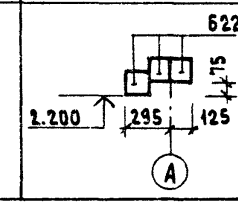
ПР5	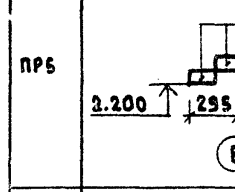
ПР6	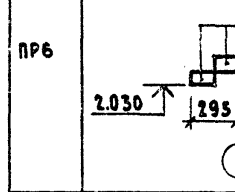
ПР11	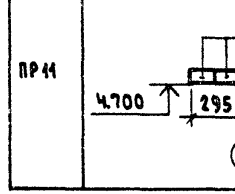

1. В спецификации перемычек в числителе указано количество перемычек для столбчатых фундаментов (основной вариант), в знаменателе для варианта ленточных фундаментов.
2. Над двумя дверными проемами санузлов устраиваются рядовые 2 ф 8АТ. Расход арматуры - 1,4 кг.

Н.контр.	Майсюк		
Нач.маст.	Караваев		
Зам.нач.	Коврижкин		
ГАП	Кубакин		
Гл.спец.	М.Майсюк		
Инж.тк.	Поляничева		
Провер.	Майсюк		

Привязан

Инв. №

144-16-135.90 АС

Одноэтажный одноквартирный 3-комнатный жилой дом

Стадия	Лист	Листов
Р	29	

Ведомость перемычек

ЦНИИЭП Граждансельстрой

24486-01 33

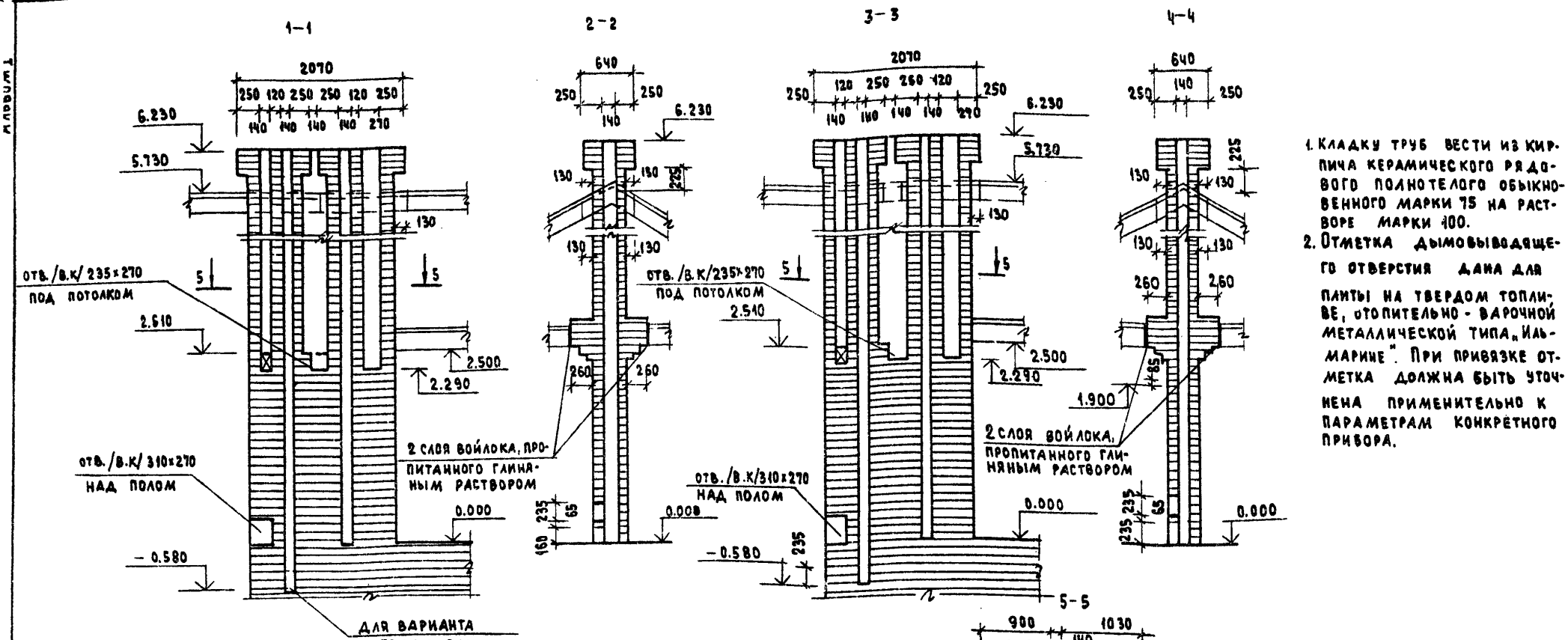

ДВТ №1 по оси 2
/основное решение/

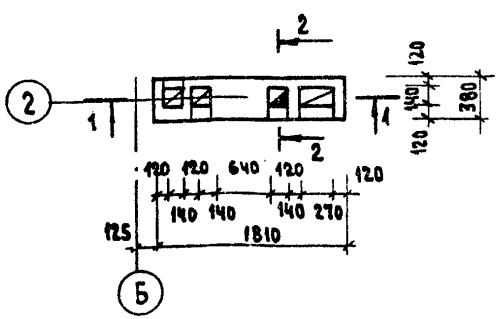

ДВТ №1 по оси 2
/вариант с газовой плитой и котлом КЧМ при наличии подвала/

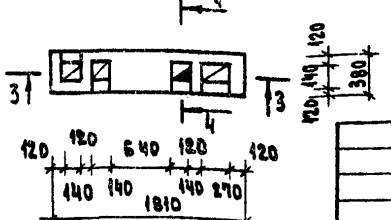

1. Кладку труб вести из кирпича керамического рядового полнотелого обыкновенного марки 75 на растворе марки 100.
2. Отметка дымовыводящего отверстия дана для плиты на твердом топливе, отопительно-варочной металлической типа „Ильмарине". При привязке отметка должна быть уточнена применительно к параметрам конкретного прибора.

Нормок	Майсюк	
Нач. маст	Караваев	
Зам. нач	Ковриженкин	
ГАП	Кувакин	
Гл. спец.	Майсюк	
Инж. Тк.	Поляничева	
провер.	Майсюк	

Привязан

Инв. №

144-16-135.90 АС

Одноэтажный одноквартирный 3-комнатный жилой дом

Стадия	Лист	Листов
Р	30	

Дымовентиляционная труба ДВТ №1

ЦНИИЭП гражданселькстрой

24486-01 34

Спецификация для основного варианта

NN поз.	Марка	Наименование	Сечение толщ. мм	Сечение шир. мм	Длина мм	Ед. изм	К-во
1	29-40	Доски пола	28	94	3930	шт.	122
2	из 29-40		28	94	2910	"	7
3	из 29-40		28	94	3100	"	28
4	29-48		28	94	4830	"	32
5	из 29-40		28	94	1560	"	11
6	из 29-40		28	94	1280	"	30
7	из 29-40		28	94	1130	"	35
8	из 29-40		28	94	780	"	30
9	22-30	Плинтус	25	25	3000	"	36
10	510-30	Лаги	50	100	3000	"	14
11	510-24		50	100	2400	"	54
12	из 510-30		50	100	700	"	25

Спецификация
(для варианта с полным благоустройством)

NN поз.	Марка	Наименование	Сечение толщ. мм	Сечение шир. мм	Длина мм	Ед. изм.	К-во
1	29-40	Доски пола	28	94	3930	шт.	155
2	из 29-40		28	94	1280	"	19
3	29-48		28	94	4830	"	35
4	из 29-40		28	94	1130	"	35
5	из 29-40		28	94	1360	"	9
6	22-30	Плинтус	25	25	3000	"	33
7	510-30	Лаги	50	100	3000	"	5
8	510-24		50	100	2400	"	54
9	из 510-30		50	100	700	"	30

1. Типы полов см. альбом „Узлы и детали" ч. 2 разд. 1-03
2. Раскладку досок пола см. лист АС-12
3. В экспликации полов в числителе указана площадь пола для основного варианта, в знаменателе - для варианта с полным благоустройством.

Спецификация деревянных изделий

Марка поз.	Обозначение	Наименование	Кол.	Объем ед. изм. м³	Прим.
1	ГОСТ 8242-88	Доски пола 29-40 (28×94×3930)	122	0.013	
2		Из досок пола 29-40 (28×94×2910)	7	0.009	
3		Из досок пола 29-40 (28×94×3100)	28	0.010	
4		Доски пола 29-48 (28×94×4830)	32	0.015	
5		Из досок пола 29-40 (28×94×1560)	11	0.005	
6		Из досок пола 29-40 (28×94×1280)	30	0.004	
7		Из досок пола 29-40 (28×94×1130)	35	0.004	
8		Из досок пола 29-40 (28×94×780)	30	0.002	
9	ГОСТ 11047-72	Лаги 510-30 (50×100×3000)	14	0.015	
10		Лаги 510-24 (50×100×2400)	54	0.012	
11		Из лаг 510-30 (50×100×700)	25	0.004	
12	ГОСТ 8242-88	Плинтус 22-30 (25×25×3000)	36	0.003	

Спецификация деревянных изделий
(для варианта с полным благоустройством)

Марка поз.	Обозначение	Наименование	Кол.	Объем ед. изм. м³	Прим.
1	ГОСТ 8242-88	Доски пола 29-40 (28×94×3930)	155	0.013	
2		Из досок пола 29-40 (28×94×1280)	19	0.004	
3		Доски пола 29-48 (28×94×4830)	35	0.015	
4		Из досок пола 29-40 (28×94×1360)	9	0.004	
5	ГОСТ 11047-72	Лаги 510-30 (50×100×3000)	5	0.015	
6		Лаги 510-24 (50×100×2400)	54	0.012	
7		Из лаг 510-30 (50×100×700)	30	0.004	
8	ГОСТ 8242-88	Плинтус 22-30 (25×25×3000)	33	0.003	

Привязан

Инв. №

Н. контр.	Кувакин	
Нач. маст.	Караваев	
Зам. нач. м.	Ковринкин	
ГАП	Кувакин	
Гл. спец.	Майсюк	
Арх. 1 кат.	Венедиктова	
Пров. ср.	Кувакин	

144-16-135.90 АС

Одноэтажный одноквартирный 3-комнатный жилой дом

Стадия	Лист	Листов
Р	31	

Экспликация полов и спецификации.

ЦНИИЭП гражданселькстрой

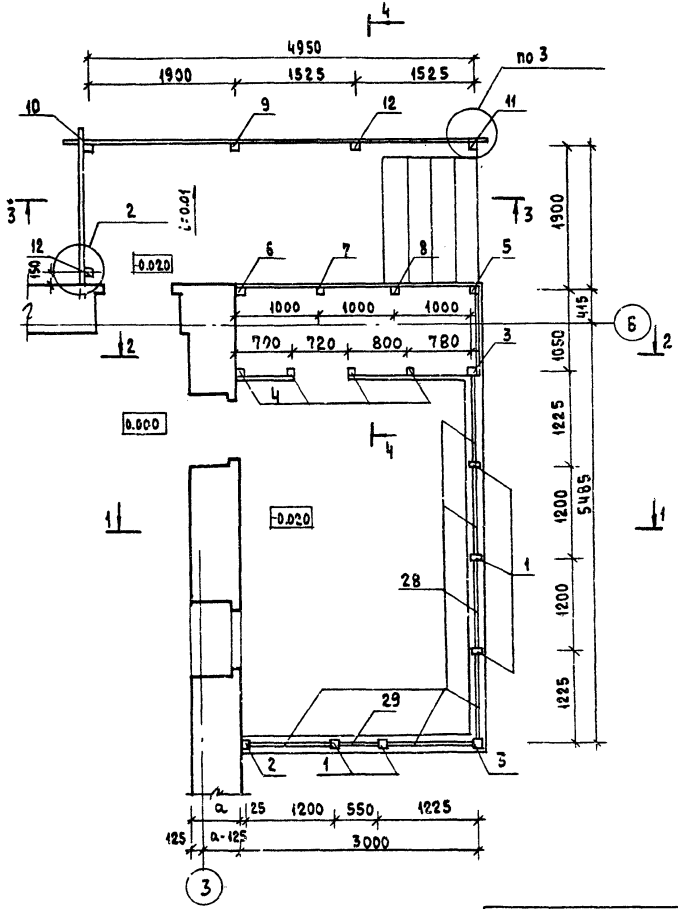

1-1

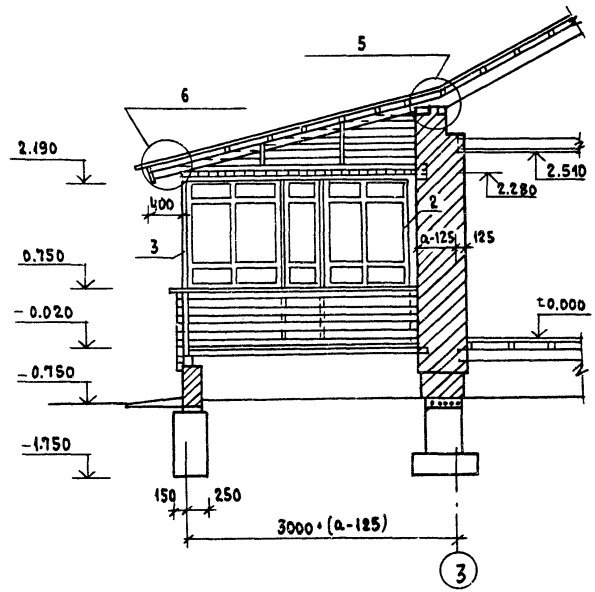

1. Разрезы 2-2, 3-3, 4-4 см. лист 33
2. Узлы см. альбом „Узлы и детали" ч. 2 разд. 1-03

				144-16-135.90		АС
		Нормок.	Майсюк			
Привязан:		Нач.маст	Караваев			
		Зам.нач	Коврижкин	Одноэтажный одноквартирный 3-комнатный жилой дом	Стадия: Р; Лист: 32; Листов:	
		ГАП	Кувакин			
		Гл.спец.	Майсюк			
Инв.№		Инж.Тк.	Полянчева	Веранда План. Разрез 1-1	ЦНИИЭП Граждансельстрой	
		Провер.	Майсюк			

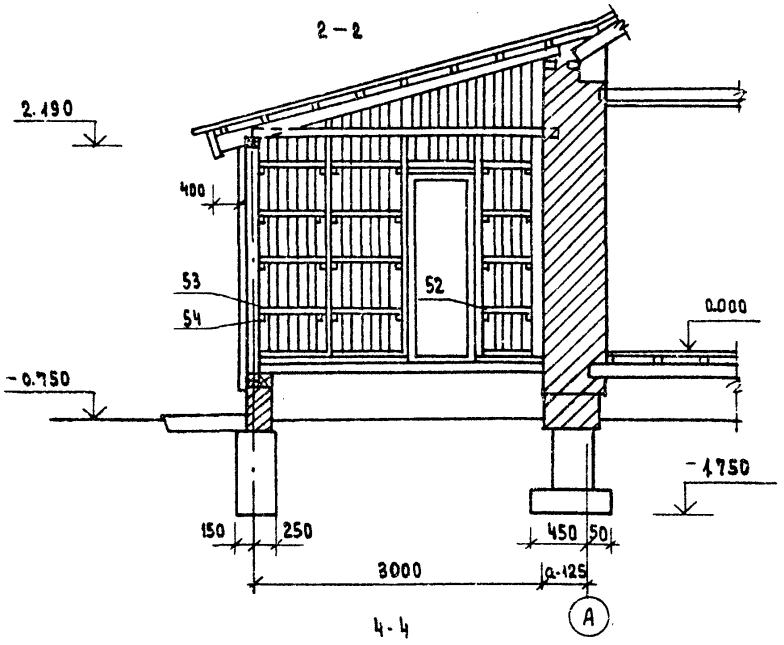

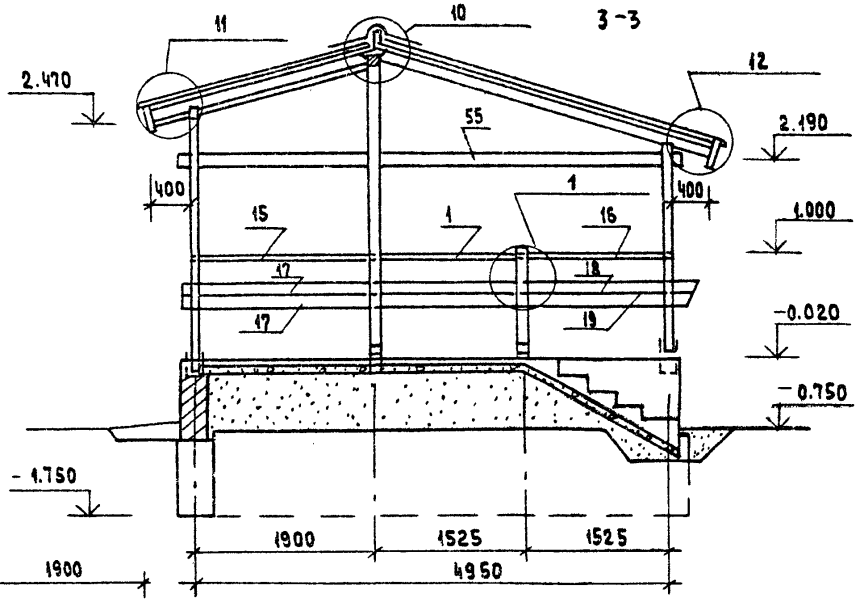

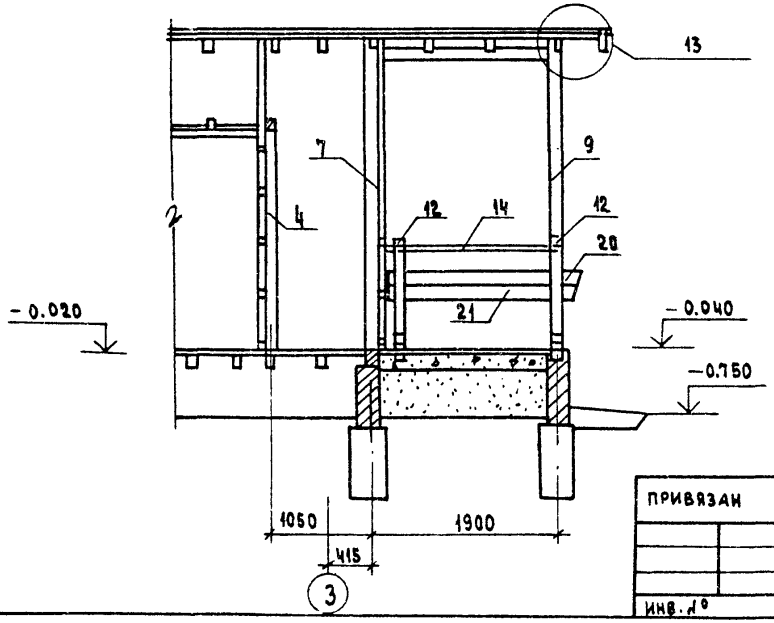

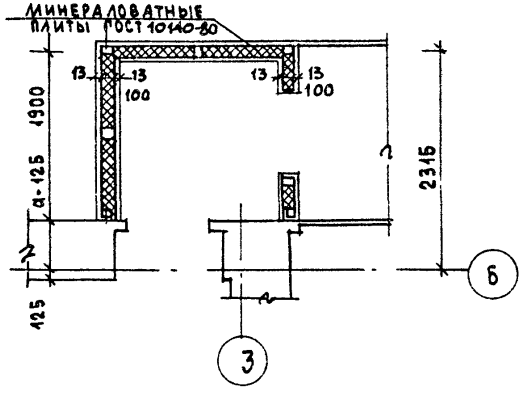

РЕШЕНИЕ ВХОДА ПРИ t=-40°С

1. План веранды, разрез 1-1 см. лист АС-32.
2. Узлы см. альбом „Узлы и детали" ч. 2 разд. 1-03

Нормок.	Майсюк	
Нач. маст	Караваев	
Зам. нач.	Коврижкин	
ГАП	Кувакин	
Гл. спец.	Майсюк	
Инж. т. к.	Поляничева	
Провер.	Майсюк	

Привязан

Инв. №

144-16-135.90 АС

Одноэтажный одноквартирный 3-комнатный жилой дом

Стадия	Лист	Листов
Р	33	

Веранда. Разрезы 2-2 ÷ 4-4

ЦНИИЭП гражданселькстрой

Марка, поз.	Обозначение	Наименование	Кол.	Масса ед. кг	Примечание
1	2	3	4	5	6
1	Общесерийные материалы ч.1 разд.1	Стойка СВ-1	5	0.013	
2	—"—	Стойка СВ-2	1	0.013	
3	—"—	Стойка СВ-3	2	0.025	
4	—"—	Из стойки СВ-2 (44×94×2340)	4	0.010	
5	—"—	Из стойки 99-30 (94×94×2240)	1	0.020	
6	—"—	Стойка СВ-5	1	0.033	
7	—"—	Из стойки СВ-5 (отрезать снизу) (44×94×3040)	1	0.012	
8	—"—	Из стойки СВ-5 (отрезать снизу) (44×94×2740)	1	0.011	
9	—"—	Стойка СВ-7	1	0.031	
10	—"—	Стойка СВ-4	1	0.022	
11	—"—	Из стойки СВ-4 (отрезать сверху) (94×94×2260)	1	0.020	
12	—"—	Из стойки СВ-5 (отрезать снизу) (94×94×1080)	2	0.010	1 шт
14	—"—	Поручень ПО-4	1	0.010	нет
15	—"—	Поручень ПО-5	2	0.008	1 шт
16	—"—	Поручень ПО-6	1	0.010	нет
17	—"—	Ограждение крыльца ДО-1	2	0.015	
18	—"—	Ограждение крыльца ДО-2	1	0.018	
19	—"—	—"— ДО-3	1	0.010	
20	—"—	—"— ДО-4	1	0.010	нет
21	—"—	—"— ДО-5	1	0.010	нет
22	—"—	Доска веранды ДВ-1	1	0.018	
23	—"—	—"— ДВ-2	1	0.010	
24	—"—	—"— ДВ-3	1	0.013	
25	—"—	—"— ДВ-4	1	0.013	
26	—"—	—"— ДВ-5	1	0.012	
27	—"—	—"— ДВ-6	1	0.012	
28	—"—	Рама РВ-1	6	0.028	
29	—"—	Рама РВ-2	1	0.014	
30	—"—	Из раскладки 12-14 (19×24×1150)	12	0.001	
31	—"—	Раскладка 12×14 (13×24×1430)	12	0.001	
32	—"—	Подокон. дос. 411-11 (44×149×1145)	6	0.006	
33	—"—	Из подокон. д. 411-11 (14×119×445)	1	0.003	
34	—"—	Сливная доска СДВ-1	6	0.005	
35	—"—	Сливная доска СДВ-2	1	0.002	
36	—"—	Из СДВ-1 (44×64×1200)	3	0.003	
37	—"—	Обшивка веранды 19-31 (13×94×3050)	18	0.005	
38	—"—	Обшивка веранды 19-25 (13×94×2490)	36	0.004	
40	—"—	Стойки для обшивки торцов из 510-30 (50×100 Рср=600)	4.0 п.м	0.003	
41	—"—	Подшивка потолка 19-24 (13×94×2400)	66	0.003	
42	—"—	Подшивка потолка 19-18 (13×94×1800)	74	0.002	
43	—"—	Подшивка свесов 19-24 (13×94×2400)	34	0.003	
44	—"—	Лобовые доски 29-24 (22×94×2400)	4	0.005	
45	—"—	Лобовые доски 211-24 (22×119×2400)	4	0.006	
46	—"—	Лобовые щиты ЛЩ-4 П/А	2	0.031	
47	—"—	Лобовые щиты ЛЩ-5	1	0.021	
49	—"—	Обшивка стен клад. из 19-24 (13×94×2360)	74	0.003	
51	—"—	Поперечные рейки из 55-26 (50×50×950)	15	0.002	
52	—"—	Поперечные рейки из 55-26 (50×50×600)	5	0.002	
53	—"—	Поперечные рейки из 55-26 (50×50×717)	10	0.002	
54	—"—	Черепные бруски из 55-26 (50×50×400)	24	0.001	
55	—"—	Затяжка 244-50 (26×144×5050)	1	0.019	ℓ=3.1 м
56	—"—	Обшивка веранды и клад. из 19-25 (13×94 Рср=2100)	50 п.м	0.003	
		Металлические изделия			
	Общесерийн. материалы ч.1 разд.1	Анкер А-3	5	1.01 кг	
57	ГОСТ 11047-72	Стойка (100×100)	—	—	ℓ=30.0 см
58	—"—	Обшивка стен тамбура (13×94)	—	—	ℓ=320.0 см

Спецификация составлена на веранду для t=-20°, -30°.

Для t=-40° - элементы, отличающиеся от основного решения, см. графу „Примечание" спецификации

Привязан

Инв. №

Нормок.	Майсюк	
Нач.маст	Караваев	
Зам.нач	Коврижкин	
ГАП	Кувакин	
Гл.спец.	Майсюк	
Инженер.	Третьяченко	
Провер.	Майсюк	

144-16-135.90 АС

Одноэтажный одноквартирный 3-комнатный жилой дом

Веранда

Спецификация

Стадия	Лист	Листов
	34	

ЦНИИЭП граждансельстрой

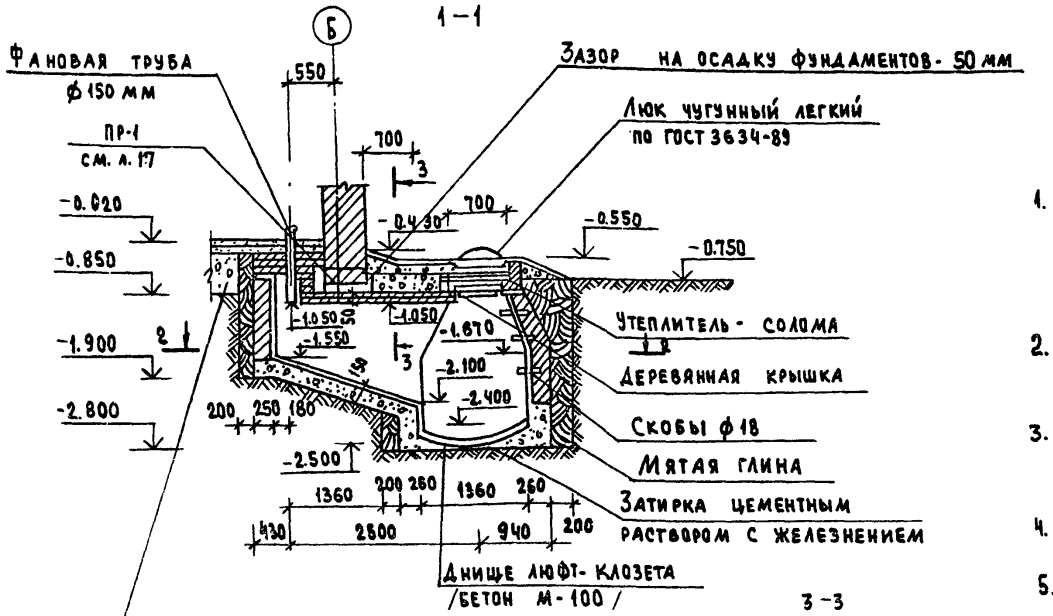

1. Стены выгреба выкладываются из кирпича керамического рядового полнотелого обыкновенного марки 100 на цементном растворе марки 50. Кладка ведется в пустошовку /глубиной 1.5-2см/ с внутренней стороны для лучшей связи со штукатуркой.
2. Наружная гидроизоляция выгреба выполнена слоем жирной мятой глины, внутренняя штукатурка - цементным раствором 1:2 с последующим железнением.
3. Устройство выгреба рекомендуется на участке с уровнем стояния грунтовых вод ниже 2.5 м от поверхности земли.
4. Нижняя крышка - деревянная, из досок толщиной 2,5 см. Верхняя - люк чугунный легкий по ГОСТ 3634-89.
5. Фановая труба монтируется из керамических асбестоцементных или чугунных труб.

Привязан		
Инв. №		
Нормок.	Майсюк	
Нач. маст.	Караваев	
Зам. нач.	Коврижкин	
ГАП	Кувакин	
Гл. спец.	Майсюк	
Инж. I к.	Полянчева	
Провер.	Майсюк	

144-16-135.90 АС

Одноэтажный одноквартирный 3-комнатный жилой дом

Стадия	Лист	Листов
Р	35	

Люфт-клозет

ЦНИИЭП Граждансельстрой

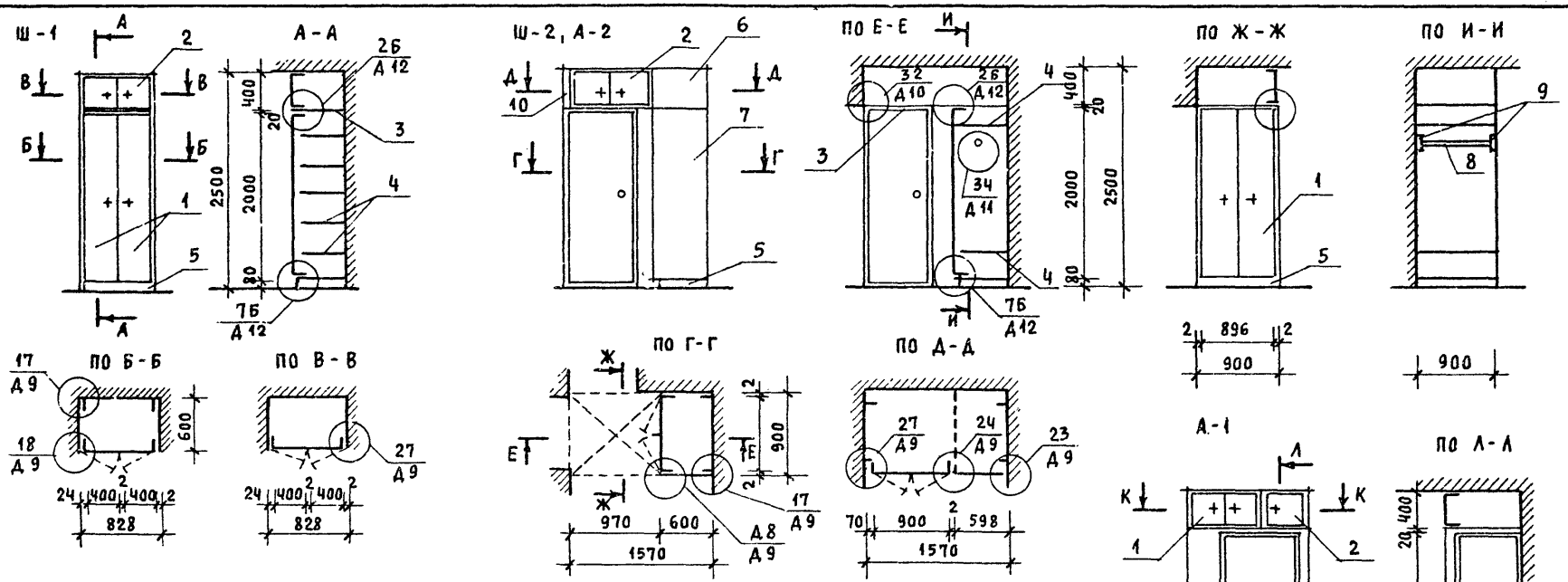

Поз.	Обозначение	Наименование	Кол-во	Расход матер. ХВ. м3	ДСП м2	ДВП м2
		Антресоль А-1				
		Сборочные единицы и детали				
1	1.172.5-6-0200 СБ	Дверной блок антресоли ДА4-9	1			
2	1.172.5-6-0600 СБ	Дверной блок антресоли ДА4-4,5	1			
3	1.172.5-6-0800 СБ	Полка антресольная /1370×830/	1			
4	1.172.5-6-0009	Винт стяжной В-1	4			
5	1.172.5-6-0009-01	Винт стяжной В-2	2			
6	1.172.5-6-0010	Гайка стяжная	6			
7	1.172.5-6-0013	Угольник УМ-1	4			
8	1.172.5-6-0008	Наличник Н-1 п/м	3,0			

Привязан

Инв. N

Нормок.	Кувакин	
Нач.мас.	Караваев	
Зам.нач.	Коврижкин	
ГАП	Кувакин	
Гл.спец.	Майсюк	
Архитек.	Венедиктова	
Провер.	Кувакин	

144-16-135.90 АС

Одноэтажный одноквартирный 3-комнатный жилой дом

Стадия	Лист	Листов
Р	36	

Шкафы встроенные и антресоли: Ш-1, Ш-2, А-1, А-2. Спецификаций /начало/

ЦНИИЭП гражданселькстрой

24486-01 40

Поз.	Обозначение	Наименование	Кол-во	Расход матер. Хв. м3	Асп м2	Двп м2
		Шкаф встроенный Ш-1				
1	1.172.5-6-0100 СБ	Дверной блок шкафа ДШ 20-8	1			
2	1.172.5-6-0200 СБ	Дверной блок антресоли ДАЧ-8	1			
3	1.172.5-6-0800 СБ	Полка антресольная /828×600/	1			
4	1.172.5-6-0900 СБ	Полка переставная ПП6-9	6			
5	1.172.5-6-0007	Цоколь п/м	0,83			
6	1.172.5-6-0002	Брусок монтажный БМ-21	4			
7	1.172.5-6-0006	Полкодержатель ПД-2	14			
8	1.172.5-6-0008	Наличник Н-1 п/м	2,5			
9	1.172.5-6-0013	Угольник крепежный УМ-1	6			
10	1.172.5-6-0014	Угольник крепежный УМ-2	6			
11	1.172.5-6-0009	Винт с гайкой стяжной В1	24			
12	——— " ———	——— " ——— В2	24			
		Шкаф встроенный Ш-2, антресоль А-2				
1	1.172.5-6-0100 СБ	Дверной блок шкафа ДШ20-9	1			
2	1.172.5-6-0200 СБ	Дверной блок антресоли ДАЧ-9	1			
3	1.172.5-6-0800 СБ	Полка антресольная /1570×900/	1			
4	1.172.5-6-0900 СБ	Полка переставная ПП6-9	2			
5	1.172.5-6-0007	Цоколь п/м	1,5			
6	1.172.5-6-0600 СБ	Стенка боковая антресоли СБДЧ-6	1			
7	1.172.5-6-0500 СБ	Стенка боковая шкафа СБШ21-6	1			
8	1.172.5-6-0003	Штанга Ш-2	1			
9	1.172.5-6-0005	Штангодержатель	2			
10	1.172.5-6-0008	Наличник Н-4 п/м	0,5			
11	1.172.5-6-0002	Брусок монтажный БМ-21	4			
12	1.172.5-6-0006	Полкодержатель ПД-2	4			

Поз.	Обозначение	Наименование	Кол-во	Расход матер. Хв. м3	Асп м2	Двп м2
13	1.172.5-6-0013	Угольник крепежный УМ-1	6			
14	1.172.5-6-0014	——— " ——— УМ-2	6			
15	1.172.5-6-0009	Винт с гайкой стяжной В-1	20			
16	——— " ———	——— " ——— В-2	20			

Привязан

Инв. N

Нормок.	Кувакин	
Нач.мас.	Караваев	
Зам. нач.	Коврижкин	
ГАП	Кувакин	
Гл.спец.	Майсюк	
Архитек	Венедиктова	
Провер.	Кувакин	

144-16-135.90 АС

Одноэтажный одноквартирный 3-комнатный жилой дом

Стадия	Лист	Листов
Р	37	

Шкафы встроенные и антресоли: Ш-1, Ш-2, А-1, А-2. Спецификации /окончание/

ЦНИИЭП гражданселькстрой

ФАСАД А-Б

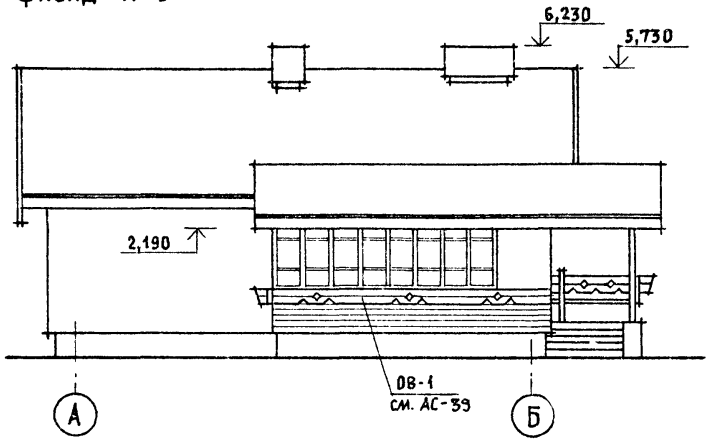

ФАСАД 1-3

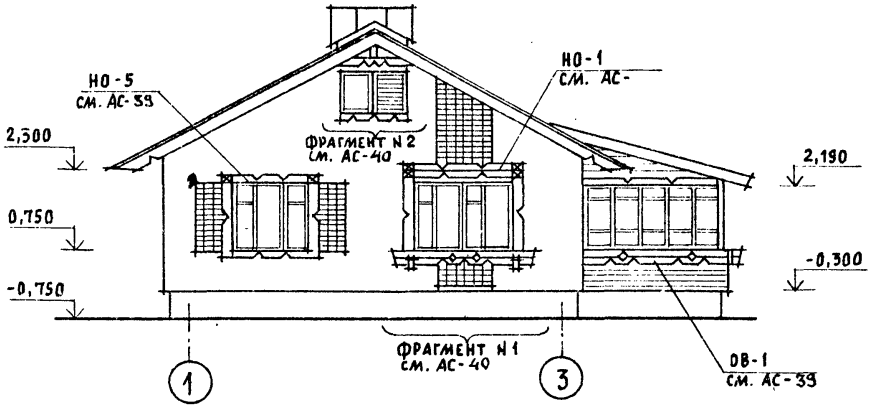

ФАСАД Б-А

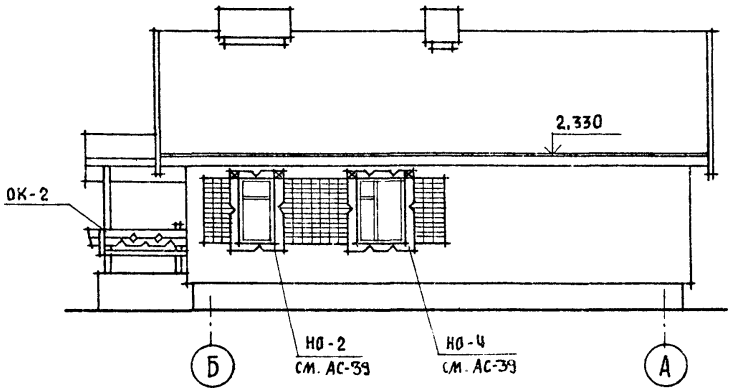

ФАСАД 3-1

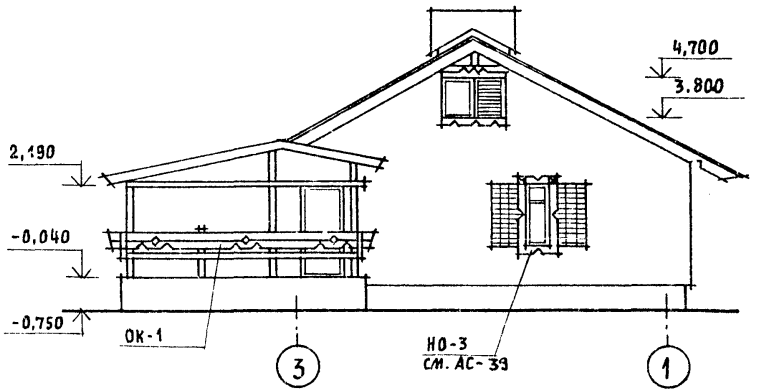

Фрагменты N1 и N2, ограждения веранды ОВ-1, ОВ-2, ограждения крыльца ОК-1, ОК-2, наличники НО-1, НО-2, НО-3, НО-4, НО-5 см. лист АС-39

				144-16-135.90			АС
Привязан			Нормок.	Кувакин	Одноэтажный одноквартирный 3-комнатный жилой дом	Стадия	Лист	Листов
			Нач.мас.	Караваев		Р	38	
			Зам.нач.	Коврижкин				
			ГАП	Кувакин				
			Гл.спец.	Майсюк	Фасады А-Б; 1-3; Б-А; 3-1 (вариант 1)	ЦНИИЭП граждансельстрой		
			Архитек.	Венедиктова				
Инв. N			Провер.	Кувакин				

24486-01 42

НО-1

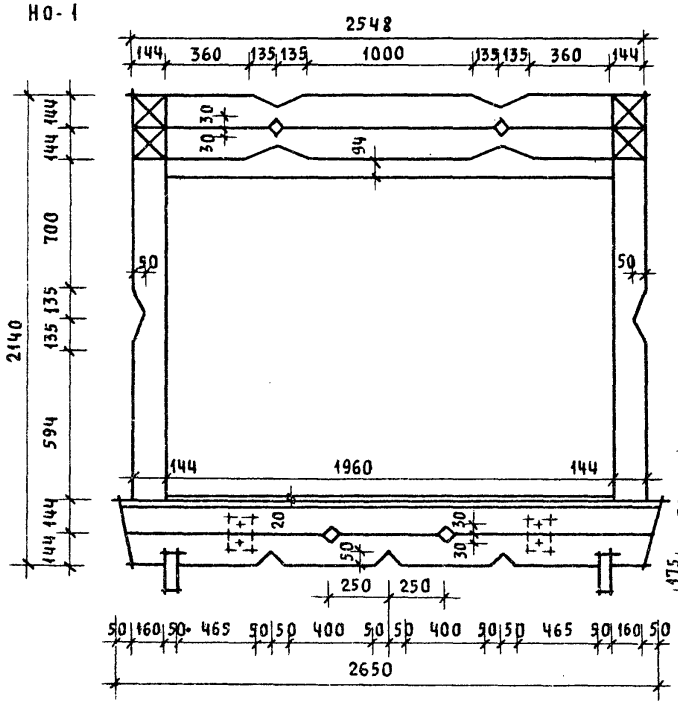

НО-2; НО-3

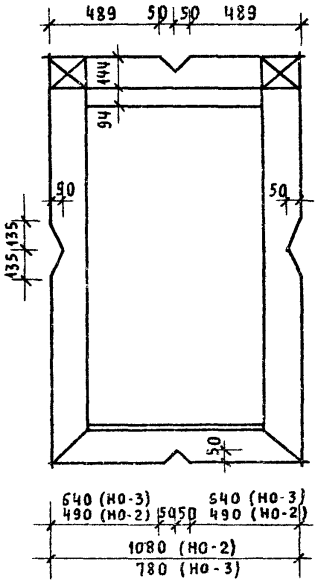

НО-4; НО-5

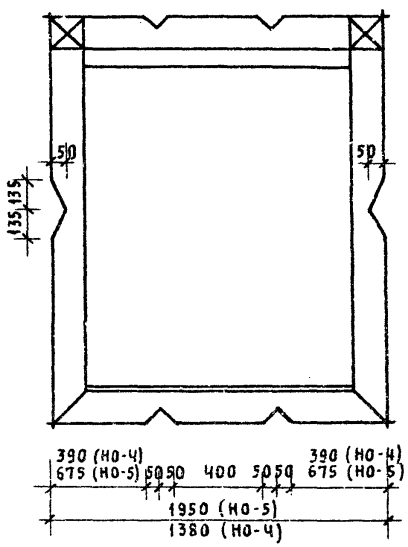

ОВ-1, ОК-1

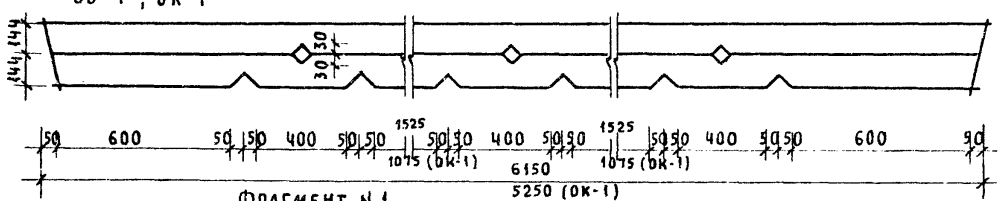

ОВ-2, ОК-2

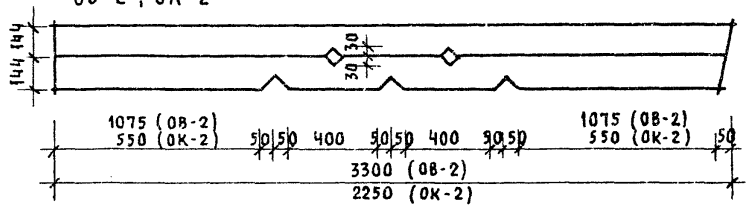

Фрагмент N 1

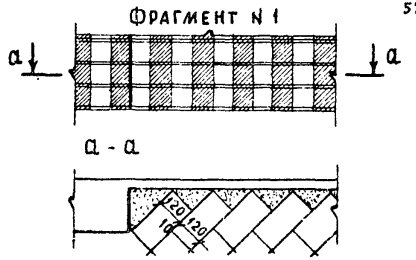

Привязан			
Инв. N			
Нормок.	Кувакин		
Нач. мас.	Караваев		
Зам. нач.	Коврижкин		
ГАП	Кувакин		
Гл. спец.	Майсюк		
Архитек.	Венедиктова		
Провер.	Кувакин		

144-16-135.90 АС

Одноэтажный одноквартирный 3-комнатный жилой дом

Стадия	Лист	Листов
Р	39	

Декоративные элементы НО-1; НО-2; НО-3; НО-4; НО-5; ОВ-1; ОК-1; ОВ-2; ОК-2. Фрагмент N 1 (вариант 1)

ЦНИИЭП граждансельстрой

Фрагмент N 1

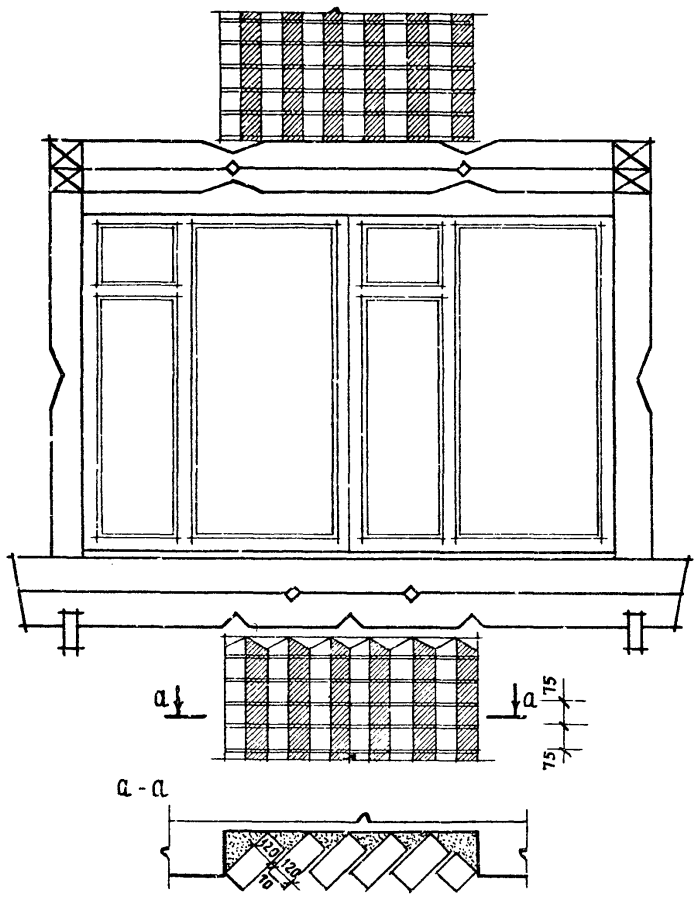

Фрагмент N 2

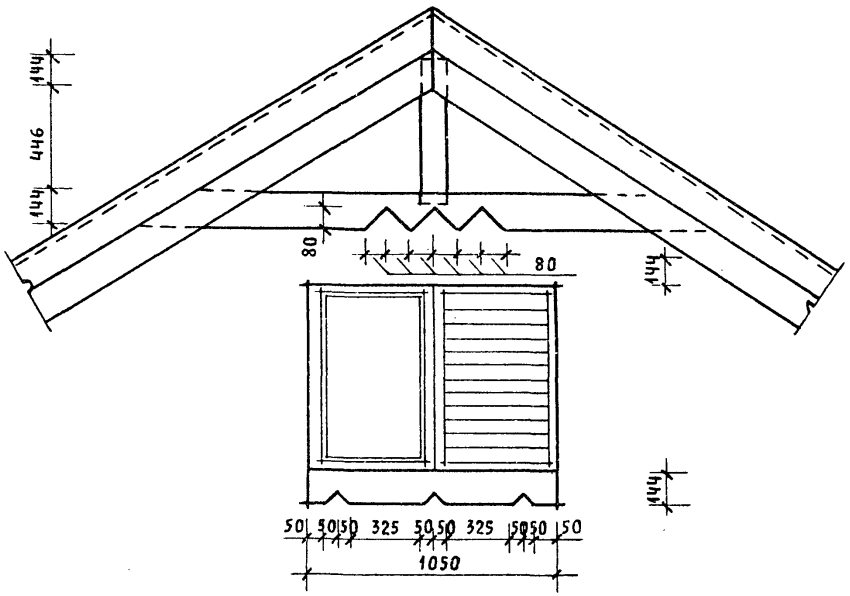

				144-16-135.90			АС
		Нормок.	Кувакин				
Привязан		Нач. мас.	Караваев	Одноэтажный одноквартирный 3-комнатный жилой дом	Стадия	Лист	Листов
		Зам. нач.	Коврижкин		Р	40	
		ГАП	Кувакин				
		Гл. спец.	Майсюк	Фрагмент N 1, фрагмент N 2 (вариант 1)	ЦНИИЭП гражданселькстрой		
		Архитек.	Венедиктова				
Инв. N		Провер.	Кувакин				

24486-01 44

Фасад А-Б

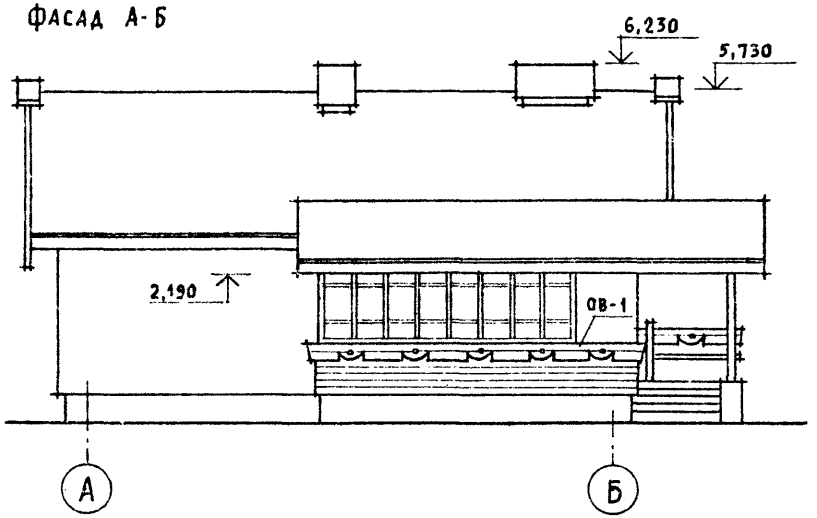

Фасад 1-3

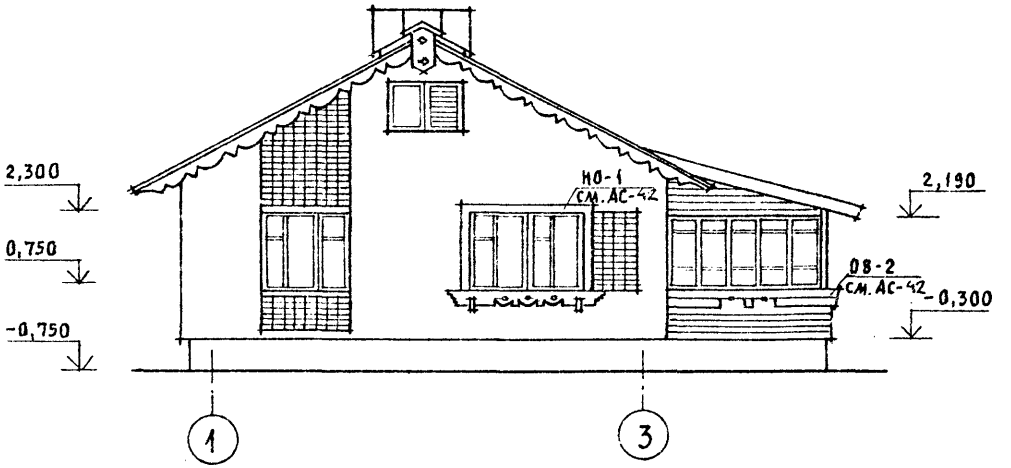

Фасад Б-А

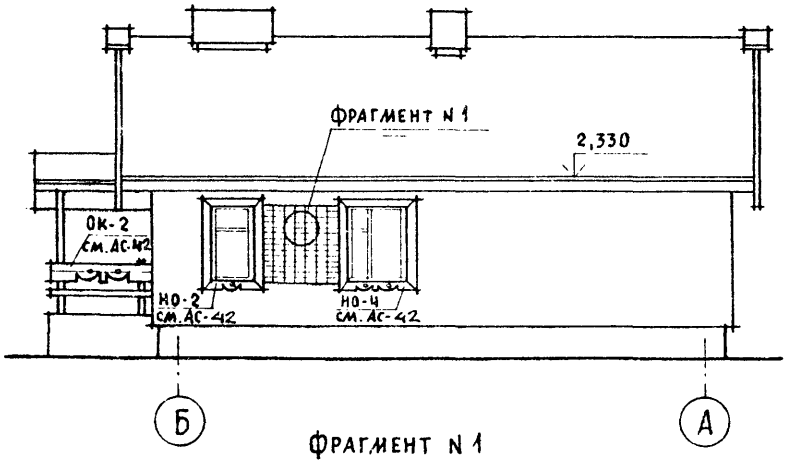

Фасад 3-1

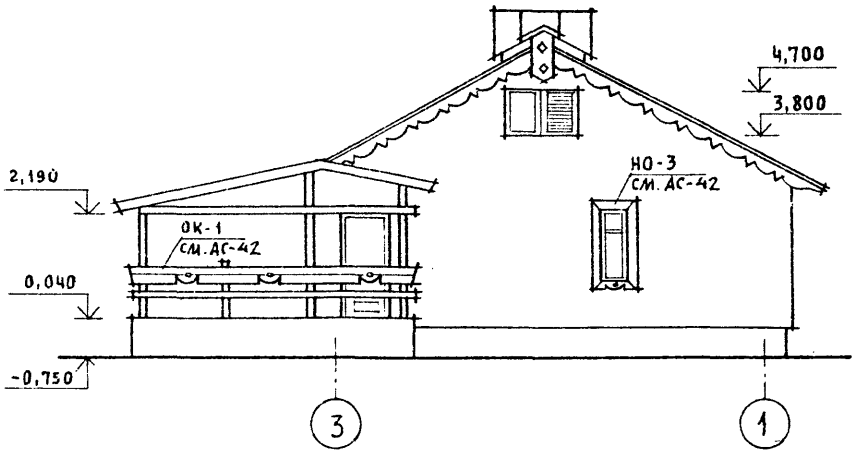

Фрагмент N 1

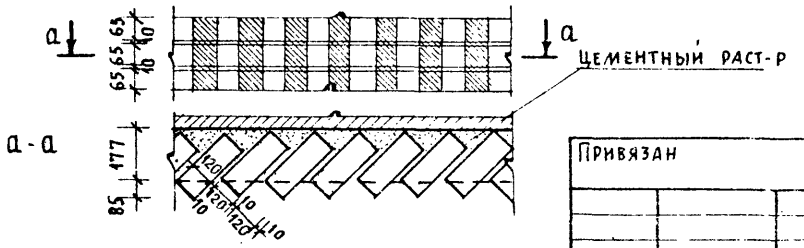

Привязан			144-16-135.90		АС
	Нормок	Кувакин			
	Нач. мас.	Караваев			
	Зам. нач.	Коврижкин	Одноэтажный одноквартирный 3-комнатный жилой дом	Стадия	Лист	Листов
	ГАП	Кувакин		Р	41	
	Гл. спец.	Ананьюк				
	Архитек.	Венедиктова	Фасады А-Б; Б-А; 1-3; 3-1 Фрагмент N 1 (вариант 2)	ЦНИИЭП гражданселькстрой		
Инв. N	Провер.	Кувакин				

НО-1

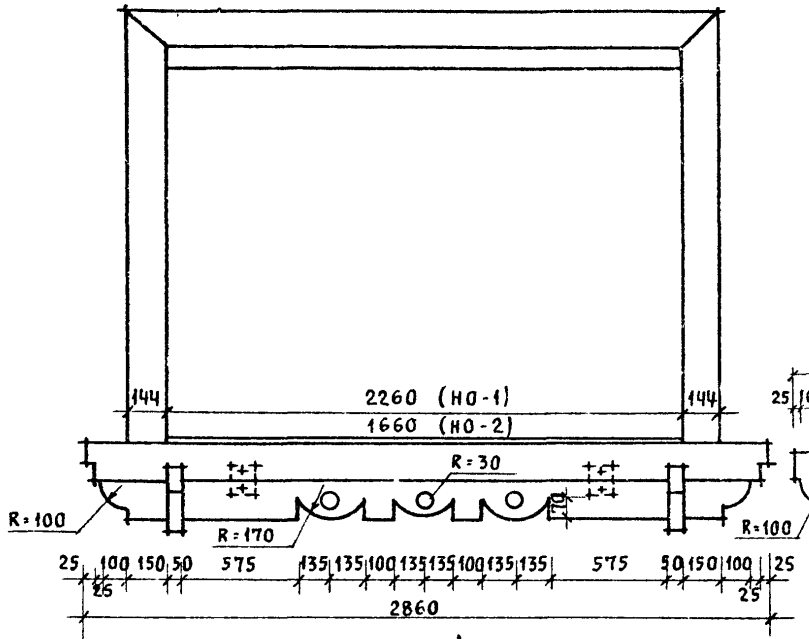

1-1

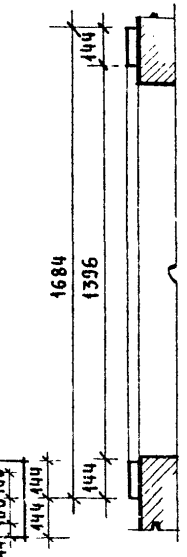

2-2

НО-2
НО-3

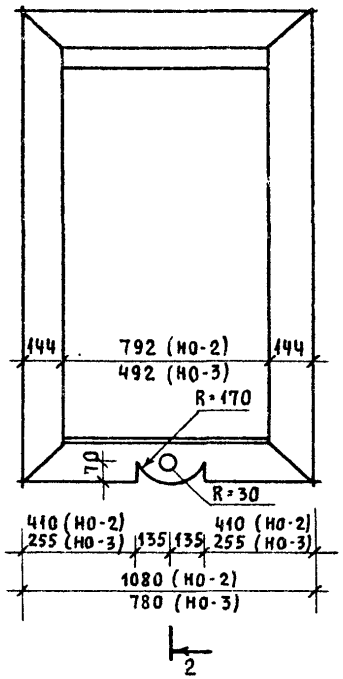

НО-4

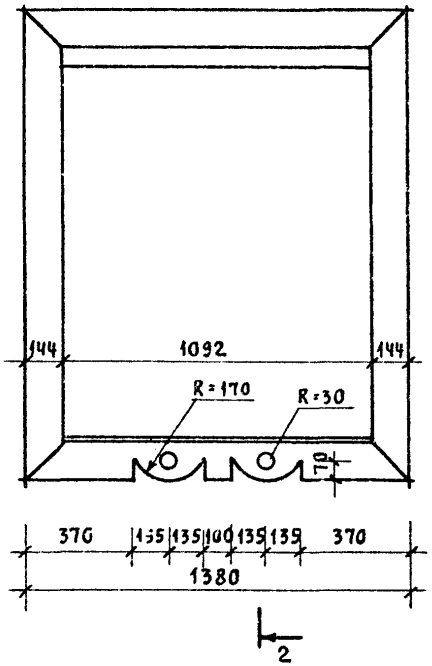

ОВ-1

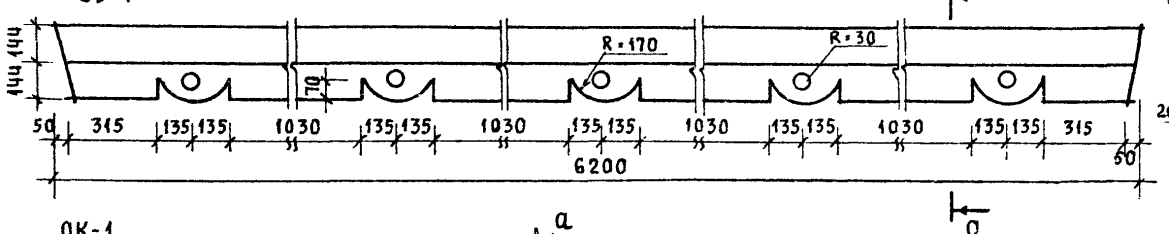

а-а



ОВ-2; ОК-2

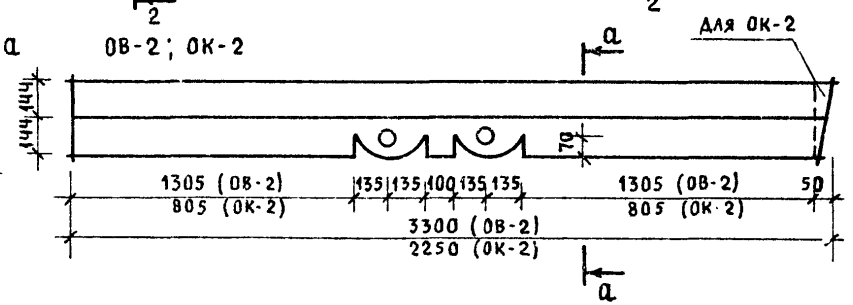

ОК-1

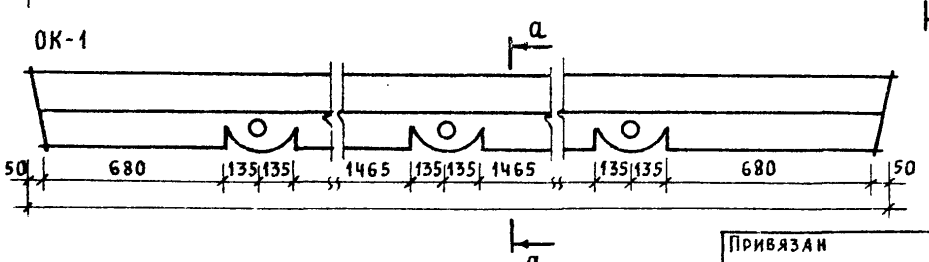

			144-16-135.90 АС
Кормок.	Кувакин		
Нач.мас.	Караваев		Одноэтажный одноквартирный 3-комнатный жилой дом
Зам. нач.	Коврижкин		
ГАП	Кувакин		
Гл. спец.	Майсюк		Декоративные элементы НО-1; НО-2; НО-3; НО-4; ОВ-1; ОВ-2; ОК-1; ОК-2 (вариант 2)
Архитек.	Венедиктова		
Провер.	Кувакин		

Стадия	Лист	Листов
Р	42	

ЦНИИЭП Гражданельстрой

Привязан

Инв. N

Фасад А-Б

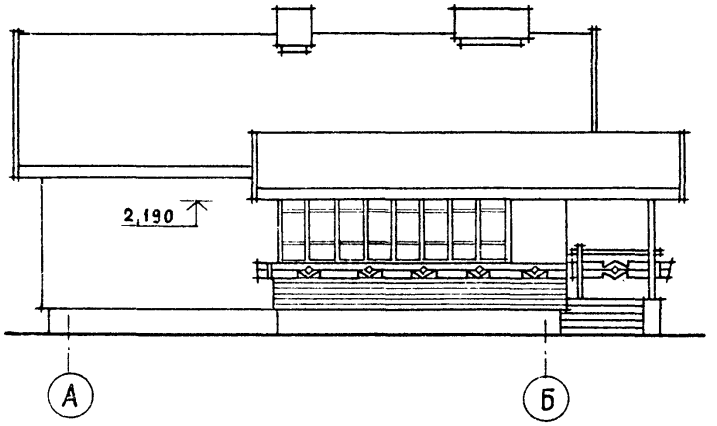

Фасад 1-3

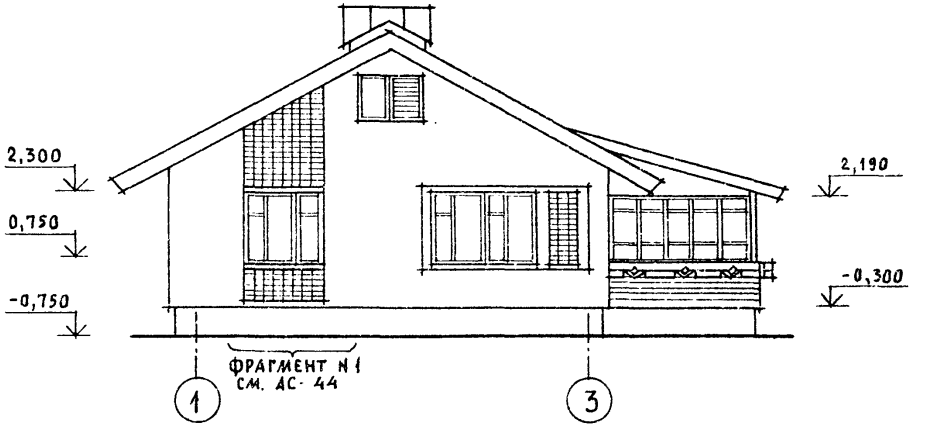

Фасад Б-А

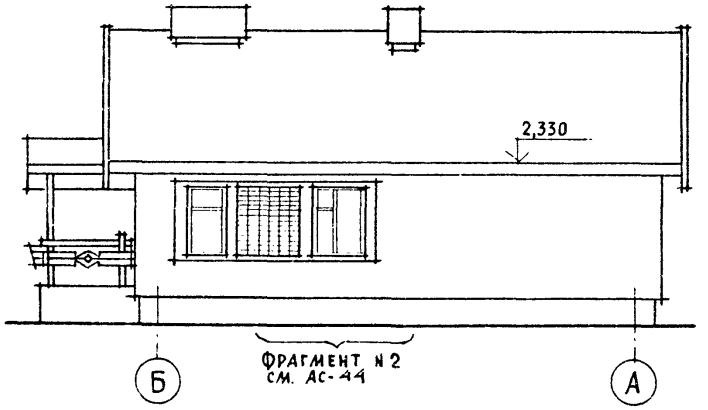

Фасад 3-1

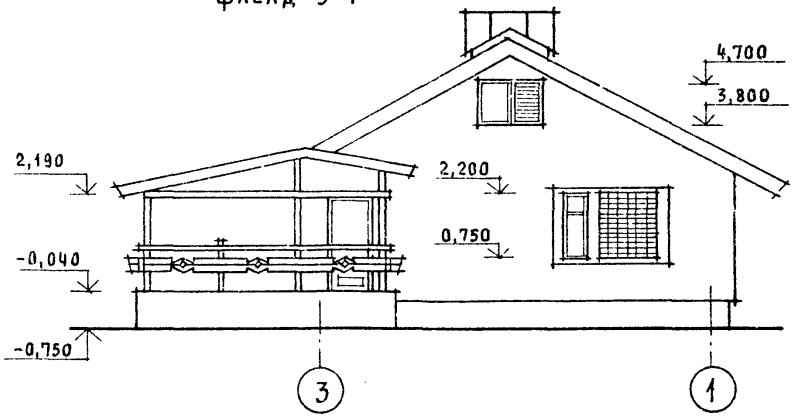

Привязан			
Инв. N			
Нормок.	Кувакин		
Нач. мас.	Караваев		
Зам. нач.	Коврижкин		
ГАП	Кувакин		
Гл. спец.	Майсюк		
Архитек.	Венедиктова		
Провер.	Кувакин		

144-16-135.90 АС

Одноэтажный одноквартирный 3-комнатный жилой дом

Фасады А-Б; 1-3; Б-А; 3-1 (вариант 3)

Стадия	Лист	Листов
Р	43	

ЦНИИЭП гражданселькстрой

Фрагмент N1

а - а

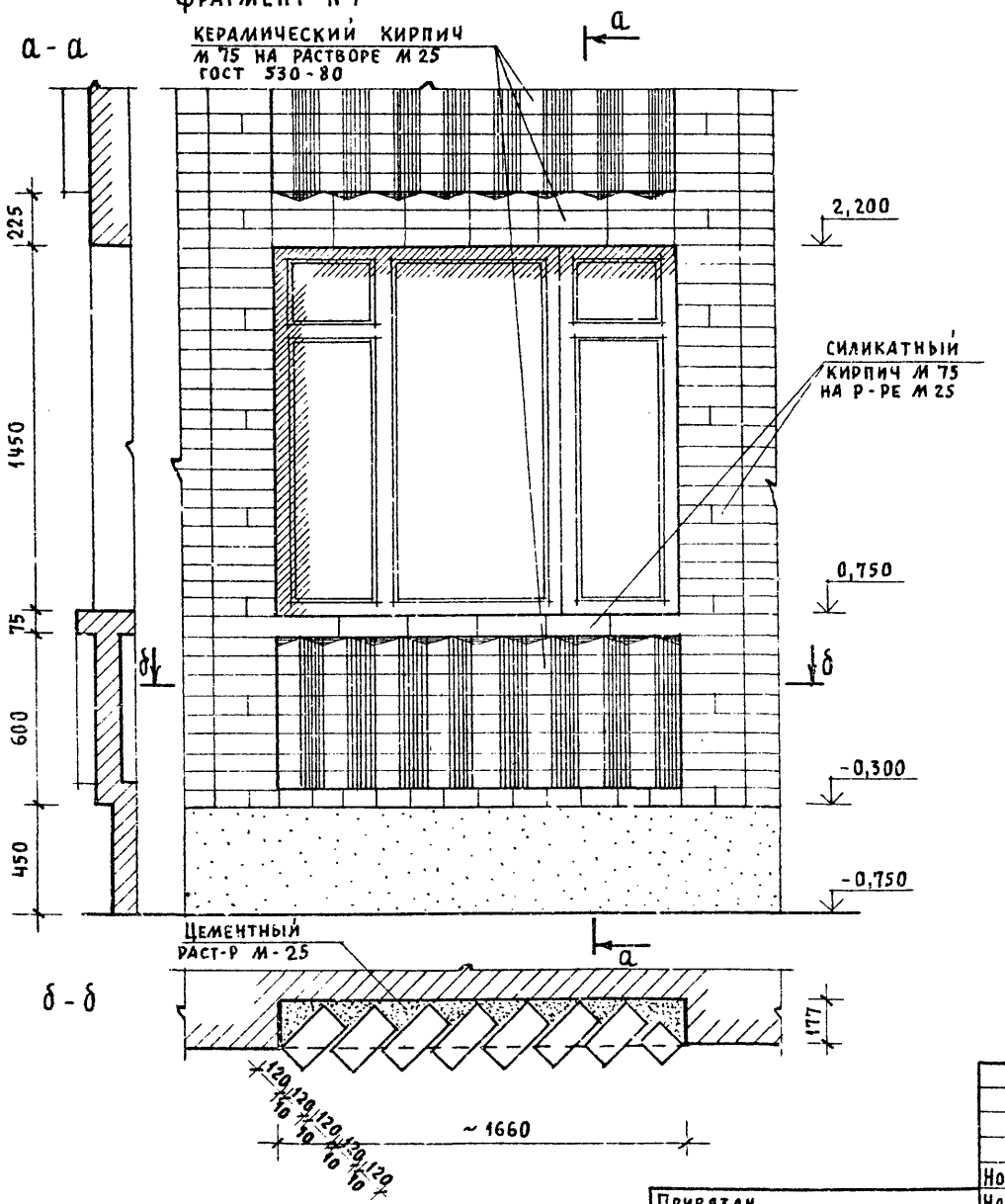

б - б

Фрагмент N2

в - в

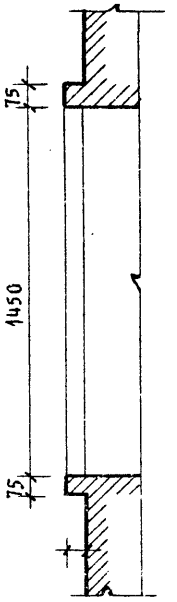

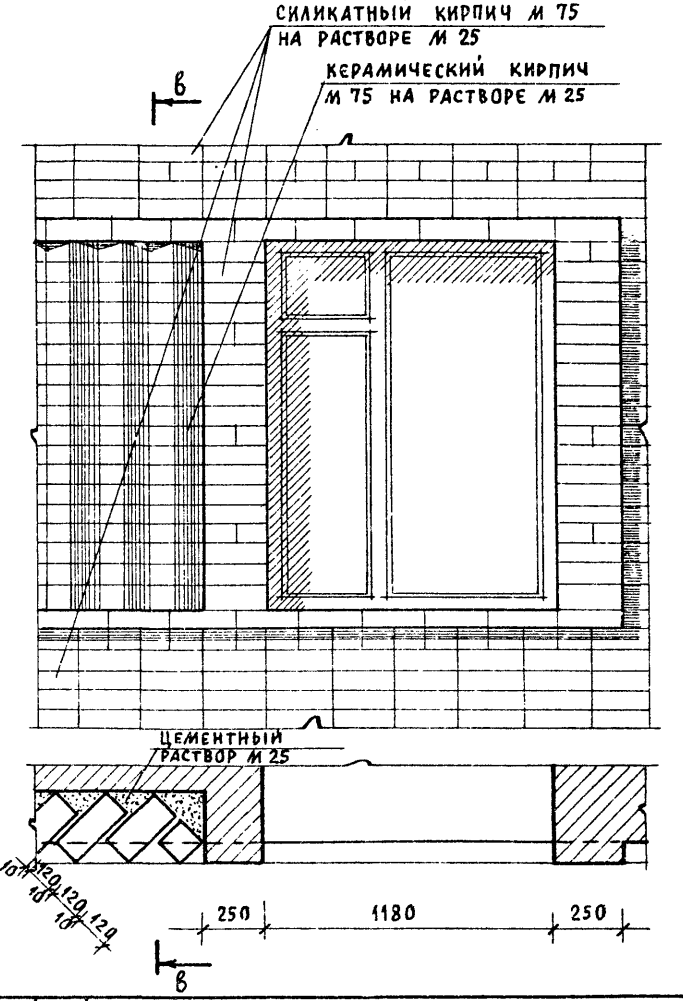

Привязан			
Инв. N			
Нормск.	Кувакин		
Нач. мас.	Караваев		
Зам. нач.	Коврижкин		
ГАП	Кувакин		
Гл. спец.	Майсюк		
Архитек.	Венедиктова		
Провер.	Кувакин		

144-16-135.90 АС

Одноэтажный, одноквартирный 3-комнатный жилой дом

Стадия	Лист	Листов
Р	44	

Фрагмент N1, Фрагмент N2 (вариант 3)

ЦНИИЭП гражданельстрой

Фрагмент плана с расстановкой мебели в общей комнате

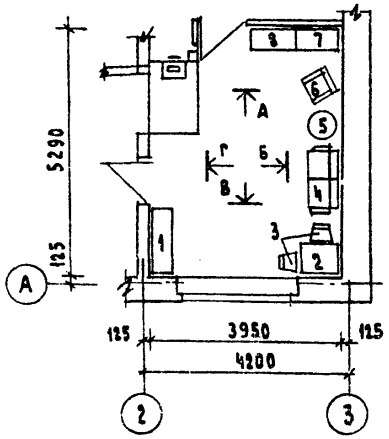

Развертки стен с расстановкой мебели

Вид „А" Вид „Б" Вид „В" Вид „Г"

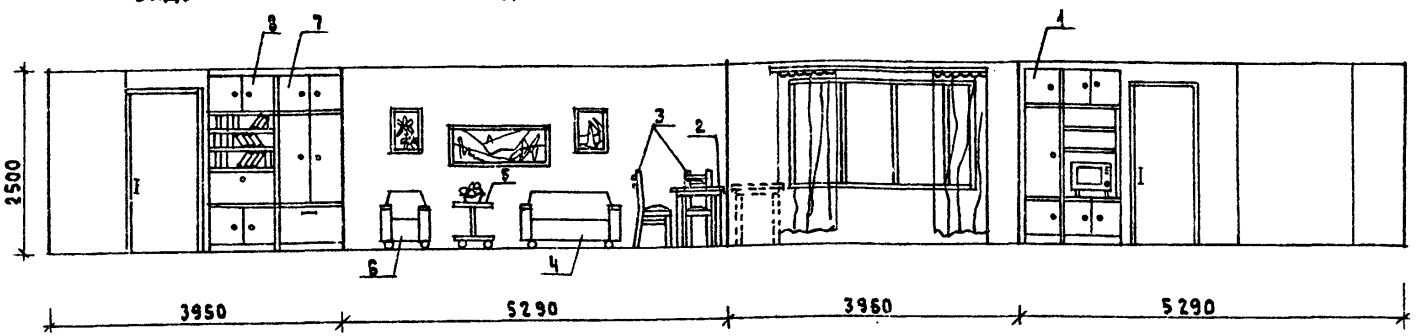

Вид мебели:

1. Шкаф комбинированный с нишей для телевизора
2. Стол обеденный
3. Стулья
4. Диван-кровать
5. Столик журнальный
6. Кресло
7. Шкаф платяной

1. Типы мебели даны на основе действующих государственных стандартов.
2. Расстановка групп мебели определялась соответственно функциональным зонам помещения и осуществлялась на основе отбора рациональной номенклатуры мебели. При этом учитывалась возможность взаимозаменяемости предметов и сочетания различных вариантов нормализованных наборов или групп мебели в помещении с учетом допускаемого процента насыщенности мебелью.

Нормок.	Кувакин	
Нач.маст.	Караваев	
Зам.нач.	Коврижкин	
ГАП	Кувакин	
Гл.спец.	Майсюк	
Вед. арх.	Венедиктова	
Проверил	Кувакин	

Привязан

Инв.№

144-16-135.90 АС

Одноэтажный одноквартирный 3-комнатный жилой дом

Стадия	Лист	Листов
Р	45	

Вариант решения интерьера общей комнаты

ЦНИИЭП Граждансельстрой

Альбом I

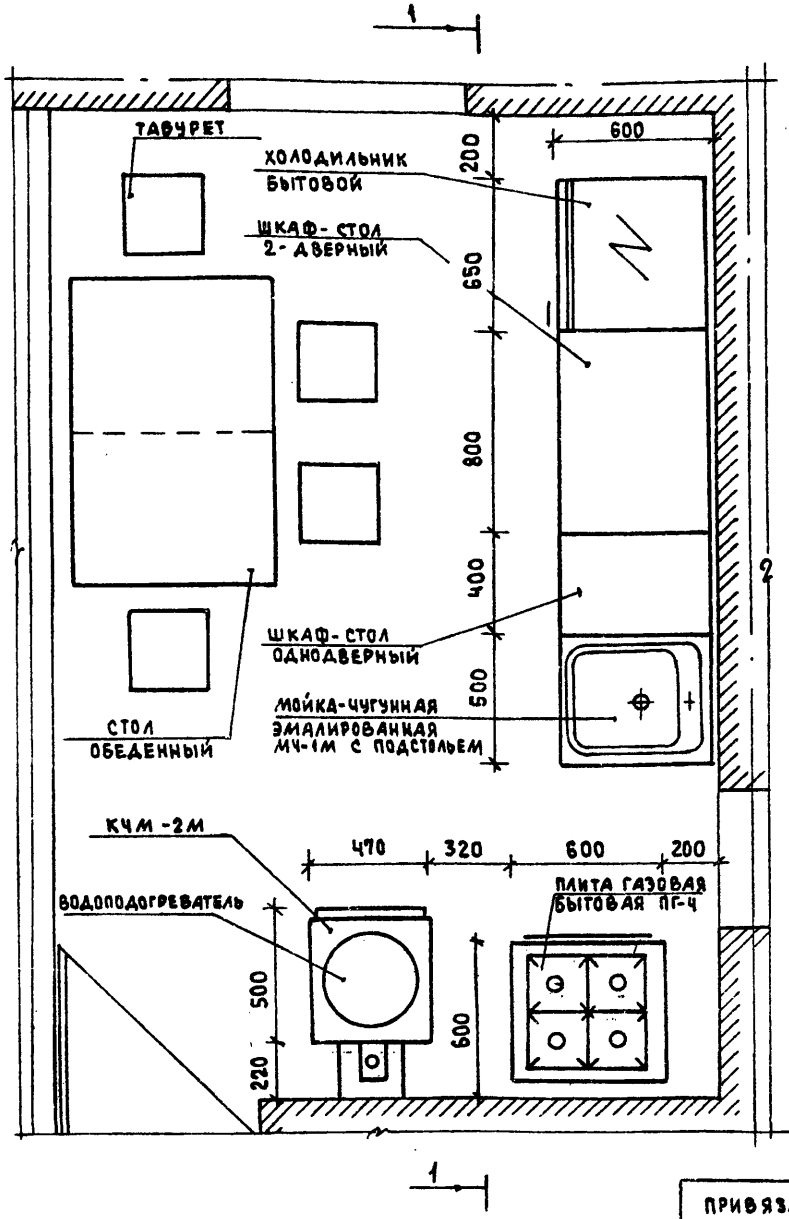

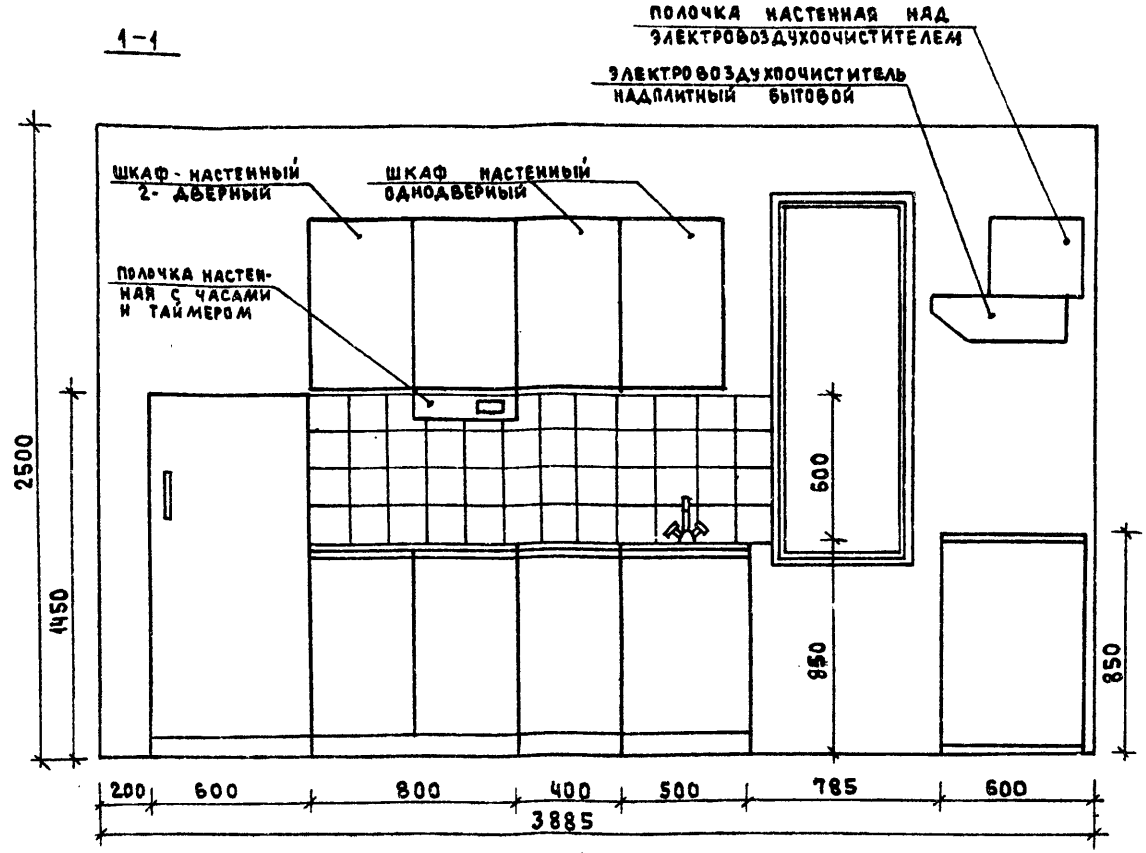

1. Вариант разработан на основе типовых материалов для проектирования 10-0-3.87, альбом I, ч.1
2. Для защиты пола и стены от возгорания в местах установки КЧМ-2М следует предусмотреть: изоляцию пола асбестовым картоном толщиной 10мм с последующей обивкой кровельной сталью; под топочной дверкой металлический лист размером 0,7 х 0,5м длинной стороной вдоль печи, изоляцию стены металлическим листом по асбестовому картону толщиной 8мм на 150мм больше высоты и ширины печей.

			144-16-135.90 АС
Нормок.	Кувакин		
Нач.маст.	Караваев		
Зам.нач.	Коврижкин		
ГАП	Кувакин		
Гл.спец.	Майсюк		
Вед.арх.	Венедиктова		
Провер.	Кувакин		

Одноэтажный одноквартирный 3-комнатный жилой дом

Стадия	Лист	Листов
Р	46	

Фрагмент плана с расстановкой кухонного оборудования. Развертка стены

ЦНИИЭП Граждансельстрой

Привязан

Инв.№

ВЕДОМОСТЬ РАБОЧИХ ЧЕРТЕЖЕЙ ОСНОВНОГО КОМПЛЕКТА

Лист	Наименование	Примечание
1	ОБЩИЕ ДАННЫЕ /НАЧАЛО/	
2	ОБЩИЕ ДАННЫЕ /ОКОНЧАНИЕ/	
3	ПЛАН ЭТАЖА. ПЛАН ПОДВАЛА. СХЕМА СИСТЕМЫ ОТОПЛЕНИЯ	
4	ПЛАН ЭТАЖА. ПЛАН ПОДВАЛА. СХЕМА СИСТЕМЫ ОТОПЛЕНИЯ (ВАРИАНТ С НАСОСОМ ЦВЦ)	

ОСНОВНЫЕ ПОКАЗАТЕЛИ ПО ЧЕРТЕЖАМ ОТОПЛЕНИЯ И ВЕНТИЛЯЦИИ.

Наименование зданий (сооружения, помещения)	Объем $м^3$	Периоды года при $t_н$°С	Расход тепла, Вт/ккал/ч/ на отопление	на вентиляцию	на горячее водоснабжение	Общий	Расход холода Вт ккал/ч	Установленная мощность эл.двиг. кВт
Одноэтажный одноквартирный 3-комнатный жилой дом	286,25	-20	10040 / 8630	—	—	10040 / 8630	—	—
		-25	10610 / 9120	—	—	10610 / 9120	—	—
		-30	11150 / 9590	—	—	11150 / 9590	—	—
		-35	11760 / 10110	—	—	11760 / 10110	—	—
		-35[4]	11430 / 9830	—	—	11430 / 9830	—	—
		-40	12340 / 10610	—	—	12340 / 10610	—	—

ПРОЕКТ СООТВЕТСТВУЕТ ДЕЙСТВУЮЩИМ НОРМАМ И ПРАВИЛАМ.

Главный инженер проекта /Кувакин/

Главный инженер проекта привязки

ВЕДОМОСТЬ ССЫЛОЧНЫХ И ПРИЛАГАЕМЫХ ДОКУМЕНТОВ

Обозначение	Наименование	Примечание
	ССЫЛОЧНЫЕ ДОКУМЕНТЫ	
4.904-69	Детали крепления санитарно-технических приборов и трубопроводов.	
7.903.9-2 в.1,2	Тепловая изоляция трубопроводов с положительными температурами	
5.903-2 в.1	Воздухосборники для систем отопления и теплоснабжения вентиляционных установок	
	ПРИЛАГАЕМЫЕ ДОКУМЕНТЫ	
ОВ.СО.	Спецификация оборудования	Альбом II
ОВ.ВМ.	Ведомость потребности в материалах	Альбом IV

Привязан

Инв.№

144-16-135.90 ОВ

Н.Контр.	Купцова		
Нач.мас.	Караваев		
Зам.нач.	Ковришкин		
ГАП	Кувакин		
Вед.инж	Купцова		

Одноэтажный одноквартирный 3-комнатный жилой дом

Общие данные /начало/

Стадия	Лист	Листов
Р	1	4

ЦНИИЭП Граждансельстрой

ТЕПЛОПОТЕРИ ПОМЕЩЕНИЙ

Расчетная температура $t_н$°С	Этаж	Тип помещений, ккал/ч						Итого Вт / ккал/ч
		1	2	3	4	5	6	
-20	1	1350	810	930	2520	2210	810	10040 / 8630
-25	1	1450	870	1050	2610	2270	870	10610 / 9120
-30	1	1550	900	1170	2700	2340	930	11150 / 9590
-35	1	1640	920	1260	2800	2440	1050	11760 / 10110
-35*	1	1590	910	1210	2750	2380	990	11430 / 9830
-40	1	1730	940	1350	2900	2520	1170	12340 / 10610

ТЕРМИЧЕСКОЕ СОПРОТИВЛЕНИЕ НАРУЖНЫХ ОГРАЖДЕНИЙ R (м²°С)/Вт

Наименование ограждений	R, при расчетной температуре, °С					
	-20	-25	-30	-35	-35*	-40
Наружная стена	0,86	0,99	1,01	1,21	1,21	1,21
Окно	0,34	0,34	0,38	0,38	0,52	0,52
Перекрытие чердачное	1,81	1,96	2,09	2,24	2,24	2,39

$t_н$=-35°С - с двойным остеклением
$t_н$=-35°С* - с тройным остеклением

ОБЩИЕ УКАЗАНИЯ

Проект отопления и вентиляции дома разработан для строительства в климатических районах с расчетными зимними температурами наружного воздуха -20,-25,-30,-35, -35*,-40°С. и в соответствии со СНиП2.04.05-86, СНиП2.08.01-89.

Отопление. Теплоснабжение дома местное от котла КЧМ-2М на твердом топливе.

Схема отопления разработана в двух вариантах:

I поквартирная система отопления с верхней разводкой;

II однотрубная горизонтальная с насосной циркуляцией с помощью насоса типа ЦВЦ.

В качестве нагревательных приборов приняты стальные радиаторы типа „РСГ2".

Все трубопроводы и нагревательные приборы окрашиваются масляной краской за 2 раза. Все трубопроводы, проходящие в конструкции пола и главный стояк изолируются теплоизоляционным шнуром δ=30мм по ТУ36-1695-79 с покровным слоем из стеклорубероида.

Воздух из системы удаляется через воздухосборник-расширитель.

Вентиляция. Вентиляция дома разработана вытяжная, естественная. Воздуховоды выполнить из листовой стали по ОСТ1411-196-86.

Монтаж систем отопления и вентиляции вести по СНиП3.05.01-85.

Расход тепла на 1м² общей площади 154,9 Вт (133,2 ккал/ч).

Расход металла на 1м² общей площади

144 - 16 - 135.90 08

Привязан			
Инв.№			
Н.контр.	Купцова		
Нач.мас.	Караваев		
Зам.нач.	Ковригин		
ГАП	Кувакин		
Вед.инж.	Купцова		

Одноэтажный одноквартирный 3-комнатный жилой дом

Стадия	Лист	Листов
Р	2	

ОБЩИЕ ДАННЫЕ /окончание/

ЦНИИЭП граждансельстрой

ПЛАН ЭТАЖА

$t_н$°C	МАРКА	
-20	РСГ 2	2-4
-25	РСГ 2	2-5
-30	РСГ 2	2-5
-35;-35*	РСГ 2	2-6
-40	РСГ 2	2-5

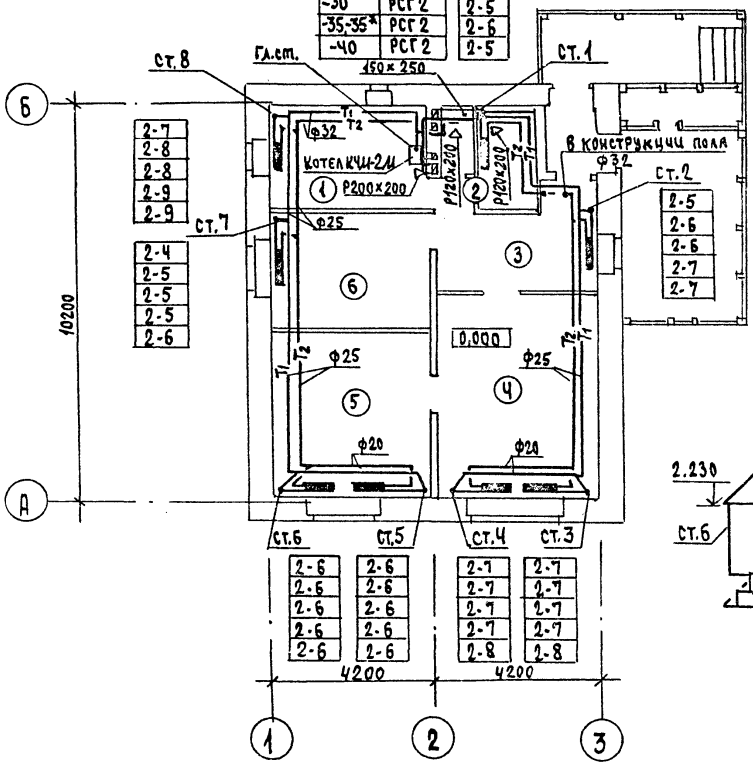

ПЛАН ПОДВАЛА

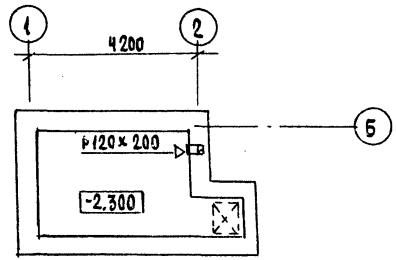

СХЕМА ОТОПЛЕНИЯ

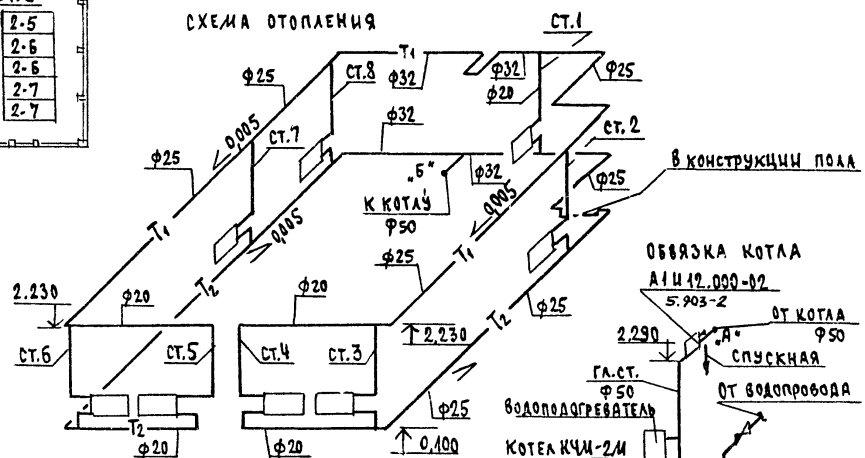

ОБВЯЗКА КОТЛА

144-16-135.90 08

Привязан

Инв.N

Н.Контр.	Купцова		Одноэтажный одноквартирный 3-комнатный жилой дом
Нач.мас.	Карабаев		
Зам.нач.	Коврижкин		План этажа. План подвала. Схема системы отопления.
ГАП	Кувакин		
Вед.инж.	Купцова		

Стадия	Лист	Листов
Р	3	

ЦНИИЭП граждансельстрой

24486-01 53

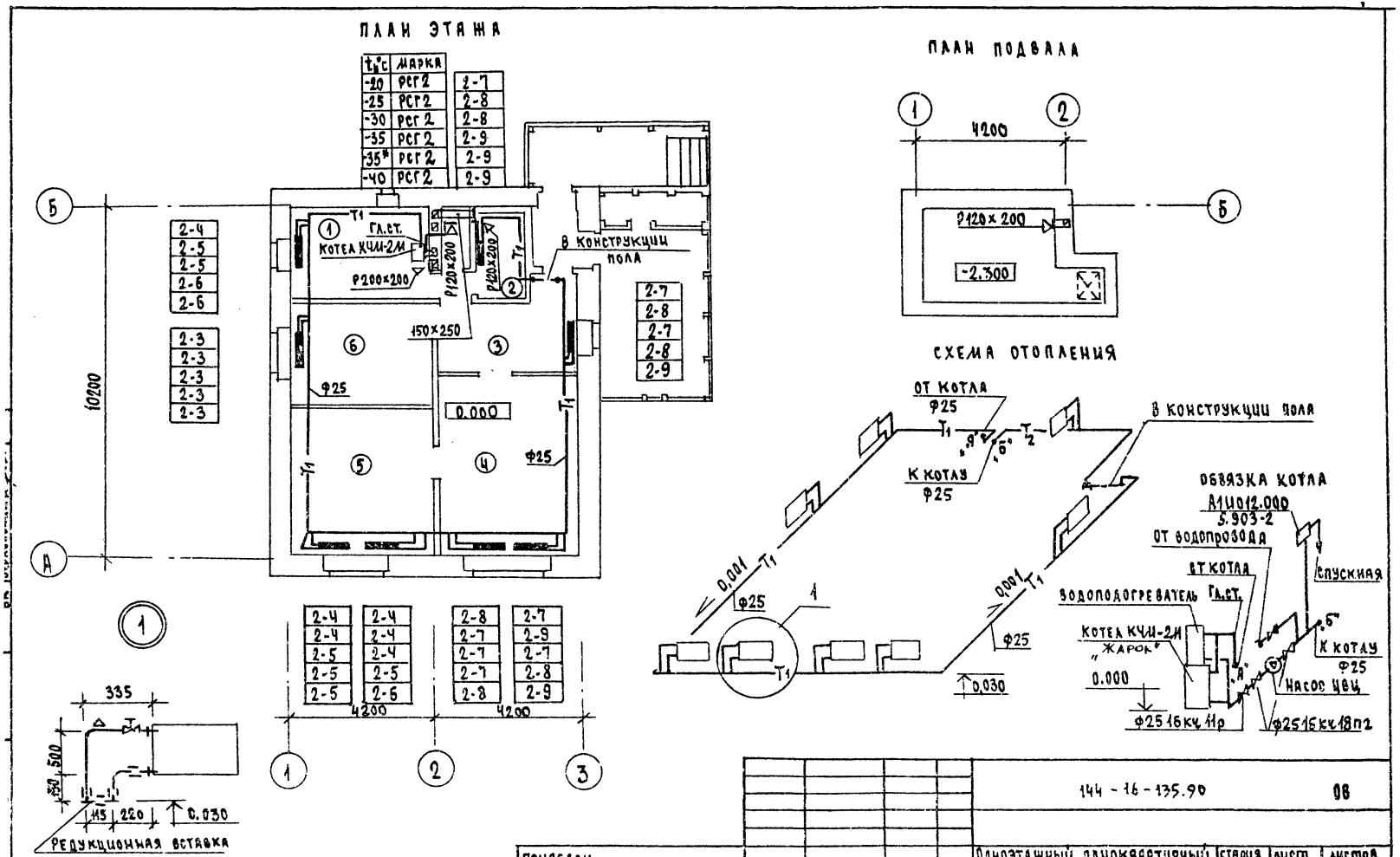
ПЛАН ЭТАЖА
ПЛАН ПОДВАЛА
СХЕМА ОТОПЛЕНИЯ
ОТ КОТЛА Ф25
К КОТЛУ Ф25
В КОНСТРУКЦИИ ПОЛА
ОБВЯЗКА КОТЛА
А1И012.000
5.903-2
ОТ ВОДОПРОВОДА
ОТ КОТЛА
ВОДОПОДОГРЕВАТЕЛЬ
ГЛ.СТ.
КОТЕЛ КЧМ-2М
„ЖАРОК"
СПУСКНАЯ
К КОТЛУ Ф25
НАСОС ЦВЦ
Ф25 16кч 11р
Ф25 16кч 18п2
Гл.ст.
КОТЕЛ КЧМ-2М
Р200×200
Р120×200
150×250
0.000
10200
4200
4200
335
500
150
115
220
0.030
РЕДУКЦИОННАЯ ВСТАВКА
144 - 16 - 135.90
ОВ
ПРИВЯЗАН
Н.Контр. Купцова
Нач.мас. Каравяев
Зам.нач. Ковришкин
ГАП Кубякин
Вед.инж. Купцова
Инв.№
ОДНОЭТАЖНЫЙ ОДНОКВАРТИРНЫЙ 3КОМНАТНЫЙ ЖИЛОЙ ДОМ
СТАДИЯ Р
ЛИСТ Ч
ЛИСТОВ
ПЛАН ЭТАЖА. ПЛАН ПОДВАЛА. СХЕМА СИСТЕМЫ ОТОПЛЕНИЯ. (ВАРИАНТ С НАСОСОМ ЦВЦ)
ЦНИИЭП ГРАЖДАНСЕЛЬСТРОЙ

24486-01 54

Ведомость рабочих чертежей основного комплекта

Лист	Наименование	Примечание
1	Общие данные	
2	План 1 этажа. План подвала /вариант/	
3	Схемы систем В1, Т3, К1.	

Ведомость ссылочных и прилагаемых документов

Обозначение	Наименование	Примечание
	Ссылочные документы	
4.904-69	Детали крепления санитарно-технических приборов и трубопроводов	
4.900-9-81	Узлы и детали трубопроводов из пластмассовых труб для систем водоснабжения и канализации	
7.903.9-2 в.1,2	Тепловая изоляция трубопроводов	
	Прилагаемые документы	
ВК.СО	Спецификация оборудования	Альбом II
ВК.ВМ	Ведомость потребности в материалах	Альбом IV

Общие указания

Водоснабжение

Водоснабжение дома предусматривается от наружных сетей водопровода по одному вводу ф32 из труб ПВД (с), прокладываемому на 0,5м ниже глубины промерзания грунта.

Горячее водоснабжение предусматривается от водоподогревателя, установленного на котле отопления.

Внутренние сети холодного и горячего водоснабжения монтируются из стальных водогазопроводных оцинкованных труб.

Магистральные трубопроводы изолируются от теплопотерь и конденсации. Основной изоляционный слой - теплоизоляционный шнур 850 мм по ТУ 36-1695-79. Покровный слой - стеклорубероид ГОСТ 15879-70.

Расчетные расходы и потребные напоры определены согласно СНиП 2.04.01-85 и сведены в таблицу.

Расчетный расход воды на наружное пожаротушение составляет 5 л/с.

Канализация

Отвод бытовых сточных вод осуществляется одним выпуском ф100 мм. Вся сеть монтируется из пластмассовых канализационных труб. Вентиляция сети осуществляется через стояк, выведенный выше кровли на 0,5м.

Уклон выпуска и отметка лотка смотрового колодца определяется при привязке проекта.

Основные показатели по чертежам водопровода и канализации

Наименование системы	Потребный напор на вводе, м	Расчетный расход				Установ. мощность эл. двигат. кВт	Примечание
		м³/сут.	м³/ч	л/с	при пожаре л/с		
В1	10	0,72	0,54	0,36	—	—	—
К1	—	0,72	0,54	1,96	—	—	—

1. Монтаж внутренних санитарно-технических систем следует производить в соответствии со СН 478-80 и СНиП 3.05.01-85.
2. Пропуск труб через наружные стены здания предусмотреть с устройством газонепроницаемых сальников из стальных труб.

Проект соответствует действующим нормам и правилам

Гл. инженер проекта /Верховский/

Привязан

Инв. №

144-16-135.90 ВК

Н. контр.	Верховский	
Нач. отд.	Смирнов	
Гл. спец.	Верховский	
Вед. инж.	Филатова	
Исполн.	Рыбникова	

Одноэтажный одноквартирный 3-комнатный жилой дом

Стадия	Лист	Листов
Р	1	3

Общие данные

ЦНИИЭП граждансельстрой

План 1 этажа

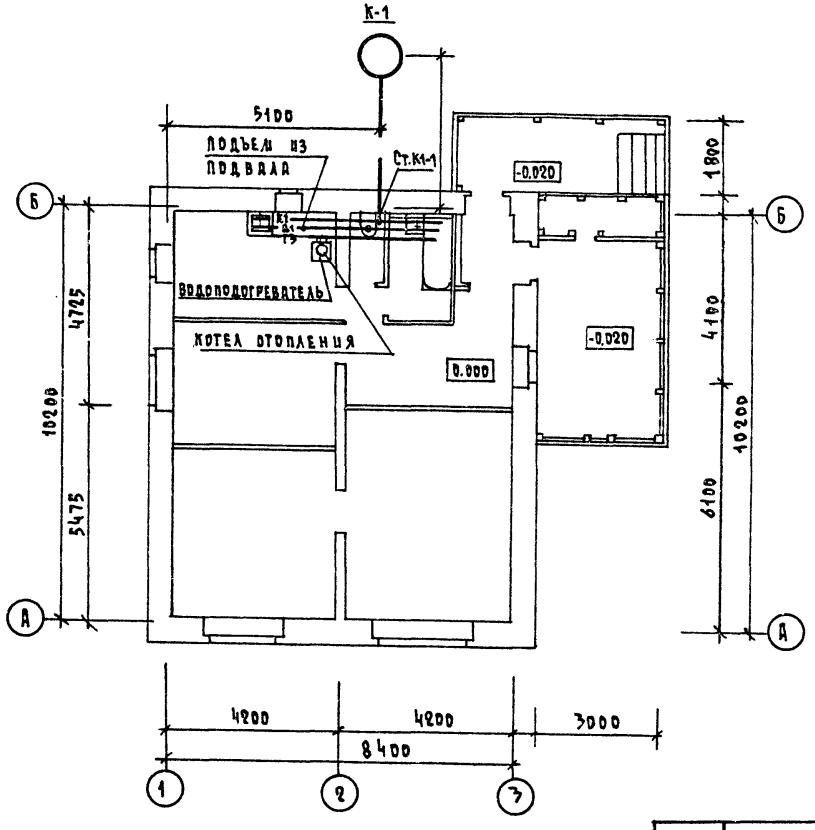

План подвала /вариант/

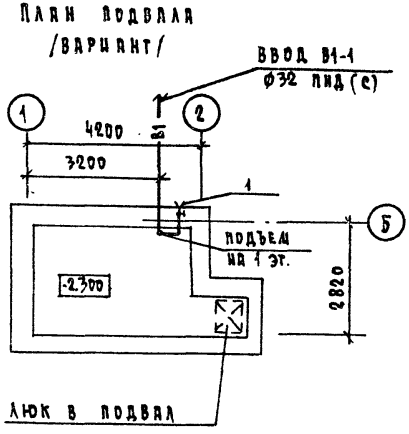

144 - 16 - 135.90 ВК

ПРИВЯЗАН			
ИНВ. №			

Н.контр.	Верховский	
Нач. отд.	Смирнов	
Гл. спец.	Верховский	
Вед. инж.	Филатова	
Исполн.	Рыбникова	

Одноэтажный однокварти рный 3-комнатный жилой дом

Стадия	Лист	Листов
Р	2	

План 1 этажа
План подвала /вариант/

ЦНИИЭП гражданэльстрои

Копировал Корх 24486-01 56 Формат А3

В1

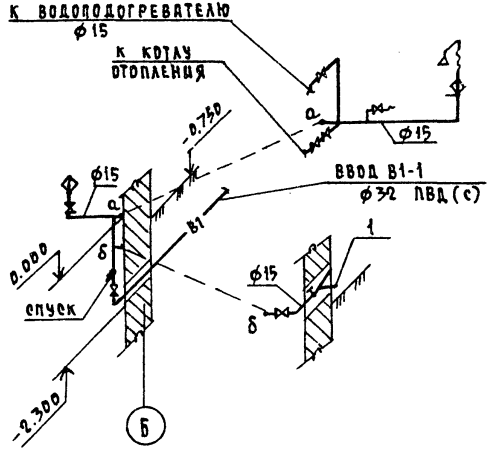

К1

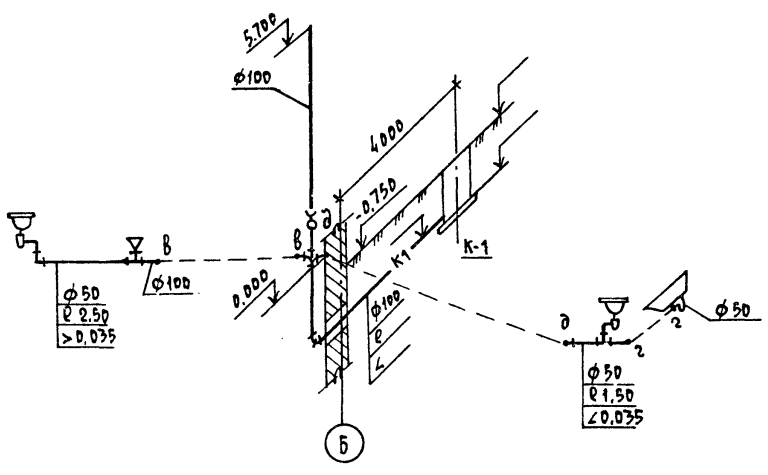

Т3

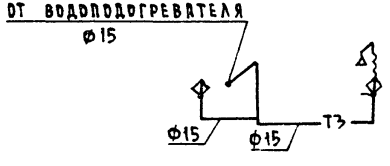

				144-16-135.90 ВК	
ПРИВЯЗАН		Н.КОНТР.	ВЕРХОВСКИЙ	Одноэтажный одноквартирный 3-комнатный жилой дом	СТАДИЯ: Р; ЛИСТ: 3; ЛИСТОВ:
		НАЧ.ОТД.	СМИРНОВ		
		ГЛ.СПЕЦ.	ВЕРХОВСКИЙ	Схемы систем В1, Т3, К1	ЦНИИЭП гражданстельстрой
ИНВ.№		ВЕД.ИНЖ.	ФИЛАТОВА		
		ИСПОЛН.	РЫБНИКОВА		

Ведомость рабочих чертежей основного комплекта марки ЭО

Лист	Наименование	Примечание
1	Общие данные	
2	План расположения осветительных сетей	

Основные показатели проекта

Наименование	Ед. изм.	Данные проекта
Напряжение электросети	В	220
Расчетная мощность	кВт	5,42
Максимальная потеря напряжения	%	1,8

Ведомость ссылочных и прилагаемых документов

Обозначение	Наименование	Примечание
	Прилагаемые документы	
ЭО,СО	Спецификация оборудования	Альбом II
	Ссылочные документы	
2.190-1/72	Узлы и детали инженерного	
Выпуск IV	оборудования жилых и общественных	
	зданий для сельского строительства	

Типовой проект соответствует действующим нормам и правилам.

Главный инженер проекта /Бородкин/

Главный инженер проекта привязки

Общие указания

Проект разработан на напряжение 220 В в сети 380/220 В с глухозаземленной нейтралью трансформатора.
По степени надежности электроснабжения токоприемники жилого дома относятся к III категории.
Электромонтажные работы необходимо производить согласно ПУЭ и ВСН 59-88.
Расчетная мощность определена для дома с кухонными плитами на сжиженном газе.

Расчетная схема

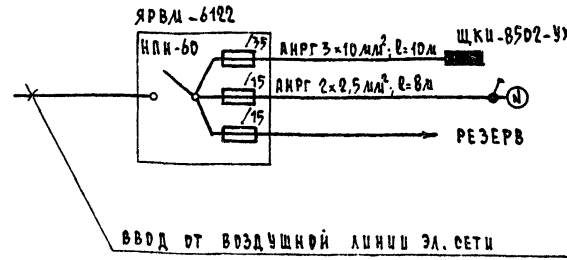

P_p = 5,42 кВт , I_p = 23,7 А

				Привязан			
Инв. N							
				144-16-135.90 ЭО			
Н.контр.	Бородкин			Одноэтажный одноквартирный 3-комнатный жилой дом	Стадия	Лист	Листов
Нач.отд.	Смирнов				Р	1	2
Гл.спец.	Бородкин			Общие данные	ЦНИИЭП гражданскельстрой		
Исполн.	Кузнецова						

24486-01 58 Копировал Формат А3

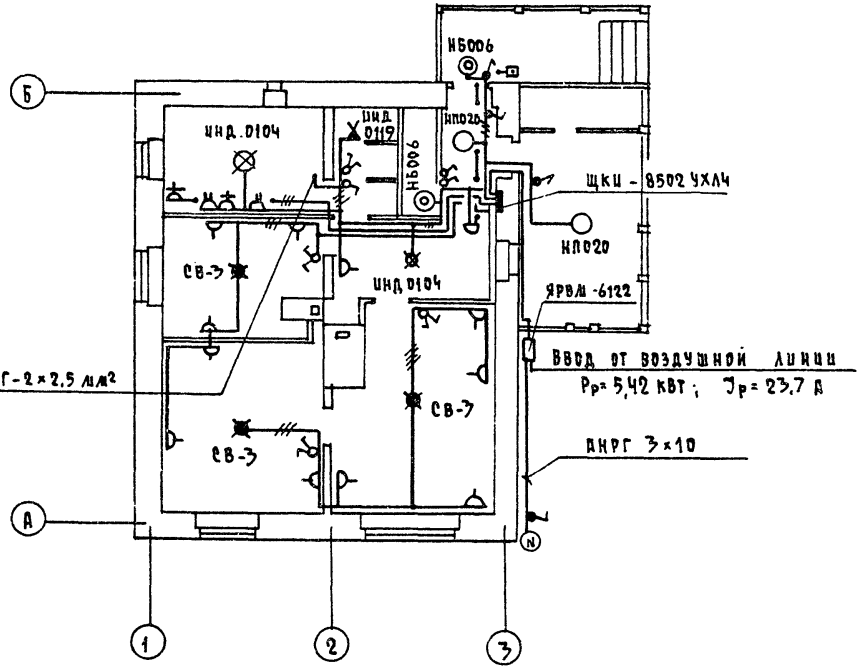

ВАРИАНТ РЕШЕНИЯ САНИТАРНО-КУХОННОГО УЗЛА

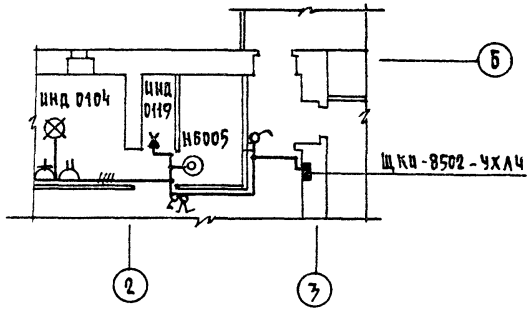

ПЛАН ПОДВАЛА
/ВАРИАНТ/

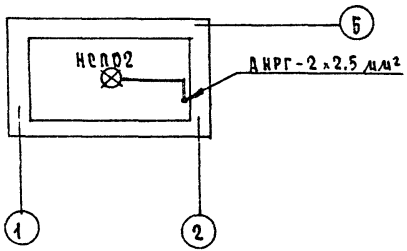

ЭЛ. СЕТЬ ПО НЕСГОРАЕМЫМ КОНСТРУКЦИЯМ ВЫПОЛНЯЕТСЯ ПРОВОДОМ АППВ-СКРЫТО, ПО СГОРАЕМЫМ – ПРОВОДОМ АПРФ ОТКРЫТО, НА СКОБАХ.

					144-16-135.90		ЭО
ПРИВЯЗАН							
			Н.КОНТР.	БОРОДКИН	ОДНОЭТАЖНЫЙ ОДНОКВАРТИРНЫЙ 3-КОМНАТНЫЙ ЖИЛОЙ ДОМ	СТАДИЯ: Р	ЛИСТ: 2
			НАЧ.ОТД.	СМИРНОВ			ЛИСТОВ
			ГЛ.СПЕЦ.	БОРОДКИН	ПЛАН РАСПОЛОЖЕНИЯ ОСВЕТИТЕЛЬНЫХ СЕТЕЙ	ЦНИИЭП ГРАЖДАНСЕЛЬСТРОЙ	
ИНВ.N			ИСПОЛН.	КУЗНЕЦОВА			

КОПИРОВАЛ Коре -24486-01 59 ФОРМАТ А3

ГЛ.КОНСТР. МАЙСИК

ВЕДОМОСТЬ РАБОЧИХ ЧЕРТЕЖЕЙ ОСНОВНОГО КОМПЛЕКТА

Лист	Наименование	Примечание
1	Общие данные	
2	Схема расположения устройств связи	
3	План этажа. План кровли.	

ВЕДОМОСТЬ ССЫЛОЧНЫХ И ПРИЛАГАЕМЫХ ДОКУМЕНТОВ

Обозначение	Наименование	Примечан.
	Ссылочные документы	
2.190.1/72	Узлы и детали инженерного обору-	
выпуск V	дования жилых и общественных	
	зданий для сельского строительства	
	Прилагаемые документы	
сс.со.	Спецификация оборудования	Альбом II
сс.вм.	Ведомость потребности в материалах	Альбом IV

ОСНОВНЫЕ ПОКАЗАТЕЛИ

Наименование	Ед. изм.	Количество
Телефонизация		
Емкость телефонного ввода в том числе		
используемых в данном здании	пар.	1
Радиофикация		
Количество абонентских точек	шт.	3
Телевидение		
Количество телевизионных антенн	шт.	1

Типовой проект соответствует действующим нормам и правилам.

Главный инженер проекта /Бородкин/

ОБЩИЕ УКАЗАНИЯ

Для защиты устройств связи от атмосферных разрядов проектом предусматривается установка молниезащиты. Молниеотвод выполняется из арматурной стали ф6мм и покрывается битумом за 2 раза.

Вертикальный спуск молниеотвода выполняется по стене на штырях или скобах.

Для заземления используются электроды из угловой стали размером 50×50×5мм, забиваемые в землю на 0,5м.

Расстояние между ними 5,0м.

Электроды соединяются стальной полосой размером 20×5мм. Количество электродов определяется при привязке проекта в зависимости от электрического сопротивления грунта.

Привязан

Инв.№

144-16-135.90 СС

Н.контр.	Бородкин	
Нач.отд.	Смирнов	
Гл.спец.	Бородкин	
Вед.инж.	Логинова	

Одноэтажный одноквартирный 3комнатный жилой дом

Стадия	Лист	Листов
Р	1	3

Общие данные

ЦНИИЭП гражданселькстрой

СХЕМА РАСПОЛОЖЕНИЯ УСТРОЙСТВ СВЯЗИ

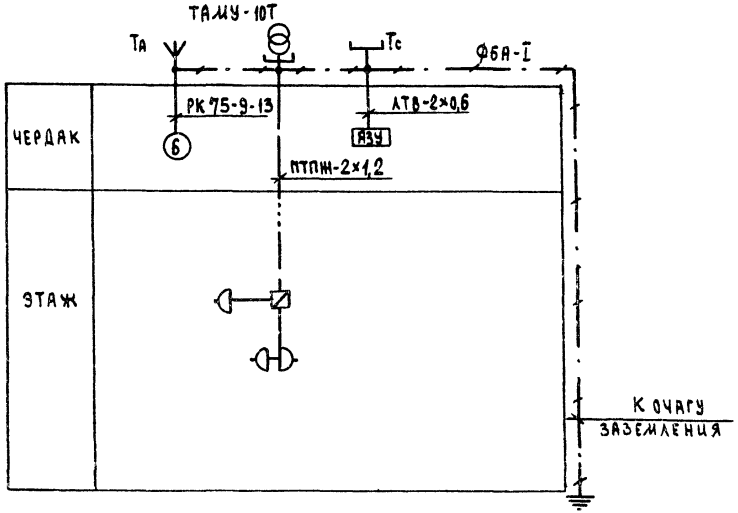

Установка радиостойки, телефонной стойки и телеантенны на кровле производится по месту строительства в зависимости от внешних условий, прохождения радиофидера, сетей телефонной связи и источника телевизионных сигналов.

				144-18-135.90		СС	
Привязан				Одноэтажный одноквартирный 3комнатный жилой дом	стадия	лист	листов
					Р	2	
Инв. №				Схема расположения устройств связи.	ЦНИИЭП гражданстельстрой		
			Н.контр.	Бородкин			
			Нач.отд.	Смирнов			
			Гл.спец.	Бородкин			
			Вед.инж.	Логинова			

ПЛАН ЭТАЖА

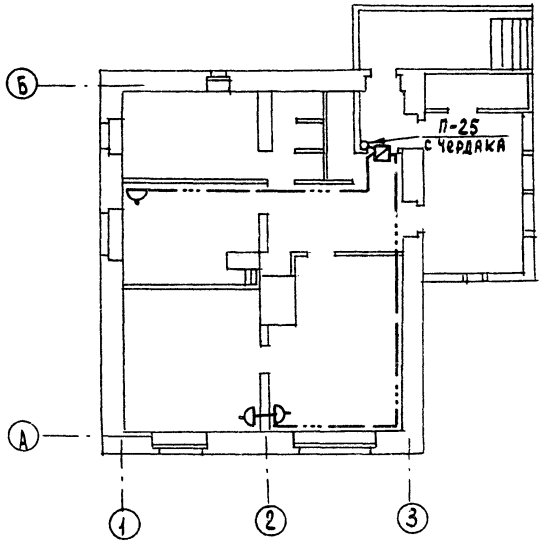

ПЛАН КРОВЛИ

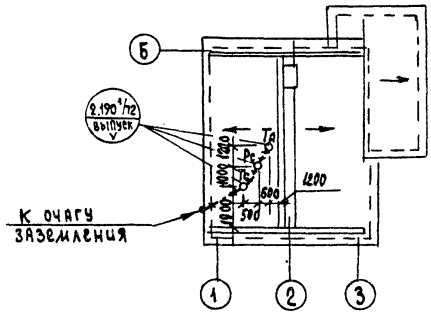

				144 - 16 - 135.90			СС
Привязан							
		Н.контр.	Бородкин	Одноэтажный одноквартирный 3комнатный жилой дом	Стадия	Лист	Листов
		Нач.отд.	Смирнов		Р	3	
		Гл.спец.	Бородкин	План этажа. План кровли.	ЦНИИЭП гражданскельстрой		
		Вед.инж.	Логинова				
Инв.№							

24486-01 62

ВЕДОМОСТЬ ССЫЛОЧНЫХ И ПРИЛАГАЕМЫХ ДОКУМЕНТОВ

Обозначение	Наименование	примечание
	ССЫЛОЧНЫЕ ДОКУМЕНТЫ	
серия 5.905-10	Установка газовых приборов и	Тбилисский
выпуск 1	аппаратов в жилых и коммналь-	Филиал
	но-бытовых зданиях	ЦИТП
серия 5.905-8	Узлы и детали крепления	380053
	газопроводов	Тбилиси 53,
серия 5.905-13	Шкафные индивидуальные	Авчальское
выпуск 1	баллонные установки	ш., 86А
	ПРИЛАГАЕМЫЕ ДОКУМЕНТЫ	
ГСВ.СО	Спецификация оборудования	Альбом II
ГСВ.ВМ	ведомость потребности в	Альбом IV
	материалах	

ТЕХНИКО-ЭКОНОМИЧЕСКИЕ ПОКАЗАТЕЛИ

№№ п/п	Наименование	показатели
1	Давление газа перед приборами МПа (мм. вод.ст.)	0,0013 (130)
2	Теплота сгорания газа кДж/Нм³ (ккал/Нм³)	92400 (22000)
3	Расход металла на дом (т)	0,01
4	Расход газа на ввод (Нм³/час)	0,44

ОБЩИЕ УКАЗАНИЯ

Газоснабжение жилого дома запроектировано, как вариант, от 2-баллонной установки сжиженного газа.

Производство и приемку монтажных работ по газооборудованию выполнить в соответствии со СНиП 3.05.02-88, СНиП 2.04.08-87, "Правилами безопасности в газовом хозяйстве" Госгортехнадзора СССР, изд. 1982 года.

Проект газоснабжения должен быть согласован с предприятием газового хозяйства.

Типовой проект разработан в соответствии с нормами и правилами.

Гл. инженер проекта /Ютландов/

Гл. инженер проекта привязки

gost.e-ecolog.ru

Фрагмент плана этажа

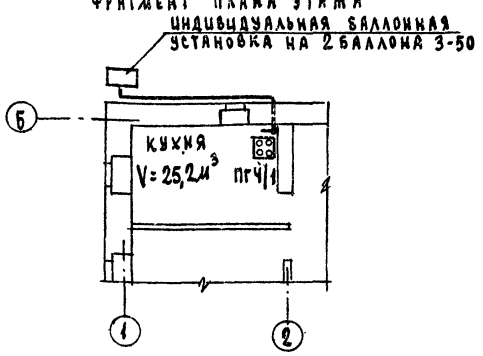

Схема газопровода

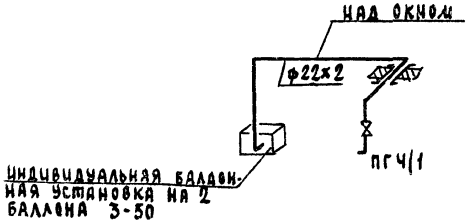

Привязан

Инв. №

144-16-135.90 ГСВ

Н.контр.	Ютландов		
Нач.отд.	С.Мирнов		
Гл.спец.	Ютландов		
Инженер	Ушакова		

Одноэтажный одноквартирный 3-комнатный жилой дом

стадия	лист	листов
Р	1	1

Общие данные. Фрагмент плана этажа. Схема газопровода.

ЦНИИЭП граждансельстрой

24486-01 63