ТИПОВОЙ ПРОЕКТ
901-3-237.87

СГУСТИТЕЛИ ОСАДКА ДИАМЕТРОМ 15 МЕТРОВ ДЛЯ СТАНЦИЙ ПОДГОТОВКИ ВОДЫ

АЛЬБОМ V
НЕСТАНДАРТИЗИРОВАННОЕ ОБОРУДОВАНИЕ

gost.e-ecolog.ru

Привязан:

ТИПОВОЙ ПРОЕКТ

901-3-237.87

СГУСТИТЕЛИ ОСАДКА ДИАМЕТРОМ 15 МЕТРОВ ДЛЯ СТАНЦИЙ ПОДГОТОВКИ ВОДЫ

АЛЬБОМ V

СОСТАВ ПРОЕКТА:

АЛЬБОМ I – ПОЯСНИТЕЛЬНАЯ ЗАПИСКА. ТЕХНОЛОГИЧЕСКИЕ РЕШЕНИЯ. ОТОПЛЕНИЕ И ВЕНТИЛЯЦИЯ.
АЛЬБОМ II – АРХИТЕКТУРНО-СТРОИТЕЛЬНЫЕ РЕШЕНИЯ.
АЛЬБОМ III – СТРОИТЕЛЬНЫЕ ИЗДЕЛИЯ.
АЛЬБОМ IV – ЭЛЕКТРОТЕХНИЧЕСКИЕ РЕШЕНИЯ.
АЛЬБОМ V – НЕСТАНДАРТИЗИРОВАННОЕ ОБОРУДОВАНИЕ.
АЛЬБОМ VI – ВЕДОМОСТИ ПОТРЕБНОСТИ В МАТЕРИАЛАХ.
АЛЬБОМ VII – СПЕЦИФИКАЦИИ ОБОРУДОВАНИЯ.
АЛЬБОМ VIII – СМЕТЫ.

РАЗРАБОТАН:
Государственным проектным институтом Союзводоканалпроект
Главный инженер института /А.Н. Михайлов/
Главный инженер проекта /Э.Е. Черная/

УТВЕРЖДЕН
Госстроем СССР
ПРОТОКОЛ №АЧ-95 ОТ 25 декабря 1986 г.
ВВЕДЕН В ДЕЙСТВИЕ В/О „Союзводоканалниипроект"
ПРИКАЗ №119 ОТ 27 апреля 1987 г.

Привязан:

СОДЕРЖАНИЕ АЛЬБОМА

№ п/п	Наименование	Обозначение	№ стр.
1	Содержание альбома		2
2	Механизм сгустителя осадка		
	диаметром 15 м		
	Чертеж общего вида	ТМ 126. 00. 00. 00. 00. ВО	3÷5
3	Привод		
	Чертеж общего вида	ТМ 126. 01. 00. 00. 00. ВО	6
4	Редуктор		
	Чертеж общего вида	ТМ 126. 01. 01. 00. 00. ВО	7÷8
5	Корпус		
	Чертеж общего вида	ТМ 126. 01. 01. 01. 00. ВО	9
6	Колесо червячное		
	Чертеж общего вида	ТМ 126. 01.01. 02. 00. ВО	10
7	Стакан		
	Чертеж общего вида	ТМ 126. 01. 01.03.00. ВО	10
8	Вал с фланцем		
	Чертеж общего вида	ТМ 126. 01.01.04.00. ВО	11
9	Вал червячный	ТМ 126. 01.01.00.01	11
10	Платформа		
	Чертеж общего вида	ТМ 126. 01.02.00.00. ВО	12
11	Вал		
	Чертеж общего вида	ТМ 126. 02. 00. 00. 00.ВО	13

№ п/п	Наименование	Обозначение	№ стр.
12	Решетка		
	Чертеж общего вида	ТМ 126. 03. 00. 00. 00. ВО	14
13	Труба		
	Чертеж общего вида	ТМ 126. 04. 00. 00. 00. ВО	15
14	Растяжка		
	Чертеж общего вида	ТМ 126. 05. 00. 00. 00. ВО	16
15	Тяга		
	Чертеж общего вида	ТМ 126. 05. 01. 00. 00. ВО	16
16	Водозаборник поплавковый Ду 150		
	Чертеж общего вида	ТМ 127. 00. 00. ВО	17
17	Поплавок Ду 150		
	Чертеж общего вида	ТМ 127. 01. 00. ВО	18
18	Рама.		
	Чертеж общего вида	ТМ 127. 02. 00. ВО	18

ТМ 126.00.00.00.00.80

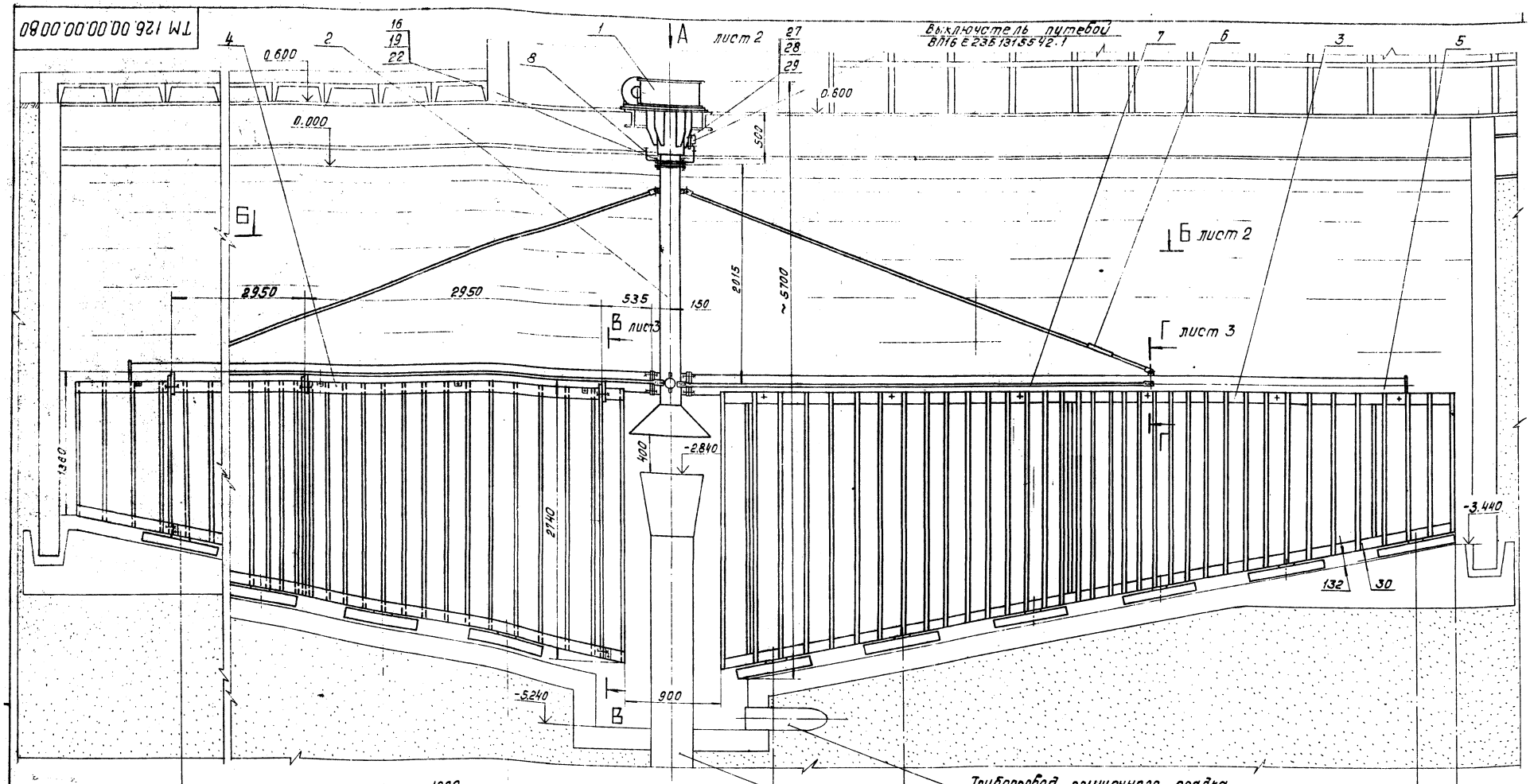

Чертежи общих видов: привод ТМ 126.01.0000 00 ВО, вал ТМ 126.02.00.00.00 ВО, решетки ТМ 126 03.00.00.00.ВО, труба ТМ 126.04.00 00 00 ВО, растяжки ТМ126 05.00.0000 ВО входят в состав чертежа общего вида механизма сгустителя осадка ф15м - являясь составными частями этого изделия

Технические требования.

1. Скребки и деревянные элементы решеток перед сборкой подвергнуть антисептированию Антисептирование производить невымываемым солевым антисептиком.
2. Металлические поверхности покрыть тремя слоями эмали ХС-710 по двум слоям грунта ХС-010 ГОСТ 9355-81

Техническая характеристика

1 Диаметр сгустителя -15000мм
2 Линейная скорость наиболее удаленной от оси вращения лопасти решетки -1,3м/мин.
3 Режим работы механизма — периодический 8-10часов в сутки
4 Привод:
Мотор- редуктор — МЛО - 2М -10Щ
электродвигатель — 4АА63В4
мощность — 0.37 квт
частота вращения тихоходного вала — 0,63 об/мин
Редуктор нестандартизированный червячный
передаточное число - 23
частота вращения тихоходного вала - 0.027 об/мин.
5. Масса механизма сгустителя осадка - 1300 кг

Изм.	Лист	№ докум.	Подп.	Дата	ТМ 126.00.00.00.00 ВО			
Разраб.		Крючкова			Механизм сгустителя осадка диаметром 15м. Чертеж общего вида.	Лит	Масса	Масштаб
Провер.		Турукина				Т	1300	1:25
Т.контр.		Орлов				Лист 1	Листов 3	
Гл.инж.пр.		Блохов				СОЮЗВОДОКАНАЛПРОЕКТ		
Т. контр.		Турукина						
Утв.		Авдеев						

Вид А лист 1

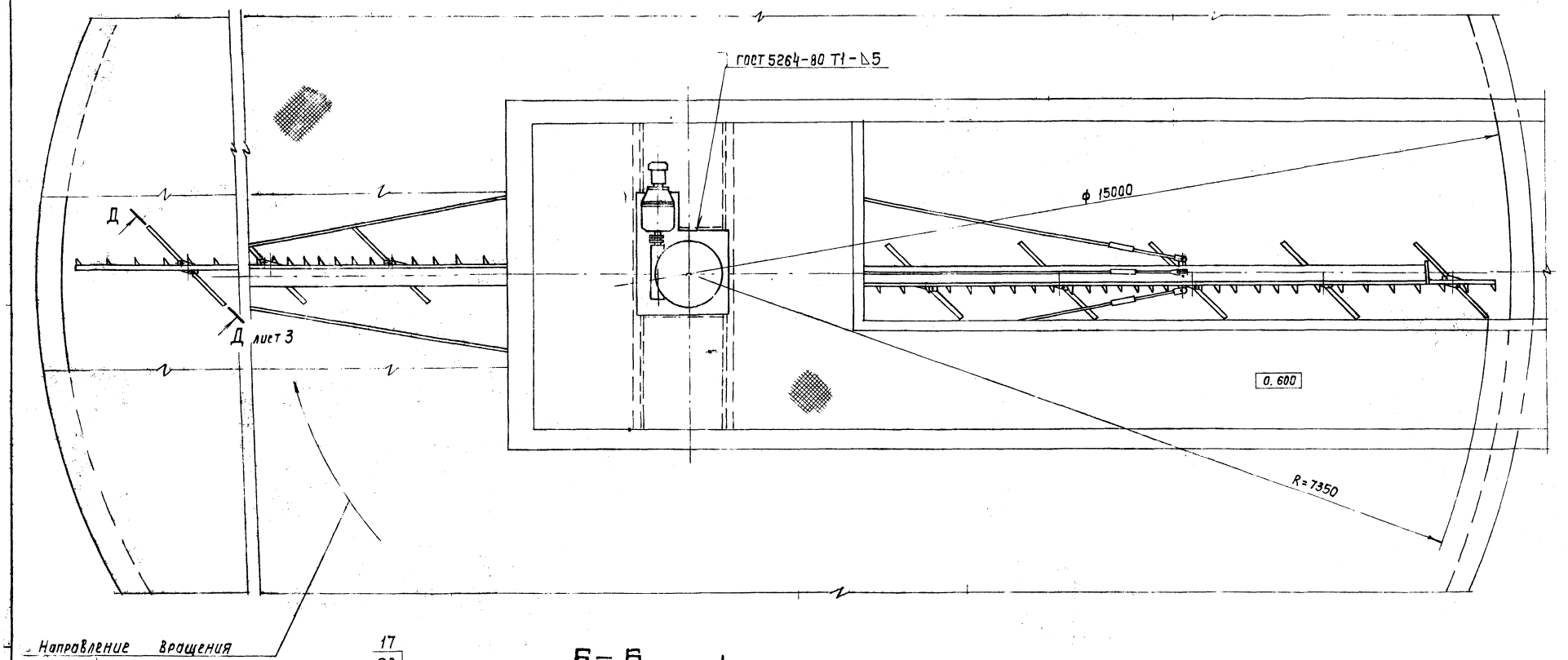

Б-Б лист 1

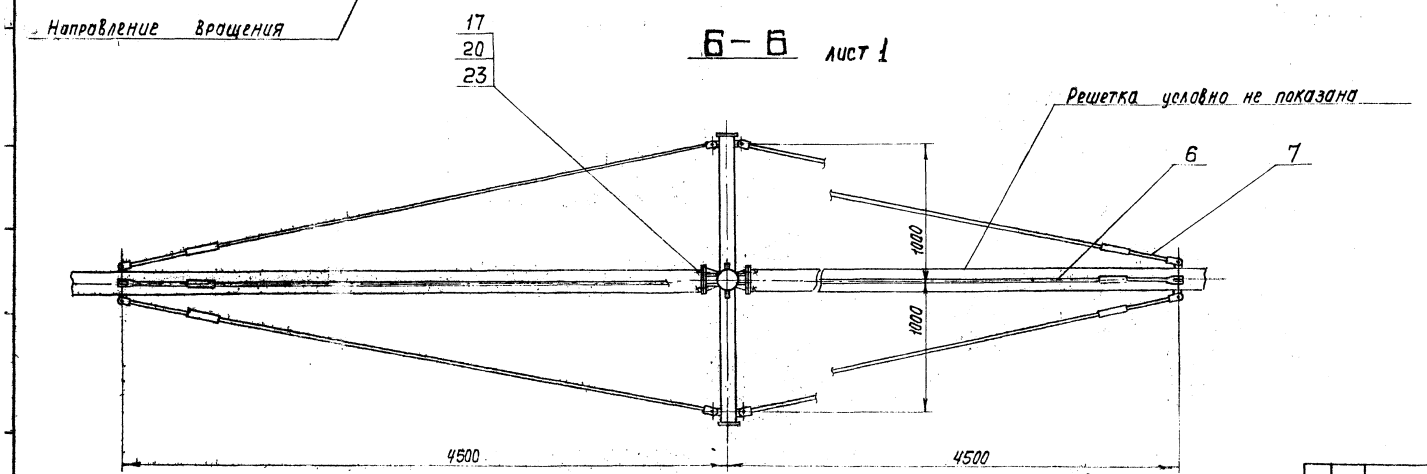

Изм.	Лист	N докум.	Подпись	Дата	ТМ 126.00.00.00.00 80	Лис 2

В - В
Лист 1
М 1:5

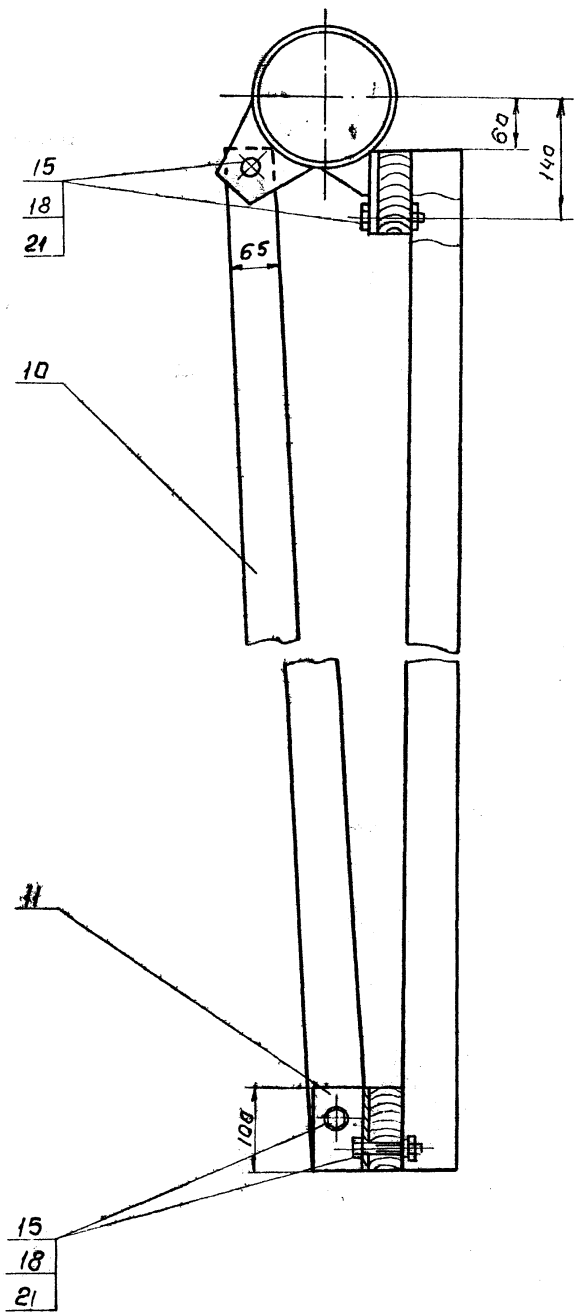

Г - Г
Лист 1
М 1:2

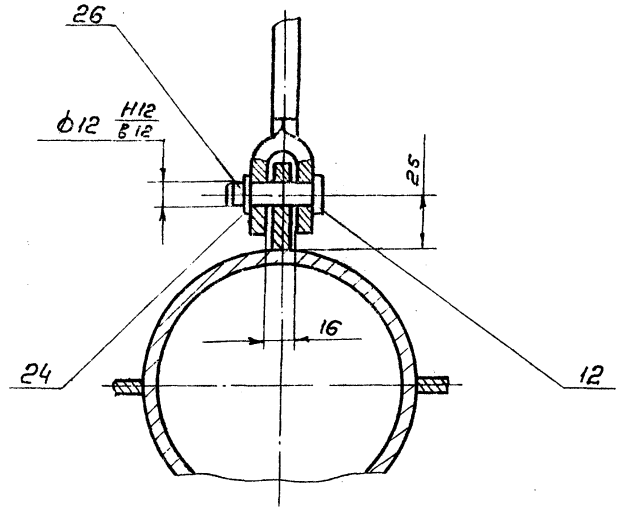

Д - Д
повернуто, лист 2
М 1:5

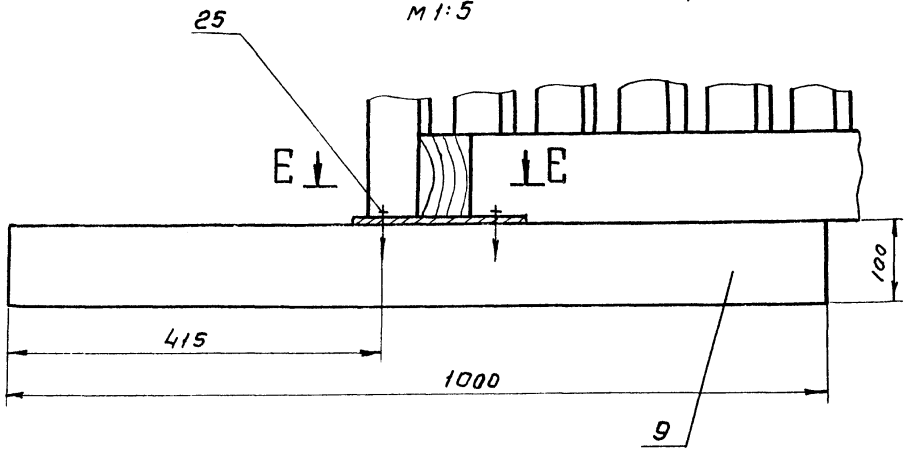

Е - Е

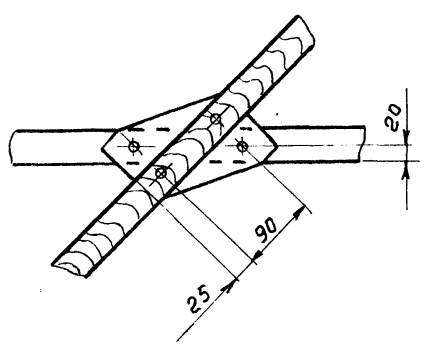

Поз.	Обозначение	Наименование	Кол.	Доп. указания
1	ТМ 126.01.00.00.00 ВО	Привод	1	
2	ТМ 126.02.00.00.00 ВО	Вал	1	
3	ТМ 126.03.00.00.00 ВО	Решетка	1	
4	-01	Решетка	1	
5	ТМ 126.04.00.00.00 ВО	Труба	2	
6	ТМ 126.05.00.00.00 ВО	Растяжка	2	
7	-01	Растяжка	4	
8		Кронштейн	2	0.05 кг
		Пиломатериалы		
		-2- сосна ГОСТ 24454-80		
9		Скребок б=40	11	2.9 кг
10		Брус б=40	0.014 м³	10 кг
11		Уголок		
		Уголок 63×63×4-А-ГОСТ 8509-72 Ст3 ГОСТ 535-79	6	0.5
12		Ось 6-12В12×40 ст.3сп		
		ГОСТ 9650-80	12	
		Болты ГОСТ 7798-70		
15		М12-8g×60.58.0115	30	
16		М20-8g×75.58.0115	6	
17		М24-8g×55.58.0115	8	
		Гайки ГОСТ 5915-70		
18		М12-7Н.5.0115	30	
19		М20-7Н.5.0115	6	
20		М24-7Н.5.0115	8	
		Шайбы ГОСТ 6402-70		
21		12.65Г.0115	30	
22		20.65Г.0115	6	
23		24.65Г.0115	8	
24		Шайба 12.01.0115 ГОСТ 9649-78	12	
25		Шуруп 1-5×60		
		ГОСТ 1144-80	22	
26		Шплинт 3,2×22		
		ГОСТ 397-79	12	
27		Болт М5-8g×30.58.0115 ГОСТ 7805-70	2	
28		Гайка М5-6Н.5.0115.ГОСТ 5916-70	2	
29		Шайба 5.65Г.0115.ГОСТ 6402-70	2	

ТМ 126.01.00.00.00 ВО

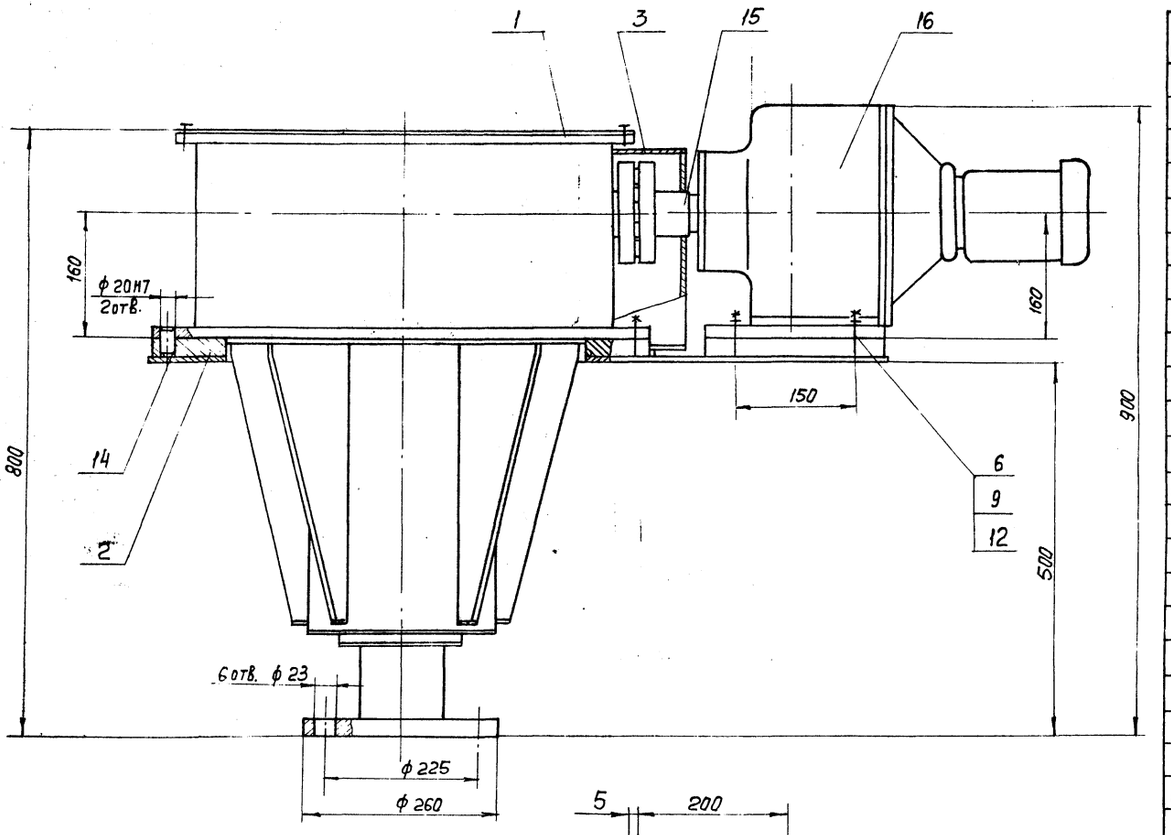

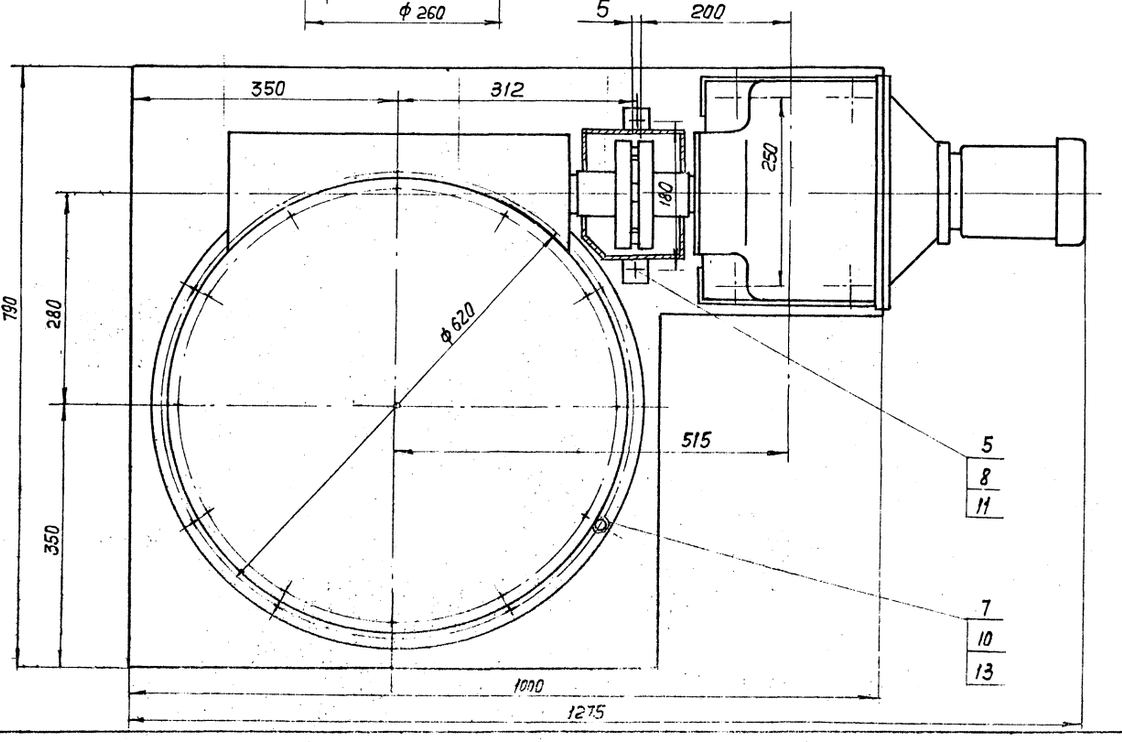

Поз.	Обозначение	Наименование	Кол.	Доп. указания
1	ТМ 126.01.01.00.00 ВО	Редуктор	1	
2	ТМ 126.01.02.00.00 ВС	Платформа	1	
3		Конус		
		Лист Б-2.0 ГОСТ 19903-74 / Ст.3 ГОСТ 16523-70	1	3,4кг
		Шпильки ГОСТ 22032-76		
5		М8-6g х 25.58.001	2	
6		М16 6g х 65.58.001	4	
7		М24-6g х 65.58 001	8	
		Гайки ГОСТ 5915-70		
8		М8-7Н.5.0115	2	
9		М16-7Н.5.0115	4	
10		М24-7Н.5.0115	8	
		Шайбы ГОСТ 6402-70		
11		8.65Г.0115	2	
12		16.65Г.0115	4	
13		24.65Г.0115	8	
14		Штифт 20Г х 50 ГОСТ 3128-70	2	
15		Муфта упругая втулочно-пальцевая 250-40-I.1 ГОСТ 21424-75	1	
16		Мотор-редуктор МП0-2М-10Щ-2190-0,37/0.63-4АА63В4-У-3 ТУ-2-056-223-84	1	

Изм.	Лист	N докум.	Подп.	Дата
Разраб.		Крючкова		
Провер.		Турукина		
Т. Контр.		Орлов		
Гл. инж. пр.		Бдоков		
Н. Контр.		Турукина		
Утв.		Авдеев		

ТМ126.01.00.00.00 ВО

Привод

Чертеж общего вида

Лит.	Масса	Масштаб
Т	541	1:5
Лист	Листов 1	

Союзводоканалпроект

Копир. Лаврухина

22117-05 Формат А1

ТМ126.01.01.00.00 ВО

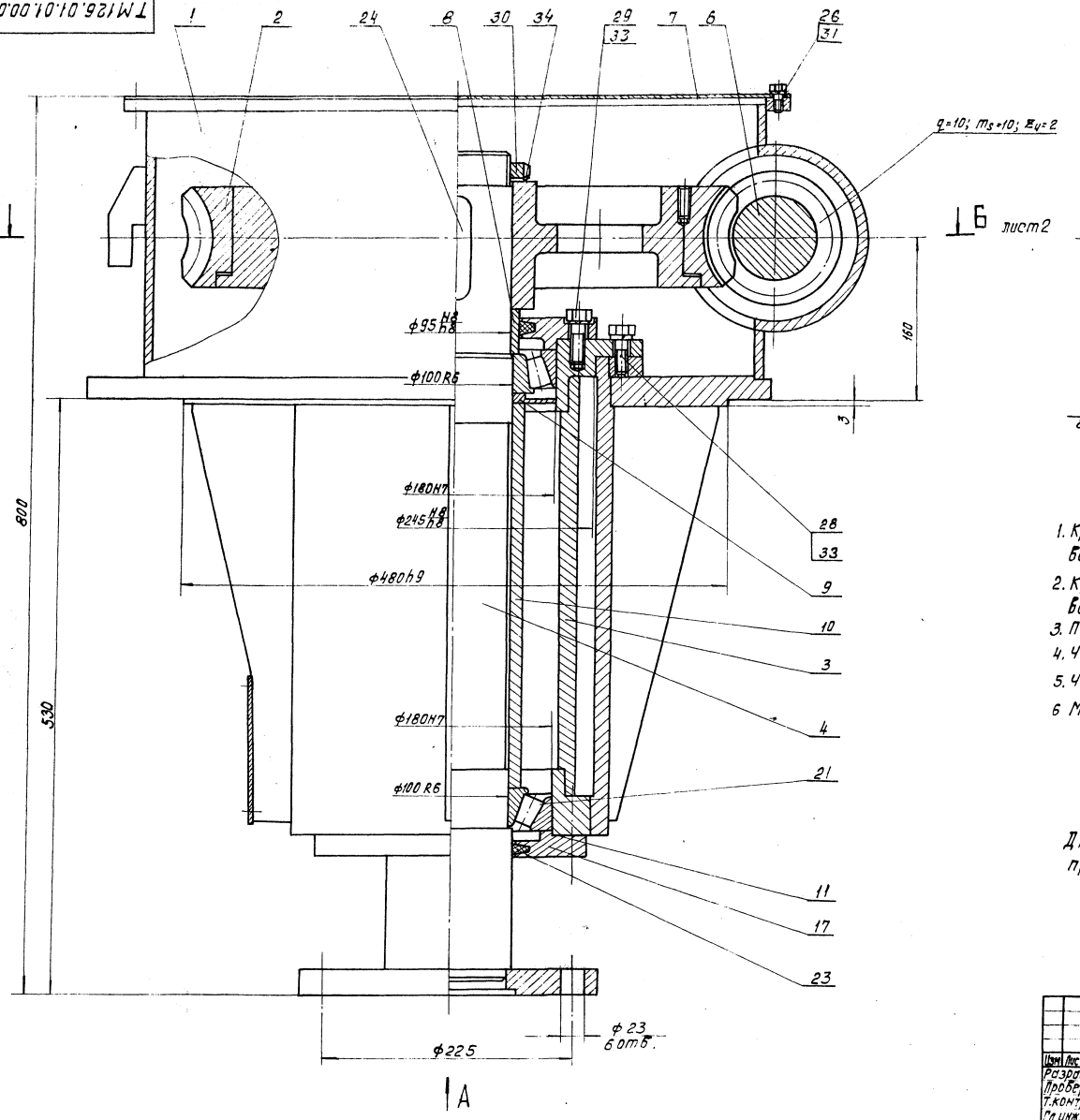

Вид А
М1:5

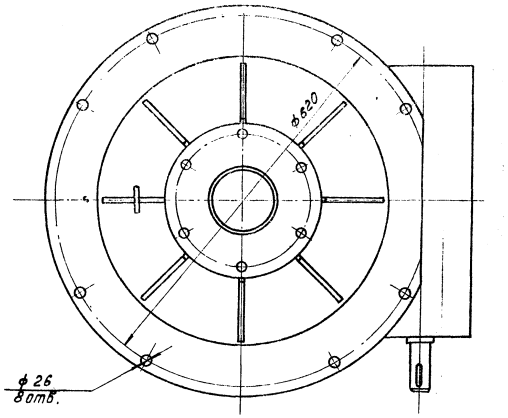

Техническая характеристика

1. Крутящий момент на быстроходном валу — 244 нм.
2. Крутящий момент на тихоходном валу — 4500 н.м
3. Передаточное число — i - 23
4. Число заходов червяка — $z_ч$ - 2
5. Число зубьев колеса — $z_к$ - 46
6. Модуль осевой — m_s = 6,3 мм

Технические требования.

Для смазки подшипников и червячной передачи применить смазку ЦИАТИМ-203 ГОСТ 8773-73.

Изм	Лист	№ докум.	Подп.	Дата	ТМ126.01.01.00.00 ВО	Лит	Масса	Масштаб
Разраб.		Крючкова			Редуктор Чертеж общего вида	Т	400	1:2,5
Провер.		Турукина				Лист 1	Листов 2	
Т.контр.		Орлов				СОЮЗВОДСКАНАЛПРОЕКТ		
Гл.инж.пр.		Блоков						
Н.контр.		Турукина						
Утв.		Авдеев						

Коп. Доценко. Формат А2 22117

ТМ 126.01.01.00.00 ВО

Б – Б лист 1

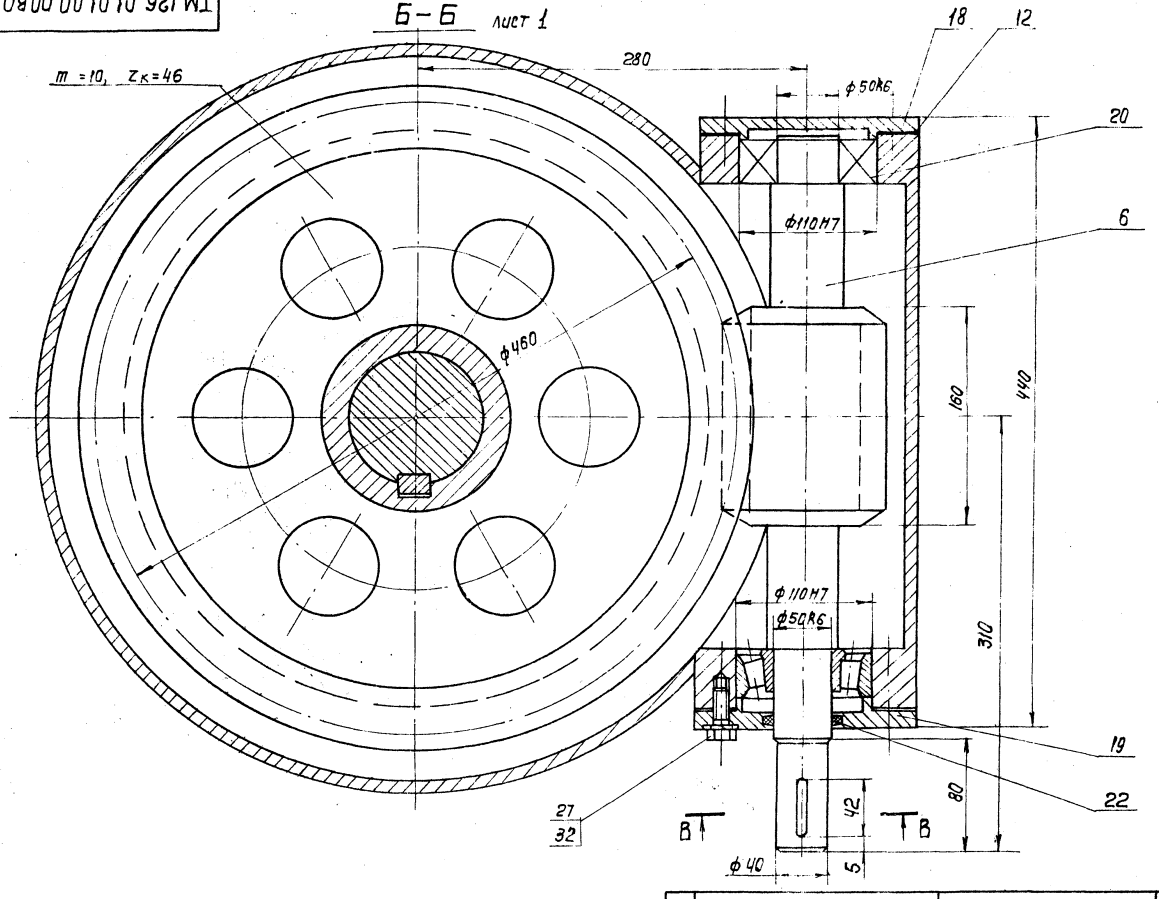

В – В
М 1:1

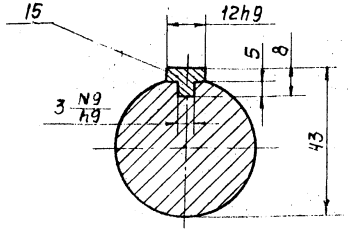

Поз.	Обозначение	Наименование	Кол.	Доп. указания
		Болты ГОСТ 7798-70		
26		М6-8g×14.58.0115	12	
27		М10-8g×25.58.0115	12	
28		М12-8g×25.58.0115	6	
29		М12-8g×32.58.0115	12	
30		Гайка М90×2-7Н 0 5.0115		
		ГОСТ 11871-80	1	
		Шайбы ГОСТ 6402-70		
31		6.65Г.0115	12	
32		10.65Г.0115	12	
33		12.65Г.0115	18	
34		Шайба 90.01.0115		
		ГОСТ 11872-80	1	

Поз.	Обозначение	Наименование	Кол.	Доп. указания
1	ТМ 126.01.01.01.00 ВО	Корпус	1	
2	ТМ 126.01.01.02.00 ВО	Колесо червячное	1	
3	ТМ 126.01.01.03.00 ВО	Стакан	1	
4	ТМ 126.01.01.04.00 ВО	Вал с фланцем	1	
6	ТМ 126.01.01.00.01	Вал червячный	1	
7		Крышка		
		Лист Б-4.0 ГОСТ 19903-74		
		Ст.3 ГОСТ 14637-79	1	9,2кг
8		Втулка		
		Ст.3 ГОСТ 380-71	1	0,81кг
9		Кольцо отражательное		
		Ст.3 ГОСТ 380-71	1	0,5кг
10		Втулка распорная		
		Ст.3 ГОСТ 380-71	1	9,2кг
11		Прокладка ф240×ф182		
		Картон прокладочный		
		Марки А ГОСТ 9347-74	2	0.02кг
12		Прокладка ф154×ф112		
		Картон прокладочный		
		Марки А ГОСТ 9347-74	2	0.005кг
15		Шпонка Ст.3 ГОСТ 380-71	1	
17		Крышка 2-180×102		
		ГОСТ 11641-73	2	
18		Крышка 22-110		
		ГОСТ 18511-73	1	
19		Крышка 2-110×51		
		ГОСТ 11641-73	1	
20		Подшипник 7310А		
		ГОСТ 333-79	2	
21		Подшипник 7220		
		ГОСТ 333-79	2	
22		Кольцо СП67-51-5		
		ГОСТ 6308-71	1	
23		Кольцо СП134-109-9,5		
		ГОСТ 6308-71	2	
24		Шпонка 25×14×65		
		ГОСТ 23360-78	1	

Изм	Лист	N докум.	Подп.	Дата	ТМ 126.01.01.00.00 ВО	Лист 2

Копир. Лаврухина 22117-05 Формат А

ТМ.126.01.01.01.00 ВО

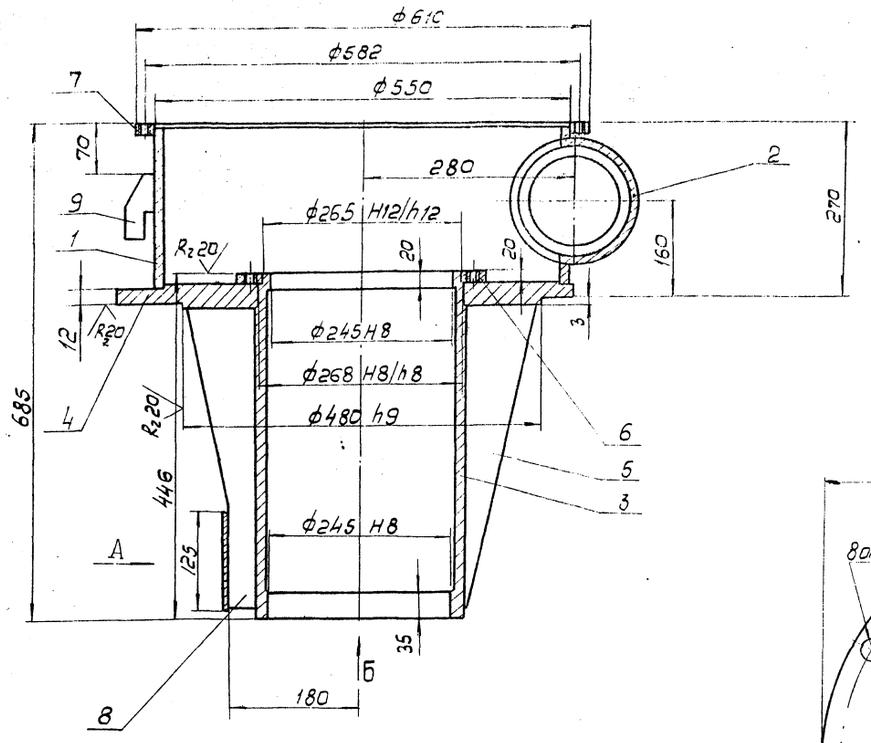

Вид А

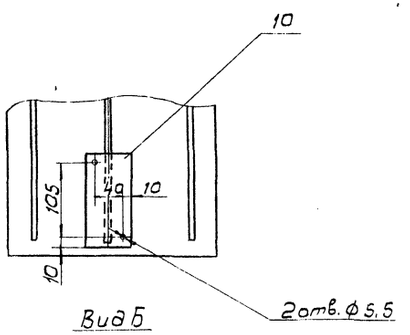

Вид Б

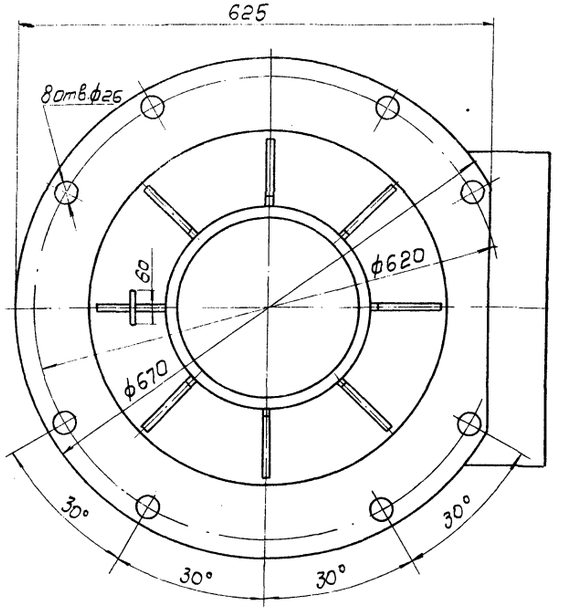

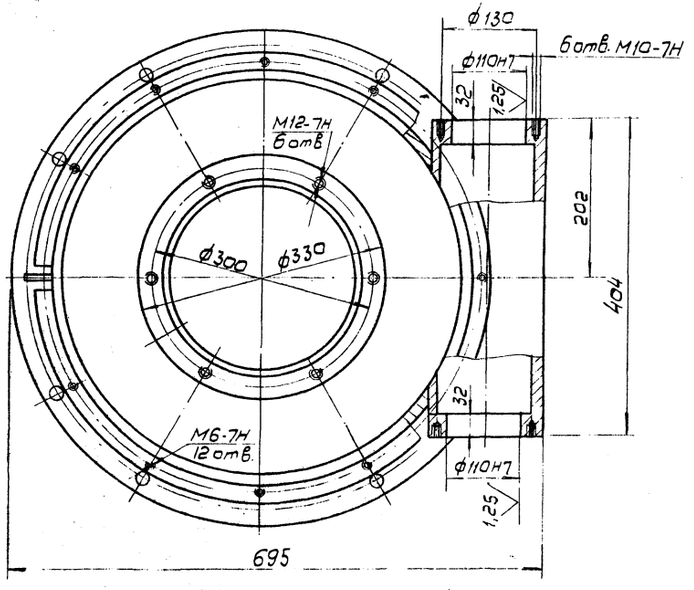

Сварные швы выполнить по ГОСТ 5264-80

Поз.	Обозначение	Наименование	Кол.	Доп. указания
1		Цилиндр		
		Лист Б-8,0 ГОСТ 19903-74 / Ст.3 ГОСТ 14637-79	1	25 кг
2		Корпус червяка		
		Труба 159×28 ГОСТ 8732-78 / Д ГОСТ 8731-74	1	16 кг
3		Стакан		
		Труба 273×16 ГОСТ 8732-78 / Д ГОСТ 8731-74	1	43,1 кг
4		Фланец опорный		
		Лист Б-20 ГОСТ 19903-74 / Ст.3 ГОСТ 14637-79	1	36 кг
5		Ребро		
		Лист Б-8,0 ГОСТ 19903-74 / Ст.3 ГОСТ 14637-79	7	1,3 кг
6		Фланец		
		Лист Б-22 ГОСТ 19903-74 / Ст.3 ГОСТ 14637-79	1	6 кг
7		Фланец		
		Лист Б-8 ГОСТ 19903-74 / Ст.3 ГОСТ 14637-79	1	3,4 кг
8		Ребро		
		Лист Б-8 ГОСТ 19903-74 / Ст.3 ГОСТ 14637-79	1	1,5 кг
9		Крюк		
		Лист Б-10 ГОСТ 19903-74 / Ст.3 ГОСТ 14637-79	3	0,2 кг
10		Планка		
		Лист Б-2 ГОСТ 19903-74 / Ст.3 ГОСТ 16523-70	1	0,17 кг.

Изм.	Лист.	N докум.	Подп.	Дата
Разраб.		Шожова		
Пров.		Крючкова		
Т. контр.		Орлов		
Гл.инж.пр.		Быскова		
Н. контр.		Турукино		
Утв.		Авдеев		

ТМ.126.01.01.01.0060

Корпус. Чертеж общего вида

Лит	Масса	Масштаб
Т	145	1:5
Лист	Листов 1	

СОЮЗВОДОКАНАЛПРОЕКТ

Типовой проект 901-3-237.87 Альбом I

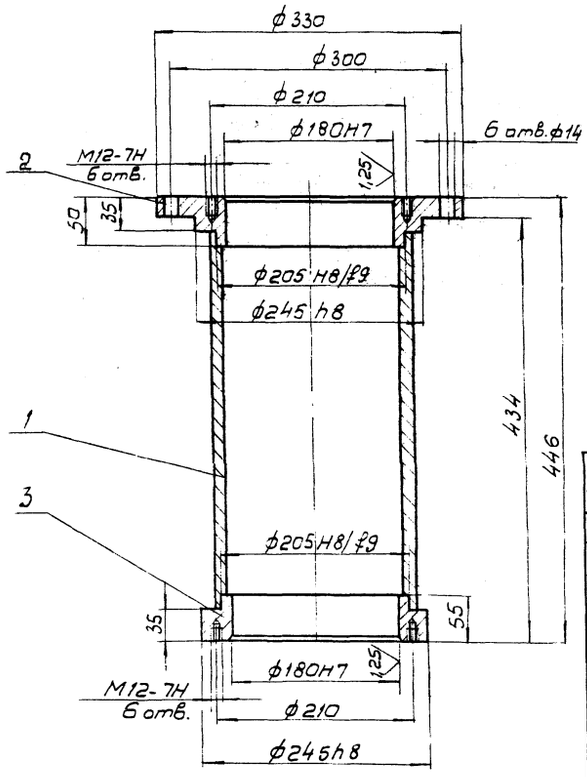

Сварные швы выполнить по ГОСТ 5264-80

Поз.	Обозначение	Наименование	Кол.	Доп. указания
1		Труба		
		Труба 219×12 ГОСТ 8732-78 Д ГОСТ 8731-74	1	22 кг
2		Фланец		
		Ст 3 ГОСТ 380-71	1	10,4 кг
3		Фланец		
		Ст 3 ГОСТ 380-71	1	7,1 кг

ТМ 126.01.01.03.00.80

Изм.	Лист	№ докум.	Подп.	Дата
Разраб.	Шахова			
Пров.	Крючкова			
Т.контр.	Орлов			
Гл.инж.пр.	Блохов			
Н.контр.	Турухина			
Ут.в.	Авдеев			

Стакан
Чертеж общего вида

Лит.	Масса	Масштаб
Т	40	1:4
Лист	Листов 1	

СОЮЗВОДОКАНАЛПРОЕКТ

Формат А3

Инв.№ подл. | Подп. и дата | Инв.№ дубл. | Взам. инв.№ | Подп. и дата

ТМ 126.01.01.02.00.80

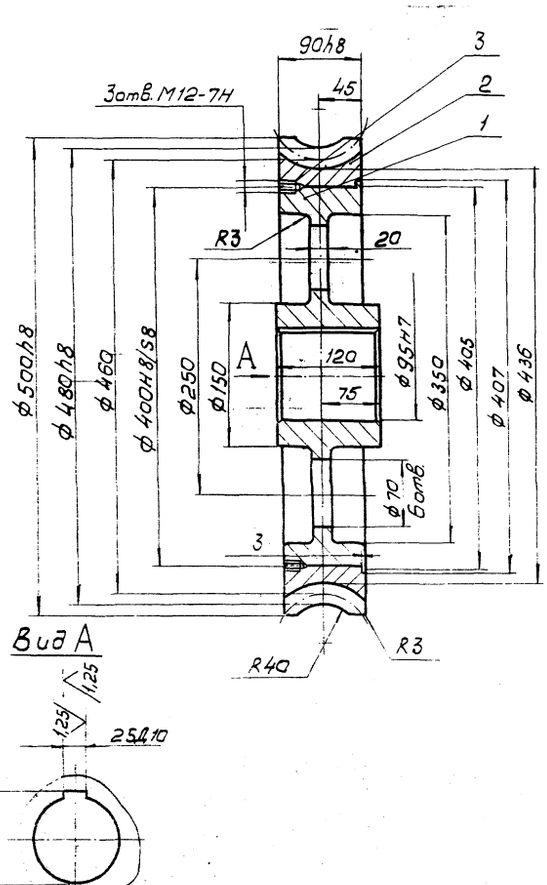

Модуль осевой		m_s	10
Число зубьев		$z_к$	46
Сопряженный червяк	Тип червяка	–	Архимедов
	Число заходов	$z_и$	2
	Направление витка	–	правое
Межосевое расстояние		A	280
Степень точности по СТ СЭВ 311-76			9-С

Поз.	Обозначение	Наименование	Кол.	Доп. указания
1		Ступица		
		Чугун С418 ГОСТ 1412-85	1	60 кг
2		Венец		
		Бронза Бр. АЖ9-4Л		
		ГОСТ 18175-78	1	31,6 кг
3		Винт М10×20.58.019		
		ГОСТ 1477-84	3	

ТМ 126.01.01.02.00.80

Изм.	Лист	№ докум.	Подп.	Дата
Разраб.	Шахова			
Пров.	Крючкова			
Т.контр.	Орлов			
Гл.инж.пр.	Блохов			
Н.контр.	Турухина			
Утв.	Авдеев			

Колесо червячное
Чертеж общего вида

Лит.	Масса	Масштаб
Т	91,6	1:4
Лист	Листов	

СОЮЗВОДОКАНАЛПРОЕ

Формат А3

Типовой проект 901-3-237.87 Альбом

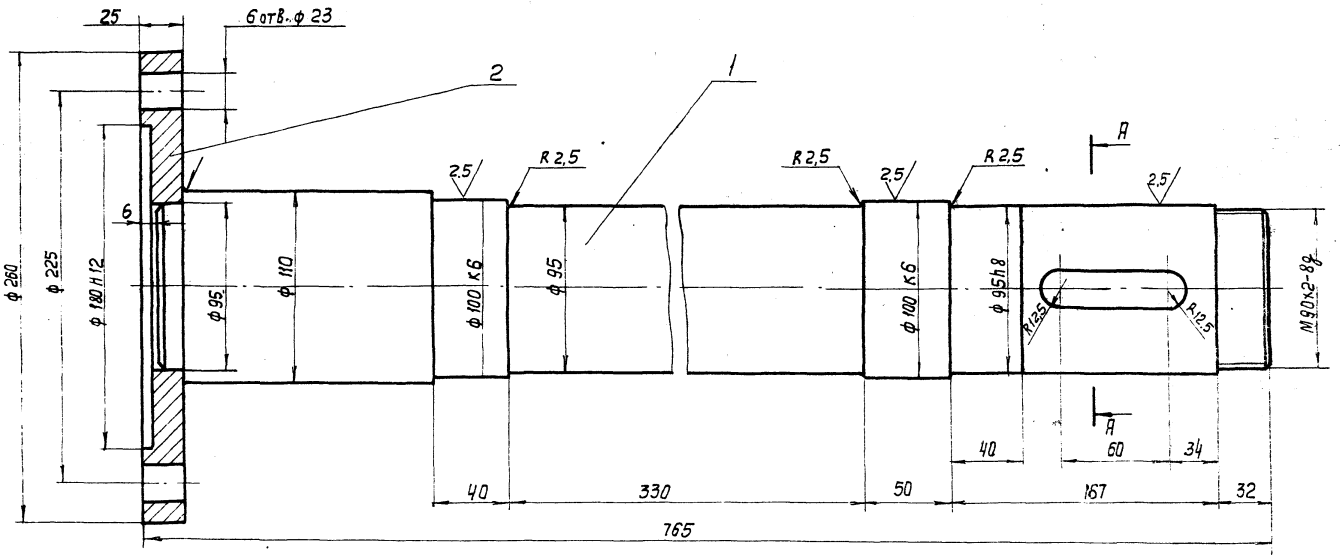

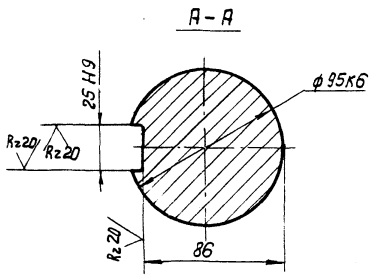

Сварные швы выполнить по ГОСТ 5264-80

Поз.	Обозначение	Наименование	Кол.	Доп. указания
1		Вал		
		сталь 45 ГОСТ 1050-74	1	46,4 кг
2		Фланец		
		Ст.3 ГОСТ 380-71	1	8,6 кг

ТМ 126.01.01.04.00 ВО

Изм.	Лист	N докум.	Подп.	Дата
Разраб.		Шахова		
Пров.		Крючкова		
Т. Контр.		Орлов		
Гл. инж. пр.		Блоков		
Н. Контр.		Турукина		
Утв.		Авдеев		

Вал с фланцем
Чертеж общего вида

Лит.	Масса	Масштаб
Т	55	1:2
Лист	Листов 1	

СОЮЗСЕЛЬХОЗТЕХНИКАПРОЕКТ

Формат А3

Инв. N подл. | Подп. и дата | Взам. инв. N | Инв. N дубл. | Подп. и дата

ТМ 126.01.01.00.01

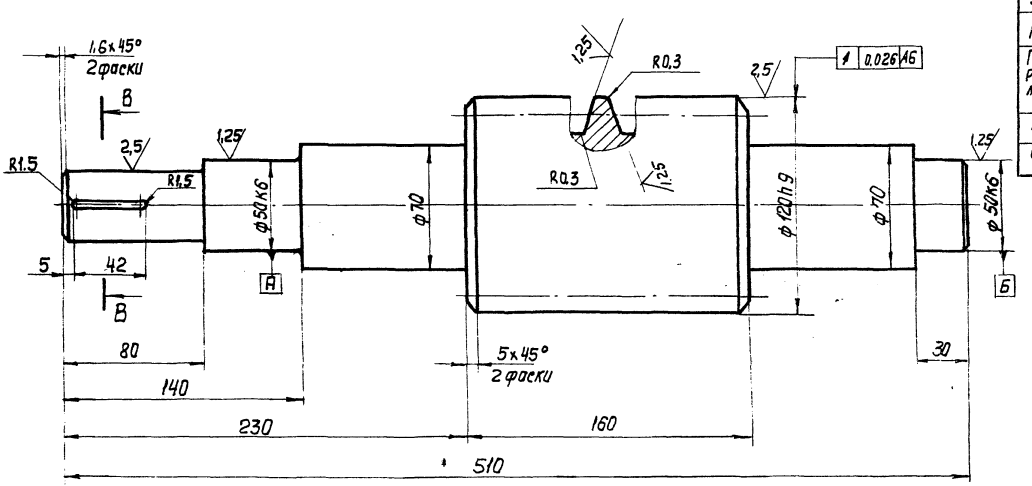

Модуль осевой		m_s	10
Число заходов		z_1	2
Тип червяка		—	Архимедов
Угол подъема витка		γ	5°43'
Направление витка			правое
Параметры профиля витков	Угол профиля	α	20°
	Высота витка	h	
Межосевое расстояние		a	280
Степень точности по ст СЭВ 311-78			9-С

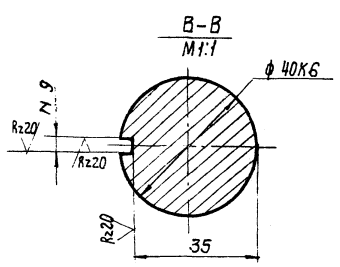

ТМ 126.01.01.00.01

Изм.	Лист	N докум.	Подп.	Дата
Разраб.		Шахова		
Пров.		Крючкова		
Т. Контр.		Орлов		
Гл. инж. пр.		Блоков		
Н. Контр.		Турукина		
Утв.		Авдеев		

Вал червячный

Сталь 45 ГОСТ 1050-74

Лит.	Масса	Масштаб
Т	23	1:2
Лист	Листов 1	

СОЮЗСЕЛЬХОЗТЕХНИКАПРОЕКТ

А – А

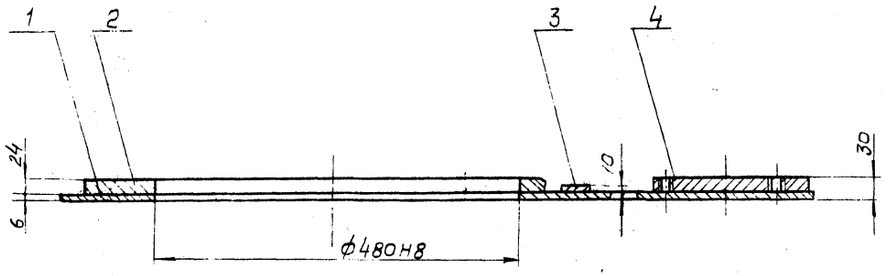

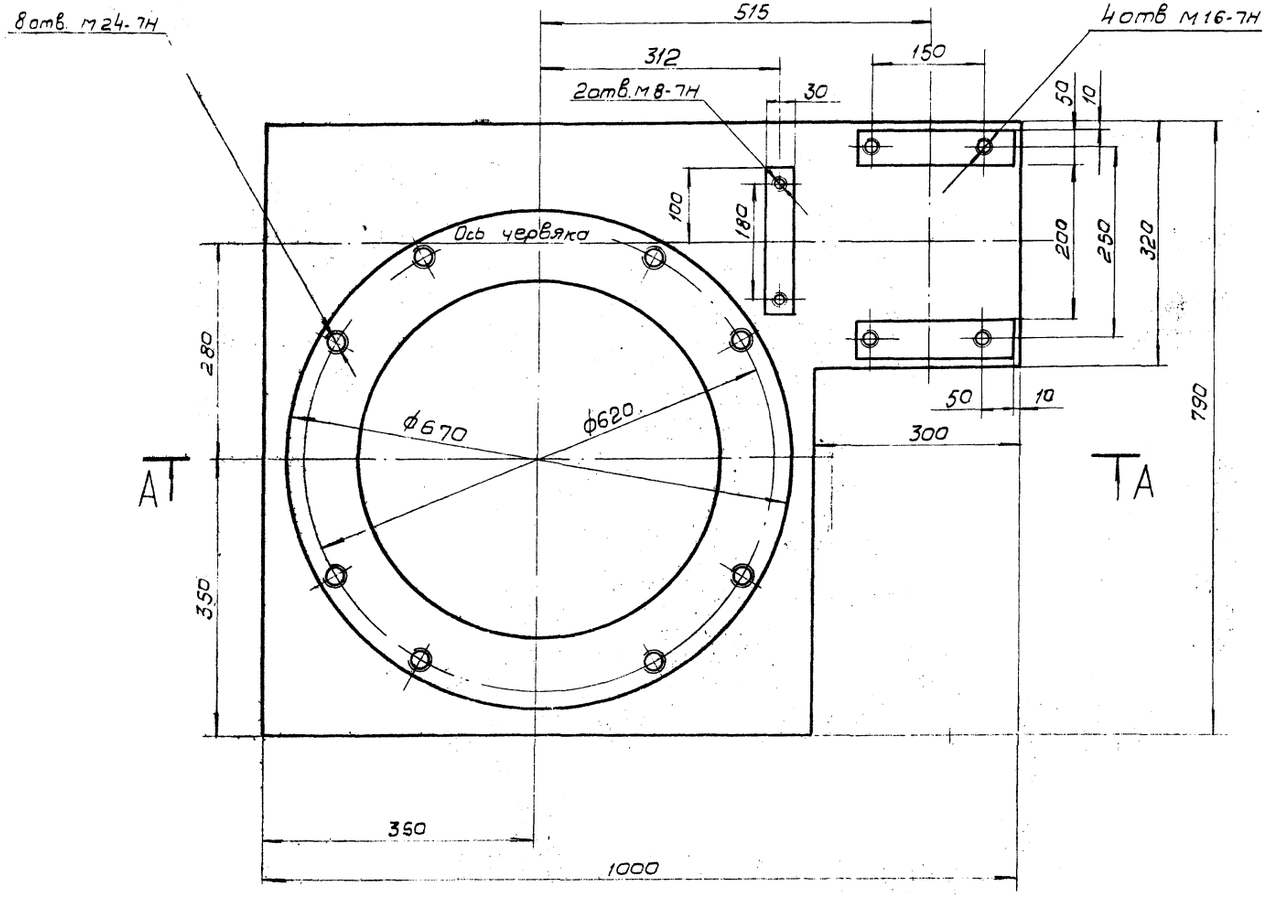

Сварные швы выполнить по ГОСТ 5264-80

Поз.	Обозначение	Наименование	Кол.	Доп. указания
1		Плита		
		Лист Б-6 ГОСТ 19903-74 Ст 3 ГОСТ 14637-79	1	22.7 кг
2		Основание		
		Лист Б-24 ГОСТ 19903-74 Ст 3 ГОСТ 14637-79	1	32.2 кг
3		Планка		
		Лист Б-10 ГОСТ 19903-74 Ст.3 ГОСТ 14637-79		
		L = 200	1	0,47 кг
4		Планка		
		Лист Б-24 ГОСТ 19903-74 Ст.3 ГОСТ 14637-79		
		L = 230	2	2,06 кг

Изм.	Лист	N докум.	Подп.	Дата
Разраб.		Крючков		
Провер.		Турупин		
Т.контр.		Орлов		
Гл.инж.пр.		Блоко		
Н.контр.		Турупин		
Утв.		Авдеев		

ТМ 126.01.02.00.00 ВО

Платформа
Чертеж общего вида

Лит	Масса	Масштаб
Т	61	1:5
Лист	Лист 1	

СОЮЗВОДОКАНАЛПРОЕКТ

ТМ 126.02.00.00.00 ВО

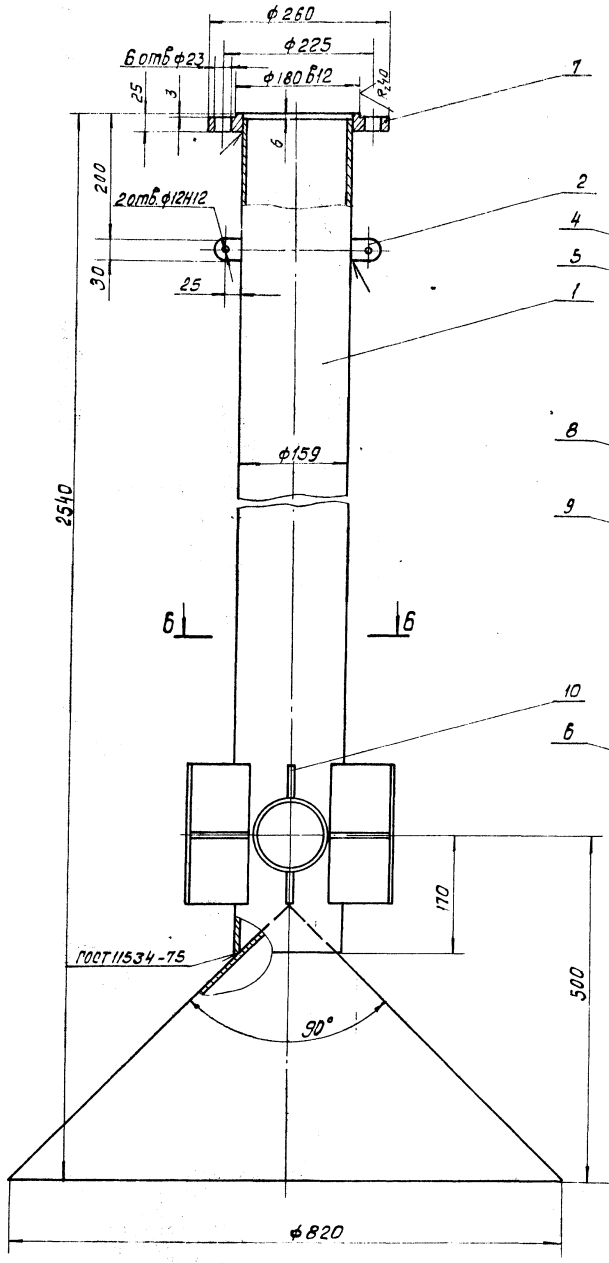

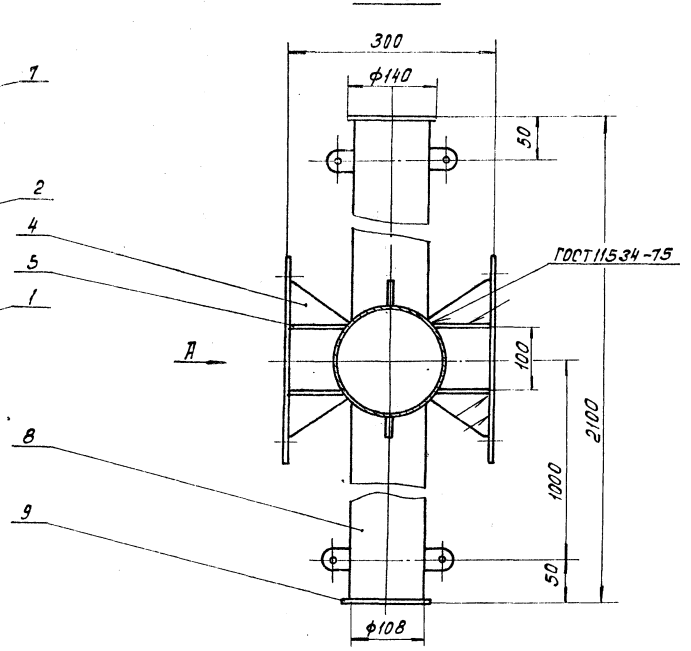

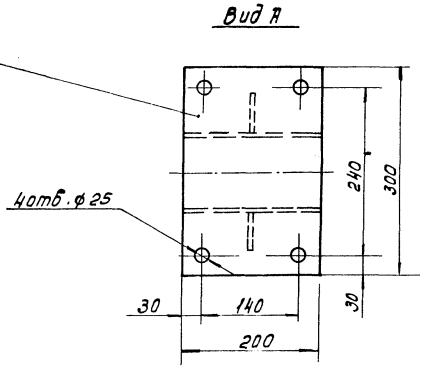

Сварные швы выполнить по ГОСТ 5264-80, кроме мест, указанных на чертеже.

Поз.	Обозначение	Наименование		Доп. указания
1		Труба		
		Труба 159х6 ГОСТ 10704-76 / Д ГОСТ 10705-80		
		L = 2204	1	50кг
2		Ушко		
		Лист Б-6 ГОСТ 19903-74 / Ст.3 ГОСТ 14637-79	6	0,07кг
3		Конус		
		Лист Б-2 ГОСТ 19903-74 / Ст3 ГОСТ 16523-70	1	14кг
4		Ребро		
		Лист Б-6 ГОСТ 19903-74 / Ст3 ГОСТ 14637-79	4	0,13кг
5		Ребро		
		Лист Б-6 ГОСТ 19903-74 / Ст.3 ГОСТ 14637-79	4	0,3кг
6		Фланец		
		Лист Б-12 ГОСТ 19903-74 / Ст3 ГОСТ 14637-79	2	5,6кг
7		Фланец		
		Ст 3 ГОСТ 380-71	1	5,4кг
8		Труба		
		Труба 108х4 ГОСТ 10704-76 / Д ГОСТ 10705-80		
		L = 984	2	10,1кг
9		Заглушка		
		Лист Б-6 ГОСТ 19903-74 / Ст3 ГОСТ 14637-79	2	0,7кг
10		Ребро		
		Лист Б-6 ГОСТ 19903-74 / Ст3. ГОСТ 14637-79	2	0,06кг

Изм.	Лист	№ докум.	Подп.	Дата
Разраб.		Шахова		
Пров.		Ключкова		
Т.контр.		Орлов		
Гл.инж.		[illegible]		
Н.контр.		Дурукина		
Утв.		Абдеев		

ТМ126.02.00.00.00 ВО

Вал
Чертеж общего вида

Лит	Масса	Масштаб
Т	110	1:5

Лист | Листов 1

СОЮЗВОДОКАНАЛПРОЕКТ

Коп. Доценко.

Формат А2 22811-02

ТМ 126.03.00.00.00 ВО

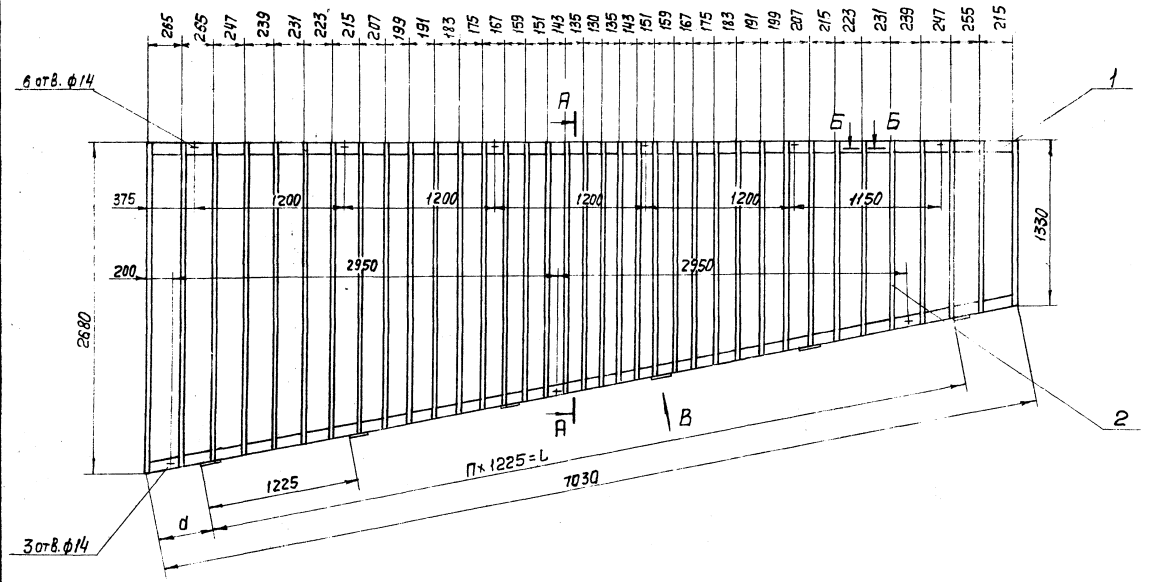

Обозначение	Размеры мм			Количество		Масса кг
	a	п	L	поз.3	поз.5	
ТМ 126.03.00.00.00 ВО	440	5	6125	6	12	116
-01	1050	4	4900	5	10	115.5

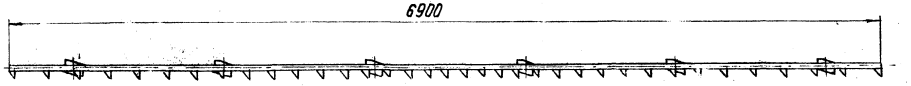

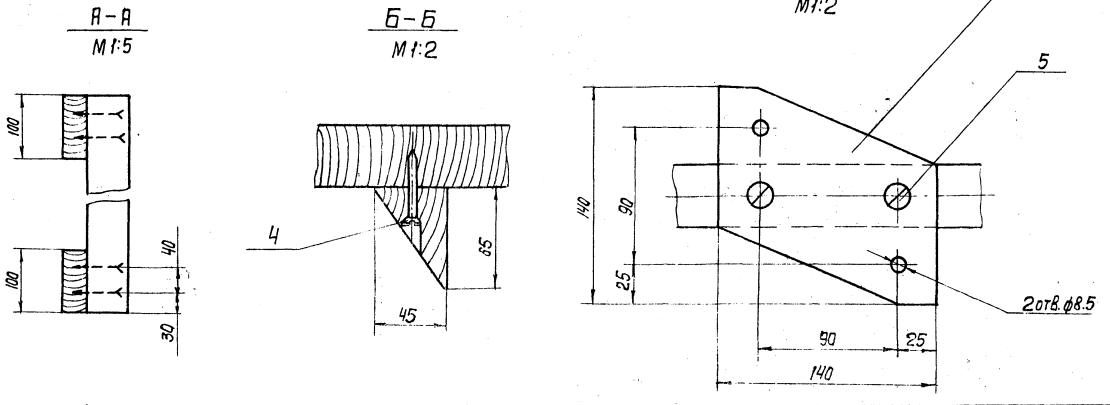

Поз.	Обозначение	Наименование	Кол.	Доп. указан.
1		Пиломатериалы		
		- 2-сосна		
		ГОСТ 24454-80	0,056м³	39кг
2		Пиломатериалы		
		- 2-сосна		
		ГОСТ 24454-80	0,1м³	74кг
3		Пластина		
		Лист Б-2 ГОСТ 19903-74		
		Ст.3 ГОСТ 16523-70	см. табл.	0.3кг
		Шурупы ГОСТ 1145-80		
4		2-8×50.2	144	
5		2-8×70.2	см. табл.	

Изм	Лист	N докум	Подп	Дата
Разраб.		Милованова		
Провер.		Крючкова		
Т. Контр.		Орлов		
ГИП		Блоков		
Н.Контр.		Турукина		
Утв.		Авдеев		

ТМ 126.03.00.00.00 ВО

Решетка
Чертеж общего вида

Лит	Масса	Масштаб
Т	см. табл.	1:25

Лист | Листов 1

СОЮЗВОДОВАНИЕ ДОРОГИ

Копир. Лавыхина

22117-05 Формат А2

ТМ126.04.00.00080

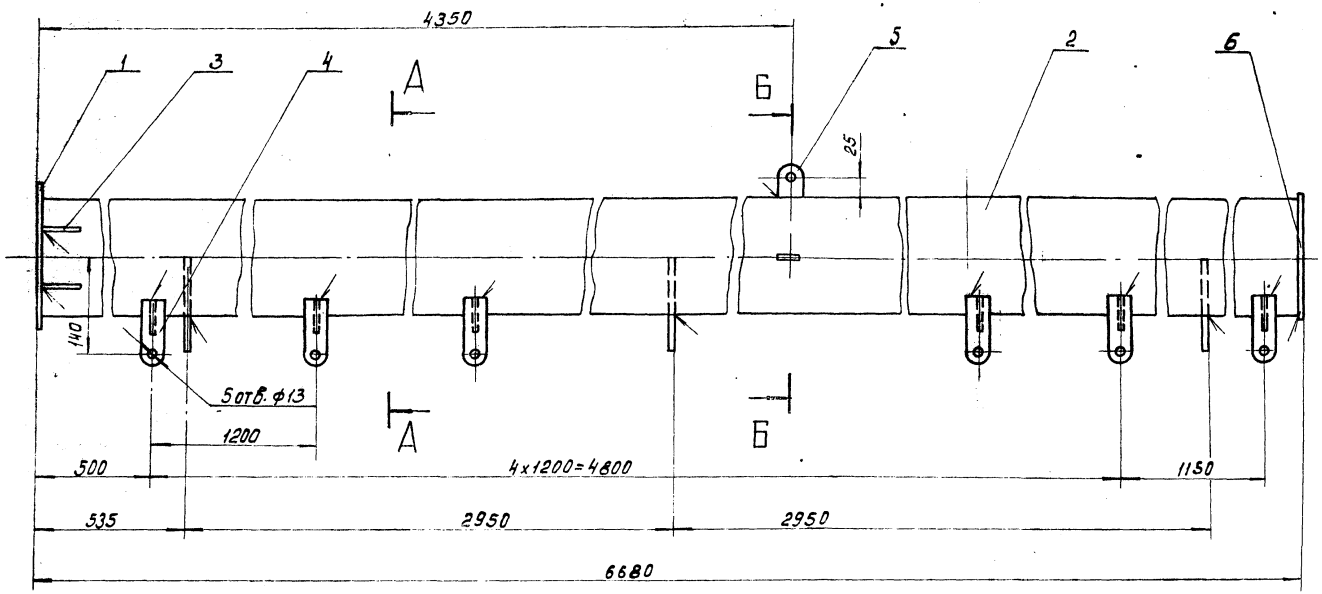

Сварные швы выполнить по ГОСТ 5264-80

Поз.	Обозначение	Наименование	Кол.	Доп указания
1		Фланец		
		Лист Б-12 ГОСТ 19903-74 / Ст3 ГОСТ 14637-79	1	5,6 кг
2		Труба		
		Труба 159х6 ГОСТ 10704-76 / Д ГОСТ 10705-80		
		L=6662	1	150,8 кг
3		Ребро		
		Лист Б-6 ГОСТ 19903-74 / Ст3 ГОСТ 14637-79	4	0,1 кг
4		Ушко		
		Лист Б-6 ГОСТ 19903-74 / Ст.3 ГОСТ 14637-79	6	0,13 кг
5		Ушко		
		Лист Б-12 ГОСТ 19903-74 / Ст3 ГОСТ 14637-79	3	0,14 кг
6		Заглушка		
		Лист Б6 ГОСТ 19903-74 / Ст3 ГОСТ 14637-79	1	1,2 кг
7		Ушко		
		Лист Б-6 ГОСТ 19903-74 / Ст3 ГОСТ 14637-79	3	0,5 кг
8		Ребро		
		Лист Б-6 ГОСТ 19903-74 / Ст3 ГОСТ 14637-79	5	0,05 кг

А-А

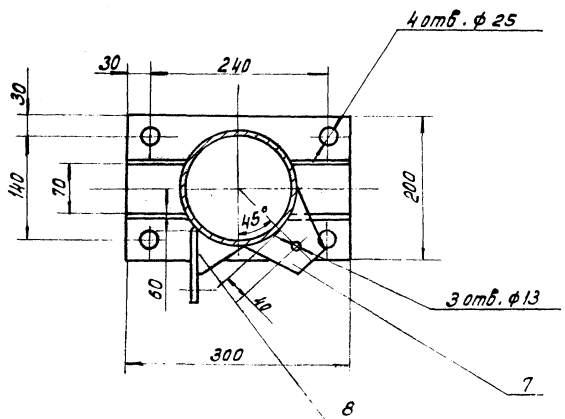

Б-Б

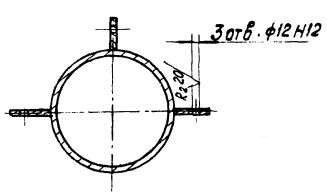

Изм.	Лист	№ докум.	Подп.	Дата	
Разраб.		Крючкова			
Провер.		Турчукина			
Т.контр.		Орлов			
Гл.инж.		Блоков			
Н.контр.		Турчукина			
Утв.		Яблоев			

ТМ126.04.00.00.00 ВО

Труба
Чертеж общего вида

Лит	Масса	Масштаб
Т	163	1:5
Лист	Листов 1	

СОЮЗВОДОКАНАЛПРОЕКТ

Коп Доценко

Формат А2 22117 с

Типовой проект 901-3-237.87 Альбом V

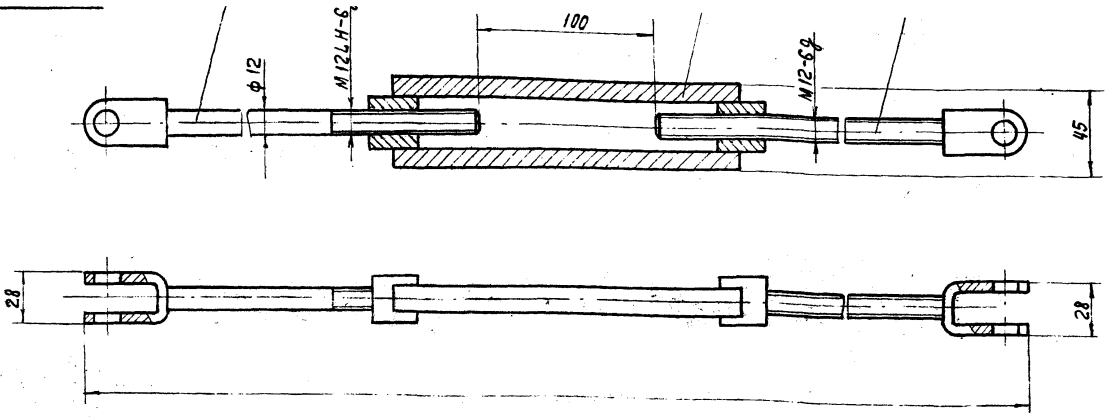

Поз.	Обозначение	L	Масса кг
1	ТМ 126.05.00.00.00 ВО	4740	4,95
2	-01 ВО	4510	4,75

Поз.	Обозначение	Наименование	Кол.	Доп. указания
1	ТМ 126.05.01.00.00 ВО	Тяга	1	
2	ТМ 126.05.02.00.00 ВО	Муфта	1	
	Переменные	данные для исполнений		
		ТМ 126.05.00.00.00 ВО		
3	ТМ 126.05.03.00.00 ВО	Тяга	1	
		ТМ 126.05.00.00.00-01 ВО		
3	ТМ 126.05.03.00.00-01 ВО	Тяга	1	

ТМ 126.05.00.00.00 ВО

Изм.	Лист	N докум.	Подп.	Дата
Разраб.		Крючкова		
Пров.		Турукина		
Т. Контр.		Орлов		
Гл. инж.		Блоков		
Н. Контр.		Турукина		
Утв.		Лебедев		

Растяжка
Чертеж общего вида

Лит.	Масса	Масштаб
Т	См. табл	1:2
Лист	Листов 1	

Союзпроектстальконструкция

Формат А3

Инв. N подл. | Подп. и дата | Взам. инв. N | Инв. N дубл. | Подп. и дата

Типовой проект 901-3-237.87 Альбом V

ТМ 126.05.01.00.00 ВО

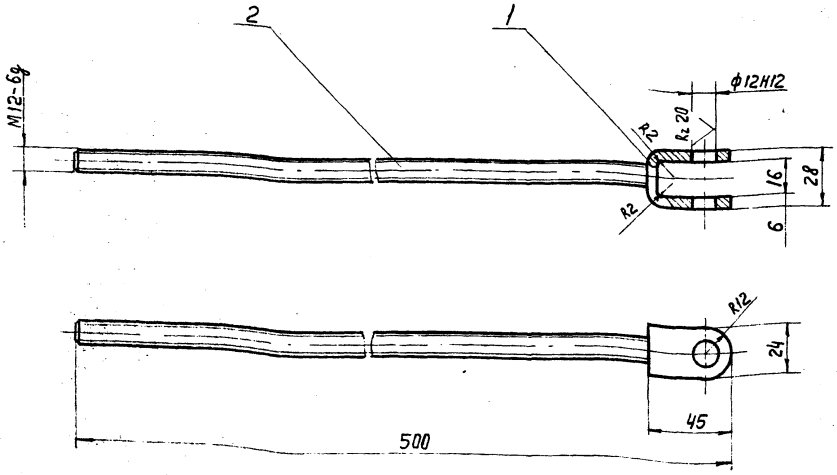

Поз.	Обозначение	Наименование	Кол.	Доп. указания
1		Ушко		
		Лист Б-6 ГОСТ 19903-74		
		Ст.3 ГОСТ 14637-79	1	0,13кг
2		Штырь		
		Круг 12-В ГОСТ 2590-71		
		Ст.3 ГОСТ 535-79	1	0,40кг

Сварной шов выполнить по ГОСТ 5264-80.

ТМ126.05.01.00.00 ВО

Изм.	Лист	N докум.	Подп.	Дата
Разраб.		Крючкова		
Пров.		Турукина		
Т. Контр.		Орлов		
Гл. инж.		Блоков		
Н. Контр.		Турукина		
Утв.		Ягодин		

Тяга
Чертеж общего вида

Лист	Масса	Масштаб
Т	0.55	1:2
Лист	Листов 1	

Союзпроектстальконструкция

Инв. N подл. | Подп. и дата | Взам. инв. N | Инв. N дубл. | Подп. и дата

ТМ127.00.00 ВО

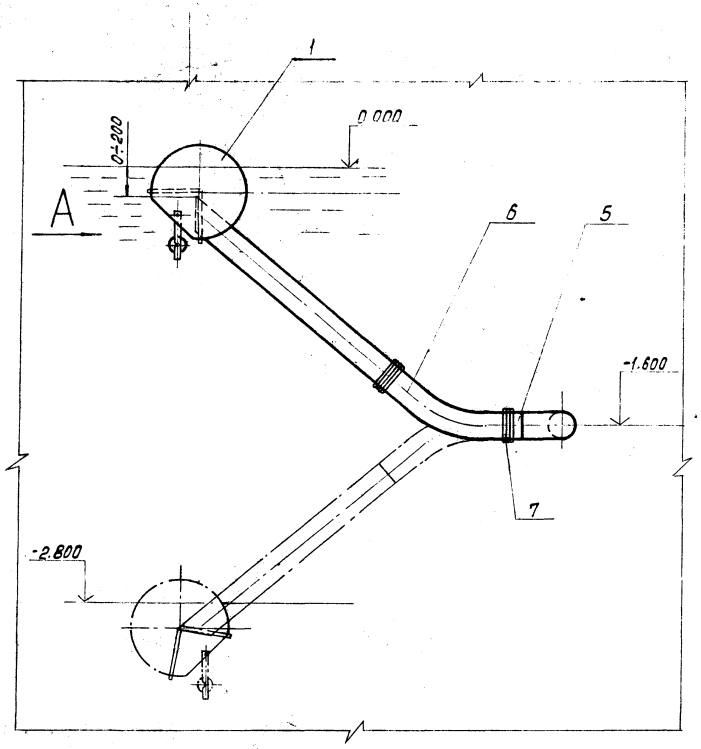

Вид А
М 1:10

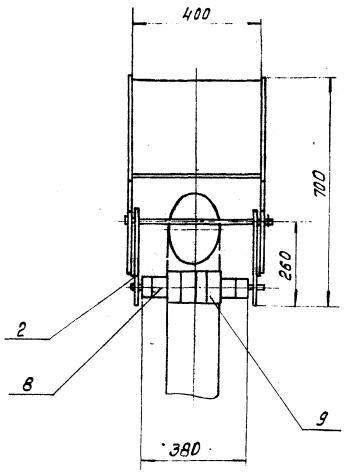

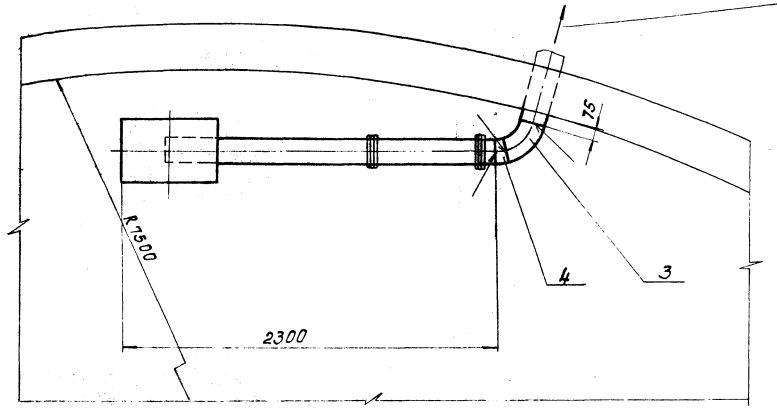

Чертежи общих видов, поплавок ТМ 127.01.00.ВО и рама ТМ 127.02.00.ВО входят в состав чертежа общего вида водозаборника поплавкового Ду 150, являясь составными частями этого изделия.

Технические требования

1. Все металлические поверхности водозаборника красить тремя слоями эмали ХС-710 ГОСТ 9355-81 по двум слоям грунта ХС-010 ГОСТ 9355-81.
2. При пуско-наладочных работах установить необходимую глубину погружения водозаборника с помощью регулирования сменных грузов поз. 8, 9.
3. Сварные швы выполнить по ГОСТ 16037-80

Техническая характеристика

1. Глубина погружения верха отводящей трубы водозаборника
   наибольшая – 200 мм
   наименьшая – 0 мм
2. Масса водозаборника – 35 кг
3. Масса сменного груза – 23,40 кг.

Поз.	Обозначение	Наименование	Кол.	Доп. указ.
1	ТМ 127.01.00.ВО	Поплавок	1	
2	ТМ 127.02.00.ВО	Рама	1	
3		Отвод 60°-159×4.5		
		МН 2789-62	1	4.29 кг
4		Полусектор 15°-159×4.5		
		МН 2881-62	1	1.02 кг
5		Патрубок		
		Труба 159×4.5 ГОСТ 10704-76 / Д ГОСТ 10705-80	1	5.2 кг
6		Рукав П-1-160-10		
		ГОСТ 5398-76	1	6.7 кг
7		Проволока 2-1		
		ГОСТ 3282-74	4м	0.05 кг
8		Груз ф 60		
		Ст 3 ГОСТ 380-71	6	1 кг
9		Груз ф 100		
		Ст 3 ГОСТ 380-71	6	2.9 кг

Изм.	Лист	№ докум.	Подп.	Дата
Разраб.		Милованова		
Пров.		Турчкина		
Т.контр.		Орлов		
Гл.инж.пр.		Блоков		
Н.контр.		Турчкина		
Утв.		Авдеев		

ТМ 127.00.00 ВО

Водозаборник поплавковый Ду 150. Чертеж общего вида

Лит.	Масса	Масштаб
Т	59	1:20
Лист	Листов 1	

Союзводоканалпроект

Коп Доценко

Формат А2 22111-05

Типовой проект 901-3-237.87 Альбом V

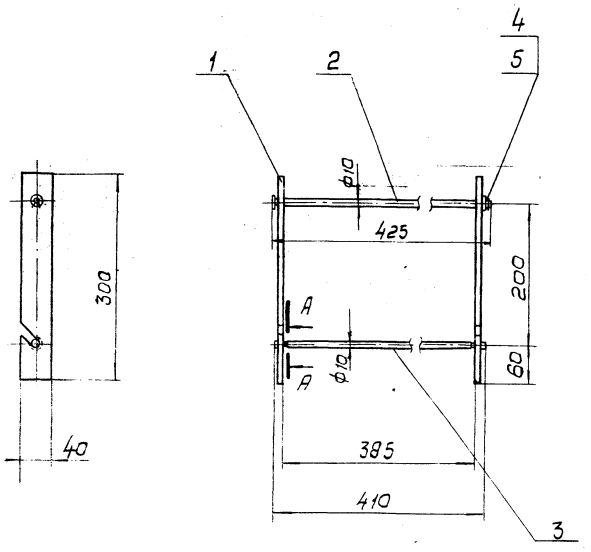

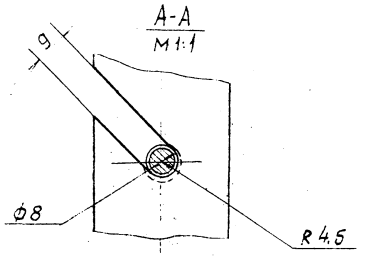

Поз.	Обозначение	Наименование	Кол.	Доп. указ.
1		Планка		
		Полоса $\frac{5-2-5\times40\ \text{ГОСТ}\ 103-76}{\text{Ст3 ГОСТ}\ 535-79}$	2	0,5 кг
2		Ось		
		Круг $\frac{14-В-\text{ГОСТ}\ 2590-71}{\text{Ст3 ГОСТ}\ 535-79}$	1	0,26 кг
3		Ось		
		Круг $\frac{10-В-\text{ГОСТ}\ 2590-71}{\text{Ст3 ГОСТ}\ 535-79}$	1	0,24 кг
4		Шайба 10-0115		
		ГОСТ 9649-78	1	
5		Шплинт 3,2×16		
		ГОСТ 397-79	1	

ТМ 127.02.00 ВО

Изм.	Лист	N докум.	Подп.	Дата
Разраб.		Милованова		
Пров.		Турукина		
Т. контр.		Орлов		
Гл. инж. пр.		Блаков		
Н. контр.		Турукина		
Утв.		Авдеев		

Рама
Чертеж общего вида.

Лит.	Масса	Масштаб
Т	1,6	1:5
Лист	Листов 1	

СОЮЗВОДОКАНАЛПРОЕКТ

Формат А3

Инв. № подл. | Подп. и дата | Взам. инв. № | Инв. № дубл. | Подп. и дата | Инв. № подл.

ТМ 127.01.00.ВО

Альбом V
Типовой проект 901-3-237.87

Сварные швы выполнить нагретым газом с присадочным прутком по ГОСТ 16310-80

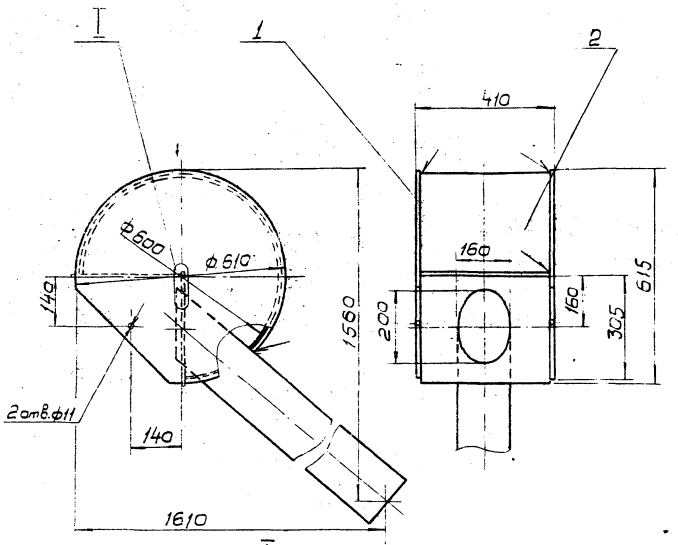

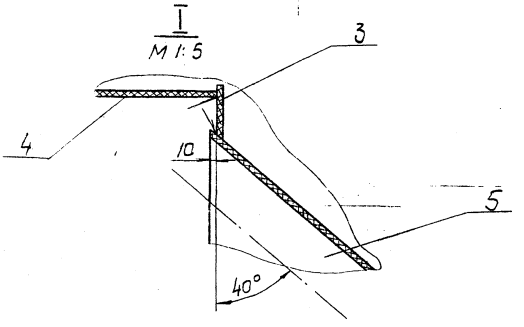

Поз.	Обозначение	Наименование	Кол.	Доп. указ.
1		Заглушка		
		Лист винипласта ВН 5		
		ГОСТ 9639-71	2	2 кг
2		Патрубок		
		Лист винипласта ВН 5		
		ГОСТ 9639-71	1	5 кг
3		Стенка		
		Лист винипласта ВН 5		
		ГОСТ 9639-71	1	0,53 кг
4		Стенка		
		Лист винипласта ВН 5		
		ГОСТ 9639-71	1	0,67 кг
5		Труба ПВХ 150С, питьевая		
		ТУ 6-19-231-83	1	5,8 кг

ТМ 127.01.00 ВО

Изм.	Лист	N докум.	Подп.	Дата
Разраб.		Милованова		
Пров.		Турукина		
Т. контр.		Орлов		
Гл. инж. пр.		Блаков		
Н. контр.		Турукина		
Утв.		Авдеев		

Поплавок Ду 150
Чертеж общего вида

Лит.	Масса	Масштаб
Т	16	1:10
Лист	Листов 1	

СОЮЗВОДОКАНАЛПРОЕКТ

gost.e-ecolog.ru