Типовой проект 707-2-20 с.85

Газгольдер мокрый стальной вместимостью 600 м³ с вертикальными направляющими и боковым вводом для хранения газов под давлением до 4000 Па /400 мм водяного столба/

Состав проекта:

Альбом I Технологическая часть. Системы объемоуказания. Электротехнические устройства.
Альбом II Конструкции металлические.
Альбом III Нестандартизированное оборудование. Системы объемоуказания.
Альбом IV Архитектурно-строительные решения. Конструкции железобетонные. Отопление и вентиляция.
Альбом V Тепловая изоляция. Проект производства работ.
Альбом VI Антикоррозионная защита металлоконструкций
Альбом VII Проект производства работ. Технология монтажа и сварки.
Альбом VIII Спецификация на оборудование.
Альбом IX Ведомости потребности в материалах.
Альбом X Сметы.

Примененные типовые проекты:

Типовой проект "Газгольдер мокрый стальной вместимостью 100 м³ с вертикальными направляющими и боковым вводом для хранения газов под давлением 4000 Па /400 мм водяного столба/." Альбом I "Пояснительная записка." Альбом IV "Нестандартизированное оборудование. Технологическая часть." Альбом X "Проект производства работ. Приспособления." Альбом XIV "Ролики. Рабочие чертежи."

Альбом VI

Разработан
проектным институтом "Проектхимзащита"
Министерства монтажных и "специальных строительных работ

Главный инженер института В.П. Шевяков
Главный инженер проекта А.С. Горина

Утвержден и введен в действие
Министерством по производству минеральных удобрений
протокол № 25-89 от 17 мая 1984 г.

1606-05

gost.e-ecolog.ru

Типовой проект Альбом VI

Ведомость чертежей основного комплекта

Формат	Лист	Наименование	Примечан.
22Г	1	Общие данные (начало)	стр. 2
-"-	2	Общие данные (продолжение) Тип I Ведомости объемов работ и расхода материалов	стр. 3
-"-	3	Общие данные (продолжение) Тип II Ведомости объемов работ и расхода материалов	стр. 4
-"-	4	Общие данные (продолжение) Тип III Ведомости объемов работ и расход материалов	стр. 5
-"-	5	Общие данные (продолжение) Тип IV Ведомости объемов работ и расхода материалов	стр. 6
-"-	6	Общие данные (продолжение) Тип V Ведомости объемов работ и расхода материалов	стр. 7
-"-	7	Общие данные (продолжение) Тип VI Ведомости объемов работ и расхода материалов	стр. 8
-"-	8	Общие данные (продолжение) Тип VII Ведомости объемов работ и расхода материалов	стр. 9
-"-	9	Общие данные (продолжение) Тип VIII Ведомости объемов работ и расхода материалов	стр. 10
-"-	10	Общие данные (продолжение) Тип IX Ведомости объемов работ и расхода материалов	стр. 11
-"-	11	Общие данные (продолжение) Тип X Ведомости объемов работ и расхода материалов	стр. 12
-"-	12-14	Общие данные (продолжение) Общие указания	стр. 13-15
-"-	15-16	Общие данные (продолжение - окончание) Таблица 2	стр. 16-17
-"-	17	Тип I Общий вид	стр. 18
-"-	18	Тип I Узлы, сечения. Труба сброса газа	стр. 19
-"-	19	Тип II Общий вид	стр. 20
-"-	20	Тип II Узлы, сечения. Труба сброса газа	стр. 21
-"-	21	Тип III Общий вид	стр. 22
-"-	22	Тип III Узлы, сечения. Труба сброса газа	стр. 23
-"-	23	Тип IV Общий вид	стр. 24
-"-	24	Тип IV Узлы, сечения. Труба сброса газа	стр. 25
22Г	25	Тип V Общий вид	стр. 26
-"-	26	Тип V Узлы, сечения. Труба сброса газа	стр. 27
-"-	27	Тип VI Общий вид	стр. 28
-"-	28	Тип VI Узлы, сечения. Труба сброса газа	стр. 29
-"-	29	Тип VII Общий вид	стр. 30
-"-	30	Тип VII Узлы, сечения. Труба сброса газа	стр. 31
-"-	31	Тип VIII Общий вид	стр. 32
-"-	32	Тип VIII Узлы, сечения. Труба сброса газа	стр. 33
-"-	33	Тип IX Общий вид	стр. 34
-"-	34	Тип IX Узлы, сечения. Труба сброса газа	стр. 35
-"-	35	Тип X Общий вид	стр. 36
-"-	36	Тип X Узлы, сечения. Труба сброса газа	стр. 37

Внимание!

При привязке проекта:

1) Следует учесть, что предусмотренные схемы защиты применимы только для конструкции газгольдеров, изготовленных согласно альбому I данного типового проекта.

2) Выбор вариантов производить с учетом наличия соответствующих материальных ресурсов у министерства, выполняющего указанные работы, что должно быть подтверждено соответствующим согласованием.

Типовой проект разработан в соответствии с действующими нормами и правилами и предусматривает мероприятия, обеспечивающие взрывную, взрывопожарную и пожарную безопасность при эксплуатации сооружения.

Главный инженер проекта [подпись] Горина

Главный инженер проекта привязывающей организации

Разраб.	Туваева	[подпись]	
Проверил	Рогожина	[подпись]	
Н.контр.	Кустова	[подпись]	
Нач.отд.	Шульженко	[подпись]	
ГИП	Горина	[подпись]	

707-2-20с. 85 А3

Газгольдер мокрый стальной вместимостью 600 м³ с боковым вводом

Стад.	Лист	Листов
РП	1	36

Общие данные (начало)

ПРОЕКТХИМЗАЩИТА

1606-06

Инв. № подл. | Подпись и дата | Взам. инв. № | Инв. № дубл. | Подпись и дата

Альбом VI

Типовой проект

Тип I

Ведомость объемов работ

№ п/п	Наименование работ	Ед. изм.	Резервуар: Днище и опоры на днище	Резервуар: Внутр. поверхн. и внутр. направляющие	Резервуар: Наружн. поверхн.	Колокол: Внутр. поверхн. крыши	Колокол: Наружн. поверхн. крыши	Колокол: Внутр. и наружн. поверхн. стенки	Внешние направляющие и металлоконстр. (площадки)	Газосброс	Газосбросная труба	Итого
1	Очистка стальным песком	м²	112	303	270	170[1]	142	568[2]	650	27	90	2332
2	Обезжиривание уайт-спиритом	м²	112	303	270	170	142	568	650	27	90	2332
3	Окраска грунтом ХС-068 в 2 слоя / Окраска эпоксидной грунт-шпатлевкой ЭП-0010 в 1 слой	м²			270 / 270		142 / 142		650 / 650	27 / 27	90 / 90	1179 / 1179
4	Окраска перхлорвиниловой эмалью ХВ-785 (ХС-710) в 5 слоев / Окраска эпоксидной эмалью ЭП-773 (ЭП-140) в 3 слоя	м²			270 / 270		142 / 142		650 / 650	27 / 27	90 / 90	1179 / 1179
5	Окраска эпоксидно-каменноугольной эмалью ЭП-5116 в 4 слоя	м²	112	303				90				505
6	Заливка на толщину 10-15 мм горячим битумом БН-70/30	м²	106									106
7	Создание защитного слоя δ=40 мм в резервуаре и δ=25 мм в гидрозатворе из жидкости ВНИИНМ 37/75	м³						3,2				3,2
8	Нанесение слоя жидкости ВНИИНМ-37/75 распылением	м²				170						170

1) Допускается очистка стальными щетками.
2) 478 м² поверхности, защищаемой жидкостью ВНИИНМ-37/75, допускается чистить стальными щетками.

Примечание

В ведомостях в числителе указаны объемы работ и расход материалов в случае защиты наружной поверхности газгольдера по варианту „а"; в знаменателе - по варианту „б".

Ведомость расхода материалов

№ п/п	Наименование материалов	Ед. изм.	Резервуар	Колокол	Внешние направляющие и металлоконстр. (площадки)	Газосбросная труба и газоввод	Итого
1	Дробь стальная колотая марки „ДСК"	кг	3325	4270	3150	565	11310
2	Битум нефтяной марки БН-70/30	кг	1750				1750
3	Жидкость антикоррозионная герметизирующая ВНИИНМ-37/75	кг		3000			3000
4	Эпоксидно-каменноугольная эмаль ЭП-5116	кг	220	48			268
5	Грунт ХС-068 / Грунт-шпатлевка ЭП-0010	кг	65 / 40	35 / 21	168 / 96	31 / 18	299 / 175
6	Эмаль ХВ-785 / Эмаль ЭП-773 (ЭП-140)	кг	218 / 215	115 / 113	528 / 517	94 / 93	955 / 938
7	Растворитель Р-4	кг	120 / 47	68 / 25	289 / 114	58 / 20	538 / 206
8	Отвердитель №1	кг	4	2	9	2	17
9	Ксилол нефтяной технический	кг	22	5			27
10	Уайт-спирит	кг	226	284	215	45	770

Инв. № подл.	Подпись и дата	Взам. инв. №	Инв. № дубл.	Подпись и дата

Привязан

Инв. №

Разраб.	Туваева	
Проверил	Рогожина	
Рук. эт. о.	Кустова	
Н. контр.	Кустова	
Нач. отд.	Шульженко	
ГИП	Горина	

707-2-20с. 85 А3

Газгольдер мокрый стальной вместимостью 600 м³ с боковым вводом

Общие данные (продолжение) Тип I Ведомости объемов работ и расхода материалов

Стад.	Лист	Листов
РП	2	

ПРОЕКТКИМЗАЩИТА

1606-06

Альбом VI

Типовой проект

Тип II

Ведомость объемов работ

№ п/п	Наименование работ	Ед. изм.	Резервуар: Днище и опоры на днище	Резервуар: Внутр. поверхн. и внутр. направляющие	Резервуар: Наружн. поверхн.	Колокол: Внутр. поверхн. крыши	Колокол: Наружн. поверхн. крыши	Колокол: Внутр. и наружн. поверхн. стенки	Внешние направляющие и металлоконструкц. (площадки)	Газовод	Газосбросная труба	Итого
1	Очистка стальным песком	м²	112	303	270 1)	170 1)	142 1)	568 2)	650 1)	27 1)	90 1)	2332
2	Обезжиривание уайт-спиритом	м²	112	303	270	170	142	568	650	27	90	2332
3	Окраска краской БТ-177 в 3 слоя	м²			270		142		650	27	90	1179
4	Окраска эпоксидно-каменноугольной эмалью ЭП-5116 в 4 слоя	м²	112	303				90				505
5	Заливка на толщину 10-15 мм горячим битумом БН-70/30	м²	106									106
6	Создание защитного слоя δ=40 мм в резервуаре и δ=25 мм в гидрозатворе из жидкости ВНИИНМ-37/75	м³						3,2				3,2
7	Нанесение слоя жидкости ВНИИНМ-37/75 распылением	м²				170						170

1) Допускается очистка стальными щетками.
2) 478 м² поверхности, защищаемой жидкостью ВНИИНМ-37/75, допускается чистить стальными щетками.

Ведомость расхода материалов

№ п/п	Наименование материалов	Ед. изм.	Резервуар	Колокол	Внешние направляющие и металлоконструкц. (площадки)	Газосбросная труба и газовод	Итого
1	Дробь стальная колотая марки „ДСК"	кг	3325	4270	3150	565	11310
2	Битум нефтяной марки БН-70/30	кг	1750				1750
3	Жидкость антикоррозионная герметизирующая ВНИИНМ-37/75	кг		3000			3000
4	Эпоксидно-каменноугольная эмаль ЭП-5116	кг	220	48			268
5	Краска битумная БТ-177	кг	67	35	166	29	297
6	Коилол нефтяной технический	кг	22	5			27
7	Уайт-спирит	кг	237	290	241	48	816

Инв. № подл.	Подпись и дата	Взам. инв. №	Инв. № дубл.	Подпись и дата		

Привязан

Инв. №

Разраб.	Туваева	
Проверил	Рогожина	
Рук. гр. т.о.	Кустова	
Н. контр.	Кустова	
Нач. отд.	Шульженко	
ГИП	Горина	

707-2-20с. 85 А3

Газгольдер мокрый стальной вместимостью 600 м³ с боковым вводом

Общие данные (продолжение) Тип II Ведомости объемов работ и расхода материалов.

Стад.	Лист	Листов
РП	3	

ПРОЕКТКИМЗАЩИТА

1606-06

Тип III

Ведомость объемов работ

№ п/п	Наименование работ	Ед. изм.	Резервуар			Колонна			Внешние направляющие и металлоконструкции (площадки)	Газосбросная труба	Газовводная труба	Итого
			Днище и опоры на днище	Внутр. поверхн. и внутр. направ. ляющие	Наружн. поверхн.	Внутр. поверхн. крыши	Наружн. поверхн. крыши	Внутр. и наруж. поверхн. стенки				
1	Очистка стальным песком	м²	112	303	270	170	142	568	650	27	90	2332
2	Обезжиривание уайт-спиритом	м²	112	303	270	170	142	568	650	27	90	2332
3	Окраска грунтом ХС-068 в 2 слоя / Окраска эпоксидной грунт-шпатлевкой ЭП-0010 в 1 слой	м²			270 / 270		142 / 142		650 / 650	27 / 27	90 / 90	1179 / 1179
4	Окраска перхлорвиниловой эмалью ХВ-785/ХС-710/ в 5 слоев / Окраска эпоксидной эмалью ЭП-773/ЭП-140/ в 3 слоя	м²			270 / 270		142 / 142		650 / 650	27 / 27	90 / 90	1179 / 1179
5	Окраска эпоксидно-каменноугольной эмалью ЭП-5116 в 4 слоя	м²	112	303		170		568				1153
6	Заливка на толщину 10-15мм горячим битумом БН-70/30	м²	106									106

Ведомость расхода материалов

№ п/п	Наименование материалов	Ед. изм.	Резервуар	Колонна	Внешние направляющие и металлоконстр. (площадки)	Газосбросная трубы и газовввод	Итого
1	Дробь стальная колотая марки „ДСК"	кг	3325	4270	3150	565	11310
2	Битум нефтяной марки БН-70/30	кг	1750				1750
3	Эпоксидно-каменноугольная эмаль ЭП-5116	кг	220	392			612
4	Грунт ХС-068 / Грунт-шпатлевка ЭП-0010	кг	65 / 40	35 / 21	168 / 96	31 / 18	299 / 175
5	Эмаль ХВ-785 / Эмаль ЭП-773/ЭП-140/	кг	218 / 215	115 / 113	528 / 517	94 / 93	955 / 938
6	Растворитель Р-4	кг	120 / 47	68 / 25	289 / 114	58 / 20	532 / 206
7	Отвердитель № 1	кг	4	2	9	2	17
8	Ксилол нефтяной технический	кг	22	39			61
9	Уайт-спирит	кг	226	284	215	45	770

Примечание

В ведомостях в числителе указаны объемы работ и расход материалов в случае защиты наружной поверхности газгольдера по варианту „а"; в знаменателе - по варианту „б".

				707-2-20с. 85	А3
Привязан	Разраб.	Гуцаева		Газгольдер мокрый стальной вместимостью 600 м³ с боковым вводом	Стад. Р	Лист 4	Листов
	Проверил	Рогожина					
	Рук.гр.т.	Кустова					
	Н.контр.	Кустова		Общие данные/продолжение/ Ведомости объемов работ и расхода материалов	ПРОЕКТХИМЗЛЩИТА		
Инв.№	Нач.отд.	Шульженко					
	ГИП	Горина					

1606-06

Инв.№ подл. | Подпись и дата | Взам.инв.№ | Инв.№ дубл. | Подпись и дата | Подпись и дата

Альбом VI

Типовой проект

Тип IV

Ведомость объемов работ

№ п/п	Наименование работ	Ед. изм.	Резервуар: Днище и опоры на днище	Резервуар: Внутр. поверхности и внутр. направляющие	Резервуар: Наружные поверхности	Колокол: Внутр. поверхности крыши	Колокол: Наружные поверхности крыши	Колокол: Внутр. и наружные поверхности стенки	Внешние направляющие и металлоконструкции площадки	Газовводы	Газовводная труба	Итого
1	Очистка стальным песком	м²	112	303	270[1]	170	142[1]	568	650[1]	27[1]	90[1]	2332
2	Обезжиривание уайт-спиритом	м²	112	303	270	170	142	568	650	27	90	2332
3	Окраска краской БТ-177 в 3 слоя	м²			270		142		650	27	90	1179
4	Окраска эпоксидно-каменноугольной эмалью ЭП-5116 в 4 слоя	м²	112	303		170		568				1153
5	Заливка на толщину 10-15 мм горячим битумом БН-70/30	м²	106									106

[1] Допускается очистка стальными щетками

Ведомость расхода материалов

№ п/п	Наименование материалов	Ед. изм.	Резервуар	Колокол	Внешние направляющие и металлоконструкции площадки	Газовводная труба и газовводы	Итого
1	Дробь стальная колотая марки „ДСК"	кг	3328	4270	3150	566	11310
2	Битум нефтяной марки БН-70/30	кг	1750				1750
3	Эпоксидно-каменноугольная эмаль ЭП-5116	кг	220	392			612
4	Краска битумная БТ-177	кг	67	35	165	29	297
5	Керосин нефтяной технический	кг	22	39			61
6	Уайт-спирит	кг	237	290	241	48	816

Инв.№ подл. | Подпись и дата | Взам.инв.№ | Инв.№ дубл. | Подпись и дата

Привязан				707-2-20с. 85	А3
	Разраб.	Тувдева			
	Провери.	Рогожина		Газгольдер мокрый стальной вместимостью 600 м³ с боковым вводом	Стад. Р	Лист 5	Листов
	Рук.гр.п.	Кустова			
	Н.контр.	Кустова		Общие данные/продолжение/Тип IV Ведомости объемов работ и расхода материалов	ПРОЕКТХИМЗАЩИТА
	Нач.отд.	Шульженко			
Инв.№	ГИП	Горина			

1606-06

Альбом VI

Типовой проект

Тип V

Ведомость объемов работ

№ п/п	Наименование работ	Ед. изм.	Резервуар: Днище и опоры на днище	Резервуар: Внутр. поверхн. и внутр. направляющие	Резервуар: Наружн. поверхн.	Колокол: Внутр. поверхн. крыши	Колокол: Наружн. поверхн. крыши	Колокол: Внутр. и наружн. поверхн. стенки	Внешние направляющие и металлоконстр. (площадки)	Газоввод	Газосбросная труба	Итого
1	Очистка стальным песком	м²	112 1)	303 1)	270	170 1)	142	568 1)	650	27	90	2332
2	Обезжиривание уайт-спиритом	м²	112	303	270	170	142	568	650	27	90	2332
3	Окраска грунтом ХС-068 в 2 слоя / Окраска эпоксидной грунт-шпатлевкой ЭП-0010 в 1 слой	м²			270 / 270		142 / 142		650 / 650	27 / 27	90 / 90	1179 / 1179
4	Окраска перхлорвиниловой эмалью ХВ-785 (ХС-710) в 5 слоев / Окраска эпоксидной эмалью ЭП-773 (ЭП-140) в 3 слоя	м²			270 / 270		142 / 142		650 / 650	27 / 27	90 / 90	1179 / 1179
5	Окраска краской БТ-177 в 3 слоя	м²	112	303				90				505
6	Заливка на толщину 10-15 мм горячим битумом БН-70/30	м²	106									106
7	Создание защитного слоя δ=40 мм в резервуаре и δ=25 мм в гидрозатворе из жидкости ВНИИНМ-37/75	м³						3,2				3,2
8	Нанесение слоя жидкости ВНИИНМ-37/75 распылением	м²				170						170

1) Допускается очистка стальными щетками

Ведомость расхода материалов

№ п/п	Наименование материалов	Ед. изм.	Резервуар	Колокол	Внешние направляющие и металлоконстр. (площадки)	Газосбросная труба и газоввод	Итого
1	Дробь стальная колотая марки „ДСК"	кг	3325	4270	3150	565	11310
2	Битум нефтяной марки БН-70/30	кг	1750				1750
3	Жидкость антикоррозионная герметизирующая ВНИИНМ-37/75	кг		3000			3000
4	Краска битумная БТ-177	кг	105	22			127
5	Грунт ХС-068 / Грунт-шпатлевка ЭП-0010	кг	65 / 40	35 / 21	168 / 96	31 / 18	299 / 175
6	Эмаль ХВ-785 / Эмаль ЭП-773 (ЭП-140)	кг	218 / 215	115 / 113	528 / 517	94 / 83	955 / 938
7	Растворитель Р-4	кг	120 / 47	68 / 25	289 / 114	58 / 20	532 / 206
8	Отвердитель №1	кг	4	2	9	2	17
9	Уайт-спирит	кг	243	288	215	43	789

Примечание

В ведомостях в числителе указаны объемы работ и расход материалов в случае защиты наружной поверхности газгольдера по варианту „а"; в знаменателе — по варианту „б".

Инв. № подл. | Подпись и дата | Взам. инв. № | Инв. № дубл. | Подпись и дата

Привязан

Инв. №

Разраб.	Тувалова	
Проверил	Рогожина	
Рук. гр. т.о.	Кустова	
Н. контр.	Кустова	
Нач. отд.	Шульженко	
ГИП	Горина	

707-2-20с. 85 А3

Газгольдер мокрый стальной вместимостью 600 м³ с боковым вводом

Общие данные (продолжение) Тип V Ведомости объемов работ и расхода материалов

Стад.	Лист	Листов
РП	6	

ПРОЕКТХИМЗАЩИТА

1606-06

Альбом VI

Типовой проект

Тип VI

Ведомость объемов работ

№ п/п	Наименование работ	Ед. изм.	Резервуар: Днище и опоры на днище	Резервуар: Внутр. поверхн. и внутр. направляющие	Резервуар: Наружн. поверхн.	Колокол: Внутр. поверхн. крыши	Колокол: Наружн. поверхн. крыши	Колокол: Внутр. и наружн. поверхн. стенки	Внешние направляющие и металлоконстр. (площадки)	Газовод	Газосбросная труба	Итого
1	Очистка стальными щетками	м²	112	303	270	170	142	568	650	27	90	2332
2	Обезжиривание уайт-спиритом	м²	112	303	270	170	142	568	650	27	90	2332
3	Окраска краской БТ-177 в 3 слоя	м²	112	303	270		142	90	650	27	90	1684
4	Заливка на толщину 10-15мм горячим битумом БН-70/30	м²	106									106
5	Создание защитного слоя δ=40мм в резервуаре и δ=25мм в гидрозатворе из жидкости ВНИИНМ-37/75	м³						3,2				3,2
6	Нанесение слоя жидкости ВНИИНМ-37/75 распылением	м²				170						170

Ведомость расхода материалов

№ п/п	Наименование материалов	Ед. изм.	Резервуар	Колокол	Внешние направляющие и металлоконстр. (площадки)	Газосбросная труба и газовод	Итого
1	Уайт-спирит	кг	253	293	241	48	835
2	Битум нефтяной марки БН-70/30	кг	1750				1750
3	Жидкость антикоррозионная герметизирующая ВНИИНМ-37/75	кг		3000			3000
4	Краска битумная БТ-177	кг	170	58	167	29	424

Инв. № подл.	Подпись и дата	Взам. инв. №	Инв. № дубл.	Подпись и дата

707-2-20с. 85 А3

Привязан			
Разраб.	Туваева		
Проверил	Рогожина		
Рук. гр. т.	Кустова		
Н. контр.	Кустова		
Нач. отд.	Шумченко		
ГИП	Горина		

Инв. №

Газгольдер мокрый стальной вместимостью 600 м³ с боковым вводом

Общие данные (продолжение) Тип VI Ведомости объемов работ и расхода материалов

Стад.	Лист	Листов
РП	7	

ПРОЕКТХИМЗАЩИТА

1606-06

Тип VII

Ведомость объемов работ

№ п/п	Наименование работ	Ед. изм.	Резервуар: днище и апрон / днище	Резервуар: внутр. поверхности и внутр. направляющие	Резервуар: наружн. поверхн.	Колокол: внутр. поверхности крыши	Колокол: наружн. поверхности крыши	Колокол: внутр. поверхности стенки	Внешние направляющие (элементы из металлоконструкций)	Газовый	Газосбросная труба	Итого
1	Очистка стальным песком	м²	112 1)	303 1)	270	170	142	568	650	27	90	2332
2	Обезжиривание уайт-спиритом	м²	112	303	270	170	142	568	650	27	90	2332
3	Окраска грунтом ХС-068 в 2 слоя / Окраска эпоксидной грунт-шпатлевкой ЭП-0010 в 1 слой	м²			270 / 270		142 / 142		650 / 650	27 / 27	90 / 90	1179 / 1179
4	Окраска перхлорвиниловой эмалью ХВ-785 (ХС-710) в 5 слоев / Окраска эпоксидной эмалью ЭП-773 (ЭП-140) в 3 слоя	м²			270 / 270		142 / 142		650 / 650	27 / 27	90 / 90	1179 / 1179
5	Окраска краской БТ-177 в 3 слоя	м²	112	303								415
6	Окраска эпоксидной грунт-шпатлевкой ЭП-0010 в 4 слоя	м²				170		568				738
7	Заливка на толщину 10-15 мм горячим битумом БН-70/30	м²	106									106

1) Допускается очистка стальными щетками.

Примечание

В ведомостях в числителе указаны объемы работ и расход материалов в случае защиты наружной поверхности газгольдера по варианту „а"; в знаменателе - по варианту „б".

Ведомость расхода материалов

№ п/п	Наименование материалов	Ед. изм.	Резервуар	Колокол	Внешние направляющие и металлоконструкции (лопасти)	Газосбросная труба и газовый	Итого
1	Древь стальная колотая марки „ДСК"	кг	3325	4270	3150	565	11310
2	Битум нефтяной марки БН-70/30	кг	1750				1750
3	Краска битумная БТ-177	кг	105				105
4	Грунт ХС-068 / Грунт-шпатлевка ЭП-0010	кг	65 / 40	35 / 21	168 / 96	31 / 18	299 / 175
5	Эмаль ХВ-785 / Эмаль ЭП-773 (ЭП-140)	кг	218 / 216	115 / 113	528 / 517	94 / 93	955 / 938
6	Растворитель Р-4	кг	106 / 47	200 / 187	244 / 114	48 / 20	598 / 368
7	Отвердитель № 1	кг	/ 4	28 / 44	/ 9	/ 2	28 / 59
8	Грунт-шпатлевка ЭП-0010	кг		334			334
9	Уайт-спирит	кг	243	288	215	40	786

Инв. № подл. | Подпись и дата | Взам. инв. № | Инв. № дубл. | Подпись и дата

Привязан

Инв. №

Разраб.	Тувиева		
Проверил	Розсохина		
Рук. гр.	Кустова		
Н. контр.	Кустова		
Нач. отд.	Шуляченко		
ГИП	Горина		

707-2-20с. 85 А3

Газгольдер мокрый стальной вместимостью 600 м³ с боковым вводом

Общие данные. Продолжение VII. Ведомости объемов работ и расхода материалов

Стад.	Лист	Листов
РП	8	

ПРОЕКТИНЖЗАЩИТА

1606-06

Альбом VI

Типовой проект

Тип VIII

Ведомость объемов работ

№ п/п	Наименование работ	Ед. изм.	Резервуар: Днище и опоры на днище	Резервуар: Внутр. поверхн. и внутр. направляющие	Резервуар: Наружн. поверхн.	Колокол: Внутр. поверхн. крыши	Колокол: Наружн. поверхн. крыши	Колокол: Внутр. и наружн. поверхн. стенки	Внешние направляющие и металлоконстр. (площадки)	Газоввод	Газосбросная труба	Итого
1	Очистка стальным песком	м²	112 1)	303 1)	270 1)	170	142 1)	568	650 1)	27 1)	90 1)	2332
2	Обезжиривание уайт-спиритом	м²	112	303	270	170	142	568	650	27	90	2332
3	Окраска краской БТ-177 в 3 слоя	м²	112	303	270		142		650	27	90	1594
4	Окраска эпоксидной грунт-шпатлевкой ЭП-0010 в 4 слоя	м²	106									106
5	Заливка на толщину 10-15 мм горячим битумом БН-70/30	м²				170		568				738

1) Допускается очистка стальными щетками.

Ведомость расхода материалов

№ п/п	Наименование материалов	Ед. изм.	Резервуар	Колокол	Внешние направляющие и металлоконстр. (площадки)	Газосбросная труба и газоввод	Итого
1	Дробь стальная колотая марки „ДСК"	кг	3325	4270	3150	565	11310
2	Битум нефтяной марки БН-70/30	кг	1750				1750
3	Краска битумная БТ-177	кг	170	35	168	29	402
4	Грунт-шпатлевка ЭП-0010	кг		334			334
6	Растворитель Р-4	кг		67			67
7	Отвердитель №1	кг		28			28
8	Уайт-спирит	кг	253	290	241	48	832

Инв. № подл. | Подпись и дата | Взам. инв. № | Инв. № дубл. | Подпись и дата

Привязан

Инв. №

Разраб.	Тубаева	
Проверил	Рогожина	
Рук. гр. т. о	Кустова	
Н. контр.	Кустова	
Нач. отд.	Шульженко	
ГИП	Горина	

707-2-20с. 85 А3

Газгольдер мокрый стальной вместимостью 600 м³ с боковым вводом

Общие данные (продолжение) Тип VIII Ведомости объемов работ и расхода материалов

Стад.	Лист	Листов
РП	9	

ПРОЕКТХИМЗАЩИТА

1606-06

Альбом VI

Типовой проект

Тип IX

Ведомость объемов работ

№ п/п	Наименование работ	Ед. изм.	Резервуар: Днище (с опорами) на днище	Резервуар: Внутр. и внутр. поверхности неправильные	Резервуар: Наружн. поверхн.	Колпаков: Внутр. поверхности крыши	Колпаков: Наружн. поверхности крыши	Колпаков: Внутр. и наружн. поверхности стенки	Внешние металлоконструкции, имеющие сложную конфигурацию	Газовый	Газосборная труба	Итого
1	Очистка стальным песком	м²	112	303	270	170	142	568	650	27	90	2332
2	Обезжиривание уайт-спиритом	м²	112	303	270	170	142	568	650	27	90	2332
3	Окраска грунтом ХС-068 в 2 слоя / Окраска эпоксидной грунт-шпатлевкой ЭП-0010 в 1 слой	м²			270 / 270		142 / 142		650 / 650	27 / 27	90 / 90	1179 / 1179
4	Окраска перхлорвиниловой эмалью ХВ-785 (ХС-710) в 5 слоев / Окраска эпоксидной эмалью ЭП-773 (ЭП-140) в 3 слоя	м²			270 / 270		142 / 142		650 / 650	27 / 27	90 / 90	1179 / 1179
5	Окраска эпоксидной грунт-шпатлевкой ЭП-0010 в 5 слоев	м²	112	303		170		568				1153
6	Заливка на толщину 10-15 мм горячим битумом БН-70/30	м²	106									106

Ведомость расхода материалов

№ п/п	Наименование материалов	Ед. изм.	Резервуар	Колпаки	Внешние металлоконструкции (площадки)	Газосборная трубы и газовой	Итого
1	Дробь стальная колотая марки „ДСК"	кг	3325	4270	3150	565	11310
2	Битум нефтяной марки БН-70/30	кг	1750				1750
3	Грунт ХС-068 / Грунт-шпатлевка ЭП-0010	кг	65 / 40	35 / 21	168 / 96	31 / 18	299 / 175
4	Эмаль ХВ-785 / Эмаль ЭП-773 (ЭП-140)	кг	218 / 215	115 / 113	528 / 517	94 / 93	955 / 938
5	Растворитель Р-4	кг	184 / 161	221 / 229	224 / 114	33 / 20	662 / 524
6	Отвердитель №1	кг	25 / 34	30 / 54	/ 9	/ 2	55 / 99
7	Грунт-шпатлевка ЭП-0010	кг	238	413			651
8	Уайт-спирит	кг	226	284	215	45	770

Примечание

В ведомостях в числителе указаны объемы работ и расход материалов в случае защиты наружной поверхности газгольдера по варианту „а"; в знаменателе - по варианту „б".

				707-2-20с. 85	А3
Привязан	Разраб.	Тимофеева		Газгольдер мокрый стальной вместимостью 600 м³ с боковым вводом	Стад. Р/П; Лист 10; Листов
	Проверил	Лебединцев			
	Рук. арх. гр.	Кистова			
	Н. контр.	Кистова		Общие данные. Ведомости объемов работ и расходы материалов	ПРОЕКТХИМЗАЩИТА
Инв. №	Нач. отд.	Шишаченко			
	ГИП	Горина			

1606-06

Альбом VI

Типовой проект

Тип X

Ведомость объемов работ

№ п/п	Наименование работ	Ед. изм.	Резервуар: Днище и опоры на днище	Резервуар: Внутр. поверхн. и внутр. направляющие	Резервуар: Наружн. поверхн.	Колокол: Внутр. поверхн. крыши	Колокол: Наружн. поверхн. крыши	Колокол: Внутр. и наружн. поверхн. стенки	Внешние направляющие и металлоконстр. (площадки)	Газоввод	Газосбросная труба	Итого
1	Очистка стальным песком	м²	112	303	270 1)	170	142 1)	568	650 1)	27 1)	90 1)	2332
2	Обезжиривание уайт-спиритом	м²	112	303	270	170	142	568	650	27	90	2332
3	Окраска краской БТ-177 в 3 слоя	м²			270		142		650	27	90	1179
4	Окраска эпоксидной грунт-шпатлевкой ЭП-0010 в 5 слоев	м²	112	303		170		568				1153
5	Заливка на толщину 10-15мм горячим битумом БН-70/30	м²	106									106

1) Допускается очистка стальными щетками

Ведомость расхода материалов

№ п/п	Наименование материалов	Ед. изм.	Резервуар	Колокол	Внешние направляющие и металлоконстр. (площадки)	Газосбросная труба и газоввод	Итого
1	Дробь стальная колотая марки „ДСК"	кг	3325	4270	3150	565	11310
2	Битум нефтяной марки БН-70/30	кг	1750				1750
3	Краска битумная БТ-177	кг	67	35	166	29	297
4	Грунт-шпатлевка ЭП-0010	кг	308	546			551
5	Растворитель Р-4	кг	114	203			130
6	Отвердитель N1	кг	30	52			55
7	Уайт-спирит	кг	237	290	241	48	816

Инв. № подл.	Подпись и дата	Взам. инв. №	Инв. № дубл.	Подпись и дата

Привязан

Инв. №

Разраб.	Туваева	
Проверил	Рогожина	
Рук. гр. т.о.	Кустова	
Н. контр.	Кустова	
Нач. отд.	Шульженко	
ГИП	Горина	

707-2-20с. 85 А3

Газгольдер. мокрый стальной вместимостью 600 м³ с боковым вводом

Стад.	Лист	Листов
РП	11	

Общие данные (продолжение) Тип X Ведомости объемов работ и расхода материалов

ПРОЕКТХИМЗАЩИТА

1000-06

I. Общие указания по выбору антикоррозионной защиты.

Выбор типа защиты в зависимости от хранимого газа приведен в таблице 1.

Конструкции антикоррозионной защиты для различных поверхностей газгольдера по типам I÷X даны в таблице 2.

Таблица 1

№№ п/п	Наименование газа	Рекомендуемые типы конструкции	Примечание
1	Аргон	I, II, III, VIII	
2	Азот	I, II, III, VIII	
3	Ацетилен	V, VI, VII, VIII	
4	Кислород	IX, X	
5	Водород	V, VI, VII, VIII	
6	Аммиак	V, VI, VII, VIII	
7	Метан	I, II, III, IV	
8	Углекислый газ	I, II, III, IV	
9	Окись углеродная фракция	I, II, III, IV	
10	Водяной газ	I, II, III, IV	
11	Конвертированный газ	I, II, III, IV	
12	Газогенераторный газ	I, II, III, IV	
13	Коксовый газ	I, II, III, IV	
14	Газы гидрирования	I, II, III, IV	
15	Смеси углеводородного и водяного газов	I, II, III, IV	

II. Характеристика и краткие указания по применению материалов, рекомендуемых для антикоррозионной защиты газгольдеров.

1. Грунтовка ХС-068 красно-коричневая (ТУ6-10-820-75).

Представляет собой суспензию пигментов в растворе сополимеров: А-15 и А-15КР или других в смеси органических растворителей.

Грунтовка предназначается для защиты в комплексном многослойном покрытии, а также под перхлорвиниловые химически стойкие эмали.

Грунтовка наносится на поверхность краскораспылителем, кистью или валиком.

Рабочая вязкость по вискозиметру ВЗ-4 - 30÷70 сек.

Разбавление до рабочей вязкости производят растворителем Р-4 (ГОСТ 7827-74).

Полное высыхание грунтовки на воздухе при температуре 20±2°С - не более 1 часа.

2. Эпоксидная грунт-шпатлевка ЭП-0010 (ГОСТ 10277-76).

Выпускается в виде 2х полуфабрикатов - шпатлевочной массы, состоящей из пигмента, наполнителей и раствора эпоксидной смолы и отвердителя №1-50% раствора гексаметилендиамина в этиловом спирте.

Смешение шпатлевочной массы с отвердителем производится перед применением из расчета 8,5 вес. частей отвердителя на 100 вес. частей шпатлевочной массы.

Для нанесения краскораспылителем шпатлевка разбавляется растворителем №646 (ГОСТ 181-72) Р-40 (ВТУ УХП 86-59), этилцеллозольвом (ГОСТ 8313-76) до рабочей вязкости 20 секунд по вискозиметру ВЗ-4.

Жизнеспособность готовой шпатлевки 1,5 часа.

Сушка грунта на воздухе при 18-23°-24 часа.

Грунт-шпатлевка красно-коричневого цвета.

Используется как в качестве грунта, так и самостоятельного покрытия.

3. Эпоксидно-каменноугольная эмаль ЭП-5116 (ТУ6-10-1369-78) черного цвета

Поставляется комплектно, в виде 2х компонентов. Первый эпоксидный компонент представляет собой суспензию пигментов и наполнителей в композиции эпоксидной смолы.

Второй каменноугольный компонент - каменноугольная смола с добавками разбавителя и отвердителя полиэтиленполиамина. Компоненты смешиваются перед применением в соотношении 1:2.

Эмаль может наноситься кистью, валиком.

При необходимости разбавляется ксилолом (ГОСТ 9949-76). Жизнеспособность готовой эмали 3 часа. Сушка на воздухе.

4. Эпоксидная эмаль ЭП-773 (ГОСТ 23343-78) кремового и зеленого цветов.

Поставляется комплектно в виде 2х компонентов: полуфабриката эмали, представляющего собой суспензию пигментов и наполнителей в растворе эпоксидной смолы, и отвердителя №1-50% раствора гексаметилендиамина в этиловом спирте.

Отвердитель №1 вводится в полуфабрикат эмали за 1 час до применения из расчета 3,5 вес. части отвердителя на 100 вес. частей полуфабриката.

Жизнеспособность эмали, после введения отвердителя, не более 24 часа.

Эмаль наносится краскораспылителем.

Рабочая вязкость эмали 15-16 секунд по вискозиметру ВЗ-4.

Разведение эмали до рабочей вязкости производится растворителем №646 (ГОСТ 18188-72) или смесью растворителей: ацетона (ГОСТ 2768-79) -30%, этил-целлозольва (ГОСТ 8313-76) - 30%, ксилола (ГОСТ 9949-76) - 40%. Сушка на воздухе.

Межслойная сушка - 3 часа.

						707-2-20с.86		А3	
Привязан									

Типовой проект Альбом VI

5. Эпоксидно-полиамидная эмаль ЭП-140 (ТУ-6-10-599-74) различных цветов, представляет собой 2х компонентный материал состоящий из красочной пасты и отвердителя №2.

Красочная паста - суспензия пигментов и наполнителей в растворе эпоксидной смолы. Отвердитель №2-30% раствор полиамидной смолы ПО-200 в органических растворителях. Смешение красочной пасты с отвердителем непосредственно перед применением, в соотношениях: для белой, серой, голубой, коричневой, зеленой и оранжевой на 75 весовых частей пасты - 25 весовых частей отвердителя №2; для желтой, красной и защитной эмали на 70 вес. частей пасты - 30 вес. частей отвердителя №2.

Эмаль наносится краскораспылителем.

Рабочая вязкость по вискозиметру ВЗ-4-15-20 секунд.

Обычно после смешения с отвердителем эмаль не требует разбавления.

В случае необходимости разбавляется растворителями: Р-40 (ВТУ УХП 86-59), Р-5 (ГОСТ 7827-74), или смесью растворителей: ацетона (ГОСТ 2768-79) - 30%, этил-целлозольва (ГОСТ 8315-76) - 30%, ксилола (ГОСТ 9949-76) - 40%.

Жизнеспособность готовой эмали не более 8 часов.

Полное высыхание эмали на воздухе при 20°С - 4-6 часов.

6. Перхлорвиниловые химически стойкие эмали.

Эмаль марки ХС-710 серого цвета (ГОСТ 9355-81) представляет собой суспензию пигментов в растворе смолы СВХ-40 (сополимера винилидонхлорида с винилхлоридом) в смеси летучих органических растворителей.

Эмали марки ХВ-785 различных цветов (ГОСТ 7313-75) представляют собой раствор сухой перхлорвиниловой и алкидной смол в смеси летучих растворителей с добавлением пигментов и пластификатора.

Вследствии плохой адгезии к металлу перхлорвиниловые эмали наносятся только по специальному грунту.

Эмали наносятся краскораспылителями. Рабочая вязкость по вискозиметру ВЗ-4-15-18 секунд.

Растворитель - Р-4 (ГОСТ 7827-74). Сушка покрытия на воздухе в течение 2-3 часов.

Толщина слоя 15-20 мк.

7. Краска БТ-177 (ГОСТ 5631-79)

Краска БТ-177 - суспензия алюминиевой пудры в битумном лаке БТ-577. Лак БТ-577 представляет собой раствор сплава черных смол в органических растворителях. Краску БТ-177 готовят непосредственно перед применением введением в битумный лак 15-20% алюминиевой пудры (ГОСТ 5494-71) и наносят на поверхность краскораспылителем.

Сушка краски на воздухе.

8. Сурик железный густотертый (ГОСТ 8866-76)

представляет собой пасту из сухого пигмента, затертую на натуральной или уплотненной олифе. Разводится натуральной олифой (ГОСТ 7931-76) до рабочей вязкости.

9. Антикоррозионная герметизирующая жидкость ВНИИНМ-37/75 (ТУ26-02-814-78)

Структурированная, высокоэластичная жидкость, представляющая собой высокомолекулярный раствор минерального масла, содержащая смесь эластомеров, стабилизирующих и антикоррозионных добавок.

Рабочая вязкость по шариковому вискозиметру - 40±10 сек. Наносится методом окунания или распылением.

III Общие указания по производству антикоррозионных работ.

1. Антикоррозионная защита газгольдеров требует применения пожаро- и взрывоопасных и токсичных материалов, поэтому окрасочные работы следует проводить при наличии проекта производства работ, учитывающего строгое соблюдение требований ГОСТ 12.3.016-79 „Антикоррозионные работы при строительстве. Требования безопасности" и инструкции №14 по технике безопасности при производстве антикоррозионных работ в условиях стройплощадки „Сборника инструкций по защите от воздействия высокоагрессивных сред" ВСН 214-82 / ММСС СССР.

2. С целью обеспечения свободного доступа для очистки и окраски внутренней поверхности стенки резервуара, а также наружной и внутренней поверхности колокола предусмотрена возможность фиксации колокола без верхних и нижних грузов в крайнем верхнем положении при помощи специальных приспособлений.

Порядок фиксации указан в технологической части проекта и проекта производства работ.

Подъем, вывешивание и фиксацию колокола следует производить после окончания монтажа металлоконструкций газгольдера, испытаний конструкций и сдачи газгольдера под окраску.

3. Подготовку поверхности под окраску производят пескоструйным способом. В случае защиты поверхности железным суриком, краской БТ-177 или антикоррозионной герметизирующей жидкостью ВНИИНМ-37/75 допускается очистка поверхности от пластовой ржавчины металлическими щетками.

4. Все лакокрасочные покрытия наносят по очищенной и обезжиренной поверхности не позднее 8 час. после окончания ее подготовки.

Инв. № подл.	Подпись и дата	Взам. инв. №	Инв. № дубл.	Подпись и дата	707-2-20с. 85 А3		
					Газгольдер мокрый стальной вместимостью 600 м³ с боковым вводом	Стад. РП	Лист 13 / Листов
					Общие данные (продолжение)	ПРОЕКТХИМЗАЩИТА	
					Разраб. Туваева		
					Провер. Рогожина		
					Н.контр. Кистова		
					Нач.отд. Шульженко		
					ГИП Горина		
					Инв. №		

1606-06

5. Работы по нанесению лакокрасочных покрытий следует производить при температуре не ниже +10°С для покрытий материалами на природных смолах (БТ-177 железный сурик) и не ниже +15°С для покрытий материалами на синтетических смолах (ХС-068, ХВ-785, ХС-710, ЭП-0010, ЭП-140, ЭП-969, ЭП-773) при относительной влажности воздуха не выше 70%.

6. Продолжительность сушки каждого слоя покрытия, при температуре 18-23°С составляет для перхлорвиниловых материалов 24 час, для эпоксидных, масляных и масляно-битумных материалов-не менее 1½ сут.

7. Выдержка до пуска в эксплуатацию лакокрасочных покрытий, нанесенных на внутренние поверхности газгольдера, должна быть не менее 1,5 суток.

8. Все работы по подготовке и окраске поверхности газгольдера следует проводить в соответствии со СНиП III-23-76.

„Правила производства и приемки работ защита строительных конструкций и сооружений от коррозии."

9. Очистка и окраска металлических поверхностей газгольдера состоит из ряда операций, которые следует выполнять в следующей последовательности:

По типам защиты III, IV, VII, VIII, IX, X.

9.1 Очистка и окраска внутренней поверхности стен и крыши колокола сверху вниз с лесов.

9.2. Очистка и окраска наружной поверхности стен колокола высотой до 2 метров с балкона резервуара.

9.3 Очистка и окраска наружной поверхности стенок колокола выше 2 метров с лесов.

9.4 Очистка и окраска внутренней поверхности стенок резервуара сверху вниз с лесов.

9.5 Очистка и окраска внутренней поверхности днища резервуара.

9.6 Заливка днища резервуара горячим битумом.

9.7 Очистка и окраска наружных поверхностей стенок резервуара и крыши колокола, внешних направляющих, связей, площадок и т.д. сверху вниз с лесов.

По типам защиты I, II, V, VI

9.8 Внутреннюю поверхность крыши колокола защищают антикоррозионной герметизирующей жидкостью, наносимой методом распыления. Работы производятся с передвижных лесов при фиксированном верхнем положении колокола.

9.9 Внутреннюю поверхность стенки и днища резервуара окрашивают как указано в пунктах 9.4; 9.5; 9.6.

9.10. Очистку и окраску наружных поверхностей стенок резервуара крыши колокола, внешних направляющих, связей, площадок и т.д. производить, как указано в пункте 9.7.

9.11 Защиту очищающихся поверхностей газгольдера (наружная и внутренняя поверхность стенки колокола) антикоррозионной герметизирующей жидкостью производят методом окунания после окончания окрасочных работ внутри газгольдера.

Технология защиты следующая:
заливку защитной жидкости в газгольдер производят при наивысшем поднятии колокола после чего колокол опускают до максимально возможного нижнего положения.

При этом необходимо:

- колокол газгольдера установить на верхний максимальный уровень;
- залить на дно резервуара антикоррозионную герметизирующую жидкость слоем 20-25мм
- ввести в резервуар воду на высоту 1,5м;
- опустить колокол в нижнее положение;
- залить антикоррозионную герметизирующую жидкость на поверхность воды между колоколом и резервуаром слоем 40мм;
- заполнить резервуар водой до предельного верхнего уровня его высоты;
- подавать газ или воздух в газгольдер и опускать его с тем, чтобы обеспечить 2-3 кратный подъем и опускание всех подвижных частей до предела для хорошего смачивания жидкостью стенок колокола газгольдера.

9.12 Во время эксплуатации газгольдера необходимо не реже 1 раз в месяц производить 2-3 кратный подъем и опускание колокола газгольдера с наивысшего положения в наинизшее; два раза в год обновлять защитное покрытие антикоррозионной герметизирующей жидкостью, для чего:

- сбросить давление газа; опустив колокол на дно резервуара; открыть верхний люк колокола; через люк на сфере колокола залить антикоррозионную герметизирующую жидкость на поверхность воды внутри колокола.

Толщина слоя антикоррозионной жидкости, плавающей на поверхности внутри колокола, должна быть 20-25 мм.

Антикоррозионную герметизирующую жидкость заливают в гидрозатворы. Толщины слоя должна быть 30-40мм. После заливки антикоррозионной жидкости в газгольдер колокол опустить до нижнего положения.

9.13 Определение требуемого количества антикоррозионной герметизирующей жидкости и заливку ее производить в соответствии с „Временной инструкцией по применению антикоррозионной герметизирующей жидкости ВНИИМП-57/78 для защиты мокрых газгольдеров от коррозии, утвержденной институтом, ВНИИнефтемаш"

9.14 При температуре воздуха ниже -10°С бочки с герметизирующей жидкостью необходимо перед заливкой предварительно подогреть до температуры 40÷50°С.

9.15 Подачу антикоррозионной жидкости рекомендуется осуществлять насосом, предназначенным для перекачки вязких жидкостей и подсоединенным к бочкам жидкостью с помощью гибкого шланга.

9.16 Перед пуском в эксплуатацию предусмотреть продувку газгольдера в соответствии с „Руководством по безопасной эксплуатации мокрых газгольдеров, предназначенных для горючих газов."

				707-2-20с. 25		А3
Привязан						
Инв.№	Разраб.	Туманова		Резервуарный стальной вертикальный цилиндрический объемом 600 м³ с плавающей крышей	Стадия	Лист	Листов
	Проверил	Рабинович			РП	14	
	Н.контр.	Кантор					
	Нач.отд.						
	ГИП	Терина			ПРОЕКТМОНТАЖЗАЩИТА		

1605-06

Конструкции антикоррозионной защиты по типам I–X

Таблица 2

Типы защиты	Поверхности, находящиеся под воздействием атмосферы: Наружные поверхности резервуара, крыши колокола, газосбросной трубы, внешние направляющие, металлоконструкции (связи, лестницы, площадки), трубопровод входа и выхода газа	Поверхности, находящиеся под воздействием воды: Внутренняя поверхность резервуара и внутренние направляющие	Поверхности, находящиеся под воздействием воды: Днище и опоры на днище резервуара	Поверхности, находящиеся под переменным воздействием атмосферы, воды, газов: Наружная поверхность колокола	Поверхности, находящиеся под переменным воздействием атмосферы, воды, газов: Внутренняя поверхность колокола	Поверхности, находящиеся под воздействием газов: Внутренняя поверхность крыши колокола	Область применения
1	2	3	4	5	6	7	8
I а)	Окраска в 7 слоев: 1) грунт ХС-068 – 2 слоя 2) перхлорвиниловая эмаль ХВ-785 (ХС-710) – 5 слоев	Окраска в 4 слоя эпоксидно-каменноугольной эмалью ЭП-5116 1)	– Окраска в 4 слоя эпоксидно-каменноугольной эмалью ЭП-5116 1) – Заливка на толщину 10-15 мм горячим битумом БН-70/30	Антикоррозионная герметизирующая жидкость ВНИИНМ-37/75 (наносится методом окунания)	Антикоррозионная герметизирующая жидкость ВНИИНМ-37/75 (наносится методом окунания)	Антикоррозионная герметизирующая жидкость ВНИИНМ-37/75 (наносится методом распыления)	Рекомендуется для газов, указанных в таблице 1, в агрессивной атмосфере промышленных предприятий. 3)
I б)	Окраска в 4 слоя: 1) грунт-шпатлевка ЭП-0010 – 1 слой 2) эпоксидная эмаль ЭП-773 (ЭП-140) – 3 слоя						
II	Окраска в 3 слоя краской БТ-177	Окраска в 4 слоя эпоксидно-каменноугольной эмалью ЭП-5116 1)	– Окраска в 4 слоя эпоксидно-каменноугольной эмалью ЭП-5116 1) – Заливка на толщину 10-15 мм горячим битумом БН-70/30	Антикоррозионная герметизирующая жидкость ВНИИНМ-37/75 (наносится методом окунания)	Антикоррозионная герметизирующая жидкость ВНИИНМ-37/75 (наносится методом окунания)	Антикоррозионная герметизирующая жидкость ВНИИНМ-37/75 (наносится методом распыления)	Рекомендуется для газов, указанных в таблице 1, в слабоагрессивной атмосфере промышленных предприятий.
III а)	Окраска в 7 слоев: 1) грунт ХС-068 – 2 слоя 2) перхлорвиниловая эмаль ХВ-785 (ХС-710) – 5 слоев	Окраска в 4 слоя эпоксидно-каменноугольной эмалью ЭП-5116 1)	– Окраска в 4 слоя эпоксидно-каменноугольной эмалью ЭП-5116 1) – Заливка на толщину 10-15 мм горячим битумом БН-70/30	Окраска в 4 слоя эпоксидно-каменноугольной эмалью ЭП-5116 (ЭП-773) 2)	Окраска в 4 слоя эпоксидно-каменноугольной эмалью ЭП-5116 (ЭП-773) 2)	Окраска в 4 слоя эпоксидно-каменноугольной эмалью ЭП-5116 (ЭП-773)	Рекомендуется для газов, указанных в таблице 1, в агрессивной атмосфере промышленных предприятий. 3)
III б)	Окраска в 4 слоя: 1) грунт-шпатлевка ЭП-0010 – 1 слой 2) эпоксидная эмаль ЭП-773 (ЭП-140) – 3 слоя						
IV	Окраска в 3 слоя краской БТ-177	Окраска в 4 слоя эпоксидно-каменноугольной эмалью ЭП-5116 1)	– Окраска в 4 слоя эпоксидно-каменноугольной эмалью ЭП-5116 1) – Заливка на толщину 10-15 мм горячим битумом БН-70/30	Окраска в 4 слоя эпоксидно-каменноугольной эмалью ЭП-5116 (ЭП-773) 2)	Окраска в 4 слоя эпоксидно-каменноугольной эмалью ЭП-5116 (ЭП-773) 2)	Окраска в 4 слоя эпоксидно-каменноугольной эмалью ЭП-5116 (ЭП-773)	Рекомендуется для газов, указанных в таблице 1, в слабоагрессивной атмосфере промышленных предприятий.
V а)	Окраска в 7 слоев: 1) грунт ХС-068 – 2 слоя 2) перхлорвиниловая эмаль ХВ-785 (ХС-710) – 5 слоев	Окраска в 3 слоя краской БТ-177 (железным суриком в 2 слоя)	– Окраска в 3 слоя краской БТ-177 (железным суриком в 2 слоя) – Заливка на толщину 10-15 мм горячим битумом БН-70/30	Антикоррозионная герметизирующая жидкость ВНИИНМ-37/75 (наносится методом окунания)	Антикоррозионная герметизирующая жидкость ВНИИНМ-37/75 (наносится методом окунания)	Антикоррозионная герметизирующая жидкость ВНИИНМ-37/75 (наносится методом распыления)	Рекомендуется для газов, указанных в таблице 1, в агрессивной атмосфере промышленных предприятий 3)
V б)	Окраска в 4 слоя: 1) грунт-шпатлевка ЭП-0010 – 1 слой 2) эпоксидная эмаль ЭП-773 (ЭП-140) – 3 слоя						

Альбом VI

Типовой проект

Инв. № подл. | Подпись и дата | Взам. инв. № | Инв. № дубл. | Подпись и дата

707-2-20с. 85 А3

Привязан

Инв. №

Разраб.	Тиваева	
Проверил	Виноградова	
Рук. гр. пр.	Кустова	
Н. контр.	Кустова	
Нач. отд.	Шилькенко	
ГИП	Горина	

Газгольдер мокрый стальной вместимостью 600 м³ с боковым вводом

Общие данные (продолжение) Таблица 2.

Стад.	Лист	Листов
РП	15	

ПРОЕКТИНИЗАЦИЯ

16Р6-06

Альбом VI

Типовой проект

1	2	3	4	5	6	7	8
VI	Окраска в 3 слоя краской БТ-177	Окраска в 3 слоя краской БТ-177 (железным суриком в 2 слоя)	Окраска в 3 слоя краской БТ-177 (железным суриком в 2 слоя) - Заливка на толщину 10-15 мм горячим битумом БН-70/30	Антикоррозионная герметизирующая жидкость ВНИИНМ-37/75 (наносится методом окунания)	Антикоррозионная герметизирующая жидкость ВНИИНМ-37/75 (наносится методом окунания)	Антикоррозионная герметизирующая жидкость ВНИИНМ-37/75 (наносится методом распыления)	Рекомендуется для газов, указанных в таблице 1, в слабоагрессивной атмосфере промышленных предприятий.
VII а)	Окраска в 7 слоев: 1) грунт ХС-068 - 2 слоя, 2) перхлорвиниловая эмаль ХВ-785 (ХС-710) - 5 слоев	Окраска в 3 слоя краской БТ-177 (железным суриком в 2 слоя)	- Окраска в 3 слоя краской БТ-177 (железным суриком в 2 слоя) - Заливка на толщину 10-15 мм горячим битумом БН-70/30	Окраска в 4 слоя эпоксидной грунт-шпатлевкой ЭП-0010	Окраска в 4 слоя эпоксидной грунт-шпатлевкой ЭП-0010	Окраска в 4 слоя эпоксидной грунт-шпатлевкой ЭП-0010.	Рекомендуется для газов, указанных в таблице 1, в агрессивной атмосфере промышленных предприятий 3)
VII б)	Окраска в 4 слоя: 1) грунт-шпатлевка ЭП-0010 - 1 слой, 2) эпоксидная эмаль ЭП-773 (ЭП-140) - 3 слоя						
VIII	Окраска в 3 слоя краской БТ-177	Окраска в 3 слоя краской БТ-177 (железным суриком в 2 слоя)	- Окраска в 3 слоя краской БТ-177 (железным суриком в 2 слоя) - Заливка на толщину 10-15 мм горячим битумом БН-70/30	Окраска в 4 слоя эпоксидной грунт-шпатлевкой ЭП-0010	Окраска в 4 слоя эпоксидной грунт-шпатлевкой ЭП-0010	Окраска в 4 слоя эпоксидной грунт-шпатлевкой ЭП-0010	Рекомендуется для газов, указанных в таблице 1, в слабоагрессивной атмосфере промышленных предприятий
IX а)	Окраска в 7 слоев: 1) грунт ХС-068 - 2 слоя, 1) перхлорвиниловая эмаль ХВ-785 (ХС-710) - 5 слоев.	Окраска в 5 слоев эпоксидной грунт-шпатлевкой ЭП-0010	- Окраска в 5 слоев эпоксидной грунт-шпатлевкой ЭП-0010 - Заливка на толщину 10-15 мм горячим битумом БН-70/30	Окраска в 5 слоев эпоксидной грунт-шпатлевкой ЭП-0010	Окраска в 5 слоев эпоксидной грунт-шпатлевкой ЭП-0010	Окраска в 5 слоев эпоксидной грунт-шпатлевкой ЭП-0010	Рекомендуется для кислорода в агрессивной атмосфере. промышленных предприятий 3)
IX б)	Окраска в 4 слоя: 1) грунт-шпатлевка ЭП-0010 - 1 слой, 2) эпоксидная эмаль ЭП-773 (ЭП-140) - 3 слоя.						
X	Окраска в 3 слоя краской БТ-177	Окраска в 5 слоев эпоксидной грунт-шпатлевкой ЭП-0010	- Окраска в 5 слоев эпоксидной грунт-шпатлевкой ЭП-0010 - Заливка на толщину 10-15 мм горячим битумом БН-70/30	Окраска в 5 слоев эпоксидной грунт-шпатлевкой ЭП-0010	Окраска в 5 слоев эпоксидной грунт-шпатлевкой ЭП-0010	Окраска в 5 слоев эпоксидной грунт-шпатлевкой ЭП-0010	Рекомендуется для кислорода в слабоагрессивной атмосфере промышленных предприятий.

1) Допускается применение эпоксидной грунт-шпатлевки ЭП-0010 в 4 слоя

2) Допускается применение эпоксидной грунт-шпатлевки ЭП-0010 в 5 слоев.

3) Степень агрессивного воздействия атмосферы для вариантов „а" и „б" - средне- и сильноагрессивная по СНиП II-28-73

Примечания

1. В смете учтены покрытия материалами, указанными в таблице без скобок и под индексом „а".
2. Выбор вариантов „а" или „б" осуществляется при привязке проекта к конкретному объекту. В случае выбора варианта „б" в соответствии с указанием п. 1,3 ТП-101-76 „Технические правила по экономному расходованию основных строительных материалов" (утверждены постановлением ГОССТРОЯ СССР №138 от 20 августа 1976г) необходимо согласование проекта с организацией, исполняющей указанные работы, с учетом наличия у нее эпоксидных материалов.

Привязан	Разраб.	Туваева		707-2-20с. 85 А3		
	Проверил	Виноградова		Газгольдер мокрый стальной вместимостью 600 м³ с боковым вводом	Стад.	Лист	Листов
	Рук. гр. т.п.	Кустова			РП	15	
	Н. контр.	Кустова		Общие данные (окончание) Таблица 2	ПРОЕКТХИМЗАЩИТА		
Инв. №	Нач. отд.	Шилленко					
	ГИП	Горина					

Инв. № подл. | Подпись и дата | Взам. инв. № | Инв. № дубл. | Подпись и дата

1606-06

Альбом VI

Типовой проект

Схема газгольдера при высшем положении колокола

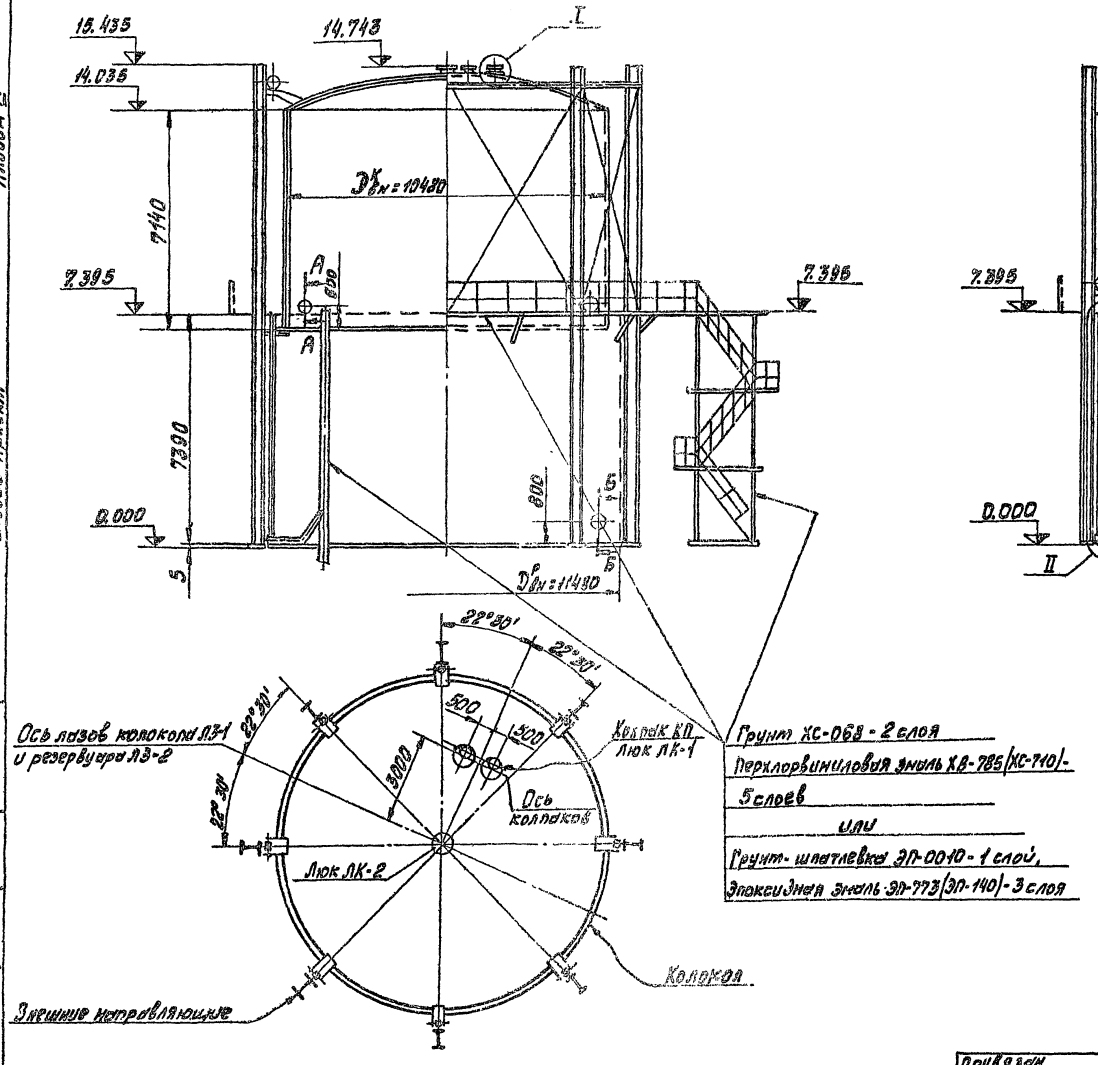

Грунт ХС-068 - 2 слоя

Перхлорвиниловая эмаль ХВ-785 (ХС-710) - 5 слоев

или

Грунт - шпатлевка ЭП-0010 - 1 слой,

Эпоксидная эмаль ЭП-773 (ЭП-140) - 3 слоя

Схема газгольдера при низшем положении колокола

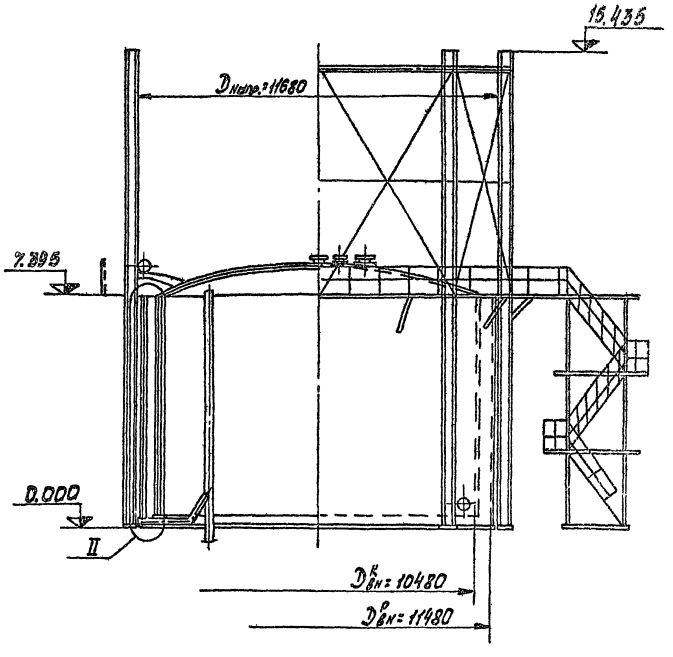

Примечание:

Рекомендации по выбору типов антикоррозионной защиты газгольдеров, конструкции защитных покрытий смотрите пояснительную записку - таблицы 1 и 2.

Привязан	Разраб	Авдошина		707-2-20с. 85 А3	
	Проверил	Бурщина		Газгольдер мокрый стальной вместимостью 600 м³ с боковым вводом	Стад. РП / Лист 17 / Листов
	Рук.гр.т.о.	Кустова			
	Н.контр.	Егоров			
	Нач.к.отд.	Бажанов		Тип I Общий вид	ПРОЕКТХИМЗАЩИТА
	Нач.т.отд.	Шульженко			
Инв. №	ГИП	Горина			

1606-06

Альбом VI

Типовой проект

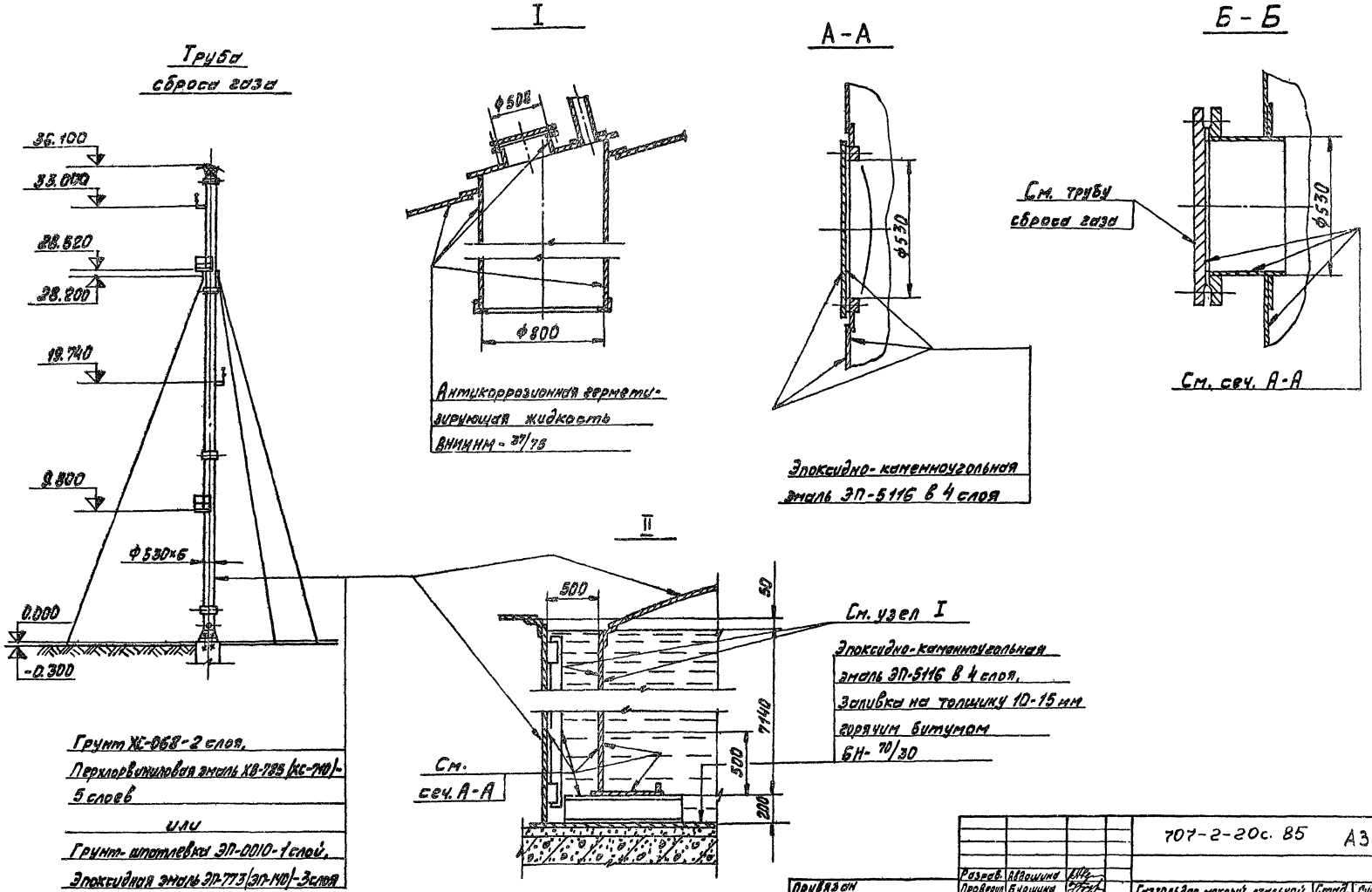

Привязан				707-2-20с. 85		А3
	Разраб.	Авдошина		Газгольдер мокрый стальной вместимостью 600 м³ с боковым вводом.	Стад.	Лист	Листов
	Проверил	Бурщина			РП	18	
	Рук.гр.т.р.	Кустова					
	Н. контр.	Егоров					
	Нач.к.отд.	Бажанов		Тип I			
	Нач.т.отд.	Шульженко		Узлы, сечения. Труба сброса газа	ПРОЕКТХИМЗАЩИТА		
Инв. №	ГИП	Горина					

1606-06

Альбом VI

Типовой проект

Схема газгольдера при высшем положении колокола

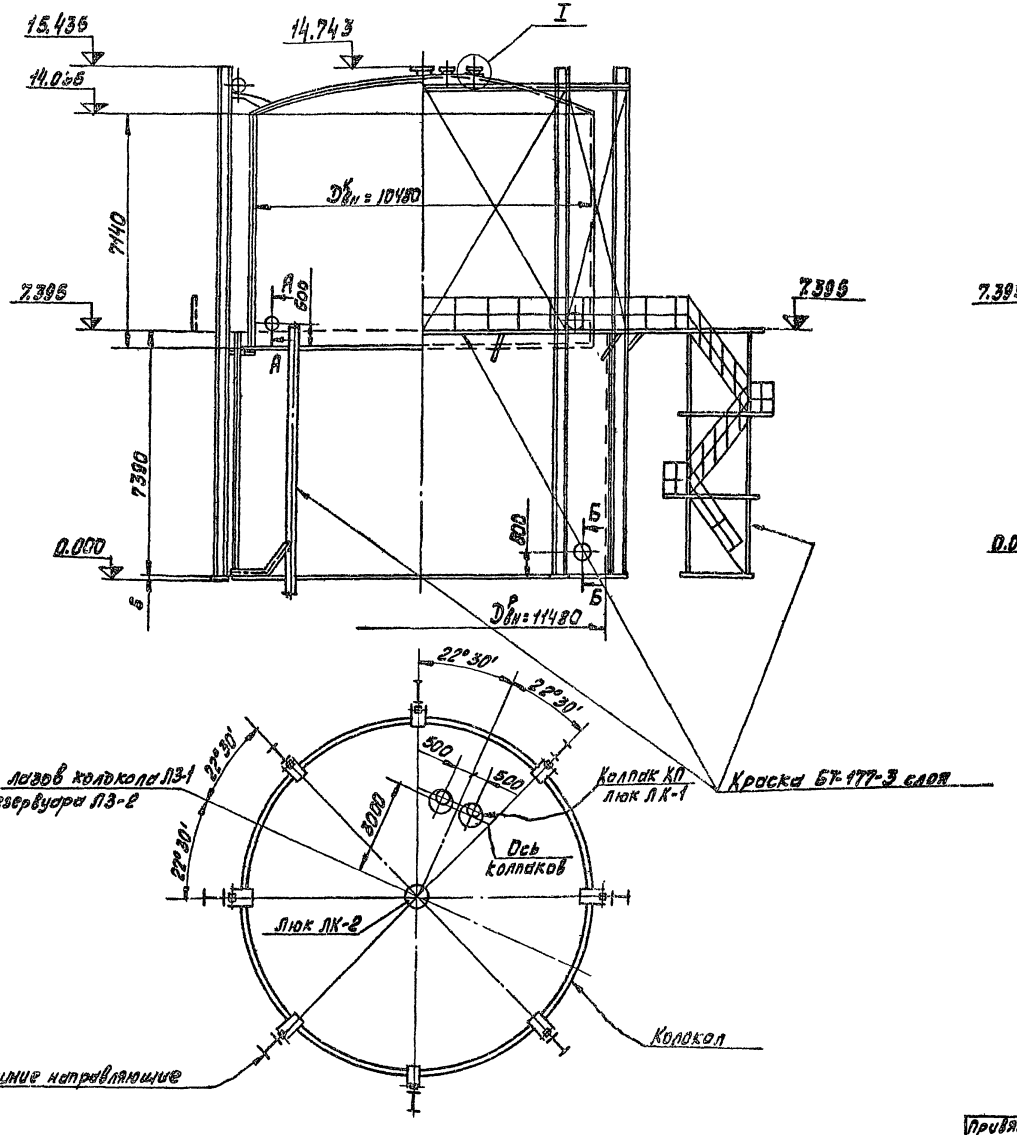

Схема газгольдера при низшем положении колокола

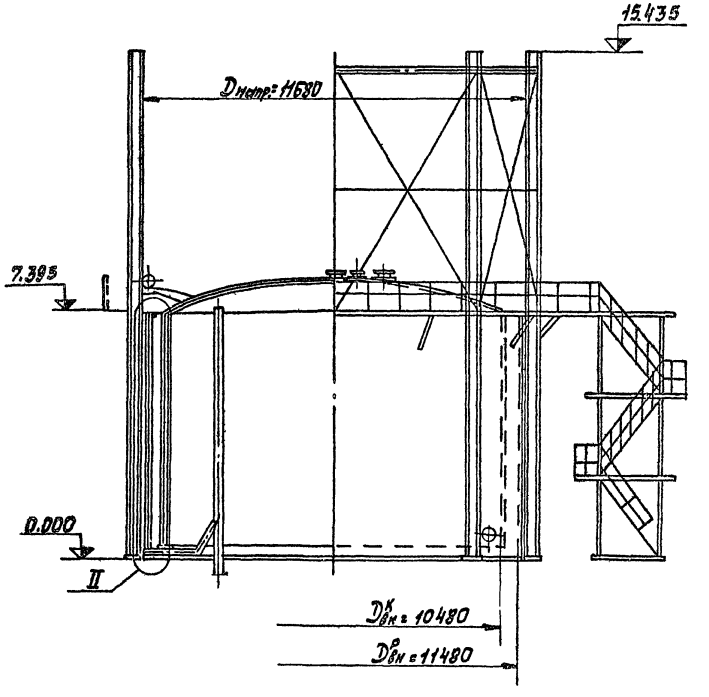

Примечание:

Рекомендации по выбору типов антикоррозионной защиты газгольдеров, конструкции защитных покрытий смотрите пояснительную записку - таблицы 1 и 2.

				707-2-20с. 85			А3
Привязан	Разраб.	Булычева		Газгольдер мокрый стальной вместимостью 600 м³ с боковым вводом	Стад.	Лист	Листов
	Проверил	Буршина			РП	19	
	Рук.гр.т.п.	Кустова					
	Н.контр.	Егоров		Тип II Общий вид	ПРОЕКТХИМЗАЩИТА		
	Нач.к.отд.	Бажанов					
	Нач.т.отд.	Шулименко					
Инв.№	Гип	Горина					

1606-06

Инв.№ подл. | Подпись и дата | Взам.инв.№ | Инв.№ дубл. | Подпись и дата

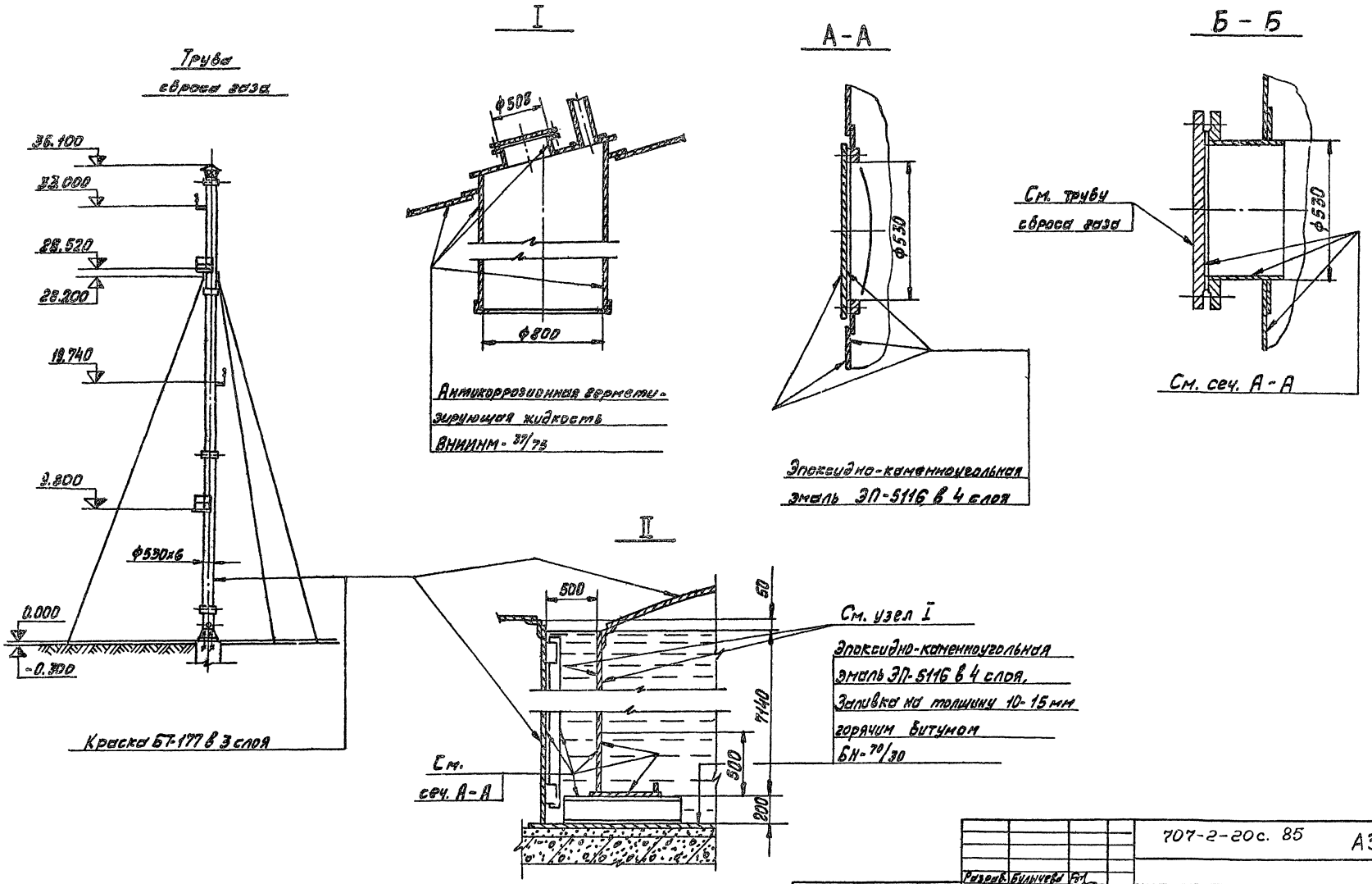

				707-2-20с. 85			А3
Привязан		Разраб.	Булычева		Газгольдер мокрый стальной вместимостью 600 м³ с боковым вводом	Стад.	Лист	Листов
		Проверил	Буршина			РП	20	
		Рук.гр.т.о	Кустова					
		Н.контр.	Егоров					
		Нач.к.отд.	Бажанов		Тип II Узлы, сечения. Труба сброса газа	ПРОЕКТХИМЗАЩИТА		
		Нач.т.отд.	Шульженко					
Инв. №		ГИП	Горина					

1606-06

Альбом VI

Типовой проект

Схема газгольдера при высшем положении колокола

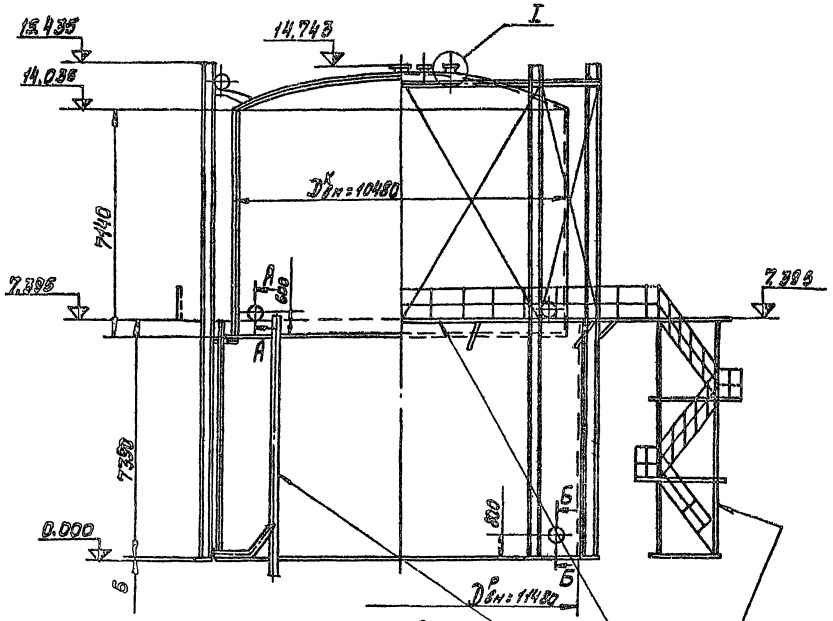

Схема газгольдера при низшем положении колокола

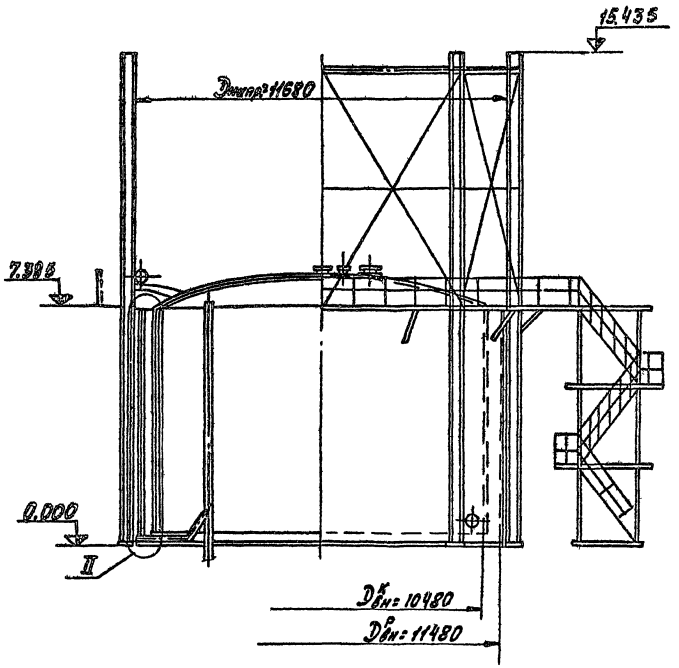

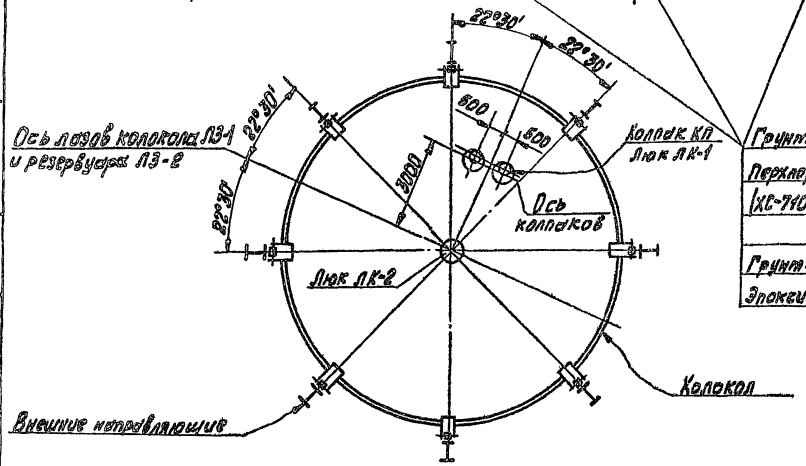

Грунт ХС-068-2 слоя
Перхлорвиниловая эмаль ХВ-785 (ХС-710)-6 слоев
или
Грунт-шпатлевка ЭП-0010-1 слой,
Эпоксидная эмаль ЭП-773 (ЭП-140)-3 слоя

Примечание:

Рекомендации по выбору типов антикоррозионной защиты газгольдеров, конструкции защитных покрытий смотрите пояснительную записку - таблицы 1 и 2

Разраб.	Булычева		707-2-20с. 85		А3
Проверил	Бурщина				
Рук.гр.т.о.	Кустова		Газгольдер мокрый стальной вместимостью 600 м³ с боковым вводом	Стад.	Лист	Листов
Н.контр.	Егоров			РП	21	
Нач.к.отд.	Бажанов		Тип III. Общий вид	ПРОЕКТХИМЗАЩИТА		
Нач.т.отд.	Шульженко					
ГИП	Горина					

Правязан

Инв. №

1606-06

Альбом VI

Типовой проект

Инв.№ подл. | Подпись и дата | Взам.инв.№ | Инв.№ дубл. | Подпись и дата

Трубы сброса газа

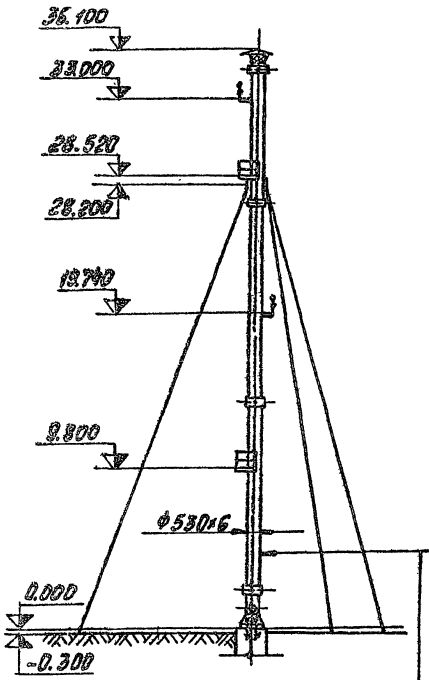

Грунт ХС-068 - 2 слоя,
Перхлорвинильная эмаль ХВ-785 (ХС-710) - 5 слоев
или
Грунт-шпатлевка ЭП-0010 - 1 слой,
Эпоксидная эмаль ЭП-773 (ЭП-140) - 3 слоя

I

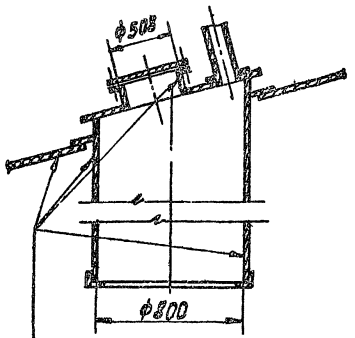

Эпоксидно-каменноугольная эмаль ЭП-5116 (ЭП-773) - 4 слоя

А-А

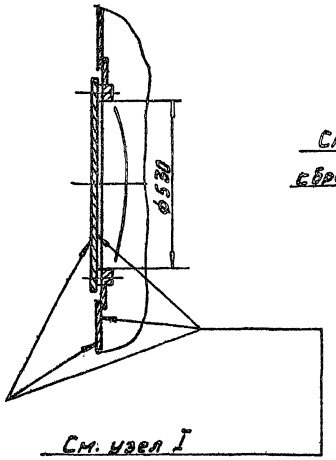

См. узел I

Б-Б

См. трубы сброса газа

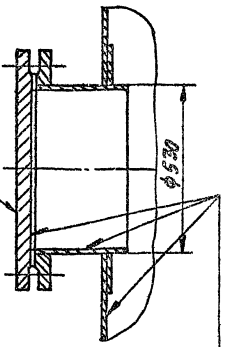

Эпоксидно-каменноугольная эмаль ЭП-5116 в 4 слоя

II

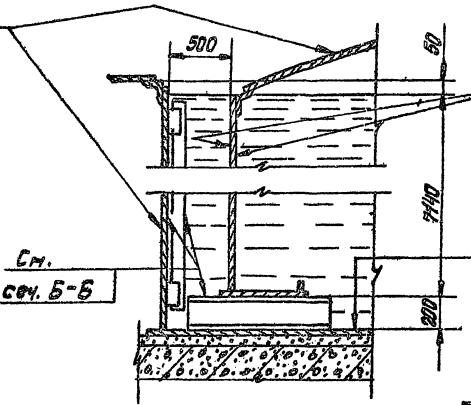

См. сеч. Б-Б

См. узел I

Эпоксидно-каменноугольная эмаль ЭП-5116 в 4 слоя
Заливка на толщину 10-15 мм горячим битумом БН-70/30

					707-2-20с. 85	А3
Привязан		Разраб.	Бульчева		Газгольдер мокрый стальной вместимостью 600 м³ с боковым вводом. Тип III. Узлы, сечения. Трубы сброса газа.	Стад. РП; Лист 22; Листов
		Провер.	Бушина			
		Рук.гр.	Кустова			
		Н.контр.	Егоров			
		Нач.отд.	Баксанов			
Инв.№		Нач.отд.	Шульженко			ПРОЕКТХИМЗАЩИТА
		ГИП	Горина			

1606-06

Альбом VI

Типовой проект

Схема газгольдера при высшем положении колокола

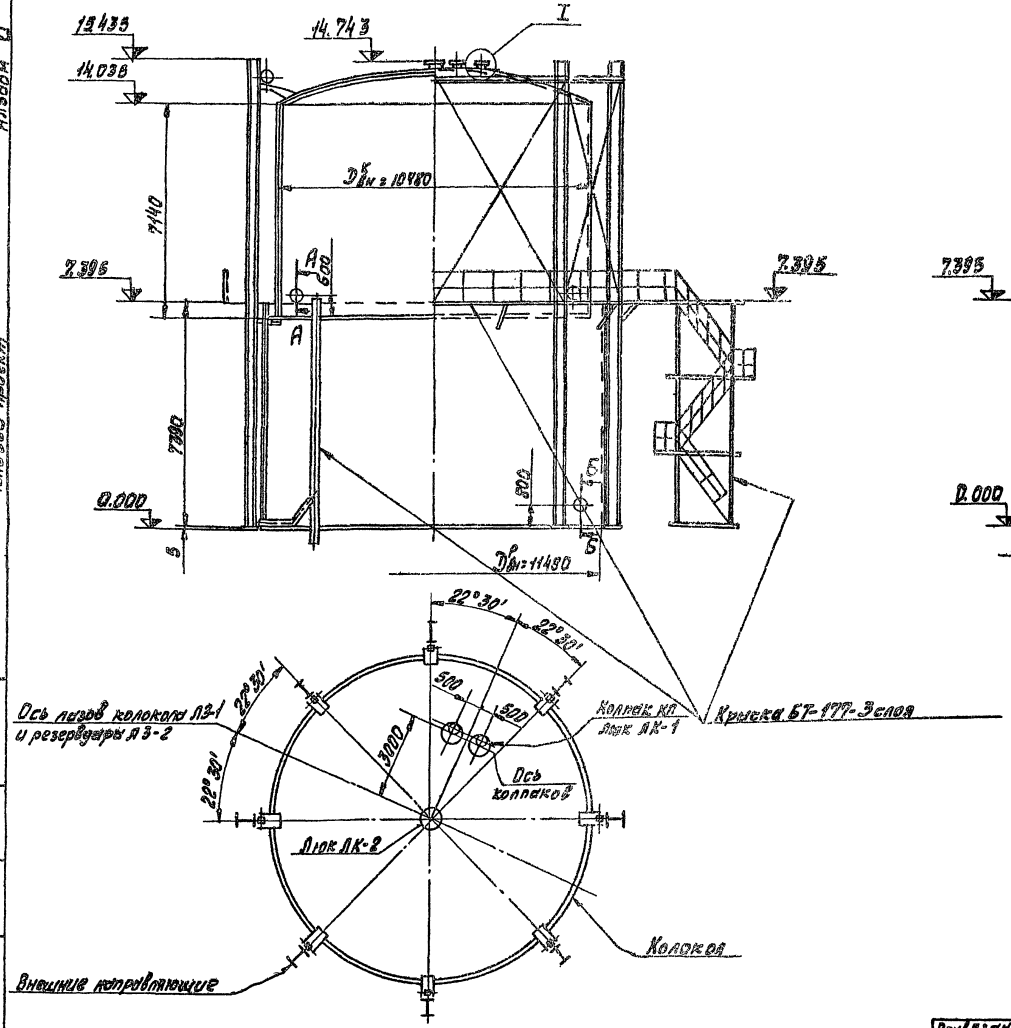

Схема газгольдера при низшем положении колокола

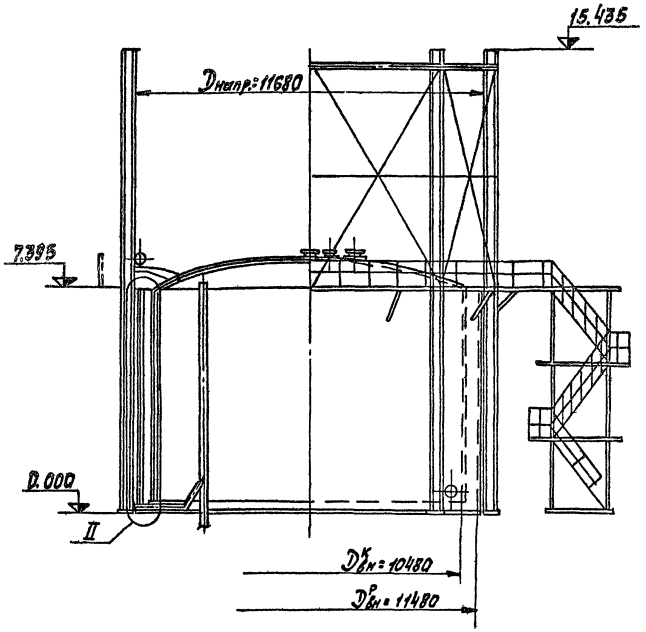

Примечание:

Рекомендации по выбору типов антикоррозионной защиты газгольдеров, конструкции защитных покрытий смотрите пояснительную записку - таблицы 1 и 2.

				707-2-20с. 85		А3
Привязан	Разраб.	Булычева		Газгольдер мокрый стальной вместимостью 600 м³ с боковым вводом	Стад.	Лист	Листов
	Проверил	Буршина			РП	23	
	Рук.гр.т.о.	Кустова					
	Н.контр.	Егоров					
	Нач.к.отд.	Бажанов		Тип IV Общий вид	ПРОЕКТХИМЗАЩИТА		
	Нач.т.отд.	Шмеленко					
Инв.№	ГИП	Горина					

1606-06

Альбом VI

Типовой проект

Трубы сброса газа

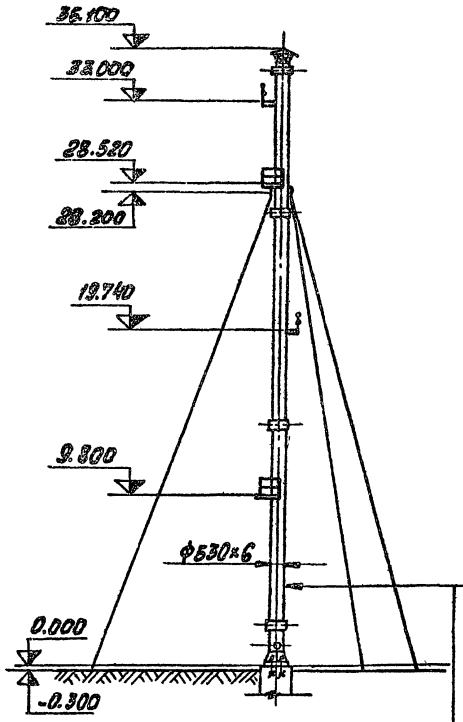

Краска БТ-177- 3 слоя

I

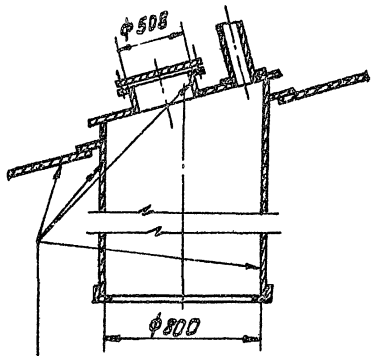

Эпоксидно-каменноугольная эмаль ЭП-5116(ЭП-773)-4 слоя

II

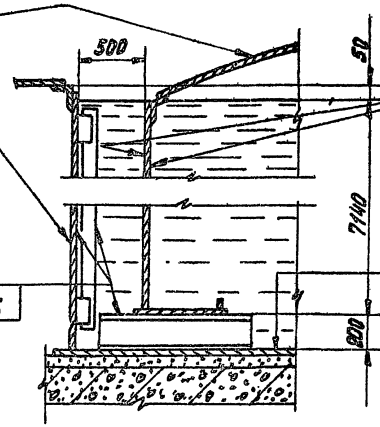

См. свч. Б-Б

А-А

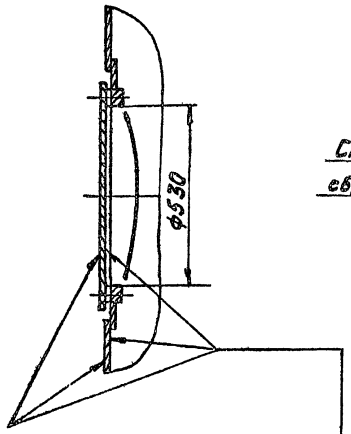

См. узел I

См. узел I

Эпоксидно-каменноугольная эмаль ЭП-5116 в 4 слоя. Заливка на толщину 10-15мм горячим битумом БН-90/30

Б-Б

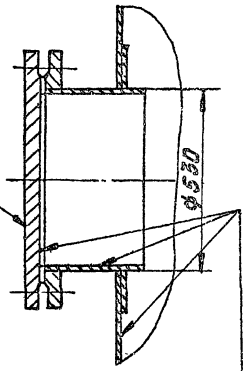

См. трубы сброса газа

Эпоксидно-каменноугольная эмаль ЭП-5116 в 4 слоя

						707-2-20с. 85	А3
Привязан		Разраб.	Платонов				
		Провер.	Бучшина			Газгольдер мокрый стальной вместимостью 600 м³ с боковым вводом	Стад. РП; Лист 24; Листов
		Рук. гр.	Кустова				
		Н. контр.	Егоров				
		Нач. сект.	Баканов			Тип IV Узлы, Сечения. Трубы сброса газа	ПРОЕКТХИМЗАЩИТА
Инв. №		Нач. отд.	Шульженко				
		Гип	Горина				

1606-06

Альбом VI

Типовой проект

Схема газгольдера при высшем положении колокола

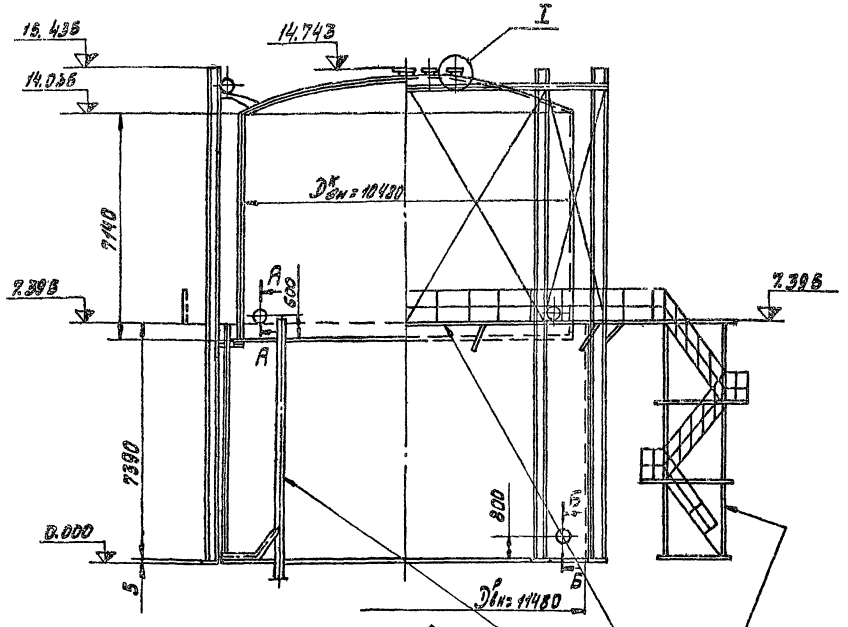

Схема газгольдера при низшем положении колокола

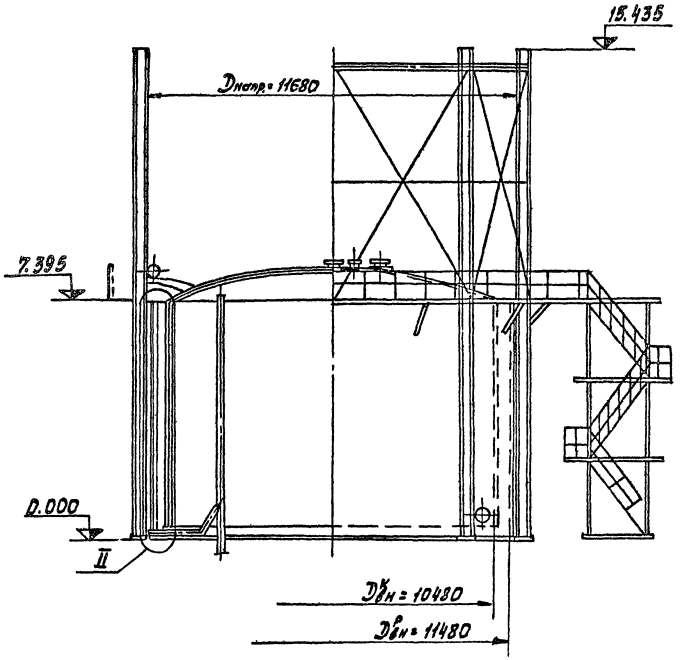

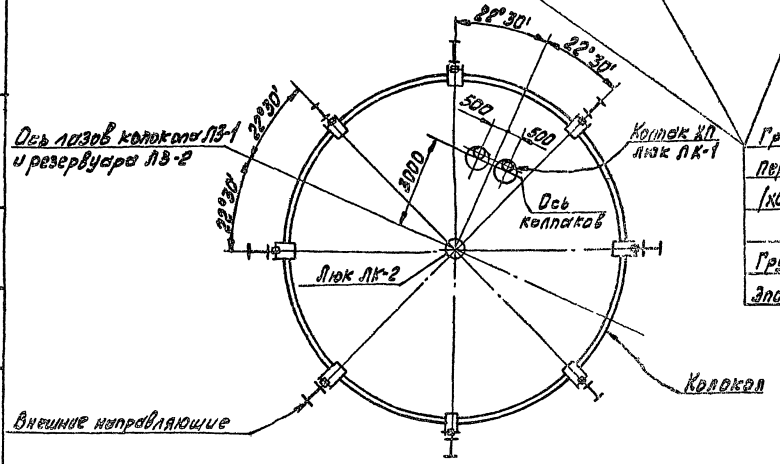

Грунт ХС-068 - 2 слоя.
Перхлорвиниловая эмаль ХВ-785 (ХС-710) - 5 слоев
или
Грунт-шпатлевка ЭП-0010 - 1 слой.
Эпоксидная эмаль ЭП-773 (ЭП-140) - 3 слоя

Примечание:
Рекомендации по выбору типов антикоррозионной защиты газгольдеров, конструкции защитных покрытий смотрите пояснительную записку - таблицы 1 и 2.

Разраб.	Авдошина		707-2-20 с. 85		А3
Пр.с.верил.	Бурщина				
Рук.гр.т.о.	Кустова		Газгольдер мокрый стальной вместимостью 600 м³ с боковым вводом	Стад.	Лист	Листов
Н.контр.	Егоров			РП	25	
Нач.к.отд.	Бажанов		Тип V	ПРОЕКТХИМЗАЩИТА		
Нач.т.отд.	Шумченко		Общий вид			
ГИП	Горина					

Привязан

Инв. №

Инв. № подл. | Подпись и дата | Взам. инв. № | Инв. № дубл. | Подпись и дата

1606-06

Альбом VI

Типовой проект

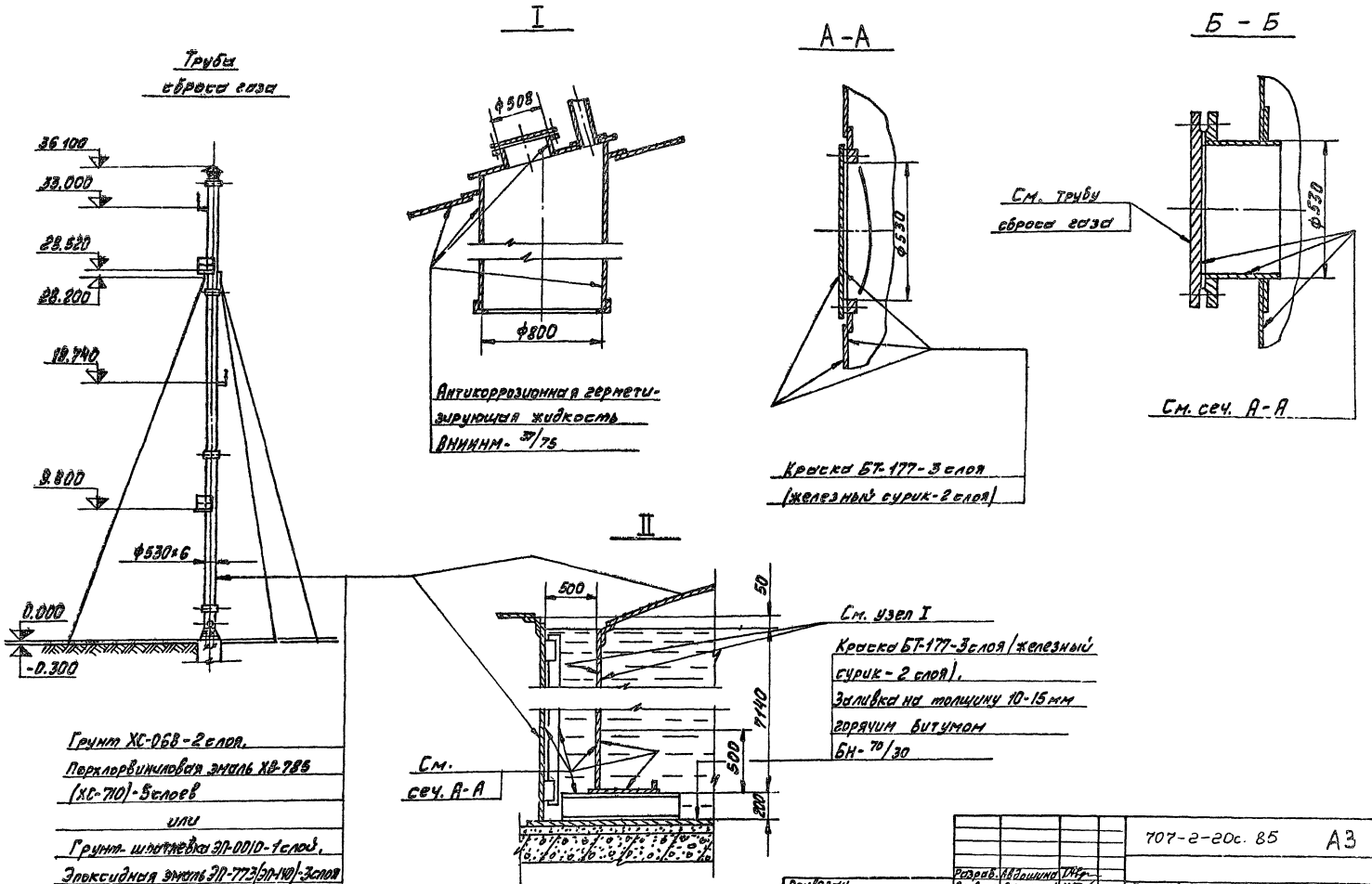

Грунт ХС-068-2 слоя.
Перхлорвиниловая эмаль ХВ-785 (ХС-710)-5 слоев
или
Грунт-шпатлевка ЭП-0010-1 слой.
Эпоксидная эмаль ЭП-773 (ЭП-140)-3 слоя

Инв.№ подл.	Подпись и дата	Взам. инв.№	Инв.№ дубл.	Подпись и дата			

Привязан					707-2-20с. 85		А3
			Разраб.	Авдошина			
			Проверил	Буршина			
			Рук.гл.т.р.	Кистова			
			Н.контр.	Егоров			
			Нач.к.отд.	Бажанов			
			Нач.т.отд.	Шульженко			
Инв.№			Гип	Горина			

Газгольдер мокрый стальной вместимостью 600 м³ с боковым вводом

Тип V
Узлы, сечения. Труба сброса газа

Стад.	Лист	Листов
РП	26	

ПРОЕКТХИМЗАЩИТА

1606-06

Типовой проект Альбом VI

Схема газгольдера при высшем положении колокола

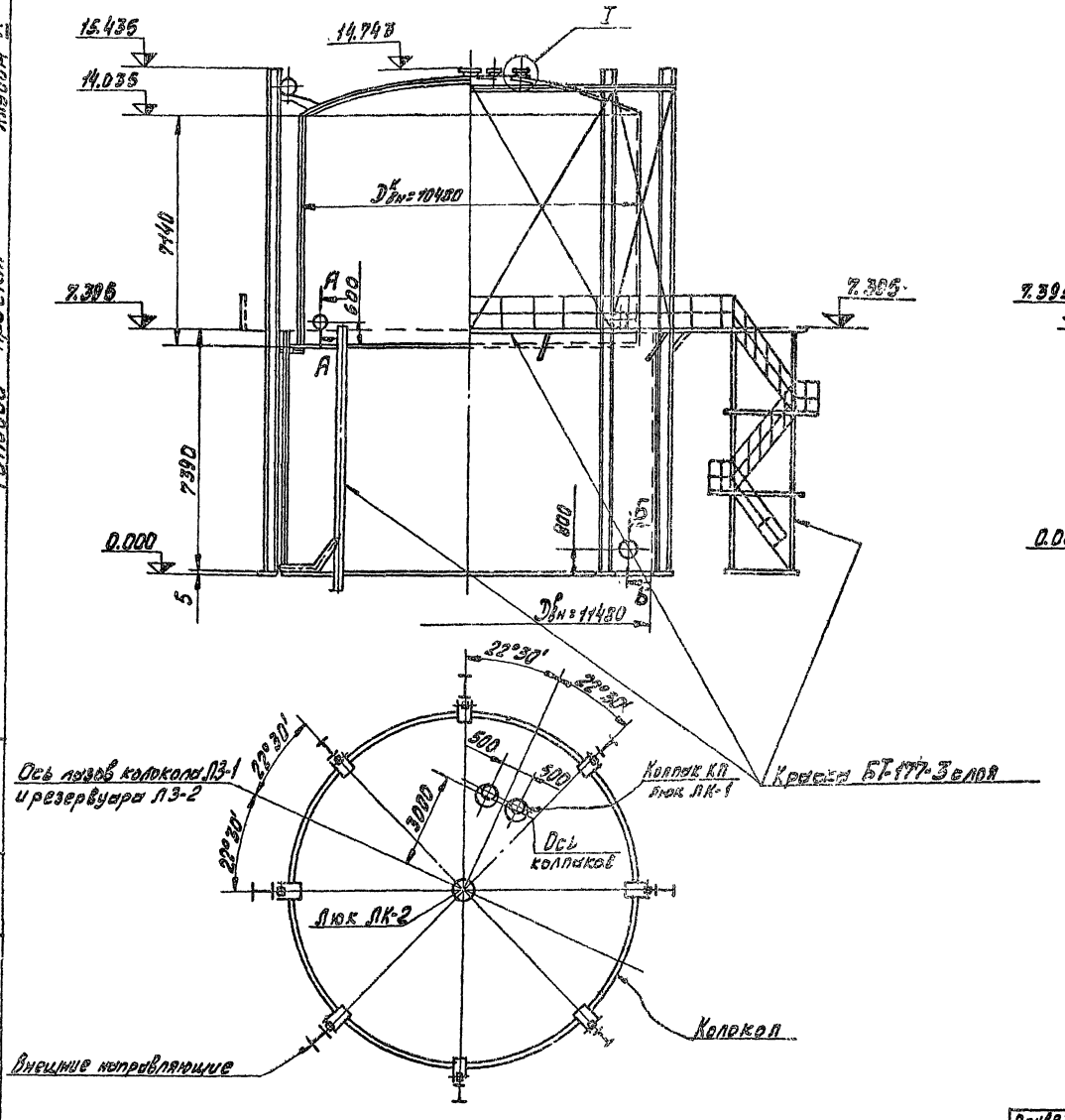

Схема газгольдера при низшем положении колокола

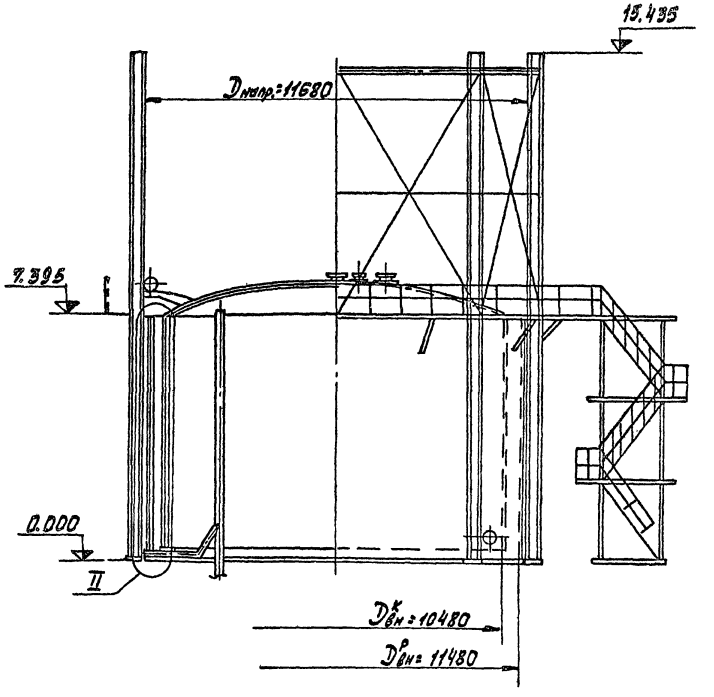

Примечание:
Рекомендации по выбору типов антикоррозионной защиты газгольдеров, конструкции защитных покрытий смотрите пояснительную записку - таблицы 1 и 2.

				707-2-20с. 85		А3	
Привязан	Разраб.	Булычева		Газгольдер мокрый стальной вместимостью 600м³ с боковым вводом	Стад.	Лист	Листов
	Проверил	Буршина			РП	27	
	Рук.гр.хо	Кустова					
	Н.контр.	Егоров					
	Нач.к.отд.	Бажанов		Тип VI Общий вид	ПРОЕКТХИМЗАЩИТА		
	Нач.т.отд.	Шульженко					
Инв.№	ГИП	Горина					

1606-06

Альбом VII

Типовой проект

Инв.№ подл. | Подпись и дата | Взам.инв.№ | Инв.№ дубл. | Подпись и дата

Труба сброса газа

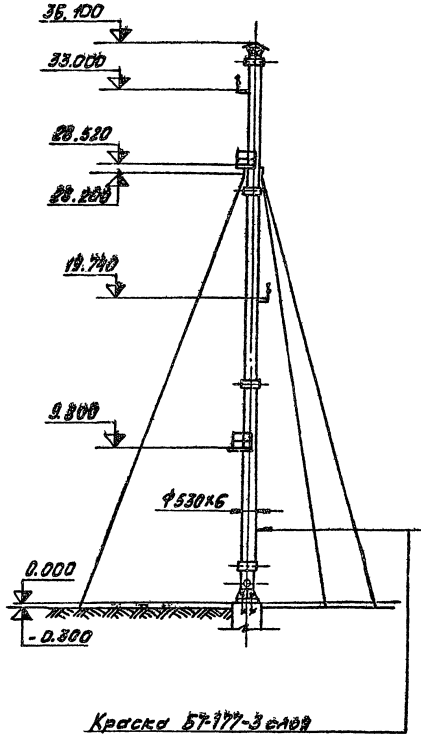

Краска БТ-177-3 слоя

I

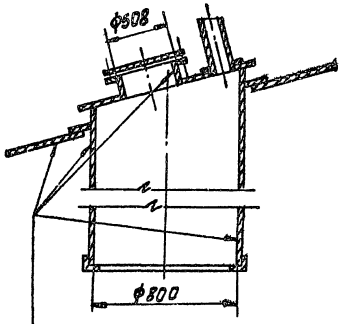

Антикоррозионная герметизирующая жидкость ВНИИНМ-37/75

А-А

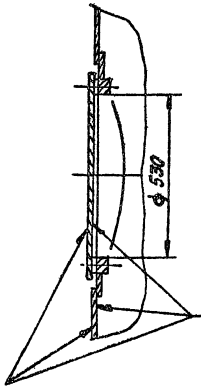

Краска БТ-177-3 слоя (железный сурик-2 слоя)

Б-Б

См. трубу сброса газа

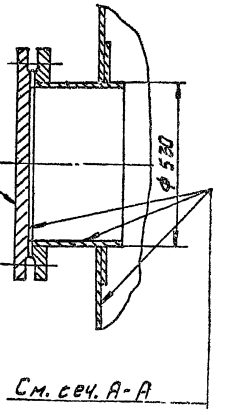

См. сеч. А-А

II

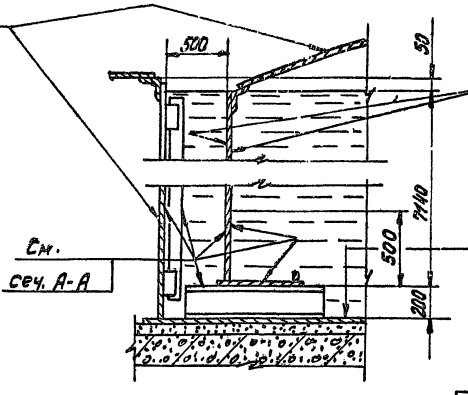

См. узел I

Краска БТ-177-3 слоя (железный сурик-2 слоя).

Заливка на толщину 10-15мм горячим битумом БН-70/30

См. сеч. А-А

					707-2-20с.85	А3
Привязан		Разраб.	Булычева			
		Проверил	Бушина			
		Рук.гр.п.	Кустова		Газгольдер мокрый стальной вместимостью 600м³ с боковым вводом	Стад. РП / Лист 28 / Листов
		Н.контр.	Егорова			
		Нач.к.отд.	Бажанов		Тип VI	
		Нач.т.отд.	Шульженко		Узлы, детали. Трубы сброса газа	ПРОЕКТХИМЗАЩИТА
Инв.№		ГИП	Горина			

1606-06

Схема газгольдера при высшем положении колокола

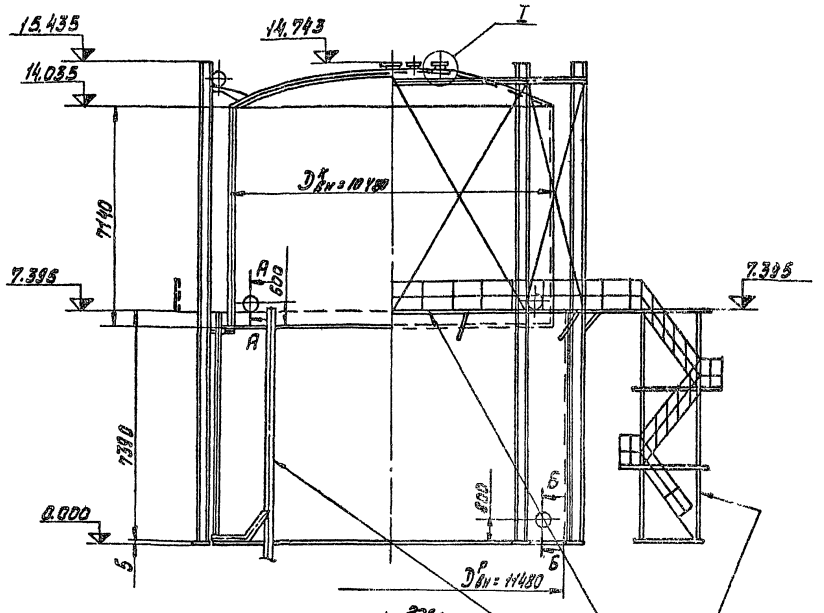

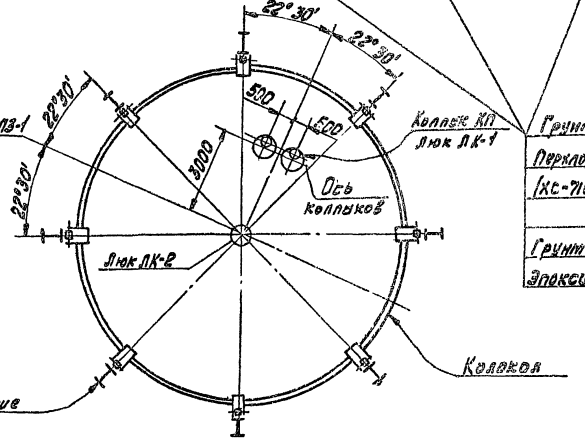

Грунт ХС-068 - 2 слоя,
Перхлорвиниловая эмаль ХВ-785 (ХС-710) - 5 слоев
или
Грунт-шпатлевка ЭП-0010 - 1 слой,
Эпоксидная эмаль ЭП-773 (ЭП-140) - 3 слоя

Схема газгольдера при низшем положении колокола

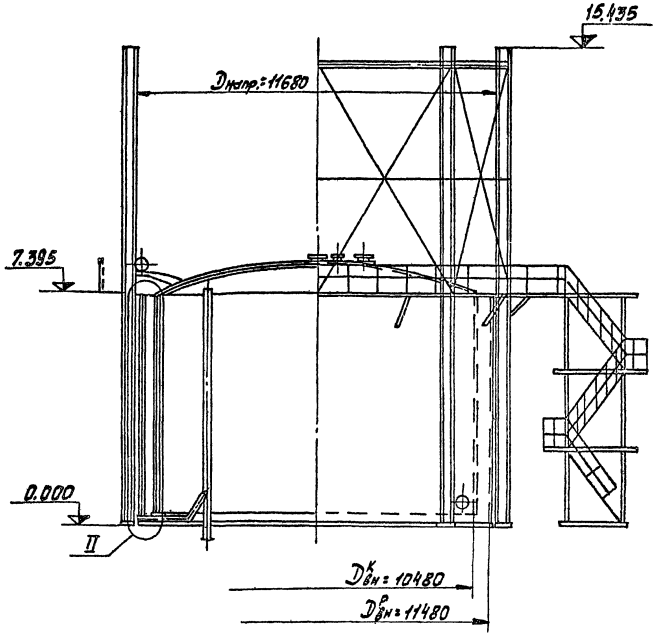

Примечание:
Рекомендации по выбору типов антикоррозионной защиты газгольдеров, конструкции защитных покрытий смотрите в пояснительную записку - таблицы 1 и 2.

					707-2-20с. 85	А3	
Привязан			Разраб.	Платонов			
			Пров.гр.ин.	Бирюкина			
			Рук.гр.т.о	Кустова			
			Н.контр.	Егоров			
			Нач.отд.	Бикбанов			
			Нач.отд.конструкц.	Шилженко			
Инв.№			ГИП	Горина			

Газгольдер мокрый стальной вместимостью 600м³ с боковым вводом	Стад.	Лист	Листов
	РП	29	
Тип VII Общий вид	ПРОЕКТХИМЗАЩИТА		

1606-06

Инв.№ подл. | Подпись и дата | Взам.инв.№ | Инв.№ дубл. | Подпись и дата

Альбом VI

Типовой проект

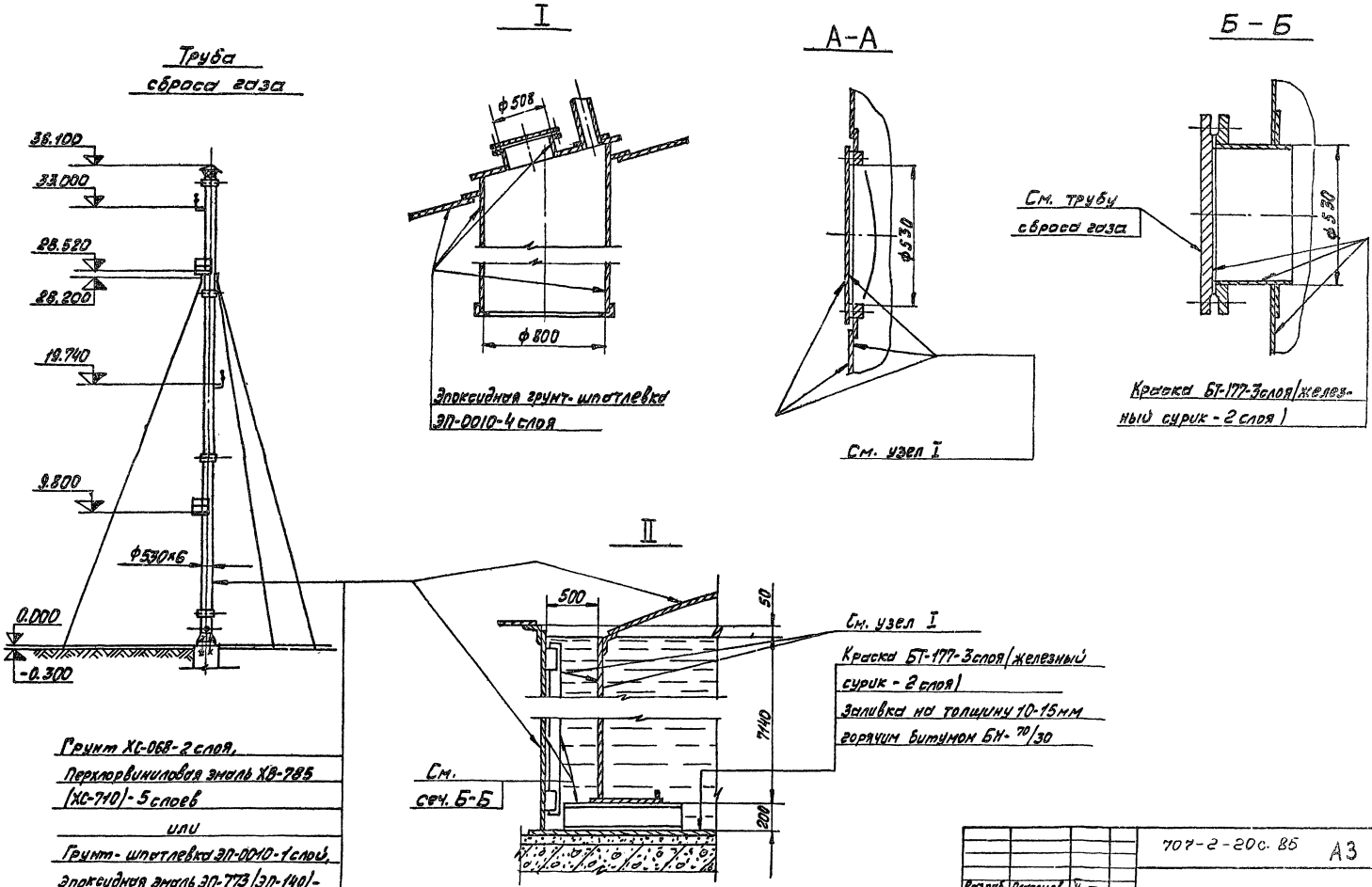

Грунт ХС-068-2 слоя,
Перхлорвиниловая эмаль ХВ-785 (ХС-710)-5 слоев
или
Грунт-шпатлевка ЭП-0010-1 слой,
Эпоксидная эмаль ЭП-773 (ЭП-140)-3 слоя

Привязан	Разраб.	Платонов		707-2-20с. 85	А3
	Проверил	Буршина		Газгольдер мокрый стальной внестимостью 600 м³ с боковым вводом	Стад. РП / Лист 30 / Листов
	Рук.гр.т.п.	Кустова			
	Н.контр.	Егоров			
	Нач.к.отд.	Баданов		Тип VII Узлы, сечения. Труба сброса газа	ПРОЕКТХИМЗАЩИТА
Инв.№	Нач.т.отд.	Шульженко			
	ГИП	Горина			

Инв.№ подл. | Подпись и дата | Взам. инв.№ | Инв.№ дубл. | Подпись и дата

1606-06

Альбом VI

Типовой проект

Схема газгольдера при высшем положении колокола

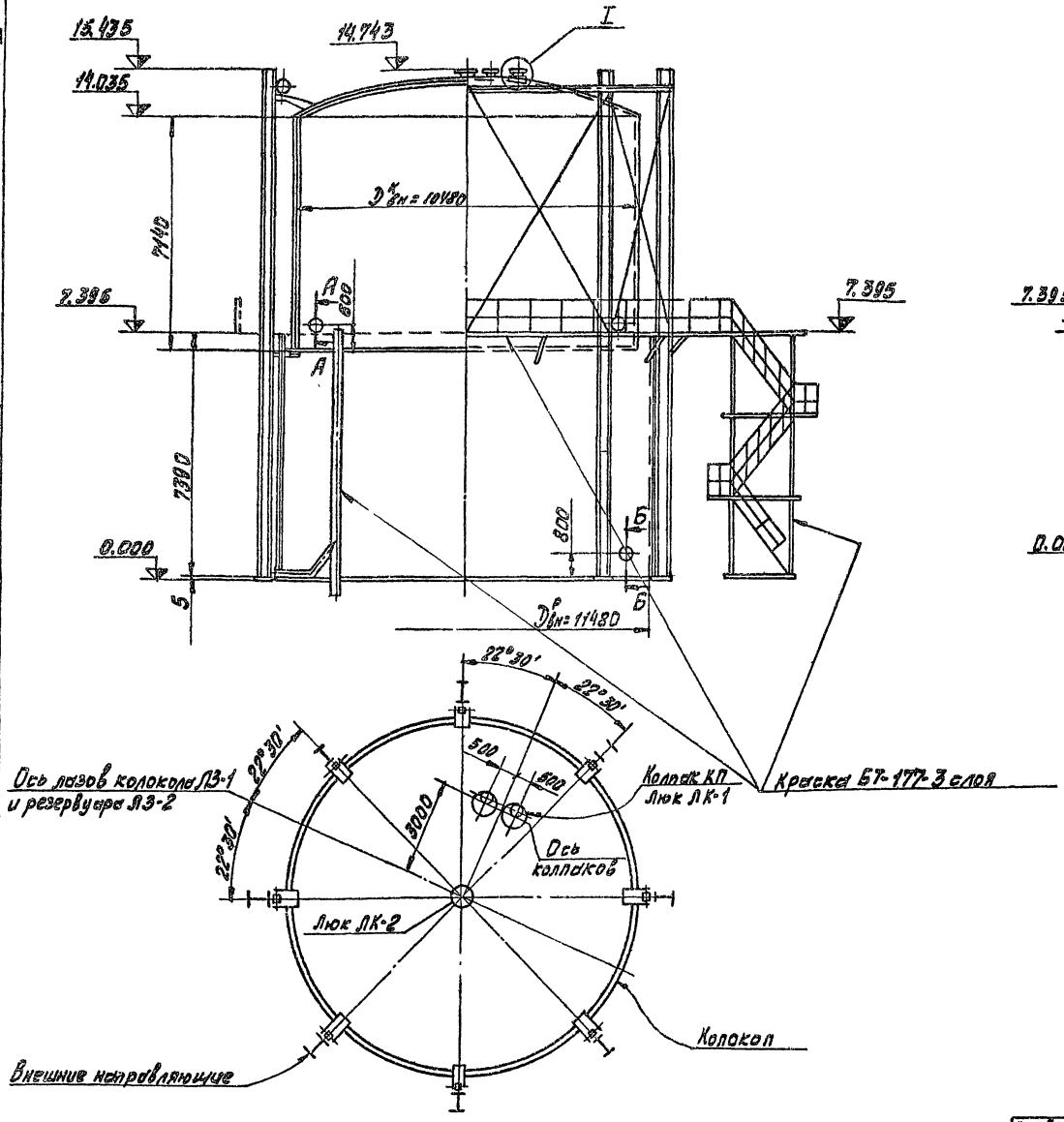

Схема газгольдера при низшем положении колокола

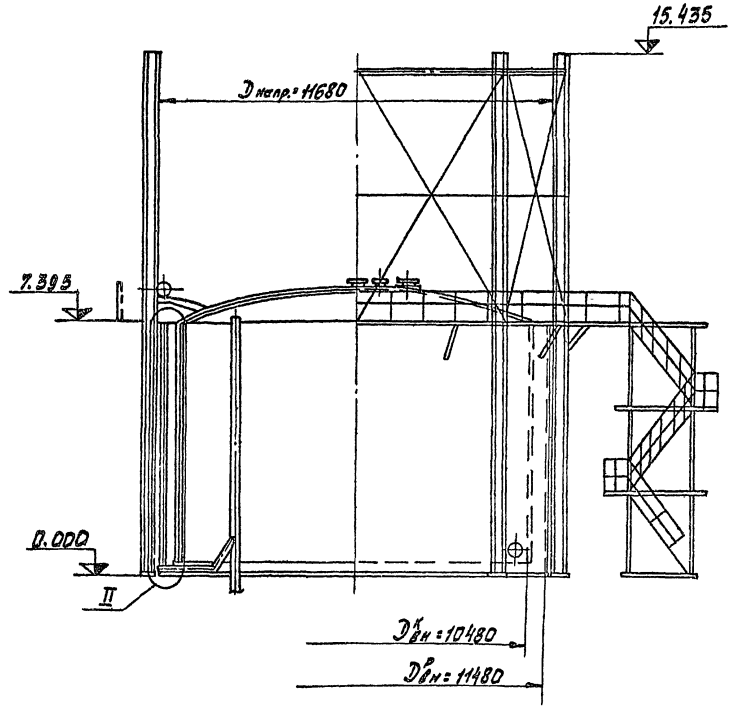

Примечание:
Рекомендации по выбору типов антикоррозионной защиты газгольдеров, конструкции защитных покрытий смотрите пояснительную записку - таблицы 1 и 2.

				707-2-20с. 85			А3
Привязан	Разраб.	Булычева		Газгольдер мокрый стальной вместимостью 600 м³ с боковым вводом	Стад.	Лист	Листов
	Пров.	Бурмина			РП	31	
	Рук. гр.	Кустова					
	Н. контр.	Егоров					
	Нач. к. отд.	Бажанов		Тип VIII Общий вид	ПРОЕКТХИМЗАЩИТА		
	Нач. т. отд.	Шульженко					
Инв. №	ГИП	Горина					

1606-06

Инв. № подл. | Подпись и дата | Взам. инв. № | Инв. № дубл. | Подпись и дата

Альбом VI

Типовой проект

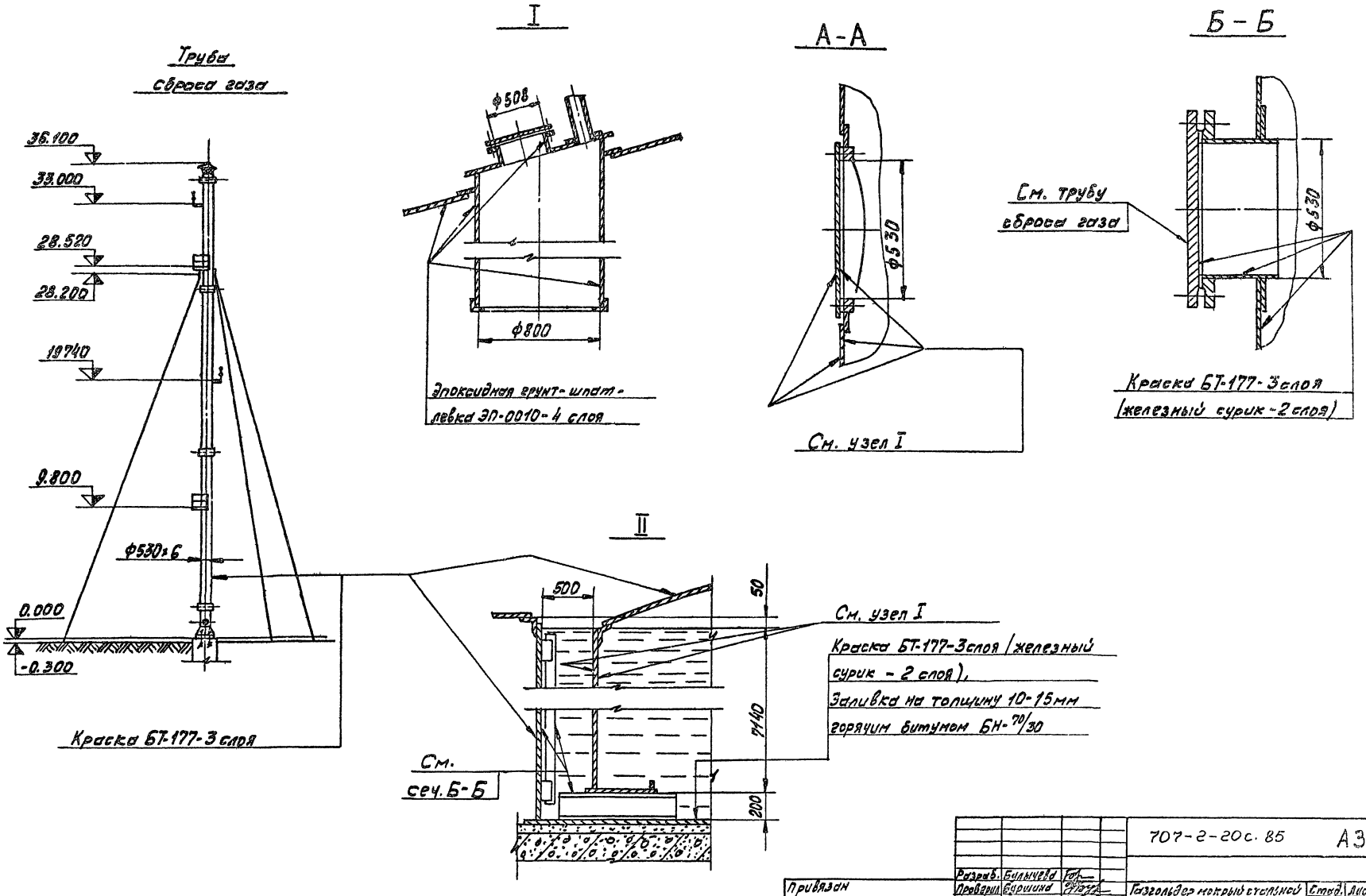

Привязан		Разраб.	Булычева		707-2-20с. 85	А3
		Провер.	Буршина			
		Рук.гр.т.о.	Кустова		Газгольдер мокрый стальной вместимостью 600 м³ с боковым вводом	Стад. РП / Лист 32 / Листов
		Н.контр.	Егоров			
		Нач.к.отд.	Бацманов		Тип VIII Узлы, сечения. Труба сброса газа.	ПРОЕКТХИМЗАЩИТА
Инв.№		Нач.т.отд.	Шульженко			
		ГИП	Горина			

1606-06

Инв.№ подл. | Подпись и дата | Взам. инв.№ | Инв.№ дубл. | Подпись и дата

Типовой проект

Альбом VI

Схема газгольдера при высшем положении колокола

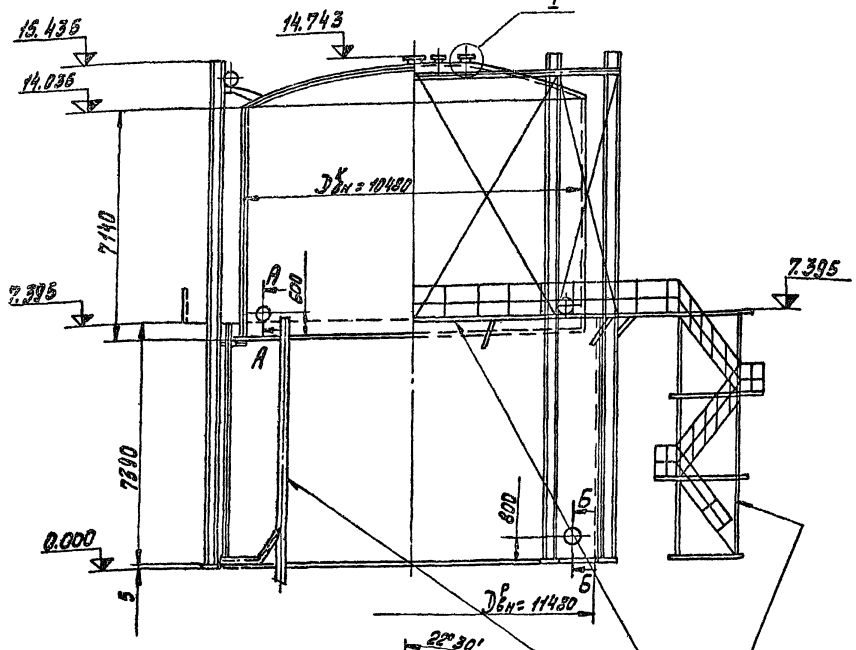

Схема газгольдера при низшем положении колокола

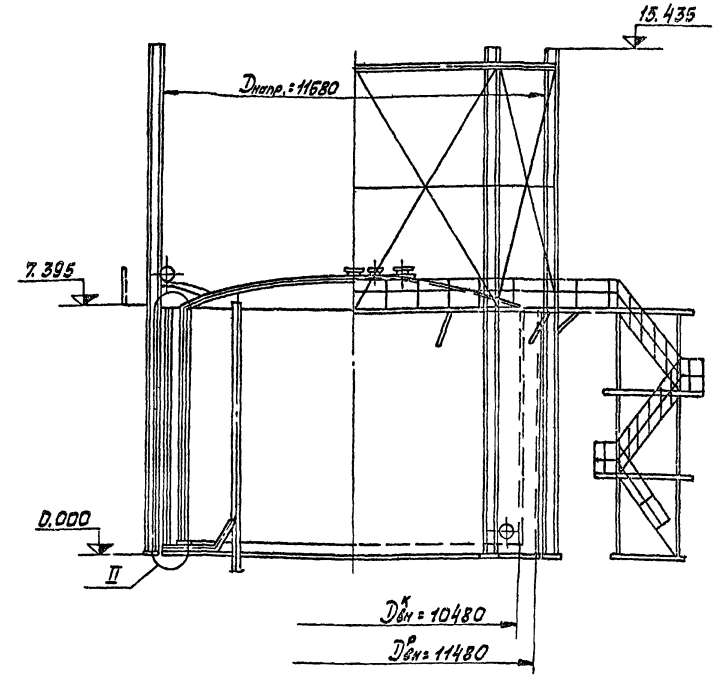

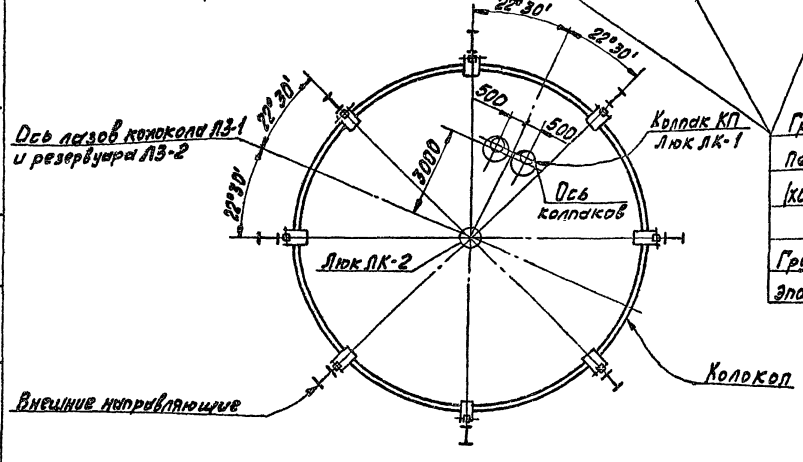

Грунт ХС-068 - 2 слоя,
Перхлорвиниловая эмаль ХВ-785 (ХС-710) - 5 слоев
или
Грунт-шпатлевка ЭП-0010 - 1 слой,
Эпоксидная эмаль ЭП-773 (ЭП-140) - 3 слоя

Примечание:
Рекомендации по выбору типов антикоррозионной защиты газгольдеров, конструкции защитных покрытий смотрите пояснительную записку - таблицы 1 и 2.

Инв. № подл.	Подпись и дата	Взам. инв. №	Инв. № дубл.	Подпись и дата	Привязан		
					Инв. №		

Разраб.	Кулычева		707-2-20с 85			А3	
Провер.	Буршина						
Рук. гр. т.о.	Кустова		Газгольдер мокрый стальной вместимостью 600 м³ с боковым вводом	Стад.	Лист	Листов	
Н. контр.	Егоров			РП	33		
Нач. к. стд.	Бажанов		Тип III Общий вид	ПРОЕКТХИМЗАЩИТА			
Нач. т. стд.	Шульженко						
ГИП	Горина						

1606-СБ

Альбом VI

Типовой проект

Труба сброса газа

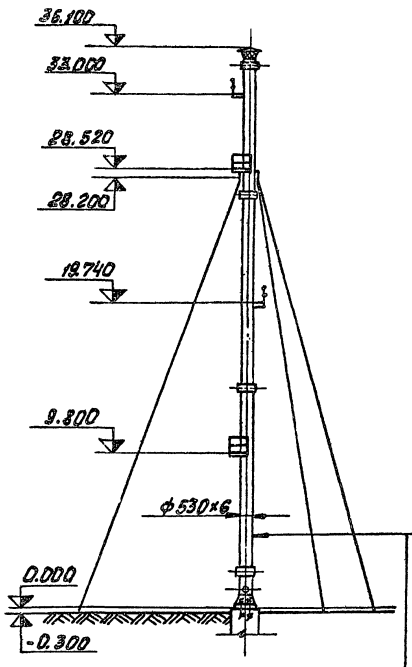

Грунт ХС-068-2 слоя,
Перхлорвиниловая эмаль ХВ-785 (ХС-710)-5 слоев
или
Грунт-шпатлевка ЭП-0010-1 слой,
Эпоксидная эмаль ЭП-773 (ЭП-140)-3 слоя

I

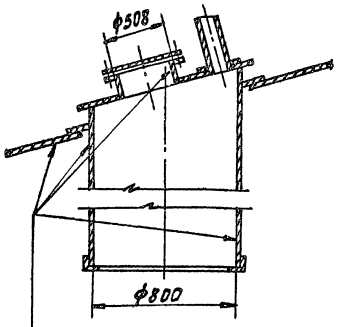

Эпоксидная грунт-шпатлевка ЭП-0010 - 5 слоев

А-А

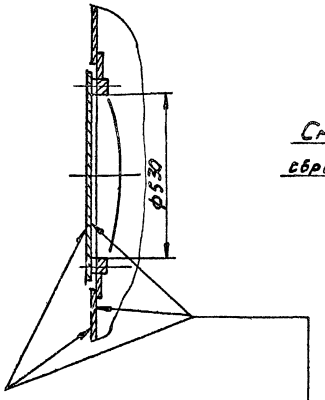

См. узел I

Б-Б

См. трубу сброса газа

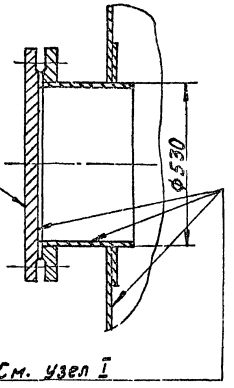

См. узел I

II

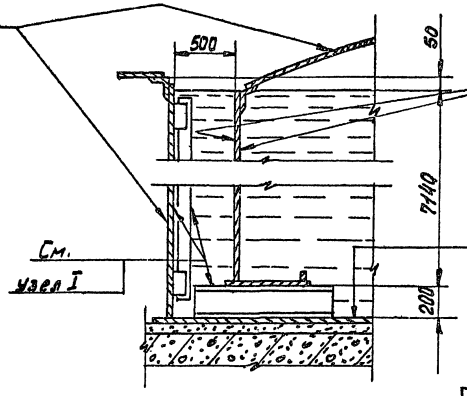

См. узел I

Эпоксидная грунт-шпатлевка ЭП-0010-5 слоев
Заливка на толщину 10-15 мм горячим битумом БН-70/30

См. узел I

				707-2-20с. 85	А3	
Разраб.	Булычева			Гидрогольдер мокрый стольной вместимостью 600 м³ с боковым вводом	Стад.	Лист	Листов
Проверил	Бушина				РП	34	
Рук.гр.тр.	Куотова						
Н.контр.	Егоров			Тип IX Узлы, сечения. Труба сброса газа	ПРОЕКТХИМЗАЩИТА		
Нач.к.отд.	Баженов						
Нач.отд.	Шульженко						
Гип	Гурина						

Привязан

Инв.№

1606-06

Типовой проект Альбом VI

Схема газгольдера при высшем положении колокола

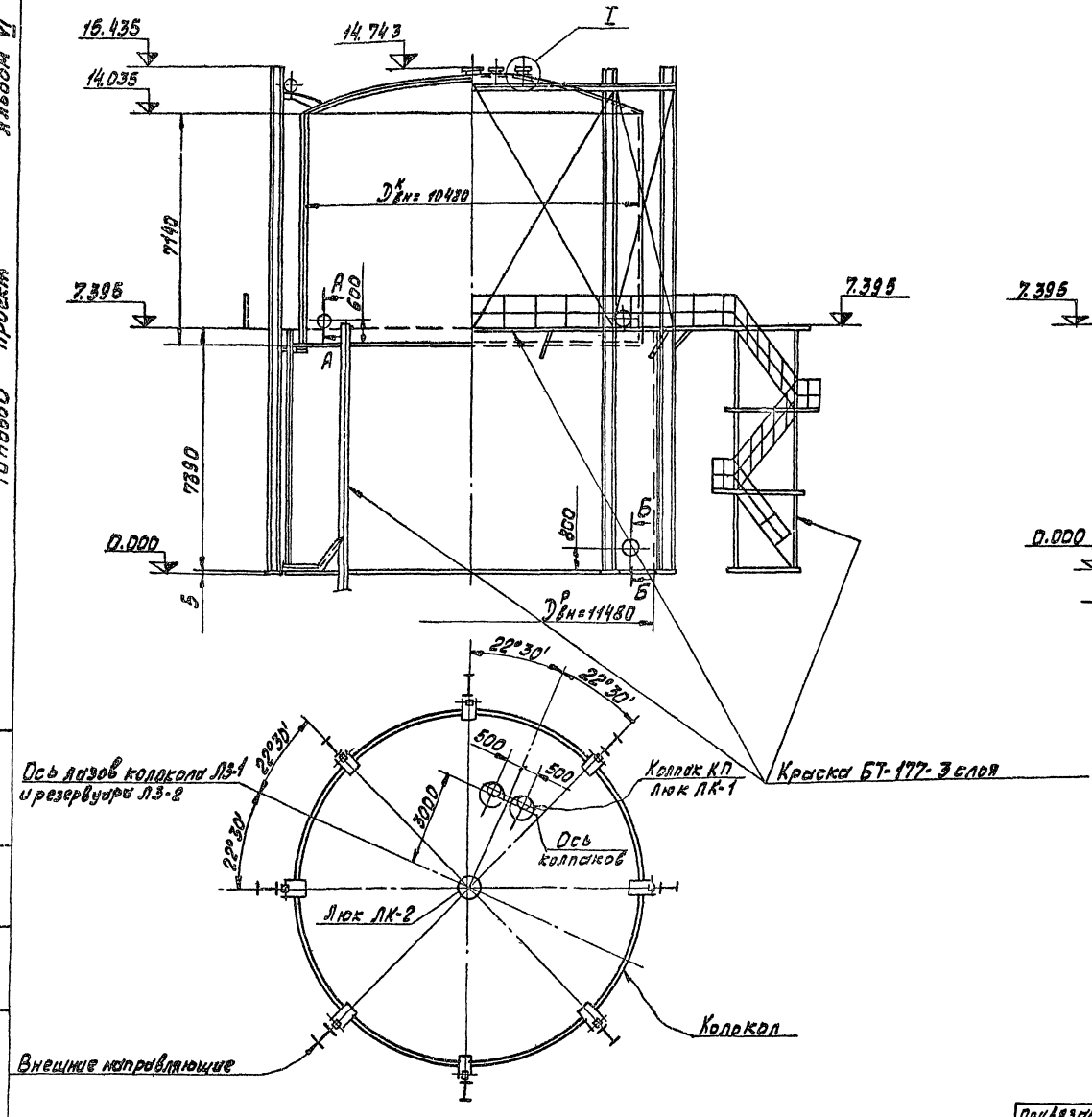

Схема газгольдера при низшем положении колокола

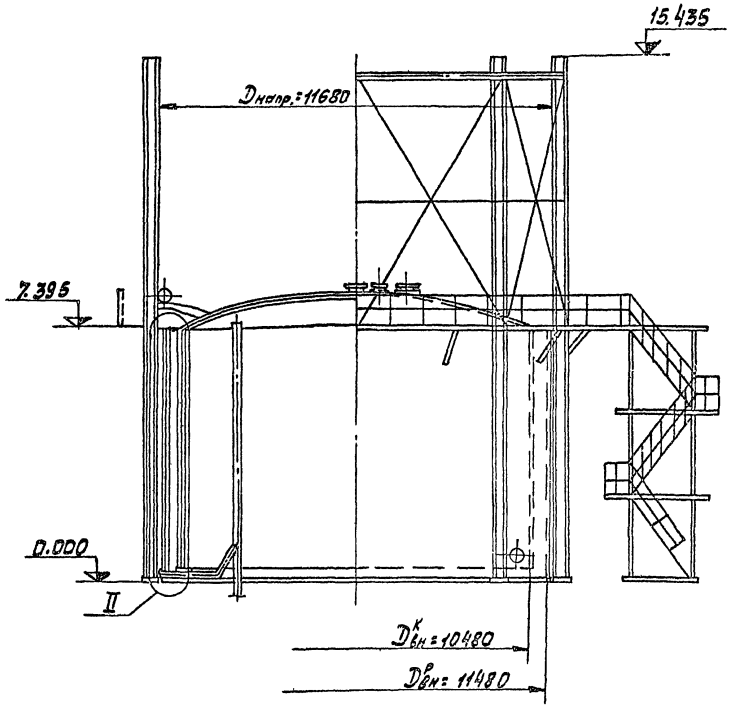

Примечание:
Рекомендации по выбору типов антикоррозионной защиты газгольдеров, конструкции защитных покрытий смотрите пояснительную записку - таблицы 1 и 2.

Разраб.	Булычева		707-2-20с. 85		А3
Проверил	Буршина				
Рук.гр.т.о	Кустова		Газгольдер мокрый стальной вместимостью 600 м³ с боковым вводом	Стад.	Лист	Листов
Н.контр.	Егоров			РП	35	
Нач.к.отд.	Баканов		Тип X Общий вид	ПРОЕКТХИМЗАЩИТА		
Нач.т.отд.	Шульженко					
ГИП	Горина					

Привязан

Инв.№

Инв.№ подл. | Подпись и дата | Взам.инв.№ | Инв.№ дубл. | Подпись и дата

1606-06

Альбом VI

Типовой проект

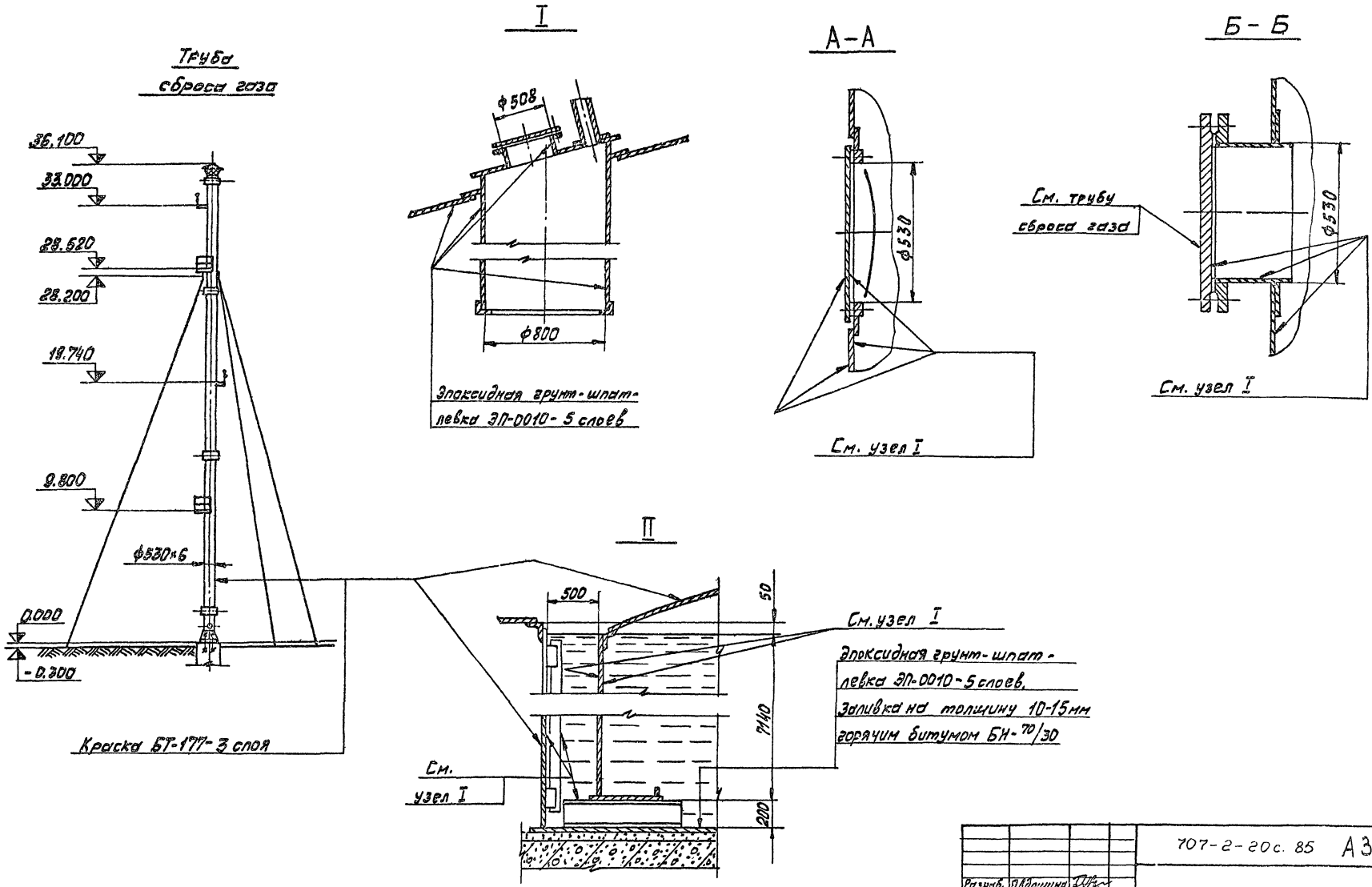

Разраб.	Авдошина		707-2-20с. 85			А3
Провер.	Бурщина					
Рук.гр.х.с.	Кустова		Газгольдер мокрый стальной вместимостью 600 м³ с боковым вводом	Стад.	Лист	Листов
Н.контр.	Егоров			РП	36	
Нач.к.отд.	Бажанов		Тип II Узлы, сечения. Труба сброса газа	ПРОЕКТХИМЗАЩИТА		
Нач.к.отд.	Шульженко					
ГИП	Горина					

Привязан

Инв.№

Подпись и дата | Взам.инв.№ | Инв.№ дубл. | Подпись и дата

1606-06

gost.e-ecolog.ru