Типовой проект
707-2-20с.85

Газгольдер мокрый стальной вместимостью 600 м³ с вертикальными направляющими и боковым вводом для хранения газов под давлением до 4000 Па (400 мм водяного столба)

Состав проекта:

Альбом I Технологическая часть. Системы объемоуказания. Электротехнические устройства.
Альбом II Конструкции металлические.
Альбом III Нестандартизированное оборудование. Системы объемоуказания.
Альбом IV Архитектурно-строительные решения. Конструкции железобетонные. Отопление и вентиляция.
Альбом V Тепловая изоляция. Проект производства работ.
Альбом VI Антикоррозионная защита металлоконструкций.
Альбом VII Проект производства работ. Технология монтажа и сварки.
Альбом VIII Спецификации на оборудование.
Альбом IX Ведомости потребности в материалах.
Альбом X Сметы.

Примененные типовые проекты:

Типовой проект "Газгольдер мокрый стальной вместимостью 100 м³ с вертикальными направляющими и боковым вводом для хранения газов под давлением до 4000Па (400мм водяного столба)"
Альбом I "Пояснительная записка".
Альбом IV "Нестандартизированное оборудование. Технологическая часть".
Альбом X "Проект производства работ. Приспособления".
Альбом XIV "Ролики. Рабочие чертежи".

Альбом III

Разработан проектным институтом ГИАП Министерства по производству минеральных удобрений

Главный инженер института В.В.Харламов
Главный инженер проекта А.К.Упадышев

Утвержден и введен в действие Министерством по производству минеральных удобрений
Протокол № 25-89 ст 17 мая 1984г.

gost.e-ecolog.ru

Типовой проект 707-2-20с 85 Альбом III

СОДЕРЖАНИЕ АЛЬБОМА

№ № п/п	Обозначение	Наименование	№ № стр.
1		Содержание альбома	2-3
2	КИП-01.00.000 ВО	Блок верхний. Чертеж общего вида	4
3	КИП-01.00.000 Г4	Блок верхний. Габаритный чертеж	5
4	КИП-01.01.000 СБ	Кожух защитный. Сборочная единица	
5	КИП-01.00.001	Ролик Ф 350	6
6	КИП-01.00.002	Ось	
7	КИП-01.00.003	Крышка	
8	КИП-01.00.004	Плита	
9	КИП-01.01.001	Стенка кожуха	7
10	КИП-01.02.000 СБ	Кронштейн. Сборочная единица	
11	КИП-01.00.000	Блок верхний	8
12	06 КИП-02.00.000 ВО	Водило. Чертеж общего вида	9
13	06 КИП-02.00.001	Скоба	
14	06 КИП-02.00.002	Серьга	10
15	06 КИП-02.00.003	Штифт	
16	06 КИП-02.00.004	Скоба направляющая	
17	06 КИП-02.00.000 Г4	Водило. Габаритный чертеж	
18	06 КИП-02.00.005	Подвеска	11
19	06 КИП-02.00.006	Предохранитель	
20	06 КИП-02.00.000	Водило	12
21	06 КИП-03.00.000 ВО	Блок средний. Чертеж общего вида	
22	06 КИП-03.00.000 Г4	Блок средний. Габаритный чертеж	13
23	06 КИП-03.01.000 СБ	Кронштейн I. Сборочная единица	
24	06 КИП-03.02.000 СБ	Кронштейн II. Сборочная единица	
25	06 КИП-03.00.001	Ось	14
26	06 КИП-03.01.001	Плита	
27	06 КИП-03.00.000	Блок средний	
28	06 КИП-04.00.000 ВО	Блок натяжной. Чертеж общего вида	15
29	06 КИП-04.00.002	Груз	16
30	06 КИП-04.00.003	Щека рычага правая	
31	06 КИП-04.00.000 Г4	Блок натяжной. Габаритный чертеж	
32	06 КИП-04.01.000 СБ	Кронштейн. Сборочная единица	17
33	06 КИП-04.00.001	Ось ℓ = 145	
34	06 КИП-04.00.004	Ось ℓ = 110	
35	06 КИП-04.00.000	Блок натяжной	
36	КИП-05.00.000 ВО	Блок приямка № 1. Чертеж общего вида	18
37	КИП-05.00.000 Г4	Блок приямка №1. Габаритный чертеж	19
38	КИП-05.00.002	Ось	
39	КИП-05.00.001	Плита	
40	КИП-05.01.000 СБ	Кронштейн. Сборочная единица	20
41	КИП-05.01.001	Плита	
42	КИП-05.00.000	Блок приямка № 1	21
43	КИП-06.00.000 ВО	Блок приямка № 2. Чертеж общего вида	22
44	КИП-06.01.000 СБ	Кронштейн. Сборочная единица	23
45	КИП-06.00.001	Ролик Ф200	
46	КИП-06.00.000 Г4	Блок приямка № 2. Габаритный чертеж	24
47	КИП-06.01.001	Плита	
48	КИП-06.00.002	Крышка	
49	КИП-06.00.003	Ось	
50	КИП-06.00.000	Блок приямка № 2	25
51	06 КИП-07.00.000 ВО	Щит датчиков шкафной. Чертеж общего вида	26
52	06 КИП-07.00.001	Шайба косая 12	27
53	06 КИП-07.00.002	Шайба косая 10	
54	06 КИП-07.00.000	Щит датчиков шкафной.	
55	КИП-08.00.000 ВО	Корпус щита. Чертеж общего вида	28
56	КИП-08.01.000 СБ	Каркас щита. Сборочная единица	29
57	КИП-08.01.001	Петля	30
58	КИП-08.00.001	Рукоятка	
59	КИП-08.00.002	Банка (заготовка)	
60	КИП-08.00.003	Петля	
61	КИП-08.00.000 Г4	Корпус щита. Габаритный чертеж	31
62	КИП-08.00.004	Дверь 2120×565×30 (Развертка).	32
63	КИП-08.00.005	Палец	
64	КИП-08.00.000	Корпус щита.	32-33
65	06 КИП-09.00.000 ВО	Лебедка. Чертеж общего вида	34

Инв. № подл. | Подп. и дата | Взам. инв. № | Инв. № дубл. | Подп. и дата

Альбом V

Типовой проект

№ п/п	Обозначение	Наименование	№ стр.
66	06 КИП-09.01.000 СБ	Барабан. Сборочная единица	35
67	06 КИП-09.00.001	Кольца 62/54 δ=9	36
68	06 КИП-09.00.002	Кольцо 62/54 δ=8	
69	06 КИП-09.00.003	Войлочное уплотнение Ф31/19	
70	06 КИП-09.00.004	Ступица	
71	06 КИП-09.00.005	Вал	
72	06 КИП-09.02.000 СБ	Рама лебедки	3
		Сборочная единица	
73	06 КИП-09.00.000 Г4	Лебедка. Габаритный чертеж	
74	06 КИП-09.00.000	Лебедка	3
75	КИП-10.00.000 ВО	Установка сельсина-датчика БД-1404. Чертеж общего вида	40
76	КИП-10.01.000 СБ	Корпус. Сборочная единица	
77	КИП-10.00.001	Палец	41
78	КИП-10.00.002	Валик	
79	КИП-10.00.003	Скоба	
80	КИП-10.00.004	Полумуфта	
81	КИП-10.00.005	Полумуфта	42
82	КИП-10.00.006	Гайка специальная М4	
83	КИП-10.00.000 Г4	Установка сельсина-датчика БД-1404. Габаритный чертеж	
84	КИП-10.00.000	Установка сельсина-датчика БД-1404	43
85	06 КИП-11.00.000 ВО	Сельсин-приемник. Чертеж общего вида	44
86	06 КИП-11.01.000 СБ	Кронштейн. Сборочная единица	45
87	06 КИП-11.02.000 СБ	Стрелка. Сборочная единица	
88	06 КИП-11.00.001	Циферблат	46
89	06 КИП-11.00.002	Переходник	47
90	06 КИП-11.00.003	Стойка	
91	06 КИП-11.00.004	Гайка специальная	
92	06 КИП-11.00.005	Скоба	
93	06 КИП-11.00.000 Г4	Сельсин-приемник. Габаритный чертеж	48
94	06 КИП-11.00.000	Сельсин-приемник	48-49
95	06 КИП-12.00.000 ВО	Установка датчиков в утепленной будке. Чертеж общего вида	50
96	06 КИП-12.01.000 СБ	Опора под аппарат. Сборочная единица.	51
97	06 КИП-12.00.000 Г4	Опора под аппарат. Габаритный чертеж	52
98	06 КИП-12.00.001	Шайба косая 12	53
99	06 КИП-12.00.000	Установка датчиков в утепленной будке	
100	06 КИП-13.00.000 ВО	Установка ртутного термометра. Чертеж общего вида.	54
101	06 КИП-13.00.000	Установка ртутного термометра	
102	06 КИП-14.00.000	Сигнализация и объемоуказание. Вариант с утепленной будкой	
103	06 КИП-14.00.000 ВО	Сигнализация и объемоуказание. Вариант с утепленной будкой	55
		Чертеж общего вида	

Инв. № подл. | Подп. и дата | Взам. инв. № | Инв. № дубл. | Подп. и дата

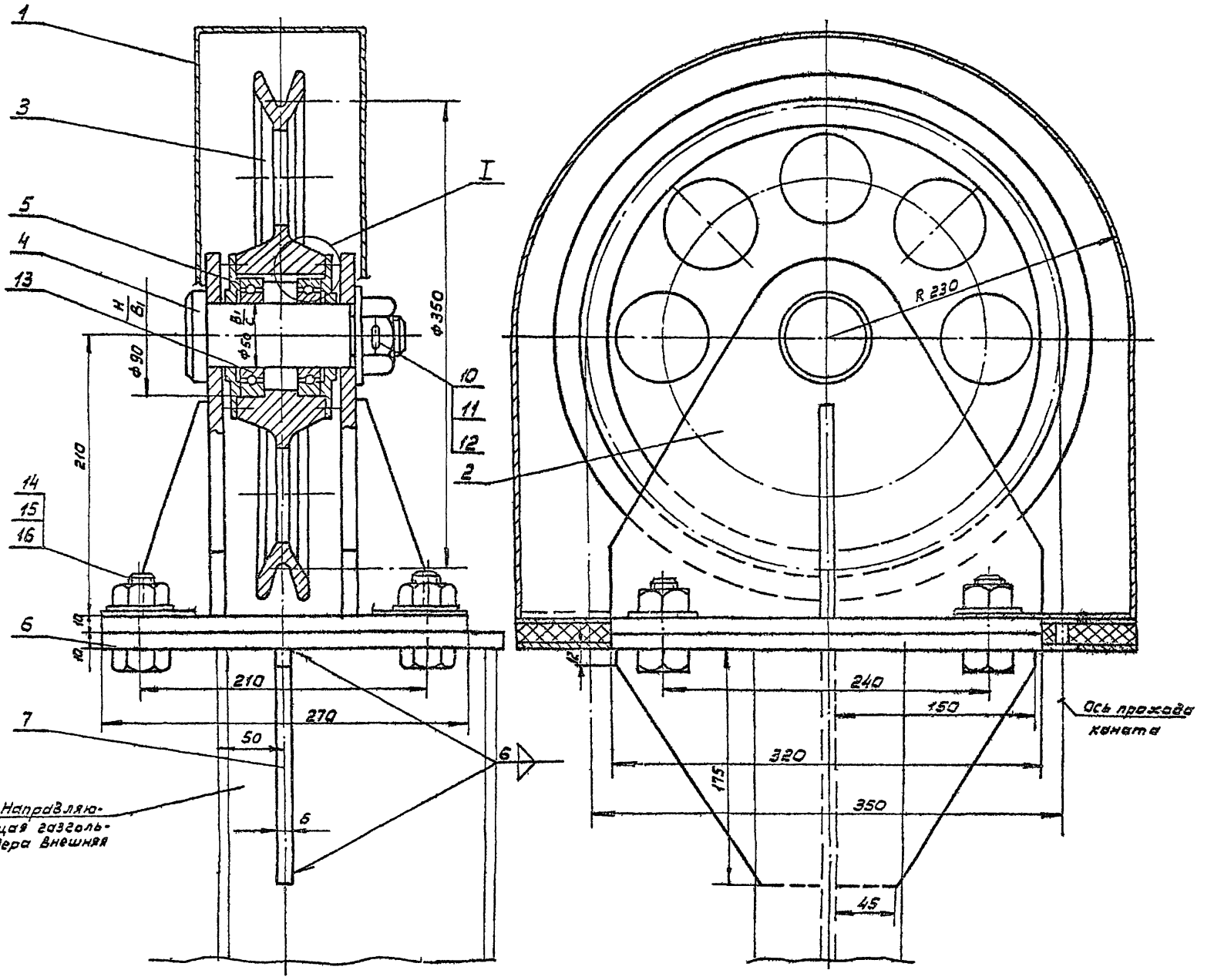

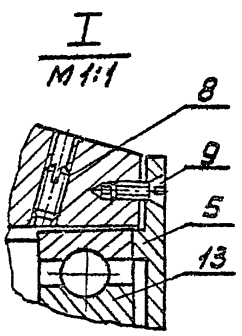

					КИП-01.03.00080	
Изм.	Лист	№ докум.	Подпись	Дата	Блок верхний Чертеж общего вида	Лит. / Масса / Масштаб
Разраб.		Пальшин				44.8 / 1:25
Пров.		Фадеев				Лист / Листов
Т.контр.						ГИАП Москва
Н.контр.		Лебедев				
Утв.		Коковихин				

Копировал 1606-03 Формат 22

Инв.№ подл. | Подпись и дата | Взам. инв.№ | Инв.№ дубл. | Подпись и дата

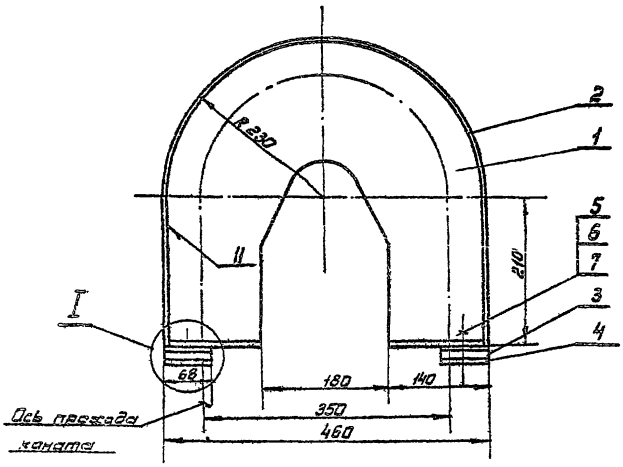

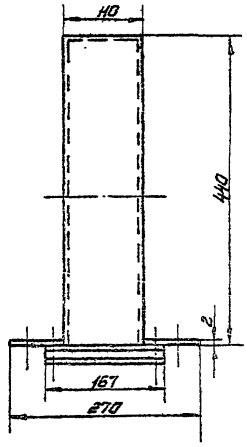

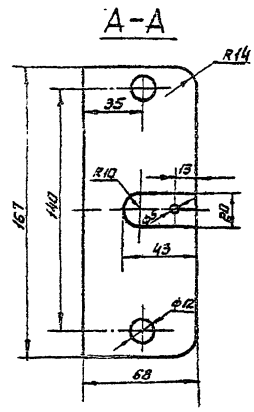

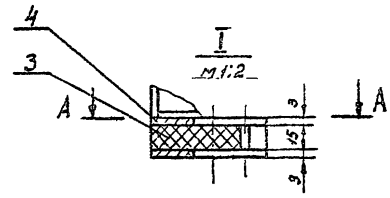

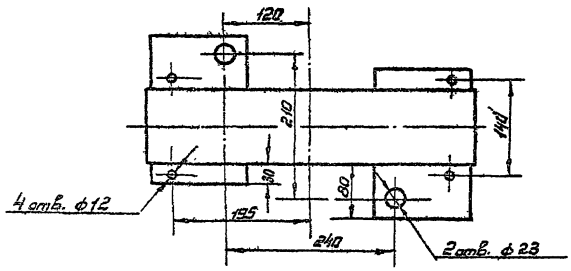

					КИП-01.01.000СБ		
Изм.	Лист	№ докум.	Подпись	Дата	Кожух защитный. Сборочная единица	Лит.	Масса	Масштаб
Разраб.		Паньшин					8,4	1:5
Провер.		Федеев				Лист	Листов	
Т.контр.						ГИАП Москва		
Н.контр.		Лебедев						
Утв.		Коновалов						

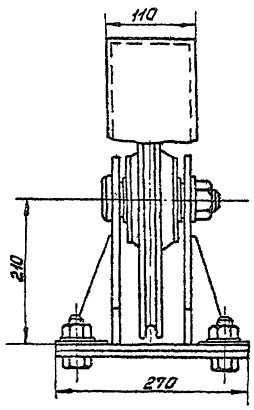

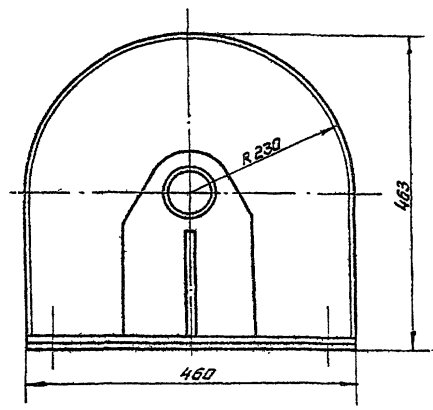

					КИП-01.00.000ГЧ		
Изм.	Лист	№ докум.	Подпись	Дата	Блок верхний. Габаритный чертеж	Лит.	Масса	Масштаб
Разраб.		Паньшин						1:5
Пров.		Федеев				Лист	Листов	
Т.контр.						ГИАП Москва		
Н.контр.		Лебедев						
Утв.		Коновалов						

Альбом III

Типовой проект

Rz 80 (√)

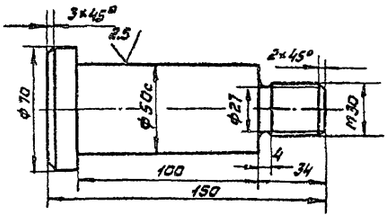

Изм	Лист	№ докум.	Подпись	Дата	КИП-01.00.002			
Разраб		Паньшин			Ось	Лит	Масса	Масштаб
Пров		Фадеев		27.III.83			1.98	1:2
Т. контр.						Лист	Листов	
Н. контр.		Лебедев		12.9.83	Круг 70 ГОСТ 2590-71* / 35 ГОСТ 1050-74**	ГИАП МОСКВА		
Утв.		Коновалов		13.9.83				

Копировал: Кондратьева Формат 11

Rz 80 (√)

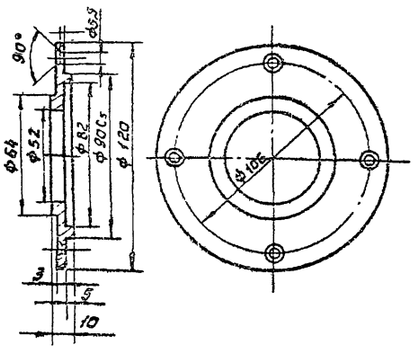

Изм	Лист	№ докум.	Подпись	Дата	КИП-01.00.003			
Разраб.		Паньшин			Крышка	Лит	Масса	Масштаб
Пров.		Фадеев		27.III.83			0.26	1:2
Т. контр.						Лист	Листов	
Н. контр.		Лебедев		12.9.83	Лист 10 ГОСТ 19903-74* / ВСт3сп5 ГОСТ 14637-79	ГИАП МОСКВА		
Утв.		Коновалов		13.9.83				

Копировал: Кондратьева Формат 11

Rz 320 (√)

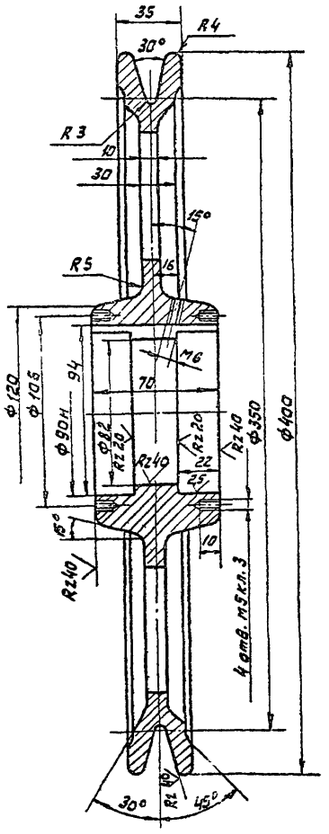

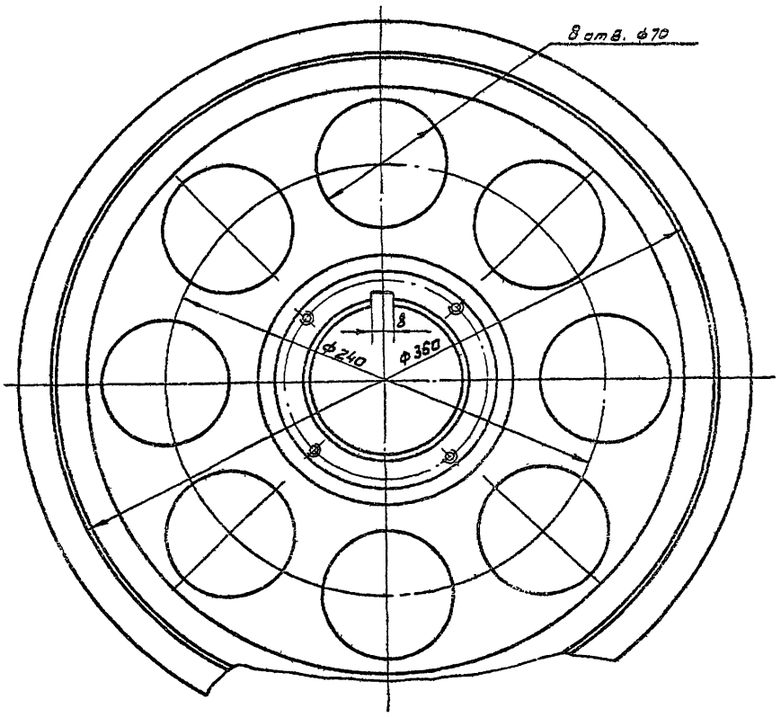

Изм	Лист	№ докум.	Подпись	Дата	КИП-01.00.001			
Разраб.		Фадеев			Ролик ф 350	Лит	Масса	Масштаб
Пров.		Фадеев		27.III.83			11	1:2
Т. контр.						Лист	Листов	
Н. контр.		Лебедев		12.9.83	Сч 28-48 ГОСТ 1412-79*	ГИАП МОСКВА		
Утв.		Коновалов		13.9.83				

1606-03 Копировал: Кондратьева Формат 12

Rz 80 (V)

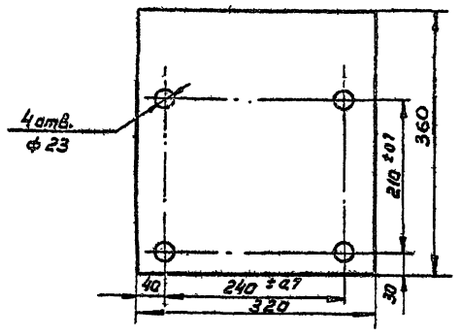

					КИП-01.00.004			
Изм.	Лист	№ докум.	Подпись	Дата	Плита	Лит	Масса	Масштаб
Разраб.		Пеньшин					6.75	1:5
Пров.		Фадеев				Лист	Листов	
Т. контр.								
Н. контр.		Лебедев			Лист 10 ГОСТ 19903-74	ГИАП		
Утв.		Коновалов			Ст3сп5 ГОСТ 14637-79	Москва		

Копировал Формат А1

Rz 80 (V)

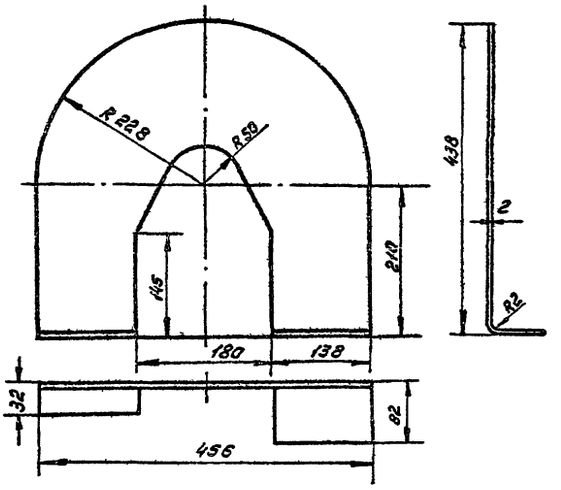

					КИП-01.01.001			
Изм.	Лист	№ докум.	Подпись	Дата	Стенка кожуха	Лит	Масса	Масштаб
Разраб.		Пеньшин					2.5	1:5
Пров.		Фадеев				Лист	Листов	
Т. контр.								
Н. контр.		Лебедев			Лист 2 ГОСТ 19904-74	ГИАП		
Утв.		Коновалов			Ст3сп5 ГОСТ 535-79	Москва		

Копировал Формат А1

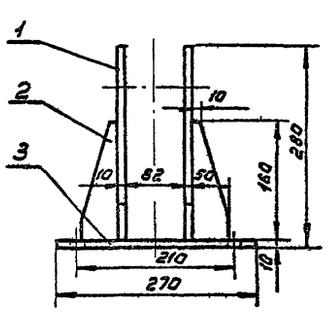

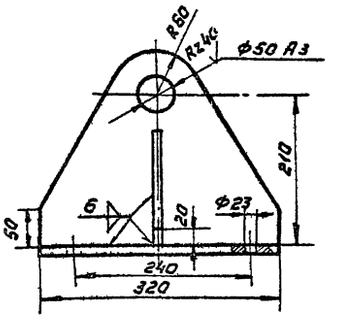

					КИП-01.02.000 СБ			
Изм.	Лист	№ докум.	Подпись	Дата	Кронштейн Сборочная единица	Лит	Масса	Масштаб
Разраб.		Пеньшин					12.62	1:5
Пров.		Фадеев				Лист	Листов	
Т. контр.								
Н. контр.		Лебедев				ГИАП		
Утв.		Коновалов				Москва		

Копировал 1606-03 Формат А2

ТИПОВОЙ ПРОЕКТ АЛЬБОМ III

Формат	Зона	Поз.	Обозначение	Наименование	Кол.	Примечание
				Документация		
12			КИП-01.01.000СБ	Кожух защитный		
				Сборочная единица	1	
				Детали		
11		1	КИП-01.01.001	Стенка кожуха	2	
Б4		2		Кожух		
				Лист 2 ГОСТ 19904-74* / ВСт3сп5 ГОСТ 535-79	1	
Б4		3		Прокладка		
				Резина-пластина 16МБ-А-П		
				ГОСТ 7338-77	2	
Б4		4		Направляющая каната		
				Лист 3 ГОСТ 19003-74* / ВСт3сп5 ГОСТ 535-79	4	
				Стандартные изделия		
		5		Болт М 10×35.58		
				ГОСТ 7798-70*	4	
		6		Гайка М 10.5		
				ГОСТ 5915-70*	4	
		7		Шайба 10		
				ГОСТ 11371-78	4	

Изм. | Лист | № докум. | Подпись | Дата — КИП-01.00.000 — Лист 3

Копировал — Формат 11

Формат	Зона	Поз.	Обозначение	Наименование	Кол.	Примечание
				Документация		
12			КИП-01.02.000СБ	Кронштейн		
				Сборочная единица	1	
				Детали		
Б4		1		Стойка		
				Лист 10 ГОСТ 19903-74* / ВСт3сп5 ГОСТ 14637-79	2	
Б4		2		Косынка		
				Лист 6 ГОСТ 19903-74* / ВСт3сп5 ГОСТ 14637-79	2	
Б4		3		Плита		
				Лист 10 ГОСТ 19903-74* / ВСт3сп5 ГОСТ 14637-79	1	

Изм. | Лист | № докум. | Подпись | Дата — КИП-01.00.000 — Лист 4

Копировал — Формат 11

Формат	Зона	Поз.	Обозначение	Наименование	Кол.	Примечание
11		6	КИП-01 00 004	Плита	1	
Б4		7		Косынка		
				Лист 6 ГОСТ 19903-74* / ВСт3сп ГОСТ 14637-79	2	
				Стандартные изделия		
		8		Винт М6×10		
				ГОСТ 1477-75	1	
		9		Винт М5×10		
				ГОСТ 17475-80	8	
		10		Шайба 30		
				ГОСТ 11371-78	1	
		11		Гайка М30.5		
				ГОСТ 5915-70*	1	
		12		Шплинт Ф 3×60		
				ГОСТ 397-79*	1	
		13		Шарикоподшипник		
				№ 210 Ф50		
				ГОСТ 8338-75	2	
		14		Болт М20×50.58		
				ГОСТ 7798-70*	4	
		15		Гайка М 20.5		
				ГОСТ 5915-70*	4	
		16		Шайба 20		
				ГОСТ 11371-78	4	

Изм. | Лист | № докум. | Подпись | Дата — КИП-01 00 000 — Лист 2

Копировал — Формат 11

Формат	Зона	Поз.	Обозначение	Наименование	Кол.	Примечание
				Документация		
22			КИП-01.00.000ВО	Блок верхний		
				Чертеж общего вида	1	
12			КИП-01.00.000Г4	Блок верхний		
				Габаритный чертеж	1	
				Сборочные единицы		
12		1	КИП-01.01.000СБ	Кожух защитный	1	
12		2	КИП-01.02.000СБ	Кронштейн	1	
				Детали		
12		3	КИП-01.00.001	Ролик Ф 350	1	
11		4	КИП-01.00.002	Ось	1	
11		5	КИП-01.00.003	Крышка	2	

Изм. | Лист | № докум. | Подпись | Дата — КИП-01.00.000

Разраб. Паньшин. Фадеев — Блок верхний Спецификация — Лит. | Лист 1 | Листов 4

Н. контр. Лебедев — Утв. Коновалов — ГИАП МОСКВА

Копировал 1606-03 — Формат 11

Альбом III
Типовые проекты
Инв.№ подл. | Подп. и дата | Взам.инв.№ | Инв.№ дубл. | Подп. и дата

Вид А

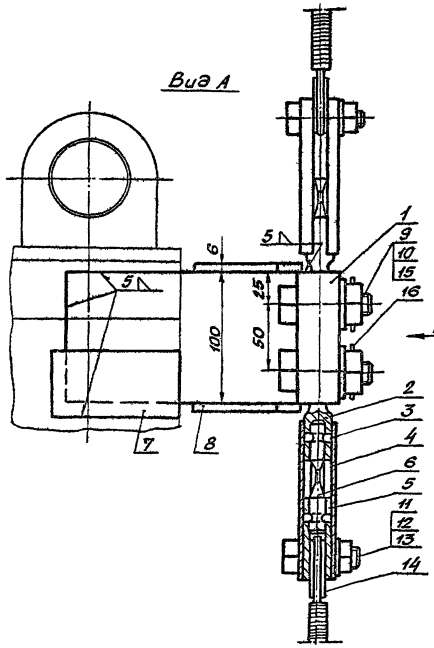

Вид Б

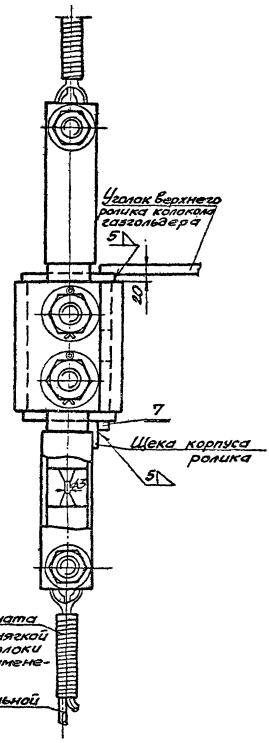

Сращивание каната с оплеткой из мягкой стальной проволоки может быть заменено зажимами.

Канат стальной ф 4,8

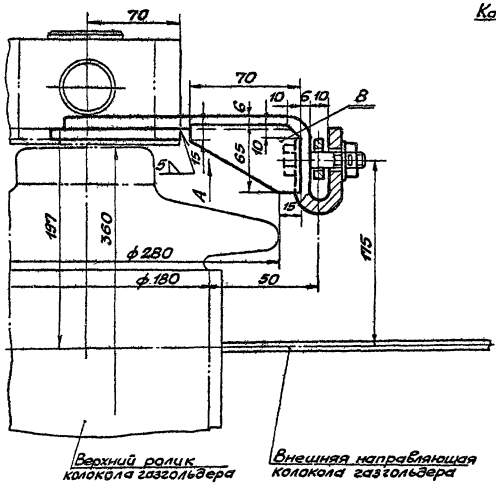

Верхний ролик колокола газгольдера

Внешняя направляющая колокола газгольдера

Изм.	Лист	№ докум.	Подпись	Дата	06 КИП-02.00.000 ВО		
Разраб.		Коннов			Водило. Чертеж общего вида.	Лит	Масса	Масш.
Провер.		Фадеев					5,1	1:2
Т.контр.						Лист	Листов	
Н.контр.		Лебедев				ГИАП		
Утв.		Конобелов						

1606-03 Формат А3

Альбом III

Типовой проект

Rz 20

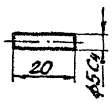

Изм. Лист N докум. Подпись Дата	06 КИП-02.00.003		Лит	Масса	Масштаб
Разраб. Коннов	Штифт			0,002	1:1
Пров. Фадеев			Лист	Листов	
Т.контр.					
Н.контр. Лебедев	Круг 6 ГОСТ 2590-71* / 45 ГОСТ 1050-74**		ГИАП		
Утв. Коновалов					

Инв.№ подл. | Подп. и дата | Взам. инв.№ | Инв.№ дубл. | Подп. и дата

Формат 11

Rz 30

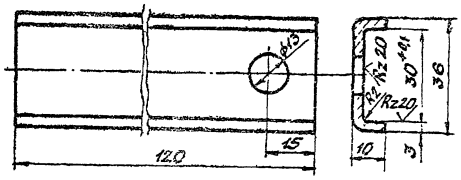

Изм. Лист N докум. Подпись Дата	06 КИП-02.00.004.		Лит	Масса	Масштаб
Разраб. Коннов	Скоба направляющая.			0,09	1:2
Пров. Фадеев			Лист	Листов	
Т.контр.					
Н.контр. Лебедев	Лист 3 ГОСТ 19904-74* / 8 Ст3сп5 ГОСТ 535-79		ГИАП		
Утв. Коновалов					

Инв.№ подл. | Подп. и дата | Взам. инв.№ | Инв.№ дубл. | Подп. и дата

Формат 11

Rz 80

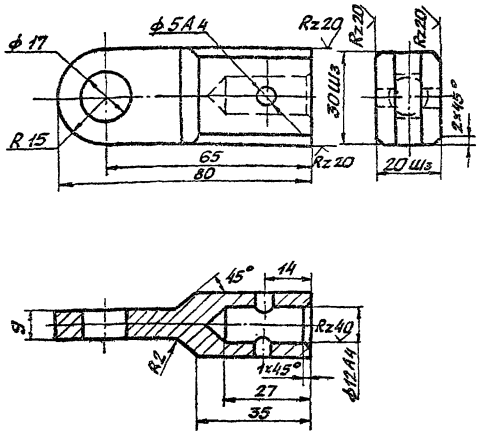

Изм. Лист N докум. Подпись Дата	06 КИП-02.00.002		Лит	Масса	Масштаб
Разраб. Коннов	Серьга			0,185	1:1
Пров. Фадеев			Лист	Листов	
Т.контр.					
Н.контр. Лебедев	Лист 21 ГОСТ 19903-74* / Ст3сп5 ГОСТ 14637-79		ГИАП		
Утв. Коновалов					

Инв.№ подл. | Подп. и дата | Взам. инв.№ | Инв.№ дубл. | Подп. и дата

Формат 11

Rz 80

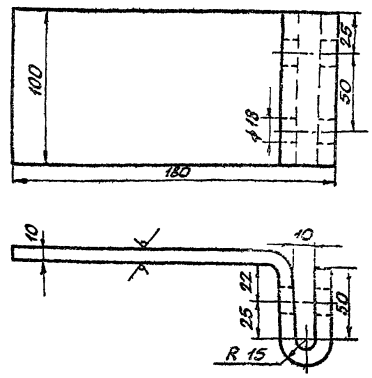

Изм. Лист N докум. Подпись Дата	06 КИП-02.00.001		Лит	Масса	Масштаб
Разраб. Коннов	Скоба			2,6	1:2
Пров. Фадеев			Лист	Листов	
Т.контр.					
Н.контр. Лебедев	Полоса 10×100 ГОСТ 103-76 / Ст3сп5 ГОСТ 535-79		ГИАП		
Утв. Коновалов					

Инв.№ подл. | Подп. и дата | Взам. инв.№ | Инв.№ дубл. | Подп. и дата

1606-03 Копировал Ведашкина. Формат 11

Альбом III

Типовой проект

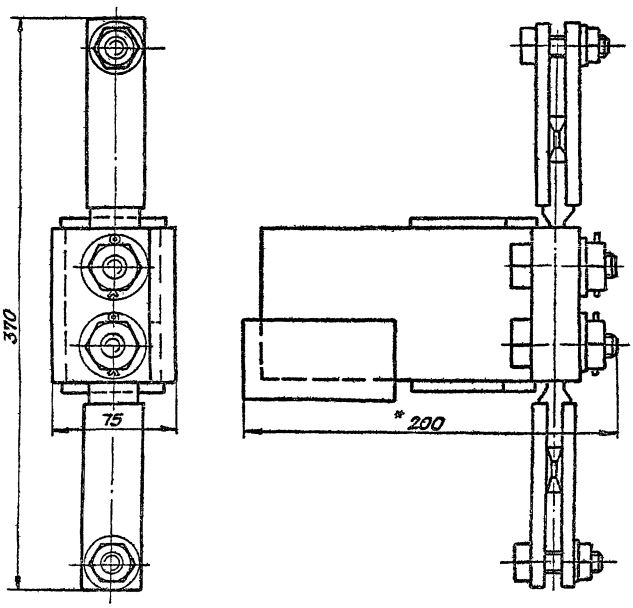

* Размер для справок.

				06 КИП-02.00.000 Г4		
Изм.	Лист	№ докум.	Подпись	Дата	Водило. Габаритный чертеж	Лит.	Масса	Масштаб
Разраб.		Коннов						1:2
Пров.		Фадеев		11.11.94		Лист	Листов	
Т. контр.								
Н. контр.		Лебедев		21.11.94		ГИАП		
Утв.		Коновалов		22.11.94				

Формат 12

Rz 80

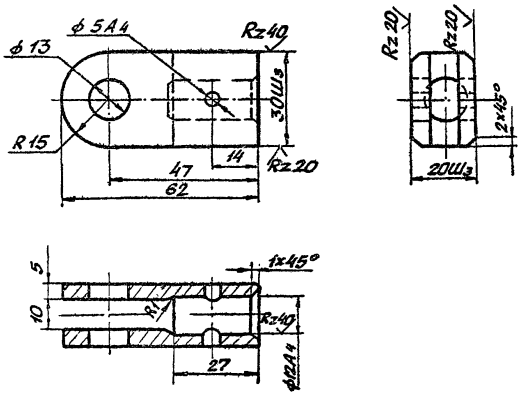

				06 КИП-02.00.005		
Изм.	Лист	№ докум.	Подпись	Дата	Подвеска	Лит.	Масса	Мш	Масштаб
Разраб.		Коннов					0,22		1:1
Пров.		Фадеев		11.11.94		Лист	Листов		
Т. контр.									
Н. контр.		Лебедев		21.11.94	Лист ВСт3сп5ГОСТ14637-79	ГИАП			
Утв.		Коновалов		22.11.94					

1606-03

Формат 12

Формат	Зона	Поз.	Обозначение	Наименование	Кол.	Примечание
				Накладка		
				Полоса 8×50 ГОСТ 103-76 ℓ=100 Вст3сп5 ГОСТ 14637-79	1	
Б4		8		Косынка		
				Лист 6 ГОСТ 19903-74* Вст3сп5 ГОСТ 14637-79	2	

Инв. № подл. | Подп. и дата | Взам. инв. № | Инв. № дубл. | Подп. и дата

Изм.	Лист	№ докум.	Подпись	Дата	06КИП-02.00.000	Лист 2

Формат 11

Формат	Зона	Поз.	Обозначение	Наименование	Кол.	Примечание
				Стандартные изделия		
		9		Болт М16×50.58 ГОСТ 7798-70*	2	
		10		Гайка М16.5 ГОСТ 5915-70*	2	
		11		Болт М12×40.58 ГОСТ 7798-70*	2	
		12		Гайка М12.5 ГОСТ 5915-70*	2	
		13		Шайба 12 ГОСТ 11371-78	2	
		14		Коуш 18 ГОСТ 2224-72*	2	
		15		Шайба 16 ГОСТ 11371-78	2	
		16		Шплинт ф 2×40 ГОСТ 397-79*	2	

Инв. № подл. | Подп. и дата | Взам. инв. № | Инв. № дубл. | Подп. и дата

Изм.	Лист	№ докум.	Подп.	Дата	06КИП-02.00.000	Лист 3

Формат 11

Формат	Зона	Поз.	Обозначение	Наименование	Кол.	Примечание
				Документация.		
А2			06КИП-02.00.000ВО	Вадило		
				Чертеж общего вида	1	
А2			06КИП-02.00.000ГЧ	Вадило		
				Габаритный чертеж	1	
				Детали.		
А1		1	06КИП-02.00.001	Скоба	1	
А1		2	06КИП-02.00.002	Серьга	2	
А1		3	06КИП-02.00.003	Штифт	2	
А1		4	06КИП-02.00.004	Скоба направляющая	4	
А2		5	06КИП-02.00.005	Подвеска	2	
А1		6	06КИП-02.00.006	Предохранитель	2	

Инв. № подл. | Подп. и дата | Взам. инв. № | Инв. № дубл. | Подп. и дата

Изм.	Лист	№ докум.	Подпись	Дата	06 КИП-02.00.000		
Разраб.		Коннов			Вадило. Спецификация.	Лит	Лист 1 / Листов 3
Пров.		Фабеев				ГИАП	
Н. контр.		Лебедев					
Утв.		Коновалов					

Формат 11

Rz 20 (√)

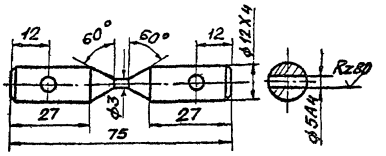

Изм.	Лист	№ докум.	Подпись	Дата	06КИП-02.00.006		
Разраб.		Коннов			Предохранитель	Лит	Масса 0,024 / Масштаб 1:1
Пров.		Фабеев				Лист	Листов
Т. контр.						ГИАП	
Н. контр.		Лебедев			Круг 13 ГОСТ 2590-71* / 10 ГОСТ 1050-74**		
Утв.		Коновалов					

1606-03

Формат 11

Типовой проект

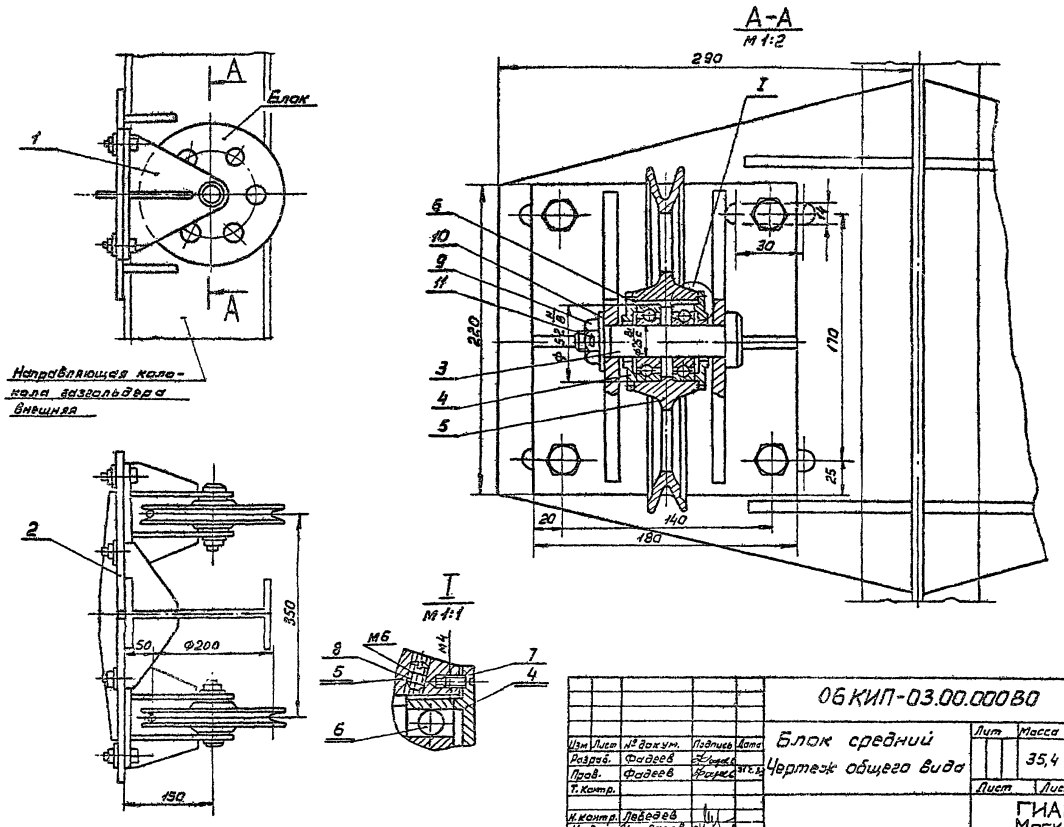

					06КИП-03.00.000В0			
Изм	Лист	№ докум.	Подпись	Дата	Блок средний Чертеж общего вида	Лит	Масса	Масштаб
Разраб.		Фадеев					35,4	1:5
Пров.		Фадеев		31.12.85		Лист	Листов	
Т.контр.								
Н.контр.		Лебедев				ГИАП МОСКВА		
Утв.		Коновалов						

Копировал: Формат 12

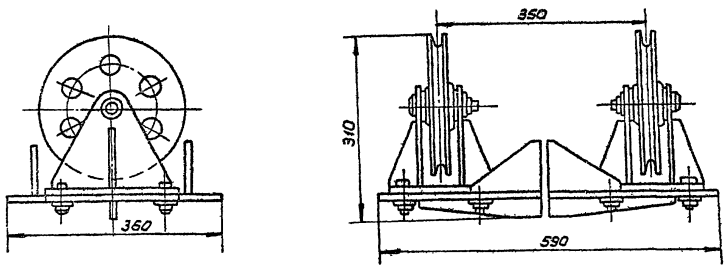

					06КИП-03.00.000Г4			
Изм	Лит	№ докум.	Подпись	Дата	Блок средний Габаритный чертеж	Лит.	Масса	Масштаб
Разраб.		Фадеев						1:5
Пров.		Фадеев		31.12.85		Лист	Листов	
Т.контр.								
Н.контр.		Лебедев		12.9.85		ГИАП МОСКВА		
Утв.		Коновалов						

Копировал 1606-03 Формат 12

Типовой проект Альбом III

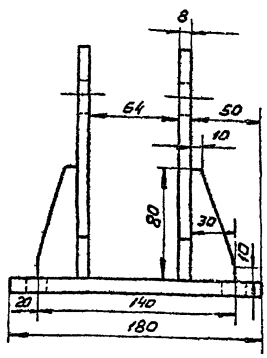

Вид А

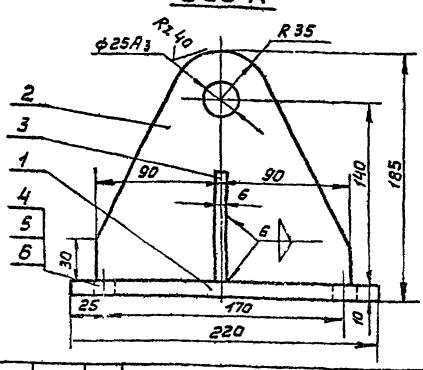

				06КИП-03.01.000СБ			
Изм.	Лист	№ докум.	Подпись	Дата	Кронштейн I Сборочная единица	Лит	Масса	Масштаб
Разраб.		Фадеев					15,6	1:2,5
Пров.		Фадеев				Лист	Листов	
Т.контр.								
Н.контр.		Лебедев		3.11.83		ГИАП МОСКВА		
Утв.		Коновалов		3.11.83				

Копировал: Формат А1

Rz 40 (V)

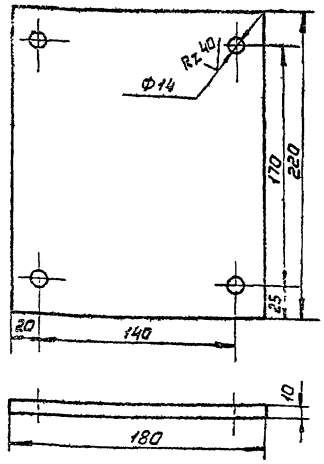

				06КИП-03.01.001			
Изм.	Лист	№ докум.	Подпись	Дата	Плита	Лит	Масса	Масштаб
Разраб.		Фадеев					3,088	1:2,5
Пров.		Фадеев				Лист	Листов	
Т.контр.								
Н.контр.		Лебедев		3.11.83	Лист 10 ГОСТ 19903-74* ВСт3сп5 ГОСТ 14637-79	ГИАП МОСКВА		
Утв.		Коновалов		3.11.83				

Копировал: Формат А1

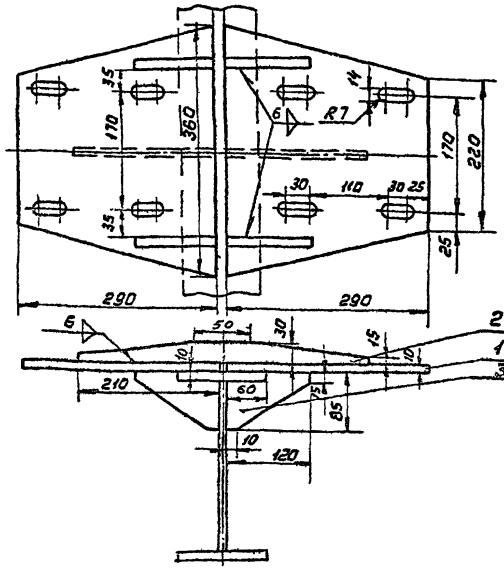

				06КИП-03.02.000СБ			
Изм.	Лист	№ докум.	Подпись	Дата	Кронштейн II Сборочная единица	Лит	Масса	Масштаб
Разраб.		Фадеев					12,6	1:5
Пров.		Фадеев				Лист	Листов	
Т.контр.								
Н.контр.		Лебедев		3.11.83		ГИАП МОСКВА		
Утв.		Коновалов		3.11.83				

Копировал: Формат А1

Rz 80 (V)

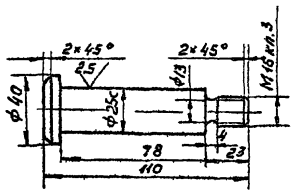

				06КИП-03.00.001			
Изм.	Лист	№ докум.	Подпись	Дата	Ось	Лит	Масса	Масштаб
Разраб.		Фадеев					0,46	1:2
Пров.		Фадеев				Лист	Листов	
Т.контр.								
Н.контр.		Лебедев		3.11.83	Круг 42 ГОСТ 2590-71* 35 ГОСТ 1050-74**	ГИАП МОСКВА		
Утв.		Коновалов		3.11.83				

Копировал. 1606-03 Формат А1

АЛЬБОМ III

ТИПОВОЙ ПРОЕКТ

Формат	Зона	Поз.	Обозначение	Наименование	Кол.	Примечание
				Документация		
11			06 КИП-03.01 000СБ	Кронштейн I		
				Сборочная единица	2	
				Детали		
11		1	06 КИП-03 01 001	Плита	2	
Б4		2		Стойка		
				Лист 8 ГОСТ 19903-74*		
				ВСт3сп5 ГОСТ 14637-79	4	
Б4		3		Косынка		
				Лист 6 ГОСТ 19903-74*		
				ВСт3сп5 ГОСТ 14637-79	4	
				Стандартные изделия		
		4		Болт М12×35.58		
				ГОСТ 7798-70*	8	
		5		Гайка М 12.5		
				ГОСТ 5915-70*	8	
		6		Шайба 12		
				ГОСТ 11371-78	8	

Подпись и дата | Инв. № дубл. | Взам. инв. № | Подпись и дата | Инв. № подл.

Изм | Лист | № докум. | Подпись | Дата

06 КИП-03 00 000 — Лист 3

Копировал — Формат 11

Формат	Зона	Поз.	Обозначение	Наименование	Кол.	Примечание
				Документация		
11			06 КИП-03 02 000СБ	Кронштейн II		
				Сборочная единица	2	
				Детали		
Б4		1		Плита		
				Лист 10 ГОСТ 19903-74*		
				ВСт3сп5 ГОСТ 14637-79	2	
Б4		2		Косынка		
				Лист 6 ГОСТ 19903-74*		
				ВСт3сп5 ГОСТ 14637-79	1	
Б4		3		Косынка		
				Лист 6 ГОСТ 19903-74*		
				ВСт3сп5 ГОСТ 14637-79	2	

Подпись и дата | Инв. № дубл. | Взам. инв. № | Подпись и дата | Инв. № подл.

Изм | Лист | № докум. | Подпись | Дата

06 КИП-03.00.000 — Лист 4

Копировал — Формат 11

Формат	Зона	Поз.	Обозначение	Наименование	Кол.	Примечание
				Стандартные изделия		
		6		Шарикоподшипник		
				№ 205 ф 25		
				ГОСТ 8338-75	4	
		7		Винт М 4×10		
				ГОСТ 17475-80	16	
		8		Винт М 6×10		
				ГОСТ 1477-75*	2	
		9		Гайка М 16.5		
				ГОСТ 5915-70*	2	
		10		Шайба 16		
				ГОСТ 11371-78	2	
		11		Шплинт Ф 2×40		
				ГОСТ 397-79*	2	

Подпись и дата | Инв. № дубл. | Взам. инв. № | Подпись и дата | Инв. № подл.

Изм | Лист | № докум. | Подпись | Дата

06 КИП-03.00.000 — Лист 2

Копировал — Формат 11

Формат	Зона	Поз.	Обозначение	Наименование	Кол.	Примечание
				Документация		
12			06 КИП-03 00 000 ВО	Блок средний		
				Чертеж общего вида	1	
12			06 КИП-03 00 000Г4	Блок средний		
				Габаритный чертеж	1	
				Сборочные единицы		
11		1	06 КИП-03 01 000СБ	Кронштейн I	2	
11		2	06 КИП-03 02 000СБ	Кронштейн II	1	
				Детали		
11		3	06 КИП-03 00 001	Ось	2	
11		4	КИП-06 00 002	Крышка	4	
12		5	КИП-06 00 001	Ролик Ф 200	2	

Подпись и дата | Инв. № дубл. | Взам. инв. № | Подпись и дата | Инв. № подл.

Изм | Лист | № докум. | Подпись | Дата

06 КИП-03.00.000

Разраб.	Коннов		
Пров.	Фадеев		
Н. контр.	Лебедев		
Утв.	Колобалов		

Блок средний
Спецификация

Лит | Листов 1 | Лист | Ву. 3

ГИАП

Копировал 1606-03 Формат 11

Альбом III

Типовой проект

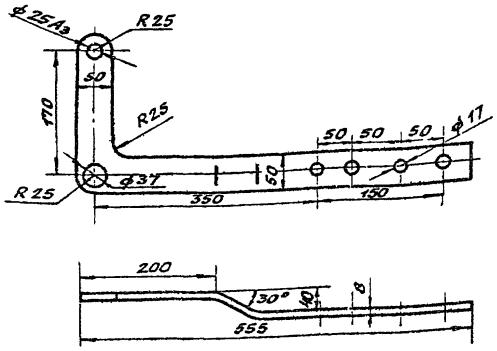

Изм.	Лист	N докум.	Подпись	Дата	
Разраб.		Фадеев			
Пров.		Фадеев			
Т.контр.					
Н.контр.		Лебедев			
Утв.		Коновалов			

06КИП-04.00.003.

Щека рычага правая.

Лит	Масса	Масштаб
	2.22	1:5

Лист | Листов

Лист 8 ГОСТ 19903-74*
8 Ст.3 сп5 ГОСТ 14637-75

ГИАП МОСКВА

Копировал: Федотова Формат 11.

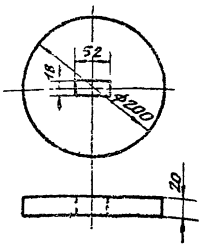

Изм.	Лист	N докум.	Подпись	Дата	
Разраб.		Фадеев			
Пров.		Фадеев			
Т.контр.					
Н.контр.		Лебедев			
Утв.		Коновалов			

06 КИП-04.00.002.

Груз

Лит	Масса	Масштаб
	4.83 s	1:5

Лист | Листов

Круг 200 ГОСТ 2590-71*
Ст.0 ГОСТ 380-71*

ГИАП МОСКВА

Копировал: Федотова Формат 11

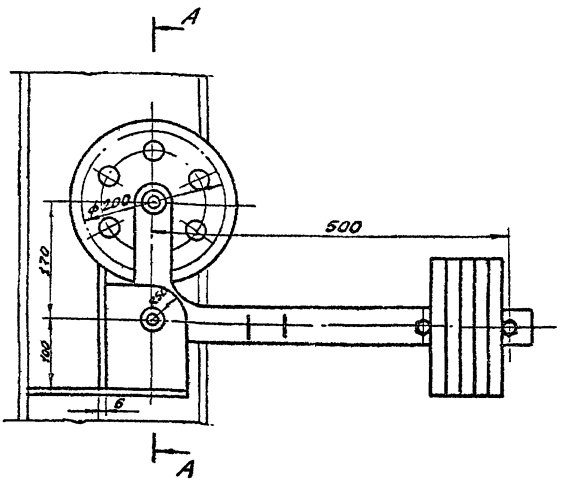

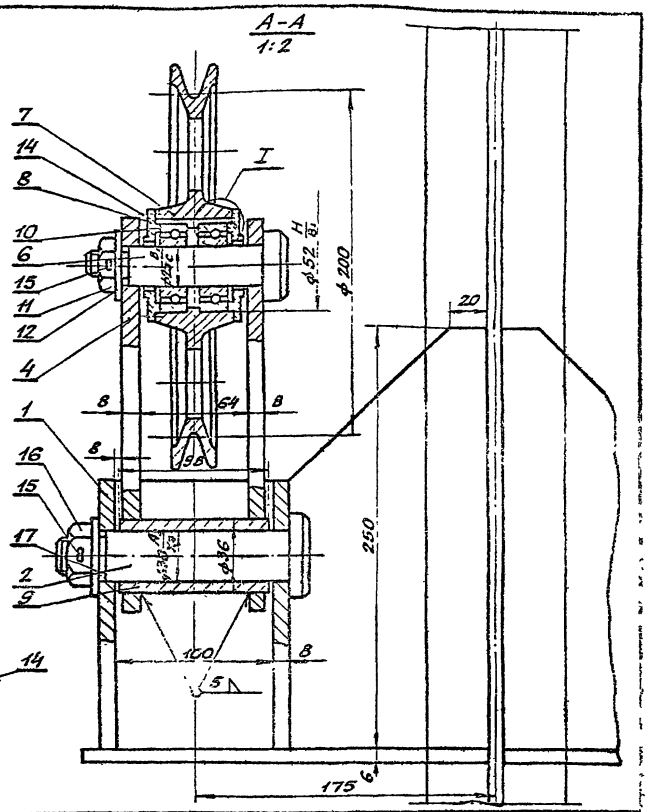

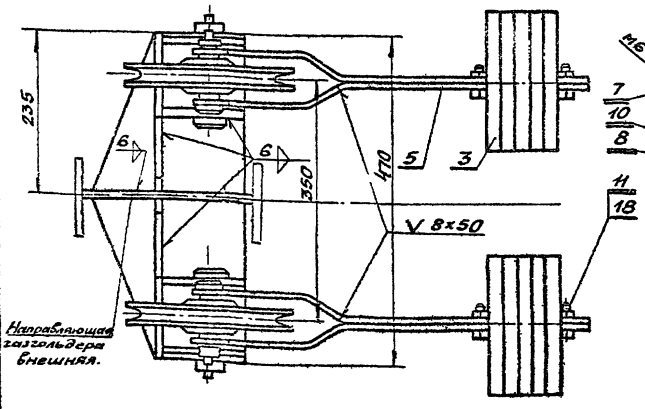

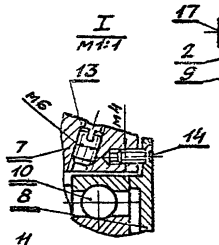

Изм.	Лист	N докум.	Подпись	Дата	
Разраб.		Фадеев			
Провер.		Фадеев			
Т.контр.					
Н.контр.		Лебедев			
Утв.		Коновалов			

06КИП-04.00.000ВО

Блок натяжной.
Чертеж общего вида.

Лит	Масса	Масштаб
	79,0	1:5

Лист | Листов

ГИАП МОСКВА

1606-03 Формат 12

Инв.№ подл. | Подп. и дата | Взам. инв.№ | Инв.№ дубл. | Подп. и дата

Rz 80 / √(V)

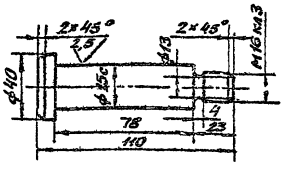

Изм.	Лист	№ докум.	Подпись	Дата	06КИП-04.00.004			
Разраб.		Фадеев			Ось ℓ = 110	Лит.	Масса	Масштаб
Пров.		Фадеев					0,46	1:2
Т.контр.						Лист	Листов	
Н.контр.		Лебедев			Круг 42 ГОСТ 2590-71* / 35 ГОСТ 1050-74**	ГИАП Москва		
Утв.		Коновалов						

Копировал: Федотова Формат 11

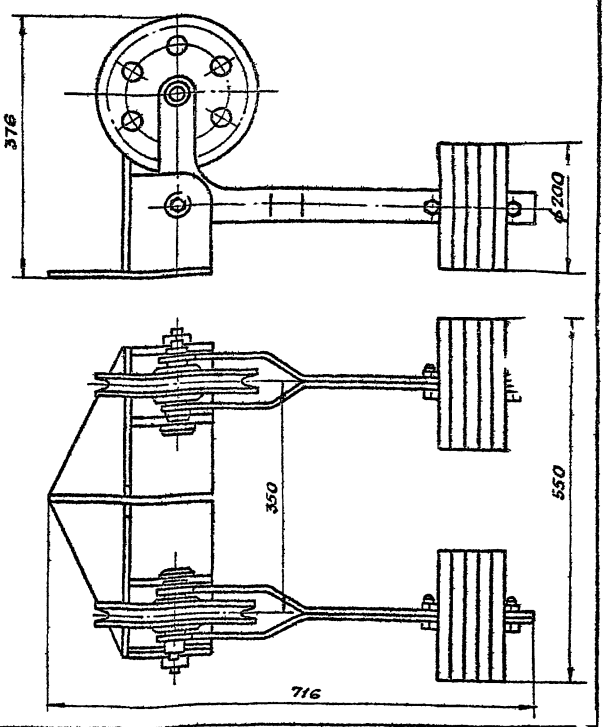

Изм.	Лист	№ докум.	Подпись	Дата	06КИП-04.00.000Г4			
Разраб.		Фадеев			Блок натяжной. Габаритный чертеж.	Лит.	Масса	Масштаб
Пров.		Фадеев					80,5	1:5
Т.контр.						Лист	Листов	
Н.контр.		Лебедев				ГИАП Москва		
Утв.		Коновалов						

Копировал: Федотова Формат 11

Rz 80 / √(V)

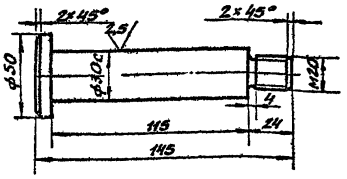

Изм.	Лист	№ докум.	Подпись	Дата	06КИП-04.00.001			
Разраб.		Фадеев			Ось ℓ = 145	Лит.	Масса	Масштаб
Пров.		Фадеев					0,758	1:2
Т.контр.						Лист	Листов	
Н.контр.		Лебедев			Круг 53 ГОСТ 2590-71* / 35 ГОСТ 1050-74**	ГИАП Москва		
Утв.		Коновалов						

Копировал: Федотова Формат 11

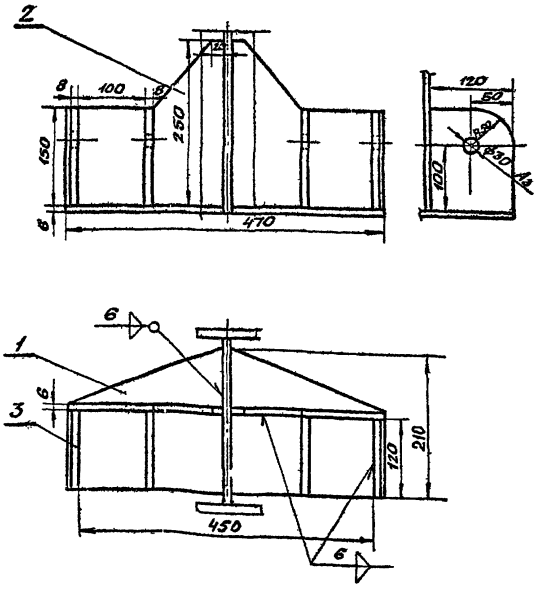

Изм.	Лист	№ докум.	Подпись	Дата	06КИП-04.01.000СБ			
Разраб.		Фадеев			Кронштейн. Сборочная единица	Лит.	Масса	Масштаб
Пров.		Фадеев					11,6	1:5
Т.контр.						Лист	Листов	
Н.контр.		Лебедев				ГИАП Москва		
Утв.		Коновалов						

1606-03

Копировал: Федотова Формат 1

Типовой проект

Формат	Зона	Поз.	Обозначение	Наименование	Кол.	Примечание
		13		Винт М6×10		
				ГОСТ 1477-75*	2	
		14		Винт М4×10		
				ГОСТ 17475-80	16	
		15		Шплинт 2×40		
				ГОСТ 397-79*	4	
		16		Гайка М20.5		
				ГОСТ 5915-70*	2	
		17		Шайба 20		
				ГОСТ 11371-78	2	
		18		Болт М16×35.58		
				ГОСТ 7798-70*	4	

Инв.№ подл. | Подпись и дата | Взам. инв.№ | Инв.№ дубл. | Подпись и дата

Изм. Лист N докум. Подпись Дата

06 КИП-04.00.000

Лист 3

Формат А1

Формат	Зона	Поз.	Обозначение	Наименование	Кол.	Примечание
				Документация		
А1			06КИП-04.01.000СБ	Кронштейн		
				Сборочная единица	1	
				Детали		
Б4		1		Плита		
				Лист 6 ГОСТ 19903-74* / ВСт3сп5 ГОСТ 14637-79	2	
Б4		2		Косынка		
				Лист 8 ГОСТ 19903-74* / ВСт3сп5 ГОСТ 14637-79	2	
Б4		3		Стойка		
				Лист 8 ГОСТ 19903-74* / ВСт3сп5 ГОСТ 14637-79	4	

Инв.№ подл. | Подпись и дата | Взам. инв.№ | Инв.№ дубл. | Подпись и дата

Изм. Лист N докум. Подпись Дата

06 КИП-04.00.000

Лист 4

Формат А1

Формат	Зона	Поз.	Обозначение	Наименование	Кол.	Примечание
Б4		5		Щека рычага левая		
				Лист 8 ГОСТ 19903-74* / ВСт3сп5 ГОСТ 14637-79	2	
А1		6	06КИП-04.00.004	Ось ℓ=110	2	
А2		7	КИП-06.00.001	Ролик ф200	2	
А1		8	КИП-06.00.002	Крышка	4	
Б4		9		Втулка ф30/36; ℓ=98		
				Круг 38 ГОСТ 2590-71* / ВСт3сп5 ГОСТ 535-79	2	
				Стандартные изделия		
		10		Шарикоподшипник		
				N 205 ф25		
				ГОСТ 8338-75	4	
		11		Гайка М16.6		
				ГОСТ 5915-70*	6	
		12		Шайба 16		
				ГОСТ 11371-78	2	

Инв.№ подл. | Подпись и дата | Взам. инв.№ | Инв.№ дубл. | Подпись и дата

Изм. Лист N докум. Подпись Дата

06 КИП-04.00.000

Лист 2

Формат А1

Формат	Зона	Поз.	Обозначение	Наименование	Кол.	Примечание
				Документация		
А2			06КИП-04.00.000ВО	Блок натяжной		
				Чертеж общего вида	1	
А2			06КИП-04.00.000Г4	Блок натяжной		
				Габаритный чертеж	1	
				Сборочные единицы		
А1		1	06КИП-04.01.000СБ	Кронштейн	1	
				Детали		
А1		2	06КИП-04.00.001	Ось ℓ=146	2	
А1		3	06КИП-04.00.002	Груз	10	
А1		4	06КИП-04.00.003	Щека рычага правая	2	

Инв.№ подл. | Подпись и дата | Взам. инв.№ | Инв.№ дубл. | Подпись и дата

Изм.	Лист	N докум.	Подпись	Дата	06 КИП-04.00.000			
Разраб.		Коннов			Блок натяжной. Спецификация	Лит.	Лист	Листов
Пров.		Фадеев				1	1	4
Н.контр.		Лебедев				ГИАП		
Утв.		Конобеев						

1606-03 Формат А1

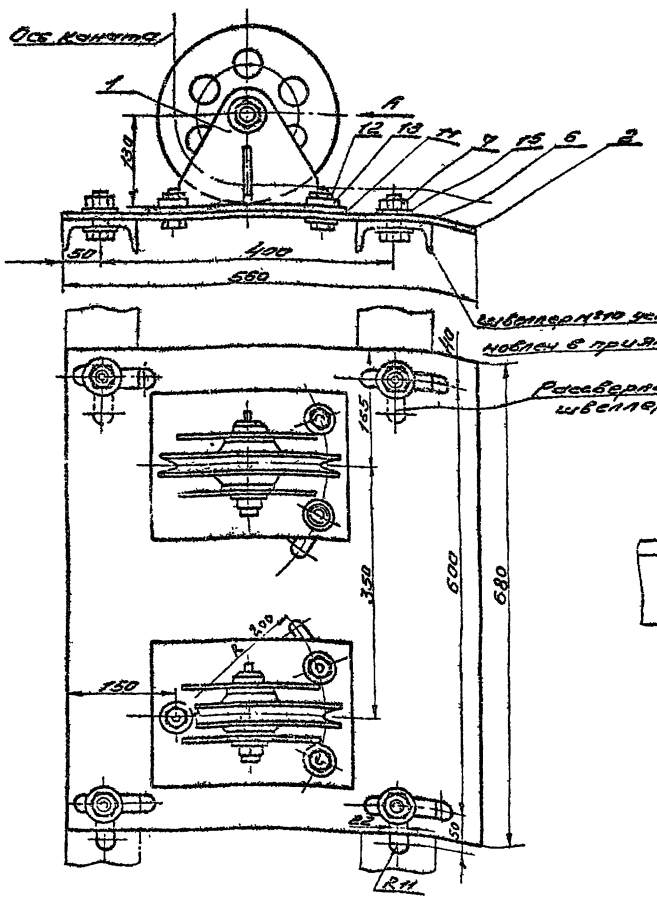

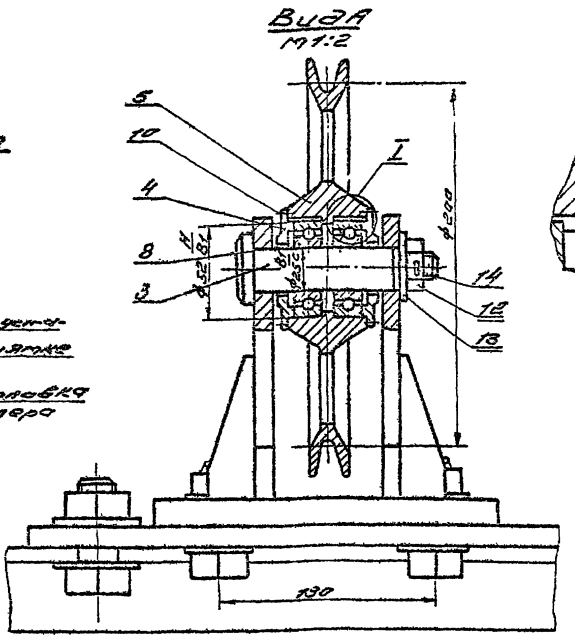

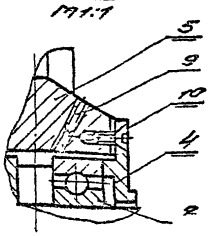

				КИП-05.00.000 ВО			
Изм.	Лист	№ докум.	Подпись	Дата		Лит.	Масса	Масштаб
Разраб.	Коннов			Блок приямка №1			55.5	1:5
Пров.	Федосеев			21.10	Чертеж общего вида			
Т. контр.						Лист	Листов	
Н. контр.	Лебедев			21.10		ГИАП		
Утв.	Коновалов			21.10				

Копировал Формат А2

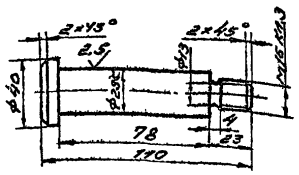

				КИП-05.00.002			
Изм.	Лист	№ докум.	Подпись	Дата		Лит.	Масса	Масштаб
Разраб.	Коннов				Ось		0.46	1:2
Пров.	Федосеев			21.10		Лист	Листов	
Т. контр.					42 ГОСТ 2590-71*			
Н. контр.	Лебедев			21.10	Круг 35 ГОСТ 1050-74**	ГИАП		
Утв.	Коновалов			21.10				

Копировал Формат А1

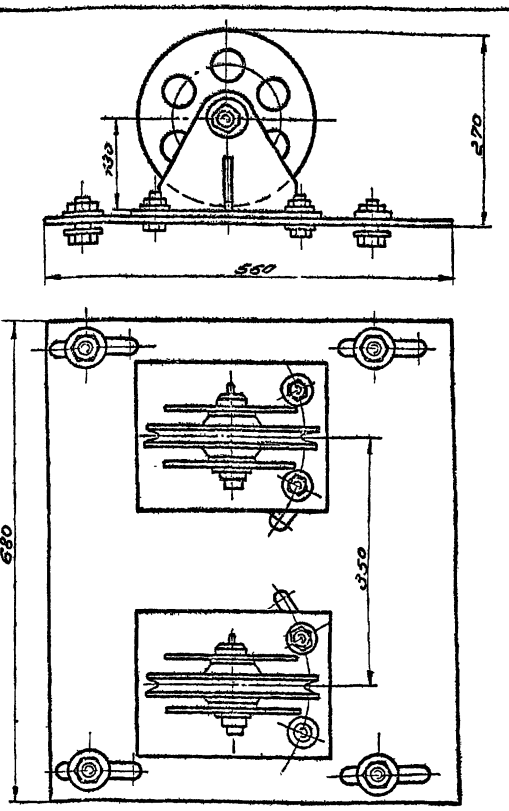

				КИП-05.00.000ГЧ			
Изм.	Лист	№ докум.	Подпись	Дата		Лит.	Масса	Масштаб
Разраб.	Коннов				Блок приямка №1			1:5
Пров.	Федосеев			21.10	Габаритный чертеж			
Т. контр.						Лист	Листов	
Н. контр.	Лебедев			21.10		ГИАП		
Утв.	Коновалов			21.10				

Копировал 1606-03 Формат А1

Типовой проект

Инв.№ подл. | Подпись и дата | Взам.инв.№ | Инв.№ дубл. | Подпись и дата

Rz 80 V (V)

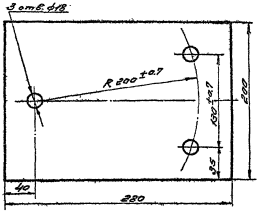

				КИП-05.01.001		
Изм.	Кол.уч.	Лист	№док.	Подп.	Дата	
Разраб.	Кочнев			Плита	Лит.	Масса	Масштаб
Пров.	Рябов				4.24	1:2.5
Т.контр.					Лист	Листов
Н.контр.	Лебедев		01.18	Лист 10 Лист 13903-24*		
Утв.	Кантович		01.18	8 Ст.Зэов 5 Лист №63.1.79	ГИАП	

Копировал | Формат А4

Rz 80 V (V)

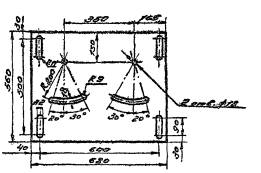

				КИП-05.00.001		
Изм.	Кол.уч.	Лист	№док.	Подп.	Дата	
Разраб.	Кочнев			Плита	Лит.	Масса	Масштаб
Пров.	Рябов				29.7	1:10
Т.контр.					Лист	Листов
Н.контр.	Лебедев		01.18	Лист 10 Лист 13903-24*		
Утв.	Кантович		01.18	8 Ст.Зэов 5 Лист №63.1.79	ГИАП	

Копировал | Формат А1

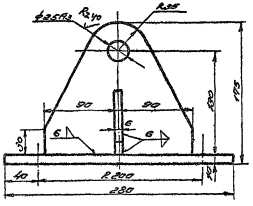

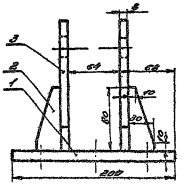

				КИП-05.01.000СБ		
Изм.	Кол.уч.	Лист	№док.	Подп.	Дата	
Разраб.	Кочнев			Кронштейн	Лит.	Масса	Масштаб
Пров.	Рябов			Дорожный знак		15	1:2
Т.контр.					Лист	Листов
Н.контр.	Лебедев		01.18			
Утв.	Кантович		01.18		ГИАП	

Копировал 4806-08 | Формат А2

Инв.№ подл. | Подпись и дата | Взам.инв.№ | Инв.№ дубл. | Подпись и дата

Формат	Зона	Поз.	Обозначение	Наименование	Кол.	Примечание
				Стандартные изделия		
		6		Болт М20×50.58		
				ГОСТ 7798-70*	4	
		7		Гайка М20.5		
				ГОСТ 5915-70*	4	
		8		Шарикоподшипник		
				№ 205 ф25		
				ГОСТ 8338-75	4	
		9		Винт М6×10		
				ГОСТ 1477-75*	2	
		10		Винт М4×10		
				ГОСТ 17475-80	16	
		11		Болт М16×50.58		
				ГОСТ 7798-70*	6	
		12		Гайка М16.5		
				ГОСТ 5915-70*	8	
		13		Шайба 16		
				ГОСТ 11371-78	12	
		14		Шплинт ф2×40		
				ГОСТ 397-79*	2	
		15		Шайба 20		
				ГОСТ 11371-78	8	

Изм. Лист № докум. Подп. Дата

КИП-05.00000

Лист 3

Копировал Формат 11

Формат	Зона	Поз.	Обозначение	Наименование	Кол.	Примечание
				Документация		
12			КИП-0501.000СБ	Кронштейн		
				Сборочная единица	2	
				Детали		
11		1	КИП-05.01.001	Плита	2	
БУ		2		Косынка		
				Лист 10 ГОСТ 19903-74*		
				В Ст 3 сп 5 ГОСТ 14637-79	4	
БУ		3		Стойка		
				Лист 10 ГОСТ 19903-74*		
				В Ст. 3 сп. 5 ГОСТ 14637-79	4	

Изм. Лист № докум. Подп. Дата

КИП-05.00.000

Лист 4

Копировал Формат 11

Формат	Зона	Поз.	Обозначение	Наименование	Кол.	Примечание
				Детали		
11		2	КИП-050.0001	Плита	1	
11		3	КИП-05.00.002	Ось	2	
11		4	КИП-0600002	Крышка	4	
12		5	КИП-06.00001	Ролик ф200	2	

Изм. Лист № докум. Подп. Дата

КИП-05.00.000

Лист 2

Копировал Формат 11

Формат	Зона	Поз.	Обозначение	Наименование	Кол.	Примечание
				Документация		
12			КИП-05.000008.0	Блок приямка №1		
				Чертеж общего вида	1	
11			КИП-05.00000Г4	Блок приямка №1		
				Габаритный чертеж	1	
				Сборочные единицы		
12		1	КИП-05.01.000СБ	Кронштейн	2	

Изм. Лист № докум. Подп. Дата

КИП-05.00.000

Разраб.	Коннов			
Пров.	Фадеев		10.10.73	Блок приямка №1. Спецификация
Н. контр.	Лебедев		21.10	
Утв.	Коновалов		21.10	

Лит. Лист 1 Листов 4

ГИАП

Копировал 1606-03 Формат 11

Типовой проект

Альб. III

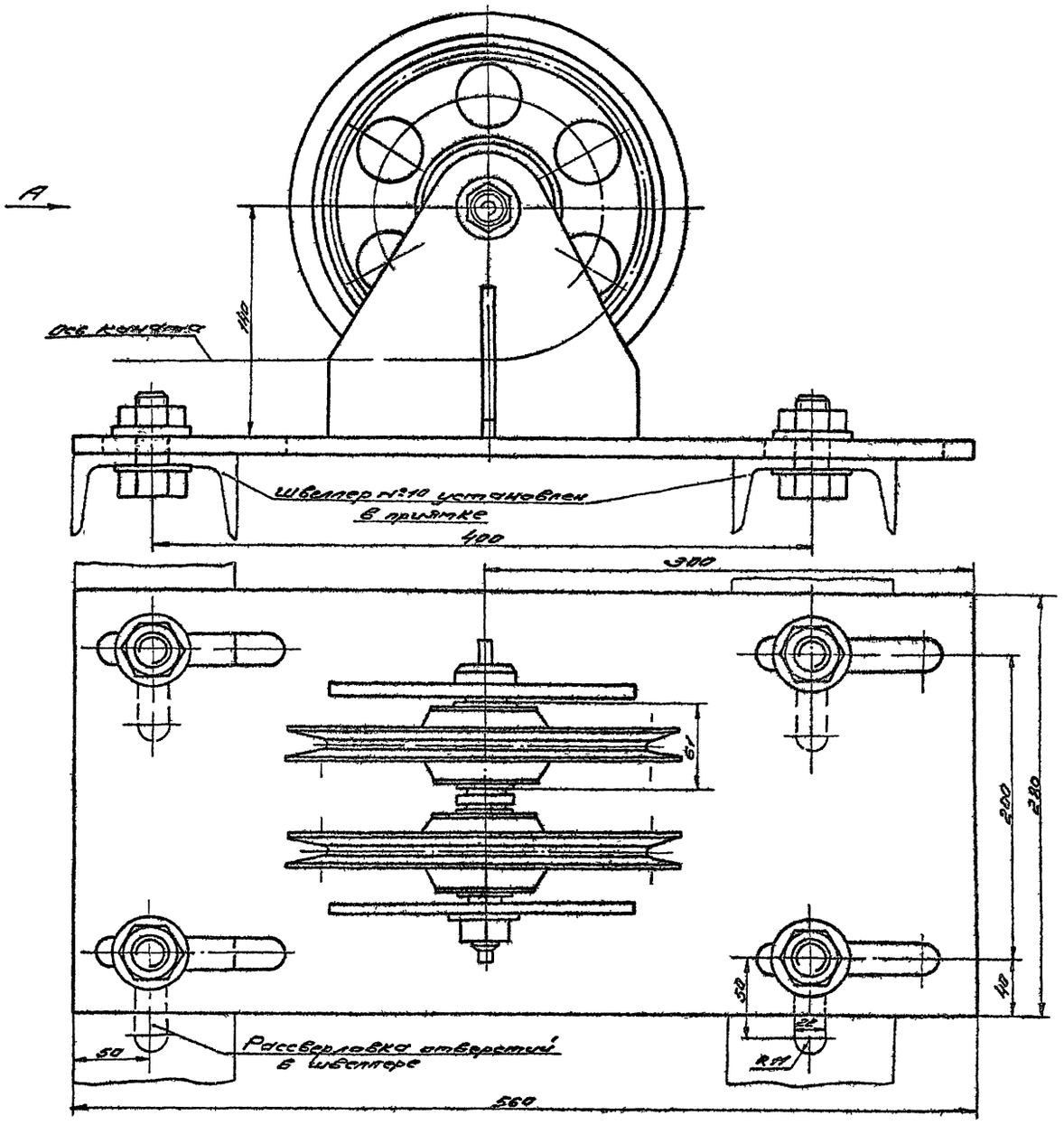

Вид А

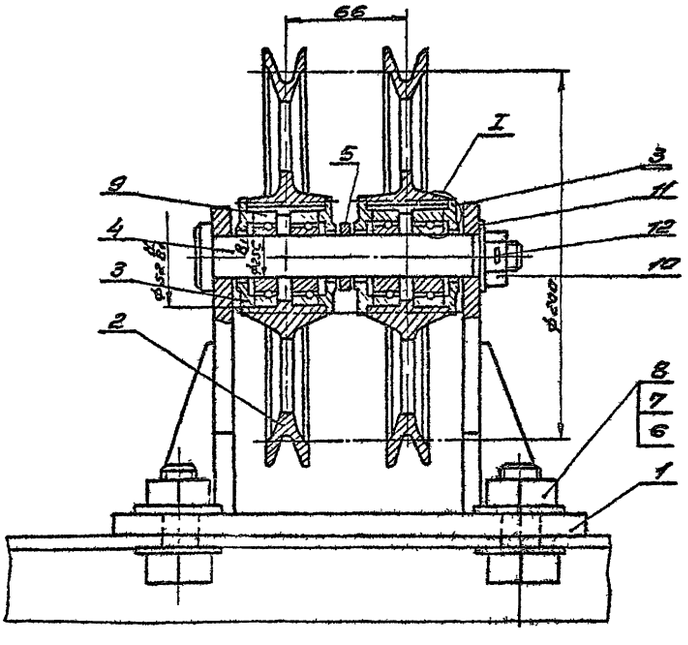

I
М 1:1

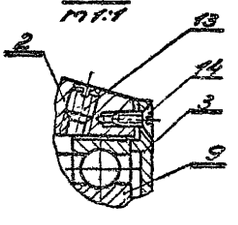

Изготовил	Зайцев			КИП-06.00.00080	
Разраб.	Коннов			Блок прихватки №2 чертеж общего вида.	Лит. / Масса / Масштаб: 26.6 / 1:2
Пров.	Гордеев		12.10		Лист / Листов: ГИАП
Т.контр.					
Н.контр.	Лебедев		21.10		
Утв.	Голубцов		21.10		

Копировал: 1606-03 Формат А2

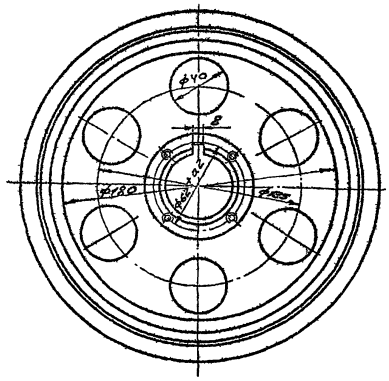

					КИП-06.00.001		
Изм.	Лист	№ докум.	Подпись	Дата		Лит.	Масса	Масштаб
Разраб.		Коннов			Ролик ф200		2,8	1:2
Пров.		Радеев		20.10		Лист	Листов	
Т.контр.								
Н.контр.		Лебедев		21.10	Ст. 28-У8 ГОСТ 1412-79*	ГИАП		
Утв.		Колчеданов		21.10				

Копировал: Формат А2

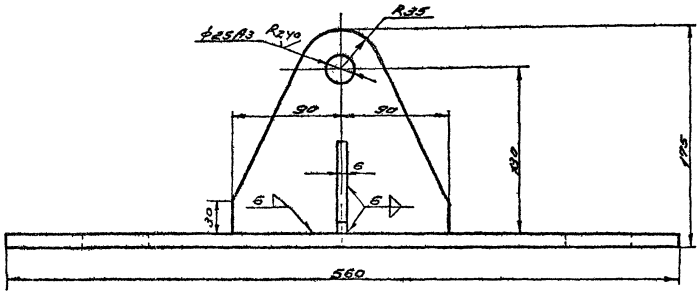

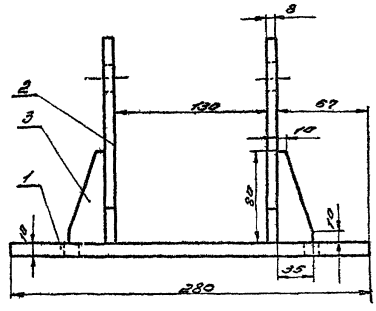

					КИП-06.01.000СБ		
Изм.	Лист	№ докум.	Подпись	Дата	Кронштейн Сборочная единица	Лит.	Масса	Масш.
Разраб.		Коннов					16,05	1:2
Пров.		Радеев		20.10		Лист	Листов	
Т.контр.								
Н.контр.		Лебедев		21.10		ГИАП		
Утв.		Колчеданов		21.10				

Копировал: 1606-03 Формат А2

Типовой проект

Rz 40 √(V)

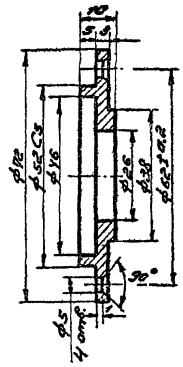

КИП-06.00.002

Крышка

Лит. | Масса 0,087 | Масштаб 1:1

Лист | Листов

ГИАП

Круг В Ст3сп5 ГОСТ 535-79

75 ГОСТ 2590-71*

Копировал: Формат А1

Rz 80 √(V)

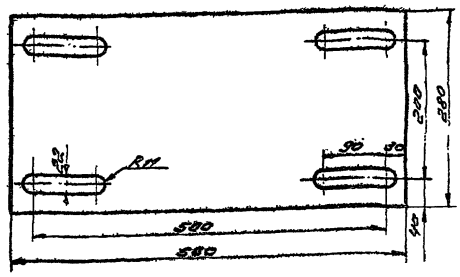

КИП-06.01.001

Плита

Лит. | Масса 12,3 | Масштаб 1:5

Лист | Листов

ГИАП

Лист 10 ГОСТ 19903-74*

В Ст3сп5 ГОСТ 14637-79

Копировал: Формат А1

Rz 80 √(V)

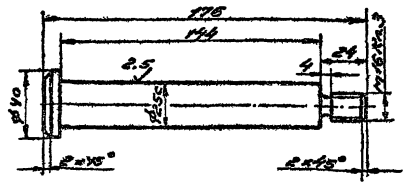

КИП-06.00003

Ось

Лит. | Масса 0,681 | Масштаб 1:2

Лист | Листов

ГИАП

Круг 42 ГОСТ 2590-71* 35 ГОСТ 1050-74 КП

Копировал: Формат А1

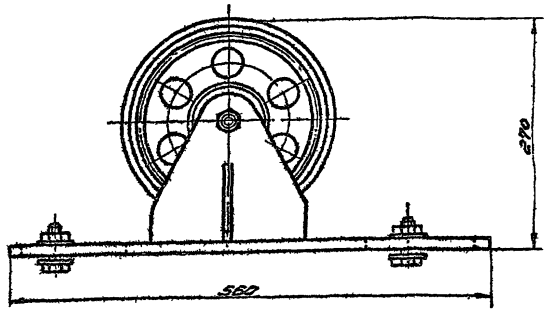

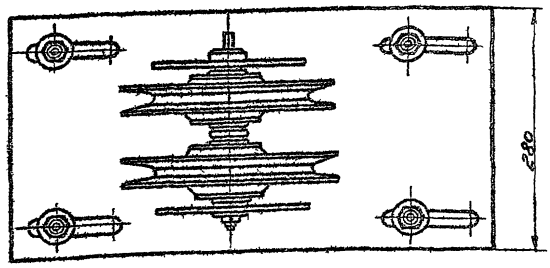

КИП-06.000001Г4

Блок прижимной №2

Габаритный чертеж

Лит. | Масса | Масштаб 1:4

Лист | Листов

ГИАП

Копировал: 1606-03 Формат А1

Формат	Зона	Поз.	Обозначение	Наименование	Кол.	Приме-чание
				Стандартные изделия.		
		6		Болт М20×50.58		
				ГОСТ 7798-70*	4	
		7		Гайка М20.5		
				ГОСТ 5915-70*	4	
		8		Шайба 20		
				ГОСТ 11371-78	8	
		9		Шарикоподшипник		
				№205 ф25		
				ГОСТ 8338-75	4	
		10		Гайка М16 ГОСТ 5915-70*	1	
		11		Шайба 16		
				ГОСТ 11371-78	1	
		12		Шплинт ф2×40		
				ГОСТ 397-79*	1	
		13		Винт		
				М6×10 ГОСТ 1477-75*	2	
		14		Винт М4×10		
				ГОСТ 17475-80	16	

Инв.№подл. | Подп. и дата | Взам.инв.№ | Инв.№дубл. | Подп. и дата

Изм. Лист № докум. Подп. Дата

КИП-06.00.000

Лист 3

Копировал: Формат А4

Формат	Зона	Поз.	Обозначение	Наименование	Кол.	Приме-чание
				Документация.		
				Кронштейн		
12			КИП-06.01.000СБ	Сборочная единица	1	
				Детали		
11	1		КИП-06.01.001	Плита	1	
54	2			Стойка		
				Лист 8 ГОСТ 19903-74*		
				В Ст3сп5 ГОСТ 14637-79	2	
54	3			Косынка		
				Лист 6 ГОСТ 19903-74*		
				В Ст3сп5 ГОСТ 14637-79	2	

Инв.№подл. | Подп. и дата | Взам.инв.№ | Инв.№дубл. | Подп. и дата

Изм. Лист № докум. Подп. Дата

КИП-06.00.000

Лист 4

Копировал: Формат А4

Формат	Зона	Поз.	Обозначение	Наименование	Кол.	Приме-чание
				Детали.		
12	2		КИП-06.00.001	Ролик ф200	2	
11	3		КИП-06.00.002	Крышка	4	
11	4		КИП-06.00.003	Ось	4	
54	5			Шайба ф52/26 δ=3		
				Круг 53 ГОСТ 2590-71*		
				В Ст3сп5 ГОСТ 535-79	1	

Инв.№подл. | Подп. и дата | Взам.инв.№ | Инв.№дубл. | Подп. и дата

Изм. Лист № докум. Подп. Дата

КИП-06.00.000

Лист 2

Копировал: Формат А4

Формат	Зона	Поз.	Обозначение	Наименование	Кол.	Приме-чание
				Документация		
22			КИП-06.00.000.ВО	Блок приямка №2		
				Чертеж общего вида	1	
11			КИП-06.00.000.ГЧ	Блок приямка №2		
				Габаритный чертеж	1	
				Сборочные единицы		
12	1		КИП-06.01.000СБ	Кронштейн	1	

Инв.№подл. | Подп. и дата | Взам.инв.№ | Инв.№дубл. | Подп. и дата

Изм.	Лист	№ докум.	Подп.	Дата	КИП-06.00.000			
Разраб.	Коннов			20.10	Блок приямка №2	Лит.	Лист 1	Листов 4
Пров.	Федосеев			20.10	Спецификация	ГИАП		
Н.контр.	Лебедев			21.10				
Утв.	Коновалов			21.10				

Копировал: 1606-03 Формат А4

ТИПОВОЙ ПРОЕКТ

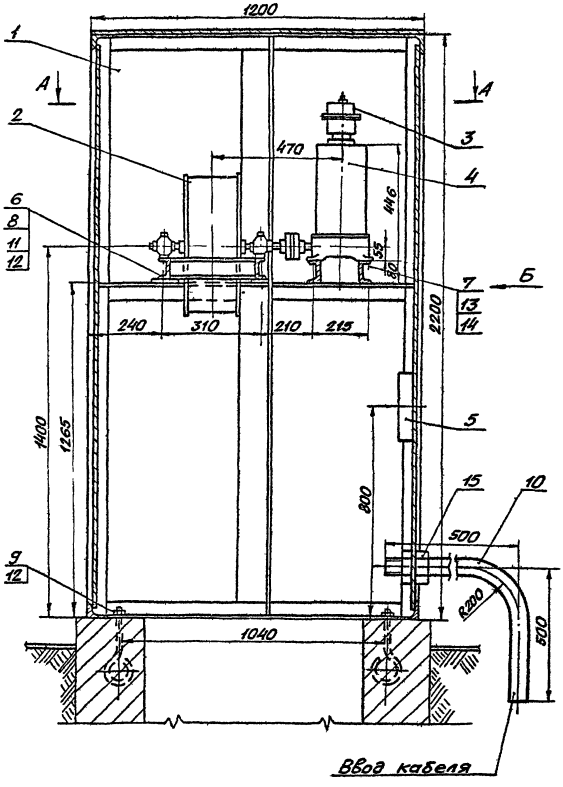

Вид Б

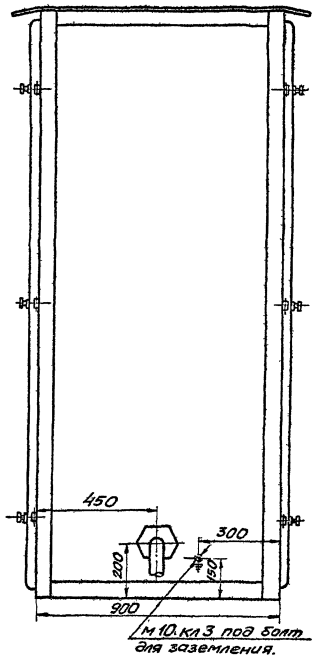

А-А

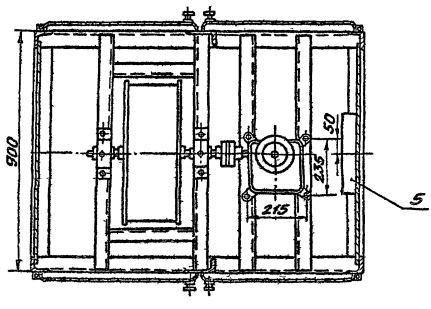

Инв.№ подл.	Подп. и дата	Взам. инв.№	Инв.№ дубл.	Подп. и дата			

Изм.	Лист	№ докум.	Подпись	Дата	06 КИП. 07. 000 ОВО.		
Разраб.		Коннов			Щит датчиков шкафной. Чертеж общего вида.	Лит.	Масса	Масштаб
Пров.		Фадеев					406,25	1:5
Т.контр.						Лист	Листов 6	
Н.контр.		Лебедев				ГИАП		
Утв.		Кановалов						

1606-03 Формат А2

Альбом III

Типовой проект

Формат	Зона	Поз.	Обозначение	Наименование	Кол.	Примечание
54		9		Болт анкерный ф12		
				l_3 = 160		
				Круг 12 ГОСТ 2590-71* / ВСт3сп5ГОСТ 380-71*	4	
54		10		Колено 2" l=920		
				Труба 2" ГОСТ 3262-75*	1	
				Стандартные изделия.		
		11		Болт м 12×35.58		
				ГОСТ 7798-70*	4	
		12		Гайка м 12.5		
				ГОСТ 5915-70*	8	
		13		Болт м 10×40.58		
				ГОСТ 7798-70*	4	
		14		Гайка м 10.5		
				ГОСТ 5915-70*	4	
		15		Контргайка 50		
				ГОСТ 8968-75	2	

Подп. и дата. Инв. N дубл. Взам. инв. N. Подп. и дата. Инв. N подл.

Изм.	Лист	N докум.	Подп.	Дата	06 КИП-07 00 000	Лист 1

Формат 11

Формат	Зона	Поз.	Обозначение	Наименование	Кол.	Примечание
				Документация.		
22			06 КИП-07.00.000 ВО	Щит датчиков шкафной.		
				Чертеж общего вида	1	
				Сборочные единицы.		
22		1	КИП-08.00.000 ВО	Корпус щита	1	
22		2	06 КИП-09.00.000 ВО	Лебедка.	1	
12		3	КИП-10.00.000 ВО	Установка сельсина-датчика БД-1404	1	
54		4	Тип КА 4658-6	Командоаппарат.	1	
54		5	Тип КСК-32.	Коробка соединительная	1	
				Детали.		
11		6	06 КИП-07.00.001	Шайба косая 12	4	
11		7	06 КИП-07.00.002	Шайба косая 10	4	
54		8		Подкладка 60×60; δ=5		
				Лист 7 ГОСТ 19903-74* / ВСт3сп5ГОСТ 14637-79	4	

Подп. и дата. Инв. N дубл. Взам. инв. N. Подп. и дата. Инв. N подл.

Изм.	Лист	N докум.	Подпись	Дата	06 КИП-07 00 000.	Лит	Лист 1	Листов 2
Разраб.		Конков			Щит датчиков шкафной. Спецификация.	ГИАП		
Пров.		Фадеев		4.11.83				
Н. контр.		Лебедев		5.11.83				
Утв.		Коновалов		9.11.83				

Формат 11

Rz80 (√)

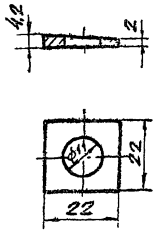

Подп. и дата. Инв. N дубл. Взам. инв. N. Подп. и дата. Инв. N подл.

Изм.	Лист	N докум.	Подпись	Дата	06 КИП-07 00 002	Лит	Масса	Масшт.
Разраб.		Конков			Шайба косая 10		0,015	1:1
Пров.		Фадеев		4.11.83		Лист	Листов	
Т. контр.								
Н. контр.		Лебедев		5.11.83	Полоса 6×22 ГОСТ 103-76 / ВСт3сп5ГОСТ 535-79	ГИАП		
Утв.		Коновалов		9.11.83				

Формат 11

Rz80 (√)

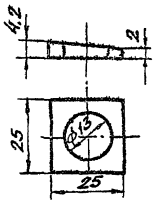

Подп. и дата. Инв. N дубл. Взам. инв. N. Подп. и дата. Инв. N подл.

Изм.	Лист	N докум.	Подпись	Дата	06 КИП-07.00 001	Лит	Масса	Масш.
Разраб.		Конков			Шайба косая. 12		0,006	1:1
Пров.		Фадеев		4.11.83		Лист	Листов	
Т. контр.								
Н. контр.		Лебедев		5.11.83	Полоса 6×25 ГОСТ 103-76 / ВСт3сп5ГОСТ 535-79	ГИАП		
Утв.		Коновалов		9.11.83				

1606-03 Формат 11

Типовой проект

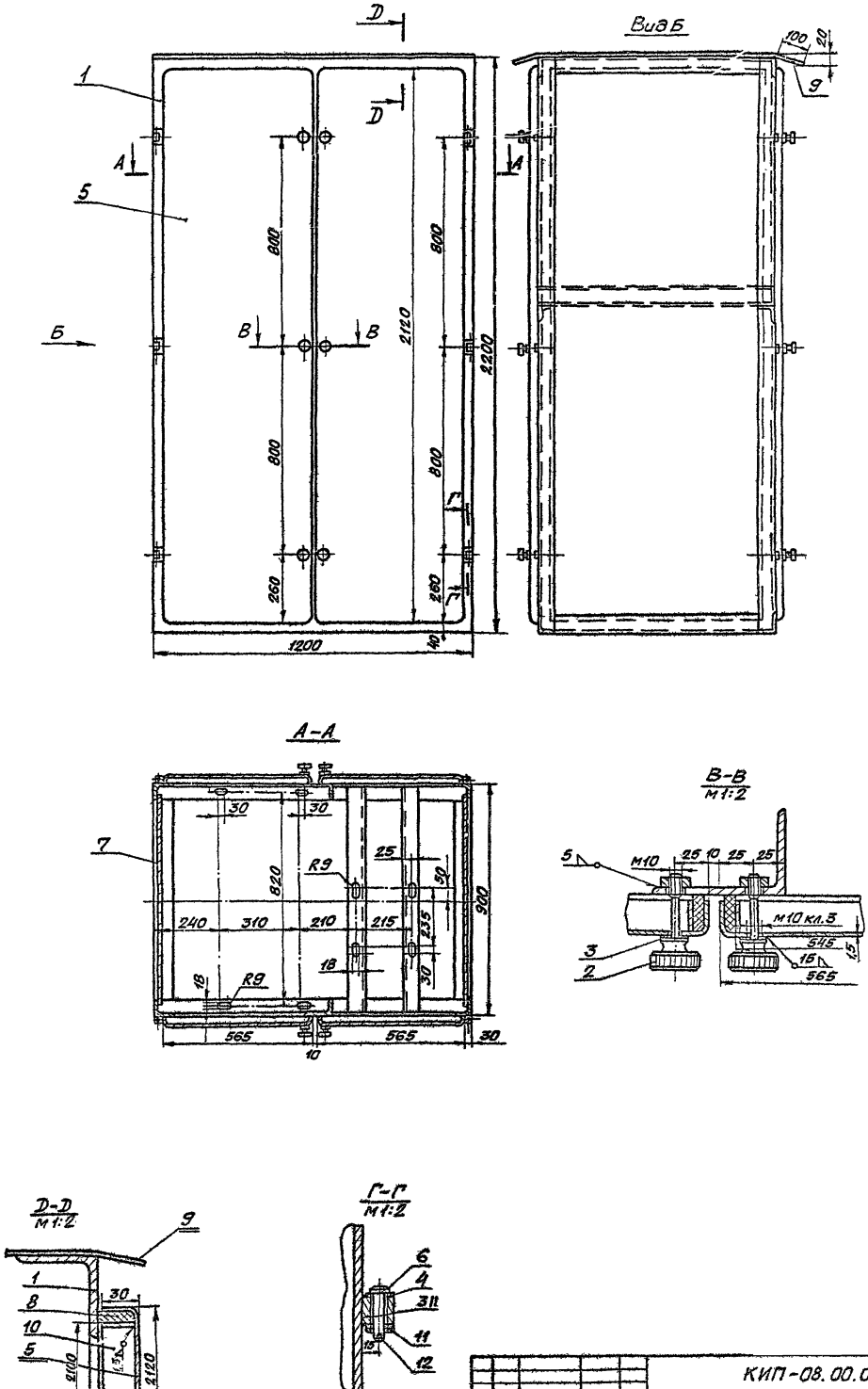

				КИП-08.00.000ВО			
Изм.	Лист	N докум.	Подпись	Дата	Корпус щита. Чертеж общего вида	Лит	Масса	Масшт.
Разраб.		Коннов					310	1:10
Пров.		Фадеев				Лист	Листов
Т.контр.							
Н.контр.		Лебедев				ГИАП	
Утв.		Коновалов					

1606-03 Формат 22

Инв.N подл. | Подпись и дата | Взам.инв.N | Инв.N дубл. | Подпись и дата

Альбом III

Типовой проект

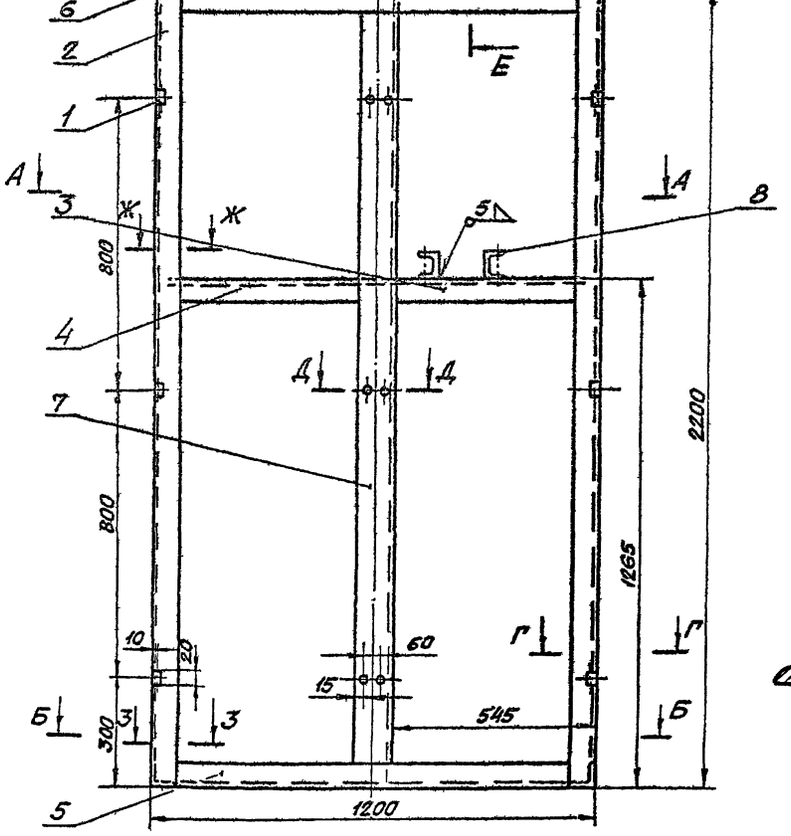

Б-Б

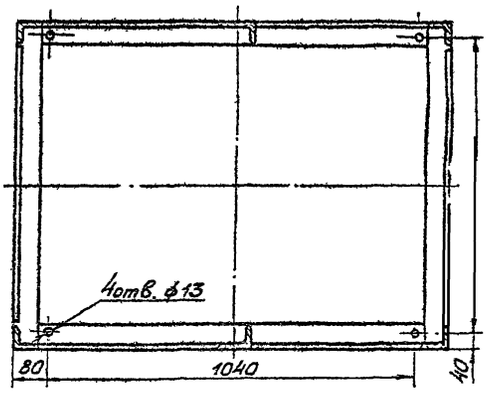

Г-Г
м 1:1

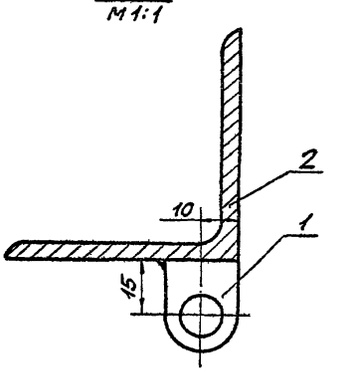

В-В
м 1:1

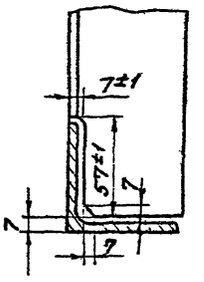

А-А

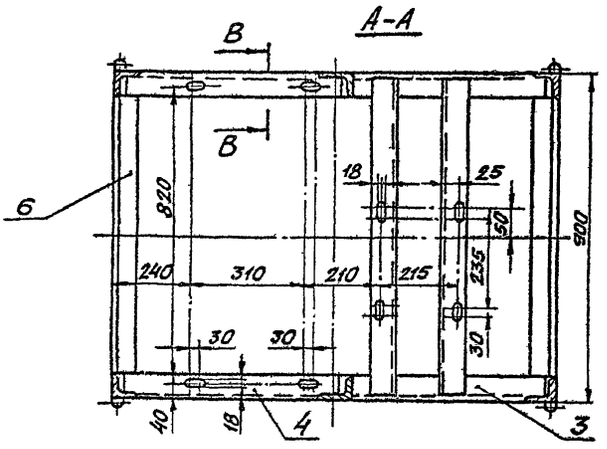

Е-Е
м 1:2

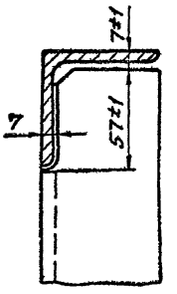

Ж-Ж
м 1:2

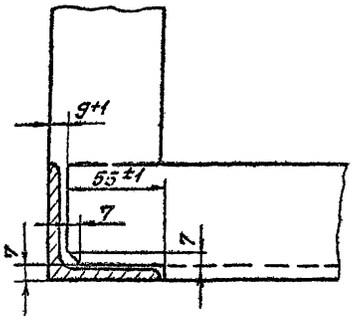

Д-Д
м 1:2

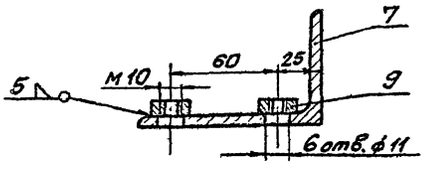

З-З
м 1:2

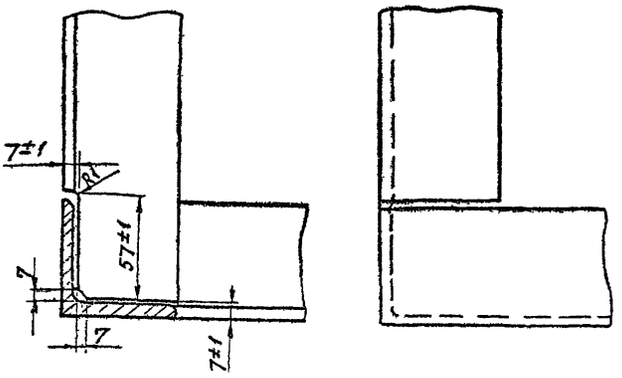

Изм.	Лист	N докум.	Подпись	Дата	КИП-08.01.000 СБ		
Разраб.	Коннов				Каркас щита. Сборочная единица	Лит	Масса	Масш.
Пров.	Фадеев			11.11.93			144	1:10
Т.контр.						Лист	Листов	
Н.контр.	Лебедев			11.11.93		ГИАП		
Утверд.	Коновалов			11.11.93				

Инв.№ подл. | Подпись и дата | Взам. инв.№ | Инв.№ дубл. | Подпись и дата

1606-03

Формат А2

Rz 80

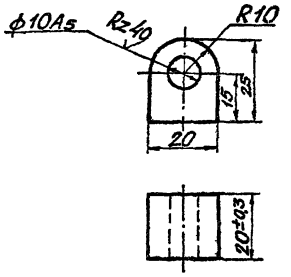

КИП-08.01.001

Петля

Лит | Масса 0,12 | Масштаб 1:1

Лист | Листов

Квадрат 21 ГОСТ 2591-71* / ВСт3сп5 ГОСТ 535-79

ГИАП

Формат 11

Rz 80

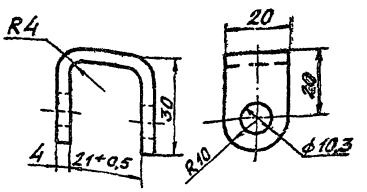

КИП-08.00.003

Петля

Лит | Масса 0,055 | Масштаб 1:1

Лист | Листов

Полоса 4х20 ГОСТ 103-76 / ВСт3сп5 ГОСТ 535-79

ГИАП

Формат 11

Rz 80

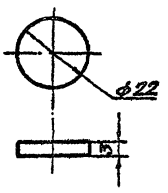

КИП-08.00.002

Банка (заготовка)

Лит | Масса 0,009 | Масштаб 1:1

Лист | Листов

Круг 22 ГОСТ 2590-71* / ВСт3сп5 ГОСТ 535-79

ГИАП

Формат 11

Rz 40

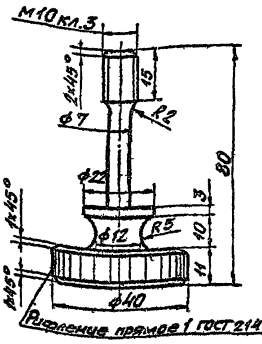

Рифление прямое 1 ГОСТ 21474-75

КИП-08.00.001.

Рукоятка

Лит | Масса 0,06 | Масштаб 1:1

Лист | Листов

Круг 42 ГОСТ 2590-71* / ВСт5сп ГОСТ 535-79

ГИАП

1606-03 Формат 11

Типовой проект

Инв.№ подл. | Подпись и дата | Взам. инв.№ | Инв.№ дубл. | Подпись и дата

Изм. | Лист | № докум. | Подпись | Дата

Разраб. Коннов

Пров. Фадеев

Т.контр.

Н.контр. Лебедев

Утв. Коновалов

Альбом III

Типовой проект

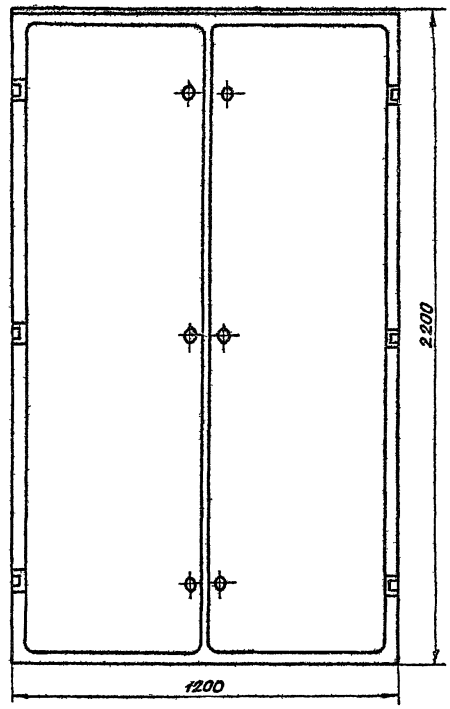

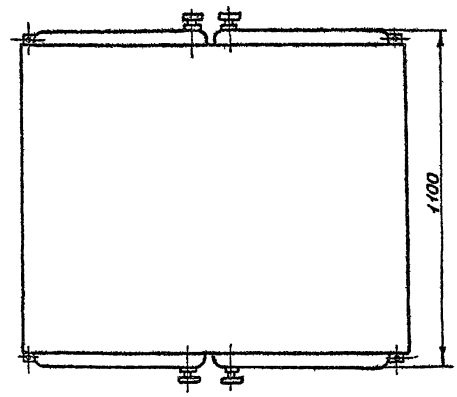

Инв.№ подл. | Подпись и дата | Взам. инв.№ | Инв.№ дубл. | Подпись и дата

Изм.	Лист	№докум.	Подпис.	Дата	КИП-08.00.000Г4
Разраб.		Коннов			Корпус щита. Габаритный чертеж
Провер.		Фадеев			Лит: — Масса: 310 Масш.: 1:1
Т. контр.					Лист — Листов — ГИАП
Н. контр.		Лебедев			
Утв.		Коновалов			

Rz80

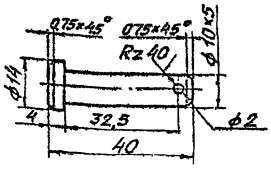

Изм.	Лист	N докум.	Подпись	Дата
Разраб.	Коннов			
Пров.	Фадеев			
Т.контр.				
Н.контр.	Лебедев			
Утв.	Коновалов			

КИП-08.00.005

Палец

Лит	Масса	Масштаб
	0,03	1:1

Лист | Листов

Круг 16ГОСТ 2590-71* / 35ГОСТ 1050-74**

ГИАП

Формат 11

Формат	Зона	Поз.	Обозначение	Наименование	Кол.	Примечание
				Документация		
22			КИП-08 00 000 ВО	Корпус щита. Чертеж общего вида	1	
22			КИП-08.00 000 Г4	Корпус щита. Габаритный чертеж	1	
				Сборочные единицы		
22		1	КИП-08.01 000 СБ	Каркас щита	1	

Изм.	Лист	N докум.	Подпись	Дата
Разраб.	Коннов			
Пров.	Фадеев			
Н.контр.	Лебедев			
Утв.	Коновалов			

КИП-08.00000

Корпус щита. Спецификация

Лит	Лист	Листов
	1	3

ГИАП

Формат 11

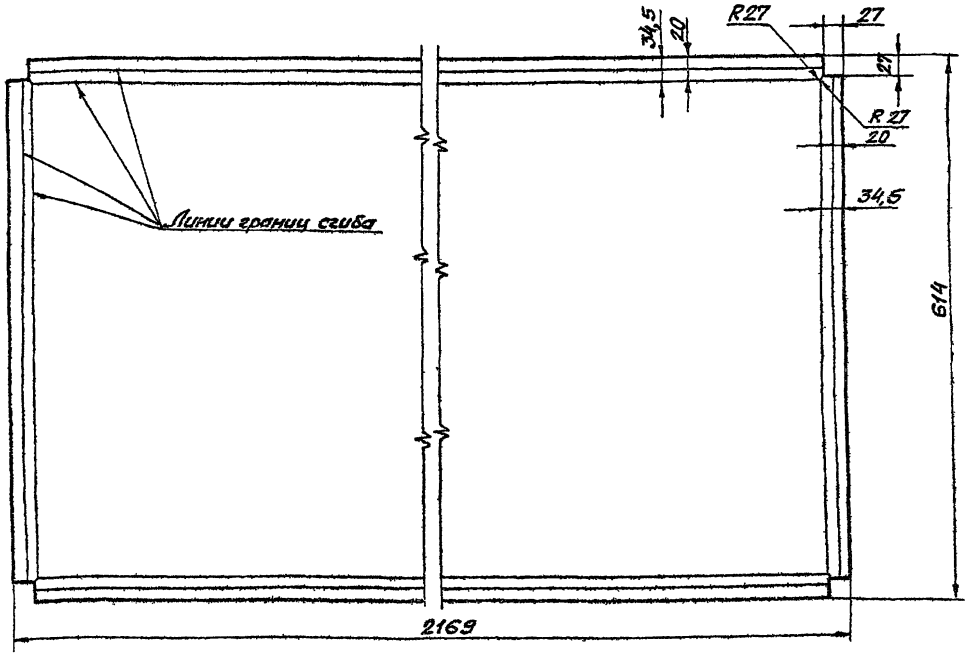

Изм.	Лист	N докум.	Подпись	Дата
Разраб.	Коннов			
Пров.	Фадеев			
Т.контр.				
Н.контр.	Лебедев			
Утв.	Коновалов			

КИП-08.00.004

Дверь 2120×565×30 (Развертка)

Лит	Масса	Масштаб
	18,7	1:5

Лист | Листов

Лист 1,5ГОСТ 19904-74* / ВСт3сп5ГОСТ 535-79

ГИАП

1606-03 Формат 12

Типовой проект

Инв. N подл. | Подпись и дата | Взам. инв. N | Инв. N дубл. | Подпись и дата

Формат	Зона	Поз.	Обозначение	Наименование	Кол.	Примечание
				Документация.		
22			КИП-08 01 000 СБ	Каркас щита		
				Сборочная единица	1	
				Детали.		
11		1	КИП-08.01.001	Петля	12	
64		2		Стойка ℓ=1200		
				Уголок		
				63×63×6 ГОСТ 8509-72*		
				ВСт3сп5 ГОСТ 535-79	4	
64		3		Поперечина ℓ=520		
				Уголок		
				63×63×6 ГОСТ 8509-72*		
				ВСт3сп5 ГОСТ 535-79	2	
64		4		Поперечина ℓ=630		
				Уголок		
				63×63×6 ГОСТ 8509-72*		
				ВСт3сп5 ГОСТ 535-79	2	
64		5		Поперечина ℓ=1072		
				Уголок		
				63×63×6 ГОСТ 8509-72*		
				ВСт3сп5 ГОСТ 535-79	4	

Инв.№ подл. | Подпись и дата | Взам. инв.№ | Инв.№ дубл. | Подпись и дата

Изм. Лист № докум. Подпись Дата

КИП-08.00.000 Лист 4

Формат 11

Формат	Зона	Поз.	Обозначение	Наименование	Кол.	Примечание
64		6		Поперечина ℓ=774		
				Уголок		
				63×63×6 ГОСТ 8509-72*		
				ВСт3сп5 ГОСТ 535-79	4	
64		7		Стойка ℓ=2184		
				Уголок		
				100×63×6 ГОСТ 8510-72*		
				ВСт3сп5 ГОСТ 535-79	2	
64		8		Поперечина ℓ=874		
				Швеллер 8 ГОСТ 8240-72		
				ВСт3сп5 ГОСТ 535-79	2	
				Стандартные изделия		
		9		Гайка М 10.5		
				ГОСТ 5915-70*	12	

Инв.№ подл. | Подпись и дата | Взам. инв.№ | Инв.№ дубл. | Подпись и дата

Изм. Лист № докум. Подп. Дата

КИП-08.00.000 Лист 5

Формат 11

Формат	Зона	Поз.	Обозначение	Наименование	Кол.	Примечание
64		8		Полоса 8×35; ℓ=5480		
				Резина рулонная		
				8М-М ГОСТ 7338-77*	4	
64		9		Крышка 1200×1100×3		
				Лист 3 ГОСТ 19904-74*		
				ВСт3сп5 ГОСТ 535-79	1	
64		10		Рама уплотнения		
				2100×545×28		
				Лист 2 ГОСТ 19904-74*		
				ВСт3сп5 ГОСТ 535-79	4	
				Стандартные изделия.		
		11		Шайба 10		
				ГОСТ 11371-78	12	
		12		Шплинт ф 2×15		
				ГОСТ 397-79*	12	

Инв.№ подл. | Подпись и дата | Взам. инв.№ | Инв.№ дубл. | Подпись и дата

Изм. Лист № докум. Подпись Дата

КИП-08.00.000 Лист 3

Формат	Зона	Поз.	Обозначение	Наименование	Кол.	Примечание
				Детали.		
11		2	КИП-08.00.001	Рукоятка	12	
11		3	КИП-08 00 002	Банка (заготовка)	12	
11		4	КИП-08 00 003	Петля	12	
12		5	КИП-08.00 004	Дверь 2120×565×30	4	
11		6	КИП-08.00 005	Палец	12	
64		7		Стенка 2114×814×2		
				Лист 2 ГОСТ 19904-74*		
				ВСт3сп5 ГОСТ 535-79	2	

Инв.№ подл. | Подпись и дата | Взам. инв.№ | Инв.№ дубл. | Подпись и дата

Изм. Лист № докум. Подпись Дата

КИП-08.00.000

160 b-03 Формат 11

ТИПОВОЙ ПРОЕКТ

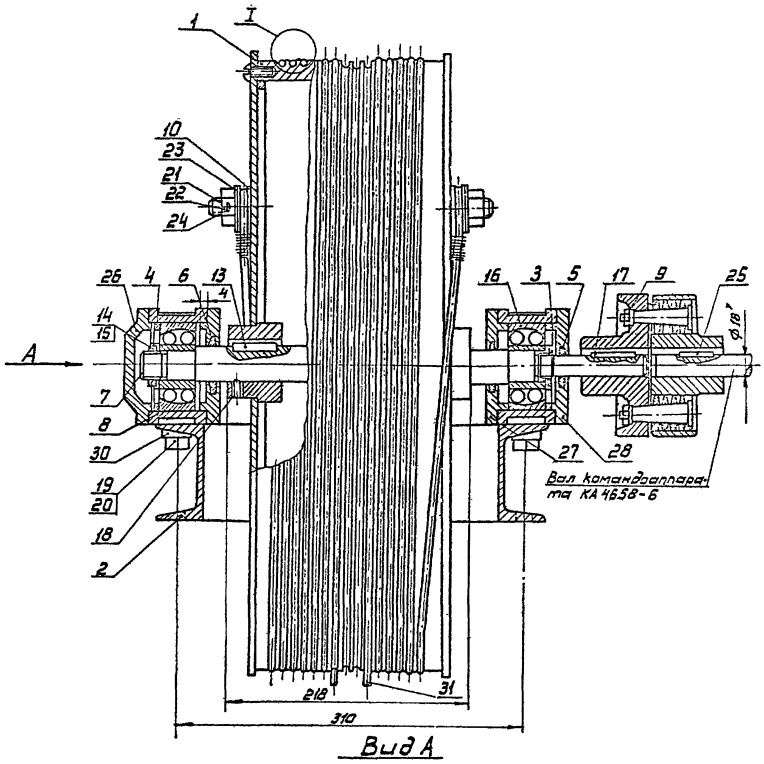

Вид А

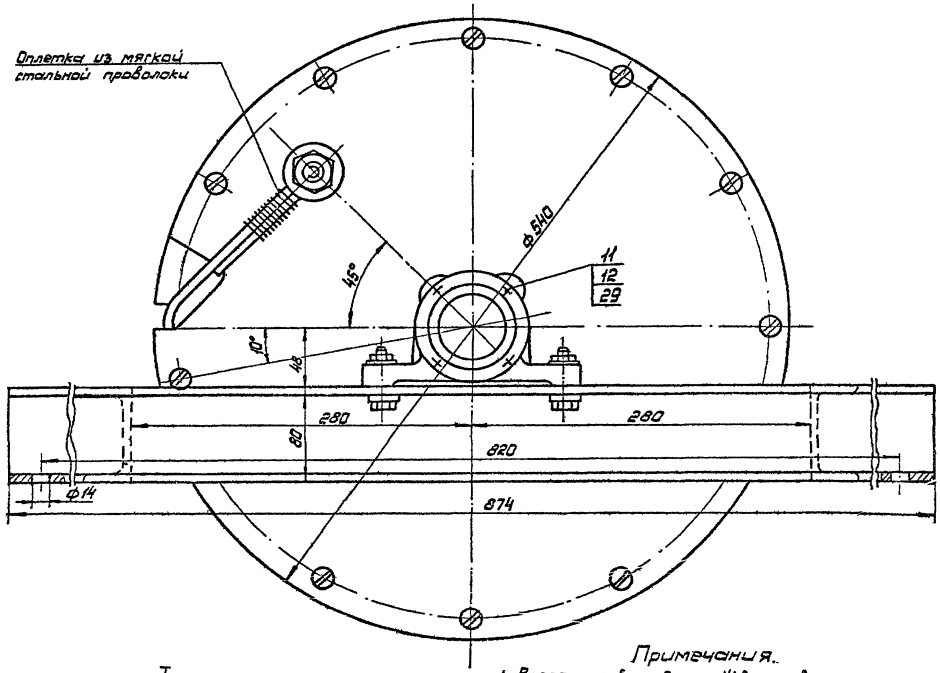

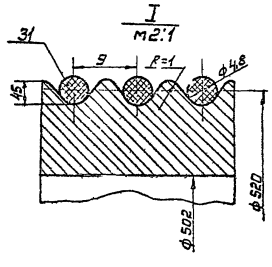

Примечания.

1. Всего на барабане 14 витков.
2. На барабан один канат наматывается полностью т.2 запасных витка затем 4 рабочих т. Второй канат в это время полностью размотан, т.е. на барабане намотано только 2 запасных витка.

							06КИП-09.ОП ОООВО		
Изм.	Лист.	№ докум.	Подпись	Дата				Лит.	Масса	Масштаб
Разраб.		Котнов			Лебедка				93,4	1:2
Пров.		Федеев		27.09.95	Чертеж общего вида					
Н.контр.								Лист	Листов	
Гл.контр.		Лебедев		28.09.95				ГИАП Москва		
Утв.		Коновалов		28.09.95						

Копировал: Мешкова 1606-05 Формат А2

Инв.№ подл. | Подпись и дата | Взам. инв.№ | Инв.№ дубл. | Подпись и дата

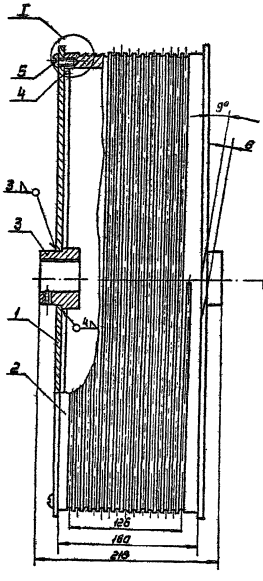

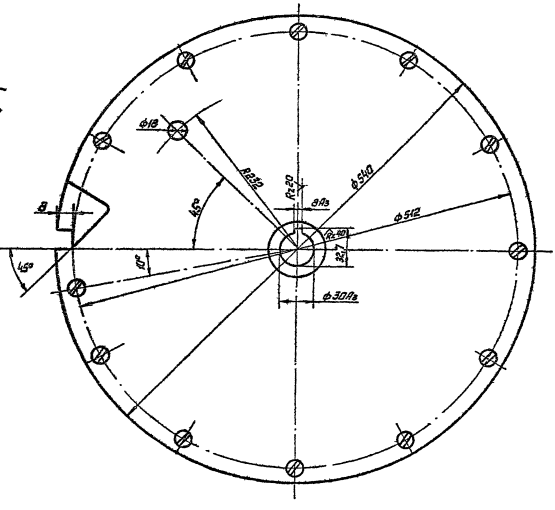

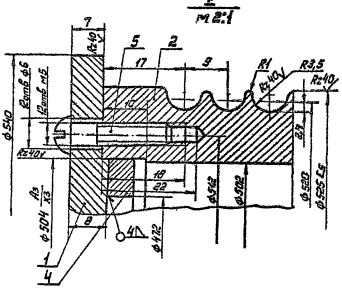

Примечание
Число витков на барабане 14

				06 КИП-09.01.000 СБ			
Изм.	Лист	№ докум.	Подпись	Дата	Барабан Сборочная единица	Лит	Масса	Мс
Разраб.		Коннов					61.53	1.
Пров.		Федеев				Лист	Листов	
Н.контр.						ГИАП МОСКВА		
Т.контр.		Лебедев		28.9.80				
Утв.		Коновалов		23.9.80				

Копировал: Мешкова 1606-06 Формат 22

Типовой проект



Изм.	Лист	№ докум.	Подпись	Дата	06 КИП-09.00.003		
Разраб.	Коннов				Войлочное уплотнение ф 31/19	Лит.	Масса 0,0008	Масшт. 1:1
Пров.	Фадеев					Лист	Листов
Н.контр.							
Т.контр.	Лебедев				Войлок ГОСТ 6308-71*	ГИАП МОСКВА	
Утв.	Коновалов						

Копировал: Мешкова Формат 11

Rz40 V(V)

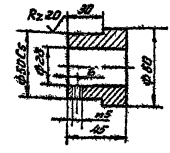

Изм.	Лист	№ докум.	Подпись	Дата	06 КИП-09.00.004		
Разраб.	Коннов				Ступица	Лит.	Масса 0,43	Масшт. 1:1
Пров.	Фадеев					Лист	Листов
Н.контр.							
Т.контр.	Лебедев				Круг 60 ГОСТ 2590-71* / 45 ГОСТ 1050-74**	ГИАП МОСКВА	
Утв.	Коновалов						

Копировал: Мешкова Формат 11

Rz40 V(V)

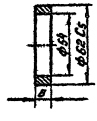

Изм.	Лист	№ докум.	Подпись	Дата	06 КИП-09.00.002		
Разраб.	Коннов				Кольцо 62/54 δ=8	Лит.	Масса 0,07	Масшт. 1:2
Пров.	Фадеев					Лист	Листов
Н.контр.							
Т.контр.	Лебедев				Круг 65 ГОСТ 2590-71* / В Ст3сп ГОСТ 535-79	ГИАП МОСКВА	
Утв.	Коновалов						

Копировал: Мешкова Формат 11

Rz40 V(V

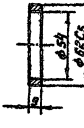

Изм.	Лист	№ докум.	Подпись	Дата	06 КИП-09.00.001.		
Разраб.	Коннов				Кольцо ф 62/54 δ=9	Лит.	Масса 0,08
Пров.	Фадеев					Лист	Листов
Н.контр.							
Т.контр.	Лебедев				Круг 65 ГОСТ 2590-71* / В Ст3сп ГОСТ 535-79	ГИАП МОСКВ	
Утв.	Коновалов						

Копировал: Мешкова 1606-08 Формат

Rz40 √(V)

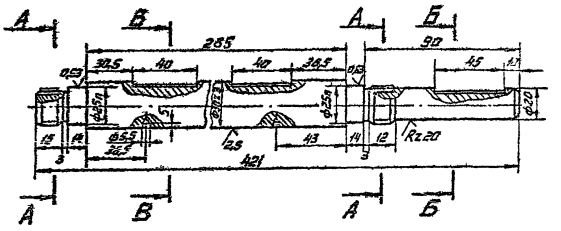

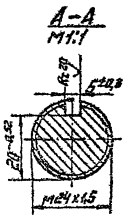

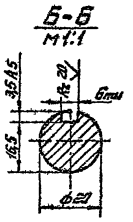

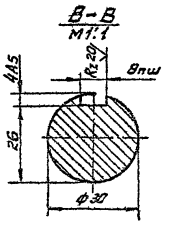

					06 КИП-09.00 005		
Изм.	Лист	№ докум.	Подпись	Дата	Вал	Лит	Масса / Масштаб
Разраб.		Коннов					3,26 / 1:2
Пров.		Фадеев				Лист	Листов
Н.контр.							
Гл.констр.		Лебедев			Круг 32 ГОСТ 2590-71*	ГИАП Москва	
Утв.		Комаводов			45 ГОСТ 1050-74**		

Копировал: Мешкова Формат 12

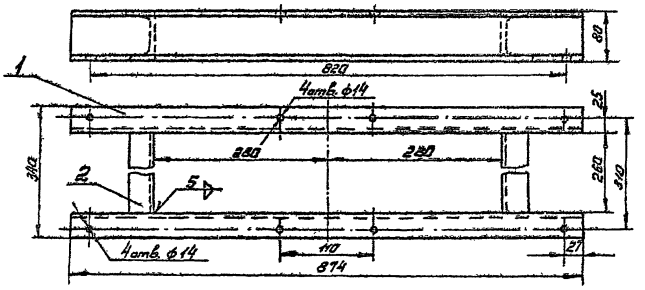

					06 КИП-09.02.000 СБ		
Изм.	Лист	№ докум.	Подпись	Дата	Рама лебедки. Сборочная единица	Лит	Масса / Масштаб
Разраб.		Коннов					190
Пров.		Фадеев				Лист	Листов
Н.контр.							
Гл.констр.		Лебедев				ГИАП Москва	
Утв.		Комаводов					

Копировал: Мешкова 16.06-03 Формат 12

Типовой проект

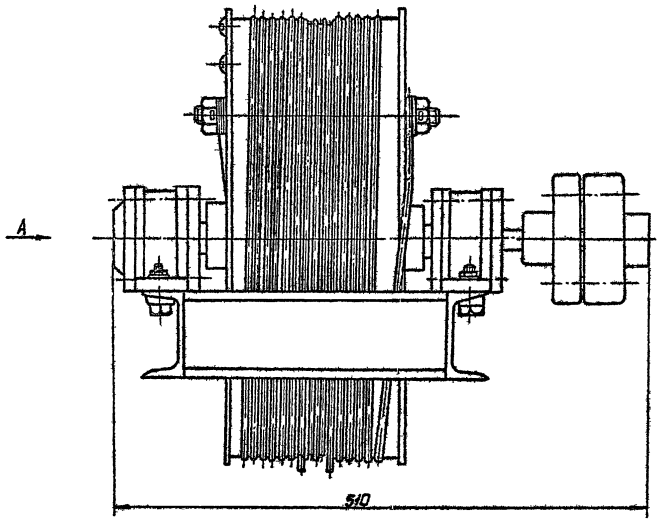

Вид А

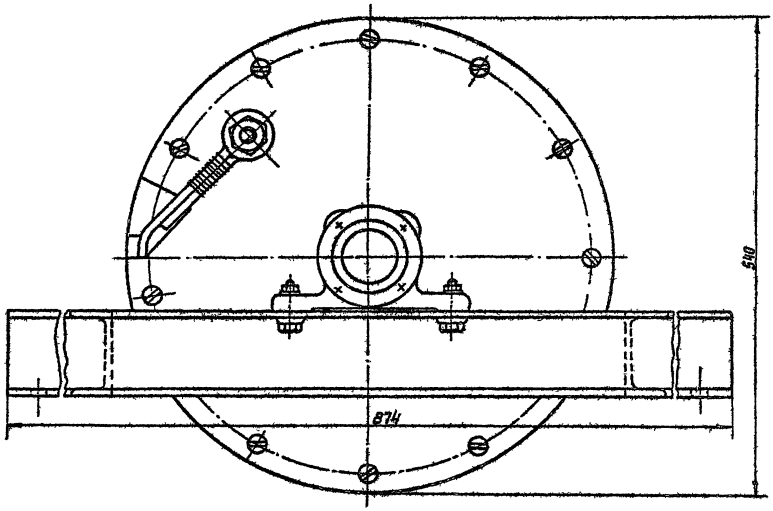

Изм	Лист	№ докум.	Подпись	Дата	06 КИП-09.00.000.ГЧ		
Разраб.	Коннов				Лебедка	Лит.	Масса
Пров.	Фадеев			27.09.87	Габаритный чертеж.		
Н.контр.						Лист	Листов
Т.контр.	Лебедев			28.9.87		ГИАП	
Утв.	Коновалов			28.9.87		Москва	

Копировал: Мешкова 1606-08 Формат 11

Инв. № подл. | Подпись и дата | Взамен инв. № | Инв. № дубл. | Подпись и дата

Формат	Зона	Поз.	Обозначение	Наименование	Кол.	Примечание
		23		Шайба 16		
				ГОСТ 11371-78	4	
		24		Штифт ф2х40		
				ГОСТ 397-79*	2	
		25		Шпонка призматическая		
				8х6; ℓ=32		
				ГОСТ 23360-78	1	
		26		Крышка 32-82		
				ГОСТ 18511-73*	1	
		27		Крышка 2-62х31		
				ГОСТ 11641-73*	2	
		28		Крышка 2-62х21		
				ГОСТ 11641-73*	1	
		29		Шайба 6. 65Г029		
				ГОСТ 6402-70*	8	
		30		Шайба 12. 01 05		
				ГОСТ 10906-78	4	
				Материалы		
		31		Канат 4,8-В-Л-О-Н-220		
				ГОСТ 3070-74	75м	
				Документация		
		2А	06 КИП-09 01.000 СБ	Барабан		
				Сборочная единица	1	
				Детали		
		64	1	Диск		

Инв.№ подл. | Подпись и дата | Взам.инв.№ | Инв.№ дубл. | Подпись и дата

Изм.	Лист	№ докум.	Подп.	Дата

06. КИП-09.00.000. Лист 3

Копировал Формат А1

Формат	Зона	Поз.	Обозначение	Наименование	Кол.	Примечание
				Лист 8 ГОСТ 19903-74* ВСт3сп ГОСТ 535-79	2	
64		2		Корпус ф625/602 ℓ=150		
				Труба 530х14 ГОСТ 10704-76* ВСт3сп ГОСТ 10705-78*	1	
11		3	06 КИП-09 00 004	Ступица	2	
64		4		Кольцо ф504/472		
				Лист 6 ГОСТ 19903-74* ВСт3сп5 ГОСТ 535-79	2	
				Стандартные изделия		
		5		Винт М5х22		
				ГОСТ 17473-80	24	
				Документация		
12			06 КИП-09 02 000 СБ	Рама		
				Сборочный чертеж	1	
				Детали		
64		1		Балка ℓ=874		
				Швеллер 8 ГОСТ 8240-72 ВСт3сп5 ГОСТ 535-79	2	
64		2		Балка ℓ=260		
				Швеллер 8 ГОСТ 8240-72 ВСт3сп5 ГОСТ 535-79	2	

Инв.№ подл. | Подпись и дата | Взам.инв.№ | Инв.№ дубл. | Подпись и дата

Изм.	Лист	№ докум.	Подп.	Дата

06 КИП-09.00.000. Лист 4

Копировал Мешкова Формат А1

Формат	Зона	Поз.	Обозначение	Наименование	Кол.	Примечание
		9		Муфта упругая втулочно-пальцевая 63-20-I, 1-У3		
				ГОСТ 21424-75	1	
		10		Коуш 20		
				ГОСТ 2224-72*	2	
		11		Болт М6х65.58		
				ГОСТ 7798-70*	3	
		12		Гайка М6.5		
				ГОСТ 9815-70*	8	
		13		Шпонка призматическая		
				8х7 ℓ=40		
				ГОСТ 23360-78	2	
		14		Стопорная шайба		
				М24х1,5. 6. 05		
				ГОСТ 11871-80	2	
		15		Стопорная шайба 24.01.05.		
				ГОСТ 11872-80	2	
		16		Подшипник 1305		
				ГОСТ 5720-75	2	
		17		Шпонка призматическая		
				6х6 ℓ=45		
				ГОСТ 23360-78	1	
		18		Винт М6х10		
				ГОСТ 1477-75*	2	
		19		Болт М12х45.58		
				ГОСТ 7798-70*	4	
		20		Гайка М12.5		
				ГОСТ 5915-70*	4	
		21		Болт М16х3,5. 58		
				ГОСТ 7798-70*	2	
		22		Гайка М15.5		
				ГОСТ 5915-70*	2	

Инв.№ подл. | Подпись и дата | Взам.инв.№ | Инв.№ дубл. | Подпись и дата

Изм.	Лист	№ докум.	Подп.	Дата

06 КИП-09.00.000. Лист 2

Копировал Формат А1

Формат	Зона	Поз.	Обозначение	Наименование	Кол.	Примечание
				Документация		
22			06 КИП-09 00 000 ВО	Лебедка		
				Чертеж общего вида	1	
22			06 КИП-09 00 000 Г4	Лебедка		
				Габаритный чертеж	1	
				Сборочные единицы		
22		1	06 КИП-09 01 000 СБ	Барабан	1	
12		2	06 КИП-09 02 000 СБ	Рама	1	
				Детали		
11		3	06 КИП-09 00 001	Кольцо ф62/54 δ=9	1	
11		4	06 КИП-09.00.002	Кольца ф62/54 δ=8	1	
11		5	06 КИП-09 00 003	Выплавное уплотнение ф31/18	1	
64		6		Выплавное уплотнение ф48/29 ГОСТ 6308-71*	2	
12		7	06 КИП 09 00 005	Вал	1	
				Стандартные изделия		
		8		Корпус ШМ 62		
				ГОСТ 13218. 1-80	2	

Инв.№ подл. | Подпись и дата | Взам.инв.№ | Инв.№ дубл. | Подпись и дата

Изм.	Лист	№ докум.	Подп.	Дата
Разраб.	Баннов			
Пров.	Федоров			
Н.контр.				
Т.контр.	Лебедев			
Утв.	Котовалов			

06 КИП-09.00.000.

Лебедка

Спецификация

Лит.	Лист	Листов
	1	4

ГИАП МОСКВА

Копировал: Мешкова 1606-03 Формат А1

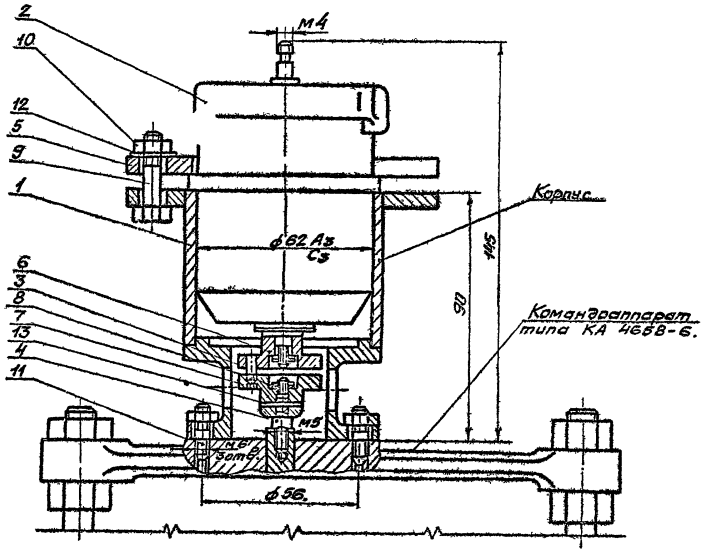

					КИП-10 00 000 ВО			
Изм	Лист	N докум.	Подпись	Дата	Установка сельсина-датчика БД-1404. Чертеж общего вида.	Лит	Масса	Масштаб
Разраб.		Коннов					2,57	1:1
Пров.		Фадеев		9.11.83		Лист	Листов	
Т.контр.						ГИАП		
Н.контр.		Лебедев		10.11.83				
Утв.		Коновалов		13.11.83				

Формат 12

Rz80 √(√)

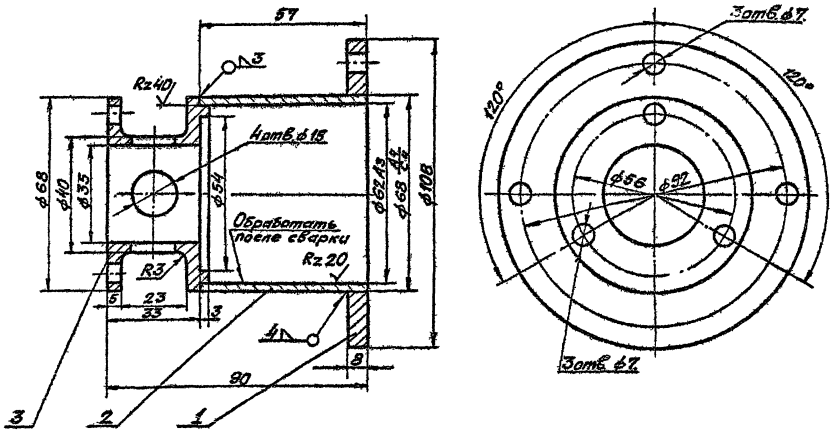

					КИП-10.01.000 СБ			
Изм	Лист	N докум.	Подпись	Дата	Корпус. Сборочная единица	Лит	Масса	Масштаб
Разраб.		Коннов					0,91	1:1
Провер.		Фадеев		9.11.83		Лист	Листов	
Т.контр.						ГИАП		
Н.контр.		Лебедев		10.11.83				
Утв.		Коновалов		10.11.83				

1606-03 Формат 12

Инв.№подл. | Подп. и дата | Взам.инв.№ | Инв.№дубл. | Подп. и дата

ТИПОВОЙ ПРОЕКТ

Альбом III

Типовой проект

Rz40 √(√)

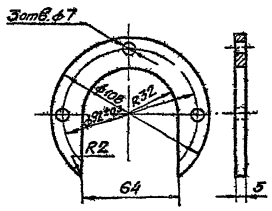

Изм.	Лист	N докум.	Подпись	Дата	КИП-10.00.003		
Разраб.		Коннов			Скоба	Лит	Масса 0,2	Масштаб 1:2
Пров.		Фадеев				Лист	Листов
Т.контр.							
Н.контр.		Лебедев			Круг 110 ГОСТ 2590-71* / ВСт3сп5ГОСТ 535-79	ГИАП	
Утв.		Коновалов					

Формат 11

Rz20 √(√)

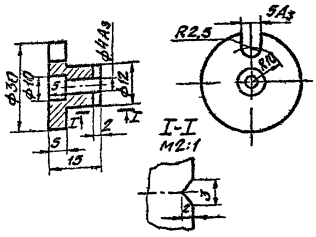

Изм.	Лист	N докум.	Подпись	Дата	КИП-10.00.004.		
Разраб.		Коннов			Полумуфта	Лит	Масса 0,05	Масшт. 1:1
Пров.		Фадеев				Лист	Листов
Т.контр.							
Н.контр.		Лебедев			Круг 32 ГОСТ 2590-71* / ВСт3сп5ГОСТ 535-79*	ГИАП	
Утв.		Коновалов					

Формат 11

Rz20 √(√)

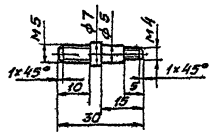

Изм.	Лист	N докум.	Подпись	Дата	КИП-10.00.002		
Разраб.		Коннов			Валик	Лит	Масса 0,008	Масшт. 1:1
Пров.		Фадеев				Лист	Листов
Т.контр.							
Н.контр.		Лебедев			Круг 8 ГОСТ 2590-71* / ВСт3сп5ГОСТ 535-79	ГИАП	
Утв.		Коновалов					

Формат 11

Rz20 √(√)

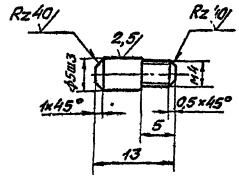

Изм.	Лист	N докум.	Подпись	Дата	КИП-10.00.001		
Разраб.		Коннов			Палец	Лит	Масса 0,002	Масшт. 2:1
Пров.		Фадеев				Лист	Листов
Т.контр.							
Н.контр.		Лебедев			Круг 8 ГОСТ 2590-71* / ВСт3сп5ГОСТ 535-79	ГИАП	
Утв.		Коновалов					

1606-03 Формат 11

ТИПОВОЙ ПРОЕКТ

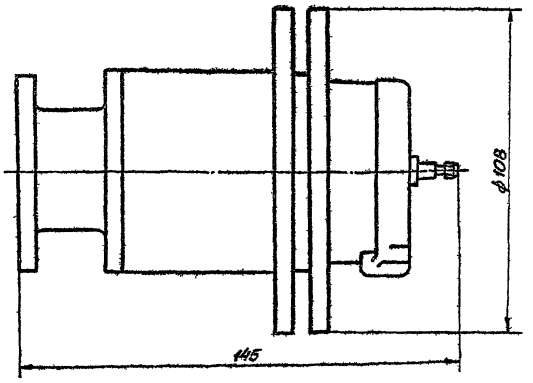

Изм.	Лист	N докум.	Подпись	Дата	КИП-10.00.000Г4.		
Разраб.		Коннов			Установка сельсина-датчика БД-1404. Габаритный чертеж.	Лит	Масса 2,57	Масштаб 1:1
Пров.		Фадеев				Лист	Листов
Т. контр.							
Н. контр.		Лебедев				ГИАП	
Утв.		Коновалов					

Формат 12

Rz20 (√)

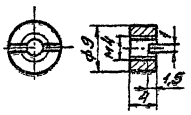

Изм.	Лист	N докум.	Подпись	Дата	КИП-10.00.006		
Разраб.		Коннов			Гайка специальная м4	Лит	Масса 0,002	Масштаб 2:1
Пров.		Фадеев				Лист	Листов
Т. контр.							
Н. контр.		Лебедев			Круг 12 ГОСТ 2590-71* ВСт3сп5 ГОСТ 535-79	ГИАП	
Утв.		Коновалов					

Формат 11

Rz20 (√)

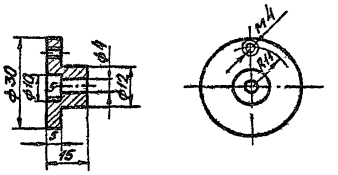

Изм.	Лист	N докум.	Подпись	Дата	КИП-10.00.005		
Разраб.		Коннов			Полумуфта	Лит	Масса 0,045	Масш 1:1
Пров.		Фадеев				Лист	Листов
Т. контр.							
Н. контр.		Лебедев			Круг 32 ГОСТ 2590-71* ВСт3сп5 ГОСТ 535-79	ГИАП	
Утв.		Коновалов					

1606-03 Формат 11

Формат	Зона	Поз.	Обозначение	Наименование	Кол.	Примечание
				Стандартные изделия.		
		9		Болт м 6×25.58		
				ГОСТ 7798-70*	3	
		10		Гайка м 6.5		
				ГОСТ 5915-70*	6	
		11		Шпилька м6-6д×20.58		
				ГОСТ 22036-76*	3	
		12		Шайба пружинная 6.65Г		
				ГОСТ 6402-70*.	3	
		13		Штифт конический		
				ф 1.6×12		
				ГОСТ 3129-70	1	

Подп. и дата | Инв. № дубл. | Взам. инв. № | Подп. и дата | Инв. № подл.

Изм. | Лист | N докум. | Подп. | Дата

КИП - 10.00.000

Лист 3

Формат 11

Формат	Зона	Поз.	Обозначение	Наименование	Кол.	Примечания
				Документация.		
12			КИП-10.01.000СБ	Корпус		
				Сборочная единица	1.	
				Детали.		
54		1		Фланец		
				Круг 150 ГОСТ 2590-71* / 35 ГОСТ 1050-74**	1	
54		2		Стакан ф 68×3		
				Труба ф 68×4 ГОСТ 8732- / 20 ГОСТ 8731-74*	1	
54		3		Фланец		
				Круг 70 ГОСТ 2590-71* / 35 ГОСТ 1050-74**	1	

Подп. и дата | Инв. № дубл. | Взам. инв. № | Подп. и дата | Инв. № подл.

Изм. | Лист | N докум. | Подп. | Дата

КИП - 10.00.000

Лист 4

Формат 11

Формат	Зона	Поз.	Обозначение	Наименование	Кол.	Примечание
				Детали.		
11		3	КИП-10.00.001	Палец	1	
11		4	КИП-10.00.002	Валик	1	
11		5	КИП-10.00.003	Скоба	1	
11		6	КИП-10.00.004	Полумуфта.	1	
11		7	КИП-10.00.005	Полумуфта	1	
11		8	КИП-10.00.006	Гайка специальная м4	2	

Подп. и дата | Инв. № дубл. | Взам. инв. № | Подп. и дата | Инв. № подл.

Изм. | Лист | N докум. | Подп. | Дата

КИП - 10.00.000

Лист 2

Формат 11

Формат	Зона	Поз.	Обозначение	Наименование	Кол.	Примечание
				Документация.		
12			КИП-10.00.000ВО	Установка сельсина-датчика БД-1404.		
				Чертеж общего вида.	1	
12			КИП-10.00.000Г4	Установка сельсина-датчика БД-1404.		
				Габаритный чертеж	1	
				Сборочные единицы.		
12		1	КИП-10.01.000СБ	Корпус	1	
54		2	БД-1404	Сельсин-датчик.	1	

Подп. и дата | Инв. № дубл. | Взам. инв. № | Подп. и дата | Инв. № подл.

Изм. | Лист | N докум. | Подп. | Дата

КИП - 10.00.000

Разраб.	Коннов		
Пров.	Фадеев		
Н. контр.	Слободчиков		
Утв.	Коковалов		

Установка сельсина-датчика БД-1404. Спецификация.

Лит | Лист 1 | Лист 4

ГИАП

1606-03 Формат 11.

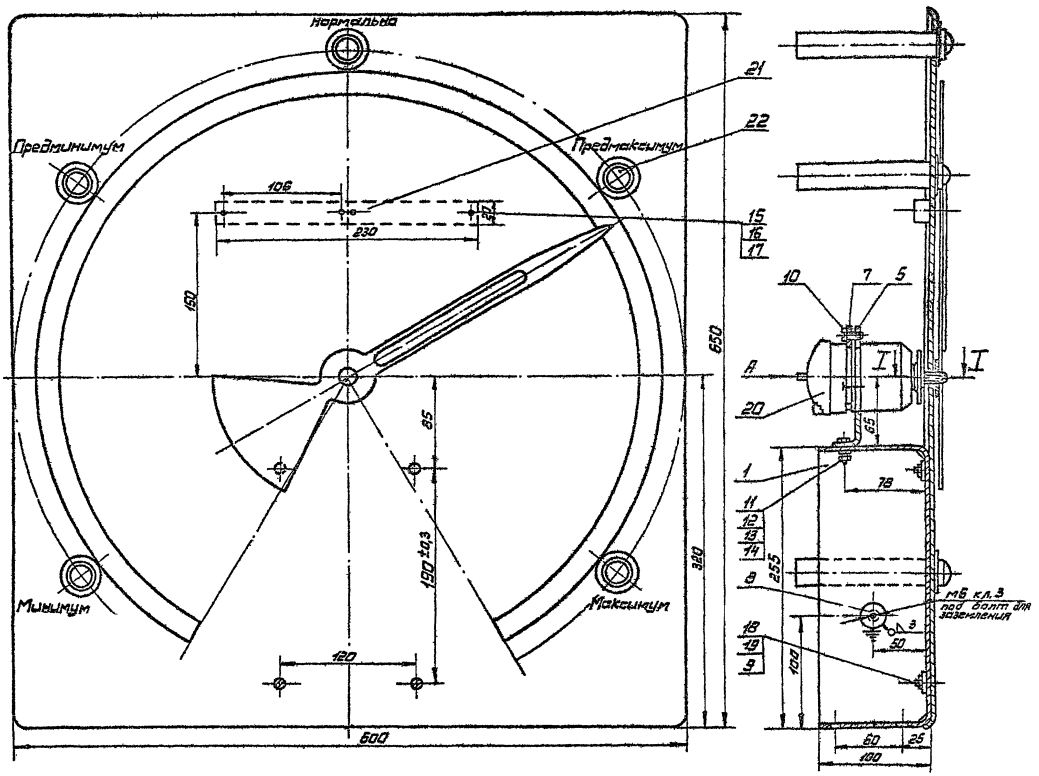

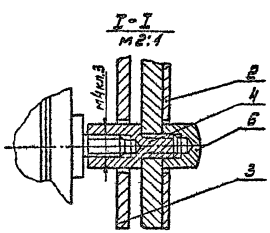

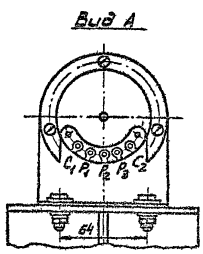

					06КИП-1100.000 ВО		
Изм.	Лист	№ докум.	Подпись	Дата	Сельсин-приемник. Чертеж общего вида.	Лит.	Масса	Масштаб
Разраб.		Коннов					8,5	1:2
Пров.		Фадеев						
Т.контр.								
Н.контр.		Лебедев				ГИАП МОСКВА		
Утв.		Колобанов						

Копировал Мешкова 1606-03 Формат 22

Инв. № подл. | Подпись и дата | Взам. инв. № | Инв. № дубл. | Подпись и дата

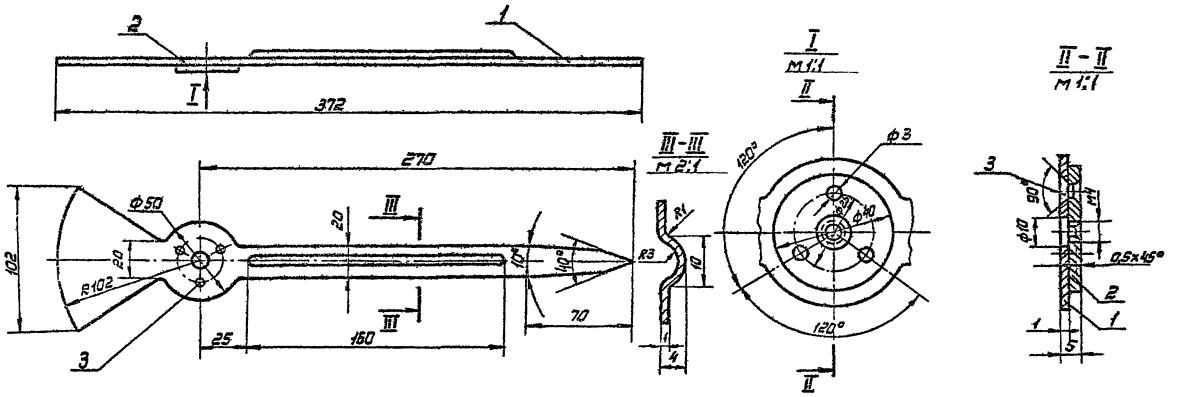

					06КИП-11.02.000СБ		
Изм.	Лист	№ докум.	Подпись	Дата	Стрелка. Сборочная единица.	Лит.	Масса	Масштаб
Разраб		Коннов					0,05	1:2
Пров		Фадеев				Лист	Листов	
Т.контр.							ГИАП Москва	
Н.контр.		Лебедев						
Утв.		Константинов						

Копировала Мешкова Формат А2

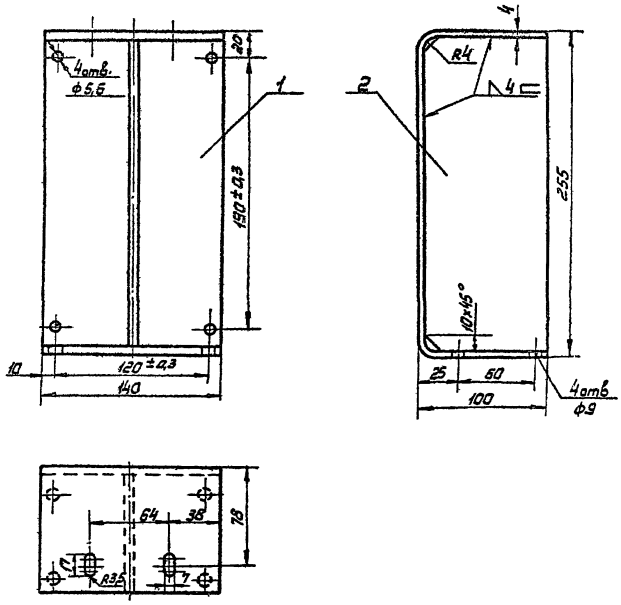

					06КИП-11.01.000СБ		
Изм.	Лист	№ докум.	Подпись	Дата	Кронштейн Сборочная единица	Лит.	Масса	Масштаб
Разраб		Коннов					3,3	1:2,5
Пров		Фадеев				Лист	Листов	
Т.контр.							ГИАП Москва	
Н.контр.		Лебедев						
Утв.		Константинов						

Копировал Мешкова 1606-03 Формат А2

Типовой проект Альбом III

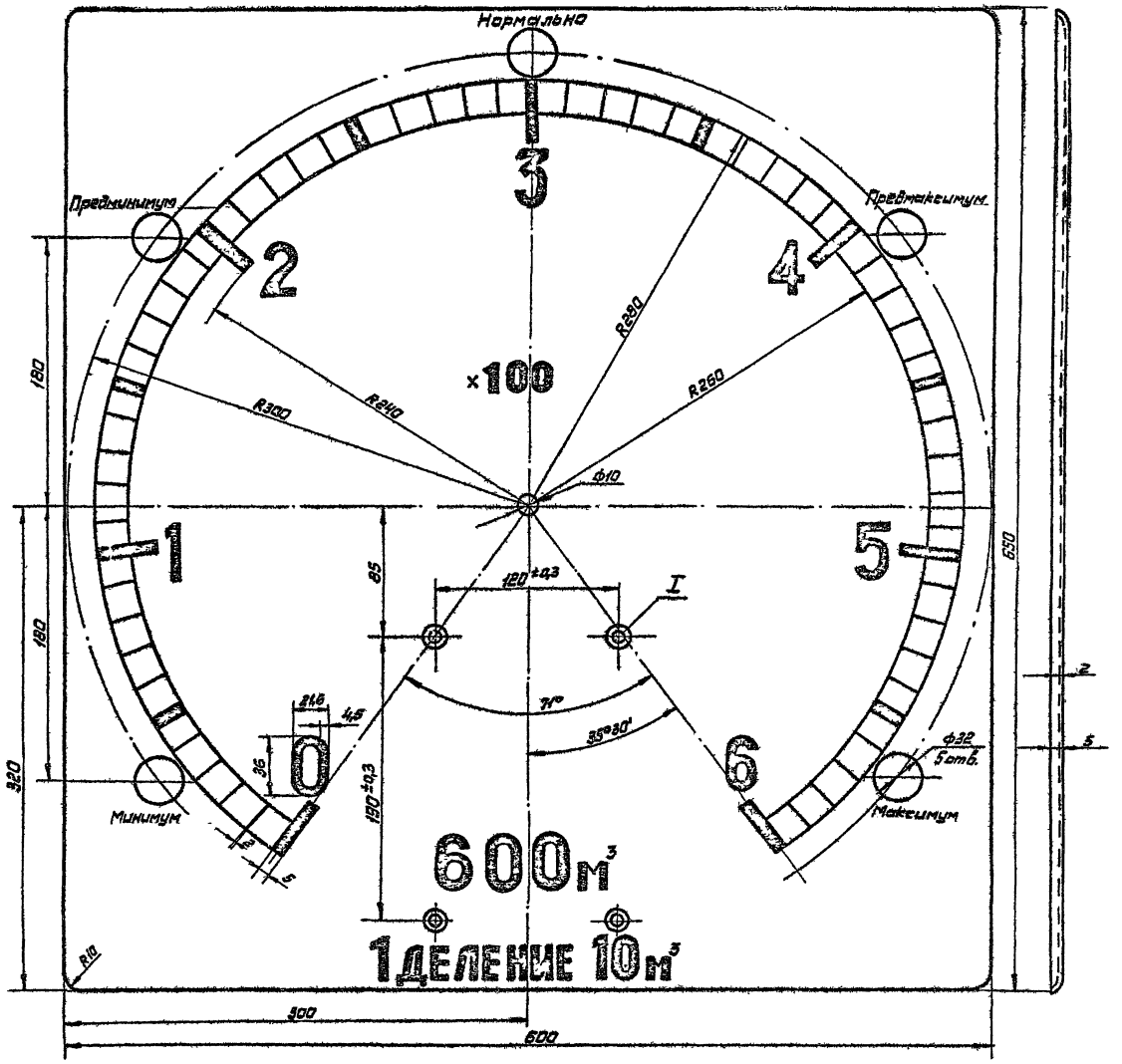

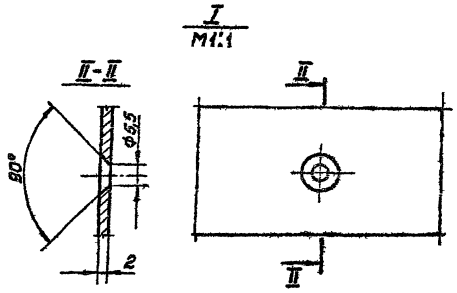

Примечание

1. Шкалу разметить как указано на данном чертеже.
2. Деления и цифры гравировать и покрыть черной эмалью.
3. Шрифт цифр №18 табл. 1 с коэффициентом ×2 по ГОСТ 2930-62*
4. Циферблат покрыть светложелтой краской.

					06 КИП-11.00.001.		
Изм.	Лист	№ докум.	Подпись	Дата	Циферблат.	Лит.	Масса 2,1	Масш.
Разраб.		Комнов						
Пров.		Фадеев						
Н.контр.						Лист	Листов	
Т.контр.		Лебедев			Лист АД1-2 ГОСТ 21631-76 АД1 ГОСТ 4784-74*	ГИАП Москва		
Утв.		Коновалов						

Копировал Мешкова 1606-03 Формат 22

Инв. № подл. | Подпись и дата | Взам. инв. № | Инв. № дубл. | Подпись и дата

Альбом II

Типовой проект

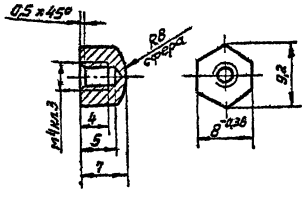

				06 КИП-1100 004			
Изм	Лист	№ докум	Подпись	Дата	Гайка специальная	Лит	Масса 0,004	Масшт 2:1
Разраб		Коннов					
Провер		Фадеев				Лист	Листов
Н.контр							
Т.контр		Лебедев			Шестигр 8ГОСТ 2879-69 / ВСт3сп5 ГОСТ 535-79	ГИАП Москва	
Утв		Коновалов					

Копировал: Мешкова Формат 11

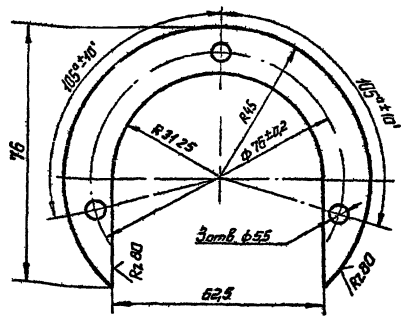

				06 КИП-1100.005			
Изм	Лист	№ докум	Подпись	Дата	Скоба	Лит	Масса 0,07	Масшт 1:1
Разраб		Коннов					
Провер		Фадеев				Лист	Листов
Н.контр							
Т.контр		Лебедев			Лист 4ГОСТ-19904-74* / ВСт3сп5 ГОСТ 535-79	ГИАП Москва	
Утв		Коновалов					

Копировала: Мешкова Формат 11

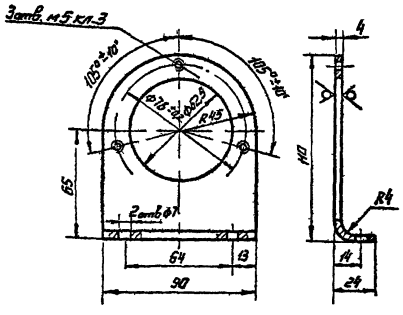

				06 КИП-1100.003.			
Изм	Лист	№ докум	Подпись	Дата	Стойка	Лит	Масса 0,16	Масшт 1:2
Разраб		Коннов					
Провер		Фадеев				Лист	Листов
Н.контр							
Т.контр		Лебедев			Лист 4ГОСТ 19904-74* / ВСт3сп5 ГОСТ 535-79	ГИАП Москва	
Утв		Коновалов					

Копировал Мешкова Формат 11

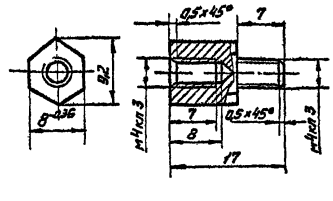

				06 КИП-1100 002			
Изм	Лист	№ докум	Подпись	Дата	Переходник	Лит	Масса 0,005	Масшт 2.
Разраб		Коннов					
Провер		Фадеев				Лист	Листов
Н.контр							
Т.контр		Лебедев			Шестигр 8ГОСТ 2879-69 / ВСт3Сп5 ГОСТ 535-79	ГИАП Москва	
Утв		Коновалов					

Копировал Мешкова 1606-03 Формат 11

ТИПОВОЙ ПРОЕКТ

Формат	Зона	Поз	Обозначение	Наименование	Кол	Примечание
				Документация		
22			06КИП-11.00.000ВО	Сельсин-приемник		
				Чертеж общего вида	1	
12			06КИП-11.00.000Г4	Сельсин-приемник		
				Габаритный чертеж	1	
				Сборочные единицы		
12		1	06КИП-11.01.000.СБ	Кронштейн	1	
12		2	06КИП-11.02.000 СБ	Стрелка	1	

Изм	Лист	№ докум.	Подп.	Дата
Разраб.		Коннов		
Пров.		Фадеев		
Н.контр.		Лебедев		
Утв.		Коновалов		

06КИП-11.00.000

Сельсин-приемник
Спецификация

Лит.	Лист	Листов
	1	6

ГИАП
МОСКВА

Копировал: Мешкова Формат 11

Подпись и дата | Взам. инв. № | Инв. № дубл. | Подпись и дата | Инв. № подл.

Формат	Зона	Поз	Обозначение	Наименование	Кол	Примечание
				Детали		
22		3	06КИП-11.00.001	Циферблат	1	
11		4	06КИП-11.00.002	Переходник	1	
11		5	06КИП-11.00.003	Стойка	1	
11		6	06КИП-11.00.004	Гайка специальная	1	
11		7	06КИП-11.00.005.	Скоба	1	

Изм	Лист	№ докум.	Подп.	Дата

06КИП-11.00.000.

Лист 2

Копировал: Мешкова Формат 11

Подпись и дата | Взам. инв. № | Инв. № дубл. | Подпись и дата | Инв. № подл.

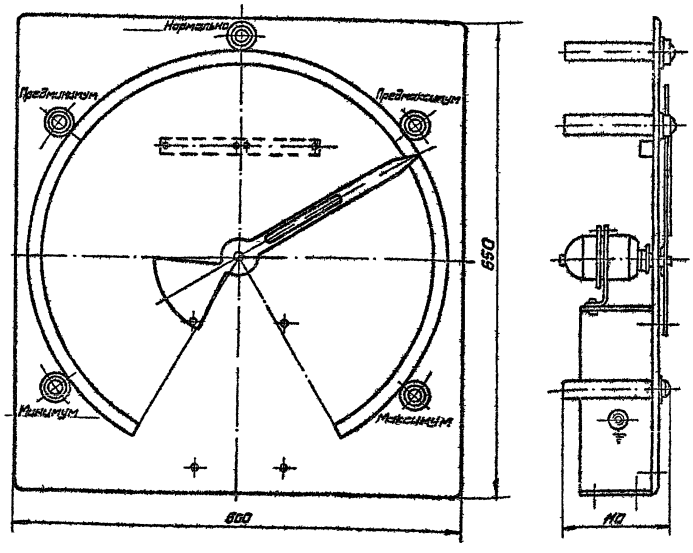

Изм	Лист	№ докум.	Подпись	Дата
Разраб.		Коннов		
Пров.		Фадеев		
Т.контр.				
Н.контр.		Лебедев		
Утв.		Коновалов		

06КИП-11.00.000Г4

Сельсин-приемник
Габаритный чертеж

Лит	Масса	Масштаб
		1:4

Лист	Листов

ГИАП
МОСКВА

Копировал: Мешкова 1606-03 Формат 12

Подпись и дата | Взам. инв. № | Инв. № дубл. | Подпись и дата | Инв. № подл.

Альбом III

Типовой проект

Формат	Зона	Поз.	Обозначение	Наименование	Кол.	Примечание
				Документация.		
12			06КИП 11.01.000 СБ	Кронштейн		
				Сборочная единица	1	
				Детали		
Б4		1		Скоба 255х100		
				Лист 4 ГОСТ 19904-74* / Ст3сп5 ГОСТ 535-79 ℓ=459	1	
Б4		2		Косынка 36х4		
				Лист 4 ГОСТ 19904-74* / Ст3сп5 ГОСТ 535-79 ℓ=247	1	

Инв. № подл. | Подпись и дата | Взам. инв. № | Инв. № дубл. | Подпись и дата

Изм.	Лист	№ докум.	Подпись	Дата	06 КИП - 11.00 000	Лист 5

Копировал Мешкова Формат 11

Формат	Зона	Поз.	Обозначение	Наименование	Кол.	Примечание
				Документация		
12			06КИП-11.02.000. СБ	Стрелка	1	
				Сборочная единица		
				Детали		
Б4		1		Стрелка		
				Лист 1 ГОСТ 21631-76 / АД ГОСТ 4784-74*	1	
Б4		2		Гайка специальная ф40		
				Лист 4 ГОСТ 19904-74* / Ст3сп5 ГОСТ 535-79	1	
Б4		3		Заклепка 3х8 - АД1		
				ГОСТ 10300-80	3	

Инв. № подл. | Подпись и дата | Взам. инв. № | Инв. № дубл. | Подпись и дата

Изм.	Лист	№ докум.	Подпись	Дата	06 КИП - 11.00.000.	Лист 6

Копировал: Мешкова. Формат 11

Формат	Зона	Поз.	Обозначение	Наименование	Кол.	Примечание
	17			Шайба 3х1.02		
				ГОСТ 11371-78	4	
	18			Винт М5х14		
				ГОСТ 17475-80	4	
	19			Шайба пружинная 5.65Г		
				ГОСТ 6402-70*		
	20			Сельсин-приемник		
				тип БС-1404	4	
	21			Выводное устройство		
				на 10 клемм		
				Тип ВУ10 НА-54-12об	2	
	22			Арматура сигнальной		
				лампы		
				Тип АС-220	5	

Инв. № подл. | Подпись и дата | Взам. инв. № | Инв. № дубл. | Подпись и дата

Изм.	Лист	№ докум.	Подпись	Дата	06 КИП - 11.00 000	Лист 4

Копировал Мешкова Формат 11

Формат	Зона	Поз.	Обозначение	Наименование	Кол.	Примечание
Б4	8			Банка ф20 δ=6		
				Круг 20 ГОСТ 2590-71* / Ст3сп5 ГОСТ 535-79	1	
				Стандартные изделия		
	9			Гайка М5.5		
				ГОСТ 5915-70*	4	
	10			Винт М5х14		
				ГОСТ 17473-80	3	
	11			Болт М6х20.58		
				ГОСТ 7798-70*	2	
	12			Шайба 6х16.02		
				ГОСТ 11371-78	2	
	13			Шайба пружинная 6.65Г		
				ГОСТ 6402-70*	2	
	14			Гайка М6.5		
				ГОСТ 5915-70*	2	
	15			Винт М3х16		
				ГОСТ 17475-80	4	
	16			Гайка М3,5		
				ГОСТ 5915-70*	4	

Инв. № подл. | Подпись и дата | Взам. инв. № | Инв. № дубл. | Подпись и дата

Изм.	Лист	№ докум.	Подпись	Дата	06КИП - 11.00.000	Лист 7

Копировал: Мешкова 1606-03 Формат А4

Типовой проект

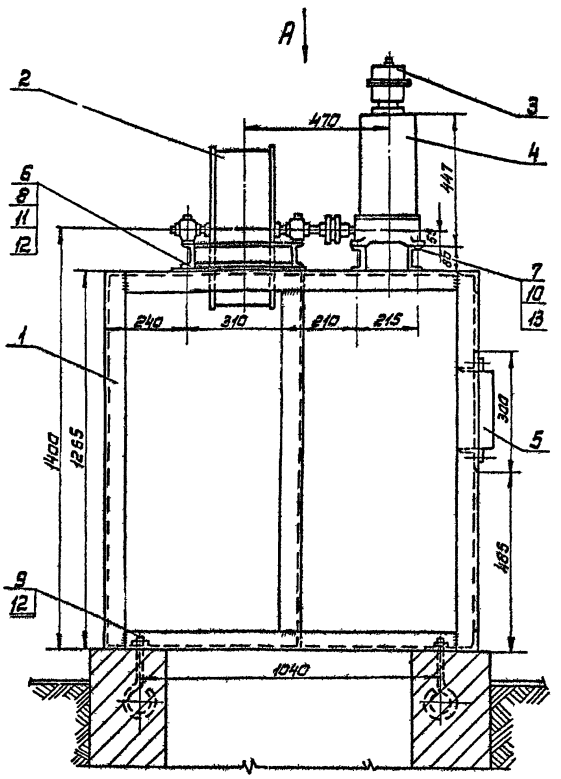

Вид А

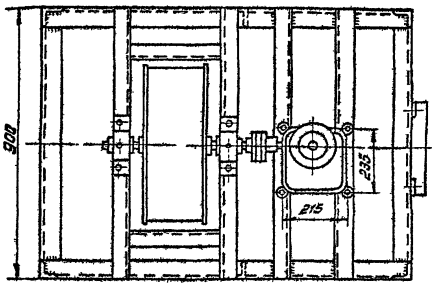

Будка датчиков

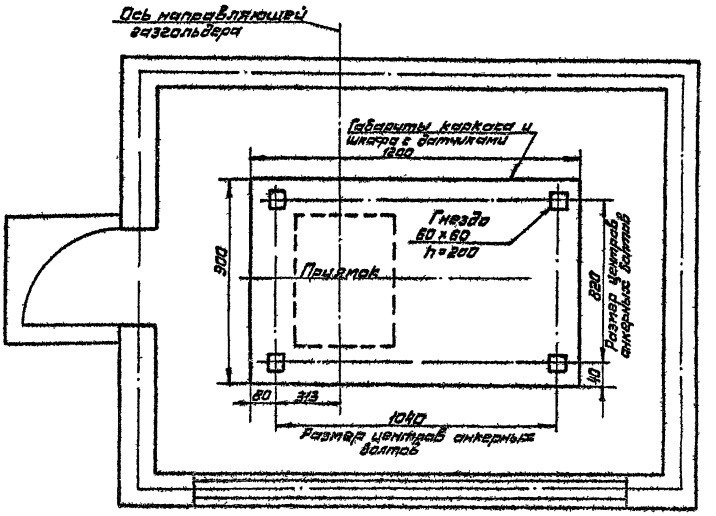

Места и детали крепления кабеля в будке устанавливаются при монтаже по месту.

Изм.	Лист	№ докум.	Подпись	Дата	06КИП-12.00.000 ВО
Разраб.		Каниев			Установка датчиков в утепленной будке. Чертеж общего вида
Пров.		Фадеев			
Т.контр.					
Н.контр.		Лебедев			
Утв.		Новоселов			

Лит.	Масса	Масштаб
	181,7	1:10
Лист	Листов	
	6	

ГИАП

1606-03

Инв.№ подл. | Подпись и дата | Взам.инв.№ | Инв.№ дубл. | Подпись и дата

Альбом III

Типовой проект

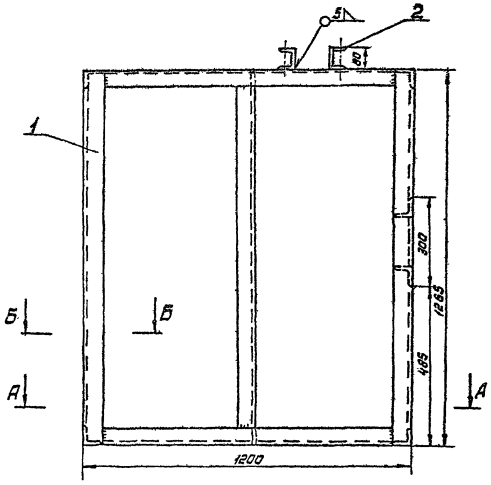

А-А

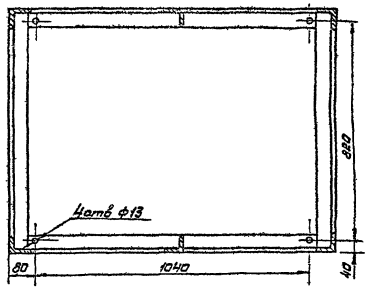

Б-Б
М1:2

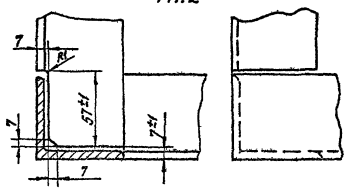

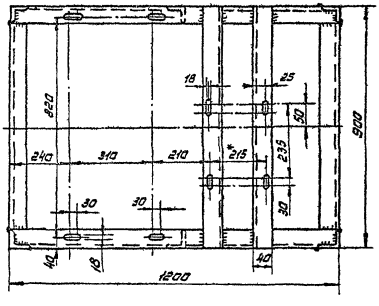

				06 КИП-1201 000 СБ			
Изм.	Лист	№ докум.	Подпись	Дата	Опора под аппарат Сборочная единица.	Лит	Масса 114,4 Мас.
Разраб.		Коннов					
Пров.		Фадеев				Лист	Листов
Т. контр.						ГИАП	
Н. контр.		Лебедев					
Утверд.		Наковалов					

1606 03

Инв. № подл. | Подпись и дата | Взам. инв. № | Инв. № дубл. | Подпись и дата

Типовой проект

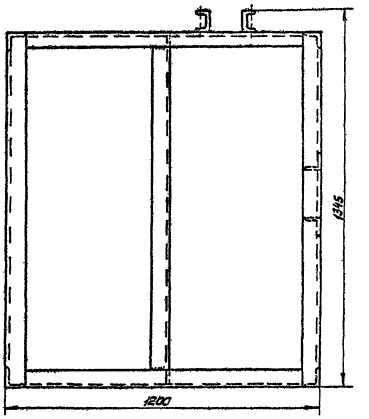

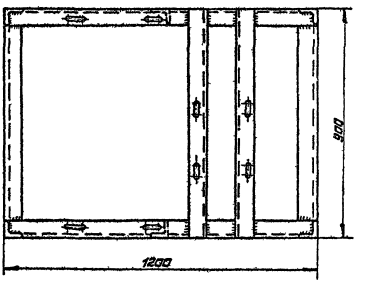

				06 КИП-1200 000 ГЧ			
Изм.	Лист	№ докум.	Подпись	Дата	Опора под аппараты. Габаритный чертеж	Лит	Масса	Масштаб
Разраб.		Кеннов					114,4	1:10
Пров.		Фадеев		24.11.86		Лист	Листов	
Т.контр.						ГИАП		
Н.контр.		Лебедев						
Утв.		Коновалов						

1606-03

Инв. № подл. | Подпись и дата | Взам. инв. № | Инв. № дубл. | Подпись и дата

Альбом III

Типовой проект

Формат	Зона	Поз.	Обозначение	Наименование	Кол.	Примечание
				Детали		
11		6	06 КИП-12.00.001	Шайба косая 12	4	
11		7	06 КИП-07.00.002	Шайба косая 10	4	
64		8		Подкладка 60×60; δ=7		
				Лист $\frac{5\ \text{ГОСТ}\ 19903-74^*}{\text{Вст3сп5 ГОСТ}\ 14637-79}$	4	
64		9		Болт анкерный ф12		
				$\ell_3 = 160$		
				Круг $\frac{12\ \text{ГОСТ}\ 2590-71^*}{\text{Вст3сп5 ГОСТ}\ 535-79}$	4	
				Стандартные изделия		
		10		Болт М10×40.58		
				ГОСТ 7798-70*	4	
		11		Болт М12×35.58		
				ГОСТ 7798-70*	4	
		12		Гайка М12.5		
				ГОСТ 5915-70*	8	
		13		Гайка М10.5		
				ГОСТ 5915-70*	4	

Инв.№ подл. | Подпись и дата | Взам. инв.№ | Инв.№ дубл. | Подпись и дата

Изм	Лист	№ докум.	Подпись	Дата	06 КИП 12.00.000	Лист 2

Копировал Мешкова Формат А4

Формат	Зона	Поз.	Обозначение	Наименование	Кол.	Примечание
				Документация		
22			06 КИП-12 01000 СБ	Опора под аппараты		
				Сборочная единица	1	
				Детали		
		1		Каркас из уголка		
				Уголок 63×63×6		
				ГОСТ 8509-72*		
				ВСт3сп5 ГОСТ 535-79		
				$\ell_{общ}$ = 19500	1	
		2		Швеллер $\frac{8\ \text{ГОСТ}\ 8240-72}{\text{ВСт3сп5 ГОСТ}\ 535-79}$		
				ℓ = 900		

Инв.№ подл. | Подпись и дата | Взам. инв.№ | Инв.№ дубл. | Подпись и дата

Изм	Лист	№ докум.	Подпись	Дата	06 КИП-12.00.000	Лист 3

Копировал Мешкова Формат А4

Формат	Зона	Поз.	Обозначение	Наименование	Кол.	Примечание
				Документация		
22			06КИП-12.00.000 ВО	Установка датчиков		
				в утепленной будке.		
				Чертеж общего вида	1	
22			06КИП-12.00.000 Г4	Опора под аппараты		
				Габаритный чертеж	1	
				Сборочные единицы.		
22		1	06КИП-12.01.000 СБ	Опора под аппараты	1	
22		2	06 КИП-09.00.000 ВО	Лебедка	1	
12		3	КИП-10.00.000 ВО	Установка сельсина-		
				датчика БД-1404	1	
64		4	ТИП КА-4658-6	Командоаппарат	1	
64		5	ТИП КСК-32	Коробка соединительная	1	

Инв.№ подл. | Подпись и дата | Взам. инв.№ | Инв.№ дубл. | Подпись и дата

Изм	Лист	№ докум.	Подпись	Дата	06 КИП-12.00.001	
Разраб		Каннев			Установка датчиков в утепленной будке. Спецификация	Лит	Лист 1	Листов 3
Пров		Федеев				ГИАП	
Н.контр.		Лебедев					
Утв		Коновалов					

Копировал Мешкова Формат А4

Rz 80 (V)

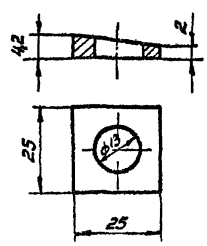

Изм	Лист	№ докум.	Подпись	Дата	06 КИП-12.00.001		
Разраб		Каннев			Шайба косая 12	Лит	Масса	Масштаб
Пров		Федеев					0,006	1:1
Т.контр.						Лист	Листов	
Н.контр.		Лебедев			Полоса 6×25 ГОСТ 103-76 / ВСт3сп ГОСТ 535-79	ГИАП		
Утв.		Коновалов						

Копировал Мешкова. 1606-03 Формат А4

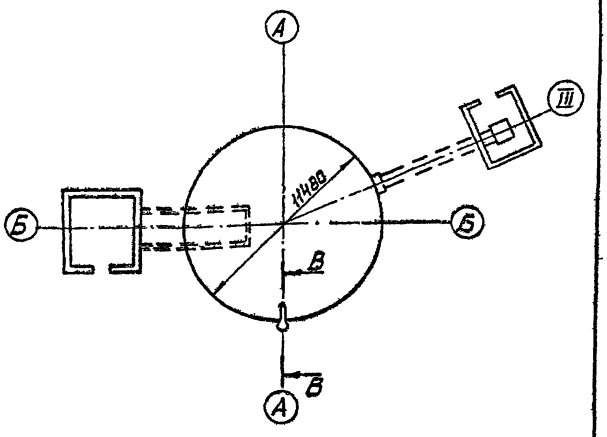

В-В
М 1:50

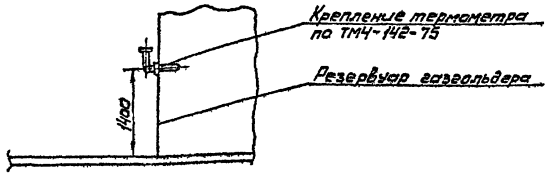

Изм	Лист	№ докум	Подпись	Дата
Разраб		Коннов		
Пров.		Фадеев		24.11.87
Т.контр				
Н.контр.		Лебедев		
Утв.		Коновалов		

06 КИП-13.00.000 ВО

Установка ртутного термометра
Чертеж общего вида

Лит	Масса	Масшт.
		1:200
Лист 1	Листов 1	

ГИАП

Копировал. Мешкова Формат 11

Формат	Зона	Поз.	Обозначение	Наименование	Кол.	Примечание
				Документация		
11			06КИП-13.00.000ВО	Установка ртутного термометра Чертеж общего вида	1	

Изм	Лист	№ докум.	Подпись	Дата
Разраб.		Коннов		
Пров.		Фадеев		24.11.87
Н.контр.		Лебедев		
Утв.		Коновалов		

06 КИП-13.00.000

Установка ртутного термометра.
Спецификация

Лит	Лист	Листов
	1	1

ГИАП

Копировал Мешкова. Формат 11

Формат	Зона	Поз.	Обозначение	Наименование	Кол.	Примечание.
				Сборочные единицы.		
22		1	КИП-01.00.000 ВО	Блок верхний	1	
22		2	06КИП-02.000 ВО	Водило	1	
12		3	06 КИП-03.00.000 ВО	Блок средний	1	
12		4	06 КИП-04.00.000 ВО	Блок натяжной	1	
12		5	КИП-05.00.000 ВО	Блок приямка N1	1	
22		6	КИП-06.00.000 ВО	Блок приямка N2	1	
22		7	06 КИП-12.00.000 ВО	Установка датчиков В утепленной будке	1	
11		8	06 КИП-13.00.000 ВО	Установка ртутного термометра	1	

Изм	Лист	№ докум.	Подпись	Дата

06 КИП-14 00 000

Лист 2

Копировал. Мешкова. Формат 11

Формат	Зона	Поз.	Обозначение	Наименование	Кол.	Примечание
				Документация		
22			06 КИП-14.00.000 ВО	Сигнализация и объемоуказание Вариант с утепленной будкой. Чертеж общего вида	1	

Изм	Лист	№ докум	Подпись	Дата
Разраб.		Коннов		
Пров.		Фадеев		24.11.87
Н.контр.		Лебедев		
Утв.		Коновалов		

06 КИП-14.00.000.

Сигнализация и объемоуказание.
Вариант с утепленной будкой.
Спецификация

Лит	Лист	Листов
	1	2

ГИАП

1606-03 Копировал Мешкова. Формат 11

Типовой проект

Инв. № подл. | Подпись и дата | Взам. инв. № | Инв. № дубл. | Подпись и дата

Альбом III

Типовой проект

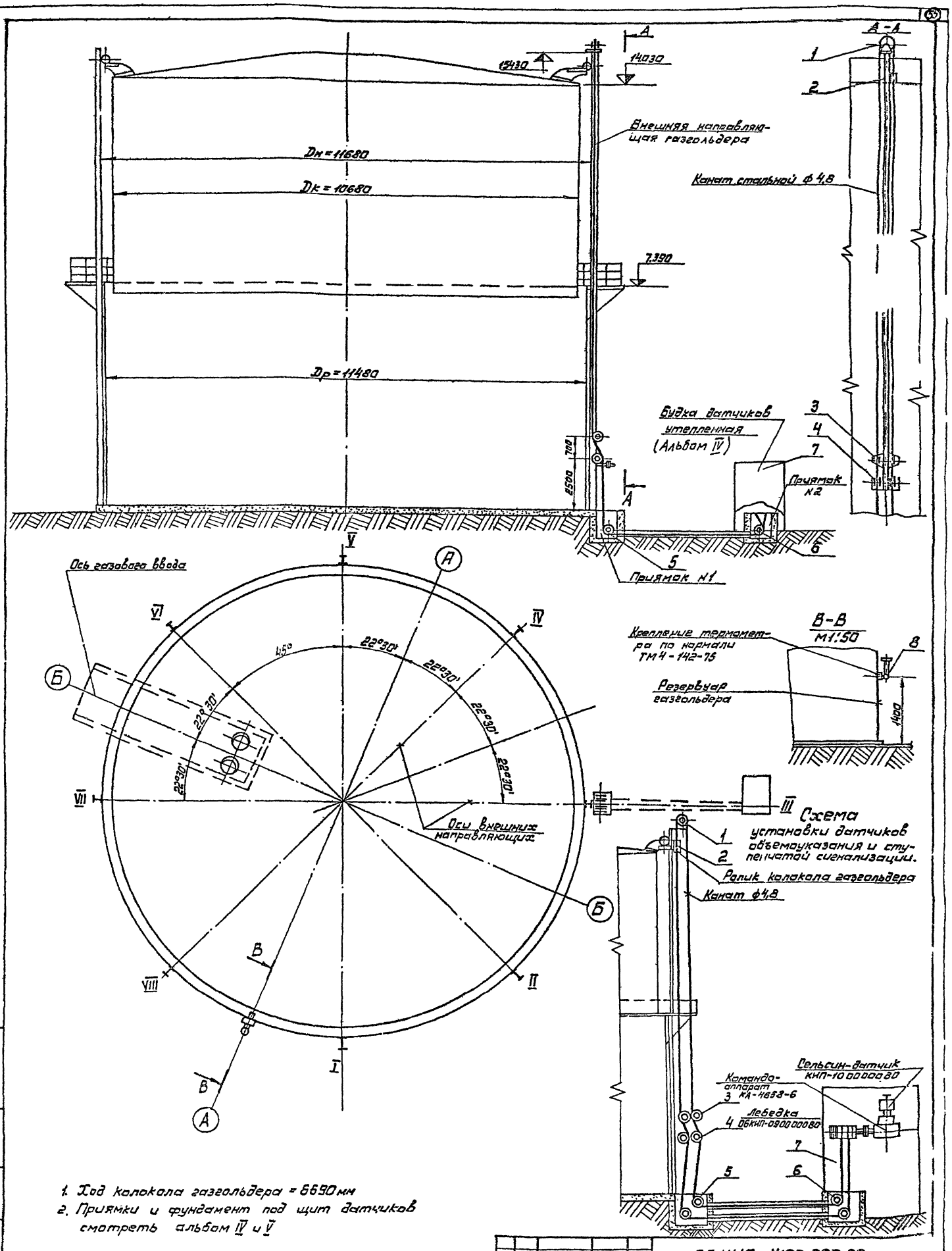

1. Ход колокола газгольдера = 6690 мм
2. Приямки и фундамент под щит датчиков смотреть альбом IV и V

Изм.	Лист	№ докум.	Подпись	Дата
Разраб.	Коннов			
Пров.	Фадеев			
Т.контр.				
Н.контр.	Лебедев			
Утв.	Коновалов			

06КИП-1400.000 80.

Сигнализация и объемоуказание. Вариант с утепленной будкой. Чертеж общего вида.

Лит. | Масса | Масштаб 1:100

Лист | Листов

ГИАП

1606-03 Копировал: Мешкова Формат 22

Подпись и дата | Взам. инв. № | Инв. № дубл. | Подпись и дата

Инв. № подл.

gost.e-ecolog.ru