ТИПОВОЙ ПРОЕКТ
411-2-184.87

Цех черновых заготовок, деревянных деталей производительностью по сырью 5,0 тыс.м³ в год

Альбом IV

Чертежи нестандартизированного оборудования.

НЦ 4-40

gost.e-ecolog.ru

ЦЕНТРАЛЬНЫЙ ИНСТИТУТ ТИПОВОГО ПРОЕКТИРОВАНИЯ
ГОССТРОЯ СССР
КИЕВСКИЙ ФИЛИАЛ
г. Киев-57 ул. Эжена Потье № 12
18/15
Заказ № 290 Инв. № 22425-04 Тираж 160
Сдано в печать 31 1989 Цена 4-40

ТИПОВОЙ ПРОЕКТ
411-2-184.87

Цех черновых заготовок, деревянных деталей производительностью по сырью 5,0 тыс.м³ в год

Альбом IV

Разработан проектным институтом
"Союзгипролесхоз"
Гл. инженер института А.И. Писаренко
Гл. инженер проекта И.Ф. Жердев

Утвержден Гослесхозом СССР
Протокол № 8 от 28.04. 1987 г.
Введен в действие институтом
"Союзгипролесхоз"
Приказ № 148 от 17 декабря 1987 г.

КФ ЦИТП инв. № 22425-04

© КФ ЦИТП Госстроя СССР, 1988 г

Содержание альбома

Наименование	Обозначение	Стр.
Косынка	НОГ.01.01.003	2
Опора	НОГ.01.01.004	2
Стол роликовый с роликом-поганялкой Лист 1	НОГ.01.00.000	3
Лист 2	НОГ.01.00.000	3
Рама Лист 1	НОГ.01.01.000	3
Лист 2	НОГ.01.01.000	3
Стол роликовый с роликом-поганялкой. Сборочный чертеж	НОГ.01.00.000 СБ	4
Рама. Сборочный чертеж	НОГ.01.01.000 СБ	5
Стойка	НОГ.01.01.С11	6
Опора	НОГ.01.01.001	6
Опора	НОГ.01.01.002	6
Рольганг навесной. Лист 1	НОГ.02.00.000	7
Лист 2	НОГ.02.00.000	7
Рольганг навесной. Лист 1	НОГ.05.00.000	7
Лист 2	НОГ.05.00.000	7
Рольганг навесной. Сборочный чертеж	НОГ.02.00.000 СБ	8
Рама. Сборочный чертеж	НОГ.02.01.000 СБ	9
Стол роликовый Лист 1	НОГ.03.00.000	10
Лист 2	НОГ.03.00.000	10
Лист 3	НОГ.03.00.000	10
Рама	НОГ.02.01.000	10
Опора. Лист 1	НОГ.02.02.000	11
Лист 2	НОГ.02.02.000	11
Опора. Лист 1	НОГ.02.03.000	11
Лист 2	НОГ.02.03.000	11
Опора. Сборочный чертеж	НОГ.02.02.000	12
Опора. Сборочный чертеж	НОГ.02.03.000	12
Стол роликовый. Лист 4	НОГ.03.00.000	13
Лист 5	НОГ.03.00.000	13
Балка Лист 1	НОГ.03.01.000	13
Балка. Лист 1	НОГ.03.02.000	13
Балка. Сборочный чертеж	НОГ.03.01.000 СБ	14
Балка. Сборочный чертеж.	НОГ.03.02.000 СБ	14
Стол роликовый. Сборочный чертеж. Лист 1	НОГ.03.00.000 СБ	15
Лист 2	НОГ.03.00.000 СБ	15
Стол роликовый. Лист 6	НОГ.03.00.000	16
Связь	НОГ.02.03.001	16
Балка Лист 2	НОГ.03.01.000	17
Балка Лист 2	НОГ.03.02.000	17
Опора	НОГ.03.01.001	17
Балка	НОГ.03.00.001	17
Шина роликовая. Сборочный чертеж	НОГ.04.00.000 СБ	18
Опора	НОГ.04.00.003	19
Ось	НОГ.04.00.002	19
Ролик	НОГ.04.00.001	19
Кронштейн	НОГ.04.00.004	20
Кронштейн	НОГ.04.00.005	20
Связь	НОГ.04.00.007	20
Ребро	НОГ.04.00.006	20
Рольганг навесной. Сборочный чертеж	НОГ.05.00.000 СБ	21
Опора.	НОГ.06.00.000	22
Опора. Сборочный чертеж	НОГ.06.00.000 СБ	22
Стойка	НОГ.06.00.001	22
Шина роликовая	НОГ.04.00.000	22
Замт	НОГ.07.00.000	23
Секция	НОГ.07.01.000	23
Крышка	НОГ.07.02.000	23
Прокушина	НОГ.07.00.001	23
Замт. Сборочный чертеж	НОГ.07.00.000 СБ	24
Секция. Сборочный чертеж	НОГ.07.01.000 СБ	24
Фланец	НОГ.07.01.001	25
Фланец	НОГ.07.01.002	25
Фланец	НОГ.07.01.003	25
Стенка	НОГ.07.01.004	25
Крышка. Сборочный чертеж	НОГ.07.02.000 СБ	26
Крышка	НОГ.07.02.001	26
Патрубок	НОГ.07.02.002	(27)

Альбом IV

НОГ.01.01.003

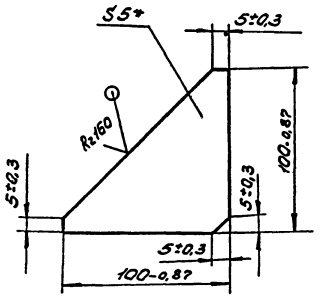

* Размер для справок.

Изм.	Лист	№ докум.	Подп.	Дата
Разраб.	Гуреенкова			
Пров.	Гледова			
Рук. гр.	Гледова			
Рук. сект.	Спиридонов			
Н. контр.	Спиридонов			
Утв.				

ТП 411-2-184.87 НОГ.01.01.003

Косынка

Лит. | Масса | Масштаб: 0.2 | 1:2

Лист | Листов 1

Б-ПН-5 ГОСТ 19903.74* / Лист Ст3пс ГОСТ 14637-79

СОЮЗГИПРОЛЕСХОЗ

Формат А4

Альбом IV

НОГ.01.01.004

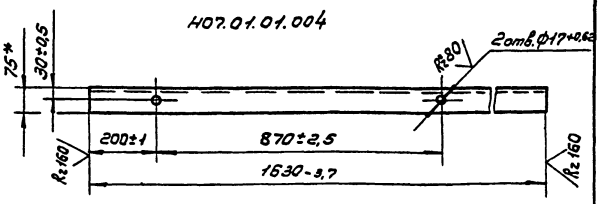

НОГ.01.01.004-01 - зеркальное отражение

Остальное - см. НОГ.01.01.004

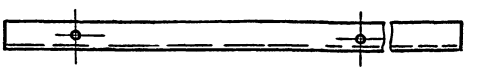

* Размер для справок.

22425-04

Изм.	Лист	№ докум.	Подп.	Дата
Разраб.	Гуреенкова			
Пров.	Гледова			
Рук. гр.	Гледова			
Рук. сект.	Спиридонов			
Н. контр.	Спиридонов			

ТП 411-2-184.87 НОГ.01.01.004

Опора

Лит. | Масса | Масштаб: 8 | 1:10

Лист | Листов 1

Уголок 75×50×5-Б-10СТ85Ю-78* / Ст3кп-I-10СТ535-79*

СОЮЗГИПРОЛЕСХОЗ

Формат А4

Альбом IV

Формат	Зона	Поз.	Обозначение	Наименование	Кол.	Примечание
				Документация		
А2			НО7.01.00.000СБ	Сборочный чертеж		
				Стандартные изделия		
		1		Болт М8×16.58.05		
				ГОСТ 7798-70*	36	
		2		Болт М16×40.58.05		
				ГОСТ 7798-70*	4	
		3		Болт 1.1 М16×300 Ст3пс5		
				ГОСТ 24379.1-80	8	
		4		Гайка М16.5.05		
				ГОСТ 5915-70*	4	
		5		Шайба 8.65Г.05		
				ГОСТ 6402-70*	36	
		6		Шайба 16.65Г.05		
				ГОСТ 6402-70*	4	
		7		Шуруп А6×25		
				ГОСТ 1144-80*	68	
				Прочие изделия		
		8		Ускоритель-ролик РП-1	1	г. Вологда в ассортименте предприятия г. Сухой Лог и г. Каменск-Уральский
		9		Ролик Р-400	18	

ТП 411-2-184.87 НО7.01.00.000

Изм.	Лист	№ докум.	Подп.	Дата
Разраб.		Уросякова		
Пров.		Гледова		
Рук. гр.		Гледова		
Н. контр.		Спиридонов		
Утв.		Спиридонов		

Стол роликовый с роликом-погоняйкой.

Лит.	Лист	Листов
	1	2

СОЮЗГИПРОЛЕСХОЗ

Копировал Формат А4

Альбом IV

Формат	Зона	Поз.	Обозначение	Наименование	Кол.	Примечание
				Документация		
А2			НО7.01.01.000СБ	Сборочный чертеж		
				Детали		
А4		1	НО7.01.01.001	Опора	18	
А4		2	НО7.01.01.002	Опора	18	
А4		3	НО7.01.01.003	Косынка	22	
А4		4	НО7.01.01.004	Опора	1	
		5	-01	Опора	1	
А4		6	НО7.01.01.005	Опора		
				Уголок 75×50×6-Б-ГОСТ 8510-72* / Ст3пс-I-ГОСТ 535-79*		
				L = 4620 h14	2	26,3кг
А4		7	НО7.01.01.006	Опора		
				Уголок 75×50×6-Б-8510-72* / Ст3пс-I-ГОСТ 535-79*		
				L = 1000 h14	2	5,7кг
А4		8	НО7.01.01.007	Связь		
				Уголок 50×50×5-Б ГОСТ 8509-72* / Ст3пс-I-ГОСТ 535-79*		
				L = 545 h14	3	1,08кг
А4		9	НО7.01.01.008	Раскос		
				Уголок 50×50×5-Б-ГОСТ 8509-72* / Ст3пс-I-ГОСТ 535-79*		
				L = 750 h14	4	2,8кг

ТП 411-2-184.87 НО7.01.01.000

Изм.	Лист	№ докум.	Подп.	Дата
Разраб.		Уросякова		
Пров.		Гледова		
Рук. гр.		Гледова		
Н. контр.		Спиридонов		
Утв.		Спиридонов		

Рама

Лит.	Лист	Листов
	1	2

СОЮЗГИПРОЛЕСХОЗ

Копировал Формат А4

Альбом IV

Формат	Зона	Поз.	Обозначение	Наименование	Кол.	Примечание
				Материалы		
		10		Пиломатериалы		
				Сосна ГОСТ 8486-66**		
				Доска δ=25	0,1	м³
				Переменные данные для исполнений		
				НО7.01.00.000		
				Сборочные единицы		
		11	НО7.01.01.000	Рама	1	
				НО7.01.00.000-01		
				Сборочные единицы		
		11	НО7.01.01.000-01	Рама	1	
				НО7.01.00.000-02		
				Сборочные единицы		
		11	НО7.01.01.000-02	Рама	1	

ТП 411-2-184.87 НО7.01.00.000 Лист 2

Альбом IV

Формат	Зона	Поз.	Обозначение	Наименование	Кол.	Примечание
А4		10	НО7.01.01.009	Опора		
				Уголок 25×25×4-Б-ГОСТ 8509-72* / Ст3пс-I-ГОСТ 535-79*		
				L = 180 h14	34	0,3кг
				Переменные данные для исполнений		
				НО7.01.01.000		
				Детали		
А3		11	НО7.01.01.011	Стойка	6	
		12	-01	Стойка	6	
				НО7.01.01.000-01		
				Детали		
		11	НО7.01.01.011-02	Стойка	6	
		12	-03	Стойка	6	
				НО7.01.01.000-02		
				Детали		
		11	НО7.01.01.011-04	Стойка	6	
		12	-05	Стойка	6	

22425-04

ТП 411-2-184.87 НО7.01.01.000 Лист 2

Формат А4

Альбом IV

НОГ.01.00.000СБ

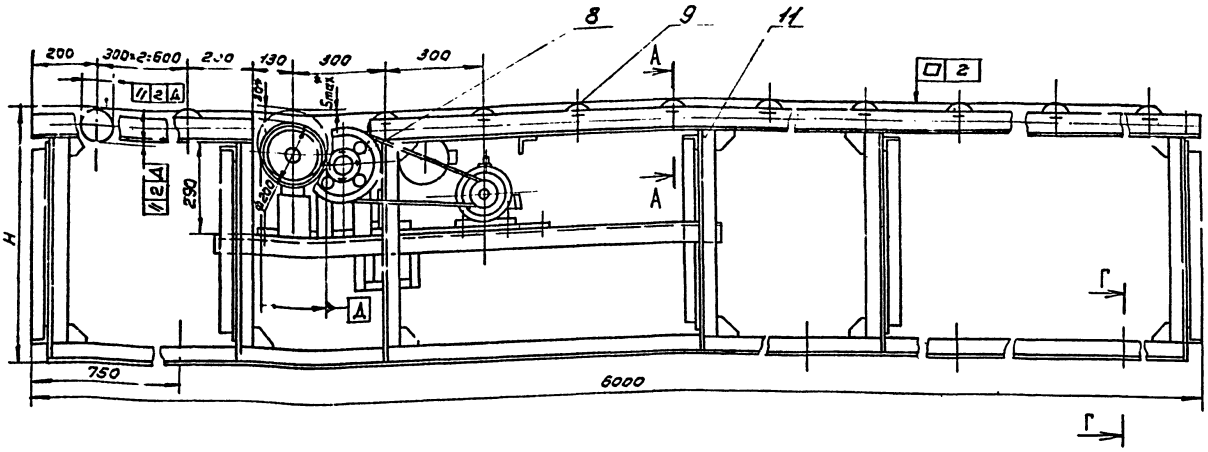

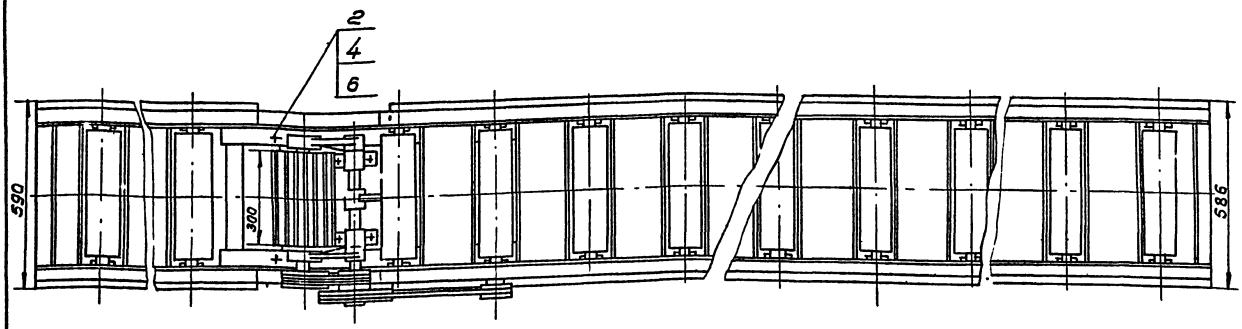

Г - Г
м 1:2

А-А
м 1:5

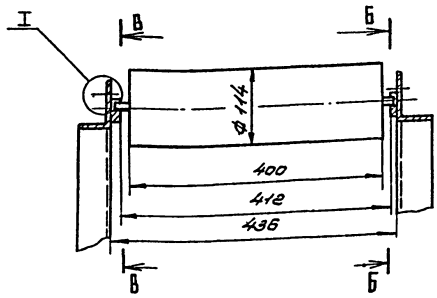

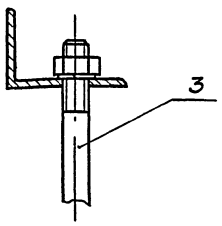

I
м 1:1

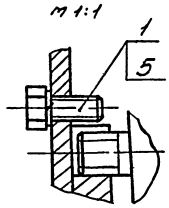

Б - Б
м 1:2

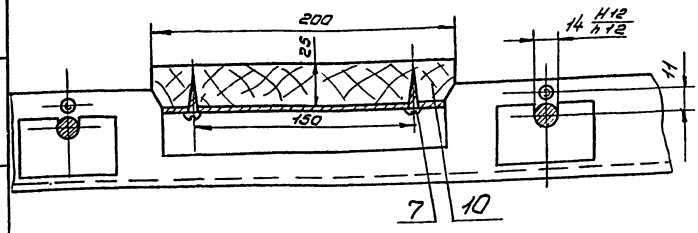

В - В
м 1:2

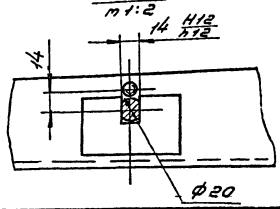

Техническая характеристика.

1. Диаметр приводного ролика, мм 200
2. Длина приводного ролика, мм 300
3. Окружная скорость приводного ролика, м/с 3
4. Наибольшая высота подъема, мм 30
5. Мощность привода, кВт 0,55

Технические требования

1. Размеры для справок.
2.* Размеры уточнить при монтаже.

Обозначение	Н, мм	Масса, кг
НОГ.01.00.000	800	530
-01	900	540
-02	1100	550

22425-04

Изм.	Лист	№ докум.	Подп.	Дата
Разраб.		Гурьякова		
Пров.		Глебова		
Рук.гр.		Глебова		
Рук.сект.		Спиридонов		
Н.контр.		Спиридонов		
Утв.		Рогачев		1987

ТП 411-2-184.87 НОГ.01.00.000СБ

Стол роликовый с роликом-погонялкой. Сборочный чертеж.

Лит.	Масса	Масштаб
	ст. табл.	1:10

Лист | Листов 1

СОЮЗГИПРОЛЕСХОЗ

Инв.№ подл. | Подп. и дата | Взам.инв.№ | Инв.№ дубл. | Подп. и дата

Копировал

Формат А2

Альбом IV

НОГ.01.01.000СБ

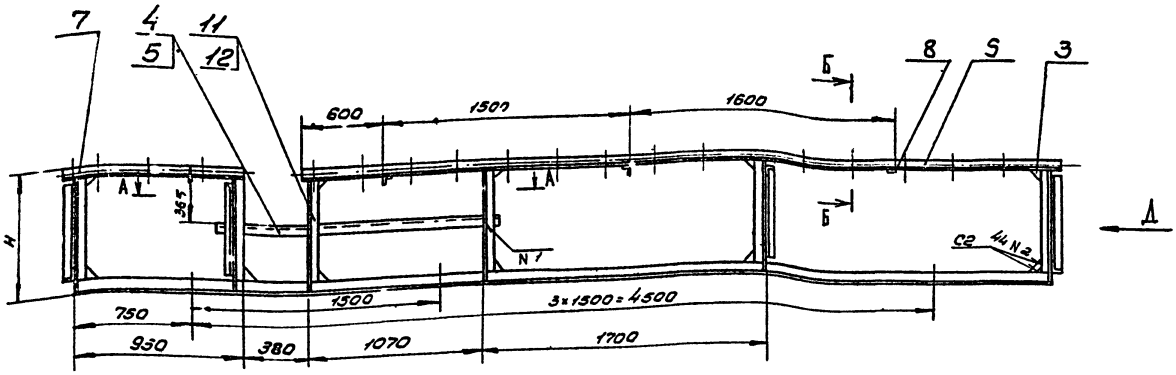

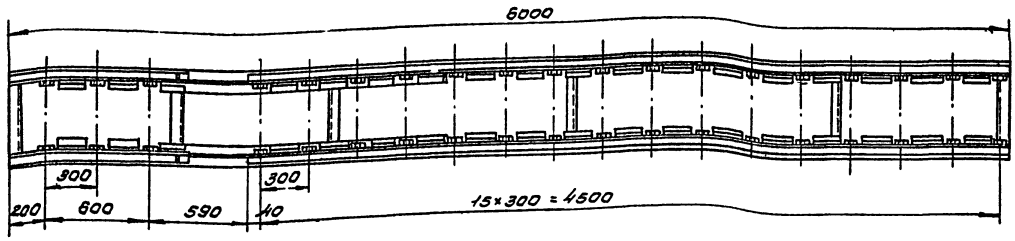

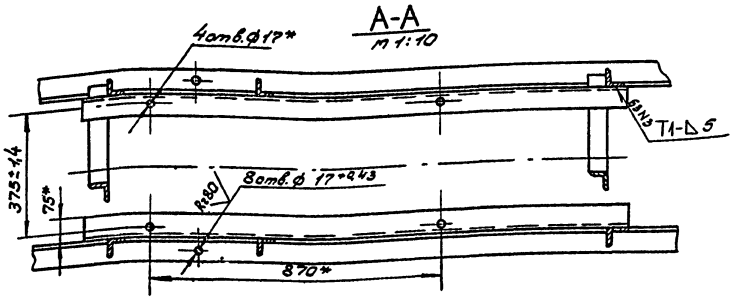

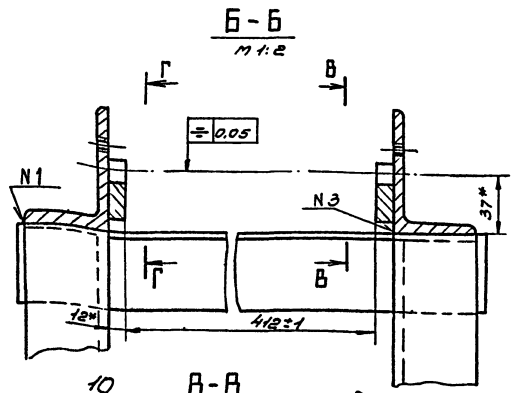

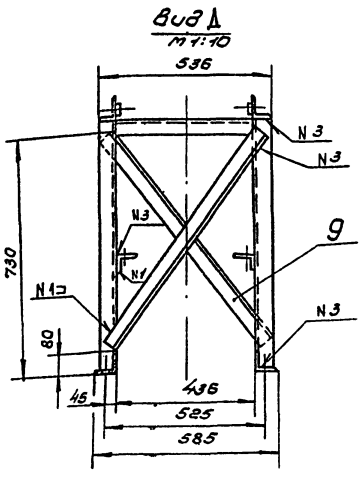

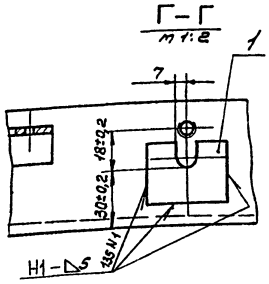

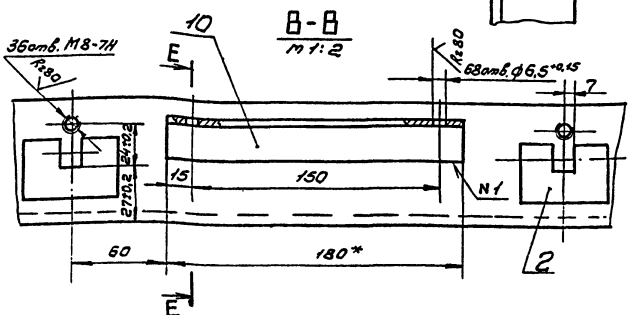

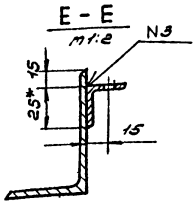

1.* Размеры для справок.

2. Неуказанные предельные отклонения размеров $\pm \frac{IT14}{2}$

3. Шероховатость обрабатываемых поверхностей деталей БЧ – Rz 160.

4. Сварные швы по ГОСТ 5264-80.

5. Покрытие: грунтовка ГФ-021 ГОСТ 25129-82; эталь ПФ-115, серая, ГОСТ 6465-76* III Сз.

6. Отверстия от покрытия предохранить.

Обозначение	H, мм	Масса, кг
НОГ.01.01.000	781	153
-01	881	162
-02	1081	168

22425-04

Изм.	Лист	№ докум.	Подп.	Дата
Разраб.		Гурьякова		
Пров.		Глебова		
Рукор.		Глебова		
Рук.сект.		Спиридонов		
Уконтр.		Спиридонов		
Утв.		Спиридонов		

ТП 411-2-184.87 НОГ.01.01.000СБ

Рама
Сборочный чертеж

Лит.	Масса	Масштаб
	ст. табл.	1:20
Лист	Листов 1	

СОЮЗГИПРОЛЕСХОЗ

Формат А2

Инв.№ подл. | Подп. и дата | Взам.инв.№ | Инв.№ дубл. | Подп. и дата

Альбом IV

НО7.01.01.011

Рис.1

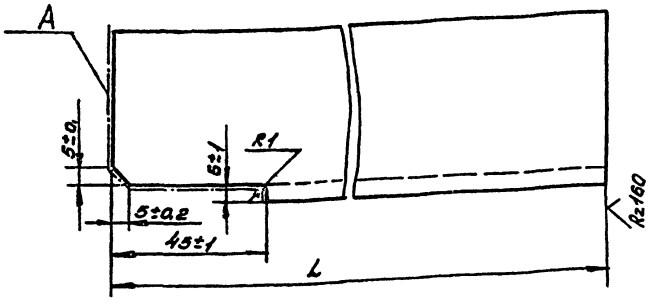

Рис. 2
Остальное - см. рис.1

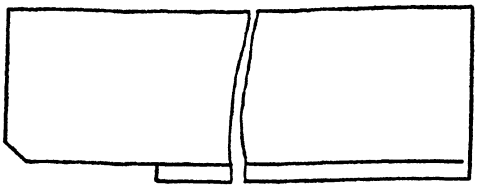

Шероховатость поверхности А $R_z 160$

Обозначение	Рис.	Размер L, мм Ном.	Пред. откл.	Масса, кг
НО7.01.01.011	1	725	±2,5	2,6
-01	2	725	±2,5	2,6
-02	1	825	±2,5	3,1
-03	2	825	±2,5	3,1
-04	1	1025	±3	3,8
-05	2	1025	±3	3,8

ТП 411-2-184.87 НО7.01.01.011

Стойка

Лит. | Масса | Масштаб: см. табл. | 1:1

Лист | Листов 1

Уголок 50х50х5-БГОСТ 8509-72* / Ст3пс Т-ГОСТ 535-79*

СОЮЗГИПРОЛЕСХОЗ

Изм. Лист | № докум. | Подп. | Дата
Разраб. Гуряшкова
Пров. Гледова
Рук.гр. Гледова
Рук.сект. Спиридонов
Н.контр. Спиридонов
Утв. Спиридонов

Копировал Федоров

Формат А3

Альбом IV

НО7.01.01.001

* Размер для справок

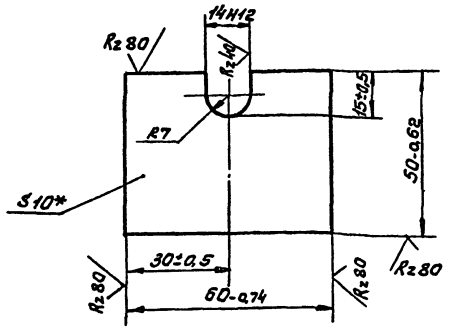

ТП 411-2-184.87 НО7.01.01.001

Опора

Лит | Масса 0,25 | Масштаб 1:1

Лист | Листов 1

Лист 6-ПН-12 ГОСТ 19903-74* / Ст3пс ГОСТ 14637-79

СОЮЗГИПРОЛЕСХОЗ

Изм. Лист | № докум. | Подп. | Дата
Разраб. Гуряшкова
Пров. Гледова
Рук.гр. Гледова
Рук.сект. Спиридонов
Н.контр. Спиридонов
Утв. Спиридонов

Копировал Федоров

Формат А4

Альбом IV

НО7.01.01.002

* Размер для справок

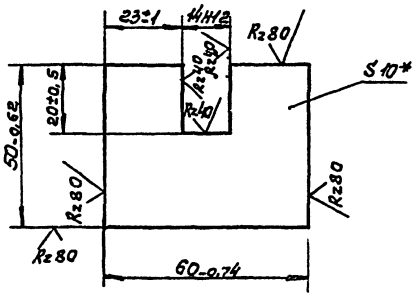

22425-04

ТП 411-2-184.87 НО7.01.01.002

Опора

Лит | Масса 0,25 | Масштаб 1:1

Лист | Листов 1

Лист 6-ПН-12 ГОСТ 19903-74* / Ст3пс ГОСТ 14637-79

СОЮЗГИПРОЛЕСХОЗ

Изм. Лист | № докум. | Подп. | Дата
Разраб. Гуряшкова
Пров. Гледова
Рук.гр. Гледова
Рук.сект. Спиридонов
Н.контр. Спиридонов
Утв. Спиридонов

Копировал Федоров

Формат А4

Альбом IV

Формат	Зона	Поз.	Обозначение	Наименование	Кол.	Примечание
				Документация		
А2			НО7.02.00.000СБ	Сборочный чертеж		
				Сборочные единицы		
А4		1	НО7.02.01.000	Рама	1	
А4		2	НО7.02.02.000	Опора	1	
А4		3	НО7.02.03.000	Опора	1	
				Стандартные изделия		
		4		Болт 1.1.М16х300.88.Ст3пс2 ГОСТ 24379.1-80	15	
		5		Болт М20х50.56.05 ГОСТ 7798-70*	16	
		6		Гайка М20.5.05 ГОСТ 5915-70*	16	
		7		Шайба 20.02.05 ГОСТ 11371-78	16	
				Прочие изделия		
		8		Рольганг навесной (левое исполнение) ПРДН8	1	з-д "Северный коммунар" г.Вологда

Изм.	Лист	№ докум.	Подп.	Дата
Разраб.		Гуреякова		
Пров.		Глебова		
Рук.гр.		Глебова		
Н.контр.		Спиридонов		
Утв.		Росачев		1987

ТП 411-2-184.87 НО7.02.00.000

Рольганг навесной

Лит.	Лист	Листов
	1	2

СОЮЗГИПРОЛЕСХОЗ

Копировал Функция

Формат А2

Альбом IV

Формат	Зона	Поз.	Обозначение	Наименование	Кол.	Примечание
				Документация		
А2			НО7.05.00.000СБ	Сборочный чертеж		
				Сборочные единицы		
А4		1	НО7.02.01.000-01	Рама	1	
А4		2	НО7.02.02.000-01	Опора	1	
А4		3	НО7.02.03.000-01	Опора	1	
				Стандартные изделия		
		4		Болт 1.1.М16х300.88.Ст3пс2 ГОСТ 24379.1-80	15	
		5		Болт М20х50.56.05 ГОСТ 7798-70*	16	
		6		Гайка М20.5.05 ГОСТ 5915-70*	16	
		7		Шайба 20.02.05 ГОСТ 11371-78*	16	
				Прочие изделия		
		8		Рольганг навесной (правое исполнение) ПРДН8	1	з-д "Северный коммунар" г.Вологда

Изм.	Лист	№ докум.	Подп.	Дата
Разраб.		Гуреякова		
Пров.		Глебова		
Рук.гр.		Глебова		
Н.контр.		Спиридонов		
Утв.		Росачев		1987

ТП 411-2-184.87 НО7.05.00.000

Рольганг навесной

Лит.	Лист	Листов
	1	2

СОЮЗГИПРОЛЕСХОЗ

Копировал Функция

Формат А4

Альбом IV

Формат	Зона	Поз.	Обозначение	Наименование	Кол.	Примечание
				Материалы		
				Пиломатериалы ГОСТ 8486-66**		
		9		Доска δ=25	0,15	м³
		10		Брусья 150х150	12	м

Изм.	Лист	№ докум.	Подп.	Дата

ТП 411-2-184.87 НО7.02.00.000

Лист 2

Копировал Функция

Формат А4

Альбом IV

Формат	Зона	Поз.	Обозначение	Наименование	Кол.	Примечание
				Материалы		
				Пиломатериалы ГОСТ 8486-66**		
		9		Доска δ=25	0,15	м³
		10		Брусья 150х150	12	м

22425-04

Изм.	Лист	№ докум.	Подп.	Дата

ТП 411-2-184.87 НО7.05.00.000

Лист 2

Копировал Функция

Формат А4

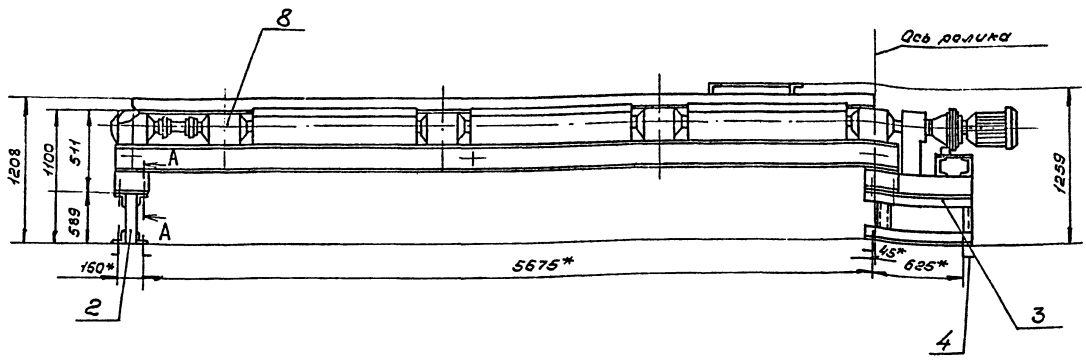

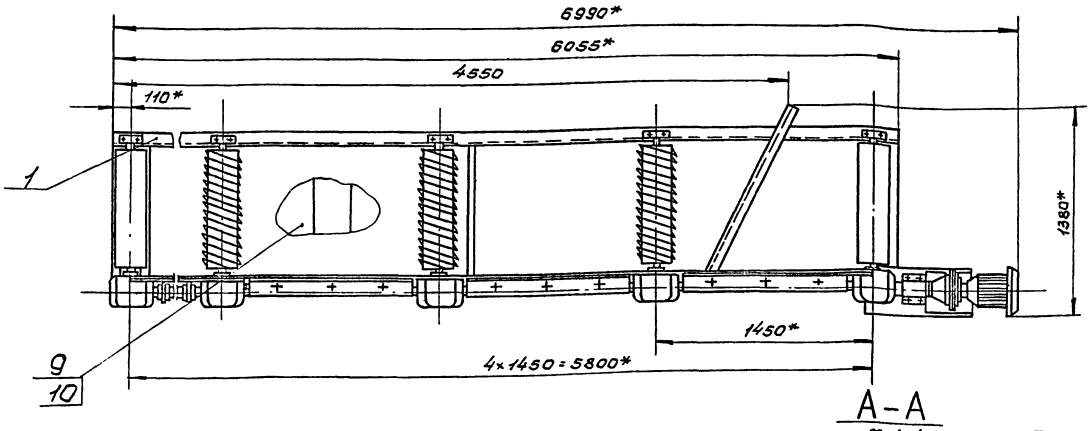

А–А
м 1:1

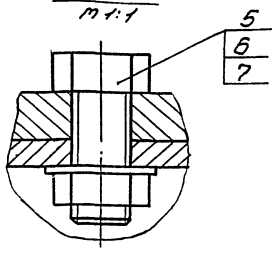

Техническая характеристика.

1. Длина транспортируемых материалов, м	3-7,5
2. Скорость вращения роликов, м/с	1,28
3. Количество роликов, шт.	5
в том числе:	
гладких	2
винтовых	3
4. Размеры роликов, мм	
диаметр	219
длина	800
5. Расстояние между роликами, мм	1450
6. Мощность привода, кВт	3

Технические требования.

1.* Размеры для справок.

2. В комплект рольганга ПРДН8 завода „Северный Коммунар" г. Вологда внести изменения в соответствии с данным чертежом.
Раму ПРДН8.05.000 доработать согласно чертежа Н07.02.01.000СБ, установив по ходу материалов 1 гладкий ролик - ПРДН8.01.000СБ, 3 винтовых - ПРД63.22.000, 1 гладкий ролик - ПРД 63.04.000СБ.

3. Деревянные щиты между роликами выполнить в соответствии с рекомендацией завода изготовителя.

22425-04

Изм	Лист	№ докум	Подп.	Дата	ТП 411-2-184.87 Н07.02.00.000 СБ	Лит.	Масса	Масштаб
Разраб.		Гурьянова			Рольганг навесной. Сборочный чертеж		1630	1:20
Пров.		Глебова				Лист	Листов 1	
Рук. гр.		Глебова						
Рук. сект.		Спиридонов				СОЮЗГИПРОЛЕСХОЗ		
Н. контр.		Спиридонов						
Утв.		Рогачев		1987				

Копировал Тихонов

Формат А2

Инв. № подл. | Подп. и дата | Взам. инв. № | Инв. № дубл. | Подп. и дата

Альбом IV

НОГ.02.01.000СБ

Рис.1

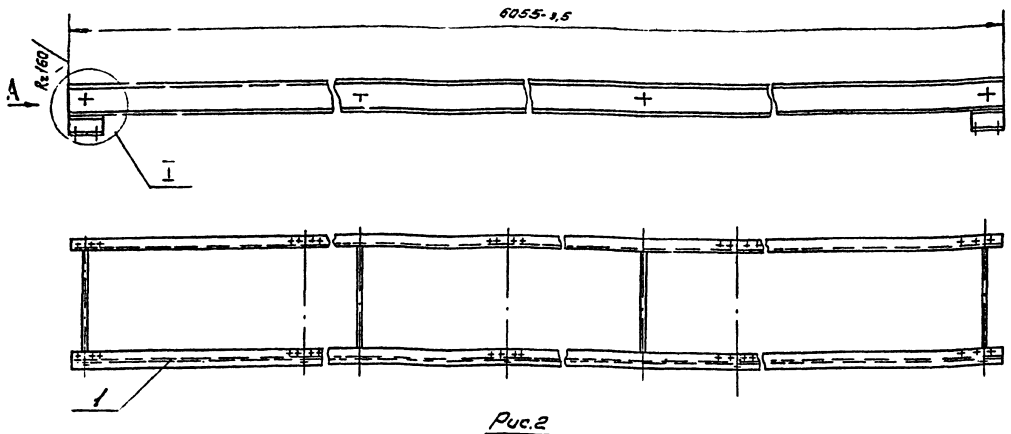

Рис.2

Остальное - ст. рис.1

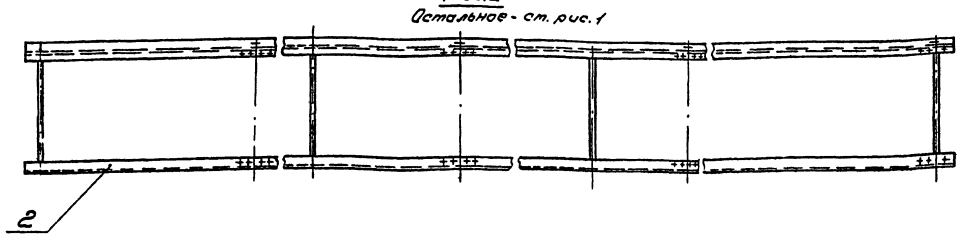

Вид А

м1:5

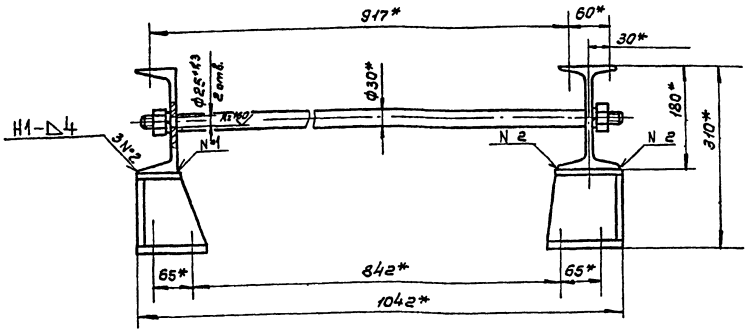

I

м1:5

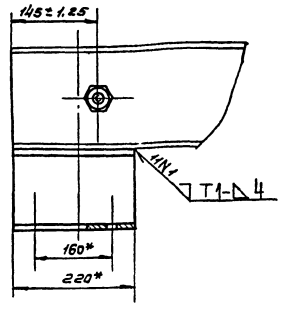

Обозначение	Рис.	Заготовка
НОГ. 02.01.000	1	ПРДН8.05.000 левое исполнение
-01	2	ПРДН8.05.000 правое исполнение

1.* Размеры для справок.

2. Сварные швы по ГОСТ 5264-80.

22425-04

Изм.	Лист	№ докум.	Подп.	Дата	ТП 411-2-184.87 НОГ.02.01.000СБ	Лит.	Масса	Масштаб
Разраб.		Гурьякова			Рама Сборочный чертеж.		250	1:20
Пров.		Глебова				Лист	Листов 1	
Рук.гр.		Глебова						
Рук.сект.		Спиридонов			Ст. табл.	СОЮЗГИПРОЛЕСХОЗ		
Н.контр.		Спиридонов						
Утв.		Спиридонов						

Копировал Фигуля

Формат А2

Инв.№подл. | Подп.и дата | Взам.инв.№ | Инв.№дубл. | Подп.и дата

Альбом IV

Формат	Зона	Поз.	Обозначение	Наименование	Кол.	Примечание
				Документация		
А2			НОГ.03.00.000СБ	Сборочный чертеж		
				Перемещаемые данные для исполнений		
				НОГ.03.00.000		
				Сборочные единицы		
А4		1	НОГ.03.01.000	Балка	1	
А4		2	НОГ.03.02.000	Балка	1	
				Детали		
А4		3	НОГ.03.00.001	Балка	2	
Б4		4	НОГ.03.00.002	Балка		
				Уголок 50×50×5-Б-ГОСТ 8509-72* / Ст3пс-I-ГОСТ 535-79*		
				L = 410 h 14	2	1,6 кг
Б4		5	НОГ.03.00.003	Стойка		
				Уголок 50×50×5-Б-ГОСТ 8509-72* / Ст3пс-I-ГОСТ 535-79*		
				L = 700 h 14	4	2,7 кг
Б4		6	НОГ.03.00.004	Раскос		
				Уголок 50×50×5-Б-ГОСТ 8509-72* / Ст3пс-I-ГОСТ 535-79*		
				L = 1165 h 14	2	4,5 кг

Инв.№ подл. | Подп. и дата | Взам. инв.№ | Инв.№ дубл. | Подп. и дата

Изм.	Лист	№докум.	Подп.	Дата	ТП 411-2-184.87 НОГ.03.00.000			
Разраб.		Гуревякова			Стол роликовый	Лит.	Лист 1	Листов 6
Пров.		Следова				СОЮЗГИПРОЛЕСХОЗ		
Рук.гр.		Следова						
Н.контр.		Спиридонов						
Утв.		Спиридонов						

Копировал Фицкуля — Формат А4

Альбом IV

Формат	Зона	Поз.	Обозначение	Наименование	Кол.	Примечание
				Документация		
А2			НОГ.02.01.00СБ	Сборочный чертеж		
				Перемещаемые данные для исполнений		
				НОГ.02.03.000		
				Прочие изделия		
		1		Рама ПРДН 8.05.000		
				Левое исполнение	1	
				НОГ.02.03.000-01		
				Прочие изделия		
		2		Рама ПРДН 8.05.000		
				Правое исполнение	1	

Инв.№ подл. | Подп. и дата | Взам. инв.№ | Инв.№ дубл. | Подп. и дата

Изм.	Лист	№докум.	Подп.	Дата	ТП 411-2-184.87 НОГ.02.01.000			
Разраб.		Гуревякова			Рама	Лит.	Лист	Листов 1
Пров.		Следова				СОЮЗГИПРОЛЕСХОЗ		
Рук.гр.		Следова						
Н.контр.		Спиридонов						
Утв.		Спиридонов						

Копировал Фицкуля — Формат А4

Альбом IV

Формат	Зона	Поз.	Обозначение	Наименование	Кол.	Примечание
				Стандартные изделия		
		7		Болт М6×14.58.05 ГОСТ 7798-70*	12	
		8		Болт т.1 М12×300 Ст3пс2 ГОСТ 24379.1-80	4	
		9		Шайба 6.65Г.05 ГОСТ 6402-70*	12	
		10		Шуруп А6×20 ГОСТ 1144-80*	30	
				Материалы		
		11		Доски δ=25 ГОСТ 8486-66**	0,01	м³
				Прочие изделия		
		12		Ролик неприводной Р=350	6	г. Суда Э-8 д. Красноярск, Новый пресс
				НОГ.03.00.000-01		
				Сборочные единицы		
А4		1	НОГ.03.01.000-01	Балка	1	
А4		2	НОГ.03.02.000-01	Балка	1	
				Детали		
А4		3	НОГ.03.00.001	Балка	4	

Инв.№ подл. | Подп. и дата | Взам. инв.№ | Инв.№ дубл. | Подп. и дата

Изм.	Лист	№докум.	Подп.	Дата	ТП 411-2-184.87 НОГ.03.00.000	Лист 2

Копировал Фицкуля — Формат А4

Альбом IV

Формат	Зона	Поз.	Обозначение	Наименование	Кол.	Примечание
А4		4	НОГ.03.00.005	Балка		
				Уголок 50×50×5-Б-ГОСТ 8509-72* / Ст3пс-I-ГОСТ 535-79*		
				L = 410 h 14	4	1,6 кг
Б4		5	НОГ.03.00.006	Стойка		
				Уголок 50×50×5-Б-ГОСТ 8509-72* / Ст3пс-I-ГОСТ 535-79*		
				L = 700 h 14	8	2,7 кг
Б4		6	НОГ.03.00.007	Раскос		
				Уголок 50×50×5-Б-ГОСТ 8509-72* / Ст3пс-I-ГОСТ 535-79*		
				L = 1165 h 14	4	4,5 кг
				Стандартные изделия		
		7		Болт М6×14.58.05 ГОСТ 7798-70*	22	
		8		Болт т.1 М12×300 Ст3пс2 ГОСТ 24379.1-80	8	
		9		Шайба 6.65Г.05 ГОСТ 6402-70*	22	
		10		Шуруп А6×20 ГОСТ 1144-80*	60	
				Материалы		
		11		Доска δ=25 ГОСТ 8486-66**	0,02	м³
				22485-04		

Инв.№ подл. | Подп. и дата | Взам. инв.№ | Инв.№ дубл. | Подп. и дата

Изм.	Лист	№докум.	Подп.	Дата	ТП 411-2-184.87 НОГ.03.00.000	Лист 3

Копировал Фицкуля — Формат А4

Альбом IV

Формат	Зона	Поз.	Обозначение	Наименование	Кол.	Примечание
				Документация		
А3			НОГ.02.02.000СБ	Сборочный чертеж		
				Детали		
А4		1	НОГ.02.02.001	Опора		
				Уголок 80х80х8-Б-ГОСТ 8509-72* Ст3пс-Т-ГОСТ 535-79*		
				L = 1052 h 14	4	10кг
				Переменные данные для исполнений		
				НОГ.02.02.000		
				Детали		
А4		2	НОГ.02.02.002	Стойка		
				Швеллер 8 ГОСТ 8240-72* Ст3пс-Т-ГОСТ 535-79*		
				L = 579 h 14	2	4,2кг
				НОГ.02.02.000-01		
				Детали		

Подп. и дата | Инв.№ подл. | Взам.инв.№ | Инв.№ дубл. | Подп. и дата

Изм.	Лист	№докум.	Подп.	Дата
Разраб.	Гудякова			
Пров.	Гредова			
Рук.гр.	Гредова			
Н.контр.	Спиридонов			
Утв.	Спиридонов			

ТП 411-2-184.87 НОГ.02.02.000

Опора

Лит.	Лист	Листов
	1	2

СОЮЗГИПРОЛЕСХОЗ

Копировал Формат А4

Альбом IV

Формат	Зона	Поз.	Обозначение	Наименование	Кол.	Примечание
				Документация		
А3			НОГ.02.03.000СБ	Сборочный чертеж		
				Детали		
А4		1	НОГ.02.03.001	Связь	2	
А4		2	НОГ.02.03.002	Опора		
				Уголок 80х80х8-Б-ГОСТ 8509-72* Ст3пс-Т-ГОСТ 535-79*		
				L = 1125 h 14	4	11кг
А4		3	НОГ.02.03.003	Опора		
				Уголок 80х80х8-Б-ГОСТ 8509-72* Ст3пс-Т-ГОСТ 535-79*		
				L = 685 h 14	2	6,7кг
				Переменные данные для исполнений		
				НОГ.02.03.000		
				Детали		
А4		4	НОГ.02.03.004	Стойка		
				Швеллер 8 ГОСТ 8240-72* Ст3пс-Т-ГОСТ 535-79*		
				L = 579 h 14	2	4,2кг

Подп. и дата | Инв.№ подл. | Взам.инв.№ | Инв.№ дубл. | Подп. и дата

Изм.	Лист	№докум.	Подп.	Дата
Разраб.	Гудякова			
Пров.	Гредова			
Рук.гр.	Гредова			
Н.контр.	Спиридонов			
Утв.	Спиридонов			

ТП 411-2-184.87 НОГ.02.03.000

Опора

Лит.	Лист	Листов
	1	2

СОЮЗГИПРОЛЕСХОЗ

Копировал Формат А4

Альбом IV

Формат	Зона	Поз.	Обозначение	Наименование	Кол.	Примечание
А4		2	НОГ.02.02.003	Стойка		
				Швеллер 8 ГОСТ 8240-72* Ст3пс-Т-ГОСТ 535-79*		
				L 279 h 14	2	2,1кг

Подп. и дата | Инв.№ подл. | Взам.инв.№ | Инв.№ дубл. | Подп. и дата

Изм.	Лист	№докум.	Подп.	Дата

ТП411-2-184.87 НОГ.02.02.000 Лист 2

Копировал Формат А4

Альбом IV

Формат	Зона	Поз.	Обозначение	Наименование	Кол.	Примечание
А4		5	НОГ.02.03.005	Стойка		
				Швеллер 14 ГОСТ 8240-72* Ст3пс-Т-ГОСТ 535-79*		
				L = 579 h 14	1	7,4кг
				НОГ.02.03.000-01		
				Детали		
А4		4	НОГ.02.03.006	Стойка		
				Швеллер 8 ГОСТ 8240-72* Ст3пс-Т-ГОСТ 535-79*		
				L = 279 h 14	2	2,1кг
А4		5	НОГ.02.03.007	Стойка		
				Швеллер 14 ГОСТ 8240-72* Ст3пс-Т-ГОСТ 535-79*		
				L = 279 h 14	1	3,7кг

Подп. и дата | Инв.№ подл. | Взам.инв.№ | Инв.№ дубл. | Подп. и дата

22425-04

Изм.	Лист	№докум.	Подп.	Дата

ТП411-2-184.87 НОГ.02.03.000 Лист 2

Копировал Формат А4

Альбом IV

НО7.02.02.000СБ

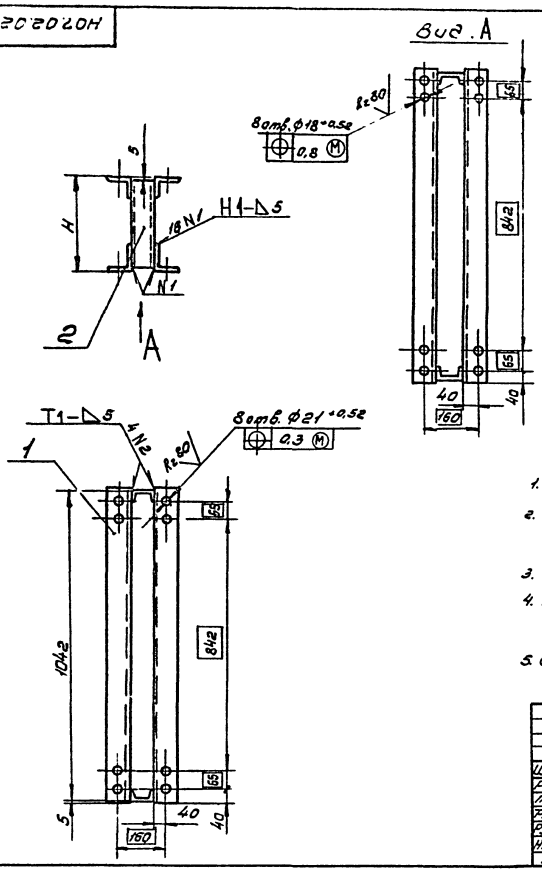

Обозначение	Н, мм	Масса, кг
НО7.02.02.000	589	51
-01	289	47

1. Неуказанные предельные отклонения размеров $\pm \frac{IT14}{2}$.
2. Шероховатость обрабатываемых поверхностей деталей Б4 – $R_z 160$.
3. Сварные швы по ГОСТ 5264-80.
4. Покрытие: грунтовка ГФ-021 ГОСТ 25129-82; эмаль ПФ-115, серая, ГОСТ 6465-76*, III Сэ.
5. Отверстия от покрытия предохранить.

					ТП 411-2-184.87 НО7.02.02.000СБ			
Изм.	Лист	№докум.	Подп.	Дата	Опора	Лит.	Масса	Масштаб
Разраб.		Гуряткова					см. табл.	1:10
Пров.		Гледова			Сборочный чертеж	Лист	Листов 1	
Рук.гр.		Гледова						
Рук.сект.		Спиридонов				СОЮЗГИПРОЛЕСХОЗ		
Н.контр.		Спиридонов						
Утв.		Спиридонов						

Копировал Гуряткова Формат А3

Альбом IV

НО7.02.03.000СБ

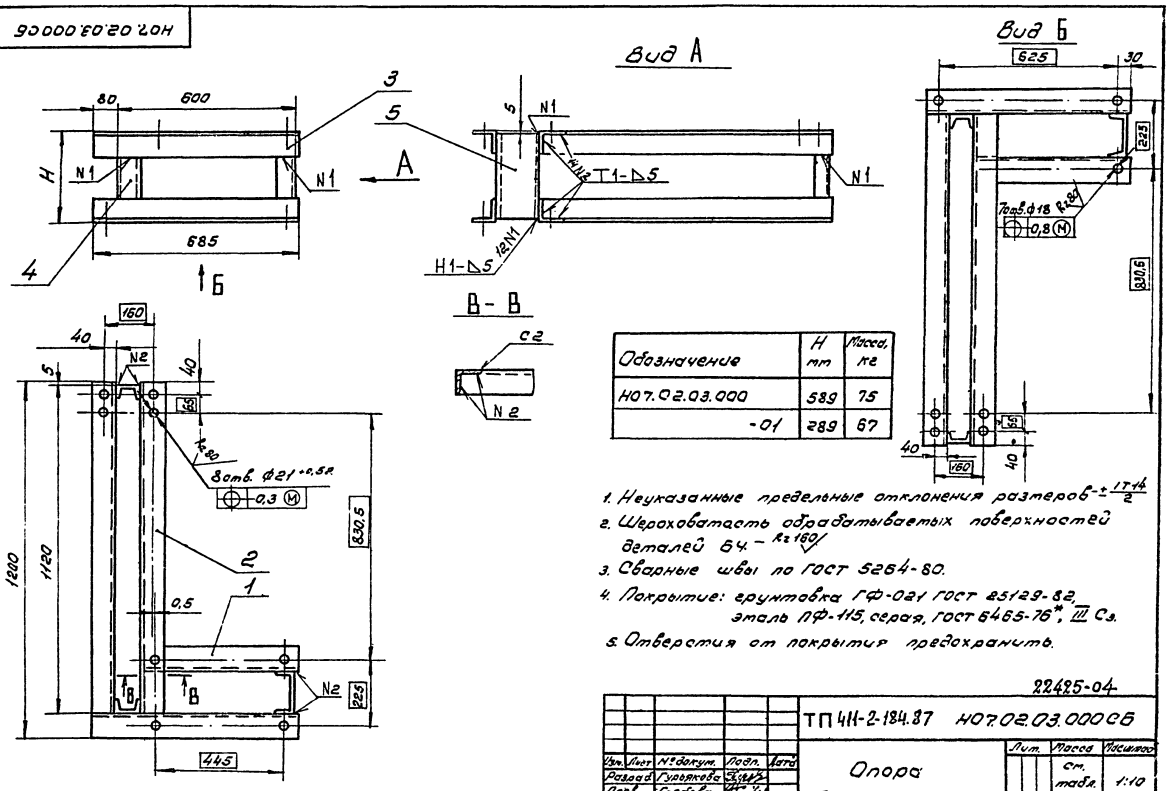

Обозначение	Н мм	Масса, кг
НО7.02.03.000	589	75
-01	289	67

1. Неуказанные предельные отклонения размеров $\pm \frac{IT14}{2}$.
2. Шероховатость обрабатываемых поверхностей деталей Б4 – $R_z 160$.
3. Сварные швы по ГОСТ 5264-80.
4. Покрытие: грунтовка ГФ-021 ГОСТ 25129-82, эмаль ПФ-115, серая, ГОСТ 6465-76*, III Сэ.
5. Отверстия от покрытия предохранить.

22425-04

					ТП 411-2-184.87 НО7.02.03.000СБ			
Изм.	Лист	№докум.	Подп.	Дата	Опора	Лит.	Масса	Масштаб
Разраб.		Гуряткова					см. табл.	1:10
Пров.		Гледова			Сборочный чертеж	Лист	Листов 1	
Рук.гр.		Гледова						
Рук.сект.		Спиридонов				СОЮЗГИПРОЛЕСХОЗ		
Н.контр.		Спиридонов						
Утв.		Спиридонов						

Копировал Гуряткова Формат А3

Альбом IV

Формат	Зона	Поз.	Обозначение	Наименование	Кол.	Примечание
				Документация		
А3			НОГ.03.02.000 СБ	Сборочный чертеж		
				Переменные данные для исполнений		
				НОГ.03.02.000		
				Детали		
А4		1	НОГ.01.01.001	Опора	6	
А4		2	НОГ.03.01.001	Опора	5	
Б4		3	НОГ.03.02.001	Прогон		
				Уголок 75×50×5-Б-ГОСТ 8510-72* / Ст3пс-I-ГОСТ 535-79*		
				L = 1600 h 14	1	8 кг
				НОГ.03.02.000-01		
				Детали		
А4		1	НОГ.01.01.001	Опора	11	
А4		2	НОГ.03.01.001	Опора	10	
Б4		3	НОГ.03.02.002	Прогон		
				Уголок 75×50×5-Б-ГОСТ 8510-72* / Ст3пс-I-ГОСТ 535-79*		
				L = 3100 h 14	1	15 кг

Подп. и дата | Инв. № дубл. | Взам. инв. № | Подп. и дата | Инв. № подл.

Изм.	Лист	№ докум.	Подп.	Дата
Разраб.	Гурьякова			
Пров.	Глебова			
Рук. гр.	Глебова			
Н. контр.	Спиридонов			
Утв.	Спиридонов			

ТП 411-2-184.87 НОГ.03.02.000

Балка

Лит.	Лист	Листов
	1	2

СОЮЗГИПРОЛЕСХОЗ

Копировал Фигурин

Формат А4

Альбом IV

Формат	Зона	Поз.	Обозначение	Наименование	Кол.	Примечание
				Документация		
А3			НОГ.03.01.000 СБ	Сборочный чертеж		
				Переменные данные для исполнений		
				НОГ.03.01.000		
				Детали		
А4		1	НОГ.01.01.001	Опора	6	
А4		2	НОГ.03.01.001	Опора	5	
Б4		3	НОГ.03.01.002	Прогон		
				Уголок 75×50×5-Б-ГОСТ 8510-72* / Ст3пс-I-ГОСТ 535-79*		
				L = 1600 h 14	1	8 кг
				НОГ.03.01.000-01		
				Детали		
А4		1	НОГ.01.01.001	Опора	11	
А4		2	НОГ.03.01.001	Опора	10	
Б4		3	НОГ.03.01.003	Прогон		
				Уголок 75×50×5-Б-ГОСТ 8510-72* / Ст3пс-I-ГОСТ 535-79*		
				L = 3100 h 14	1	15 кг

Подп. и дата | Инв. № дубл. | Взам. инв. № | Подп. и дата | Инв. № подл.

Изм.	Лист	№ докум.	Подп.	Дата
Разраб.	Гурьякова			
Пров.	Глебова			
Рук. гр.	Глебова			
Н. контр.	Спиридонов			
Утв.	Спиридонов			

ТП 411-2-184.87 НОГ.03.01.000

Балка

Лит.	Лист	Листов
	1	2

СОЮЗГИПРОЛЕСХОЗ

Копировал Фигурин

Формат А4

Альбом IV

Формат	Зона	Поз.	Обозначение	Наименование	Кол.	Примечание
				Прочие изделия		
		12		Ролик неприводной		г. Суда з-д „Красный пресс"
				P=350	11	
				НОГ.03.00.000-02		
				Сборочные единицы		
А4		1	НОГ.03.01.000-01	Балка	1	
А4		2	НОГ.03.02.000-01	Балка	1	
				Детали		
А4		3	НОГ.03.00.001	Балка	4	
Б4		4	НОГ.03.00.008	Балка		
				Уголок 50×50×5-Б-ГОСТ 8509-72* / Ст3пс-I-ГОСТ 535-79*		
				L = 410 h 14	4	1,6 кг
Б4		5	НОГ.03.00.009	Стойка		
				Уголок 50×50×5-Б-ГОСТ 8509-72* / Ст3пс-I-ГОСТ 535-79*		
				L = 800 h 14	8	3,2 кг
Б4		6	НОГ.03.00.011	Раскос		
				Уголок 50×50×5-Б-ГОСТ 8509-72* / Ст3пс-I-ГОСТ 535-79*		
				L = 1265 h 14	4	4,9 кг
				Стандартные изделия		
				Болт М6×14.58.05		
				ГОСТ 7798-70*	22	

Подп. и дата | Инв. № дубл. | Взам. инв. № | Подп. и дата | Инв. № подл.

Изм.	Лист	№ докум.	Подп.	Дата

ТП 411-2-184.87 НОГ.03.00.000

Лист 4

Копировал Фигурин

Формат А4

Альбом IV

Формат	Зона	Поз.	Обозначение	Наименование	Кол.	Примечание
		8		Болт 1,1 М12×300 В Ст3пс2		
				ГОСТ 24379.1-80	8	
		9		Шайба 6.65Г.03		
				ГОСТ 6402-70*	22	
		10		Шуруп А6×20		
				ГОСТ 1144-80*	60	
				Материалы		
		11		Доски δ=25		
				ГОСТ 8486-66**	0,02	$м^3$
				Прочие изделия		
		12		Ролик неприводной		г. Суда з-д „Красный пресс"
				P=350	11	
				НОГ.03.00.000-03		
А4		1	НОГ.03.01.000-02	Балка	1	
А4		2	НОГ.03.02.000-02	Балка	1	
				Детали		
А4		3	НОГ.03.00.001	Балка	6	
Б4		4	НОГ.03.00.012	Балка		
				Уголок 50×50×5-Б-ГОСТ 8509-72* / Ст3пс-I-ГОСТ 535-79*		
				L = 410 h 14	6	1,6 кг
Б4		5	НОГ.03.00.013	Стойка		
				Уголок 50×50×5-Б-ГОСТ 8509-72* / Ст3пс-I-ГОСТ 535-79*		22425-04

Подп. и дата | Инв. № дубл. | Взам. инв. № | Подп. и дата | Инв. № подл.

Изм.	Лист	№ докум.	Подп.	Дата

ТП 411-2-184.87 НОГ.03.00.000

Лист 5

Копировал Фигурин

Формат А4

НО7.03.02.000СБ

Альбом IV

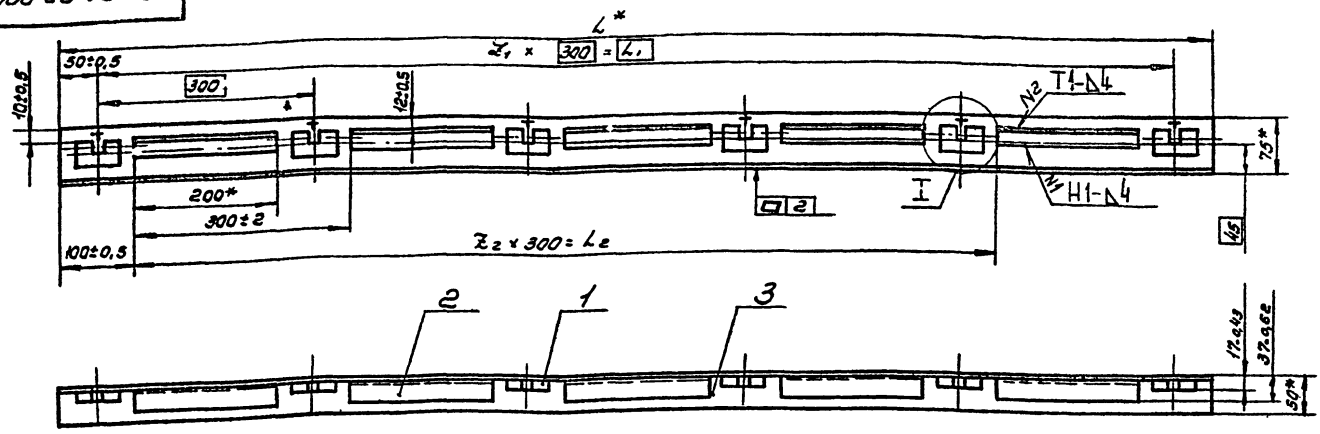

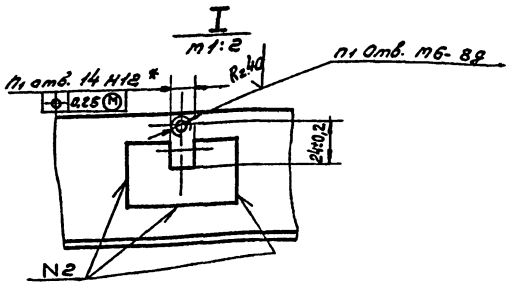

1.* Размеры для справок.
2. Шероховатость обрабатываемых поверхностей деталей Б4 — $R_z 160$.
3. Сварные швы по ГОСТ 5264-80.

Обозначение	Размеры, мм			Количество			Количество швов		Масса, кг
	L	L1	L2	Z1	Z2	n1	N1	N2	
НО7.03.02.000	1600	1500	1200	5	4	6	5	23	12
-01	3100	3000	2700	10	9	11	10	43	22
-02	5500	5400	5100	18	17	19	18	75	38

Изм.	Лист	№ докум.	Подп.	Дата
Разраб.	Гурьянова			
Пров.	Гледова			
Рук. гр.	Гледова			
Рук. сект.	Спиридонов			
Н. контр.	Спиридонов			
Утв.	Спиридонов			

Копировал Федорова

ТП 411-2-184.87 НО7.03.02.000СБ

Балка
Сборочный чертеж

Лит.	Масса	Масштаб
	см. табл.	1:5
Лист	Листов 1	

СОЮЗГИПРОЛЕСХОЗ

Формат А3

Инв.№подл. | Подп. и дата | Взам.инв.№ | Инв.№дубл. | Подп. и дата

НО7.03.01.000СБ

Альбом IV

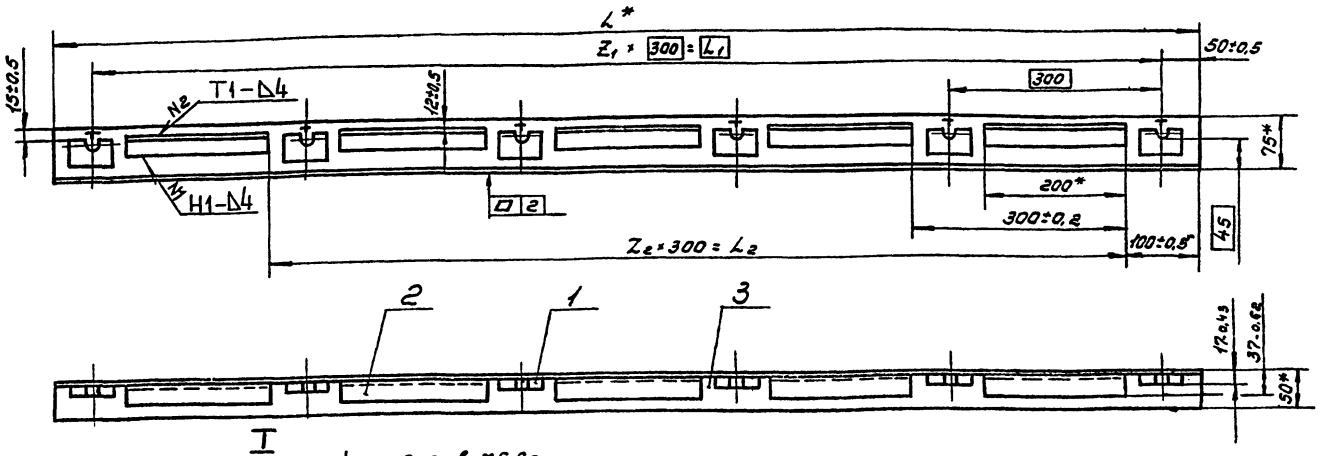

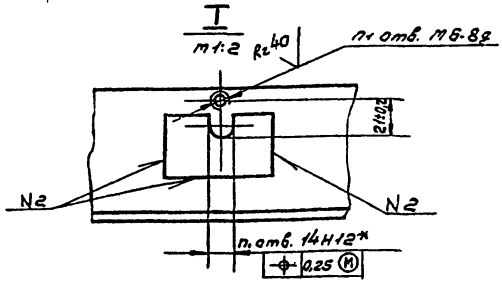

1.* Размеры для справок.
2. Шероховатость обрабатываемых поверхностей деталей Б4 — $R_z 160$.
3. Сварные швы по ГОСТ 5264-80.

Обозначение	Размеры, мм			Количество			Количество швов		Масса, кг
	L	L1	L2	Z1	Z2	n1	N1	N2	
НО7.03.01.000	1600	1500	1200	5	4	6	5	23	12
-01	3100	3000	2700	10	9	11	10	43	22
-02	5500	5400	5100	18	17	19	18	75	38

22425-04

Изм.	Лист	№ докум.	Подп.	Дата
Разраб.	Гурьянова			
Пров.	Гледова			
Рук. гр.	Гледова			
Рук. сект.	Спиридонов			
Н. контр.	Спиридонов			
Утв.	Спиридонов			

Копировал Федорова

ТП 411-2-184.87 НО7.03.01.000СБ

Балка
Сборочный чертеж

Лит.	Масса	Масштаб
	см. табл.	1:5
Лист	Листов 1	

СОЮЗГИПРОЛЕСХОЗ

Формат А3

Инв.№подл. | Подп. и дата | Взам.инв.№ | Инв.№дубл. | Подп. и дата

Рис. 1

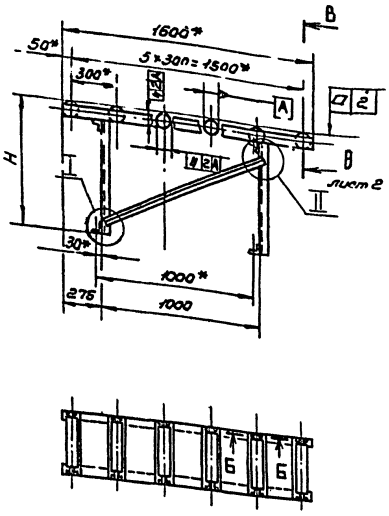

Рис. 2
Остальное ст. рис. 1

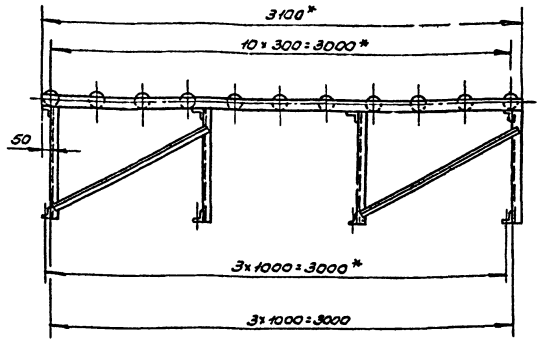

Рис. 3
Остальное- ст. рис. 1

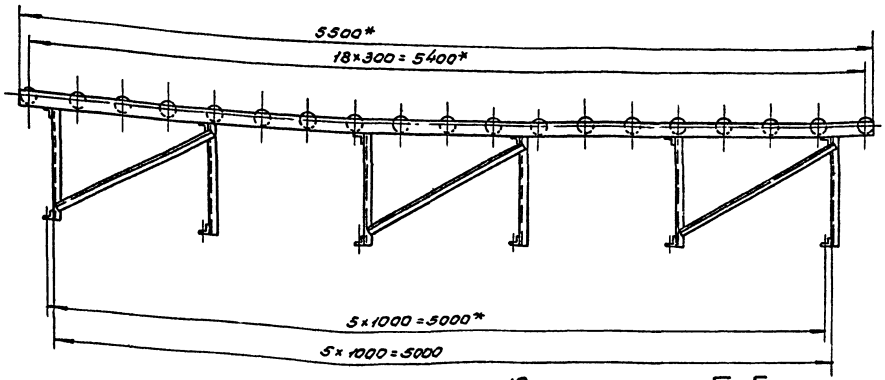

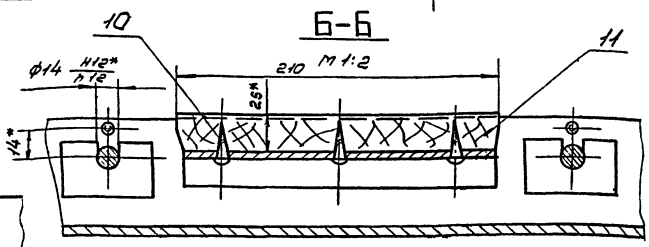

I
М1:4

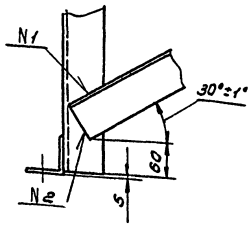

II
М1:4

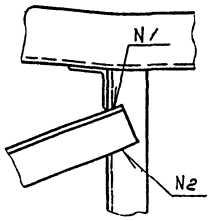

1.* Размеры для справок.
2. Шероховатость обрабатываемых поверхностей деталей БЧ — $R_z 160$.
3. Неуказанные предельные отклонения размеров — $\pm \frac{IT14}{2}$.
4. Сварные швы по ГОСТ 5264-80.
5. Покрытие: грунтовка ГФ-021 ГОСТ 25129-82, эталь ПФ-115, серая, ГОСТ 6465-76* III Сэ.
6. Отверстия и ролики от покрытия предохранить.

Обозначение	Н	Рис.	Кол-во швов N1	Кол-во швов N2	Масса, кг
Н07.03.00.000	800	1	16	12	110
-01	800	2	32	24	170
-02	900	2	32	24	180
-03	900	3	48	36	260

22425-04

Изм.	Лист	№ докум.	Подп.	Дата
Разраб.		Гурьянова		
Пров.		Глебова		
Рук. гр.		Глебова		
Рук. сект.		Спиридонов		
Н. контр.		Спиридонов		
Утв.		Рогачев		1987

ТП 411-2-184.87 Н07.03.00.000СБ

Стол роликовый
Сборочный чертеж

Лит.	Масса	Масштаб
	ст. табл.	1:20

Лист 1 Листов 2

СОЮЗГИПРОЛЕСХОЗ

Копировал Гнедуйл

Формат А2

Инв. № подл. | Подп. и дата | Взам. инв. № | Инв. № дубл. | Подп. и дата

Альбом IV

НОГ.03.00.000 СБ

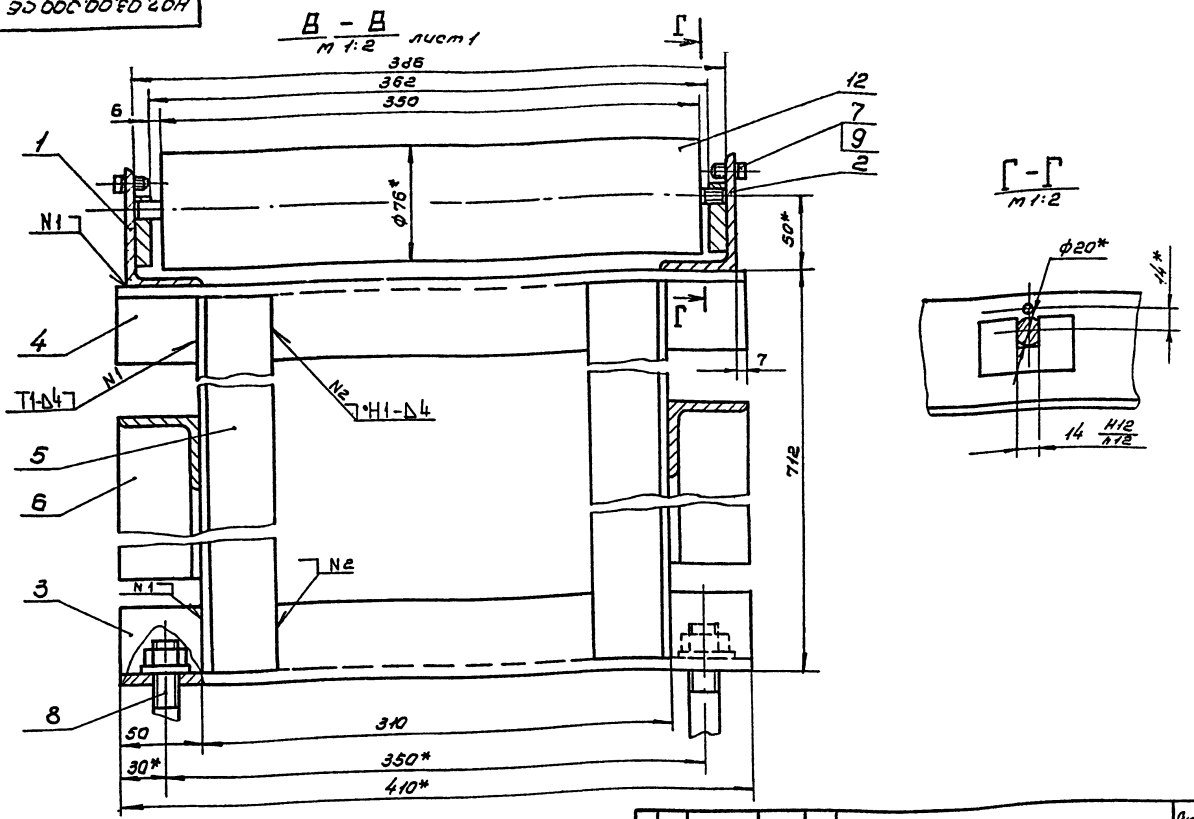

Изм.	Лист	№ докум.	Подп.	Дата	ТП411-2-184.87	НОГ.03.00.000 СБ	Лист 2

Копировал Фиксуля

Альбом IV

Формат	Зона	Поз.	Обозначение	Наименование	Кол.	Примечание
				L = 800 h 14	12	3,2 кг
		6	НОГ.03.00.014	Раскос		
				Уголок 50×50×5-6-ГОСТ 8509-72* / Ст3пс-I-ГОСТ 535-79*		
				L = 1265 h 14	6	4,9 кг
				Стандартные изделия		
		7		Болт М6×14.58.05		
				ГОСТ 7798-70*	38	
		8		Болт 1.1 М12×300 В Ст3пс2		
				ГОСТ 24379.1-80	12	
		9		Шайба 6.65Г.05		
				ГОСТ 6402-70*	38	
		10		Шуруп А6×20		
				ГОСТ 1144-80*	108	
				Материалы		
		11		Доски δ=25		
				ГОСТ 8486-66**	0,04	м³
				Прочие изделия		
		12		Ролик неприводной		г. Суда з-д
				Р=350	19	«Красный Пресс»

Изм.	Лист	№ докум.	Подп.	Дата	ТП411-2-184.87	НОГ.03.00.000	Лист 6

Копировал Фиксуля

Формат А4

Альбом IV

НОГ.02.03.001

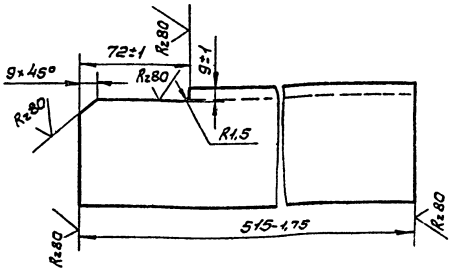

22425-04

Изм.	Лист	№ докум.	Подп.	Дата	ТП 411-2-184.87 НОГ.02.03.001			
Разраб.	Гурьякова				Связь	Лит.	Масса 4,9	Масштаб 1:2
Пров.	Глебова					Лист	Листов 1	
Рук. в.р.	Глебова							
Рук. сект.	Спиридонов				Уголок 80×80×8-6-ГОСТ 8509-72* / Ст3пс-I-ГОСТ 535-79*	СОЮЗГИПРОЛЕСХОЗ		
Н. контр.	Спиридонов							
Утв.	Спиридонов							

Копировал Фиксуля

Формат А4

Альбом IV

Формат	Зона	Поз.	Обозначение	Наименование	Кол.	Приме-чание
			НОГ.03.02.000.ОВ			
				Детали		
А3		1	НОГ.01.01.031	Опора	19	
А3		2	НОГ.03.01.001	Опора	18	
Б4		3	407.03.02.003	Прогон		
				Уголок 75×50×5-Б-ГОСТ 8510-72* Ст3пс-Т-ГОСТ 535-79		
				L=5500 h 14	1	26,4 кг

Инв.№подл. | Подп. и дата | Взам.инв.№ | Инв.№дубл. | Подп. и дата

Изм.	Лист	№докум.	Подп.	Дата	ТП 411-2-184.87 НОГ.03.02.000	Лист 2

Копировал Формат А4

Альбом IV

Формат	Зона	Поз.	Обозначение	Наименование	Кол.	Приме-чание
			НОГ.03.01.000-02			
				Детали		
А4		1	НОГ.01.01.001	Опора	18	
А4		2	НОГ.03.01.001	Опора	19	
Б4		3	НОГ.03.01.004	Прогон		
				Уголок 75×50×5-Б-ГОСТ 8510-72* Ст3пс-Т-ГОСТ 535-79		
				L=5500 h 14	1	26,4 кг

Инв.№подл. | Подп. и дата | Взам.инв.№ | Инв.№дубл. | Подп. и дата

Изм.	Лист	№докум.	Подп.	Дата	ТП 411-2-184.87 НОГ.03.01.000	Лист 2

Копировал Формат А4

Альбом IV

НОГ.03.01.001

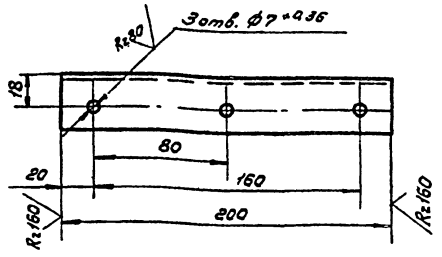

Неуказанные предельные отклонения размеров $\pm \frac{IT14}{2}$.

Изм.	Лист	№докум.	Подп.	Дата	ТП 411-2-184.87 НОГ.03.01.001			
Разраб.		Гурьянова			Опора	Лит.	Масса	Масштаб
Пров.		Гледова					0,4	1:2
Рук.гр.		Гледова				Лист	Листов 1	
Гл.спец.		Спиридонов			Уголок 32×32×4-Б-ГОСТ 8509-72* Ст3пс-Т-ГОСТ 535-79*	СОЮЗГИПРОЛЕСХОЗ		
Н.контр.		Спиридонов						
Утв.		Спиридонов						

Инв.№подл. | Подп. и дата | Взам.инв.№ | Инв.№дубл. | Подп. и дата

Копировал Формат А4

Альбом IV

НОГ.03.00.001

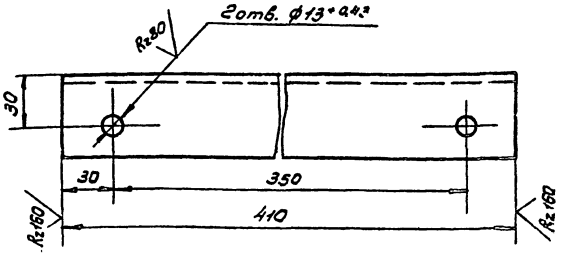

Неуказанные предельные отклонения размеров $\pm \frac{IT14}{2}$.

22425-04

Изм.	Лист	№докум.	Подп.	Дата	ТП 411-2-184.87 НОГ.03.00.001			
Разраб.		Гурьянова			Балка	Лит.	Масса	Масштаб
Пров.		Гледова					1,5	1:2
Рук.гр.		Гледова				Лист	Листов 1	
Гл.спец.		Спиридонов			Уголок 50×50×5-Б-ГОСТ 8509-72* Ст3пс-Т-ГОСТ 535-79*	СОЮЗГИПРОЛЕСХОЗ		
Н.контр.		Спиридонов						
Утв.		Спиридонов						

Инв.№подл. | Подп. и дата | Взам.инв.№ | Инв.№дубл. | Подп. и дата

Копировал Формат А4

Альбом IV

НОТ.04.00.000 СБ

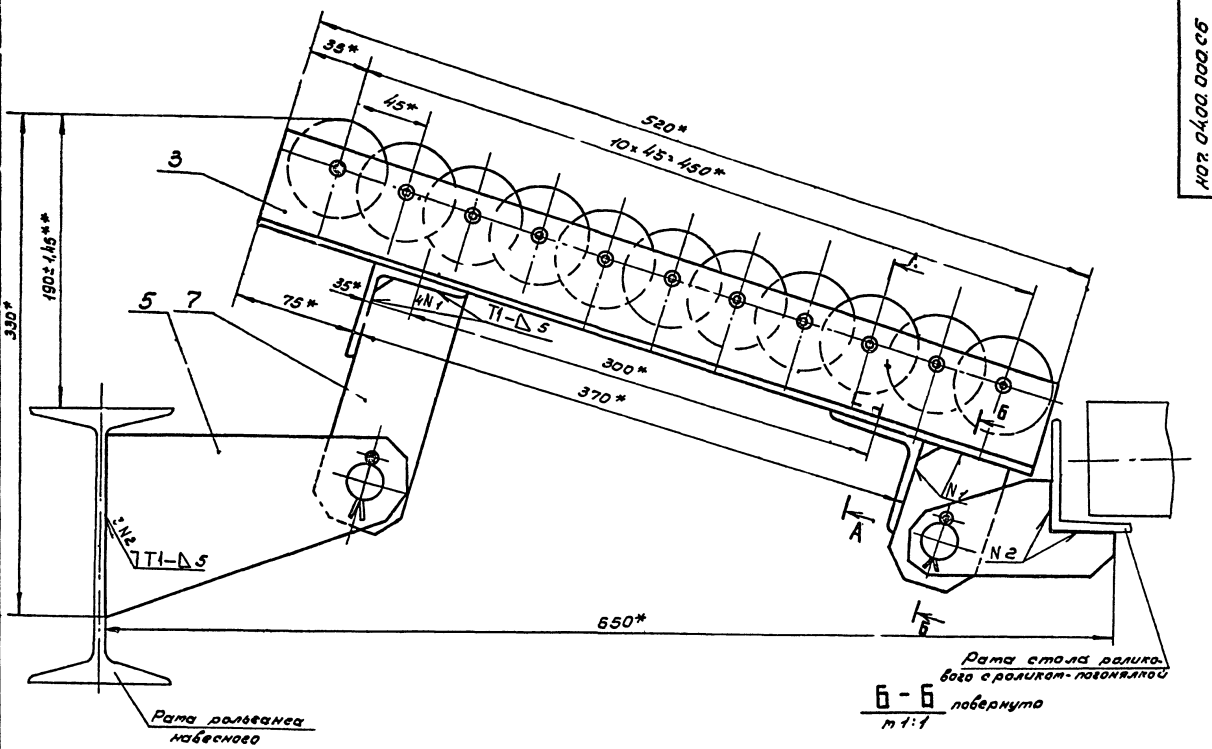

Б-Б повернуто
m 1:1

А-А повернуто
m 1:1

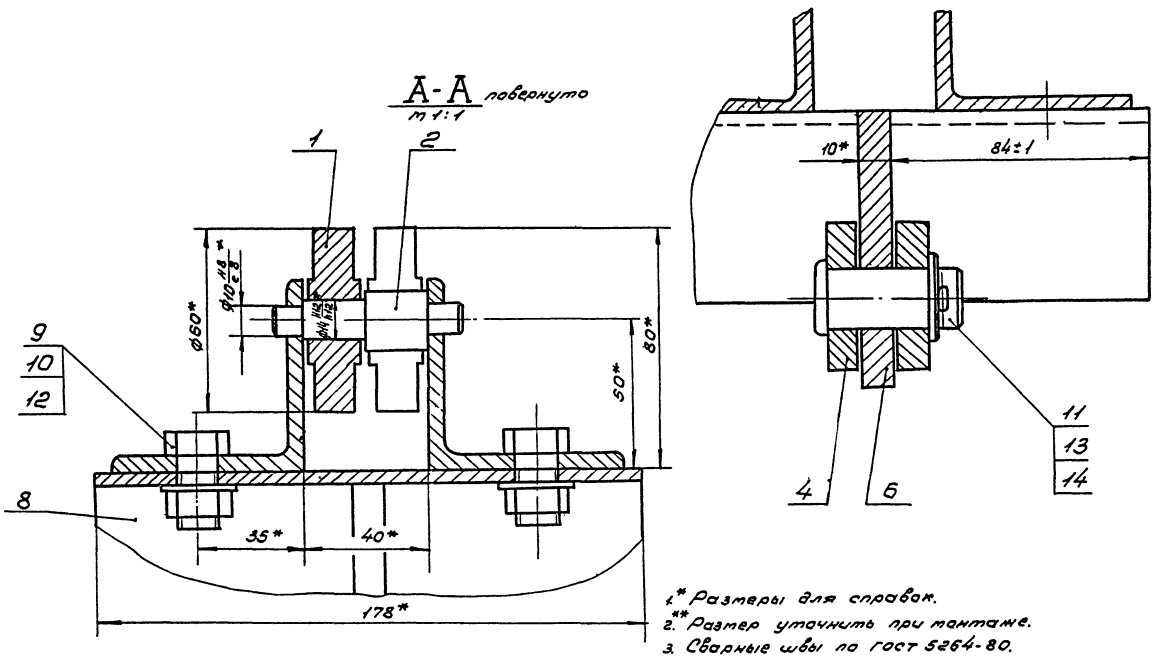

1.* Размеры для справок.
2.** Размер уточнить при монтаже.
3. Сварные швы по ГОСТ 5264-80.
4. Покрытие: грунтовка ГФ-021 ГОСТ 25129-82, эталь ПФ-115, серая ГОСТ 6465-76* III Сз
5. Ролики поз. 1 и оси поз. 11 от покрытия предохранить.

22425-04

					ТП 411-2-184.87 НОТ.04.00.000 СБ			
Изм.	Лист	№ докум.	Подп.	Дата	Шина роликовая.	Лит.	Масса	Масштаб
Разраб.		Гурьякова					16	1:2
Пров.		Глебова			Сборочный чертеж.	Лист	Листов 1	
Рук. гр.		Глебова						
Рук. сект.		Спиридонов				СОЮЗГИПРОЛЕСХОЗ		
Н. контр.		Спиридонов						
Утв.		Рогачев		1987				

Инв. № подл. | Подп. и дата | Взам. инв. № | Инв. № дубл. | Подп. и дата

Копировал

Формат А2

Альбом IV

Н07.04.00.003

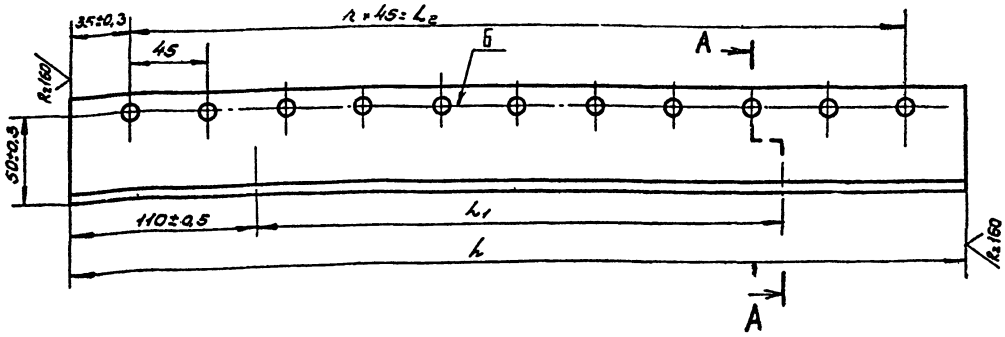

А-А
м 1:1

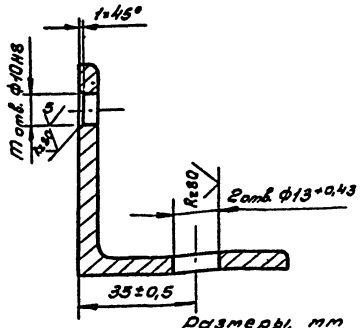

1. Предельные отклонения размеров между осями двух любых отверстий ф 10Н8±0,22 мм.
2. Смещение этих же осей от плоскости Б не более 0,055 мм.

Размеры, мм

Обозначение	L Ном.	L Пред.откл.	L_1 Ном.	L_1 Пред.откл.	L_2 Ном.	L_2 Пред.откл.	Количество n	Количество m	Масса, кг
Н07.04.00.003	520	-1,75	300	±0,5	450	±0,22	10	11	2,4
-01	880	-2,3	650	±0,5	810	±0,22	18	19	3,8

Изм.	Лист	№докум.	Подп.	Дата
Разраб.		Гурьякова		
Пров.		Глебова		
Рук.гр.		Глебова		
Рук.сект.		Спиридонов		
Н.контр.		Спиридонов		
Утв.		Спиридонов		

ТП 411-2-184.87 Н07.04.00.003

Опора

Уголок 63×63×5-Б ГОСТ 8509-72* / Ст3пс I ГОСТ 535-79*

Лит.	Масса	Масштаб
	Ст. табл.	1:2

Лист | Листов 1

СОЮЗГИПРОЛЕСХОЗ

Копировал [signature] Формат А3

Инв.№подл. | Подп. и дата | Взам.инв.№ | Инв.№дубл. | Подп. и дата

Альбом IV

Н07.04.00.002

Rz80

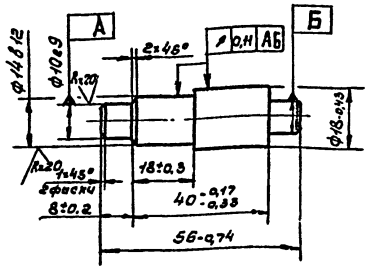

30... 40 HRCэ

Изм.	Лист	№докум.	Подп.	Дата
Разраб.		Гурьякова		
Пров.		Глебова		
Рук.гр.		Глебова		
Рук.сект.		Спиридонов		
Н.контр.		Спиридонов		
Утв.		Спиридонов		

ТП 411-2-184.87 Н07.04.00.002

Ось

Сталь 35 ГОСТ 1050-74**

Лит.	Масса	Масштаб
	0,07	1:1

Лист | Листов 1

СОЮЗГИПРОЛЕСХОЗ

Копировал [signature] Формат А4

Инв.№подл. | Подп. и дата | Взам.инв.№ | Инв.№дубл. | Подп. и дата

Альбом IV

Н07.04.00.001

Rz80

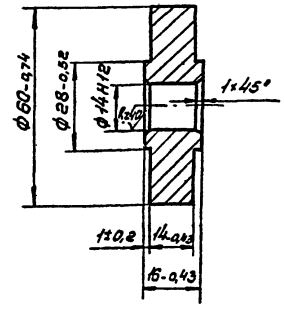

22425-04

Изм.	Лист	№докум.	Подп.	Дата
Разраб.		Гурьякова		
Пров.		Глебова		
Рук.гр.		Глебова		
Рук.сект.		Спиридонов		
Н.контр.		Спиридонов		
Утв.		Спиридонов		

ТП 411-2-184.87 Н07.04.00.001

Ролик

Чугун СЧ12-28 ГОСТ 1412-79*

Лит.	Масса	Масштаб
	0,4	1:1

Лист | Листов 1

СОЮЗГИПРОЛЕСХОЗ

Копировал [signature] Формат А4

Инв.№подл. | Подп. и дата | Взам.инв.№ | Инв.№дубл. | Подп. и дата

Альбом IV

НОГ.04.00.004

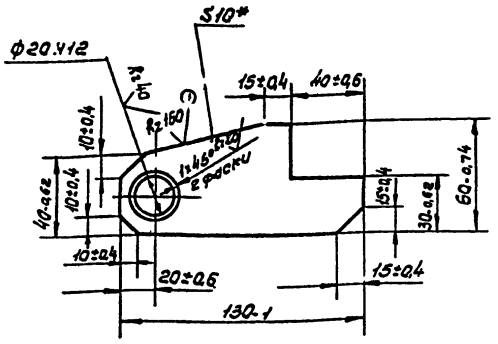

* Размер для справок

Изм.	Лист	№ докум.	Подп.	Дата
Разраб.		Гурьякова		
Пров.		Глебова		
Рук. гр.		Глебова		
Рук. сект.		Спиридонов		
Н. контр.		Спиридонов		
Утв.		Спиридонов		

ТП 411-2-184.87 НОГ.04.00.004

Кронштейн

Лит.	Масса	Масштаб
	0,5	1:2

Лист | Листов

Лист 6-ПН-10 ГОСТ 19903-74* / Ст3пс ГОСТ 14637-79

СОЮЗГИПРОЛЕСХОЗ

Копировал Тиверин

Формат А4

Подп. и дата | Инв. № дубл. | Взам. инв. № | Подп. и дата | Инв. № подл.

Альбом IV

НОГ.04.00.005

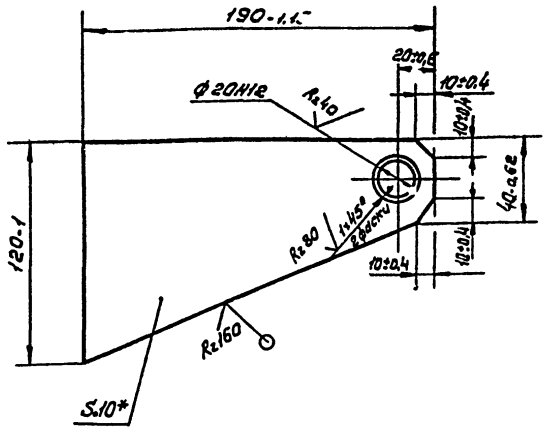

* Размер для справок.

Изм.	Лист	№ докум.	Подп.	Дата
Разраб.		Гурьякова		
Пров.		Глебова		
Рук. гр.		Глебова		
Рук. сект.		Спиридонов		
Н. контр.		Спиридонов		
Утв.		Спиридонов		

ТП 411-2-184.87 НОГ.04.00.005

Кронштейн.

Лит.	Масса	Масштаб
	1	1:2

Лист | Листов 1

Лист 6-ПН-10 ГОСТ 19903-74* / Ст3пс ГОСТ 14637-79

СОЮЗГИПРОЛЕСХОЗ

Формат А4

Альбом IV

НОГ.04.00.007

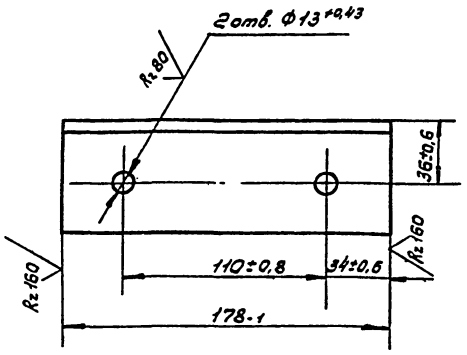

Изм.	Лист	№ докум.	Подп.	Дата
Разраб.		Гурьякова		
Пров.		Глебова		
Рук. гр.		Глебова		
Рук. сект.		Спиридонов		
Н. контр.		Спиридонов		
Утв.		Спиридонов		

ТП 411-2-184.87 НОГ.04.00.007

Связь

Лит.	Масса	Масштаб
	0,9	1:2

Лист | Листов 1

Уголок 63х63х5-Б-ГОСТ 8509-72* / Ст3пс-I-ГОСТ 535-79*

СОЮЗГИПРОЛЕСХОЗ

Копировал Тиверин

Формат А4

Подп. и дата | Инв. № дубл. | Взам. инв. № | Подп. и дата | Инв. № подл.

Альбом IV

НОГ.04.00.006

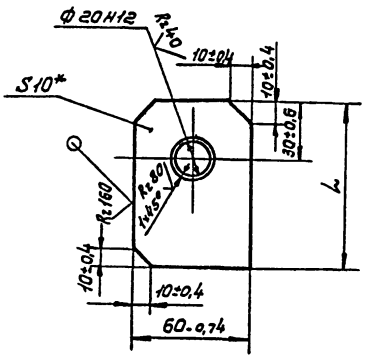

Обозначение	Размер L, мм Нот.	Размер L, мм Пред. откл.	Масса, кг
НОГ.04.00.006	90	-0,87	0,4
-01	160	-1	0,75
-02	65	-0,74	0,3
-03	105	-0,87	0,46
-04	130	-1	0,73
-05	170	-1	0,76

* Размер для справок.

22425-04

Изм.	Лист	№ докум.	Подп.	Дата
Разраб.		Гурьякова		
Пров.		Глебова		
Рук. гр.		Глебова		
Рук. сект.		Спиридонов		
Н. контр.		Спиридонов		
Утв.		Спиридонов		

ТП 411-2-184.87 НОГ.04.00.006

Ребро

Лит.	Масса	Масштаб
	ст. табл.	1:2

Лист | Листов 1

Лист 6-ПН-10 ГОСТ 19903-74* / Ст3пс ГОСТ 14637-79

СОЮЗГИПРОЛЕСХОЗ

Копировал Тиверин

Формат А4

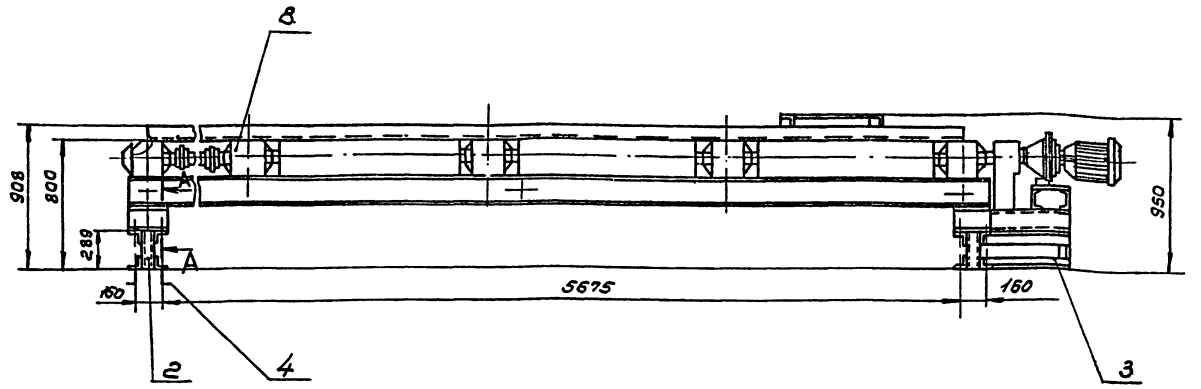

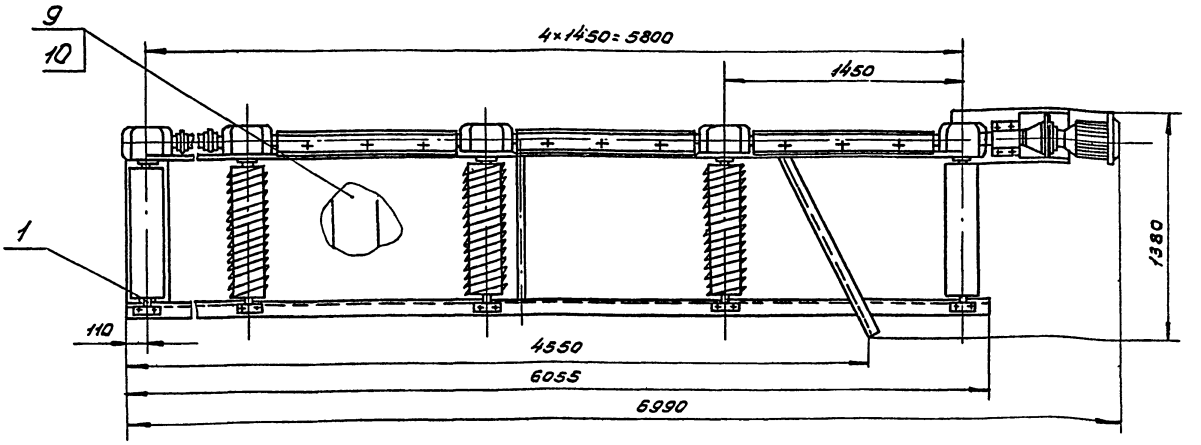

А-А
м 1:1

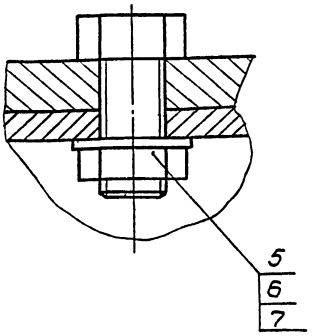

Техническая характеристика

1. Длина транспортируемых материалов, м	3-7,5
2. Скорость вращения роликов, м/с	1,28
3. Количество роликов, шт.	5
в том числе:	
гладких	2
винтовых	3
4. Размеры роликов, мм	
диаметр	219
длина	800
5. Расстояние между роликами, мм	1450
6. Мощность привода, кВт	3,0

Технические требования

1. Размеры для справок.
2. В комплект рольганга ПРДН8 завода „Северный Коммунар" г. Вологда внести изменения в соответствии с данным чертежом.
   Раму ПРДН8.05.000 доработать согласно черт. Н07.02.01.000-01, установив по ходу материалов 1 гладкий ролик - ПРДН8.01.000СБ 3 винтовых - ПРД63.22.000, 1 гладкий ролик - ПРД 63.04.000 СБ.
3. Деревянные щиты между роликами выполнить в соответствии с рекомендацией завода изготовителя.

22425-04

Изм.	Лист	№ докум.	Подп.	Дата
Разраб.		Гурьякова		
Пров.		Глебова		
Рук. г.р.		Глебова		
Рук. сект.		Спиридонов		
Н. контр.		Спиридонов		
Утв.		Рогачев		1987

ТП 411-2-184.87 Н07.05.00.000СБ

Рольганг навесной. Сборочный чертеж

Лит.	Масса	Масштаб
	1620	1:20
Лист	Листов 1	

СОЮЗГИПРОЛЕСХОЗ

Копировал [illegible]

Формат А4

Инв. № подл. | Подп. и дата | Взам. инв. № | Инв. № дубл. | Подп. и дата

Альбом IV

Формат	Зона	Поз.	Обозначение	Наименование	Кол.	Примечание
				Документация		
А4			НО7.06.00.000СБ	Сборочный чертеж		
				Детали		
А4		1	НО7.06.00.001	Стойка	2	
Б4		2	НО7.06.00.002	Опора Швеллер 10 ГОСТ 8240-72* Ст3пс-Т ГОСТ 535-79*		
				L=850 h14	1	7,3 кг
Б4		3	НО7.06.00.003	Балка Швеллер 10 ГОСТ 8240-72* Ст3пс-Т ГОСТ 535-79*		
				L=1050 h14*	1	9 кг
Б4		4	НО7.06.00.004	Платик Б-ПН-Б ГОСТ 19903-74* Лист Ст3пс ГОСТ 14637-79		
				(120×120) h14	2	0,6 кг

Инв.№ подл. | Подп. и дата | Взам. инв.№ | Инв.№ дубл. | Подп. и дата

ТП 411-2-184.87 НО7.06.00.00

Изм.	Лист	№ докум.	Подп.	Дата
Разраб.		Гурьянова		
Пров.		Гледова		
Рук. гр.		Гледова		
Н. контр.		Спиридонов		
Утв.		Спиридонов		

Опора

Лит.	Лист	Листов
		1

СОЮЗГИПРОЛЕСХОЗ

Копировал Фомина — Формат А4

Альбом IV

Формат	Зона	Поз.	Обозначение	Наименование	Кол.	Примечание
				Документация		
А2			НО7.04.00.000СБ	Сборочный чертеж		
				Детали		
А4		1	НО7.04.00.001	Ролик	11	
А4		2	НО7.04.00.002	Ось	11	
А4		3	НО7.04.00.003	Опора	2	
А4		4	НО7.04.00.004	Кронштейн	2	
А4		5	НО7.04.00.005	Кронштейн	2	
А4		6	НО7.04.00.006	Ребро	1	
		7	-01	Ребро	1	
А4		8	НО7.04.00.007	Связь	2	
				Стандартные изделия		
		9		Болт М12×35 58.05		
				ГОСТ 7798-70*	4	
		10		Гайка М12 5.05		
				ГОСТ 5915-70*	4	
		11		Ось 22.20d12×45 Ст3		
				ГОСТ 9650-80*	2	
		12		Шайба 12		
				ГОСТ 11371-78*	4	
		13		Шайба 20 01.05		
				ГОСТ 9649-78*	2	
		14		Шплинт 4×28-001		
				ГОСТ 397-79*	2	

Инв.№ подл. | Подп. и дата | Взам. инв.№ | Инв.№ дубл. | Подп. и дата

ТП 411-2-184.87 НО7.04.00.000

Изм.	Лист	№ докум.	Подп.	Дата
Разраб.		Гурьянова		
Пров.		Гледова		
Рук. гр.		Гледова		
Н. контр.		Спиридонов		
Утв.		Спиридонов		

Шина роликовая

Лит.	Лист	Листов
		1

СОЮЗГИПРОЛЕСХОЗ

Копировал Фомина — Формат А4

Альбом IV

НО7.06.00.000

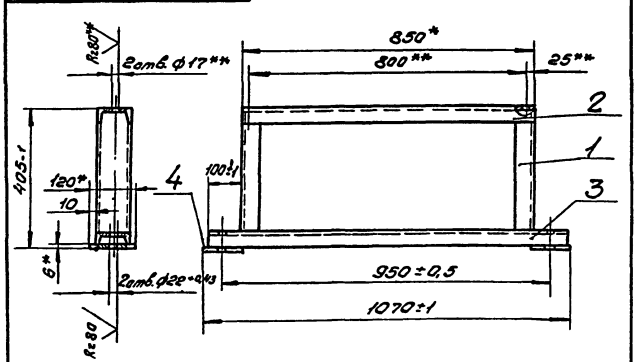

1. * Размеры для справок.
2. ** Размеры и шероховатость поверхности уточнить при монтаже.
3. Сварные швы - Т1-Δ5 ГОСТ 5264-80.
4. Шероховатость обрабатываемых поверхностей деталей Б4 — R_z 160.
5. Покрытие: грунтовка ГФ-021 ГОСТ 25129-82, эмаль ПФ-115, серая ГОСТ 6465-76*, III Сз.
6. Отверстия от покрытия предохранить.

ТП 411-2-184.87 НО7.06.00.000СБ

Изм.	Лист	№ докум.	Подп.	Дата
Разраб.		Гурьянова		
Пров.		Гледова		
Рук. гр.		Гледова		
Рук. сект.		Спиридонов		
Н. контр.		Спиридонов		
Утв.		Спиридонов		

Опора
Сборочный чертеж

Лит.	Масса	Масштаб
	26	1:10
Лист	Листов 1	

СОЮЗГИПРОЛЕСХОЗ

Копировал Фомина — Формат А4

Альбом IV

НО7.06.00.001

√(√)

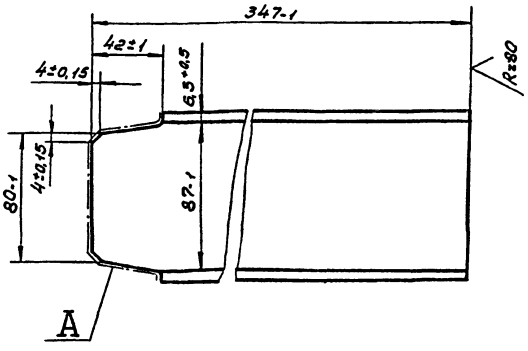

Шероховатость поверхности А — R_z 80 √.

22425-04

ТП 411-2-184.87 НО7.06.00.001

Изм.	Лист	№ докум.	Подп.	Дата
Разраб.		Гурьянова		
Пров.		Гледова		
Рук. гр.		Гледова		
Рук. сект.		Спиридонов		
Н. контр.		Спиридонов		
Утв.		Спиридонов		

Стойка

Лит.	Масса	Масштаб
	2,9	1:2
Лист	Листов 1	

Швеллер 10 ГОСТ 8240-72* Ст3пс-Т ГОСТ 535-79*

СОЮЗГИПРОЛЕСХОЗ

Копировал Фомина — Формат А4

Альбом IV

Формат	Зона	Поз.	Обозначение	Наименование	Кол.	Примечание
				Документация		
А3			Н07.07.01.000 СБ	Сборочный чертеж		
				Детали		
А4			Н07.07.01.001	Фланец		
				Переменные данные для исполнений		
				Н07.07.01.000		
А4		2	Н07.07.01.002	Фланец	1	
А4		3	Н07.07.01.003	Фланец	1	
		4	-01	Фланец	1	
А4		5	Н07.07.01.004	Стенка	1	
				Н07.07.01.000-01		
		2	Н07.07.01.002-01	Фланец	1	
		3	Н07.07.01.003-02	Фланец	1	
		4	-03	Фланец	1	
		5	Н07.07.01.004-01	Стенка	1	

Подп. и дата | Инв. № дубл. | Взам. инв. № | Подп. и дата | Инв. № подл.

Изм.	Лист	№ докум.	Подп.	Дата
Разраб.		Глебова		
Пров.		Спиридонов		
Рук. гр.		Глебова		
Н. контр.		Спиридонов		
Утв.		Спиридонов		

ТП 411-2-184.87 Н07.07.01.000

Секция

Лит.	Лист	Листов
		1

СОЮЗГИПРОЛЕСХОЗ

Копировал Фиксуна — Формат А4

Альбом IV

Формат	Зона	Поз.	Обозначение	Наименование	Кол.	Примечание
				Документация		
А2			Н07.07.00.000 СБ	Сборочный чертеж		
				Сборочные единицы		
А4		1	Н07.07.01.000	Секция	2	
		2	-01	Секция	2	
А4		3	Н07.07.02.000	Крышка	1	
				Детали		
А4		4	Н07.07.00.001	Проушина	16	
				Стандартные изделия		
		5		Болт М12х25.58.05 ГОСТ 7798-70*	48	
		6		Гайка М12.5.05 ГОСТ 5915-70*	48	
		7		Шайба 12.65Г.-05 ГОСТ 6402-70*	48	

Подп. и дата | Инв. № дубл. | Взам. инв. № | Подп. и дата | Инв. № подл.

Изм.	Лист	№ докум.	Подп.	Дата
Разраб.		Глебова		
Пров.		Спиридонов		
Рук. гр.		Глебова		
Т. контр.		Спиридонов		
Утв.		Рогачев		

ТП 411-2-184.87 Н07.07.00.000

Зонт

Лит.	Лист	Листов
		1

СОЮЗГИПРОЛЕСХОЗ

Копировал Фиксуна — Формат А4

Альбом IV

Н07.07.01.000

25 √(√)

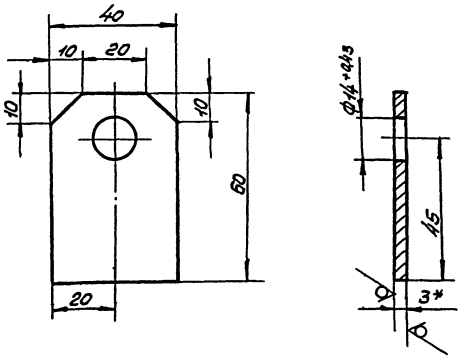

1.* Размер для справок.

2. Неуказанные предельные отклонения размеров $\pm \frac{IT14}{2}$.

Подп. и дата | Инв. № дубл. | Взам. инв. № | Подп. и дата | Инв. № подл.

Изм.	Лист	№ докум.	Подп.	Дата
Разраб.		Глебова		
Пров.		Спиридонов		
Рук. гр.		Глебова		
Рук. сект.		Спиридонов		
Н. контр.		Спиридонов		
Утв.		Спиридонов		

ТП 411-2-184.87 Н07.07.00.001

Проушина

Лит.	Масса	Масштаб
		1:1

Лист | Листов 1

Лист 6-Ш-3 ГОСТ 19903-74* / 4-IV-8 Сп3лс ГОСТ 16523-70

СОЮЗГИПРОЛЕСХОЗ

Копировал Фиксуна — Формат А4

Альбом IV

Формат	Зона	Поз.	Обозначение	Наименование	Кол.	Примечание
				Документация		
А4			Н07.07.02.000 СБ	Сборочный чертеж		
				Детали		
А4		1	Н07.07.02.001	Крышка	1	
А4		2	Н07.07.02.002	Патрубок	1	

22425-04

Подп. и дата | Инв. № дубл. | Взам. инв. № | Подп. и дата | Инв. № подл.

Изм.	Лист	№ докум.	Подп.	Дата
Разраб.		Глебова		
Пров.		Спиридонов		
Рук. гр.		Глебова		
Н. контр.		Спиридонов		
Утв.		Спиридонов		

ТП 411-2-184.87 Н07.07.02.000

Крышка

Лит.	Лист	Листов
		1

СОЮЗГИПРОЛЕСХОЗ

Копировал Фиксуна — Формат А4

Альбом IV

Н07.07.00.000 СБ

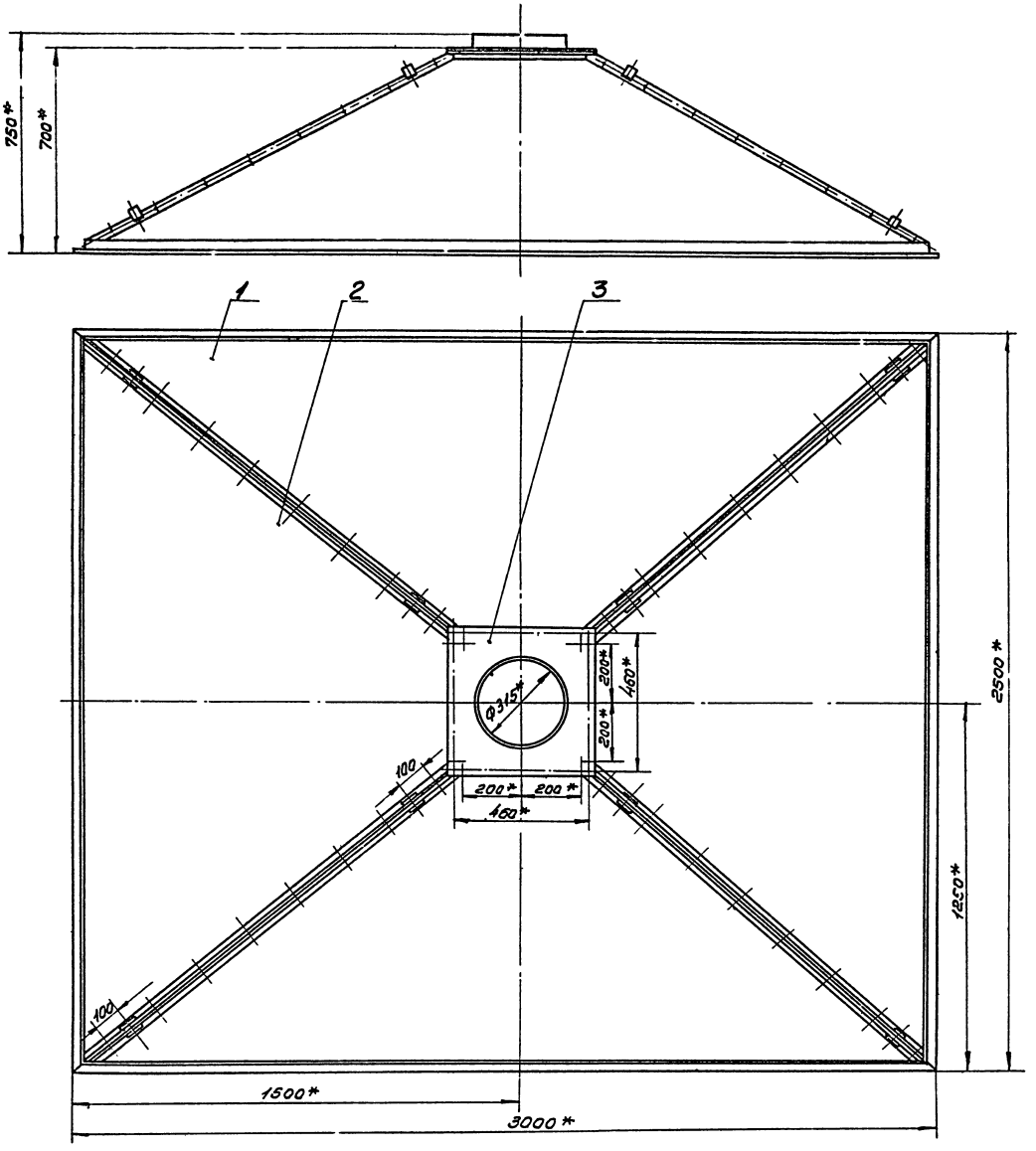

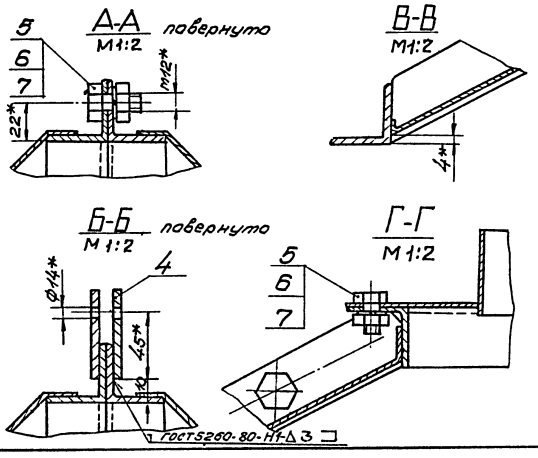

1.* Размеры для справок.

2. Предельные отклонения размеров $\pm \frac{IT14}{2}$.

3. Окрасить по технологии завода-изготовителя.

22425-04

					ТП411-2-184.87	Н07.07.00.000СБ		
Изм.	Лист	№ докум.	Подп.	Дата	Зонт Сборочный чертеж	Лит	Масса	Масштаб 1:10
Разраб.		Глебова						
Пров.		Спиридонов				Лист	Листов 1	
Рук. гр.		Глебова						
Рук. сект.		Спиридонов				СОЮЗГИПРОЛЕСХОЗ		
Н. контр.		Спиридонов						
Утв.		Рогачев						

Копировал

Формат А2

Инв. № подл. | Подп. и дата | Взам. инв. № | Инв. № дубл. | Подп. и дата

Альбом IV

НО7.07.01.000СБ

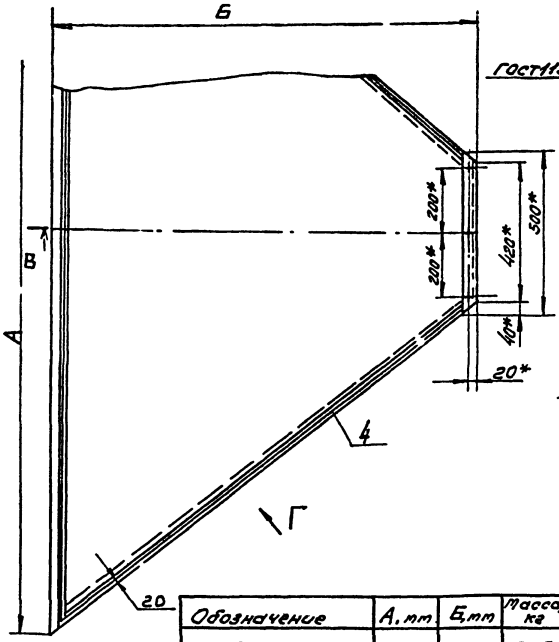

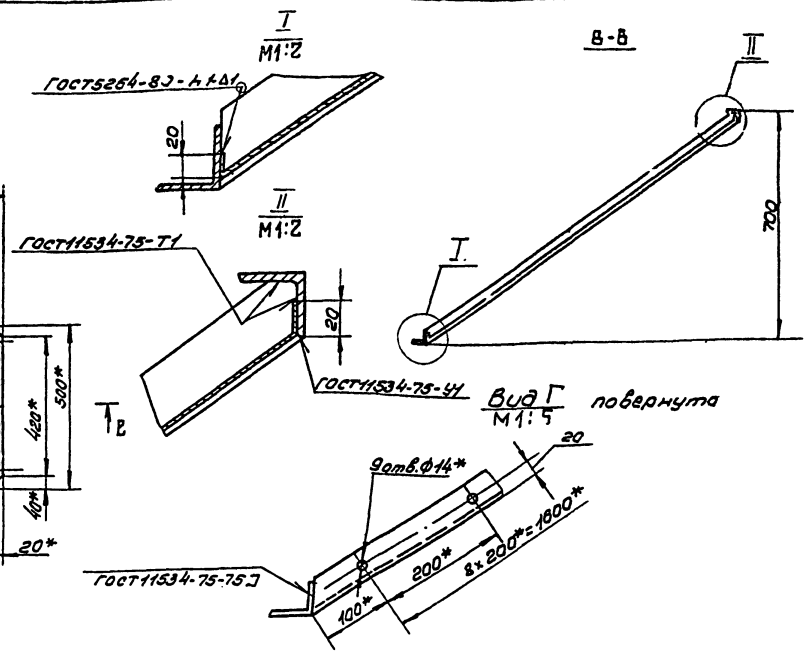

1.* Размеры для справок.

2. Предельные отклонения размеров $\pm \frac{IT14}{2}$

Обозначение	А, мм	Б, мм	Масса, кг
НО7.07.01.000	3000	1000	35,8
-01	2500	1250	34,2

Изм.	Лист	№ докум.	Подп.	Дата
Разраб.		Глебова		
Пров.		Спиридонов		
Рук. гр.		Глебова		
Рук. сект.		Спиридонов		
Н. контр.		Спиридонов		
Утв.		Спиридонов		

ТП411-2-184.87 НО7.07.01.000СБ

Секция Сборочный чертеж

Лит.	Масса	Масштаб
	Ст. табл.	1:10

Лист | Листов 1

СОЮЗГИПРОЛЕСХОЗ

Копировал Гиберт

Формат А3

Инв. № подл. | Подп. и дата | Взам. инв. № | Инв. № дубл. | Подп. и дата

Альбом IV

НО7.07.01.001

А(√)

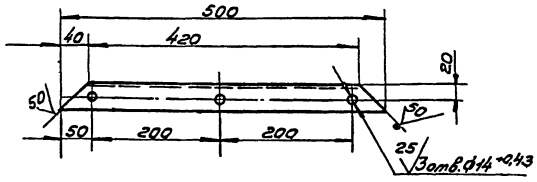

Неуказанные предельные отклонения размеров $\pm \frac{IT14}{2}$

Изм.	Лист	№ докум.	Подп.	Дата
Разраб.		Глебова		
Пров.		Спиридонов		
Рук. гр.		Глебова		
Рук. сект.		Спиридонов		
Н. контр.		Спиридонов		
Утв.		Спиридонов		

ТП411-2-184.87 НО7.07.01.001

Фланец

Лит.	Масса	Масштаб
	1,2	1:5

Лист | Листов 1

Уголок 40×40×4-Б ГОСТ 8509-72* / Ст3пс-I-ГОСТ 535-79*

СОЮЗГИПРОЛЕСХОЗ

Копировал Гиберт

Формат А4

Инв. № подл. | Подп. и дата | Взам. инв. № | Инв. № дубл. | Подп. и дата

Альбом IV

НО7.07.01.002

√(√)

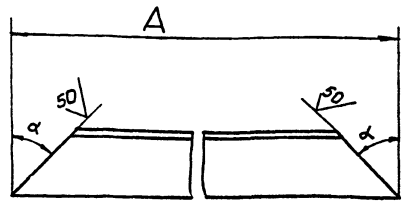

Обозначение	А, мм	α°	Масса, кг
НО7.07.01.002	3000±2	51	7,26
-01	2500±2	39	6,05

22425-04

Изм.	Лист	№ докум.	Подп.	Дата
Разраб.		Глебова		
Пров.		Спиридонов		
Рук. гр.		Глебова		
Рук. сект.		Спиридонов		
Н. контр.		Спиридонов		
Утв.		Спиридонов		

ТП411-2-184.87 НО7.07.01.002

Фланец

Лит.	Масса	Масштаб
	Ст. табл.	1:2

Лист | Листов 1

Уголок 40×40×4-Б-ГОСТ 8509-72* / Ст3пс-I-ГОСТ 535-79*

СОЮЗГИПРОЛЕСХОЗ

Копировал Гиберт

Формат А4

Инв. № подл. | Подп. и дата | Взам. инв. № | Инв. № дубл. | Подп. и дата

Альбом IV

Н07.07.02.000С6

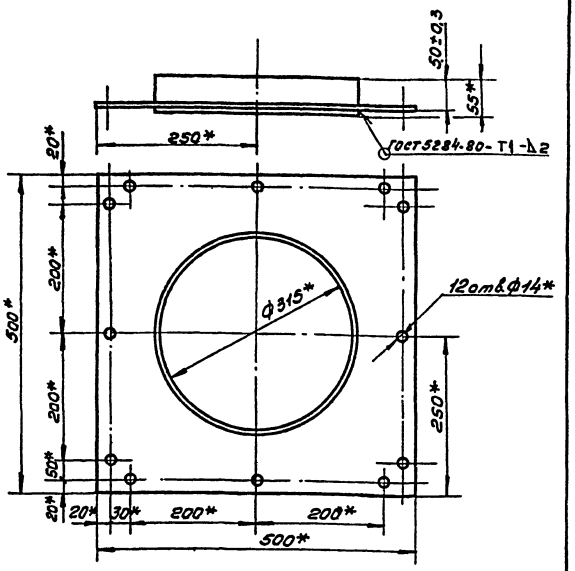

* Размеры для справок.

Изм.	Лист	№докум.	Подп.	Дата	ТП411-2-184.87	Н07.07.02.000С6		
Разраб.		Глебова			Крышка	Лит.	Масса	Масштаб
Пров.		Спиридонов			Сборочный чертеж			1:5
Рук.гр.		Глебова				Лист	Листов 1	
Рук.сект.		Спиридонов				СОЮЗГИПРОЛЕСХОЗ		
Н.контр.		Спиридонов						
Утв.		Спиридонов						

Инв.№подл. | Подп. и дата | Взам.инв.№ | Инв.№дубл. | Подп. и дата

Копировал | Формат А4

Альбом IV

Н07.07.02.001

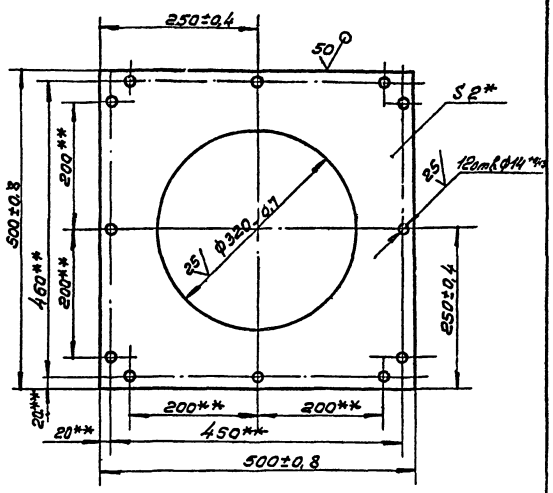

1.* Размер для справок.
2.** Выполнить по сопрягаемой детали Н07.07.01.001 после сборки секций Н07.07.01.000 и Н07.07.01.000-01.

Изм.	Лист	№докум.	Подп.	Дата	ТП411-2-184.87	Н07.07.02.001		
Разраб.		Глебова			Крышка	Лит.	Масса	Масштаб
Пров.		Спиридонов						1:5
Рук.гр.		Глебова				Лист	Листов 1	
Рук.сект.		Спиридонов			Лист 6-ПН-2 ГОСТ 19903-74* 4-IV-8 Ст3сп ГОСТ 16523-70	СОЮЗГИПРОЛЕСХОЗ		
Н.контр.		Спиридонов						
Утв.		Спиридонов						

Инв.№подл. | Подп. и дата | Взам.инв.№ | Инв.№дубл. | Подп. и дата

Копировал | Формат А4

Альбом IV

Н07.07.01.003

Рис.1

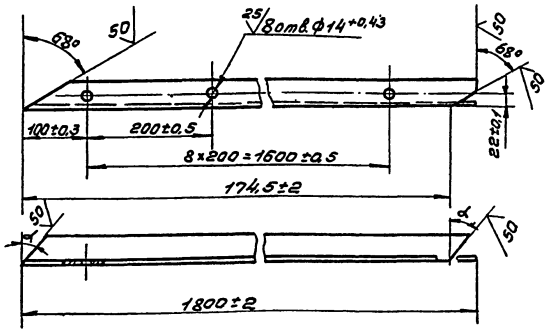

Рис.2 - зеркальное отображение остальное - см. Рис.1.

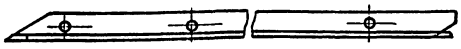

Обозначение	Рис	α°
Н07.07.01.003	1	51°
-01	2	51°
-02	1	39°
-03	2	39°

Изм.	Лист	№докум.	Подп.	Дата	ТП411-2-184.87	Н07.07.01.003		
Разраб.		Глебова			Фланец	Лит.	Масса	Масштаб
Пров.		Спиридонов					4,45	1:5
Рук.гр.		Глебова				Лист	Листов 1	
Рук.сект.		Спиридонов			Уголок 40×40×4-Б ГОСТ 8509-72* Ст3пс-I-ГОСТ 535-79	СОЮЗГИПРОЛЕСХОЗ		
Н.контр.		Спиридонов						
Утв.		Спиридонов						

Инв.№подл. | Подп. и дата | Взам.инв.№ | Инв.№дубл. | Подп. и дата

Копировал | Формат А4

Альбом IV

Н07.07.01.004

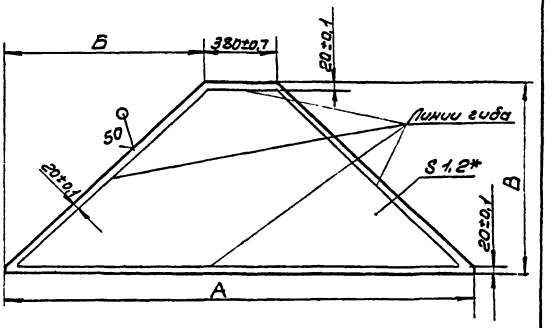

Обозначение	А, мм	Б, мм	В, мм	Масса, кг
Н07.07.01.004	2880±2	1250±1	1200±1	18,4
-01	2380±2	1000±1	1380±1	18

1.* Размер для справок.
2. Отгиб кромок произвести при сборке узла Н07.07.01.000.
3. Разрешается выполнить из частей.

22425-04

Изм.	Лист	№докум.	Подп.	Дата	ТП411-2-184.87	Н07.07.01.004		
Разраб.		Глебова			Стенка	Лит.	Масса	Масштаб
Пров.		Спиридонов					Ст. табл.	1:20
Рук.гр.		Глебова				Лист	Листов 1	
Рук.сект.		Спиридонов			Лист 6-ПН-1.2 ГОСТ 19903-74* 4-IV-8 Ст3сп ГОСТ 16523-70	СОЮЗГИПРОЛЕСХОЗ		
Н.контр.		Спиридонов						
Утв.		Спиридонов						

Инв.№подл. | Подп. и дата | Взам.инв.№ | Инв.№дубл. | Подп. и дата

Копировал | Формат А4

Альбом VI

Н07.07.02.002

50 √(√)

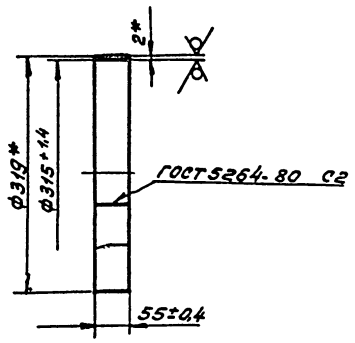

1. * Размеры для справок.
2. Длина заготовки 1000 мм.

22425-04

					ТП 411-2-184.87	Н07.07.02.002			
Изм.	Лист	№ докум.	Подп.	Дата	Патрубок		Лит.	Масса	Масштаб
Разраб.		Глебова						0,85	1:5
Пров.		Спиридонов					Лист	Листов 1	
Рук. гр.		Глебова							
Рук. сект.		Спиридонов							
Н. контр.		Спиридонов			Лист 6-ПН-2 ГОСТ 19903-74* / 4-IV-ВСт3пс ГОСТ 16523-70		СОЮЗГИПРОЛЕСХОЗ		
Утв.		Спиридонов							

Копировал Фалеева

Формат А4

Инв. № подл. | Подп. и дата | Взам. инв. № | Инв. № дубл. | Подп. и дата

gost.e-ecolog.ru