Типовой проект
411-2-184.87

Цех черновых заготовок, деревянных деталей производительностью по сырью 5,0 тыс. м³ в год

Альбом III

Чертежи строительных изделий

кф ЦИТП инв. № 22485-03

Н ч. 0-98

gost.e-ecolog.ru

Типовой проект

411-2-184.87

Цех черновых заготовок, деревянных деталей производительностью по сырью 5,0 тыс. м³ в год

Альбом III

Утвержден Гослесхозом СССР
протокол №8 от 28.04. 1987 г.
введен в действие "Союзгипролесхозом"
приказ № 148 от 17 декабря 1987 г.

Разработан проектным институтом
"Союзгипролесхоз"

Главный инженер института А.И. Писаренко
Главный инженер проекта И.Ф. Жердев

Кф ЦИТП инв. № 22425-03

© Кф ЦИТП Госстроя СССР 1988 г.

Альбом III

Содержание альбома

Шифр	Наименование	Стр.
	Титульный лист	
	Содержание альбома	
КЖИ-ТУ	Технические условия	2
КЖИ-0100	Балка 1БДР12-3-IV-Т^{А}	3
КЖИ-0200	Колонна К20-1^{А}	4
КЖИ-0300	Опорная подушка ОП1	5
КЖИ-0310	Сетка С1	6
КЖИ-0301	Петля П1	6
КЖИ-0400СБ	Балка металлическая МБ-1	7
КЖИ-0403	Изделие соединительное МС1	7
КЖИ-0500СБ	Изделие закладное (МН1÷МН4)	8
КЖИ-0500	Изделие закладное (МН1÷МН4)	9
КЖИ-0600СБ	Изделие закладное МН5	10
КЖИ-0700СБ	Анкер А1÷А2	10
КЖИ-0800СБ	Каркас Кр1	11
КЖИ-0001	Уголок (обратление)	11

Альбом III

Технические условия к изготовлению арматурных закладных и сборных железобетонных изделий.

Арматурные, закладные и сборные железобетонные изделия надлежит выполнять в точном соответствии с рабочими чертежами.

Арматурные и закладные сварные изделия должны соответствовать требованиям ГОСТ 10922-75, сборные железобетонные изделия - требованиям ГОСТ 13015.1-81.

Приварку элементов изделий следует выполнять:

а) при соединении втавр дуговой сваркой под слоем флюса на сварочных автоматах в соответствии с указаниями по сварке соединений в железобетонных конструкциях СН 393-78 и ГОСТ 19292-73. При отсутствии оборудования для автоматической сварки допускается применение сварки под слоем флюса на оборудовании с ручным приводом;

б) для арматуры каркасов контактно-точечной сваркой по ГОСТ 14098-68 во всех пересечениях стержней.

Для изготовления изделий надлежит применять сталь марки ВСт.3:

для проката кп2 по ТУ-1-3023-80

для арматуры СП и ПС по ГОСТ 380-71* и ТУ14-1-3023-80.

Для сварочных работ следует применять электроды типа Э42 по ГОСТ 9467-75.

22425-03

ГИП	Жервев			ТП 411-2-184.87 КЖИ-ТУ			
Н.контр.	Воронков						
Нач.отд.	Рогачев						
Гл.спец.	Богаенко			Технические условия	Стадия	Лист	Листов
Рук.гр.	Сафина		1987		РП	1	1
Инж.	Артамонова				СОЮЗГИПРОЛЕСХОЗ		

Инв.№ подл. | Подп. и дата | Взам.инв.№

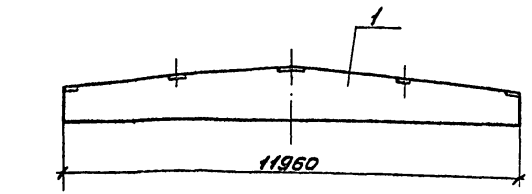

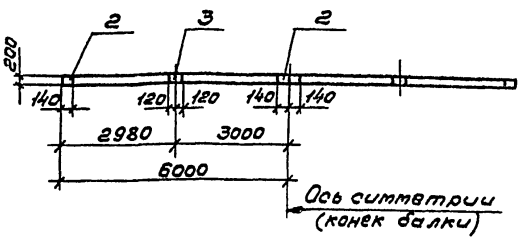

Формат	Зона	Поз.	Обозначение	Наименование	Кол.	Примечание
				Сборочные единицы		
12		1	1.468.1-3/80	Балка 1БДР12-3IVТ		
				Изделие закладное		
11		2	1.400-6/76, вып.1	т4-1-2	4	1,4кг
11		3	То же	То же т4-3-3	2	2,4кг

Ведомость расхода стали на дополнительные закладные изделия

Марка	Изделия закладные							Всего
	Арматура класса AIII			Прокат марки ВСт3кп2				
	ГОСТ 5781-82*			ГОСТ 19903-74*				
	ф8		Итого		δ=6		Итого	
1БДР12-3AIVТ^А	0,8		0,8		9,6		10,4	10,4

22425-03

ГИП	Жердев			ТП 411-2-184.87 КЖИ-0100
Н.контр.	Боровков			
Нач.отд.	Рогачев			
Гл.спец.	Богаенко			
Рук.гр.	Сафина		1987	Балка 1БДР12-3IVТ^А
Инж.	Стерликова		1987г.	

Стадия	Масса	Масштаб
РП	см. п.абл.	
Лист 1	Листов 1	

СОЮЗГИПРОЛЕСХОЗ

Инв.№подл. | Подп. и дата | Взам.инв.№

Копировал Фишер

Формат А3

Альбом III

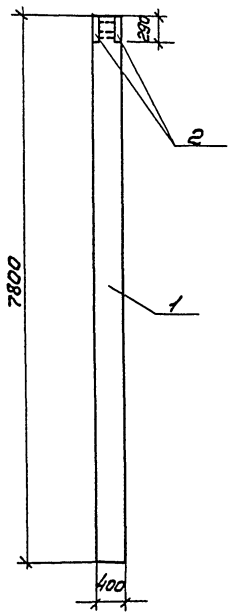

Формат	Зона	Поз.	Обозначение	Наименование	Кол.	Примечание
				Сборочные единицы		
12		1	3.015-1/77, Вып. II-1	К 20-1	1	
11		2	1.020-1/83 25.14-05	Изделие закладное МН-18	2	13,5 кг

Ведомость расхода стали на дополнительные закладные изделия

Марка	Изделия закладные						Всего
	Арматура класса A III ГОСТ 5781-82*			Прокатная сталь Вст3кп2 ГОСТ 103-76*			
	ф16	Итого		-150х12	Итого		
К20-1а	3,74	3,74		3,02	3,02		6,76

22425-03

ГИП	Жердев		ТП 411-2-184.87 КЖИ-0200
Н.контр.	Воронков		
Нач.отд.	Розанов		Колонна К20-1а
Гл.спец.	Богданко		
Рук.гр.	Сафина	1987	
Инж.	Устименко		

Стадия	Масса	Масштаб
РП	см. табл.	
Лист 1	Листов 1	

СОЮЗГИПРОЛЕСХОЗ

Инв.№ подл. | Подп. и дата | Взам. инв.№

Альбом III

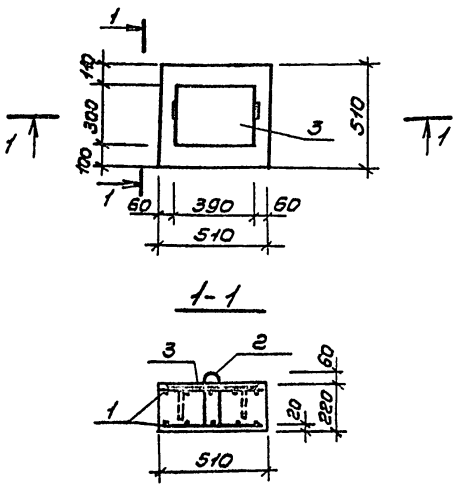

Формат	Зона	Поз.	Обозначение	Наименование	Кол.	Примечание
				Документация		
11			КНИ-ТУ	Технические условия		
				Сборочные единицы		
11		1	КНИ-0310	Сетка С1	2	4,5 кг
11		2	КНИ-0301	Петля П1	2	0,2 кг
11		3	1.400-6/76, вып. 1	Изделие закладное М1-1-5	1	11,6 кг
				Материалы		
				Бетон марки 200	0,06	м³

Ведомость расхода стали на элемент

Марка элемента	Изделия арматурные						Изделия закладные						Общий расход
	Арматура класса					Всего	Арматура класса			Прокат марки		Всего	
	AI			AII			AIII			ВСт3кп2			
	ГОСТ 5781-82*						ГОСТ 5781-82			ГОСТ 19903-74*			
	ф6		Итого	ф10	Итого		ф14	Итого		б10	Итого		
ОП1	0,4		0,4	8,7	8,7	9,1	1,2	1,2		10,4	10,4	11,6	20,7

22425-03

ГИП	Жердев		
Н.контр.	Воронков		
Нач.отд.	Рогачев		
Гл.спец.	Богданко		
Рук.гр.	Сафина		1987
Инж.	Страликова		1987

Тп 411-2-184.87 КНИ-0300 СБ

Опорная подушка ОП1

Стадия	Масса	Масштаб
РП	150кг	1:20
Лист 1	Листов 1	

Союзгипролесхоз

Инв.№подл. | Подп. и дата | Взам.инв.№

Копировал Тимофеев

Формат А3

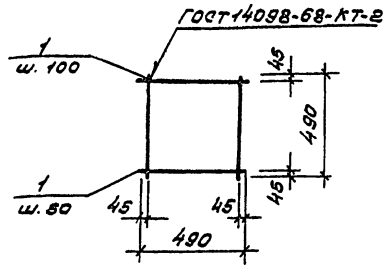

Формат	Зона	Поз.	Обозначение	Наименование	Кол.	Примечание
				Документация		
11			КЖИ-ТУ	Технические условия		
				Детали		
				ф10 АI ГОСТ 5781-82*		
Б.Ч.		1	КЖИ-311	ℓ=490	15	0,3 кг

ГИП	Жердев		ТП 411-2-184.87 КЖИ-0310
Н.контр.	Воронков		
Нач.отд.	Розачев		
Гл.спец.	Богаенко		Сетка С1
Рук.гр.	Сафина	1987	Стадия: РП; Масса: 4,5; Масштаб: б/м
Инж.	Стерликов		Лист 1; Листов 1
			СОЮЗГИПРОЛЕСХОЗ

Инв.№ подл. | Подп. и дата | Взам.инв.№

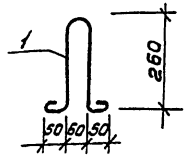

Длина развертки 770 мм

22425-03

ГИП	Жердев		ТП 411-2-184.87 КЖИ-0301
Н.контр.	Воронков		
Нач.отд.	Розачев		
Гл.спец.	Богаенко		Петля П1
Рук.гр.	Сафина	1987	Стадия: РП; Масса: 0,2; Масштаб: 1:10
Инж.	Стерликов	1987	Лист; Листов
			ФБАI ГОСТ 5781-82
			СОЮЗГИПРОЛЕСХОЗ

Инв.№ подл. | Подп. и дата | Взам.инв.№

1-1

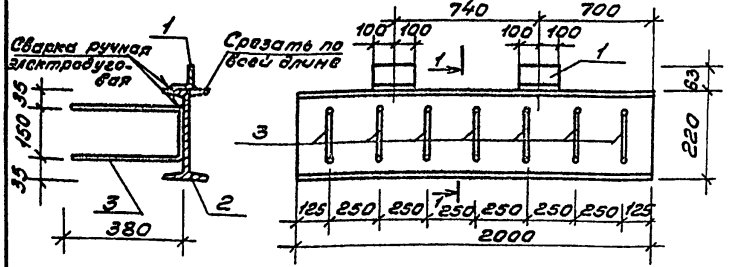

Формат	Зона	Поз	Обозначение	Наименование	Кол.	Примечание
				Документация		
11			КНИ-ТУ	Технические условия		
				Сборочные единицы		
Б.Ч.		1	КНИ-0401	Уголок 63х5 ГОСТ 8509-72* Ст3 ГОСТ 535-79*		
				ℓ=2000	2	0,96кг
Б.Ч.		2	КНИ-0402	Двутавр 22 ГОСТ 8239-72* Ст3 ГОСТ 535-79*		
				ℓ=2000	1	48,0кг
11		3	КНИ-0403	Изделие соединительное МС-1	8	0,37кг

Инв.№ подл. | Подп. и дата | Взам. инв.№

ГИП	Жеребов		ТП 411-2-184.87 КНИ-0400СБ
Н.контр.	Воронков		
Нач.отд.	Розачев		
Гл.спец.	Богданенко		Балка металлическая МБ-1
Рук.гр.	Сафина	1987	
Инж.	Стерликов		

Стадия	Масса	Масштаб
РП	50,29	1:10
Лист 1	Листов 1	

СОЮЗГИПРОЛЕСХОЗ

Инв.№ подл. | Подп. и дата | Взам. инв.№

Копировал Фадеева

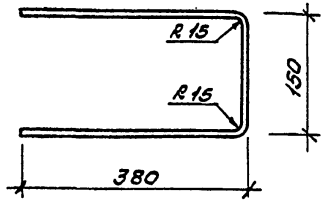

Длина развертки 910мм.

28425-03

ГИП	Жеребов		ТП 411-2-184.87 КНИ-0403
Н.контр.	Воронков		
Нач.отд.	Розачев		
Гл.спец.	Богданенко		Изделие соединительное МС-1
Рук.гр.	Сафина	1987	
Инж.	Стерликов	1987г.	

Стадия	Масса	Масштаб
РП	0,37кг	1:5
Лист 1	Листов 1	

ФВАIII ГОСТ 5781-82*

СОЮЗГИПРОЛЕСХОЗ

Инв.№ подл. | Подп. и дата | Взам. инв.№

Копировал Фадеева

Формат А4

Альбом III

Рис. 1

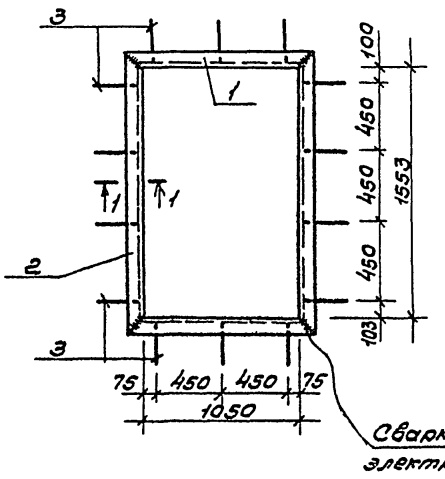

Рис. 2

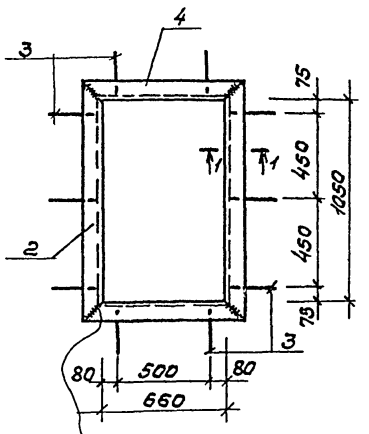

Рис. 3

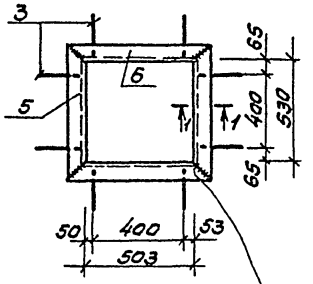

Рис. 4

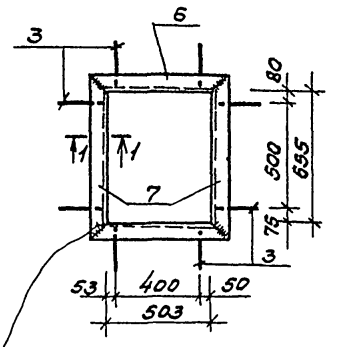

Сварка ручная
электродуговая

1-1

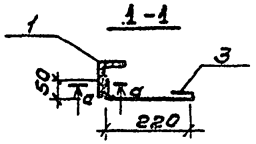

а-а

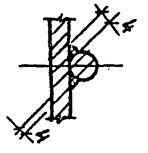

Обозначение	Марка	Рис.	Масса
КЖИ-0500	МН1	1	22,88
-01	МН2	2	15,64
-02	МН3	3	10,26
-03	МН4	4	11,20

22425-03

ГИП	Жердев		
Н.контр.	Воронков		
Нач.отд.	Рогачев		
Гл.спец.	Богаенко		
Рук.гр.	Сафина		1987
Инж.	Стерликов		1987

ТП 411-2-184.87 КЖИ-0500СБ

Изделие закладное (МН1÷МН4)

Стадия	Масса	Масштаб
РП	см. табл.	
Лист 1	Листов 2	

СОЮЗГИПРОЛЕСХОЗ

Инв.№ подл. | Подп. и дата | Взам.инв.№

Формат	Зона	Поз.	Обозначение	Наименование	Кол.	Примечание
				Документация		
11			КНИ-ТУ	Технические условия		
12			КНИ-0.500СБ	Сборочный чертеж		
				КНИ-0500(мн1)		
				Детали		
11		1	КНИ-0.001	Уголок 50×5 ГОСТ 8509-72* Ст3 ГОСТ 535-79*		
				ℓ=1648	2	6,21
11		2	-01	ℓ=1145	2	4,32
Б.Ч.		3	КНИ-0.501	ф8 AI ГОСТ 5781-82* ℓ=330	14	0,13
				КНИ-0500-01(мн2)		
				Детали		
11		2	КНИ-0.001-01	Уголок 50×5 ГОСТ 8509-72* Ст3 ГОСТ 535-79*		
				ℓ=1145	2	4,32
11		4	-02	ℓ=755	2	2,85
Б.Ч.		3	КНИ-0.501	ф8 AI ГОСТ 5781-82* ℓ=330	10	0,13

Формат	Зона	Поз.	Обозначение	Наименование	Кол.	Примечание
				КНИ-0500-02(мн3)		
				Детали		
11		5	КНИ-0001-03	Уголок 50×5 ГОСТ 8509-72* Ст3 ГОСТ 535-79*		
				ℓ=625	2	2,36
11		6	-04	ℓ=598	2	2,25
Б.Ч.		3		ф8 AI ГОСТ 5781-82*; ℓ=330	8	0,13
				КНИ-0500-03(мн4)		
				Детали		
11		7	КНИ-0001-05	Уголок 50×5 ГОСТ 8509-72* Ст3 ГОСТ 535-79*		
				ℓ=750	2	2,83
11		6	-04	ℓ=598	2	2,25
Б.Ч.		3	КНИ-0501	ф8 AI ГОСТ 5781-82* ℓ=330	8	0,13

Инв.№ подл. | Подп. и дата | Взам. инв.№

22485-03

ГИП	Жердев		
Н.контр.	Воронков		
Нач.отд.	Рогачев		
Гл.спец.	Богаенко		
Рук.гр.	Сафина		1987
Инж.	Ставникова		1987

ТП 411-2-184.87 КНИ-0500

Изделие закладное (мн1÷мн4)

Стадия	Масса	Масштаб
РП	-	-
Лист 2	Листов 2	

СОЮЗГИПРОЛЕСХОЗ

Копировал Федяев

Формат А3

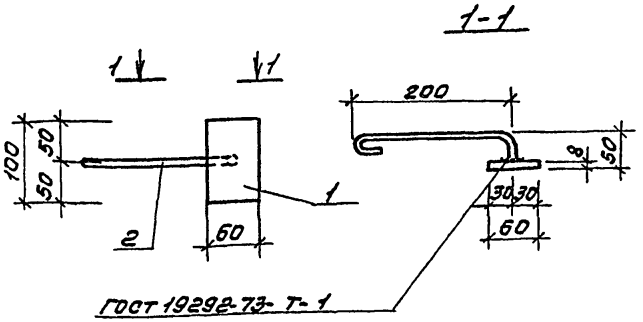

Формат	Зона	Поз.	Обозначение	Наименование	Кол	Примечание
				Документация		
11			КЖИ-ТУ	Технические условия		
				Сборочные единицы		
			КЖИ-0601	Полоса -60×8 ГОСТ 103-76* / Ст3 ГОСТ 535-79*		
Б.Ч.		1		ℓ=100	1	0,45кг
Б.Ч.		2	КЖИ-0602	ф10 AI ГОСТ 5781-82* ℓ=320	1	0,20кг

Взам.инв.№ | Подп. и дата | Инв.№подл.

ГИП	Жердев	Жердев	ТП 411-2-184.87 КЖИ-0600 СБ
Н.контр.	Воронков	Воронков	
Нач.отд.	Рогачев	Рогачев	
Гл.спец.	Богаченко	Богаченко	
Рук.гр.	Сафина	Сафина	1987
Инж.	Стерликова	Стерликова	

Изделие закладное МН-5

Стадия	Масса	Масштаб
РП	0,65кг	1:5
Лист 1	Листов 1	

СОЮЗГИПРОЛЕСХОЗ

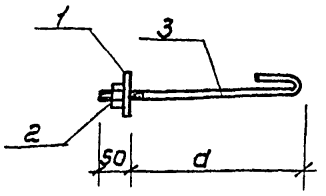

Обозначение	Марка	d	Масса
т.п. КЖИ-0700	А1	380	0,5кг
-01	А2	570	0,7кг

Формат	Зона	Поз.	Обозначение	Наименование	Кол.	Примечание
				Документация		
11			КЖИ-0700 СБ	Сборочный чертеж		
				Стандартные изделия		
		1		Шайба 12-01 ГОСТ 11371-78*	1	
		2		Гайка М12 ГОСТ 5915-70*	1	0,02кг
			Переменные данные	для исполнений		
				КЖИ-0700 (А1)		
				Детали		
Б.Ч.		3	КЖИ-0701	ф12 AI ГОСТ 5781-82* ℓ=430	1	0,45кг
				КЖИ-0700-01 (А2)		
				Детали		
Б.Ч.		3	КЖИ-0702	ф12 AI ГОСТ 5781-82* ℓ=620	1	0,62кг

Взам.инв.№ | Подп. и дата | Инв.№подл.

28425-03

ГИП	Жердев	Жердев	ТП 411-2-184.87 КЖИ-0700 СБ
Н.контр.	Воронков	Воронков	
Нач.отд.	Рогачев	Рогачев	
Гл.спец.	Богаченко	Богаченко	
Рук.гр.	Сафина	Сафина	1987
Инж.	Артамонова	Артамонова	

Анкер А1-А2

Стадия	Масса	Масштаб
РП	см. табл.	б/м
Лист 1	Листов 1	

СОЮЗГИПРОЛЕСХОЗ

Альбом III

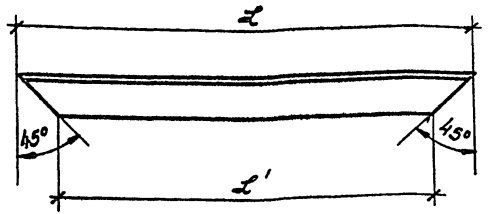

Размеры в мм

Обозначение	L	L'	Масса, кг
КЖИ-0001	1648	1548	6,21
-01	1145	1045	4,32
-02	755	655	2,85
-03	625	525	2,36
-04	598	498	2,25
-05	750	650	2,83

ГИП	Жердев		
Н.контр.	Воронков		
Нач.отд.	Рогачев		
Гл.спец.	Богаенко		
Рук.гр.	Сафина		1987
Инж.	Стерликова		

ТП 411-2-184.87 КЖИ-0001

Уголок (обрамление)

Стадия	Масса	Масштаб
РП	ст. табл.	—

Лист 1 | Листов 1

Уголок 50х5 ГОСТ 8509-72* / Ст3 ГОСТ 535-79*

СОЮЗГИПРОЛЕСХОЗ

Инв. № подл. | Подп. и дата | Взам. инв. №

Копировал Пикуля

Формат А4

Альбом III

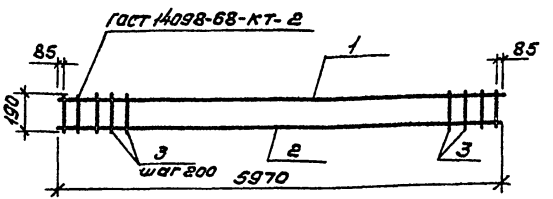

Формат	Зона	Поз.	Обозначение	Наименование	Кол.	Примечание
				Документация		
			КЖИ-ТУ	Технические условия		
				Детали		
				ф12АIII ГОСТ 5781-82*		
Б.Ч.		1	КЖИ-0800	ℓ=5970	1	5,3кг
				ф16АIII ГОСТ 5781-82*		
Б.Ч.		2	КЖИ-0801	ℓ=5970	1	9,43кг
				ф8АIII ГОСТ 5781-82*		
Б.Ч.		3	КЖИ-0802	ℓ=190	29	0,07кг

22425-03

ГИП	Жердев		
Н.контр.	Воронков		
Нач.отд.	Рогачев		
Гл.спец.	Богаенко		
Рук.гр.	Сафина		1987
Инж.	Артамонова		

ТП 411-2-184.87 КЖИ-0800СБ

Каркас КР1

Стадия	Масса	Масштаб
РП	15,76	б/м

Лист 1 | Листов 1

СОЮЗГИПРОЛЕСХОЗ

Копировал Пикуля

Формат А4

ЦЕНТРАЛЬНЫЙ ИНСТИТУТ ТИПОВОГО ПРОЕКТИРОВАНИЯ
ГОССТРОЯ СССР
КИЕВСКИЙ ФИЛИАЛ
г. Киев-57 ул. Эжена Потье № 12
18/14
Заказ № 289р Инв. № 12425-03 Тираж 130
Сдано в печать 31 1989 Цена 0-98

gost.e-ecolog.ru