Типовой проект
411-2-183.87

Специализированный цех по производству товаров народного потребления из отходов, дров и низкосортной древесины с годовой программой 0,5...0,7 млн. руб.

Стены кирпичные

Альбом IV

Строительные изделия

КФ929-04

КФ ЦИТП инв. № 929-04

Привязан

Инв. №

gost.e-ecolog.ru

ЦЕНТРАЛЬНЫЙ ИНСТИТУТ ТИПОВОГО ПРОЕКТИРОВАНИЯ
ГОССТРОЯ СССР
КИЕВСКИЙ ФИЛИАЛ
г Киев 57 ул Эжена Потье № 12
53/15
Заказ № 8418р Инв № 929-04 Тираж 50
Сдано в печать 4/10 1988 Цена 4-86

Типовой проект

411-2-183.87

Специализированный цех по производству товаров народного потребления из отходов, дров и низкосортной древесины с годовой программой 0,5...0,7 млн. руб.

Стены кирпичные

Альбом IV

Состав проекта

Альбом I – Пояснительная записка. Технологические чертежи
Альбом II – Архитектурно-строительные решения. Конструкции железобетонные, металлические и деревянные
Альбом III – Внутренние водопровод и канализация. Отопление и вентиляция. Электротехническая часть. Связь и сигнализация. Автоматизация
Альбом IV – Строительные изделия
Альбом V – Задание заводу-изготовителю на щиты и шкафы управления
Альбом VI – Спецификации оборудования
Альбом VII – Ведомости потребности в материалах
Альбом VIII – Сметы
Альбом IX – Проектная документация по переводу подвальных помещений на режим ПРУ

Применённые типовые проекты

Типовой проект 411-2-153.83 Специализированный цех по производству товаров народного потребления из отходов, дров и низкосортной древесины с годовой программой 0,5 млн. руб.

Альбом V – Нестандартизированное оборудование

Разработан Воронежским филиалом института „Союзгипролесхоз"
Главный инженер филиала Н.С.Тырченков
Главный инженер проекта В.П. Усталов

Утверждён Гослесхозом СССР протокол № 11 от 15.05.87
Рабочие чертежи введены в действие Гослесхозом СССР приказ № 121 от 15.05.87

КФ929-04

				Привязан	
				Инв. №	

© КФ ЦИТП Госстроя СССР, 1988г

Типовой проект 411-2-183.87 Альбом IУ

Содержание альбома (начало)

Шифр	Наименование	Стр.
	Содержание альбома	2
411-2-183.87-КЖНТУ	Технические условия	4
411-2-183.87-КЖН-01.000	Колонна К66	5
-01.000СБ	К66	6
-02.000	К25а-1-4-01	7
-02.000СБ	К25а-1-4-01	8
-03.000	К26	9
-03.000СБ	К26	10
-04.000	2К	11
-04.000СБ	2К	12
-05.000	2К0	13
-05.000СБ	2К0	14
-06.000	К54-7-01	15
-07.000	3К03.33-2.2-01	16
-08.000	1К	17
-08.000	1К	18
-09.000	Балка 2БСП12	19
-10.000	Ригель ИБ3-3-01	20
-11.000	Плита ПГ	21
-12.000	1П3	22
-12.000СБ	1П3	23
-13.000	1П7	24
-14.000	ПРС	25
-14.000СБ	ПРС	27

Шифр	Наименование	Стр.
-15.000	Опорная плита ОП	29
-15.000СБ	ОП	30
-16.000	Лоток Л	31
-17.000	Перемычка 5ПБ30-37п-01	32
-18.000	Балка Бм1	33
-19.000	Щит металлический Щ1	34
-20.000	Решетка декоративная ДР1	35
-21.000	ДР2	36
-22.000	РешеткаМР1	36
-23.000	Каркас КР1...КР8	37
-23.000СБ	КР1...КР8	38
-24.000	КР9...КР25	39
-24.000СБ	КР9...КР25	
-25.000	Сетка С4	42
-26.000	С5	42
-27.000	С6, С7, С13	43
-28.000	С8...С10	44
-29.000	С11, С12	45
-30.000	С14, С15	46
-31.000	Изделие закладное МН1	47
-32.000	МН2, МН3	47
-33.000	МН4	48
-34.000	МН5	48
-35.000	МН6, МН7	49

Инв.№подл. | Подпись и дата | Взам.инв.№

Содержание альбома (окончание)

Шифр	Наименование	Стр.
-36.000	МН8, МН9	50
-37.000	МН10	51
-38.000	МН11	51
-39.000	МН14	52
-40.000	МН15	52
-41.000	Изделие соединительное УС1	53
-42.000	УС2	53
411-2-183.87-КЖИ-02.100	Каркас пространственный ПК-1-4-01	54
-03.100	ПК	55
-10.100	ПК-22-01	56
-02.110	Каркас плоский КР1	57
-10.110	КР2	57
-15.100	Сетка С1...С3	58
-10.120	Изделие арматурное СТ1	59
-01.100	Изделие закладное МН12	59
-03.200	МН13	60
-20.100	Элемент декоративный ДЭ1	60
-20.100 СБ	ДЭ1	61
-20.200	ДЭ2	61
-21.100	ДЭ3	62
-37.001	Петля	62

Инв.№подл. | Подпись и дата | Взам.инв.№

Альбом IV

Типовой проект 411-2-183.87

1. При изготовлении сборных железобетонных изделий необходимо руководствоваться указаниями соответствующих серий, указанных в рабочих чертежах и СНиП III-16-80 „Бетонные и железобетонные конструкции сборные."

2. Отклонения от номинальной толщины защитного слоя бетона не должны превышать ± 5 см в соответствии с ГОСТ 13015-75.

3. Поставку изделий потребителю производить после достижения бетоном отпускной прочности не менее 70% от проектного класса по прочности на сжатие.

4. Изготовление и методы испытаний изделий должны соответствовать ГОСТу 10922-75.

5. Сварку производить в соответствии с ГОСТ 19292-73 и СН393-78 „Инструкция по сварке соединений арматуры и закладных деталей железобетонных конструкций"

6. Для сварочных работ применять электроды типа Э42 по ГОСТу 9467-75.

7. Приварку элементов изделий выполнять:

а) при тавровом соединении - дуговой сваркой под слоем флюса на сварочных автоматах в соответствии с указаниями по сварке соединений в железобетонных конструкциях СН 393-78 и ГОСТ 19292-73.

При отсутствии оборудования для автоматической сварки допускается применение сварки под слоем флюса на оборудовании с ручным приводом.

б) для соединения арматуры каркасов и сеток - контактно-точечной сваркой по ГОСТ 14098-68 во всех пересечениях стержней.

8. Размеры сеток и каркасов даны по осям и торцам стержней.

Инв. № подл. | Подпись и дата | Взам. инв. №

Привязан

Инв. №

Нач. отд.	Калабухов	
Н. контр.	Пачинских	
Гл. спец.	Нейбург	
ГИП	Усталов	
Рук. гр.	Пономарева	
Ст. техн.	Мещерякова	

ТП 411-2-183.87-КЖИ-ТУ

Технические условия

Стадия	Лист	Листов
Р	1	3

Воронежский филиал СОЮЗГИПРОЛЕСХОЗ

Альбом IV

Типовой проект 411-2-183.87

Инв. № подл. | Подпись и дата | Взам. инв. №

Привязан

929-04

Инв. №

ТП 411-2-183.87-КЖИ-ТУ

9. Длины анкеров на чертежах и в спецификациях даны без добавления на оплавление и осадку при приварке в тавр (припуск в длине заготовок анкера может приниматься равным диаметру анкера.)

10. Материал закладных изделий, каркасов и сеток:

а) прокат - из стали марки Вст3кп2 по ТУ 14-1-3023-80 и ГОСТ 380-71*

б) арматура - из стали класса А-I, Ат III по ГОСТ 5781-82*, класса Вр-I по ГОСТ 6727-80

11. Знак ▼ нанести на бетонные поверхности изделий, несмываемой краской.

Привязан

Инв.№

ТП 411-2-183.87-КЖИ-ТУ

Лист 3

Копировал: [illegible] Формат А4

Код поз.	Поз.	Обозначение	Наименование	Количество на исполнение –	01	02	Примечание
			Документация				
Д4		411-2-183.87-КЖИ-ТУ	Технические условия				
			Сборочные единицы				
	1	1.423-3, вып.3	Колонна К66-4	1	1	1	
	2	1.020-1/83, вып.2-15	Изделие закладное МН-2	2		1	
	3		МН-38	1		1	
Д4	4	411-2-183.87-КЖИ-01.100	МН-12		2		
	5		МН-20		2		
	6	1.020-12, вып.2-15	МН-33			10	
	7		МН-40			1	
			Детали				
Б4	8	411-2-183.87-КЖИ-01.001	Уголок 5-63×63×5 ГОСТ 8509-72* Вст3кп ГОСТ 103-76		4		

929-04

Нач.отд.	Халабузов	
Н.контр.	Начинский	
Гл.спец.	Ненбург	
ГИП	Усталов	
Рук.гр.	Фёдорова	
Инж.	Грунова	

ТП 411-2-183.87-КЖИ-01.000

Колонна К66

Стадия	Лист	Листов
РП		1

Воронежский филиал СОЮЗГИПРОЛЕСХОЗ

Привязан

Инв.№

Альбом IV

Типовой проект 411-2-183.87

Рис.1

Остальное см. К66-4

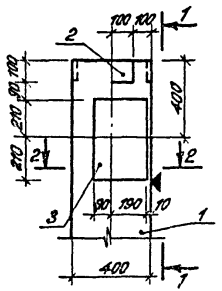

1-1

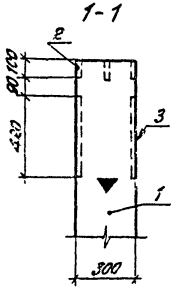

Рис.2 2-2

Остальное см. К66-4

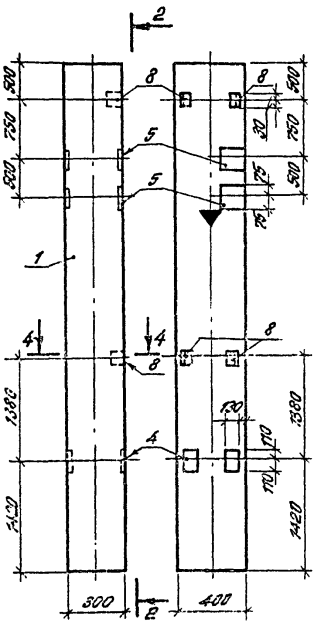

Рис.3 3-3

Остальное см. К66-4

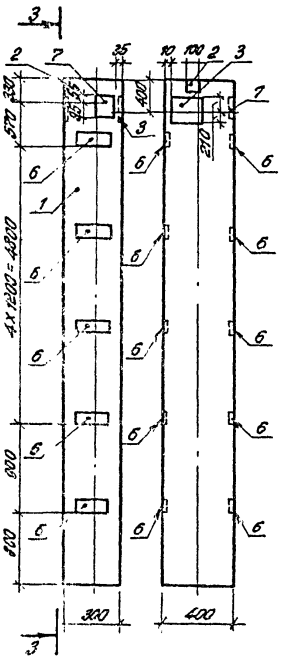

4-4

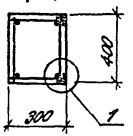

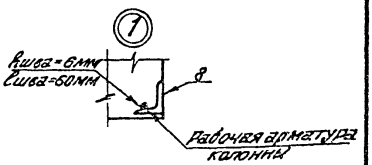

Обозначение	Марка	Рис.	Масса, кг
-КЖИ-01.000	К66-4-01	1	2238
-01	-02	2	2258
-02	-03	3	2244

929-04

Нач.отд.	Калабухов		ТП 411-2-183.87 - КЖИ-01.000 СБ
Н.контр.	Пачинский		
Гл.спец.	Ненбург		
ГИП	Усталов		Колонна К66
Рук.гр.	Фёдорова		Стадия: РП; Масса: см. табл.; Масштаб:
Инж.	Грунова		Лист 1; Листов 2
Привязан			Воронежский филиал СОЮЗГИПРОЛЕСХОЗ

Инв.№ подл. | Подпись и дата | Взам. инв.№

Инв.№

Ведомость расхода стали на дополнительные элементы, кг

Марка элемента	Изделия закладные. Арматура класса AIII ГОСТ 5781-82* ф8	ф12	ф16	ф22	Итого
К66-4-01		0,72	0,64	5,1	6,46
-02			3,6		3,6
-03	4,0	1,84	0,32	5,1	11,23

Продолжение ведомости

Марка элемента	Изделия закладные. Прокат марки В ст 3 кп 2 ГОСТ 103-76* (ст СЭВ 3900-82) 100×6	100×10	130×10	150×8	150×12	220×15	Итого	L63×63×5	L63×40×8	Итого	Общий расход
К66-4-01		1,56				29,6	31,2				37,7
-02			22		11,3		33,3	1,2	29,6	30,8	57,7
-03	11,3	0,78		1,41		29,6	43,09				44,32

Остальное см. серию 1.423-3, вып. 3

Инв.№подл. | Подпись и дата | Взам.инв.№

Привязан

Инв.№

ТП 411-2-183.87-КЖИ-01.000 СБ

Лист 2

Формат	Зона	Поз.	Обозначение	Наименование	Кол.	Примечание
				Документация		
А3			411-2-183.87-КЖИ-02.000 СБ	Сборочный чертеж		
А4			411-2-183.87-КЖИ-ТУ	Технические условия		
				Сборочные единицы		
А3		1	411-2-183.87-КЖИ-02.100	Пространственный каркас		
				ПК1-4-01	1	
				Материал		
				Бетон класса В15		0,58 м³

Инв.№подл. | Подпись и дата | Взам.инв.№

Привязан

Инв.№

9.89-04

ТП 411-2-183.87-КЖИ-02.000

Нач.отд.	Калабухов	
Н.контр.	Пачинский	
Гл.спец.	Нейбург	
ГИП	Усталов	
Рук.гр.	Федорова	
Инж.	Трунова	

Колонна К25а-1-4-01

Стадия	Лист	Листов
РП	1	1

Воронежский филиал СОЮЗГИПРОЛЕСХОЗ

Альбом IV

Типовой проект 411-2-183.87

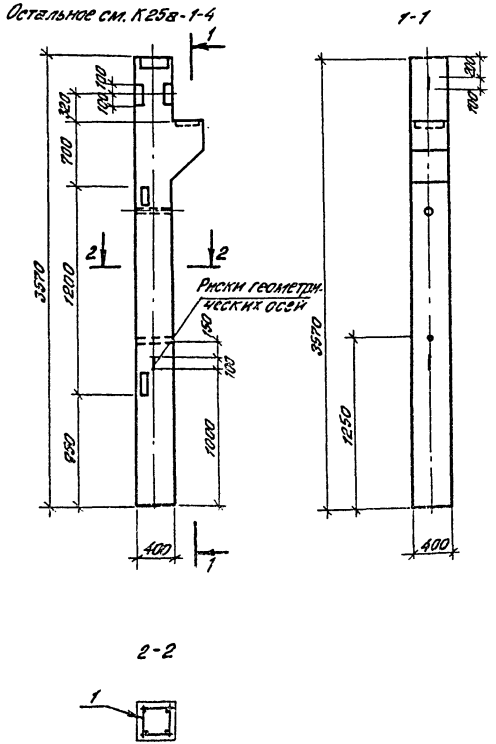

Ведомость расхода стали на элемент, кг

Марка элемента	Изделия арматурные								Изделия закладные						
	Арматура класса							Всего	Арматура класса						
	А I			А III					А III						
	ГОСТ 5781-82*			ГОСТ 5781-82*					ГОСТ 5782-82*						
	⌀8	⌀12	Итого	⌀10	⌀12	⌀25	Итого		⌀12	⌀16	⌀20	⌀28			Итого
К25а-1-4-01	12,6	1,98	14,58	9,2	4,3	54,84	68,34	82,92	6,8	6,8	0,9	5,8			20,3

Продолжение ведомости

Марка элемента	Изделия закладные												Общий расход
	Прокат марки											Всего	
	ВСт3 кп2												
	ГОСТ 82-70*					ГОСТ 8510-86			ГОСТ 3262-75				
	130×10	100×10	150×12	300×12	Итого	∠140×90×10	∠63×40×8	Итого	Газ. тр. ⌀ 40		Итого		
К25а-1-4-01	4,4	12,8	8,8	10,2	36,2	13,2	4,6	17,8	3,0		3,0	77,3	160,22

Колонну К25а-1-4-01 выполнять в опалубке колонны К25а-1-4 по серии 1.420-12, вып. 3 с укорочением последней на 1350 мм.

929-04

Нач. отд.	Калабухов		ТП 411-2-183.87-КЖИ-02.000 СБ
Н. контр.	Пачинский		
Гл. спец.	Нейбург		
РИП	Усталов		Колонна К25а-1-4-01
Рук. гр.	Федорова		
Инж.	Трунова		

Стадия	Масса	Масштаб
РП	1460	

Лист | Листов 1

Воронежский филиал СОЮЗГИПРОЛЕСХОЗ

Привязан

Инв. №

Инв. № подл. | Подпись и дата | Взам. инв. №

Альбом IV

Типовой проект 411-2-183.87

Формат	Зона	Поз.	Обозначение	Наименование	Кол.	Примеч.
				Документация		
А3			411-2-183.87-КЖИ-03.000 СБ	Сборочный чертеж		
А4			411-2-183.87-КЖИ-ТУ	Технические условия		
				Переменные данные для исполнений		
				Колонна К26а-1-01		
				Сборочные единицы		
А3		1	411-2-183.87-КЖИ-03.100	Пространственный каркас ПК3-01	1	
				Детали		
Б4		2	411-2-183.87-КЖИ-03.001	Уголок 5-63×63×5 ГОСТ 8509-86 / Ст3кп2 ГОСТ 380-71* L=60	2	0,3 кг
				Материал		
				Бетон класса В25		0,7 м³
				Колонна К26а-1-02		
				Сборочные единицы		
А3		1	411-2-183.87-КЖИ-03.200	Пространственный каркас ПК3-02	1	

Привязан

Инв. №

Инв. № подл. | Подп. и дата | Взам. инв. №

Нач. отд.	Калашников	
Н. контр.	Пичинский	
Гл. спец.	Нейбург	
ГИП	Усталов	
Рук. гр.	Фролова	
Инж.	Фролова	

ТП 411-2-183.87-КЖИ-03.000

Колонна К26

Стадия	Лист	Листов
РП	1	2

Воронежский филиал Союзгипролесхоз

Копировал Решетило Формат А4

Альбом IV

Типовой проект 411-2-183.87

Формат	Зона	Поз.	Обозначение	Наименование	Кол.	Примеч.
				Материал		
				Бетон класса В25		0,7 м³
				Колонна К26а-1-03		
				Сборочные единицы		
А3		1	411-2-183.87-КЖИ-03.100-01	Пространственный каркас ПК3-02	1	
		3	1.020-1/83, Вып. 2-15	Изделие закладное МН33	4	
				Материал		
				Бетон класса В25		0,7 м³

Привязан

Инв. № подл. | Подп. и дата | Взам. инв. №

Инв. №

929-04

ТП 411-2-183.87-КЖИ-03.000

Лист 2

Копировал Решетило Формат А4

Альбом IV

Типовой проект 411-2-183.87

Рис.1
Остальное см. К26а-1

1-1

Рис.2
Остальное см. рис.1

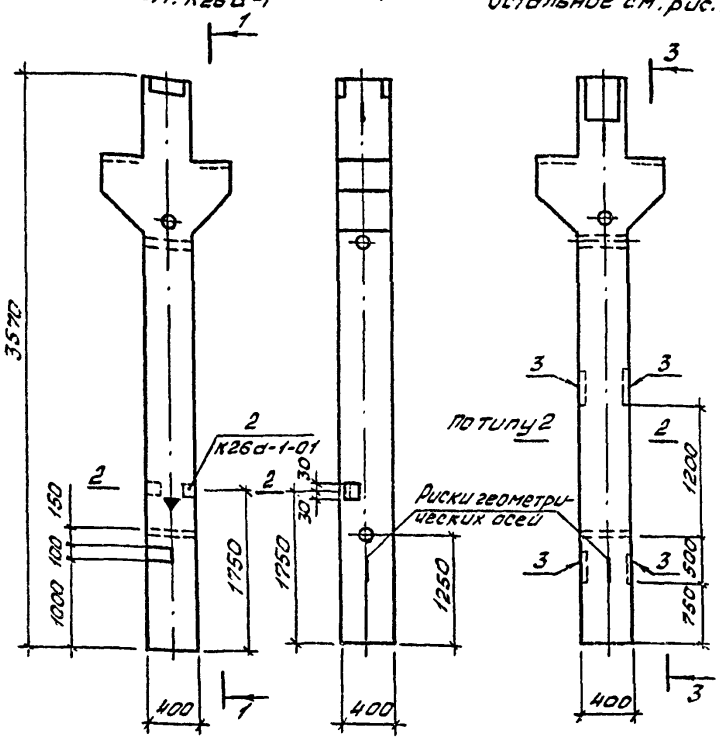

3-3

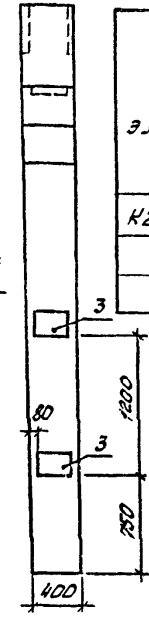

Ведомость расхода стали на элемент, кг

Марка элемента	Изделия арматурные									Изделия закладные					
	Арматура класса								Всего	Арматура класса					
	А I				А III					А III					
	ГОСТ 5781-82*				ГОСТ 5781-82*					ГОСТ 5781-82*					
	ф8	ф12		Итого	ф10	ф12	ф25	Итого	Итого	ф8	ф12	ф16	ф32	ф22	Итого
К26а-1-01	11,4	1,98		13,38	9,2	8,6	54,84	42,64	86,02		2,12	7,4	10,22		19,74
-02	11,4	1,98		13,38	9,2	8,6	54,84	72,64	86,02		2,12	7,4	10,22		19,74
-03	11,4	1,98		13,38	9,2	8,6	54,84	72,64	86,02	1,6	2,32	7,4	10,22	2,0	23,54

Продолжение ведомости

Марка элемента	Изделия закладные												Общий расход
	Прокат марки											Всего	
	Сталь полосовая					В Ст3кп2							
	ГОСТ 82-70*					ГОСТ 8510-86			ГОСТ 3262-75				
	100×6	-150×12	-300×12	-310×12	Итого	L140×90×10	L6×63×5	Итого	Газ. тр. d.y-40		Итого		
К26а-1-01		8,76	20,97		29,73	13,16	0,6	13,76	2,88		2,88	65,51	152,1
-02		8,76	20,97		29,73	13,16		13,16	2,88		2,88	64,91	151,5
-03	4,52	-	20,97	14,80	40,26	13,20		13,20	2,88		2,88	79,92	165,9

Колонны К26 выполнять в опалубке колонны К26а-1 по серии 1.420-12, вып. 3 с укорочением последней на 1350 мм и в соответствии с данным чертежом.

Обозначение	Марка	Рис.	Масса, кг
411-2-183.87-КЖИ-03.000	К26а-1-01	1	1802
-01	02	1	1802
-02	03	2	1816

2-2

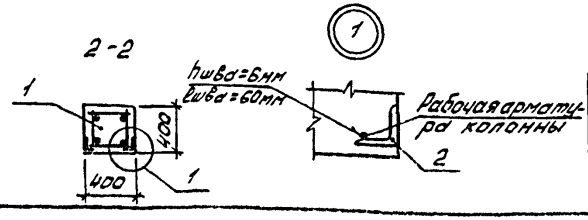

929-04

Нач.отд.	Калабухов	
Н.контр.	Пачинский	
Гл.спец.	Нейбург	
ГИП	Усталов	
Рук.гр.	Федорова	
Инж.	Трунова	

Привязан

Инв.№

ТП411-2-183.87-КЖИ-03.000СБ

Колонна К26

Стадия	Масса	Масшт.
РП	см. табл.	

Лист | Листов 1

Воронежский филиал Союзгипролесхоз

Инв.№ подл. | Подп. и дата | Взам. инв.№

Альбом IУ

Типовой проект 411-2-183.87

Формат	Зона	Поз.	Обозначение	Наименование	Кол.	Примечание
				Документация		
А3			411-2-183.87-КЖИ-04.000 СБ	Сборочный чертеж		
А4			411-2-183.87-КЖИ-ТУ	Технические условия		
				Сборочные единицы		
		1	1.020-1/83, вып. 2-15	Изделие закладное МН20	1	
			Переменные	данные для исполнения		
				2КД 3.33-1.1-01		
				Сборочные единицы		
		2	1.020-1/83, вып. 2-1	Колонна 2КД 3.33-1.1	1	
		3	1.020-1/83, вып 2-15	Изделие закладное МН14	6	
		4		МН19	4	
				2КД 333-1.1-02		
				Сборочные единицы		
		2	1.020-1/83, вып 2-1	Колонна 2КД 3.33-1.1	1	
		3	1.020-1/83, вып 2-15	Изделие закладное МН33	4	
		4		МН38	1	
				2КД 3.33-2.3-01		
				Сборочные единицы		
		2	1.020-1/83, вып 2-1	Колонна 2КД 3.33-2.3	1	

Взам. инв.№ | Подпись и дата | Инв.№ подл.

Привязан

Инв.№

Нач. отд.	Калабухов	
Н. контр.	Пачинский	
Гл. спец.	Нейбург	
ГИП	Усталов	
Рук. гр.	Федорова	
Инж.	Трунова	

ТП 411-2-183.87-КЖИ-04.000

Колонна 2К

Стадия	Лист	Листов
РП	1	2

Воронежский филиал СОЮЗГИПРОЛЕСХОЗ

Альбом IУ

Типовой проект 411-2-183.87

Формат	Зона	Поз.	Обозначение	Наименование	Кол.	Примечание
		3	1.020-1/83, вып 2-15	Изделие закладное МН14	6	
		4		МН19	4	
				2КД 3.33-2.3-02		
				Сборочные единицы		
		2	1.020-1/83, вып 2-1	Колонна 2КД 3.33-2.3	1	
				2КО 3.33-1.2-01		
				Сборочные единицы		
		2	1.020-1/83, вып 2-1	Колонна 2КО 3.33-1.2	1	
		3	1.020-1/83, вып 2-15	Изделие закладное МК1	6	

Взам. инв.№ | Подпись и дата | Инв.№ подл.

Привязан

Инв.№

929-04

ТП 411-2-183.87-КЖИ-04.000

Лист 2

Альбом IV

Типовой проект 411-2-183.87

Рис. 1

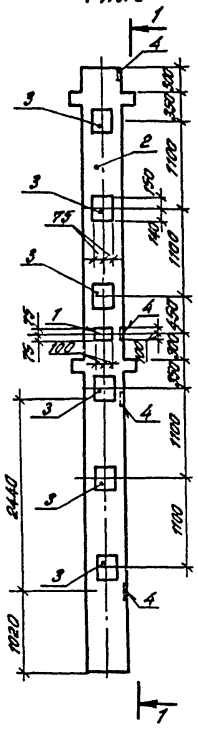

1-1

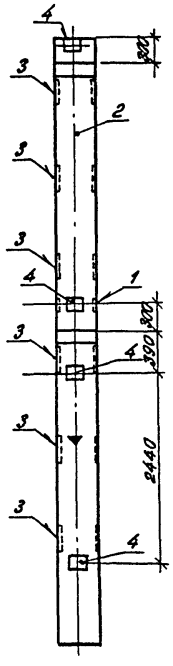

Рис. 2

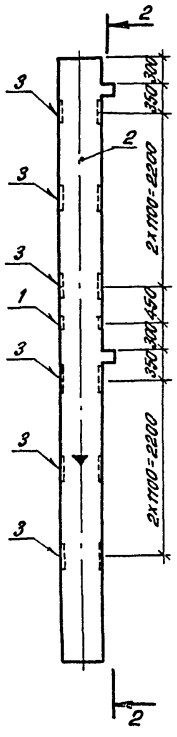

2-2

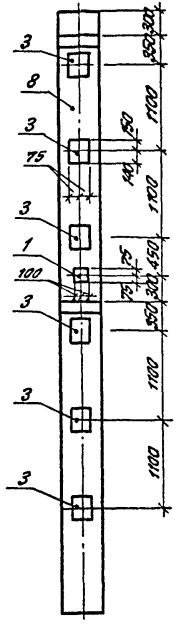

Рис. 3

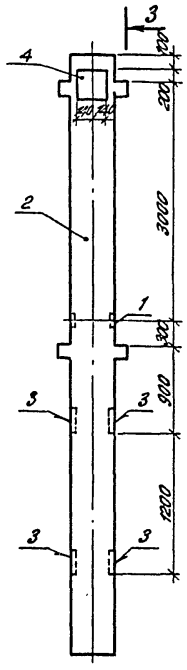

3-3

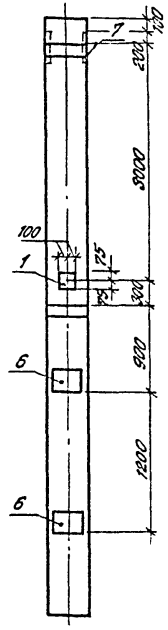

929-04

Нач. отд.	Калабухов		411-2-183.87-КЖИ-04.000 СБ	
Н. контр.	Пачинских			
Гл. спец.	Нейбург			
ГИП	Усталов		Колонна 2К	Стадия: РП; Масса: см. табл. лист 2; Масштаб:
Рук. гр.	Фёдорова			Лист 1; Листов 2
Инж.	Трунова			Воронежский филиал СОЮЗГИПРОНЕФТЕСПЕЦСТРОЙ

Привязан

Инв. №

Инв. № подл. | Подпись и дата | Взам. инв. №

Альбом IV

Обозначение	Марка	Рис	Масса, кг
411-2-183.87-КЖИ-04.000	2КД 3.33-1.1-01	1	1840
-01	2КД 3.33-1.1-02	3	1793
-02	2КД 3.33-2.3-01	1	1840
-03	2КД 3.33-2.3-02	1	1752
-04	2КО 3.33-1.2-01	2	1821

Ведомость расхода стали на дополнительные элементы, кг

Марка элемента	Изделия закладные										Общий расход
	Арматура класса AIII ГОСТ 5781-82						Прокат марки Вст3кп2 ГОСТ 103-76*				
	ф8	ф12	ф16	ф22		Итого	-100х6	-150х12	-280х12	Итого	
2КД 3.33-1.1-01		3,12	26,76			29,88		66,18		66,18	96,10
2КД 3.33-1.1-02	1,6	0,72	1,8	5,1		9,22	4,52	5,66	29,6	39,78	49,0
2КД 3.33-2.3-01		3,12	26,76			29,88		66,18		66,18	96,10
2КД 3.33-2.3-02			1,8			1,8		5,66		5,66	7,50
2КО 3.33-1.2-01		3,12	18,6			21,72		54,86		54,86	76,58

Остальное см. серию 1.020-1/83, вып. 2-1

Типовой проект 411-2-183.87

Инв. № подл. | Подпись и дата | Взам. инв. №

Привязан

Инв. №

ТП 411-2-183.87-КЖИ-04.000 СБ

Лист 2

Формат	Зона	Поз.	Обозначение	Наименование	Кол.	Примечание
				Документация		
А3			411-2-183.87-КЖИ-05.000 СБ	Сборочный чертеж		
А4			411-2-183.87-КЖИ-ТУ	Технические условия		
				Сборочные единицы		
		1	1.020-1/83, вып. 2-15	Изделие закладное МН41	2	
				Переменные данные для исполнений		
				2КО 3.33-2.1-01		
				Сборочные единицы		
		2	1.020-1/83, вып. 2-1	Колонна 2КО 3.33-2.1	1	
		3	1.020-1/83, вып. 2-15	Изделие закладное МН43	1С	
		4		МН40	1	
				Детали		
БЧ		5	411-2-183.87-КЖИ-05.001	Уголок Б-63х63х5 ГОСТ 8509-86 Вст3кп2 ГОСТ 103-76* L=50	4	0,3 кг
				2КО 3.33-2.1-02		
				Сборочные единицы		
		2	1.020-1/83, вып. 2-1	Колонна 2КО 3.33-2.1	1	
		4	1.020-1/83, вып. 2-15	Изделие закладное МН40	1	
				2КО 3.33-2.4-01		
				Сборочные единицы		
		2	1.020-1/83, вып 2-1	Колонна 2КО 3.33-2.4	1	

Типовой проект 411-2-183.87

Инв. № подл. | Подпись и дата | Взам. инв. №

Привязан

Инв. №

929-04

411-2-183.87-КЖИ-05.000

Нач. отд.	Калабухов	
Н. контр.	Пачинский	
Гл. спец.	Ненбург	
ГИП	Усталов	
Рук. гр.	Федорова	
Инж.	Трунова	

Колонна 2КО

Стадия	Лист	Листов
РП		1

Воронежский филиал Союзгипролесхоз

Альбом IV

Типовой проект 411-2-183.87

Рис. 1

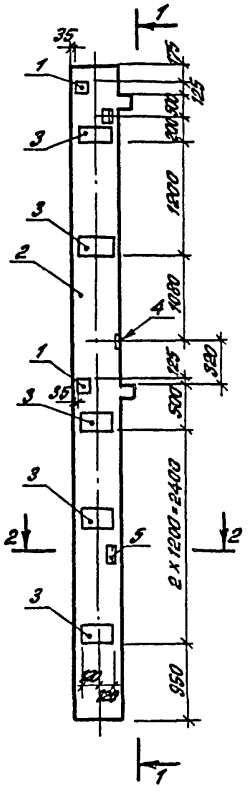

1-1

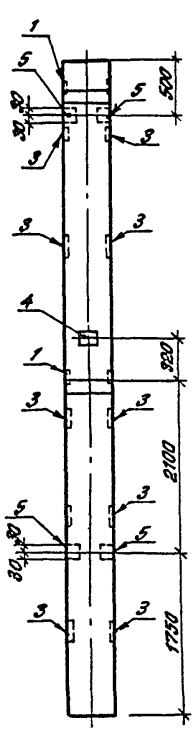

Рис. 2

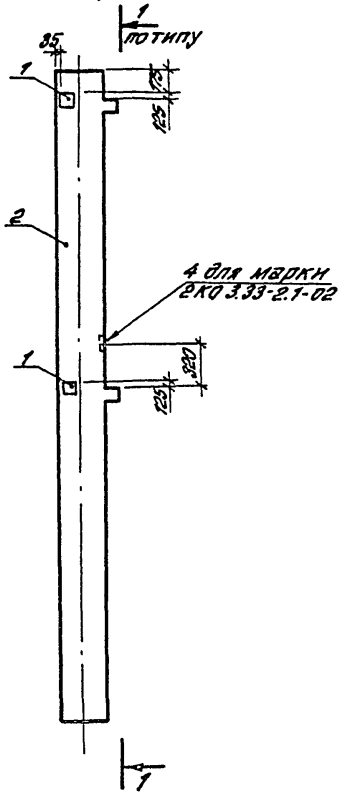

2-2

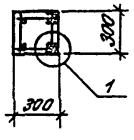

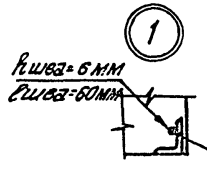

Ведомость расхода стали на дополнительные элементы, кг

Марка элемента	Изделия закладные								Общий расход
	Арматура класса			Прокат марки					
	$A\overline{III}$			Вст 3 кп 2					
	ГОСТ 5781-82			ГОСТ 82-70*			ГОСТ 8509-86		
	⌀8	⌀12	Итого	-100×6	-150×8	Итого	∠63×5	Итого	
2КО 3.33-2.1-01	4,00	3,20	7,20	11,30	7,05	18,35	1,2	1,2	25,55
2КО 3.33-2.1-02		3,20	3,20		7,05	7,05			10,25
2КО 3.33-2.4-01		2,08	2,08		5,64	5,64			7,72

Остальное см. серию 1.020-1/83, вып. 2-1

Обозначение	Марка	Рис.	Масса, кг
411-2-183.87-КЖИ-05.000	2КО 3.33-2.1-01	1	1736
-01	-02	2	1720
-02	2КО 3.33-2.4-01	2	1718

929-04

Нач. отд.	Халабухов		ТП 411-2-183.87-КЖИ-05.000 СБ
Н. контр.	Пачинский		
Гл. спец.	Нейбург		Колонна 2КО
ГИП	Усталов		Стадия: РП; Масса: см. табл.; Масштаб:
Рук. гр.	Фёдорова		Лист; Листов 1
Инж.	Трунова		Воронежский филиал СОЮЗГИПРОЛЁСХОЗ

Привязан

Инв. №

Инв. № подл. | Подпись и дата | Взам. инв. №

Альбом IV

Типовой проект 411-2-183.87

Остальное см. К54-7 1-1 2-2

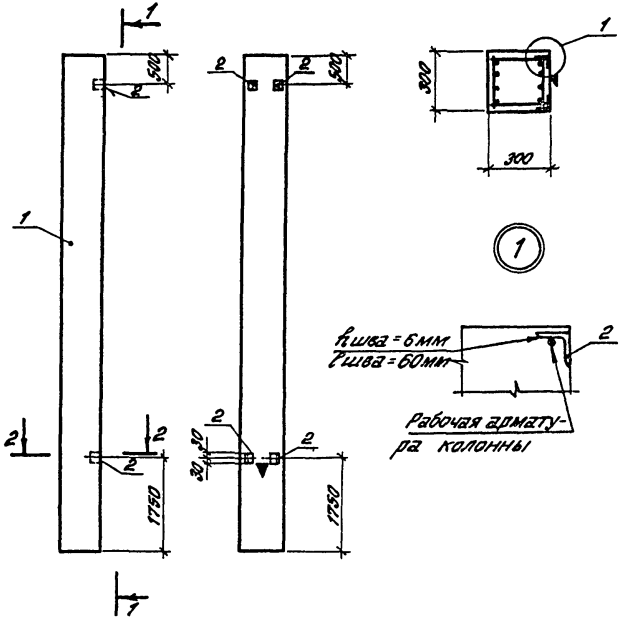

Формат	Зона	Поз.	Обозначение	Наименование	Кол.	Примечание
				Документация		
А4			411-2-183.87-КЖИ-ТУ	Технические условия		
				Сборочные единицы		
		1	1.423-3, вып. 1	Колонна К54-7	1	
				Детали		
Б4		2	411-2-183.87-КЖИ-06.001	Уголок $\frac{Б\text{-}63\times63\times5\ ГОСТ\ 8509\text{-}86^{*}}{Вст3кп2\ ГОСТ\ 103\text{-}76^{*}}$ $l=60$	4	0,3 кг

Ведомость расхода стали на дополнительные элементы, кг

Марка элемента	Изделия закладные			Общий расход
	Прокат марки			
	В Ст 3 кп 2			
	ГОСТ 8509-72*			
	Z 63×63×5		Итого	
К54-7-01	1,2		1,2	1,2

Остальное см. серию 1.423-3, вып. 1

929-04

Нач. отд.	Калабухов		ТП 411-2-183.87-КЖИ-06.000
Н. контр.	Пачинский		
Гл. спец.	Нейбург		
ГИП	Усталов		
Рук. гр.	Федорова		Колонна К54-7-01
Инж.	Трунова		

Стадия	Масса	Масштаб
РП	1502	
Лист	Листов 1	

Воронежский филиал СОЮЗГИПРОЛЕСХОЗ

Привязан

Инв. №

Инв. № подл. | Подпись и дата | Взам. инв. №

Альбом IV

Типовой проект 411-2-183.87

Остальное см. 3К03.33-2-2

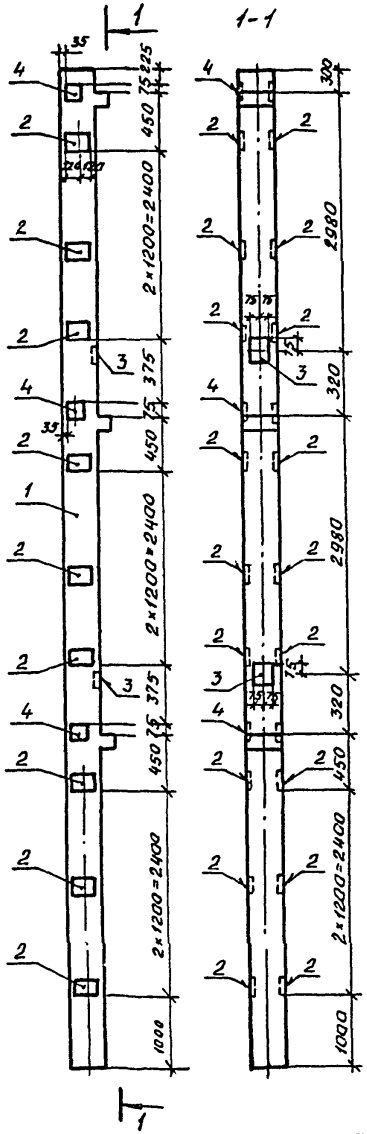

Формат	Зона	Поз.	Обозначение	Наименование	Кол.	Примеч.
				Документация		
А4			411-2-183.87-КЖИ-ТУ	Технические условия		
				Сборочные единицы		
		1	1.020-1/83, Вып. 2-1	Колонна 3К03.33-2.2	1	
		2	1.020-1/83, Вып. 2-15	Изделие закладное МН33	18	
		3		МН40	2	
		4		МН41	3	

Ведомость расхода стали на дополнительные элементы, кг

Марка элемента	Изделия закладные							Общий расход
	Арматура класса AIII ГОСТ 5781-80				Прокат марки ВСт3кп2 ГОСТ 103-76			
	ф8	ф12		Итого	100×6	150×8	Итого	
3К03.33-2.2-01	7,2	5,66		12,86	20,39	11,28	31,62	44,48

Остальное см. серию 1.020-1/83. Вып. 2-1

929-04

Нач.отд.	Калабухов	
Н.контр.	Лачинский	
Гл.спец.	Неубырг	
ГИП	Усталов	
Рук.гр.	Федорова	
Инж.	Трунова	

ТП 411-2-183.87-КЖИ-07.000

Колонна 3К03.33-2.2-01

Стадия	Масса	Масшт.
РП	2514	
Лист	Листов 1	

Воронежский филиал СОЮЗГИПРОЛЕСХОЗ

Привязан

Инв. №

Инв. № подл. | Подп. и дата | Взам. инв. №

Копировал Решетило

Формат А3

Альбом IV

Типовой проект 411-2-183.87

Формат	Зона	Поз.	Обозначение	Наименование	Кол.	Примечание
				Документация		
А3			411-2-183.87-КЖИ-08.000 СБ	Сборочный чертеж		
А4			411-2-183.87-КЖИ-ТУ	Технические условия		
			Переменные	данные для исполнений		
				Колонна 1КВД 3.33-2.1-01		
				Сборочные единицы		
		1	1.020-1/83, вып. 2-1	Колонна 1КВД3.33-2.1		
		2	1.020-1/83, вып. 2-15	Изделие закладное МН 33	6	
		3		МН 38	1	
				Колонна 1КД-3.33-01		
				Сборочные единицы		
		1	1.020-1/83, вып. 2-1	Колонна 1КД-3.33	1	
		3	1.020-1/83, вып. 2-15	Изделие закладное МН 38	1	
				Колонна 1КВО 3.33-2.1-01		
				Сборочные единицы		
		1	1.020-1/83, вып. 2-1	Колонна 1КВО 3.33-2.1		
		2	1.020-1/83, вып. 2-15	Изделие закладное МН 33	6	
		5		МН41	1	

Инв. № подл. | Подпись и дата | Взам. инв. №

Привязан

Инв. №			
Нач. отд.	Калабухов		
Н. контр.	Пачинский		
Гл. спец.	Нейбург		
ГИП	Усталов		
Рук. гр.	Федорова		
Инж.	Трунова		

929-04

ТП 411-2-183.87-КЖИ-08.000

Стадия	Лист	Листов
РП		1

Воронежский филиал
СОЮЗГИПРОЛЕСХОЗ

Альбом IV

Типовой проект 411-2-183.87

Рис.1 1-1 Рис.2 Рис.3 2-2

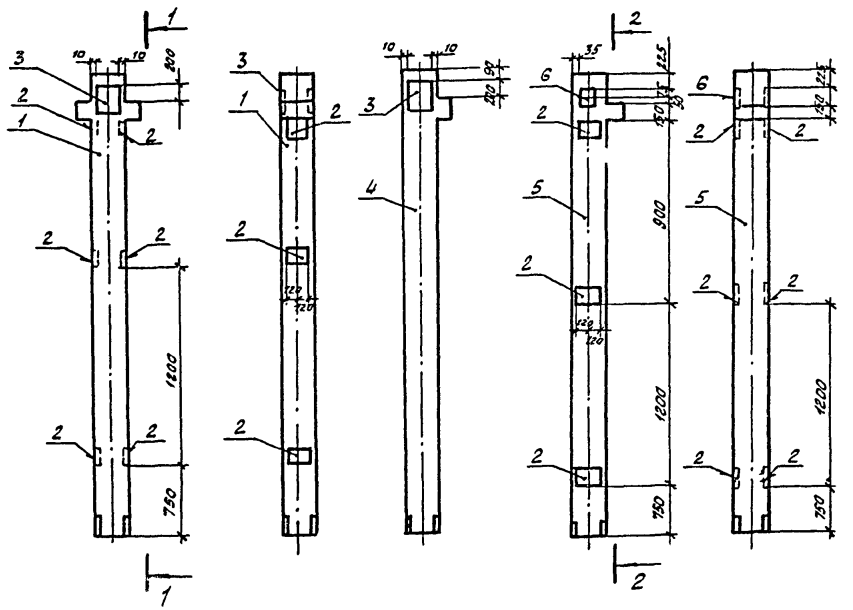

Ведомость расхода стали на дополнительные элементы, кг

Марка элемента	Изделия закладные								Общий расход
	Арматура класса				Прокат марки				
	AIII				ВСт3кп2				
	ГОСТ 5781-82*				ГОСТ 103-76*				
	ф8	ф12	ф22	Итого	100×6	150×8	280×16	Итого	
1КВД 3.33-2.1-01	2,40	0.72	5,10	8,22	6,78		29,60	36,38	44,60
1КД 3.33-01		0,72	5,10	5,82			29,6	29,6	35,40
1КВО 3.33-2.1-01	2,40	1,04		3,44	6,78	2,82		9,60	13,64

Остальное см. серию 1.020-1/83 вып. 2-1

Обозначение	Марка	Рис	Масса, кг
411-2-183.87-КЖИ-08.000	1КВД 3.33-21-01	1	821
-01	1КД 3.33 - 01	2	1002
-02	1КВО 33-2.1-01	3	772

929-04

Нач.отд.	Колабухов		ТП 411-2-183.87-КЖИ-08.000 СБ
Н.контр.	Починский		
Гл.спец.	Нейбург		
ГИП	Устюлов		Колонна 1К
Рук.гр.	Федоровский		Стадия: РП; Масса: см. табл.; Масштаб:
Инж.	Трунова		Лист; Листов 1
Привязан			Воронежский филиал Союзгипролесхоз
Инв.№			

Копировал Решетило Формат А3

Подп. и дата | Взам.инв.№ | Инв.№подл.

Альбом IV

Типовой проект 411-2-183.87

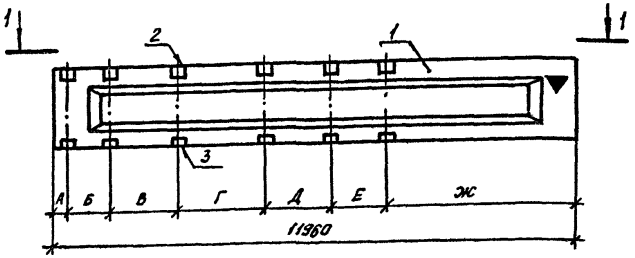

1-1

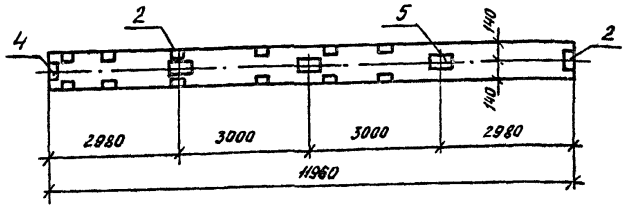

Формат	Зона	Поз.	Обозначение	Наименование	Кол. на испол. —	01	02	03	Примеч.
				Документация					
А4			411-2-183.87-КЖИ-ТУ	Технические условия					
				Сборочные единицы					
		1	1.462.1-1/81, Вып.1	Балка 2БСП12-5АтV	1	1	1	1	
		2	1.400-6/76, Вып.1	Изделие закладное МЧ-22-2	6	4	1	4	
		3		МВ-6	6	4	1	4	
		4		МЧ-1	2	2	2	2	
		5		МЧ-3	3	3	3	3	

Ведомость расхода стали на дополнительные элементы, кг

Марка элемента	Изделия закладные										Общий расход
	Арматура класса AIII ГОСТ 5781-82*				Прокат марки Вст3кп2 ГОСТ 103-76* (ст.сэв 3900-83)			ГОСТ 8510-72			
	ф8	ф10	ф14	Итого	-140×6	-190×6	Итого	L110×10×8	L63×6	Итого	
2БСП12-5АтV-01	4,0	1,8	0,6	6,4	2,6	6,6	9,2	31,2	3,6	34,8	48,4
-02	2,8	1,2	0,4	4,4	2,6	6,6	9,2	20,8	2,4	23,2	36,8
-03	1,0	0,3	0,1	1,4	2,6	6,6	9,2	5,2	0,6	5,8	16,4
-04	2,8	1,2	0,4	4,4	2,6	6,6	9,2	20,8	2,4	23,2	39,0

Остальное см. серию 1.462.1-1/81, вып.1

Обозначение	Марка	Размеры, мм А	Б	В	Г	Д	Е	Ж	Масса, кг
411-2-183.87-КЖИ-09.000	2БСП12-5АтV-01	400	940	1540	2020	1500	1240	4360	4549
-01	02	1340	2660	2400	—	—	2000	3600	4537
-02	03	1340	—	—	—	—	—	10660	4816
-03	04	700	640	5300	—	—	5300	700	4539

Инв.№ подл. | Подп. и дата | Взам.инв.№

Привязан:

Инв.№

Нач.отд	Колабухов	
Н.контр.	Пачинский	
Гл.спец	Неубуре	
ГИП	Устелов	
Рук.гр.	Федорова	
Инж.	Трунова	

929-04

ТП 411-2-183.87-КЖИ-09.000

Балка 2БСП12

Стадия	Масса	Масшт
РП	см. подв.	
Лист	Листов 1	

Воронежский филиал СОЮЗГИПРОЛЕСХОЗ

Копировал Решетило Формат А3

Альбом IV

Типовой проект 411-2-183.87

Остальное - см. ригель ИБ3-3

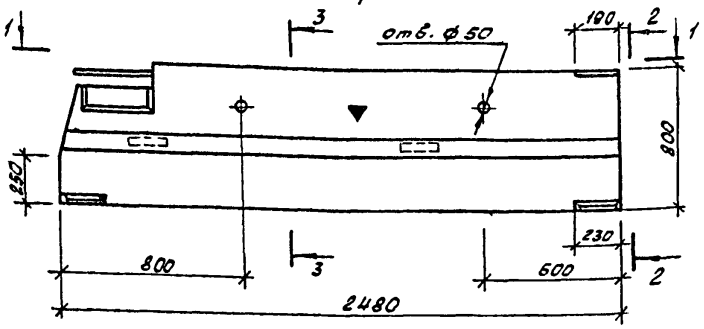

2-2

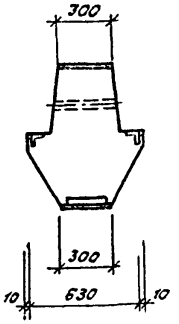

1-1

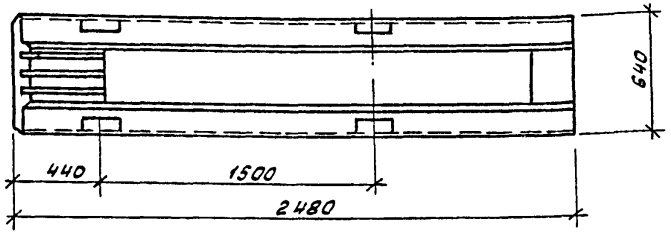

3-3

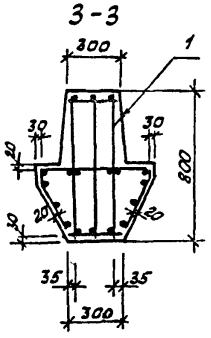

Формат	Зона	Поз.	Обозначение	Наименование	Кол.	Примеч.
				Документация		
А4			411-2-183.87-КЖИ-ТУ	Технические условия		
				Сборочные единицы		
А3		1	411-2-183.87-КЖИ-10.100	Каркас пространственный		
				ПК22-01	1	
				Материалы		
				Бетон класса В25		0,8м³

Ведомость расхода стали на элемент, кг

Марка элемента	Изделия арматурные												Всего
	Арматура класса									Прокат марки			
	В-I			AIII						В.Ст3кп2			
	ГОСТ 6727-80*			ГОСТ 5781-82*									
	ф5		Итого	ф12	ф14	ф25	ф28	ф36	Итого	-60х5		Итого	
ИБ3-3-01	7,8		7,8	0,54	61,7	28,5	10,6	32,4	133,7	1,1		1,1	142,6

Продолжение ведомости

Марка элемента	Изделия закладные											Всего	Общий расход
	Прокат марки							Арматура класса					
	В Ст3кп2							AIII					
	ГОСТ 103-76* (ст. сэб 3900-82)				ГОСТ 8510-86			ГОСТ 5781-82*					
	-230×14	-150×16	-190×12	Итого	L110×10 x7		Итого	ф6	ф14	Итого			
ИБ3-3-01	15,2	10,2	5,4	30,8	7,8		7,8	0,2	12,5	12,7		51,3	193,9

Ригель ИБ3-3-01 выполнять в опалубке ригеля ИБ3-3 по серии ИИ23-1/70 с укорочением последнего на 3000мм.

929-04

Нач.отд.	Калабухов	
Н.контр	Пачинский	
Гл.спец.	Нейбург	
ГИП	Устелов	
Рук.гр	Федорова	
Инж.	Фролова	

ТП 411-2-183.87-КЖИ-10.000

Ригель ИБ3-3-01

Стадия	Масса	Масштаб
РП	1991	
Лист	Листов 1	

Воронежский филиал Союзгипролесхоз

Привязан

Инв. №

Инв. № подл. | Подп. и дата | Взам. инв. №

Типовой проект 411-2-183.87 Альбом IV

Рис 1
остальное - см. Гост 22701.1-77

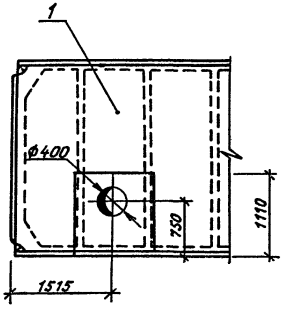

Рис 2
остальное - см. Гост 22701.1-77

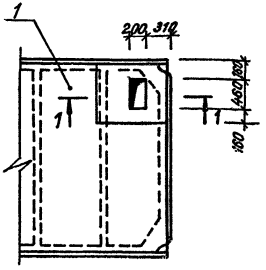

Фрагмент армирования дополнительного отверстия в плитах
к рис 1 к рис. 2

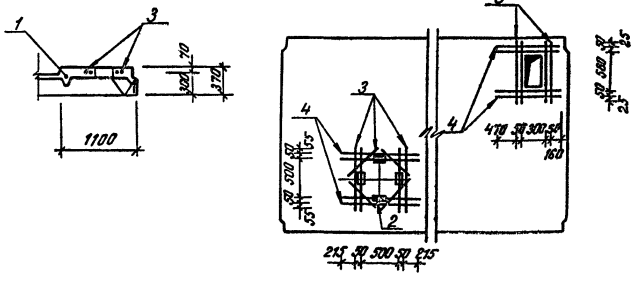

Формат	Зона	Поз.	Обозначение	Наименование	Кол. на изд. —	Кол. на изд. 01	Примечание
				Документация			
А4			411-2-183.87 -КЖИ-ТУ	Технические условия			
				Сборочные единицы			
		1	Гост 22701.1-77	Плита ПГ-2АтIVт	1	1	
		2	Гост 22701.5-77	Деталь закладная М6		4	
				Детали			
Б4		3	411-2-183.87-КЖИ-11.001	ф6 AIII Гост 5781-82* ℓ=710	4	8	0,16 кг
Б4		4	-11.002	ℓ=1030	4	4	0,23 кг
				Материалы			
				Бетон класса В 20	0,06	0,09	на бетон кам

Ведомость расхода стали на дополнительные элементы, кг

Марка элемента	Изделия арматурные				Изделия закладные					Общий расход
	Арматура класса AIII Гост 5781-82*			Всего	Арматура класса AIII Гост 5781-82*		Прокат марки ВСт3кп2 Гост 103-76*		Всего	
	ф6		Итого		ф10	Итого	-110х8	Итого		
ПГ-2АтIVт-01	1,6		1,6	1,6						1,6
-02	2,2		2,2	2,2	2,2	2,2	0,5	0,5	2,7	4,9

Остальное - см. серию 1.442.1-1, вып.3

Обозначение	Марка	Рис	Примечание
411-2-183.87-КЖИ-11.000	ПГ-2АтIVт-01	2	2802
-01	-02	1	2805

989-04

Нач. отд.	Калабухов		тп 411-2-183.87-КЖИ-11.000
Н. контр.	Пачинский		
Гл. спец.	Нейбург		Плита ПГ
ГИП	Усталов		
Рук. гр.	Федорова		
Инж.	Фролова		

Стадия	Масса	Масштаб
РП	см. табл.	
Лист	Листов 1	

Воронежский филиал Союзгипролесхоз

Привязан

Инв. №

Инв. № подл. | Подпись и дата | Взам. инв. №

Альбом IV

Типовой проект 411-2-183.87

Формат	Зона	Поз.	Обозначение	Наименование	Кол.	Примеч.
				Документация		
А3			411-2-183.87-КЖИ-12.000 СБ	Сборочный чертеж		
А4			411-2-183.87-КЖИ-ТУ	Технические условия		
				Сборочные единицы		
		1	1.442.1-1 Вып.1	Плита 1П3-3-АIVт	1	
				Переменные данные для исполнений:		
				1П3-3АIVт-П1		
				Детали		
Б4		2	411-2-183.87-КЖИ-12.001	ф6АIII ГОСТ5781-82* ℓ=1400	4	0,3кг
Б4		3	-12.002	ℓ=440	4	0,1кг
				1П3-3АIVт-02		
				Детали		
Б4		2	411-2-183.87-КЖИ-12.001-01	ф6АIII ГОСТ5781-82* ℓ=1400	4	0,3кг
Б4		3	-12.002-01	ℓ=540	4	0,1кг
				1П3-3АIVт-03		
				Детали		
Б4		2	411-2-183.87-КЖИ-12.001-02	ф6АIII ГОСТ5781-82* ℓ=1400	2	0,3кг
Б4		3	-12.002-02	ℓ=430	4	0,1кг

Альбом IV

Типовой проект 411-2-183.87

Формат	Зона	Поз.	Обозначение	Наименование	Кол.	Примеч.
				1П3-3АIVт-04		
				Детали		
Б4		2	411-2-183.87-КЖИ-12.001-03	ф6-АIII ГОСТ5781-82*ℓ=1400	10	0,3кг
Б4		3	-12.002-03	ℓ=440	12	0,1кг
				1П3-3АIVт-05		
				Детали		
Б4		2	411-2-183.87-КЖИ-12.001-04	ф6АIII ГОСТ5781-82*ℓ=1400	8	0,3кг
Б4		3	-12.002-04	ℓ=680	10	0,2кг
				1П3-3АIVт-06		
				Детали		
Б4		2	411-2-183.87-КЖИ-12.001-05	ф6АIII ГОСТ5781-82*ℓ=1400	4	0,3кг
Б4		3	-12.002-05	ℓ=440	4	0,1кг
				1П3-3АIVт-07		
				Детали		
Б4		2	411-2-183.87-КЖИ-12.001-06	ф6АIII ГОСТ5781-82* ℓ=1400	4	0,3кг
Б4		3	-12.002-06	ℓ=440	4	0,1кг
				1П3-3АIVт-08		
				Детали		
Б4		2	411-2-183.87-КЖИ-12.001-07	ф6АIII ГОСТ5781-82* ℓ=1400	4	0,3кг
Б4		3	-12.002-07	ℓ=340	4	0,1кг

Взам. инв. №

Подп. и дата

Инв. № подл.

Привязан

Инв. №

Нач. отд.	Колабулов		
Н. контр.	Поличский		
Гл. спец.	Нейбург		
ГИП	Усталов		
Рук. гр.	Федорова		
Инж.	Фролова		

ТП411-2-183.87-КЖИ-12.000

Плита 1П3

Стадия	Лист	Листов
РП	1	2

Воронежский филиал Союзгипролесхоз

929-04

ТП411-2-183.87-КЖИ-12.000

Лист 2

Альбом IV

Типовой проект 411-2-183.87

Рис.1

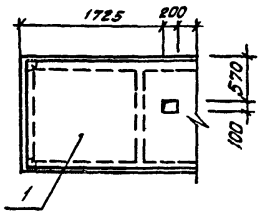

Рис.2

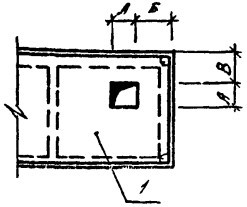

Рис.3

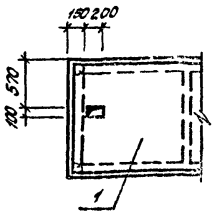

Рис.4

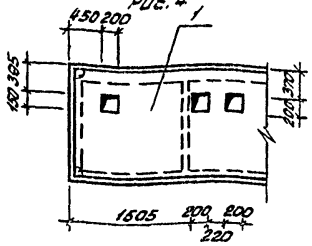

Рис.5

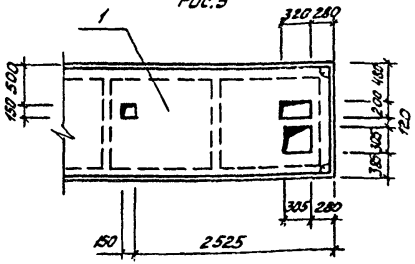

Рис.6

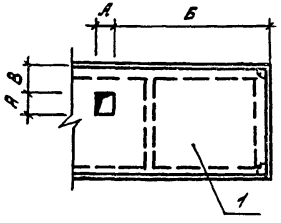

Фрагменты дополнительного армирования отверстий в плитах 1П3

к рис.1,3

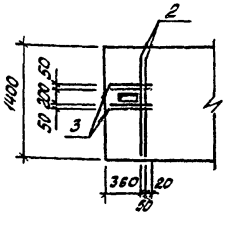

к рис. 2,4

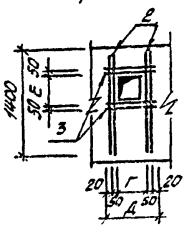

к рис.5

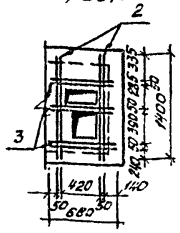

Ведомость расхода стали на дополнительные элементы, кг

Марка элемента	Изделия арматурные. Арматура класса A-III ГОСТ 5781-82* Ø6		Итого	Общий расход
1П3-3АIVТ-01	1,6		1,6	1,6
-02	1,6		1,6	1,6
-03	1,0		1,0	1,0
-04	4,2		4,2	4,2
-05	4,0		4,0	4,0
-06	1,6		1,6	1,6
-07	1,6		1,6	1,6
-08	1,6		1,6	1,6

Остальное см. серию 1.442.1-1, вып.1 929-04

Обозначение	Марка	Рис*	Размеры, мм А	Б	В	Масса, кг
411-2-183.87-КЖИ-12.000	1П3-3АIVТ-01	1	—	—	—	2202
-01	-02	2	300	450	410	2202
-02	-03	3	—	—	—	2201
-03	-04	4	—	—	—	2204
-04	-05	5	—	—	—	2204
-05	-06	6	200	1930	475	2202
-06	-07	6	200	1480	980	2202
-07	-08	2	150	280	830	2202

*Остальное см. серию 1.442.1-1, вып.1

Размеры отверстий, мм	Размеры, мм Г	Д	Е
300×300	400	540	400
200×200	300	440	300
200×150	300	440	200
200×100	300	440	150
150×150	200	340	200

Нач.отд.	Калобухов	
Н.контр.	Лачинский	
Гл.спец.	Неубырг	
ГИП	Усталов	
Рук.гр.	Федорова	
Инж.	Фролова	

ТП411-2-183.87-КЖИ-12.000СБ

Плита 1П3

Стадия	Масса	Масшт.
РП	см. табл.	
Лист	Листов 1	

Воронежский филиал Союзгипролесхоз

Привязан

Инв.№

Инв.№подл. | Подп. и дата | Взам.инв.№

Копировал Решетилло

Формат А3

Альбом III

Типовой проект 411-2-183.87

Рис. 1

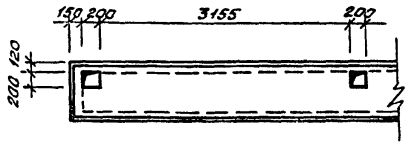

Рис. 2

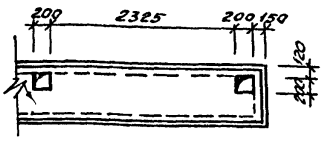

Рис. 3

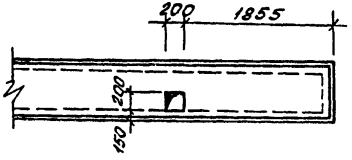

Фрагмент дополнительного армирования отверстия в плите

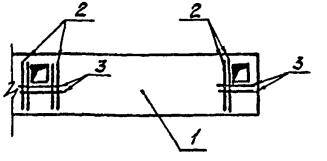

Формат	Зона	Поз.	Обозначение	Наименование	Кол. на —	Кол. на 01	Кол. на 02	Примечание
				Документация				
А4			411-2-183.87-КЖИ-ТУ	Технические условия				
				Сборочные единицы				
		1	1.442.1-1, вып.3	Плита 1П7-2АIIIт	1	1	1	
				Детали				
Б4		2	411-2-183.87-КЖИ-13.001	ф6АIII ГОСТ5781-82* ℓ=650	6	6	4	0,14кг
Б4		3	-13.002	ℓ=400	4	4	2	0,09кг

Обозначение	Марка	Рис.	Масса, кг
411-2-183.87-КЖИ-13.000	1П7-2АIIIт-01	1	1501
-01	-02	2	1501
-02	-03	3	1501

Ведомость расхода стали на дополнительные элементы, кг

Марка элемента	Изделия арматурные: Арматура класса AIII ГОСТ5781-82* ф6	Итого	Общий расход
1П7-2АIIIт-01	1,2	1,2	1,2
1П7-2АIIIт-02	1,2	1,2	1,2
1П7-2АIIIт-03	0,7	0,7	0,7

Остальное см. серию 1.442.1-1, вып.3

929-04

Нач.отд	Капбухов	
Н.контр	Лучинский	
Гл.спец	Нейбург	
ГИП	Устелов	
Рук.гр.	Федорова	
Инж.	Фролова	

ТП 411-2-183.87-КЖИ-13.000

Плита 1П7

Стадия	Масса	Масштаб
РП	см. табл.	
Лист	Листов 1	

Воронежский филиал СОЮЗГИПРОАГРОСПЕЦ

Привязан

Инв.№ подл. | Подп. и дата | Взам.инв.№

Инв.№

Альбом IV

Типовой проект 411-2-183.87

Формат	Зона	Поз.	Обозначение	Наименование	Кол.	Примеч.
				Документация		
А3			411-2-183.87-КЖИ-14.000СБ	Сборочный чертеж		
А4			411-2-183.87-КЖИ-ТУ	Технические условия		
				Сборочные единицы		
			1.041-1-2, Вып.6	Плита ПРС56.15-6АтVт		
				Переменные данные для исполнений:		
				ПРС56.15-6АтVт-01		
				Детали		
Б4		1	411-2-183.87-КЖИ-14.001	ф6АIII ГОСТ5781-82* ℓ=1400	4	0,3кг
Б4		2	-14.002	ℓ=700	4	0,2кг
				ПРС56.15-6АтVт-0.2		
				Детали		
Б4		1	411-2-183.87-КЖИ-14.001-01	ф6АIII ГОСТ5781-82* ℓ=1400	4	0,3кг
Б4		2	-14.002-01	ℓ=600	4	0,1кг
				ПРС56.15-6АтVт-0.3		
				Детали		
Б4		1	411-2-183.87-КЖИ-14.001-02	ф6АIII ГОСТ5781-82* ℓ=1400	12	0,3кг
Б4		2	-14.002-02	ℓ=550	12	0,1кг

Взам.инв.№ | Подп. и дата | Инв.№ подл.

Привязан

Инв.№

Нач.отд.	Колабухов		
Н.контр.	Починский		
Гл.спец.	Нейбург		
ГИП	Усталов		
Рук.гр.	Федорова		
Инж.	Фролова		

929-04

ТП411-2-183.87-КЖИ-14.000

Плита ПРС

Стадия	Лист	Листов
РП	1	3

Воронежский филиал Союзгипролесхоз

Копировал Решетило

Формат	Зона	Поз.	Обозначение	Наименование	Кол.	Примеч.
				ПРС56.15-6АтVт-04		
				Детали		
Б4		1	411-2-183.87-КЖИ-14.001-03	ф6АIII ГОСТ5781-82* ℓ=1400	8	0,3кг
Б4		2	-14.002-03	ℓ=600	8	0,1кг
				ПРС56.15-6АтVт-05		
				Детали		
Б4		1	411-2-183.87-КЖИ-14.001-04	ф6АIII ГОСТ5781-82* ℓ=1400	4	0,3кг
Б4		2	-14.002-04	ℓ=600	4	0,1кг
				ПРС.56.15-6АтVт-06		
				Детали		
Б4		1	411-2-183.87-КЖИ-14.001-05	ф6АIII ГОСТ5781-82* ℓ=1400	8	0,3кг
Б4		2	-14.002-05	ℓ=600	8	0,1кг
				ПРС56.15-6АтVт-07		
				Детали		
Б4		1	411-2-183.87-КЖИ-14.001-06	ф6АIII ГОСТ5781-82* ℓ=1400	4	0,3кг
Б4		2	-14.002-06	ℓ=600	4	0,1кг
				ПРС56.15-6АтVт-08		
				Детали		
Б4		1	411-2-183.87-КЖИ-14.001-07	ф6АIII ГОСТ5781-82 ℓ=1400	8	0,3кг
Б4		2	-14.002-07	ℓ=600	8	0,1кг

Инв.№подл. | Подпись и дата | Взам.инв.№

Привязан

Инв.№

ТП411-2-183.87-КЖИ-14.000

Лист 2

Формат	Зона	Поз.	Обозначение	Наименование	Кол.	Примеч.
				ПРС56.15-6АтVт-09		
				Детали		
Б4		1	411-2-183.87-КЖИ.14.001-08	ф12АIII ГОСТ5781-82* ℓ=1400	4	1,2кг
				ПРС56.15-6АтVт-10		
				Детали		
Б4		1	411-2-183.87-КЖИ-14.001-09	ф6АIII ГОСТ5781-82* ℓ=1400	4	0,3кг
Б4		2	-14.002-09	ℓ=600	4	0,1кг
				ПРС56.15-6АтVт-11		
				Детали		
Б4		1	411-2-183.87-КЖИ-14.001-10	ф6АIII ГОСТ5781-82* ℓ=1400	4	0,3кг
Б4		2	-14.002-10	ℓ=600	4	0,1кг

Инв.№подл. | Подпись и дата | Взам.инв.№

Привязан

Инв.№

929-04

ТП411-2-183.87-КЖИ-14.000

Лист 3

Альбом IV

Типовой проект 411-2-187.87

Рис.1

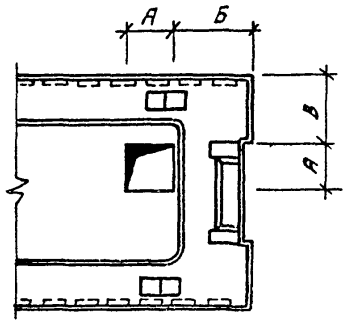

Рис.2

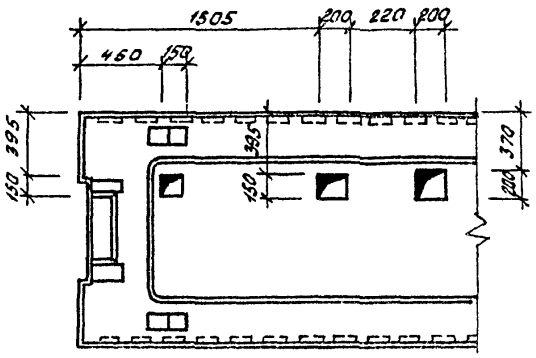

Рис.3

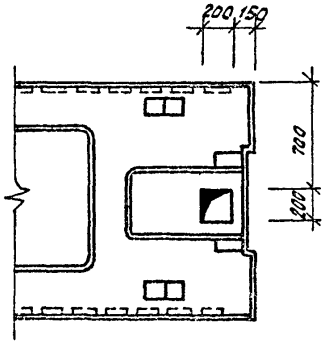

Рис.4

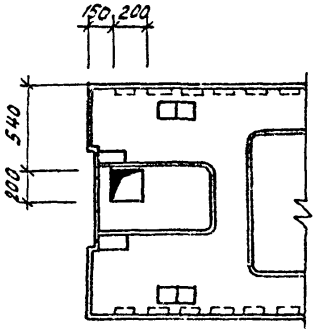

Рис.5

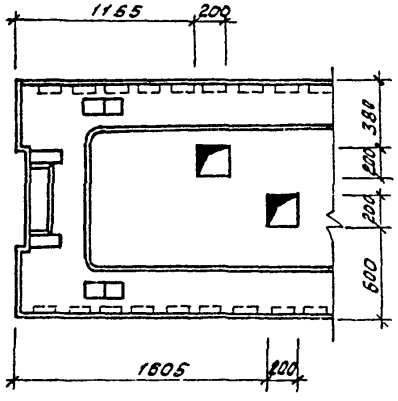

Рис.6

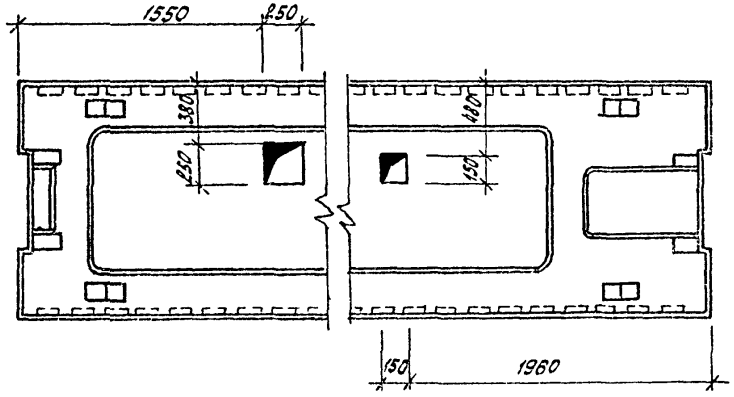

Рис.7

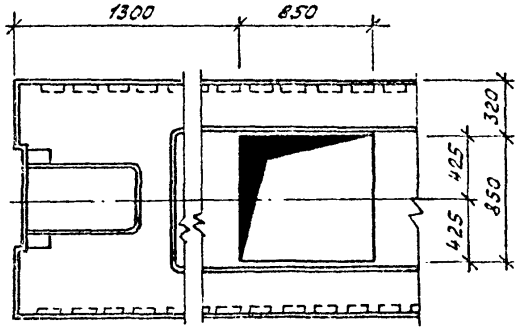

Рис.8

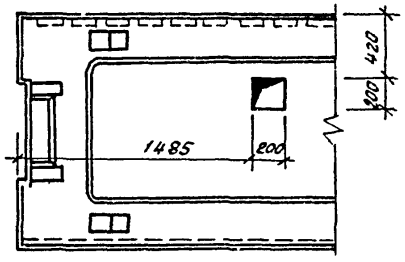

929-04

Нач.отд	Калабухов		
Н.контр.	Починских		
Гл.спец	Нейбург		
ГИП	Устелов		
Рук.гр.	Федорова		
Инж	Фролова		

Привязан

Инв.№

ТП 411-2-183.87-КЖИ-14.000 СБ

Плита ПРС

Стадия	Масса	Масшт.
РП	см. табл.	
Лист 1	Листов 2	

Воронежский филиал Союзгипросахоз

Копировал Решетило

Формат А3

Инв.№ подл. | Подп. и дата | Взам.инв.№

Альбом IV

Типовой проект 411-2-183.87

Фрагмент дополнительного армирования отверстий в плитах

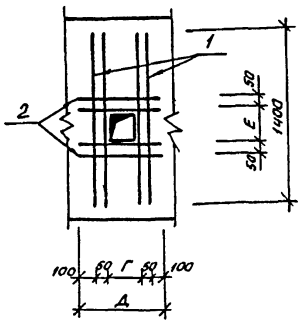

Размеры отверстий	Размеры, мм		
	Г	Д	Е
300 × 300	400	700	400
200 × 200	300	600	300
150 × 150	250	550	250
150 × 200	300	600	250
250 × 250	350	650	350

Фрагмент дополнительного армирования отверстия в плите ПРС56.15-6Ат V-09

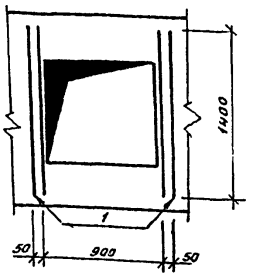

Ведомость расхода стали на дополнительные элементы, кг

Марка элемента	Изделия арматурн. Арматура класса AIII ГОСТ 5781-82* ф6	ф12	Итого	Общий расход
ПРС56.15-6Ат Vт-01	2,0		2,0	2,0
-02	1,6		1,6	1,6
-03	4,8		4,8	4,8
-04	1,6		1,6	1,6
-05	1,6		1,6	1,6
-06	3,2		3,2	3,2
-07	1,6		1,6	1,6
-08	3,2		3,2	3,2
-09		4,8	4,8	4,8
-10	1,6		1,6	1,6
-11	1,6		1,6	1,6

Остальное см. серию 1.041.1-2, вып.6

Обозначение	Марка	Рис	Размеры, мм А	Б	В	Масса, кг
411-2-183.87-КЖИ-14.000	ПРС56-15-6Ат-Vт-01	1	300	450	410	2892
-01	-02	1	200	1480	980	2892
-02	-03	2	—	—	—	2895
-03	-04	1	200	1935	490	2892
-04	-05	3	—	—	—	2892
-05	-06	5	—	—	—	2893
-06	-07	4	—	—	—	2892
-07	-08	6	—	—	—	2893
-08	-09	7	—	—	—	2895
-09	-10	1	200	1660	420	2892
-10	-11	8	—	—	—	2892

Привязан

Инв. № подл. | Подпись и дата | Взам. инв. №

Инв. №

929-04

ТП 411-2-183.87-КЖИ-14.000 СБ

Лист 2

Копировал Решетило

Формат А4

Альбом IV

Формат	Зона	Поз.	Обозначение	Наименование	Кол.	Примеч.
				Документация		
А3			411-2-183.87-КЖИ-15.000-СБ	Сборочный чертеж		
А4			411-2-183.87-КЖИ-ТУ	Технические условия		
				Сборочные единицы		
		1	1.050.1-2, Вып.1	Петля П3	2	
				Переменные данные для исполнений		
				ОП1		
				Сборочные единицы		
А3		2	411-2-183.87-КЖИ-15.100	Сетка С1	2	
		3	1.400-6/76, Вып.1	Закладная деталь М1-1-5	1	
				Материалы		
				Бетон класса В15		0,08 м³
				ОП2		
				Сборочные единицы		
А2		2	411-2-183.87-КЖИ-15.100-01	Сетка С2	2	
		3	1.400-6/76, Вып.1	Закладная деталь М4-14	1	
				Материалы		
				Бетон класса В15		0,02м³

Типовой проект 411-2-183.87

Инв.№ подл. | Подп. и дата | Взам.инв.№

Привязан

Инв.№

Нач.отд	Колабулов		
Н.контр.	Лачинский		
Гл.спец	Недбург		
ГИП	Усталов		
Рук.гр	Федорова		
Инж	Фролова		

ТП 411-2-183.87-КЖИ-15.000

Опорная плита ОП

Стадия	Лист	Листов
РП	1	2

Воронежский филиал СОЮЗГИПРОЛЕСХОЗ

Копировал решетило Формат А4

Альбом IV

Формат	Зона	Поз.	Обозначение	Наименование	Кол.	Примеч.
				ОП3		
				Сборочные единицы		
А3		2	411-2-183.87-КЖИ-15-100-02	Сетка С3	2	
		3	1.400-6/76 Вып.1	Закладная деталь М1-1-5	1	
				Материалы		
				Бетон класса В15		0,04м³

Типовой проект 411-2-183.87

Инв.№ подл. | Подп. и дата | Взам.инв.№

Привязан

Инв.№ подл.

929-04

ТП 411-2-183.87-КЖИ-15.000

Лист 2

Копировал решетило Формат А4

Альбом IV

Типовой проект 411-2-183.87

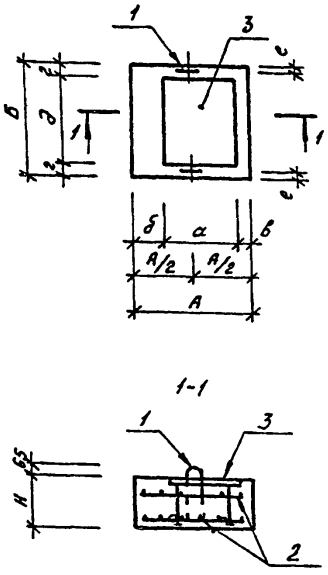

Обозначение	Марка	Размеры, мм									Масса,кг
		А	б	а	б	в	г	д	е	Н	
411-2-183.87-КЖИ-15.000	ОП1	640	510	300	280	60	60	390	50	220	194,3
-01	ОП2	250	380	180	25	25	75	230	60	140	37,2
-02	ОП3	380	510	300	40	40	60	390	50	220	119,8

Ведомость расхода стали на элемент, кг

Марка элемента	Изделия армотурн.			Изделия закладные										Всего	Общий расход
	Арматура класса		Всего	Арматура класса					Прокат марки						
	AIII			AI		AIII			Вст3кп2						
	ГОСТ5781-82*			ГОСТ5781-82*		ГОСТ5781-82*			ГОСТ103-76*(см СЭВ 3900-82)						
	ф6	Итого		ф8	Итого	ф8	ф14	Итого	-300×10	-50×10	-180×6		Итого		
ОП1	2,4	2,4	2,4	0,8	0,8		1,2	1,2	9,2	1,2			10,4	12,4	14,8
ОП2	0,9	0,9	0,9	0,8	0,8	0,2		0,2			2,0		2,0	3,0	3,9
ОП3	0,8	0,8	0,8	0,8	0,8		1,2	1,2	9,2	1,2			10,4	12,4	13,2

929-04

Нач.отд.	Калабухов		ТП411-2-183.87-КЖИ-15.000 СБ
Н.контр.	Починский		
Гл.спец.	Нейбург		
ГИП	Усталов		Опорная плита ОП
Рук.гр	Федорова		
Инж.	Фролова		

Стадия	Масса	Масшт
РП	см. табл.	
Лист	Листов 1	

Воронежский филиал СОЮЗГИПРОЛЕСХОЗ

Привязан

Инв.№

Инв.№подл. | Подп. и дата | Взам.инв.№

Копировал Решетило

Формат А3

Альбом IV

Типовой проект 411-2-183.87

Рис.1

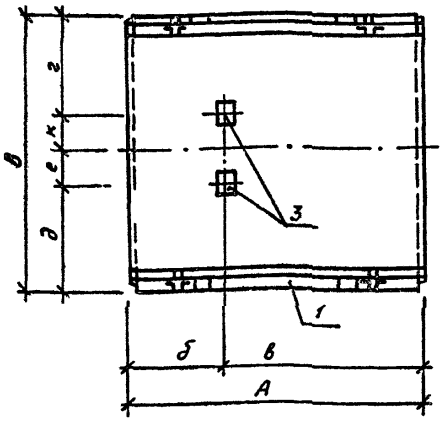

Рис.2

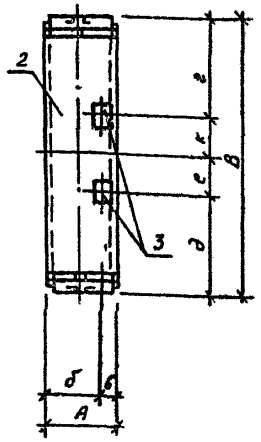

Формат	Зона	Поз	Обозначение	Наименование	Кол. на исполнение —	01	02	03	Примечание
				Документация					
А4			411-2-183.87-КЖИ-ТУ	Технические условия					
				Сборочные единицы					
		1	3.006.1-2/82, вып.1-1	Лоток Л28-8а	1	1			
		2	3.006.1-2/82, вып. 1-1	Л28д-8			1	1	
		3	1.400-15, вып. 1	Изделие закладное МКМ-6	2	2	2	2	

Ведомость расхода стали на дополнительные элементы, кг

Марка элемента	Изделия закладные: Арматура класса А-III, ГОСТ 5781-82, Ø8	Итого	Прокат марки Вст3кп2, ГОСТ 19903-74*, -δ=8	-δ=6	Итого	Всего	Общий расход
Л28-8а-01	0,2	0,2	0,8	2,2	3,0	3,2	3,2
Л28-8а-02	0,2	0,2	0,8	2,2	3,0	3,2	3,2
Л28д-8-01	0,2	0,2	0,8	2,2	3,0	3,2	3,2
Л28д-8-02	0,2	0,2	0,8	2,2	3,0	3,2	3,2

Остальное см. серию 3.006.1-2/82, вып. 1-1

Обозначение	Марка	Рис.	Размеры, мм: А	В	б	в	г	д	е	к	Масса кг
411-2-183.87-КЖИ-16.000	Л28-8а-01	1	2970	2780	1750	1220	1040	1040	350	350	5018
-01	Л28-8а-02	1	2970	2780	2750	220	1040	1040	350	350	5018
-02	Л28д-8-01	2	720	2780	600	120	990	990	400	400	1308
-03	Л28д-8-02	2	720	2780	650	70	990	990	400	400	1308

929-04

Нач.отд.	Колобухов	
Н.контр.	Гончинский	
Гл.спец.	Нейбург	
ГИП	Усталов	
Рук.гр.	Пономарева	
Ст.инж.	Нагорная	
Инж.	Крюкова	

ТП 411-2-183.87-КЖИ-16.000

Лоток Л

Стадия	Масса	Масштаб
РП	см. тех.	
Лист	Листов 1	

Воронежский филиал СОЮЗГИПРОЛЕСХОЗ

Привязан

Инв.№

Инв.№ подл. | Подп. и дата | Взам.инв.№

Копировал Решетило

Формат А3

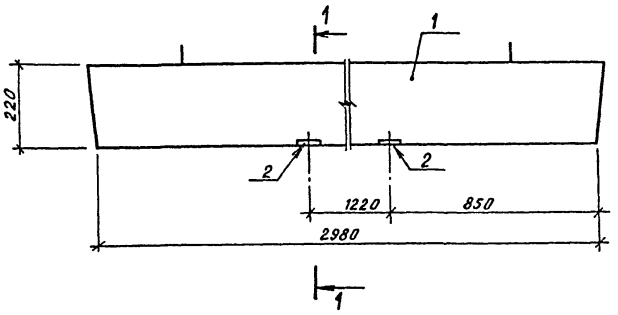

1-1

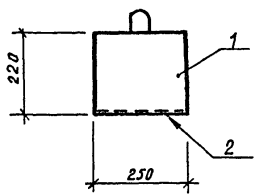

Формат	Зона	Поз.	Обозначение	Наименование	Кол.	Примечание
				Документация		
А4			411-2-183.87-КЖИ-ТУ	Технические условия		
				Сборочные единицы		
		1	1.038.1-1.1, вып. 1	Перемычка 5ПБ30-37-п	1	
		2	1.400-15, вып. 1	Изделие закладное МН146-5	2	

Ведомость расхода стали
на дополнительные элементы, кг

Марка элемента	Изделия закладные							Общий расход
	Арматура класса AIII			Прокат марки ВСт3кп2				
	ГОСТ 5781-82*			ГОСТ 82-70*		ГОСТ 103-76		
	ф14		Итого	-250х10	Итого	-50х10	Итого	
5ПБ30-37-п-01	3,4		3,4	9,8	9,8	3,2	3,2	16,4

Остальное см. серию 1.038.1-1.1, вып. 1.

929-04

Нач. отд.	Калабухов		ТП 411-2-183.87 -КЖИ-17.000
Н. контр.	Пачинский		
Гл. спец.	Нейбург		
ГИП	Усталов		Перемычка 5ПБ30-37-п-01
Рук. гр.	Федорова		Стадия: РП; Масса: 427; Масштаб:
Инж.	Трунова		Лист; Листов 1
			Воронежский филиал СОЮЗГИПРОЛЕСХОЗ

Привязан

Инв. №

Инв. № подл. | Подпись и дата | Взам. инв. №

Альбом IV

Типовой проект 411-2-183-87

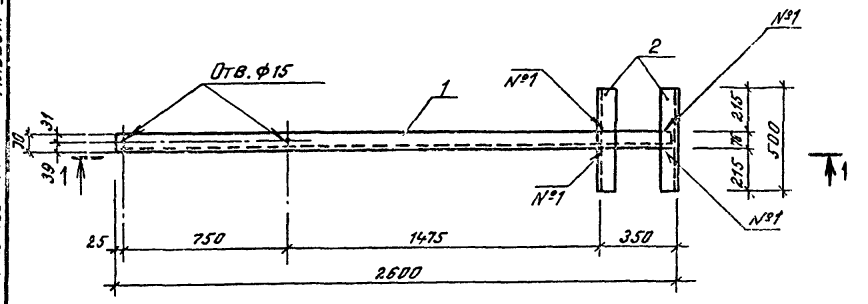

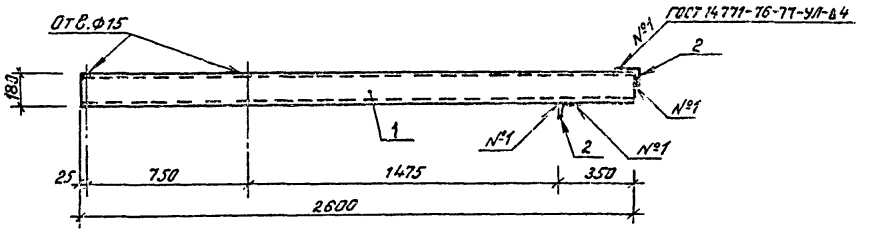

Формат	Зона	Поз.	Обозначение	Наименование	Кол.	Примечание
				Документация		
А4			411-2-183.87 —КЖИ-ТУ	Технические условия		
				Детали		
Б4			411-2-183.87 —КЖИ-18.001	Швеллер с18 ГОСТ 8240-72* / Вст 3пс6-1 ТУ14-1-3023-82		
				ℓ = 2500	1	43,7 кг
Б4			—КЖИ-18.002	Уголок 63х63х5 ГОСТ 8509-72* / Вст3кп2 ГОСТ 380-71*		
				ℓ = 500	2	2,4 кг

929.04

Нач. отд.	Калабухов	
Н. контр.	Пачинский	
Гл. спец.	Нейбург	
ГИП	Усталов	
Рук. гр.	Пономарёва	
Ст. инж.	Нагорная	

ТП 411-2-183.87 —КЖИ-18.000

Балка БМ1

Стадия	Масса	Масштаб
РП	48,5	
Лист	Листов 1	

Воронежский филиал СОЮЗГИПРОЛЕСХОЗ

Привязан

Инв. №

Инв. № подл. | Подпись и дата | Взам. инв. №

Альбом IV

Типовой проект 411-2-183.87

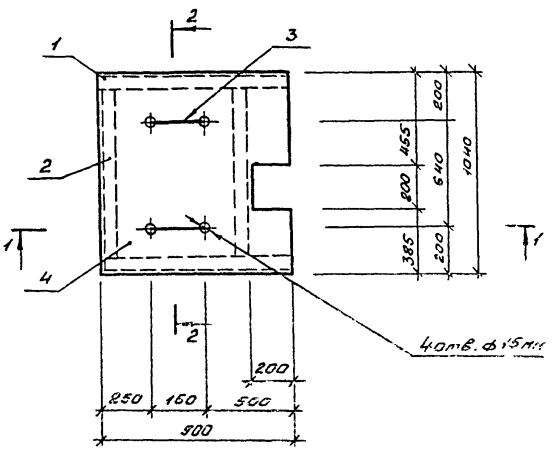

1-1

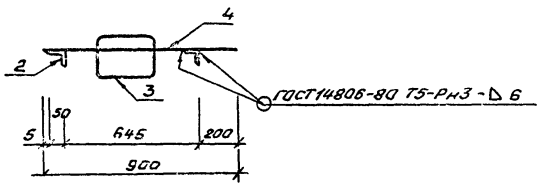

2-2

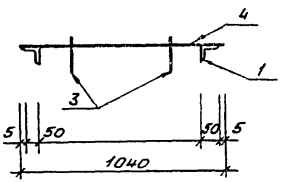

Формат	Зона	Поз.	Обозначение	Наименование	Кол.	Прим.
				Документация		
А4			411-2-183.87-КЖСИ-ТУ	Технические условия		
				Детали		
Б4		1	411-2-183.87-КЖСИ-19.001	Уголок 5-50×50×5 ГОСТ 8509-86 / Вст3кп2 ГОСТ 380-71*		
				ℓ=900	2	3,40 кг
Б4		2	-19.002	ℓ=930	2	3,50 кг
Б4		3	-19.003	Ф12 AI ГОСТ 5781-82* ℓ=500	2	0,40 кг
Б4		4	-19.004	Лист ромб. 0-ПН-4,0 900×1040 / Вст3кп2 ГОСТ 8568-77*	1	38,10 кг

929-04

Нач.отд.	Колобухов	
Н.контр.	Починский	
Гл.спец.	Нейбуре	
ГИП	Устолов	
Рук.гр.	Пономарева	
Инж.	Вылежанина	

ТП 411-2-183.87-КЖСИ-19.000

Щит металличес-кий Щ1

Стад.	Масса	Масшт.
РП	52,7	
Лист	Листов 1	

Воронежский филиал СОЮЗГИПРОЛЕСХОЗ

Привязан

Инв. №

Инв. № подл. | Подп. и дата | Взам. инв. №

Копировал рештило

Формат А3

Альбом IV

Типовой проект 411-2-183.87

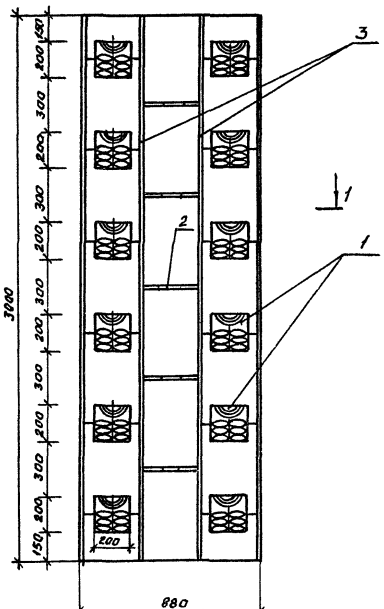

1-1

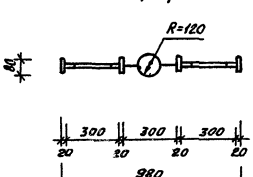

Формат	Зона	Поз	Обозначение	Наименование	Кол.	Примеч
				Документация		
А4			411-2-183.87-КЖЦ-ТУ	Технические условия		
				Сборочные единицы		
А4		1	411-2-183.87-КЖЦ-20.100	Элементы декоративные		
				ДЭ1	12	
А4		2	411-2-183.87-КЖЦ-20.200	ДЭ2	5	
				Детали		
Б4		3	411-2-183.87-КЖЦ-20.001	Доска 80×20 ГОСТ 8486-66*	4	0,02 м³

1. Металлические детали покрасить черной масляной краской 2 раза.
2. Деревянные детали покрыть бесцветным лаком 2 раза.

929-04

Нач.отд.	Колабухов		ТП 411-2-183.87-КЖЦ-20.000
Н.контр.	Пачинский		
Гл.спец.	Нейбург		Решетка декоративная ДР1
ГИП	Усталов		
Рук.гр.	Пономарева		
Ст.арх.	Сокольникова		

Стадия	Масса	Масшт.
РП	48,6	
Лист	Листов 1	

Воронежский филиал СОЮЗГИПРОЛЕСХОЗ

Привязан

Инв.№

Инв.№подл. | Подпись и дата | Взам.инв.№

Копировал Решетилов

Формат А3

Альбом IV

Типовой проект 411-2-183.87

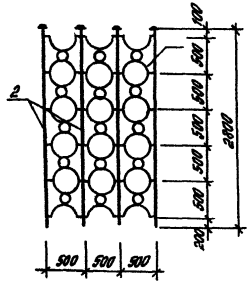

Формат	Зона	Поз.	Обозначение	Наименование	Кол.	Примечание
				Документация		
А4			411-2-183.87-КЖИ-ТУ	Технические условия		
				Сборочные единицы		
А4		1	411-2-183.87-КЖИ-21.100	Элемент декоративный ДЭ3	15	
				Детали		
БЧ		2	411-2-183.87-КЖИ-21.001	⌀20 АI ГОСТ 5781-82*, ℓ=2700	4	

Взам. инв. №

Подпись и дата

Инв. № подл.

Привязан

Инв. №		
Нач. отд.	Калабухов	
Н. контр.	Пачинский	
Гл. спец.	Нейбург	
ГИП	Усталов	
Рук. гр.	Пономарева	
Ст. арх.	Сокольникова	

ТП 411-2-183.87-КЖИ-21.000

Решетка декоративная ДР2

Стадия	Масса	Масштаб
РП	43,2	

Лист | Листов

Воронежский филиал СОЮЗГИПРОЛЕСХОЗ

Альбом IV

Типовой проект 411-2-183.87

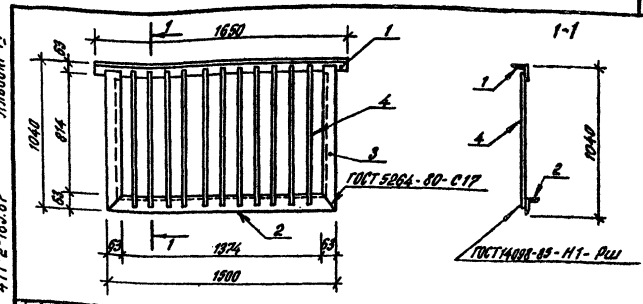

Формат	Зона	Поз.	Обозначение	Наименование	Кол.	Примечание
				Документация		
А4			411-2-183.87-КЖИ-ТУ	Технические условия		
				Детали		
БЧ		1	411-2-183.87-КЖИ-22.001	Уголок Б-63×63×5 ГОСТ 2509-86 / Вст3кп2 ГОСТ 380-71*		
				ℓ=1650	1	7,9 кг
БЧ		2	411-2-183.87-КЖИ-22.002	ℓ=1500	1	7,2 кг
БЧ		3	-22.003	ℓ=1020	2	4,9 кг
БЧ		4	-22.004	⌀22 АI ГОСТ 5781-82* ℓ=1020	14	3,0 кг

Взам. инв. №

Подпись и дата

Инв. № подл.

Привязан

Инв. №		
Нач. отд.	Калабухов	
Н. контр.	Пачинский	
Гл. спец.	Нейбург	
ГИП	Усталов	
Рук. гр.	Федорова	
Инж.	Фролова	

929-04

ТП 411-2-183.87-КЖИ-22.000

Решётка МР1

Стадия	Масса	Масштаб
РП	66,9	

Лист | Листов

Воронежский филиал СОЮЗГИПРОЛЕСХОЗ

Альбом V

Типовой проект 411-2-183.87

Формат	Зона	Поз.	Обозначение	Наименование	Кол.	Примечание
				Документация		
А4			411-2-183.87-КЖИ-23.000 СБ	Сборочный чертеж		
А4			411-2-183.87-КЖИ-ТУ	Технические условия		
				Переменные данные для исполнений		
				КР1		
				Детали:		
БЧ		1	411-2-183.87-КЖИ-23.001	ф12 AI ГОСТ 5781-82* ℓ=6570	3	5,83 кг
БЧ		2	-23.002	ф6 AI ГОСТ 5781-82* ℓ=410	34	0,09 кг
				КР2		
				Детали		
БЧ		1	411-2-183.87-КЖИ-23.001-01	ф12 AI ГОСТ 5781-82* ℓ=6150	3	5,46 кг
БЧ		2	-23.002-01	ф6 AI ГОСТ 5781-82* ℓ=410	31	0,09 кг
				КР3		
				Детали		
БЧ		1	411-2-183.87-КЖИ-23.001-02	ф12 AI ГОСТ 5781-82* ℓ=64	3	5,11 кг
БЧ		2	-23.002-02	ф6 AI ГОСТ 5781-82* ℓ=410	30	0,09 кг

Инв. № подл. | Подпись и дата | Взам. инв. №

Привязан

Инв. №

Нач. отд.	Калабухов		
Н. контр.	Ганчинский		
Гл. спец.	Нейбург		
ГИП	Усталов		
Рук. гр.	Пономарева		
Ст. техн.	Мещерякова		

ТП 411-2-183.87-КЖИ-23.000

Каркас плоский КР1... КР8

Стадия	Лист	Листов
РП	1	

Воронежский филиал СОЮЗГИПРОЛЕСХОЗ

Альбом V

Типовой проект 411-2-183.87

Формат	Зона	Поз.	Обозначение	Наименование	Кол.	Примечание
				КР4		
				Детали		
БЧ		1	411-2-183.87-КЖИ-23.001-03	ф12 ГОСТ 5781-82* ℓ=4770	3	4,24 кг
БЧ		2	-23.002-03	ф6 ГОСТ 5781-82* ℓ=410	25	0,09 кг
				КР5		
				Детали		
БЧ		1	411-2-183.87-КЖИ-23.001-04	ф12 AI ГОСТ 5781-82* ℓ=5450	3	4,84 кг
БЧ		2	-23.002-04	ф6 AI ГОСТ 5781-82* ℓ=410	29	0,09 кг
				КР6		
				Детали		
БЧ		1	411-2-183.87-КЖИ-23.001-05	ф12 AI ГОСТ 5781-82* ℓ=3050	2	2,71 кг
БЧ		2	-23.002-05	ф14 AIII ГОСТ 5781-82* ℓ=3050	1	3,68 кг
БЧ		3	-23.003-05	ф6 AI ГОСТ 5781-82* ℓ=410	21	0,09 кг
				КР7		
				Детали		
БЧ		1	411-2-183.87-КЖИ-23.001-06	ф16 AIII ГОСТ 5781-82* ℓ=6250	3	9,88 кг
БЧ		2	-23.002-06	ф6 AI ГОСТ 5781-82* ℓ=270	32	0,06 кг
				КР8		
				Детали		
БЧ		1	411-2-183.87-КЖИ-23.001-07	ф16 AIII ГОСТ 5781-82* ℓ=4250	3	6,72 кг
БЧ		2	-23.002-07	ф6 AI ГОСТ 5781-82* ℓ=270	22	0,06 кг

Инв. № подл. | Подпись и дата | Взам. инв. №

Привязан

Инв. №

929-04

411-2-183.87-КЖИ-23.000

Лист 2

Альбом V

Типовой проект 411-2-183.87

Рис. 1

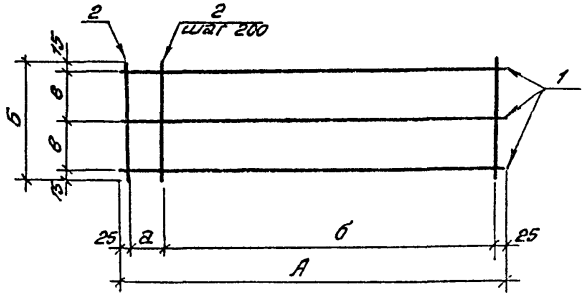

Рис. 2

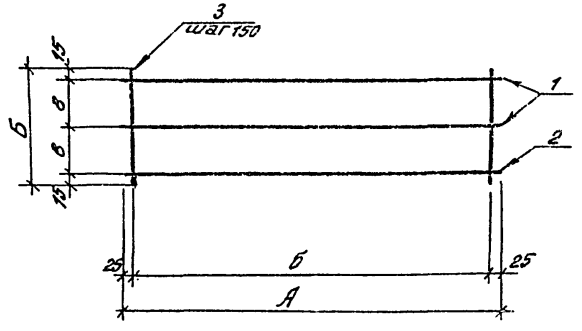

Обозначение	Марка	Рис.	Размеры, мм А	Б	а	б	в	Масса, кг
411-2-183.87-КЖИ-23.000	Кр1	1	6570	410	120	6400	190	20,64
-01	Кр2		6150	410	100	6000	190	19,17
-02	Кр3		5750	410	100	5600	190	18,03
-03	Кр4		4770	410	120	4600	190	14,97
-04	Кр5		5450	410	–	5400	190	17,13
-05	Кр6	2	3050	410	–	3000	190	10,99
-06	Кр7	1	6250	270	–	6200	120	31,65
-07	Кр8		4250	270	–	4200	120	21,48

929-04

Нач.отд.	Калабухов		ТП 411-2-183.87 – КЖИ-23.000 СБ
Н.контр.	Пачинский		
Гл.спец.	Нейбург		Каркас плоский Кр1... Кр8
ГИП	Усталов		Стадия: РП; Масса: см. табл.; Масштаб:
Рук.гр.	Пономарёва		Лист; Листов 1
Ст.техн.	Мещерякова		Воронежский филиал СОЮЗГИПРОЛЕСХОЗ

Привязан

Инв.№подл. | Подпись и дата | Взам.инв.№

Инв.№

Типовой проект 411-2-183.87 Альбом IУ

Формат	Зона	Поз.	Обозначение	Наименование	Кол.	Примечание
				Документация		
А3			411-2-183.87-КЖИ-24.000 СБ	Сборочный чертеж		
А4			411-2-183.87-КЖИ-ТУ	Технические условия		
			Переменные	Данные для исполнений		
				КР9		
				Детали		
Б4		1	411-2-183.87-КЖИ-24.001	ф10 AI ГОСТ 5781-82* ℓ=5520	1	3,4 кг
Б4		2	-24.002	ф25 AIII ГОСТ 5781-82* ℓ=5520	1	16,5 кг
Б4		3	-24.003	ф6 AI ГОСТ 5781-82* ℓ=380	46	0,08 кг
				КР10		
				Детали		
Б4		1	411-2-183.87-КЖИ-24.001-01	ф16 AIII ГОСТ 5781-82* ℓ=2560	1	3,09 кг
Б4		2	-24.002-01	ф10 AI ГОСТ 5781-82* ℓ=2560	1	1,57 кг
Б4		3	-24.003-01	ф6 AI ГОСТ 5781-82* ℓ=190	23	0,03 кг
				КР11		
				Детали		
Б4		1	411-2-183.87-КЖИ-24.001-02	ф12 AIII ГОСТ 5781-82* ℓ=1800	1	1,60 кг
Б4		2	-24.002-02	ф10 AI ГОСТ 5781-82* ℓ=1800	1	1,11 кг
Б4		3	-24.003-02	ф6 AI ГОСТ 5781-82* ℓ=190	15	0,03 кг

Взам. инв. № | Подпись и дата | Инв. № подл.

Привязан

Инв. №

Нач. отд.	Калабухов	
Н. контр.	Пачинский	
Гл. спец.	Нейбург	
ГИП	Усталов	
Рук. гр.	Пономарева	
Ст. техн.	Мещерякова	

ТП 411-2-183.87-КЖИ-24.000

Каркас плоский КР9... КР25

Стадия	Лист	Листов
РП	1	4

Воронежский филиал СОЮЗГИПРОЛЕСХОЗ

Типовой проект 411-2-183.87 Альбом IУ

Формат	Зона	Поз.	Обозначение	Наименование	Кол.	Примечание
				КР12		
				Детали		
Б4		1	411-2-183.87-КЖИ-24.001-03	ф16 AIII ГОСТ 5781-82* ℓ=5630	1	8,88 кг
Б4		2	-24.002-03	ф10 AI ГОСТ 5781-82* ℓ=5630	1	3,47 кг
Б4		3	-24.003-03	ℓ=370	35	0,23 кг
				КР13		
				Детали		
Б4		1	411-2-183.87-КЖИ-24.001-04	ф25 AIII ГОСТ 5781-82* ℓ=6150	1	23,62 кг
Б4		2	-24.002-04	ф10 AI ГОСТ 5781-82* ℓ=6150	1	3,8 кг
Б4		3	-24.003-04	ℓ=370	37	0,23 кг
				КР14		
				Детали		
Б4		1	411-2-183.87-КЖИ-24.001-05	ф6 AIII ГОСТ 5781-82* ℓ=5530	2	1,23 кг
Б4		2	-24.002-05	ф6 AI ГОСТ 5781-82* ℓ=220	37	0,05 кг
				КР15		
				Детали		
Б4		1	411-2-183.87-КЖИ-24.001-06	ф6 AIII ГОСТ 5781-82* ℓ=5090	2	1,13 кг
Б4		2	-24.002-06	ф6 AI ГОСТ 5781-82* ℓ=220	34	0,05 кг
				КР16		
				Детали		
Б4		1	411-2-183.87-КЖИ-24.001-07	ф6 AIII ГОСТ 5781-82* ℓ=4950	2	1,1 кг
Б4		2	-24.002-07	ф6 AI ГОСТ 5781-82* ℓ=220	33	0,05 кг

Взам. инв. № | Подпись и дата | Инв. № подл.

Привязан

Инв. №

929-04

ТП 411-2-183.87-КЖИ-24.000

Лист 2

Формат	Зона	Поз.	Обозначение	Наименование	Кол.	Примечание
				КР17		
				Детали		
БЧ		1	411-2-183.87-КЖИ-24.001-08	⌀6 AIII ГОСТ 5781-82* ℓ=2780	2	0,62 кг
БЧ		2	-24.002-08	⌀6 AI ГОСТ 5781-82* ℓ=220	19	0,05 кг
				КР18		
				Детали		
БЧ		1	411-2-183.87-КЖИ-24.001-09	⌀6 AIII ГОСТ 5781-82* ℓ=2080	2	0,46 кг
БЧ		2	-24.002-09	⌀6 AI ГОСТ 5781-82* ℓ=220	14	0,05 кг
				КР19		
				Детали		
БЧ		1	411-2-183.87-КЖИ-24.001-10	⌀10 AI ГОСТ 5781-82* ℓ=5620	1	3,5 кг
БЧ		2	-24.002-10	⌀32 AIII ГОСТ 5781-82* ℓ=5620	1	35,5 кг
БЧ		3	-24.003-10	⌀6 AI ГОСТ 5781-82* ℓ=200	47	0,08 кг
				КР20		
				Детали		
БЧ		1	411-2-183.87-КЖИ-24.001-11	⌀6 AI ГОСТ 5781-82* ℓ=1840	1	0,41 кг
БЧ		2	-24.002-11	⌀8 AI ГОСТ 5781-82* ℓ=1840	1	0,74 кг
БЧ		3	-24.003-11	⌀6 AI ГОСТ 5781-82* ℓ=200	12	0,05 кг
				КР21		
				Детали		
БЧ		1	411-2-183.87-КЖИ-24.001-12	⌀6 AI ГОСТ 5781-82* ℓ=2970	1	0,7 кг
БЧ		2	-24.002-12	⌀8 AI ГОСТ 5781-82* ℓ=2980	1	1,2 кг
БЧ		3	-24.003-12	⌀6 AI ГОСТ 5781-82* ℓ=180	20	0,04 кг

Инв.№ подл. | Подпись и дата | Взам.инв.№

Привязан

Инв.№

ТП 411-2-183.87-КЖИ-24.000

Лист 3

Формат	Зона	Поз.	Обозначение	Наименование	Кол.	Примечание
				КР22		
				Детали		
БЧ		1	411-2-183.87-КЖИ-24.001-13	⌀6 AI ГОСТ 5781-82* ℓ=1470	1	0,3 кг
БЧ		2	-24.002-13	⌀8 AI ГОСТ 5781-82* ℓ=1470	1	0,6 кг
БЧ		3	-24.003-13	⌀6 AI ГОСТ 5781-82* ℓ=180	10	0,04 кг
				КР23		
				Детали		
БЧ		1	411-2-183.87-КЖИ-24.001-14	⌀8 AI ГОСТ 5781-82* ℓ=9620	1	2,3 кг
БЧ		2	-24.002-14	⌀12 AIII ГОСТ 5781-82* ℓ=5620	1	3,5 кг
БЧ		3	-24.003-14	⌀6 AI ГОСТ 5781-82* ℓ=200	47	0,05 кг
				КР24		
				Детали		
БЧ		1	411-2-183.87-КЖИ-24.001-15	⌀10 AI ГОСТ 5781-82* ℓ=2540	1	1,6 кг
БЧ		2	-24.002-15	⌀25 AIII ГОСТ 5781-82* ℓ=2540	1	3,8 кг
БЧ		3	-24.003-15	⌀8 AI ГОСТ 5781-82* ℓ=180	21	0,07 кг
				КР25		
				Детали		
БЧ		1	411-2-183.87-КЖИ-24.001-16	⌀10 AI ГОСТ 5781-82* ℓ=2540	1	1,57 кг
БЧ		2	-24.002-16	⌀25 AIII ГОСТ 5781-82* ℓ=2540	1	7,67 кг
БЧ		3	-24.003-16	⌀6 AI ГОСТ 5781-82* ℓ=350	21	0,08 кг

Инв.№ подл. | Подпись и дата | Взам.инв.№

Привязан

Инв.№

989-04

ТП 411-2-183.87-КЖИ-24.000

Лист 4

Типовой проект 411-2-183.87 Альбом IV

Рис. 1

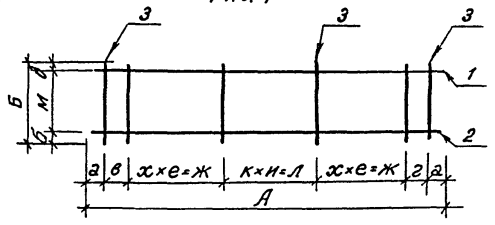

Рис. 2

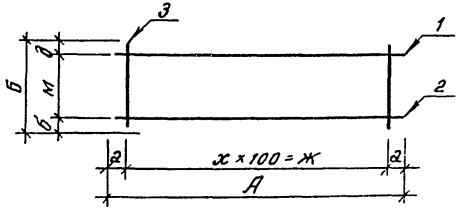

Рис. 3

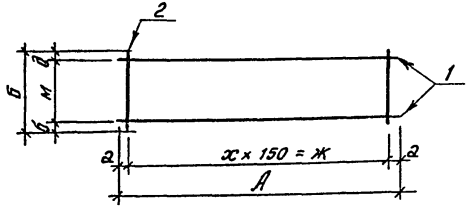

Обозначение	Марка	Рис.	Размеры, мм												Кол. шт		Масса, кг
			А	Б	а	б	в	г	д	е	ж	и	л	м	х	к	
411-2-183.87-КЖИ-24.000	Кр9	1	5520	380	35	20			20	100	1300	150	2850	340	13	19	23,80
-01	Кр10	2	2560	190	180	10			10		2200			170	22		5,35
-02	Кр11		1800	190	200	10			10		1400			170	14		3,15
-03	Кр12	1	5630	370	20	15	95	95	15	150	1500	200	2400	340	10	12	15,81
-04	Кр13		5150	370	20	15	110		15	150	1500	200	3000	340	10	15	33,15
-05	Кр14	3	5530	220	65	10			10		5400			200	36		4,31
-06	Кр15		5080	220	65	10			10		4950			200	33		3,92
-07	Кр16		4950	220	75	10			10		4800			200	32		3,85
-08	Кр17		2780	220	40	10			10		2700			200	18		2,19
-09	Кр18		2080	220	65	10			10		1950			200	13		1,62
-10	Кр19	1	5620	200	60	30			15	100	1400	150	2700	155	14	18	42,76
-11	Кр20		1840	200	95	20			20			150	1650	160		11	1,75
-12	Кр21		2870	180	60	25			25			150	2850	130		19	2,70
-13	Кр22		1470	180	60	25			25			150	1350	130		9	1,30
-14	Кр23		5620	200	60	30			15	100	1400	150	2700	155	14	18	8,15
-15	Кр24		2540	180	70	25			25	100	600	150	2200	130	6	8	12,87
-16	Кр25		2540	360	70	25			25	100	600	150	2200	310	6	8	10,82

929-04

Нач. отд.	Калашников		ТП 411-2-183.87-КЖИ-24.000 СБ
Н. контр.	Пачинский		
Гл. спец.	Неньбург		Каркас плоский Кр9... Кр25
ГИП	Усталов		Стадия: РП; Масса: см. табл.; Масштаб:
Рук. гр.	Пономарева		Лист; Листов 1
Ст. техн.	Мещерякова		Воронежский филиал СОЮЗГИПРОЛЕСХОЗ

Привязан

Инв. №

Инв. № подл. | Подпись и дата | Взам. инв. №

Альбом V

Типовой проект 411-2-183.87

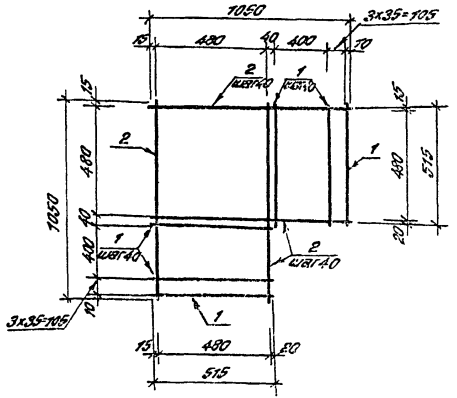

Формат	Зона	Поз.	Обозначение	Наименование	Кол.	Примечание
				Документация		
А4			411-2-183.87-КЖИ-ТУ	Технические условия		
				Детали		
Б4		1	411-2-183.87-КЖИ-25.001	ф5 Вр I ГОСТ 6727-80 ℓ=515	28	0,08 кг
Б4		2	-25.002	ℓ=1050	26	0,16 кг

Привязан

Инв. №

Нач. отд.	Малабухов		
Н. контр.	Чачинский		
Гл. спец.	Неибург		
ГИП	Усталов		
Рук. гр.	Федорова		
Инж.	Трунова		

ТП 411-2-183.87-КЖИ-25.000

Сетка С4

Стадия	Масса	Масштаб
РП	6,4	
Лист	Листов 1	

Воронежский филиал СОЮЗГИПРОЛЕСХОЗ

Альбом V

Типовой проект 411-2-183.87

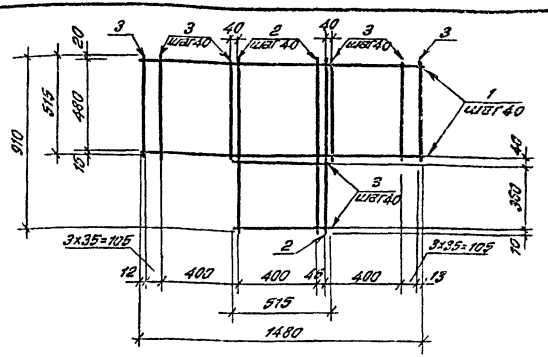

Формат	Зона	Поз.	Обозначение	Наименование	Кол.	Примечание
				Документация		
А4			411-2-183.87-КЖИ-ТУ	Технические условия		
				Детали		
Б4		1	411-2-183.87-КЖИ-26.001	ф5 Вр I ГОСТ 6727-80 ℓ=1480	13	0,23 кг
Б4		2	-26.002	ℓ=910	12	0,14 кг
Б4		3	-26.003	ℓ=515	36	0,08 кг

Привязан

Инв. №

929-04

Нач. отд.	Малабухов		
Н. контр.	Чачинский		
Гл. спец.	Неибург		
ГИП	Усталов		
Рук. гр.	Федорова		
Инж.	Трунова		

ТП 411-2-183.87-КЖИ-26.000

Сетка С5

Стадия	Масса	Масштаб
РП	7,6	
Лист	Листов 1	

Воронежский филиал СОЮЗГИПРОЛЕСХОЗ

Альбом IV

Типовой проект 411-2-183.87

Рис. 1

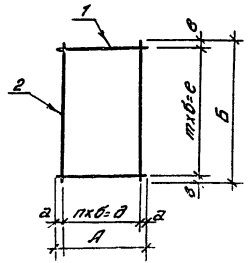

Рис. 2

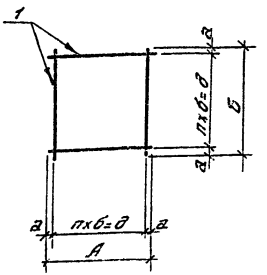

Обозначение	Марка	Рис.	Размеры, мм А	Б	а	б	в	д	е	Кол. шт п	т	Масса, кг
411-2-183.87-КЖИ-27.000	С6	1	380	640	15	90	20	350	600	7	12	1,8
-01	С7	2	510	510	30	50	–	450	–	9	–	1,6
-02	С13		750	750	25	100	–	700	–	7	–	2,7

Формат	Зона	Поз.	Обозначение	Наименование	Кол.	Примечание
				Документация		
А4			411-2-183.87-КЖИ-ТУ	Технические условия		
				Переменные данные для исполнений		
				С6		
				Детали		
БЧ		1	411-2-183.87-КЖИ-27.001	⌀5 Вр-I ГОСТ 6727-80* ℓ=380	8	0,06 кг
БЧ		2	-27.002	ℓ=640	13	0,10 кг
				С7		
				Детали		
БЧ		1	411-2-183.87-КЖИ-27.001-01	⌀5 Вр-I ГОСТ 6727-80* ℓ=510	20	0,08 кг
				С13		
				Детали		
БЧ		1	411-2-183.87-КЖИ-27.001-02	⌀6 А-III ГОСТ 5781-82* ℓ=750	16	0,17 кг

929-04

Нач. отд.	Халабухов	
Н. контр.	Пачинский	
Вед. спец.	Неибург	
ГИП	Усталов	
Рук. гр.	Фёдорова	
Инж.	Трунова	

ТП 411-2-183.87-КЖИ-27.000

Сетка С6, С7, С13

Стадия	Масса	Масштаб
РП	СМ1 табл.	

Лист | Листов 1

Воронежский филиал СОЮЗГИПРОЛЕСХОЗ

Привязан

Инв. №

Инв. № подл. | Подпись и дата | Взам. инв. №

Альбом IV

Типовой проект 411-2-183.87

Рис. 1

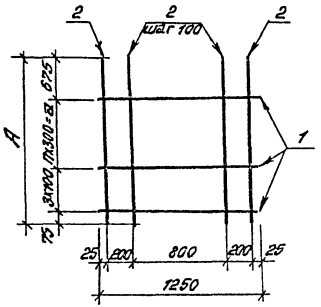

Рис. 2

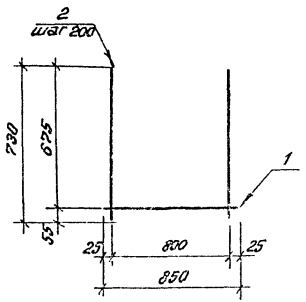

Обозначение	Марка	Рис.	Размеры, мм A	Размеры, мм a	Кол. шт. п	Масса, кг
411-2-183.87-КЖИ-28.000	С8	1	2850	1800	6	30,7
-01	С9	2	—	—	—	3,4
-02	С10	1	2250	1200	4	24,2

Формат	Зона	Поз.	Обозначение	Наименование	Кол.	Примечание
				Документация		
А4			411-2-183.87 -КЖИ-ТУ	Технические условия		
			Переменные	данные для исполнений		
				С8		
				Детали		
Б4		1	411-2-183.87 -КЖИ-28.001	ф6 AI ГОСТ 5781-82* ℓ=1250	10	0,28 кг
Б4		2	-28.002	ф12 AIII ГОСТ 5781-82* ℓ=2850	11	2,53 кг
				С9		
				Детали		
Б4		1	411-2-183.87-КЖИ-28.001-01	ф6 AI ГОСТ 5781-82* ℓ=850	1	0,19 кг
Б4		2	-28.002-01	ф12 AIII ГОСТ 5781-82* ℓ=730	5	0,65 кг
				С10		
				Детали		
Б4		1	411-2-183.87 -КЖИ-28.001-02	ф6 AI ГОСТ 5781-82* ℓ=1250	8	0,28 кг
Б4		2	-28.002-02	ф12 AIII ГОСТ 5781-82* ℓ=2250	11	2,0 кг

929-04

Нач. отд.	Калабухов	
Н. контр.	Лачинский	
Гл. спец.	Нейбург	
ГИП	Усталов	
Рук. гр.	Пономарёва	
Ст. техн.	Мещерякова	

ТП 411-2-183.87-КЖИ-28.000

Сетка С8...С10

Стадия	Масса	Масштаб
РП	см. табл.	

Лист | Листов 1

Воронежский филиал СОЮЗГИПРОЛЕСХОЗ

Привязан

Инв. №

Инв. № подл. | Подпись и дата | Взам. инв. №

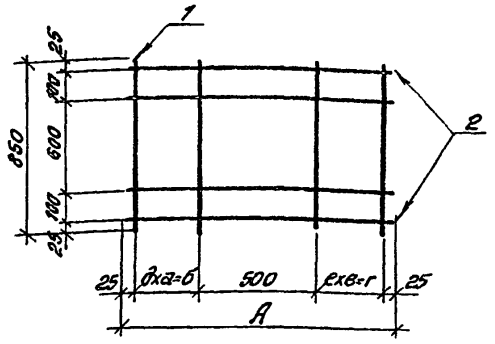

Обозначение	Марка	Размеры, мм					Кол., шт		Масса, кг
		А	а	б	в	г	д	е	
411-2-183.87-КЖИ-29.000	С11	1030	80	240	80	240	3	3	6,8
-01	С12	1150	75	150	75	450	2	6	8,1

Формат	Зона	Поз.	Обозначение	Наименование	Кол.	Примечание
				Документация		
А4			411-2-183.87 -КЖИ-ТУ	Технические условия		
				Переменные данные для исполнений		
				С11		
				Детали		
Б4		1	411-2-183.87-КЖИ-29.001	⌀10 AIII ГОСТ 5781-82* ℓ=1030	4	0,64 кг
Б4		2	-29.002	ℓ=850	8	0,53 кг
				С12		
				Детали		
Б4		1	411-2-183.87-КЖИ-29.001-01	⌀10 AIII ГОСТ 5781-82* ℓ=1150	4	0,71 кг
Б4		2	-29.002-01	ℓ=850	10	0,53 кг

Инв.№ подл. | Подпись и дата | Взам.инв.№

Привязан

Инв.№

Нач.отд.	Калабухов	
Н.контр.	Лачинский	
Гл.спец.	Нейбург	
ГИП	Усталов	
Рук.гр.	Пономарева	
Ст.техн.	Мещерякова	

929-04

ТП 411-2-183.87-КЖИ-29.000

Сетка С11, С12

Стадия	Масса	Масштаб
РП	См. тех.л.	
Лист	Листов 1	

Воронежский филиал СОЮЗГИПРОЛЕСХОЗ

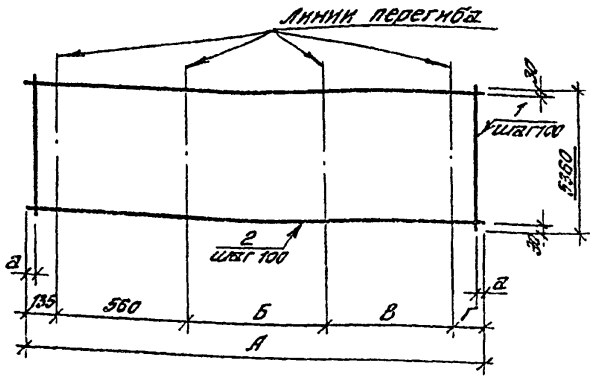

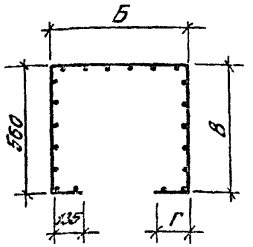

Формат	Зона	Поз.	Обозначение	Наименование	Кол.	Примечание
				Документация		
А4			411-2-183.87-КЖИ-ТУ	Технические условия		
				Переменные данные для исполнений		
				С14		
				Детали		
Б4		1	411-2-183.87-КЖИ-30.001	ф5 Вр I ГОСТ 6727-80* ℓ=5360	20	0,8 кг
Б4		2	-30.002	ℓ=2000	54	0,3 кг
				С15		
				Детали		
Б4		1	411-2-183.87-КЖИ-30.001-01	ф5 Вр I ГОСТ 6727-80* ℓ=5360	13	0,8 кг
Б4		2	-30.002-01	ℓ=1270	54	0,2 кг

Обозначение	Марка	Размеры, мм					Масса, кг
		А	а	Б	В	Г	
411-2-183.87-КЖИ-30.000	С14	2000	50	610	560	135	32,2
-01	С15	1270	35	305	760	110	21,2

Инв. № подл. | Подпись и дата | Взам. инв. №

929-04

Нач. отд.	Калабухов		ТП 411-2-183.87-КЖИ-30.000
Н. контр.	Пачинская		
Гл. спец.	Неводуг		
ГИП	Усталов		Сетки С14, С15
Рук. гр.	Федорова		
Инж.	Фролова		

Стадия	Масса	Масштаб
РП	см. табл.	
Лист	Листов 1	

Привязан

Инв. №

Воронежский филиал СОЮЗГИПРОЛЕСХОЗ

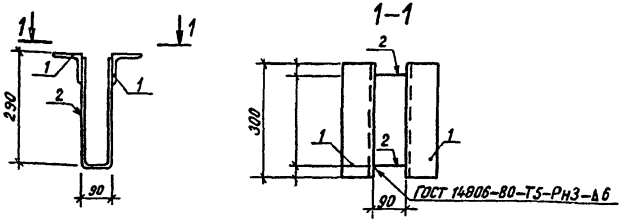

Формат	Зона	Поз.	Обозначение	Наименование	Кол.	Примечание
				Документация		
А4			411-2-183.87-КЖИ-ТУ	Технические условия		
				Детали		
БЧ		1	411-2-183.87-КЖИ-31.001	Уголок Б-80×80×6 ГОСТ 8509-86* Вст3пс6 ГОСТ 380-71* ℓ=300	2	2,20 кг
БЧ		2	-31.002	⌀12 AI ГОСТ 5781-82* ℓ=670	2	0,59 кг

Привязан

Инв. №

Нач. отд.	Калабухов	
Н. контр.	Пачинский	
Гл. спец.	Нейбург	
ГИП	Усталов	
Рук. гр.	Пономарева	
Инж.	Крюкова	

411-2-183.87-КЖИ-31.000

Изделие закладное МН1

Стадия	Масса	Масштаб
РП	5,58	
Лист	Листов 1	

Взам. инв. № | Подпись и дата | Инв. № подл.

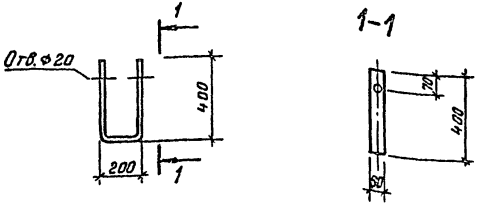

Привязан

Инв. №

Нач. отд.	Калабухов	
Н. контр.	Пачинский	
Гл. спец.	Нейбург	
ГИП	Усталов	
Рук. гр.	Пономарева	
Инж.	Крюкова	

929-04

411-2-183.87-КЖИ-32.000

Закладные изделия МН2

Стадия	Масса	Масштаб
РП	2,83	
Лист	Листов 1	

Полоса 6,0×6 ГОСТ 103-76* Вст3сп5-А ТУ 14-1-3023-80

Воронежский филиал Союзгипролесхоз

Взам. инв. № | Подпись и дата | Инв. № подл.

Альбом IV

Типовой проект 411-2-183.87

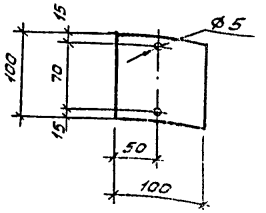

Привязан

Инв.№

Нач.отд	Колобухов	
Н.контр	Починский	
Гл.спец	Нейбург	
ГИП	Усталов	
Рук.гр.	Пономарева	
Ст.техн.	Мещерякова	

ТП 411-2-183.87-КЖИ-33.000

Изделие закладное МН4

Стадия	Масса	Масштаб
РП	0,5	
Лист	Листов 1	

Полоса 100×6 ГОСТ 103-46* / Вст3сп5 ТУ14-1-3023-80 ℓ=100

Воронежский филиал СОЮЗГИПРОЛЕСХОЗ

Копировал Решетило Формат А4

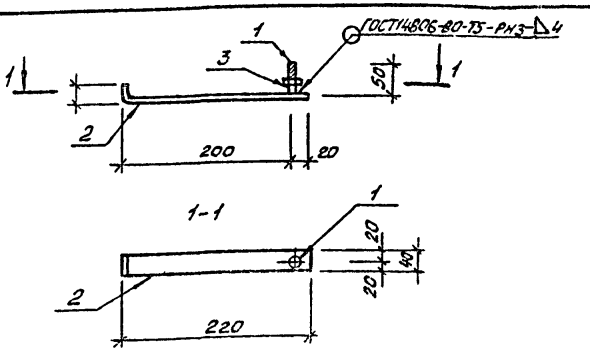

Формат	Зона	Поз.	Обозначение	Наименование	Кол.	Примеч.
				Документация		
А4			411-2-183.87-КЖИ-ТУ	Технические условия		
				Детали		
Б4		1	411-2-183.87-КЖИ-34.001	Ø12 А1 ГОСТ 5781-82* ℓ=30	1	0,03 кг
Б4		2	-34.002	Полоса 6×40 ГОСТ 103-76* ℓ=240 Вст3кп2 ТУ14-1-3023-80	1	0,45 кг
				Стандартные изделия		
Б4		3	411-2-183.87-КЖИ-34.003	Гайка М12,5,019 ГОСТ 5915-70*	1	

Альбом IV

Типовой проект 411-2-183.87

Привязан

Инв.№

Нач.отд	Колобухов	
Н.контр	Починский	
Гл.спец.	Нейбург	
ГИП	Усталов	
Рук.гр.	Пономарева	
Ст.техн.	Мещерякова	

929-04

ТП 411-2-183.87-КЖИ-34.000

Изделие закладное МН5

Стадия	Масса	Масшт.
РП	0,5	
Лист	Листов 1	

Воронежский филиал СОЮЗГИПРОЛЕСХОЗ

Копировал Решетило Формат А4

Альбом IV

Типовой проект 411-2-183.87

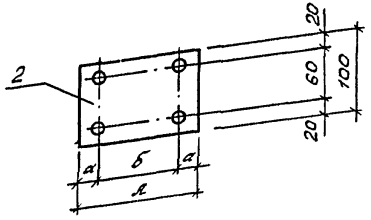

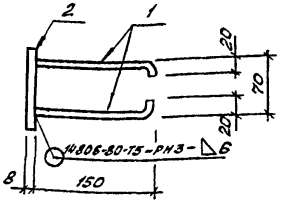

Обозначение	Марка	Размеры, мм л	а	б	Масса, кг
411-2-183.87-КЖСИ-35.000	МН6	150	25	100	1,4
-01	МН7	100	20	60	1,1

Формат	Зона	Поз.	Обозначение	Наименование	Кол.	Примеч.
				Документация		
А4			411-2-183.87-КЖСИ ТУ	Технические условия		
				Детали		
Б4		1	411-2-183.87-КЖСИ-35.001	ф10 А I ГОСТ 5781-82* ℓ=180	4	0,11кг
				Переменные данные для исполнений:		
				МН6		
				Детали		
Б4		2	411-2-183.87-КЖСИ-35.002	Полоса 100х8 ГОСТ 103-76* ℓ=150 Вст3кп2 ГУ 14-1-3023-80	1	0,94кг
				МН7		
				Детали		
Б4		2	411-2-183.87-КЖСИ-35.002-01	Полоса 100х8 ГОСТ 103-76* ℓ=100 Вст кп2 ГУ 14-1-3023-80	1	0,63кг

Инв. № подл. | Подп. и дата | Взам. инв. №

929-04

Нач. отд.	Колабухов		ТП 411-2-183.87-КЖСИ-35.000
Н. контр.	Лачинский		
Гл. спец.	Нейбург		Изделие закладное МН6, МН7
ГИП	Усталов		
Рук. гр.	Пономарева		
Ст. техн.	Нещерякова		

Стадия	Масса	Масштаб
РП	см. табл.	
Лист	Листов 1	

Воронежский филиал Союзгипролесхоз

Привязан

Инв. №

Альбом IV

Типовой проект 411-2-183.87

Рис.1

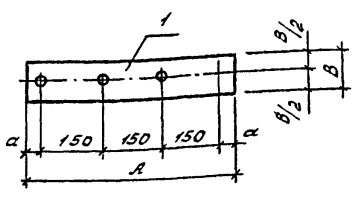

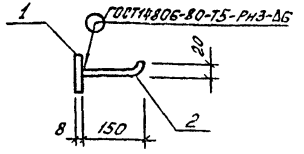

Рис.2

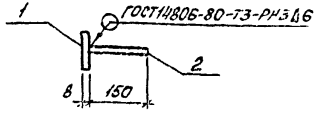

Обозначение	Марка	Рис.	Размеры, мм A	B	α	Масса, кг
411-2-183.87-КЖИ-36.000	МН8	1	520	100	35	3,7
-01	МН9	2	560	200	55	7,4

Формат	Зона	Поз.	Обозначение	Наименование	Кол.	Примеч.
				Документация		
А4			411-2-183.87-КЖИ-ТУ	Технические условия		
				Переменные данные для исполнений:		
				МН8		
				Детали		
Б4		1	411-2-183.87-КЖИ-36.001	Полоса 100×8 ГОСТ103-76* ℓ=520 Вст3пп2ТУ14-1-3023-80	1	3,26кг
Б4		2	-36.002	ф10АI ГОСТ5781-82* ℓ=180	4	0,11кг
				МН9		
				Детали		
Б4		1	411-2-183.87-КЖИ-36.001-01	Полоса 200×8 ГОСТ103-76 ℓ=560 Вст3кп2ТУ14-1-3023-80	1	7,03кг
Б4		2	-36.002-01	ф10АI ГОСТ5781-82* ℓ=150	4	0,09кг

929-04

Нач.отд.	Колабухов	
Н.контр.	Пачинский	
Гл.спец.	Неёбуре	
ГИП	Усталов	
Рук.гр.	Плотарева	
Ст.техн.	Мещерякова	

ТП411-2-183.87-КЖИ36.000

Изделие закладное МН8, МН9

Стадия	Масса	Масшт.
РП	см. табл.	
Лист	Листов 1	

Воронежский филиал Союзгипролесхоз

Привязан

Инв.№

Инв.№ подл. | Подп. и дата | Взам.инв.№

Копировал Решетило

Формат А3

Альбом IV

Типовой проект 411-2-183.87

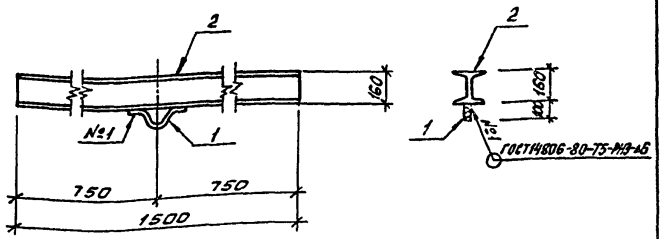

Формат	Зона	Поз	Обозначение	Наименование	Кол.	Примеч.
				Документация		
А4			411-2-183.87-КЖИ-ТУ	Технические условия		
				Детали		
А4		1	411-2-183.87-КЖИ-37.001	Петля	1	
Б4		2	-37.002	Двутавр 16 ГОСТ 8239-72 l=1500 Вст3сп5-1 ТУ 14-1-3023-80	1	23,9кг

Привязан

Инв. №

Нач.отд	Колобухов		
Н.контр	Починский		
Гл.спец	Нейбург		
ГИП	Усталов		
Рук.гр.	Пономарева		
Гл.техн.	Нещеряков		

Инв.№ подл. | Подп. и дата | Взам.инв.№

ТП 411-2-183.87-КЖИ-37.000

Изделие закладное МН10

Стадия	Масса	Масштаб
РП	24,6	
Лист	Листов 1	

Воронежский филиал СОЮЗГИПРОЛЕСХОЗ

Копировал Решетило Формат А4

Альбом IV

Типовой проект 411-2-183.87

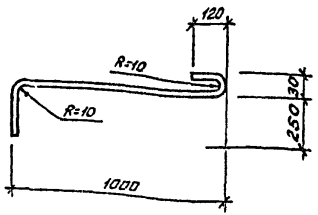

Привязан

Инв №

Нач.отд	Колобухов		
Н.контр	Починский		
Гл.спец	Нейбург		
ГИП	Усталов		
Рук.гр	Федоровский		
Инж	Фролова		

Инв.№ подл. | Подп. и дата | Взам.инв.№

929-04

ТП 411-2-183.87-КЖИ-38.000

Изделие закладное МН11

Стадия	Масса	Масштаб
РП	0,8	
Лист	Листов 1	

ф 10 АII ГОСТ 5781-82*

Воронежский филиал СОЮЗГИПРОЛЕСХОЗ

Копировал Решетило Формат А4

Типовой проект 411-2-183.87

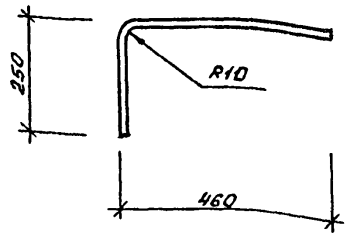

Привязан			
Инв.№			
Нач.отд	Калобухов		
Н.контр	Лачинский		
Гл.спец	Нейбург		
ГИП	Усталов		
Рук.гр.	Федорова		
Инж.	Фролова		

ТП 411-2-183.87-КЖИ-39.000

Изделие закладное МН14

Стадия	Масса	Масшт.
РП	0,44	
Лист	Листов 1	

Ф10 AII ГОСТ 5781-82*

Воронежский филиал СОЮЗГИПРОЛЕСХОЗ

Копировал Ред. Тимр Формат А4

Типовой проект 411-2-183.87

1-1

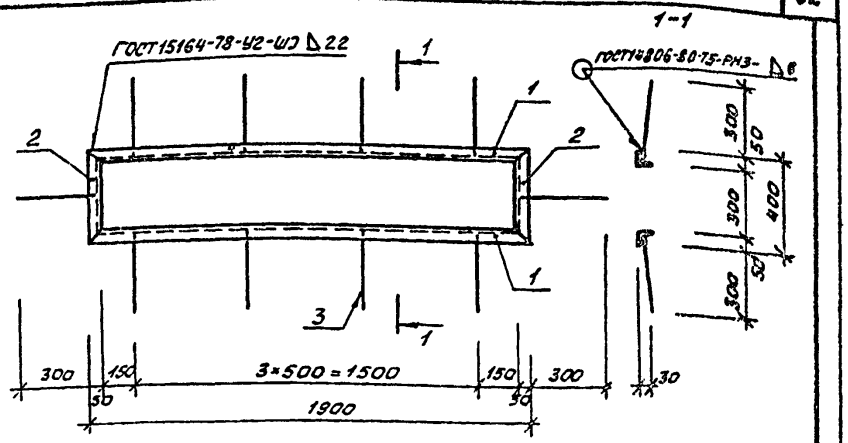

			Обозначение	Наименование	Кол.	Примеч.
				Документация		
А4			411-2-183.87-КЖИ-ТУ	Технические условия		
				Детали		
Б4		1	411-2-183.87-КЖИ-40.001	Уголок Б-50×50×5 ГОСТ 8509-86 / 8Ст3кп2 ГОСТ 380-71* ℓ=1340	2	7,16кг
Б4		2	-40.002	ℓ=400	2	1,51кг
Б4		3	-40.003	ФВ AIII ГОСТ 5781-82* ℓ=340	10	0,13кг.

Привязан		
Инв.№		
Нач.отд.	Калобухов	
Н.контр.	Лачинский	
Гл.спец.	Нейбург	
ГИП	Усталов	
Рук.гр.	Федорова	
Инж.	Фролова	

929-04

ТП 411-2-183.87-КЖИ-40.000

Изделие закладное МН15

Стадия	Масса	Масшт.
РП	18,6	
Лист	Листов 1	

Воронежский филиал СОЮЗГИПРОЛЕСХОЗ

Копировал Ред. тимр Формат А4

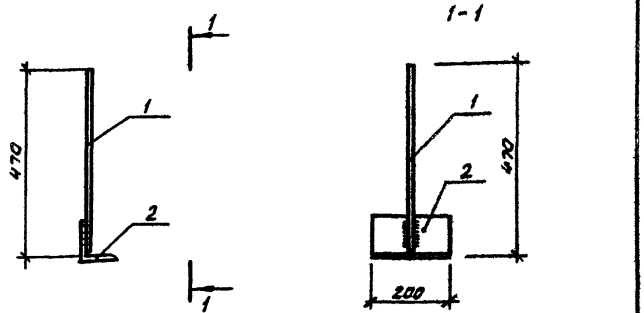

Формат	Зона	Поз.	Обозначение	Наименование	Кол.	Примеч.
				Документация		
А4			411-2-183.87-КЖИ-ТУ	Технические условия		
				Детали		
Б4		1	411-2-183.87-КЖИ-41.001	⌀16 AI ГОСТ 5781-82* ℓ=470	1	0,74кг
Б4		2	-41.002	Уголок Б-90×90×7 ГОСТ 8509-86* Вст3пс6-1 ГУ 14-1-3625-86	1	1,90кг

1. Сварные швы с высотой катета 5мм.

Привязан

Инв.№ подл. | Подп. и дата | Взам.инв.№

Инв.№

Нач.отд.	Колобухов	
Н.контр.	Починский	
Гл.спец.	Неубург	
ГИП	Устолов	
Рук.гр.	Пономарев	
Ст.техн.	Мещерякова	

ТП 411-2-183.87-КЖИ-41.000

Изделие соединительное ЦС1

Стадия	Масса	Масштаб
РП	2,6	
Лист	Листов 1	

Воронежский филиал СОЮЗГИПРОЛЕСХОЗ

Копировал Решетило Формат А4

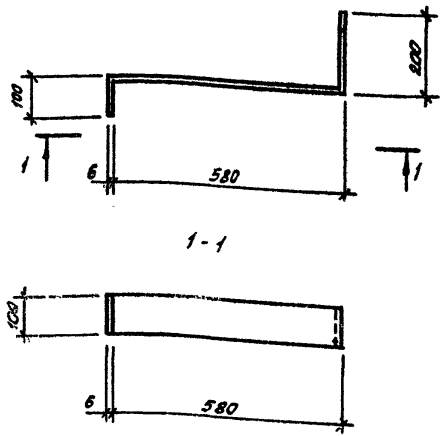

Привязан

Инв.№ подл. | Подп. и дата | Взам.инв.№

Инв.№

929-04

Нач.отд.	Колобухов	
Н.контр.	Починский	
Гл.спец.	Неубург	
ГИП	Устолов	
Рук.гр.	Пономарев	
Ст.инж.	Нагорная	

ТП 411-2-183.87-КЖИ-42.000

Изделие соединительное ЦС1

Стадия	Масса	Масштаб
РП	4,2	
Лист	Листов	

Лист Б-ПН-6-ГОСТ 19903-74* 100×200 Вст3кп2 ГОСТ 380-71*

Воронежский филиал СОЮЗГИПРОЛЕСХОЗ

Копировал Решетило Формат А4

Остальное см. ПК1-4

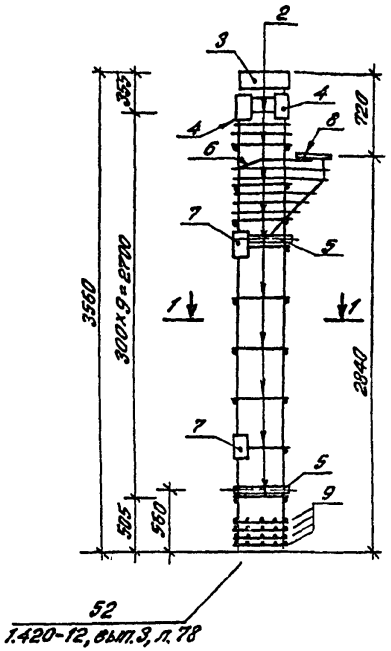

1-1

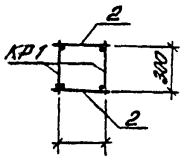

Формат	Зона	Поз.	Обозначение	Наименование	Кол.	Приме-чание
				Документация		
			1.420-12, вып.3	Узлы		
			1.420-12, вып.3	Пояснительная записка		
				Сборочные единицы		
А4		1	411-2-183.87-КЖИ-02.110	Каркас плоский КР1	2	
		3		Закладная деталь М1	1	
		4	1.420-12, вып.5	М13	1	
		5		М16	2	
		6		М40	1	
		7		М42	8	
		8		М50	1	
		9	1.420-12, вып.3	Сетка С1	4	
		2		Изделие арматурное поз.2	28	
		58		поз.58	6	
		66	1.420-12, вып.3, л.21Р	поз.66	1	
		67		поз.67	2	
		68		поз.68	2	
		69		поз.69	1	
		70		поз.70	1	
		71		поз.71	1	
		72		поз.72	1	

Пространственный каркас ПК1-4-01 выполнять аналогично каркасу ПК1-4 по серии 1.420-12, вып.3, ч.1 и 2 с укорочением последнего на 1350 мм и в соответствии с данным чертежом.

929-04

Нач.отд.	Калабухов		ТП 411-2-183.87-КЖИ-02.100
Н.контр.	Пачинский		
Гл.спец.	Нежбург		
ГИП	Усталов		
Рук.гр.	Федорова		Каркас пространственный ПК1-4-01
Инж.	Трунова		

Стадия	Масса	Масштаб
РП	160,2	
Лист	Листов 1	

Воронежский филиал Союзгипролесхоз

Привязан

Инв.№ подл. | Подпись и дата | Взам.инв.№

Инв.№

Типовой проект 411-2-183.87 Альбом IV

Рис. 1

Остальное см. ПК 3

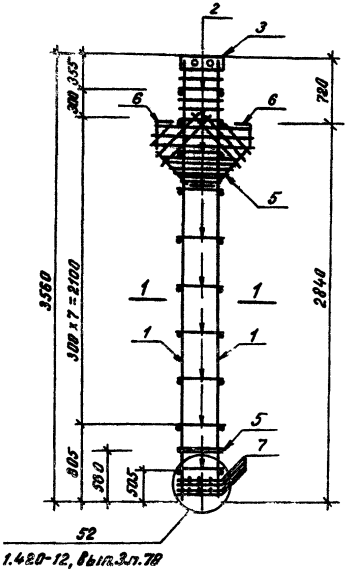

Рис. 2

Остальное см. рис. 1

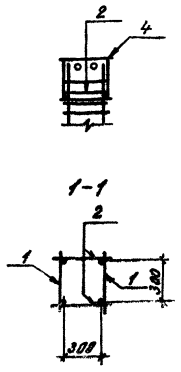

Формат	Зона	Поз.	Обозначение	Наименование	На испол. —	На испол. 01	Примеч.
				Документация			
			1.420-12, вып.3	Узлы			
			1.420-12, вып.3	Пояснительная записка			
				Сборочные единицы			
А4		1	411-2-183,87-КЖИ-02.110	Каркас плоский Кр1.	2	2	
		3	1.420-12, вып.5	Изделие закладное М1	1		
		4	411-2-183.87-КЖИ-03.200	МН13		1	
		5	1.420-12, вып.5	М16	2	2	
		6		М51	2	2	
		7	1.420-12, вып.3	Сетка С1	4	4	
				Детали			
		2	1.420-12, вып.3 л.217	Изделие арматурное поз.2	20	20	
		58		поз.58	6	6	
		66		поз.66	2	2	
		67		поз.67	4	4	
		72		поз.72	1	1	
		79		поз.79	2	2	
		80		поз.80	1	1	
		81		поз.81	1	1	
		82		поз.82	1	1	

Обозначение	Марка	Рис	Масса, кг
411-2-183.87-КЖИ-03.100	ПК3-01	1	151,5
-01	-02	1	165,9

Пространственные каркасы ПК выполнять аналогично каркасу ПК3 по серии 1.420-12, вып3. ч.1 и 2 с укорочением последнего на 1350 мм и в соответствии с данным чертежом.

929-04

Нач.отд.	Калабухов	
Н.контр.	Пачинский	
Л.спец.	Нейбург	
ГИП	Усталов	
Рук.гр.	Федорова	
Инж.	Трунова	

ТП 411-2-183.87-КЖИ-03.100

Каркас пространственный ПК

Стадия	Масса	Масштаб
РП	см. табл.	

Лист | Листов 1

Воронежский филиал СОЮЗГИПРОЛЕСХОЗ

Привязан

Инв. №

Инв. № подл. | Подпись и дата | Взам. инв. №

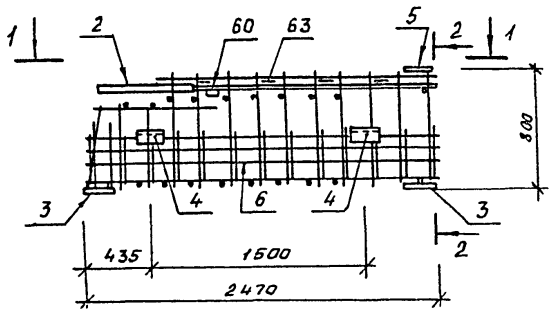

1-1

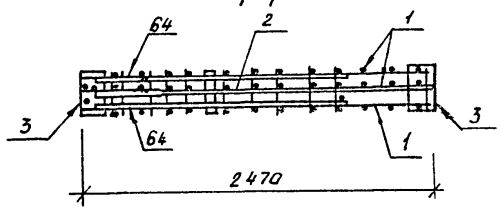

2-2

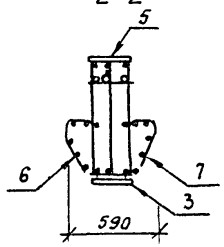

Формат	Зона	Поз	Обозначение	Наименование	Кол.	Примеч.
				Документация		
			ИИ23-1/70	Пояснительная записка		
				Сборочные единицы		
А4		1	411-2-183.87-КЖИ-10.110	Каркас плоский КР2	3	
А4		2	411-2-183.87-КЖИ-10.120	Изделие арматурное С71	1	
		3	ИИ23-1/70	Изделие закладное М1	2	
		4		М3	4	
		5	1.400-6/76, Вып.1	М3-1	1	
		6	ИИ23-1/70	Сетка С3	1	
		7		С3А	1	
				Детали		
		60	ИИ23-1/70	Изделие арматурное поз.60	1	
		62		поз.62	21	
		63		поз.63	6	
		64		поз.64	2	

Пространственный каркас ПК22-01 выполнять аналогично каркасу ПК22 по серии ИИ23-1/70 с укорочением последнего на 3000мм в соответствии с данным чертежом.

929-04

Нач.отд	Калабухов	
Н.контр.	Пачинский	
Гл.спец.	Нейбург	
ГИП	Усталов	
Рук.гр.	Федорова	
Инж.	Фролова	

ТП 411-2-183.87-КЖИ-10.100

Каркас пространственный ПК22-01

Стадия	Масса	Масштаб
РП	193,4	
Лист	Листов 1	

Воронежский филиал Союзгипролесхоз

Привязан

Инв.№

Подп. и дата

Инв.№подл.

Взам.инв.№

Копировал Решетило

Формат А3

Альбом IV

Типовой проект 411-2-183.87

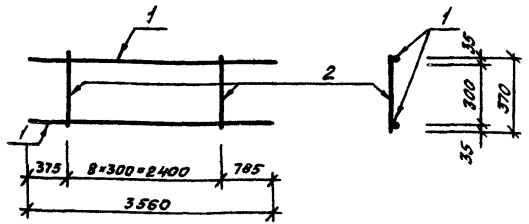

Формат	Зона	Поз.	Обозначение	Наименование	Кол.	Примеч.
				Документация		
А4			411-2-183.87-КЖИ-ТУ	Технические условия		
				Детали		
Б4		1	411-2-183.87-КЖИ-02.111	ф25 AIII ГОСТ 5781-82* ℓ=3580	2	13,7 кг
Б4		2	02.112	ф8 AI ГОСТ 5781-82* ℓ=370	10	0,2 кг

Привязан

Инв. №

Нач. отд.	Колабухов	
Н. контр.	Починский	
Гл. спец.	Нейбург	
ГИП	Усталов	
Рук. гр.	Федорова	
Инж.	Фролова	

ТП 411-2-183.87-КЖИ-02.110

Каркас плоский КР1

Стадия	Масса	Масштаб
РП	29,4	
Лист	Листов 1	

Воронежский филиал СОЮЗГИПРОЛЕСХОЗ

Инв. № подл. | Подп. и дата | Взам. инв. №

Копировал Решетило

Формат А4

Альбом IV

Типовой проект 411-2-183.87

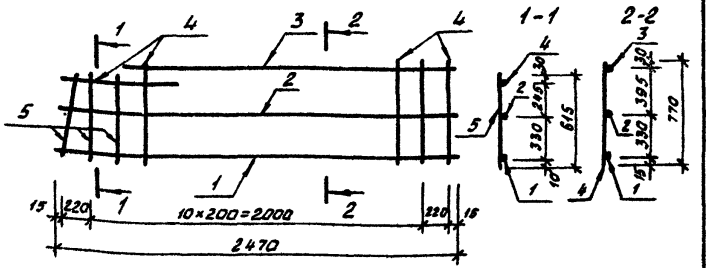

Формат	Зона	Поз.	Обозначение	Наименование	Кол.	Примеч.
				Документация		
А4			411-2-183.87-КЖИ-ТУ	Технические условия		
				Детали		
Б4		1	411-2-183.87-КЖИ-10.111	ф25 AIII ГОСТ 5781-82* ℓ=2470	1	9,5 кг
Б4		2	-10.112	ф16 AIII ГОСТ 5781-82* ℓ=2410	1	2,9 кг
Б4		3	-10.113	ф14 AIII ГОСТ 5781-82* ℓ=1970	1	2,4 кг
Б4		4	-10.114	ф14 AIII ГОСТ 5781-82* ℓ=770	10	0,9 кг
Б4		5	-10.115	ф14 AIII ГОСТ 5781-82* ℓ=615	3	0,7 кг

Привязан

Инв. №

Нач. отд.	Колабухов	
Н. контр.	Починский	
Гл. спец.	Нейбург	
ГИП	Усталов	
Рук. гр.	Федорова	
Инж.	Фролова	

929-04

ТП 411-2-183.87-КЖИ-10.110

Каркас плоский КР2

Стадия	Масса	Масштаб
РП	27,7	
Лист	Листов 1	

Воронежский филиал СОЮЗГИПРОЛЕСХОЗ

Инв. № подл. | Подп. и дата | Взам. инв. №

Копировал Решетило

Формат А4

Альбом IV

Типовой проект 411-2-183.87

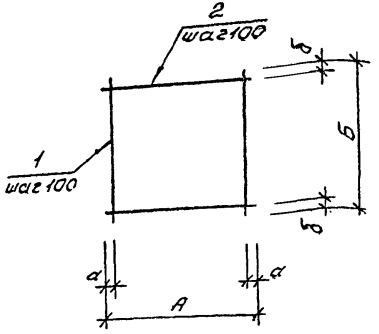

Обозначение	Марка	Размеры, мм A	α	б	δ	Масса, кг
411-2-183.87-КЖИ-15.100	С1	620	45	490	45	1,2
-01	С2	230	15	360	30	0,4
-02	С3	360	30	490	45	0,8

Формат	Зона	Поз.	Обозначение	Наименование	Кол.	Примеч.
				Документация		
А4			411-2-183.87-КЖИ-ТУ	Технические условия		
				Переменные данные для исполнений		
				С1		
				Детали		
Б4		1	411-2-183.87-КЖИ-15.001	ФВАIII ГОСТ 5781-82*		
				l=490	5	0,11 кг
Б4		2	-15.002	l=620	5	0,14 кг
				С2		
				Детали		
Б4		1	411-2-183.87-КЖИ-15.001-01	ФВАIII ГОСТ 5781-82*		
				l=360	3	0,03 кг
Б4		2	-15.002-01	l=230	4	0,05 кг
				С3		
				Детали		
Б4		1	411-2-183.87-КЖИ-15.001-02	ФВАIII ГОСТ 5781-82*		
				l=490	4	0,11 кг
Б4		2	-15.002-02	l=360	5	0,08 кг

Инв. № подл. | Подп. и дата | Взам. инв. №

929-04

Нач. отд.	Колябухов		ТП 411-2-183.87-КЖИ-15.100
Н. контр.	Починский		
Гл. спец.	Нейбург		
ГИП	Усталов		Сетка С1... С3
Рук. гр.	Федоров		
Инж.	Фролова		

Стадия	Масса	Масштаб
РП	см. табл.	
Лист	Листов 61	

Воронежский филиал Союзгипролесхоз

Привязан

Инв. №

Копьевал решетило

Формат А3

Альбом IV

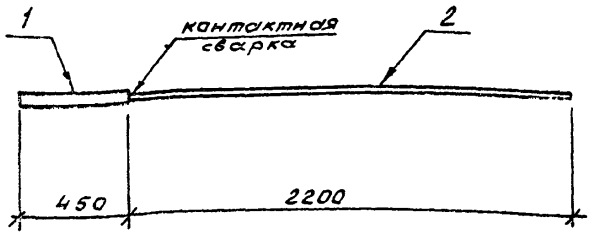

Типовой проект 411-2-183.87

Формат	Зона	Поз.	Обозначение	Наименование	Кол.	Примеч.
				Документация		
А4			411-2-183.87-КЖИ-ТУ	Технические условия		
				Детали		
Б4		1	411-2-183.87-КЖИ-10.121	⌀36 AIII ГОСТ 5781-82* ℓ=450	1	3,6 кг
Б4		2	-10.122	⌀28 AIII ГОСТ 5781-82* ℓ=2200	1	10,6 кг

Привязан

Инв. №

Нач.отд	Калабухов	
Н.контр	Починский	
Гл.спец	Нейбург	
ГИП	Усталов	
Рук.гр	Федорова	
Инж	Фролова	

ТП 411-2-183.87-КЖИ-10.120

Изделие арматурное СТ1

Стадия	Масса	Масшт.
РП	14,2	
Лист	Листов 1	

Воронежский филиал СОЮЗГИПРОЛЕСХОЗ

Инв. № подл. | Подп. и дата | Взам. инв. №

Копировал Решетило Формат А4

Альбом IV

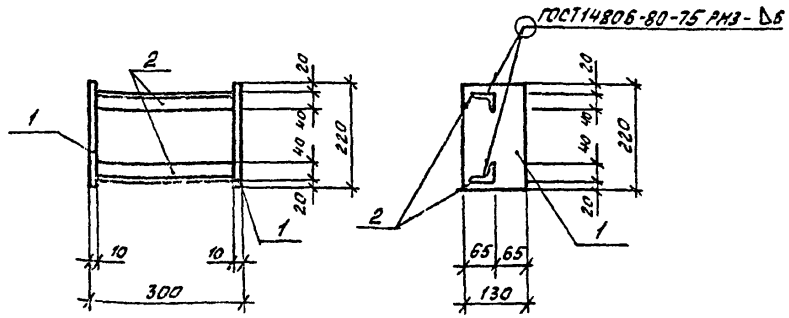

Типовой проект 411-2-183.87

Формат	Зона	Поз.	Обозначение	Наименование	Кол.	Примеч.
				Документация		
А1			411-2-183.87-КЖИ-ТУ	Технические условия		
				Детали		
Б4		1	411-2-183.87-КЖИ-01.110	Полоса 130×10 ГОСТ 103-76* / Ст3кп2 ГОСТ 380-71* ℓ=220	2	5,5 кг
Б4		2	411-2-183.87-КЖИ-01.120	Уголок L63×40×8 ГОСТ 8510-86 / Ст3кп2 ГОСТ 380-71* ℓ=280	2	7,4 кг

Привязан

Инв. №

Нач.отд	Калабухов	
Н.контр	Починский	
Гл.спец	Нейбург	
ГИП	Усталов	
Рук.гр.	Федорова	
Инж	Трунова	

929-04

ТП 411-2-183.87-КЖИ-01.100

Изделие закладное МН12

Стадия	Масса	Масшт.
РП	25,4	
Лист	Листов 1	

Воронежский филиал СОЮЗГИПРОЛЕСХОЗ

Инв. № подл. | Подп. и дата | Взам. инв. №

Копировал Решетило Формат А4

Альбом IV

Типовой проект 411-2-183.87

1-1

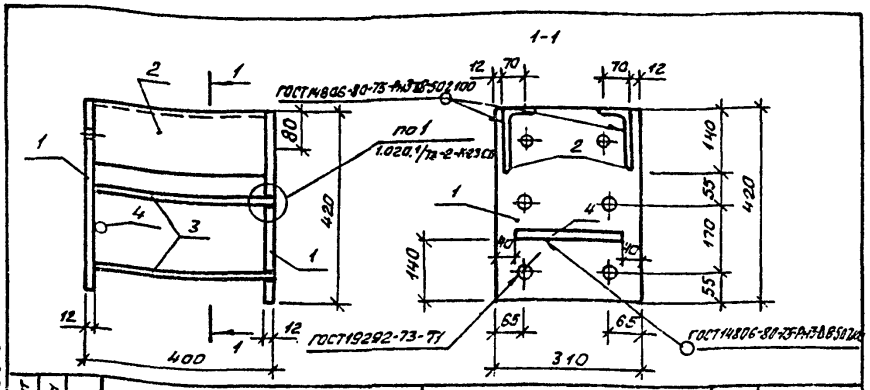

Формат	Зона	Поз.	Обозначение	Наименование	Кол.	Примеч.
				Документация		
А4			411-2-183.87-КЖИ-ТУ	Технические условия		
				Сборочные единицы		
Б4		1	411-2-183.87-КЖИ-03.210	Полоса $\frac{310\times12\ ГОСТ\ 82\text{-}70^*}{Вст3кп2\ ГОСТ\ 380\text{-}71^*}$ ℓ=420	2	7,4 кг
Б4		2	-03.220	Уголок $\frac{140\times80\times10\ ГОСТ\ 8510\text{-}86}{Вст3кп2\ ГОСТ\ 380\text{-}71^*}$ ℓ=376	2	6,6 кг
Б4		3	-03.230	⌀22 AIII ГОСТ 5781-82* ℓ=488	4	0,5 кг
Б4		4	-03.240	⌀12 AIII ГОСТ 5781-82* ℓ=200	1	0,2 кг

Привязан

Инв. № подл. | Подп. и дата | Взам. инв. №

Инв. №

Нач. отд.	Колобухов	
Н. контр.	Починский	
Гл. спец.	Нейбург	
ГИП	Усталов	
Рук. гр.	Федорова	
Инж.	Трунова	

ТП 411-2-183.87-КЖИ-03.200

Изделие закладное МН13

Стадия	Масса	Масштаб
РП	30,2	
Лист	Листов 1	

Воронежский филиал СОЮЗГИПРОЛЕСХОЗ

Копировал | Формат А4

Альбом IV

Типовой проект 411-2-183.87

Формат	Зона	Поз.	Обозначение	Наименование	Кол.	Примеч.
				Документация		
А4			411-2-183.87-КЖИ-20.100СБ	Сборочный чертеж		
А4			411-2-183.87-КЖИ-ТУ	Технические условия		
				Детали		
Б4		1	411-2-183.87-КЖИ-20.101	Полоса $\frac{20\times4\ ГОСТ\ 103\text{-}76^*}{Вст3кп3\ ТУ\ 14\text{-}1\text{-}3023\text{-}80}$		
				ℓ=200	2	0,13 кг
Б4		2	-20.102	ℓ=48	2	0,03 кг
Б4		3	-20.103	ℓ=100	2	0,06 кг
Б4		4	-20.104	ℓ=199	12	0,12 кг
Б4		5	-20.105	ℓ=110	1	0,13 кг
Б4		6	-20.106	ℓ=184	1	0,22 кг
Б4		7	-20.107	ℓ=255	1	0,31 кг
Б4		8	-20.108	ℓ=200	2	0,13 кг
Б4		9	-20.109	ℓ=116	1	0,07 кг

Привязан

Инв. № подл. | Подп. и дата | Взам. инв. №

Инв. №

Нач. отд.	Колобухов	
Н. контр.	Починский	
Гл. спец.	Нейбург	
ГИП	Усталов	
Рук. гр.	Пономарева	
Инж.	Крюкова	

929-04

ТП 411-2-183.87-КЖИ-20.100

Элемент декоративный ДЭ1

Стадия	Лист	Листов
РП		1

Воронежский филиал СОЮЗГИПРОЛЕСХОЗ

Копировал | Формат А4

Альбом IV

Типовой проект 411-2-183.87

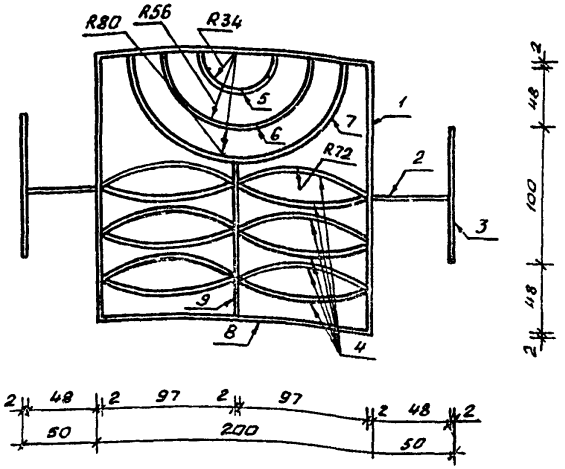

Инв.№ подл.	Подп. и дата	Взам. инв.№
	Привязан	
	Инв.№	
	Нач.отд. Калабухов	
	Н.контр. Пачинский	
	Гл.спец. Нейбург	
	ГИП Усталов	
	Рук.гр. Пономарева	
	Гл.арх. Сокольникова	

ТП 411-2-183.87-КЖИ-20.100 СБ

Элемент декоративный ДЭ1

Стадия	Масса	Масштаб
РП	2,9	
Лист	Листов 1	

Воронежский филиал СОЮЗГИПРОЛЕСХОЗ

Копировал Решетило Формат А4

Альбом IV

Типовой проект 411-2-183.87

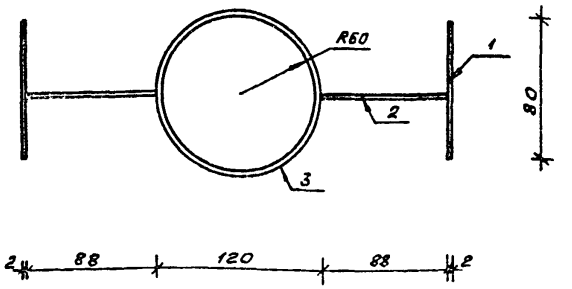

Формат	Зона	Поз.	Обозначение	Наименование	Кол.	Примеч.
				Документация		
А4			411-2-183.87-КЖИ-ТУ	Технические условия		
				Детали		
Б4		1	411-2-183.87-КЖИ-20.201	Полоса 20×4 ГОСТ 103-76* / Ст3сп5-1 ТУ 14-1-3023-80		
				ℓ = 80	2	0,05 кг
Б4		2	-20.202	ℓ = 88	2	0,05 кг
Б4		3	-20.203	ℓ = 377	1	0,24 кг

Инв.№ подл.	Подп. и дата	Взам. инв.№
	Привязан	
	Инв.№	
	Нач.отд. Калабухов	
	Н.контр. Пачинский	
	Гл.спец Нейбург	
	ГИП Усталов	
	Рук.гр. Пономарева	
	Ст.арх. Сокольникова	

929-04

ТП 411-2-183.87-КЖИ-20.200

Элемент декоративный ДЭ2

Стадия	Масса	Масштаб
РП	0,44	
Лист	Листов 1	

Воронежский филиал СОЮЗГИПРОЛЕСХОЗ

Копировал Решетило Формат А4

Альбом IV

Типовой проект 411-2-183.87

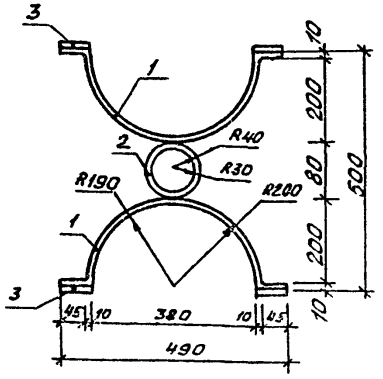

Формат	Зона	Поз.	Обозначение	Наименование	Кол.	Примеч.
				Документация		
А4			411-2-183.87-КЖИ-ТУ	Технические условия		
				Детали		
Б4		1	411-2-183.87-КЖИ-21.101	ф10А-I ГОСТ5781-82* ℓ=628	2	0,39кг
Б4		2	-21.102	ℓ=251	1	0,16 кг
Б4		3	-21.103	ℓ=45	4	0.03кг

Привязан

Инв.№

Нач.отд.	Колобухов		
Н.контр.	Пачинский		
Гл.спец.	Нейбург		
ГИП	Усталов		
Рук.гр.	Пономарева		
Ст.арх.	Сокольникова		

Инв.№ подл. | Подп. и дата | Взам.инв.№

ТП 411-2-183.87 -КЖИ-21.100

Элемент декоративный ДЭ3

Стадия	Масса	Масшт.
РП	1,1	
Лист	Листов 1	

Воронежский филиал СОЮЗГИПРОЛЕСХОЗ

Копировал Решетило Формат А4

gost.e-ecolog.ru

Альбом IV

Типовой проект 411-2-183.87

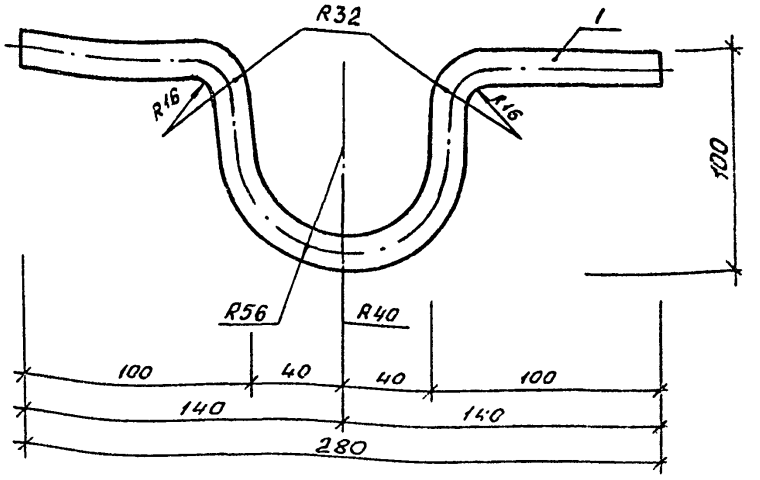

Длина развернутая - 450мм.

Привязан

Инв.№

Нач.отд.	Колобухов		
Н.контр.	Пачинский		
Гл.спец.	Нейбург		
ГИП	Усталов		
Рук.гр.	Пономарева		
Ст.техн.	Мещерякова		

Инв.№ подл. | Подп. и дата | Взам.инв.№

929-04

ТП 411-2-183.87-КЖИ-37.001

Петля

Стадия	Масса	Масшт.
РП	0,7	
Лист	Листов 1	

ф16АI ГОСТ 5781-82*

Воронежский филиал СОЮЗГИПРОЛЕСХОЗ

Копировал Решетило Формат А4