Типовой проект
411-2-183.87

Специализированный цех по производству товаров народного потребления из отходов, дров и низкосортной древесины с годовой программой 0,5...0,7 млн. руб.

Стены кирпичные

Альбом II

Архитектурно-строительные решения. Конструкции железобетонные, металлические и деревянные.

КФ929-02

gost.e-ecolog.ru

ЦЕНТРАЛЬНЫЙ ИНСТИТУТ ТИПОВОГО ПРОЕКТИРОВАНИЯ
ГОССТРОЯ СССР
КИЕВСКИЙ ФИЛИАЛ
г. Киев-57 ул. Эжена Потье № 12

18/2
Заказ № 278 Инв. № 929-02 Тираж 120

Сдано в печать 31 1989 Цена 14-14

Типовой проект
411-2-183.87

Специализированный цех по производству товаров народного потребления из отходов, дров и низкосортной древесины с годовой программой 0,5... 0,7 млн. руб.

Стены кирпичные

Альбом II

Состав проекта

Альбом I – Пояснительная записка. Технологические чертежи
Альбом II – Архитектурно-строительные решения. Конструкции железобетонные, металлические и деревянные
Альбом III – Внутренние водопровод и канализация. Отопление и вентиляция. Электротехническая часть. Связь и сигнализация. Автоматизация.
Альбом IV – Строительные изделия
Альбом V – Задание заводу-изготовителю на щиты и шкафы управления
Альбом VI – Спецификации оборудования
Альбом VII – Ведомости потребности в материалах
Альбом VIII – Сметы
Альбом IX – Проектная документация по переводу подвальных помещений на режим ПРУ

Применённые типовые проекты

Типовой проект 411-2-150.83 – Специализированный цех по производству товаров народного потребления из отходов, дров и низкосортной древесины с годовой программой 0,5 млн. руб. Стены панельные
Альбом V – Нестандартизированное оборудование

Разработан Воронежским филиалом института „Союзгипролесхоз"

КФ929-02
Главный инженер филиала Н.С. Тырченков
Главный инженер проекта В.П. Усталов

Утверждён Гослесхозом СССР
Протокол № 11 от 15.05.1987 г.
Рабочие чертежи введены в действие Гослесхозом СССР
Приказ № 121 от 15.05.1987 г.

© КФ ЦИТП Госстроя СССР, 1988 г

КФ ЦИТП инв. № 929-02
Привязан
Инв. №

Альбом III

Типовой проект 411-2-183.87

Ведомость рабочих чертежей основного комплекта

Лист	Наименование	Примечан.
1	Общие данные (начало)	
2	Общие данные (продолжение)	
3	Общие данные (окончание)	
4	План на отм. -3,000; -2,800 между осями А-Г	
5	План на отм. -3,000; -2,800 между осями Д-И. Сечение. Фрагмент 1	
6	План на отм. 0,000 между осями А-Г	
7	Планы на отм. 0,000; 3,300 между осями Д-И. План проемов окон на отм. 3,300 между осями Д-Ж	
8	План на отм. 3,300 между осями А-Г. Фрагменты 2,3	
9	Ведомость перемычек	
10	Разрезы 1-1... 5-5	
11	Фасады. Схема расположения элементов заполнения оконных проёмов	
12	Фрагмент 4. Сечения 1-1... 4-4. Приямок 1...3	
13	Фрагмент 5. Сечения 5-5, 6-6. Узлы 1...4	
14	План кровли. План полов на отм. -2,800; -3,000	
15	Планы полов на отм. 0,000; 3,300	
16	Схемы расположения опорных плит, прогонов. Фрагменты	
17	Шахта лифта 1	
18	Шахта лифта 2	
19	Перегородка остеклённая ПО1. Решётка декоративная ДР2. Окно передаточное ОК12	
20	Дробильное отделение. Асбестоцементное ограждение	

Ведомость ссылочных и прилагаемых документов (начало)

Обозначение	Наименование	Примеч.
	Ссылочные документы	
ГОСТ 5336-80	Сетки стальные плетёные одинарные	
ГОСТ 6629-74*	Двери деревянные внутренние для жилых и общественных зданий	
ГОСТ 11214-86	Окна и балконные двери деревянные с двойным остеклением для жилых и общественных зданий	
ГОСТ 12506-81	Окна деревянные для производственных зданий	
ГОСТ 14624-84	Двери деревянные для производственных зданий	
ГОСТ 16233-77*	Листы асбестоцементные волнистые унифицированного профиля	
ГОСТ 24698-81	Двери деревянные наружные для жилых и общественных зданий	
ГОСТ 26919-86	Плиты подоконные железобетонные для жилых, общественных и вспомогательных зданий	
1.038.1-1	Перемычки железобетонные для зданий с кирпичными стенами:	
вып.1	- перемычки брусковые для жилых и общественных зданий;	
вып.4	- перемычки брусковые для жилых и общественных зданий со стенами из кирпича толщиной 88 мм	
1.136-12-1	Унифицированные деревянные фрамуги для жилых, общественных зданий и административно-бытовых зданий промышленных предприятий:	
вып.1	- фрамуги для входных, балконных и внутренних дверей	
1.238-1	Железобетонные козырьки входов и парапетные плиты общественных зданий	
вып.2	- козырьки длиной 184 см, шириной 155, 220 и 279 см и плиты длиной 129 см	
1.435.9-17	Ворота распашные:	
вып.0	- материалы для проектирования	
вып.3	- ворота из дерева	
2.210-1	Детали цоколя и стен подвала общественных зданий:	
вып.4	- цоколь и стены подвала зданий из кирпича. Деформационные швы. Загрузочные люки. Входы в подвал	
2.210-1	Детали фундаментов общественных зданий:	
вып.6	- фундаменты и стены подвалов малоэтажных сельских зданий	
2.230-1	Детали стен и перегородок общественных зданий:	
вып.5	- перегородки из мелкоштучных материалов, гипсобетонные и столярные	
2.236-2	Детали примыкания оконных и дверных блоков в общественных зданиях:	
вып.1	- примыкание оконных и дверных блоков к стенам и перегородкам каркасно-панельных и кирпичных зданий	
2.244-1	Детали полов общественных зданий:	
вып.4	- полы	
2.260-1	Детали покрытий общественных зданий	
вып.3	- бесчердачные невентилируемые покрытия кирпичных зданий	

Проект разработан в соответствии с действующими нормами и правилами и предусматривает мероприятия, обеспечивающие взрывную, взрывопожарную и пожарную безопасность при эксплуатации здания

Главный инженер проекта /Усталов В.П./

929-02

Инв. №			Привязан
Нач. отд.	Калабухов		
Н. контр.	Пачинский		ТП 411-2-183.87-АР
Гл. спец.	Неудург		
ГИП	Усталов		
Рук. гр.	Пономарева		
Ст. арх.	Маслюкова		Специех по пр-ву товаров нар. потр. из отходов, брака и некондиционных древесины с гвоздями пропитанной ПЭ-200 для д

Стадия	Лист	Листов
РП	1	20

Общие данные (начало)

Воронежский филиал СОЮЗГИПРОЛЕСХОЗ

Инв. № подл. | Подпись и дата | Взам. инв. №

Альбом II

Типовой проект 411-2-183.87

Инв.№ подл. | Подпись и дата | Взам.инв.№

Ведомость ссылочных и прилагаемых документов (окончание)

Обозначение	Наименование	Примечан.
2.430-2	Типовые архитектурно-строительные детали одноэтажных промышленных неотапливаемых зданий со стенами из асбестоцементных волнистых листов:	
вып. 1	- детали стен из асбестоцементных волнистых листов УВ	
2.430-20	Узлы стен из кирпича одноэтажных зданий промышленных предприятий:	
вып. 1	- узлы цоколя и деформационных швов в стенах;	
вып. 2	- узлы сопряжения стен с покрытиями-парапетов, карнизов, деформационных швов в местах перепада высот кровли;	
вып. 3	- узлы сопряжения стен из кирпича с железобетонным каркасом;	
вып. 4	- соединительные изделия	
2.435-6	Противопожарные двери и ворота промышленных зданий:	
вып. 5	- противопожарные двери деревянные (пропитанные антиперенами)	
2.436-14	Узлы окон с деревянными переплётами по ГОСТ 12506-81:	
вып. 1	- рабочие чертежи	
2.460-15	Типовые узлы покрытий промышленных зданий в местах устройства крышных вентиляторов:	
вып. 1	- рабочие чертежи типовых узлов	
2.460-18	Узлы покрытий одноэтажных производственных зданий с рулонными кровлями и железобетонными плитами:	
вып. 1	- узлы при уклонах кровель до 10%	
вып. 3	- изделия	
НН-03-03 Альбом 71-64	Рабочие чертежи металлических изделий	
3.006.1-2/82	Сборные железобетонные каналы и тоннели из лотковых элементов:	
вып. 1-2	- плиты. опорные подушки	
	Прилагаемые документы	
411-2-183.87-АР.СО	Спецификация гаревого оборудования	
411-2-183.87-АР.ВМ	Ведомость потребности в материалах.	

Ведомость спецификаций

Лист	Наименование	Примечан.
4	Спецификация элементов заполнения проёмов ворот и дверей	
9	Спецификация перемычек	
12	Спецификация декоративных и металлических решёток	
13	Спецификация элементов заполнения оконных проёмов	
16	Спецификация опорных плит, прогонов и закладных изделий	
17	Спецификация закладных изделий на шахту лифта 1	
18	Спецификация закладных изделий на шахту лифта 2	
19	Спецификация элементов остеклённой перегородки, передаточного окна и декоративной решётки	
20	Спецификация элементов асбестоцементного ограждения дробильного отделения	

Общие указания (начало)

1. За относительную отметку 0,000 принят уровень чистого пола здания, что соответствует абсолютной отметке ▭

2. Степень огнестойкости здания II, класс ответственности здания II

3. Кладку стен и перегородок выше отм. 0,000 выполнять из силикатного утолщённого кирпича марки СУР 100/1300 по ГОСТ 379-79 на растворе марки 25. Кладку стен и перегородок ниже отм. 0,000, а также перегородки в душевых, уборных, моечной и хозяйственной кладовой выполнять из керамического кирпича марки КР 100/1300/25 ГОСТ 530-80 на растворе марки 25

4. Водоизоляционный ковер - 4 слоя рубероида марки РКМ-350 Б (ГОСТ 10923-82) на битумной горячей антисептированной мастике МБК-Г-55 (ГОСТ 2889-80);

защитный слой из окатанного гравия (ГОСТ 8268-82) втопленного в битумную горячую антисептированную мастику МБК-Г-55;

стяжка из цементно-песчаного раствора повышенной жёсткости (осадка конуса до 30 мм) марки 100;

выравнивающий слой из керамзитового гравия $\gamma = 400$ кг/м³ (ГОСТ 9759-83);

утеплитель - жёсткие минераловатные плиты $\gamma = 300$ кг/м³ (ГОСТ 9573-82);

пароизоляция - изол (ГОСТ 10296-79)

5. Горизонтальную гидроизоляцию стен выполнять на отм. -0,030 и -0,350 из цементного раствора состава 1:2 толщиной 20 мм

6. Отмостку вокруг здания выполнять из асфальта шириной 750 мм

7. При производстве работ следует руководствоваться действующими нормативными документами

929-02

Нач.отд.	Калабухов		ТП 411-2-183.87-АР	
Н.контр.	Начинкин			
Гл.спец.	Ненбург			
ГИП	Усталов			
Рук.гр.	Пономарева			
Ст.в.рх.	Мясюкова		Средняя по району толщина снегового покрова 0,5 м; скорость ветра 5 м/с; глубина промерзания 2,5 м	Стадия: РП; Лист: 2; Листов:
			Общие данные (продолжение)	Воронежский филиал Союзгипролесхоз

Привязан

Инв.№

Альбом II

Типовой проект 411-2-183.87

Ведомость отделки помещений

Наименование или номер помещения	Потолок		Стены или перегородки		Низ стен или перегородок (панель)			Колонны			Примечание
	Площадь	Вид отделки	Площадь	Вид отделки	Площадь	Вид отделки	Высота в мм	Площадь	Вид отделки	Высота в мм	
Пилонжеточка, загрузочные лифтов, венткамеры, отделение повторной машинной обработки, сушильный участок, лесопильно-тарное отделение, тамбур-шлюзы, зарядная, агрегатная, электролитная, насосная, технологическое помещение, склад готовой продукции, электрощитовая, пульт управления, промежуточный склад, токарно-шлифовочное отделение, помещение для ремонта вентиляторов, олифовочное отделение, олифоприготовительная, лаборатория по испытанию олифы, сушильное отделение, тепловой пункт и водомерный узел, кладовые: хоз., спорт. и культ.-массового инвентаря, подсобное помещение, пульт управления сушильной камерой	2418,78	Затирка, побелка известковым раствором	2175,46	Побелка известковым раствором	—	—	—	295,84	Шпаклёвка, окраска масляной краской за 2 раза		—
Вестибюль, тамбуры, коридоры, лестничные клетки, медицинская комната, подсобное помещение буфета, кабинет начальника цеха, комната мастеров, мужская и женская гардеробные, комната отдыха, буфет, лаборатория, кабинет по технике безопасности, комната дежурного слесаря, раздаточная, курительная	338,01	Затирка, побелка клеевой краской	639,93	Известково-песчаная штукатурка, окраска силикатными красками выше панели	603,42	Окраска масляной краской за два раза	1600	10,8	Шпаклёвка, окраска масляной краской за два раза	1600	
Красный уголок, комната общественных организаций	36,04	Затирка, побелка клеевой краской	98,81	Известково-песчаная штукатурка, окраска водоэмульсионными красками на всю высоту	—	—	—				
Мужские и женские уборные, гигиенический душ, моечная	30,85	Затирка, побелка клеевой краской	78,97	Известково-песчаная штукатурка, побелка силикатными красками на h=1400	77,68	Облицовка глазурованной плиткой	1500	—	—	—	
Душевые	6,28	Затирка, окраска масляной краской за 2 раза	16,86	Известково-песчаная штукатурка, окраска масляной краской за 2 раза на h=1200	23,40	Облицовка глазурованной плиткой	1800	1,08	Облицовка глазурованной плиткой	1800	

Общие указания (окончание)

8. Мероприятия при производстве работ в зимнее время:
Зимние условия для возведения кирпичной кладки определяются среднесуточной температурой наружного воздуха 5°С и ниже. Кирпичную кладку в зимних условиях допускается возводить следующими способами:
— на растворах с противоморозными химическими добавками;
— замораживанием растворов;
— прогревом кладки.

При способе кладки на растворах с противоморозными химическими добавками следует применять растворы марки не ниже М-50 с добавками (химические добавки см. СНиП III-17-78, приложение I).

При способе замораживания растворов кладку выполнять на растворах марки не ниже М-25 без химических добавок.

При способе прогрева конструкций кладку выполнять на растворах марки не ниже М25 без добавок с одновременным обогревом в течении времени, за которое кладка достигает несущей способности.

Внутренние отделочные работы выполнять в отапливаемых помещениях при наличии действующих систем отопления и вентиляции.

9. Наружная отделка здания.
Кладку стен с наружной стороны вести из отборного кирпича с расшивкой швов валиком. Декоративные вставки выполнять из штукатурки на белом цементе с мелким набрызгом и добавлением слюды.

Откосы оконных и дверных проёмов оштукатурить сложным раствором.

Все столярные изделия окрасить масляной краской (ГОСТ 8292-75*) за 2 раза.

Стальные изделия и конструкции окрасить за 2 раза пентафталевой эмалью ПФ-115 (ГОСТ 6465-76*) по грунту ГФ021 (ГОСТ 25129-82)

929-02

Нач. отд.	Калабухов		ТП 411-2-183.87-АР
Н. контр.	Пачинский		
Гл. спец.	Нейбург		
ГИП	Усталов		
Рук. гр.	Пономарёва		
Ст. арх.	Сокольникова		Спеццех по пр-ву товаров нар. потреб. из отходов, дров и низкосортной древесины с годовой программой 0,5...0,7 млн. р
Ст. арх.	Масюкова		

Стадия	Лист	Листов
РП	3	

Общие данные (окончание)

Воронежский филиал СОЮЗГИПРОЛЕСХОЗ

Привязан

Инв. №

Инв. № подл. | Подпись и дата | Взам. инв. №

Копировал [illegible] Елисеева | Формат А2

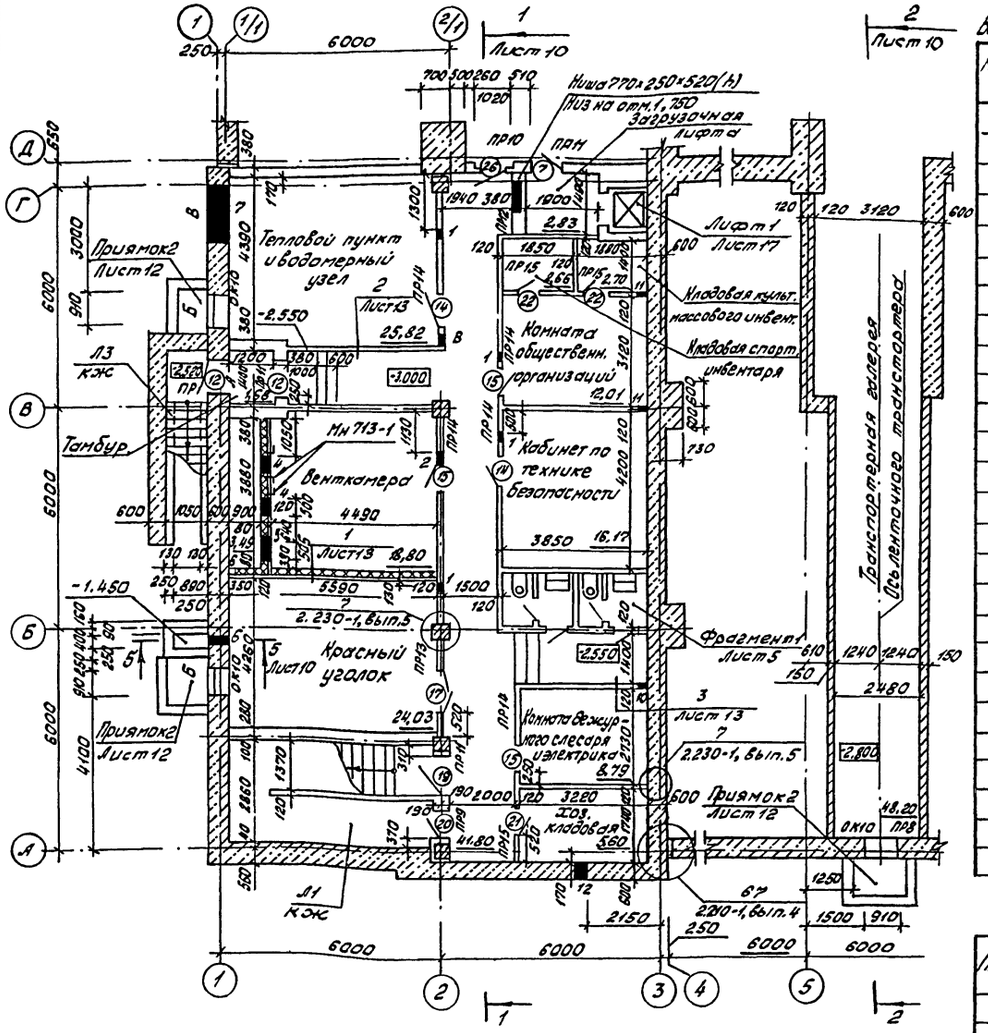

Альбом II

Типовой проект 411-2-183.87

Ведомость проемов ворот и дверей

Марка, поз.	Размер проема, мм
1	2400×2400
2	2370×910
3	2370×910
4	2370×910
5	2070×1510
6	2070×1010
7	2070×1010
8	2070×1010
9	2370×1010
10	2370×1010
11	2750×910
12	2070×910
13	2370×1910
14	2070×1010
15	2070×1010
16	2070×1010
17	2070×1310
18	2070×1010
19	2070×1010
20	2070×710
21	2070×710
22	2070×710
23	2070×710
24	2810×1210
25	2370×1920
26	2070×1020

Перекрытие над подвалом	Марка перемычки		
	А	Б	В
	ПР8	ПР8	ПР2
Вариант	ПР4	–	–

Спецификация элементов заполнения проемов ворот и дверей

Марка, поз.	Обозначение	Наименование	Кол.	На этаж			Масса, ед.кг	Примечание
			Подвал	1	2	Всего		
1	1.435.9-17, вып. 3, 4	Ворота ВР24×24-к		2		2		
		Дверной блок						
2	ГОСТ 14624-84	ДНГ24-9ЛП		3		3		
3		ДНГ24-9П		2		2		
4		ДНО24-9ЛП		1		1		
5		ДВГ21-15		3		3		
6		ДВГ21-10П	1	3	1	5		
7		ДВГ21-10Л	1	3	3	7		
8		ДВГ21-10			5	5		
9	ГОСТ 24698-81	ДН24-10П		2		2		
10		ДН24-10ЛП		3		3		
11	ГОСТ 24698-81	ДН21-9П		1		1		
	1.136-12, вып. 1	Фрамуга ф806-09		1		1		
12	ГОСТ 24698-81	Дверной блок ДН21-9ЛП	3			3		
13	ГОСТ 6629-74*	ДГ24-19		1		1		
14		ДГ21-10П	2	4	1	7		
15		ДГ21-10ЛП	3	1	4	8		
16		ДГ21-10Л		1		1		
17		ДО21-13П	1	1	2	4		
18		ДО21-10ЛП		1		1		
19		ДО21-10П	1			1		
20		ДГ21-7П	3	3	2	8		
21		ДГ21-7ЛП	2	1	3	6		
22		ДГ21-7	4	3		7		
23		ДГ21-7Л		1	2	3		
		Балконная дверь						
24	ГОСТ 11214-86	БР28-12Л			2	2		
		Противопожарная дверь						
25	2.435-6, вып. 5	ПДИ3		3		3		
26		ПДИ5	1	1	13	15		

Схематический план

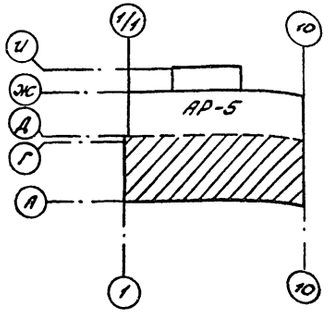

1. Двери лестничных клеток и загрузочных площадок лифтов, противопожарные двери должны иметь приспособления для самозакрывания (закрыватель дверей ЗД2 по ГОСТ 5091-78*, шт-28) и уплотнения в притворах и не должны иметь запоров, препятствующих открыванию дверей без ключа.
2. Спецификацию закладных изделий в венткамерах и соединительных изделий, замаркированных в узлах 7, 10, 14, серии 2.230-1, вып. 5 см. на листе 16.
3. Закладные рамы герметических дверей и проемов воздухозаборных шахт венткамер устанавливаются одновременно с кладкой перегородок.
4. Экспликацию отверстий см. на листе 5.
5. Продолжение указаний см. на листе 6.

Согласовано:

Рук.гр.ТА	Насонов	
Рук.гр.ЭО	Ковева	
Рук.гр.ВК	Зайцева	

Инв.№ подл. | Подп. и дата | Взам.инв.№

929-02

Нач.отд.	Калабухов	
Н.контр.	Пачинский	
Гл.спец.	Нейбург	
ГИП	Усталов	
Рук.гр.	Пономарева	
Ст.арх.	Масюкова	

ТП411-2-183.87-АР

Спеццех по пр-ву товаров нар.потреб. из отходов древа и низкосортной древесины с годовой программой 0,5...0,75 м.куб.

Стадия: РП | Лист: 4 | Листов:

План на отм.-3,000; -2,800; между осями А-Г

Воронежский филиал Союзгипролесхоз

Привязан

Инв.№

Копировал Решетило

Формат А2

Типовой проект 411-2-183.87 Альбом II

План на отм -3,000; -2,800 между осями Д-И

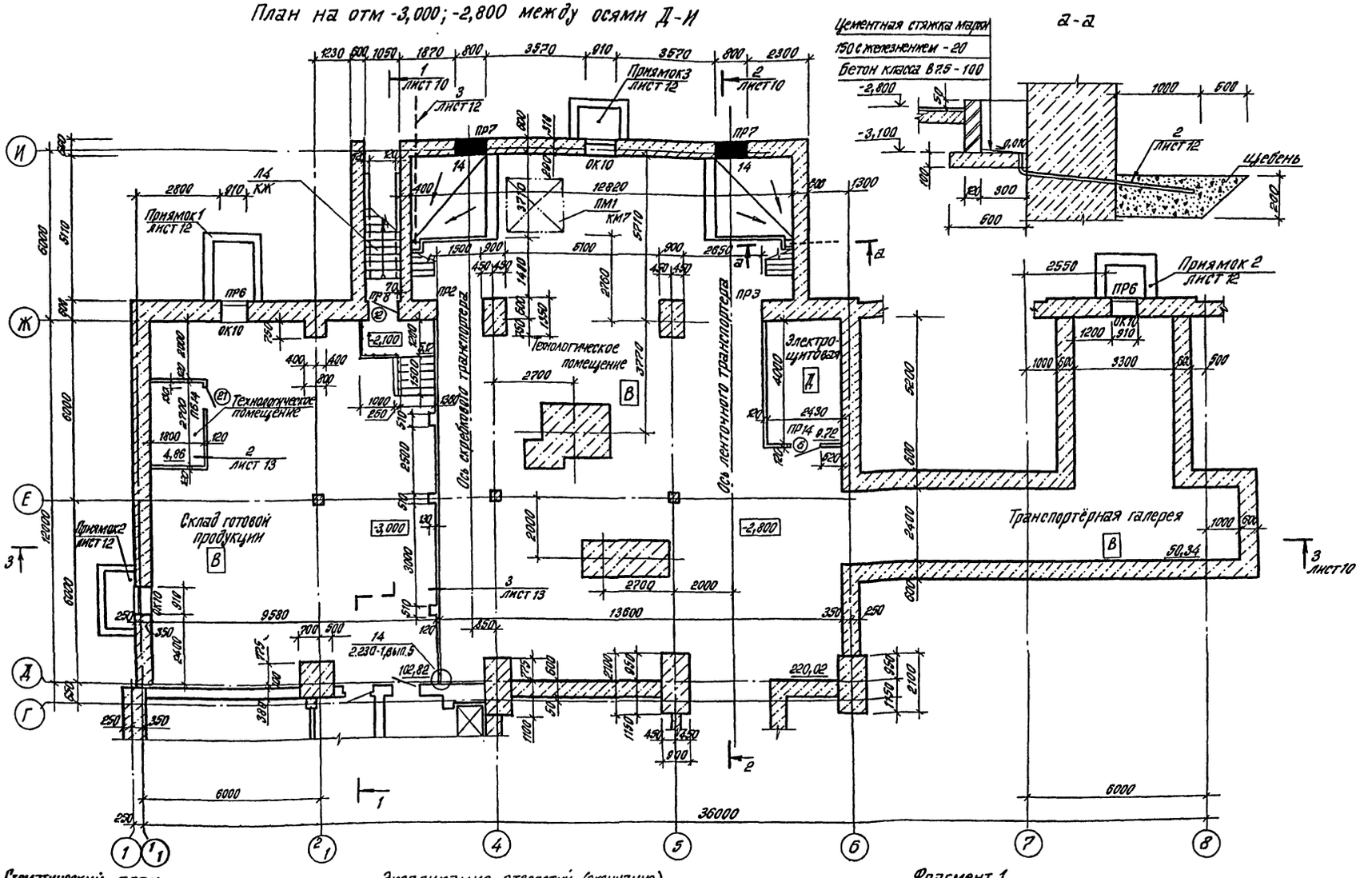

Экспликация отверстий (начало)

Тип. отв.	Размеры, мм В	Н	Отметка низа, м	Назначение
1	150	150	-0,700	ОВ
2	230	230	-0,700	ОВ
3	200	230	-0,750	ОВ
4	500	500	-2,760	ОВ
5	505	1250	-2,850	ОВ
6	300	300	-1,250	ОВ
7	1500	600	-1,450	ОВ
8	200	200	-0,900	ВК
9	100	200	-0,900	ВК
10	200	400	-1,050	ВК
11	200	200	-0,900	ВК
12	400	400	-1,550	ВК
13	200	200	-2,550	ВК
14	800	1400	-1,100	ТХ
15	530	530	4,935	ОВ
16	300	300	5,050	ОВ
17	400	400	4,800	ОВ
18	550	550	4,775	ОВ
19	100	200	5,400	ВК
20	500	500	3,540	ОВ
21	505	1255	3,450	ОВ
22	400	500	3,800	ОВ
23	430	430	2,355	ОВ
24	650	650	2,245	ОВ
25	600	600	2,500	ОВ
26	150	150	2,700	ОВ
27	200	230	2,670	ОВ
28	250	250	2,670	ОВ
29	100	200	0,000	ВК
30	200	200	0,000	ВК
31	100	100	0,000	ВК
32	100	200	2,100	ВК
33	600	1000	3,300	ОВ

Схематический план

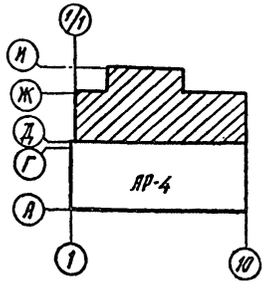

Экспликация отверстий (окончание)

Тип отв.	Размеры, мм В	Н	Отметка низа, м	Назначение
34	1000	1500	3,450	ОВ
35	500	500	3,440	ОВ
36	230	230	5,700	ОВ
37	250	250	5,700	ОВ
38	200	230	5,450	ОВ
39	320	320	5,680	ОВ
40	630	630	5,365	ОВ
41	200	200	5,800	ОВ
42	500	500	5,430	ОВ
43	400	400	5,500	ОВ

Тип отв.	Размеры, мм В	Н	Отметка низа, м	Назначение
44	430	430	5,485	ОВ
45	400	400	3,500	ОВ
46	200	200	5,400	ВК
47	400	500	1,850	ОВ
48	100	100	3,300	ВК
49	350	350	5,650	ОВ
50	300	300	5,710	ОВ
51	100	200	3,300	ВК
52	200	200	3,300	ВК
53	100	100	5,400	ВК

Фрагмент 1

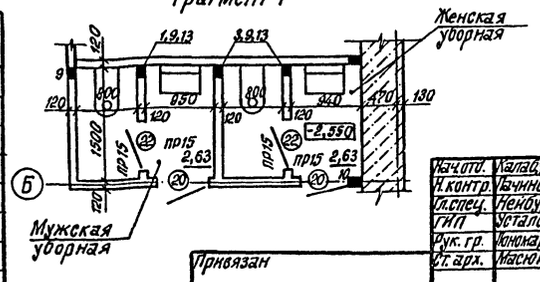

929-02

Нач.отд.	Калабухов	
Н.контр.	Пачинский	
Гл.спец.	Нейбург	
ГИП	Усталов	
Рук. гр.	Пономарева	
Ст. арх.	Масюкова	

Привязан

Инв. №

ТП 411-2-183.87-АР

Спеццех по пр-ву товаров нар. потреб. из отходов, дров и низкосортной древесины с годовой программой 0,5...0,7 млн.р

Стадия	Лист	Листов
РП	5	

План на отм. -3,000; -2,800 между осями Д-И. Сечение. Фрагмент 1

Воронежский филиал СОЮЗГИПРОЛЕСХОЗ

Согласовано: Рук. гр. ЭЛ, Иванов

Согласовано: Рук. гр. ТХ, Кисонов; Рук. гр. ОВ, Юрьева; Рук. гр. ВК, Зайцева

Инв. № подл. | Подпись и дата | Взам. инв. №

Альбом II

Типовой проект 411-2-183.87

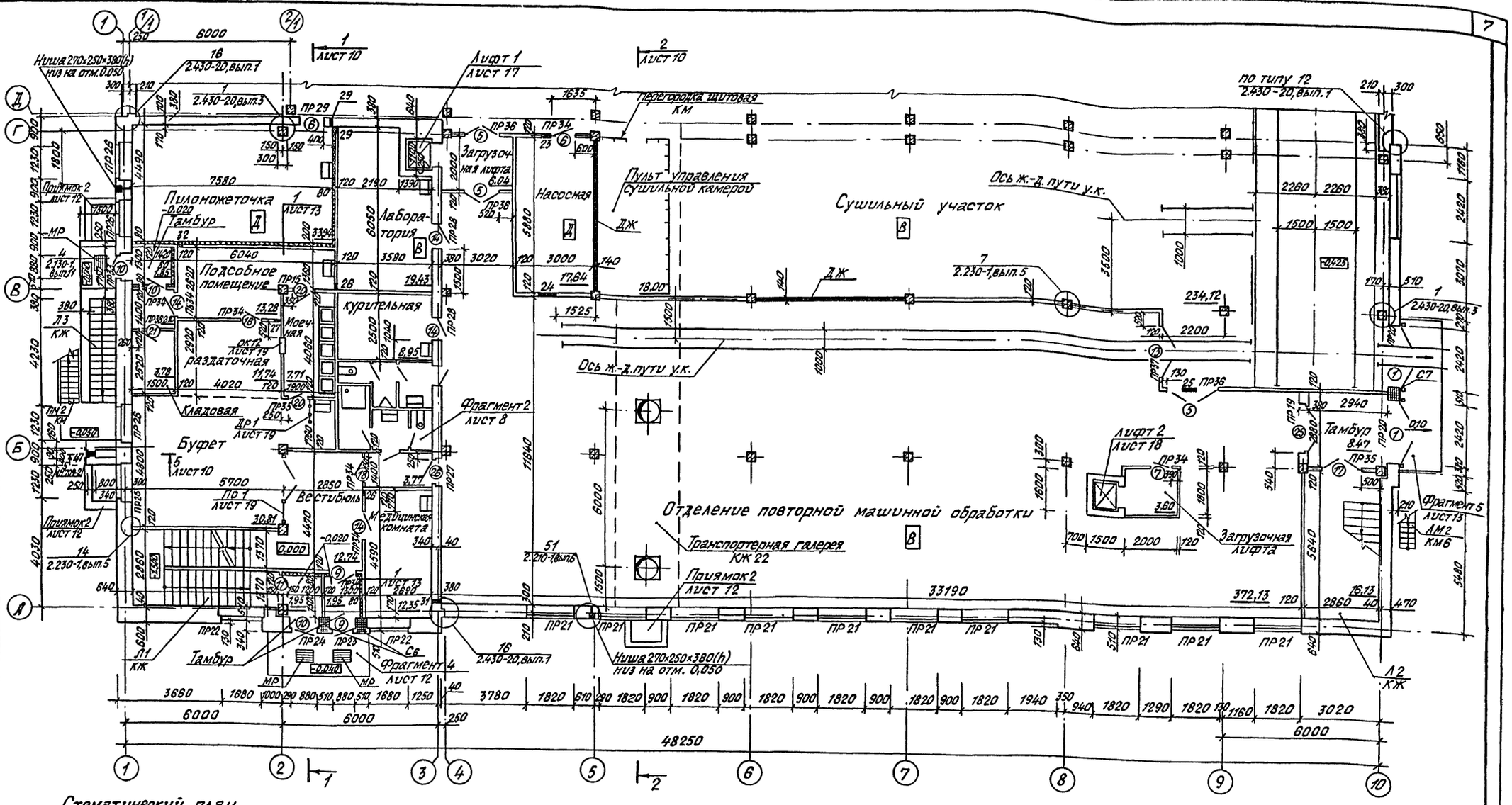

Схематический план

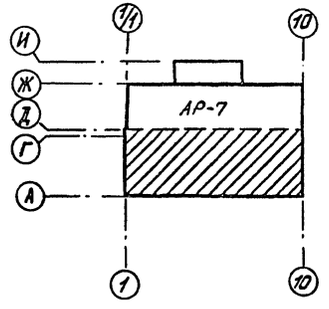

6. Начало указаний см. на листе 4.

7. Кирпичная кладка пилястр по оси „Ж" армируется сетками С5 через 3 ряда кладки, а участки кирпичной кладки под опорными плитами на высоту 1,2 м армируются сетками в каждом ряду кладки. Кирпичная кладка простенков по осям „А", 1 и 10 армируется сетками С4, С6, С7 через 3 ряда кладки. Спецификацию сеток см. на листе 16.

8. Ведомость проемов ворот и дверей см. на листе 4

9. Ведомость перемычек см. на листе 9.

10. Над отверстиями шириной до 400 мм выполнить рядовые перемычки.

Согласовано

Рук.гр. ТХ	Насонов	
Рук.гр. ОВ	Юрьева	
Рук.гр. ВК	Зайцева	
Рук.гр. Э	Иванов	

Инв.№ подл. | Подпись и дата | Взам.инв.№

929-02

Нач.отд.	Калабухов	
Н.контр.	Пачинский	
Гл.спец.	Нейбург	
ГИП	Усталов	
Рук.гр.	Пономарев	
Ст.арх.	Масюкова	

Привязан

Инв.№

ТП 411-2-183.87 - АР

Спецпрес по пр-ву товаров нар. потреб. из отходов дров и низкосортной древесины с годовой программой 0,5...0,7 млн.м³

Стадия	Лист	Листов
РП	6	

План на отм. 0,000 между осями А-Г

Воронежский филиал СОЮЗГИПРОЛЕСХОЗ

Альбом II

Типовой проект 411-2-183.87

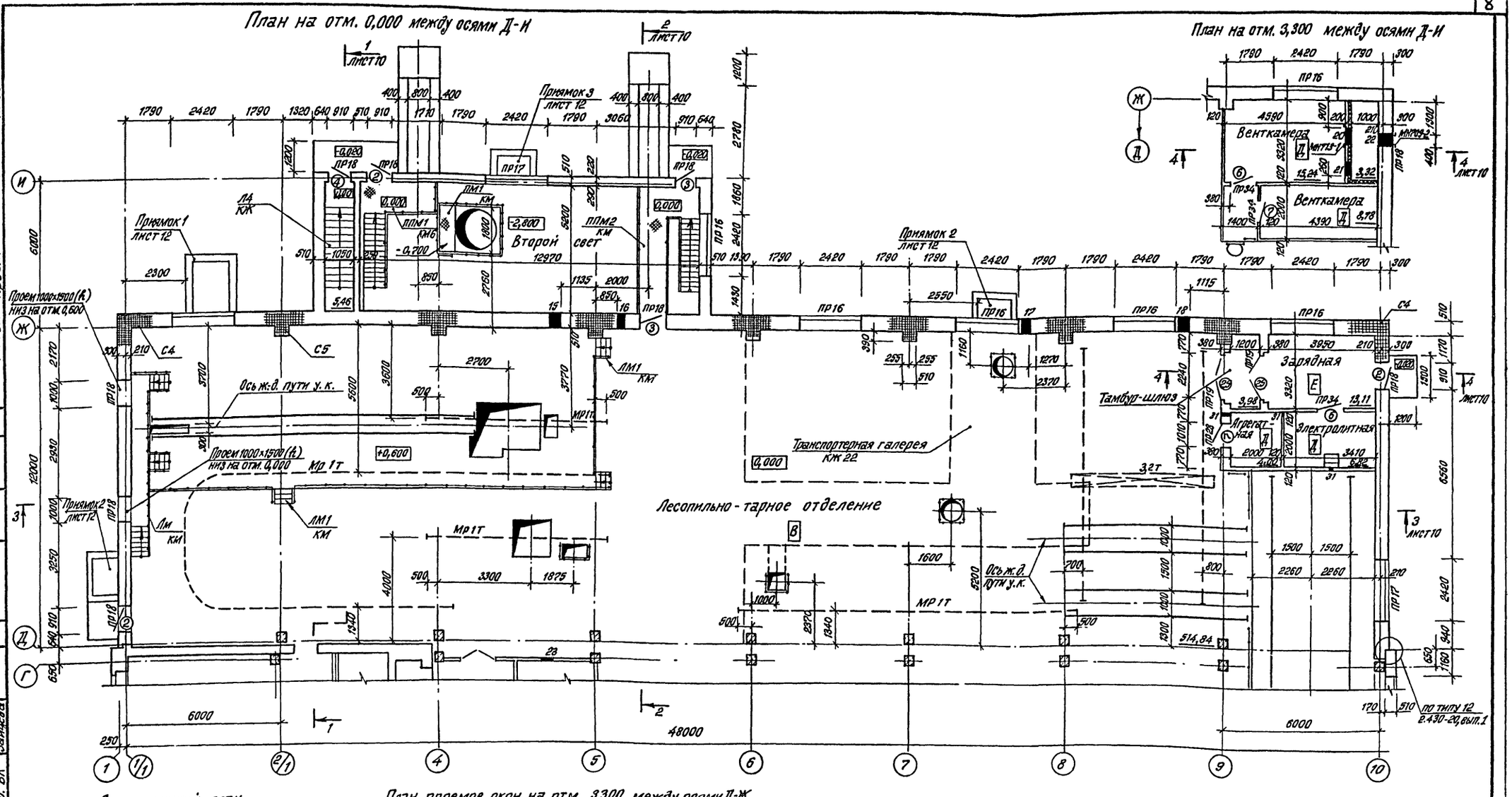
План на отм. 0,000 между осями Д-И

План на отм. 3,300 между осями Д-И

Схематический план

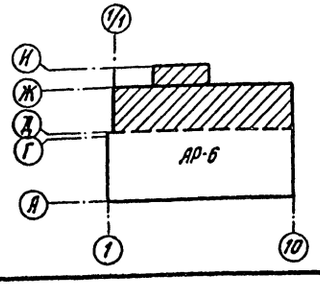

План проемов окон на отм. 3.300 между осями Д-Ж

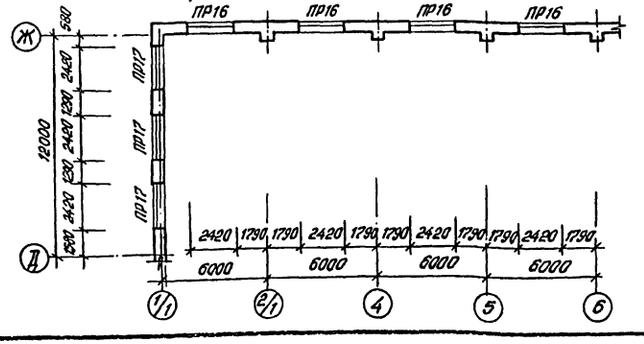

929-02

Нач. отд.	Калабухов		
Н. контр.	Пачинский		
Гл. спец.	Нейбург		
ГИП	Усталов		
Рук. гр.	Пономарева		
Ст. арх.	Масюкова		

Привязан

Инв. №

ТП 411-2-183.87-АР

Спеццех по пр-ву товаров нар. потреб. из отходов, бров и низкосортной древесины с годовой программой 0,5...0,7 млн. р.

Стадия	Лист	Листов
РП	7	

Планы на отм. 0,000 и 3,300 между осями Д-И. План проемов окон на отм. 3,300 между осями Д-Ж

Воронежский филиал СОЮЗГИПРОЛЕСХОЗ

Согласовано

Рук. гр. ТХ	Насонов	
Рук. гр. ОВ	Юрьева	
Рук. гр. ВК	Зайцева	

Инв. № подл. | Подпись и дата | Взам. инв. №

План на отм. 3,300 между осями А-Г

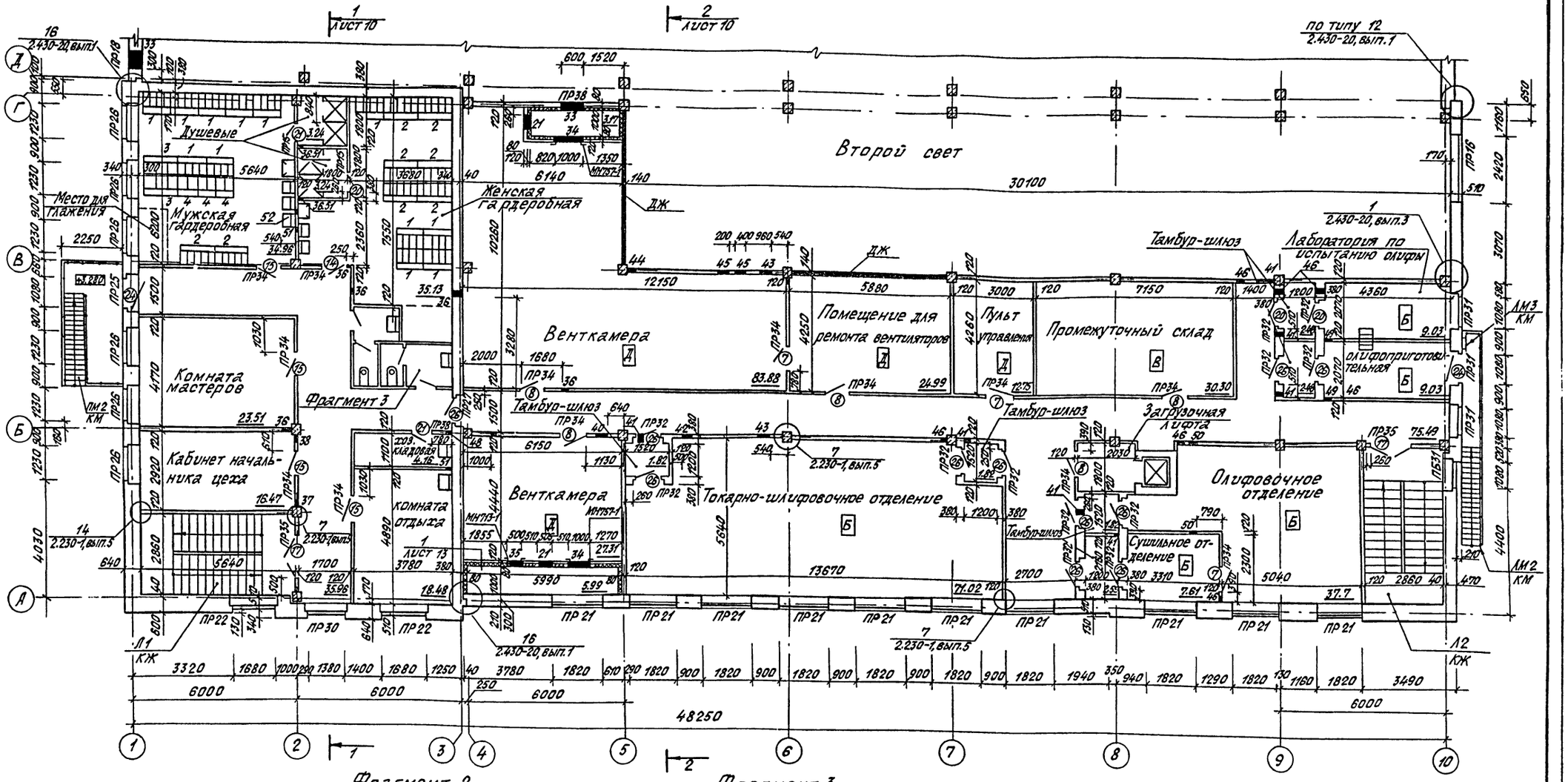

Схематический план

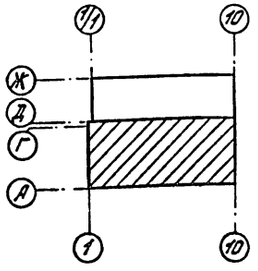

Фрагмент 2

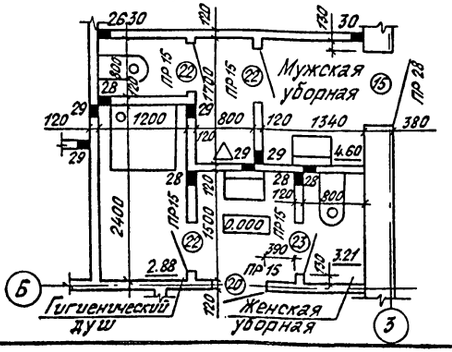

Фрагмент 3

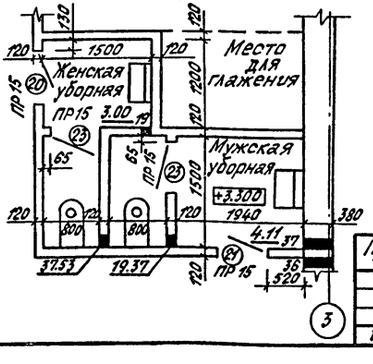

Согласовано

Рук.гр.ТХ Насонов
Рук.гр.ОВ Юрьева
Рук.гр.ВК Зайцева
Рук.гр.ЭЛ Иванов

Инв.№ подл. | Подпись и дата | Взам.инв.№

Привязан

Инв.№

Нач.отд.	Калабухов	
Н.контр.	Пачинский	
Гл.спец.	Нейбург	
ГИП	Усталов	
Рук.гр.	Пономарева	
Ст.арх.	Масюкова	

929-02

тп 411-2-183.87-АР

Спеццех по пр-ву товаров нар.потреб. из отходов, дров и низкосортной древесины с годовой программой 0,5...0,7млн.р

Стадия	Лист	Листов
РП	8	

План на отм. 3,300 между осями А-Г. Фрагменты 2,3

Воронежский филиал СОЮЗГИПРОЛЕСХОЗ

Копировал

Формат А2

Альбом II

Типовой проект 411-2-183.87

Ведомость перемычек

Марка	Схема сечения	Поз. А	Поз. Б	Поз. В
ПР1		1	1	–
ПР9		8	8	–
ПР11		7	7	–
ПР21		16	17	–
ПР29		15	15	–
ПР2	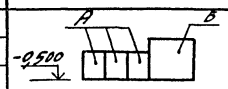	3	2	–
ПР3		5	4	–
ПР4		–	–	–
		–	–	–
ПР5	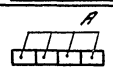	8	–	–
ПР16		12	–	–
ПР6	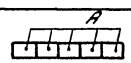	7	–	–
ПР7		8		
ПР8	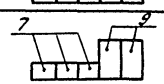	–	–	–
ПР10	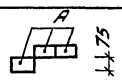	7	–	–
ПР32		15	–	–
ПР12		8	8	–
ПР20		18	6	–
ПР13		10	–	–
ПР14		7	–	–
ПР15		8	–	–
ПР34		15	–	–
ПР35		22	–	–
ПР36		11	–	–
ПР37		16	–	–
ПР38		13	–	–

Марка	Схема сечения	Поз. А	Поз. Б	Поз. В
ПР17		–	–	–
ПР18	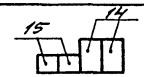	–	–	–
ПР19	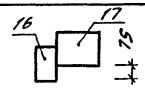	–	–	–
ПР22	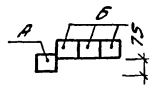	19	16	–
ПР30		11	19	–
ПР31		15	22	–
ПР39		16	16	–
ПР23	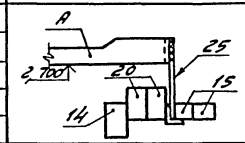	23	–	–
ПР24		24	–	–
ПР25	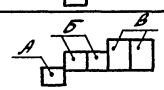	15	15	20
ПР26		22	11	21
ПР27	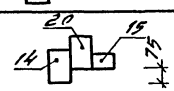	–	–	–
ПР28	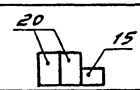	–	–	–
ПР33	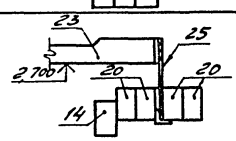	–	–	–

Спецификация перемычек

Марка, поз.	Обозначение	Наименование	Кол. на этаж: Подвал	1	2	Всего	Кол. на этаж вариант: Подвал	1	2	Всего	Масса ед., кг	Примечание
		Перемычки										
1	1.038.1-1, Вып. 1	3ПБ16-37-П	3			3	3			3	102	
2		5ПБ21-27-П	2			2	1			1	285	
3		2ПБ19-3-П	6			6	3			3	81	
4		5ПБ31-27-П	1			1	1			1	428	
5		2ПБ29-4-П	3			3	3			3	120	
6		5ПБ30-37-П		7		7		7		7	410	
7		1ПБ13-1	47			47	43			43	25	
8		1ПБ10-1	24	22	12	58	24	22	12	58	20	
9		3ПБ13-37-П	12			12	6			6	85	
10		1ПБ16-1	1			1	1			1	30	
11	1.038.1-1, Вып. 4	8ПБ17-2		11	11	22		11	11	22	45	
12		9ПБ29-4-П		50	4	54		50	4	54	162	
13		8ПБ10-1		1	2	3		1	2	3	28	
14		9ПБ13-37-П		22	3	25		22	3	25	74	
15		8ПБ13-1		40	57	97		40	57	97	35	
16		9ПБ22-3-П		35	25	60		35	25	60	125	
17		10ПБ25-27-П		13	10	23		13	10	23	292	
18	411-2-183.87-КЖИ-17.000	5ПБ30-37-П-01		2		2		2		2	410	
19	1.038.1-1, Вып. 4	8ПБ19-3		2	5	7		2	5	7	52	
20		9ПБ16-37-П		17	3	20		17	3	20	88	
21		9ПБ18-37-П		8	10	18		8	10	18	103	
22		8ПБ16-1		5	19	24		5	19	24	42	
		Козырьки входов										
23	1.238-1, Вып. 2	КВ18.16-Т-1		2		2		2		2	800	
24		КВ18.22-Т-1		1		1		1		1	1100	
		Изделие соединительное										
25	411-2-183.87-КЖИ-41.000	ИС1		6		6		6		6		
26		Уголок 125х125х9 ГОСТ 8509-86 / Вст 3ПС6-1 ТУ 14-1-3023-80										
		e=1400					1			1	24,2	

929-02

Нач. отд.	Калабухов	
Н. контр.	Пачинский	
Гл. спец.	Нейбург	
ГИП	Усталов	
Рук. гр.	Пономарева	
Ст. арх.	Масюкова	

ТП 411-2-183.87-АР

Привязан

Инв. №

Спецпроект по пр-ву товаров нар. потреб. из отходов, дров и низкосортной древесины с годовой программой 0,5...0,7 млн. р.

Стадия	Лист	Листов
РП	9	

Ведомость перемычек

Воронежский филиал СОЮЗГИПРОЛЕСХОЗ

Инв. № подл. | Подпись и дата | Взам. инв. №

Типовой проект 411-2-183.87 Альбом II

Разрез 1-1

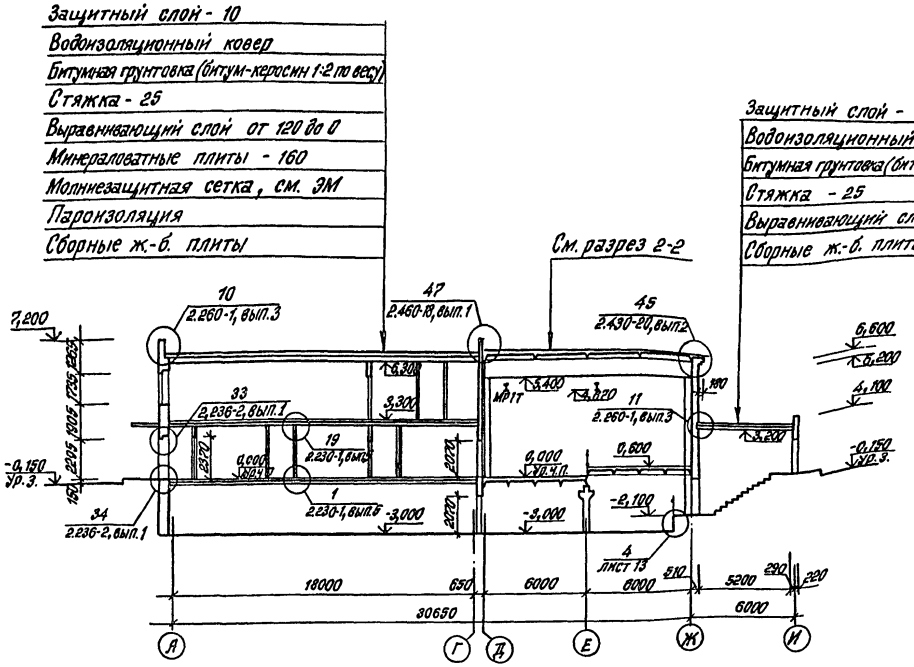

Разрез 2-2

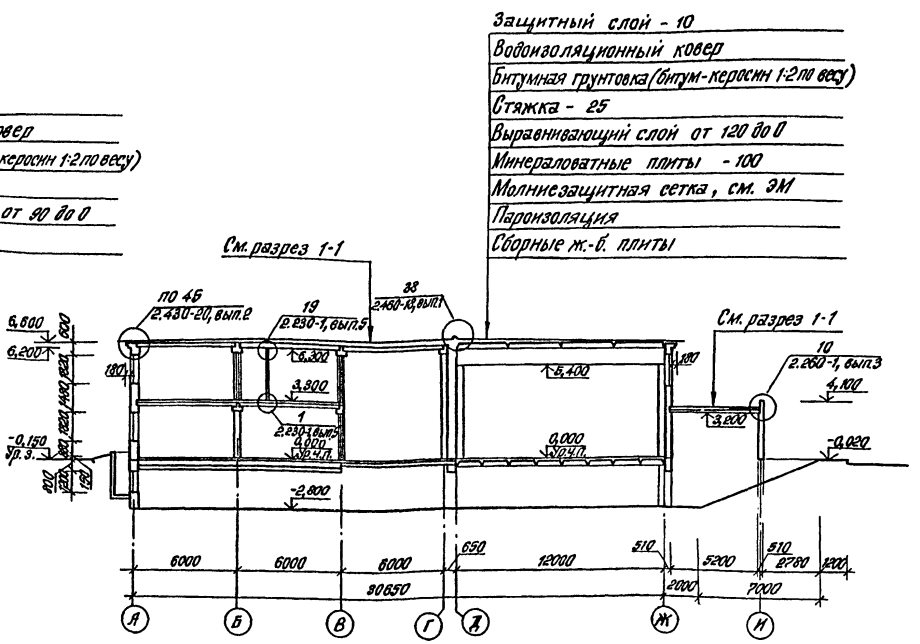

Разрез 3-3

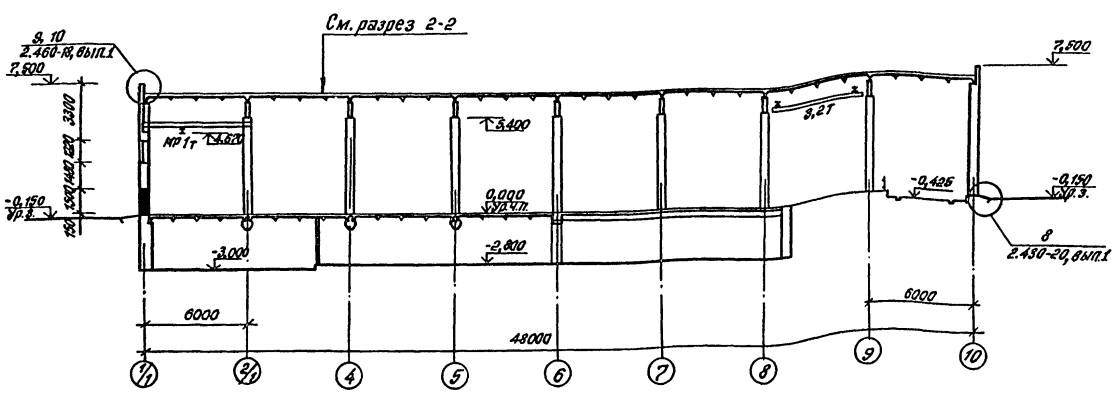

Разрез 4-4

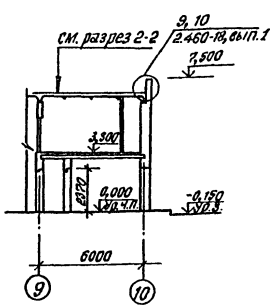

Разрез 5-5

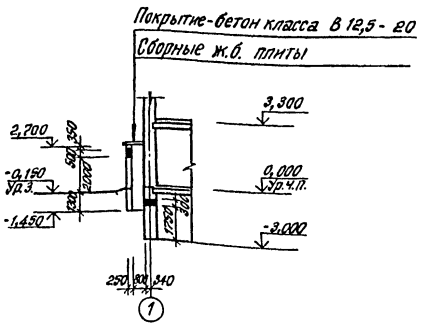

4929-02

Нач.отд.	Калабухов		ТП 411-2-183.87-АР
Н.контр.	Лачинский		
Гл.спец.	Нейбург		
ГИП	Усталов		
Рук.гр.	Пономарёва		Спецщех по пр-ву товаров нар.потреб. из отходов, дров и низкосортной древесины с годовой программой 0,5...0,7 млн.р.
Ст.арх.	Масюкова		Стадия: РП; Лист: 10; Листов:
Привязан			Разрезы 1-1...4-4
Инв.№			Воронежский филиал СОЮЗГИПРОЛЕСХОЗ

Инв.№ подл. | Подпись и дата | Взам.инв.№

Типовой проект 411-2-183.87 Альбом II

Фасад 1-10

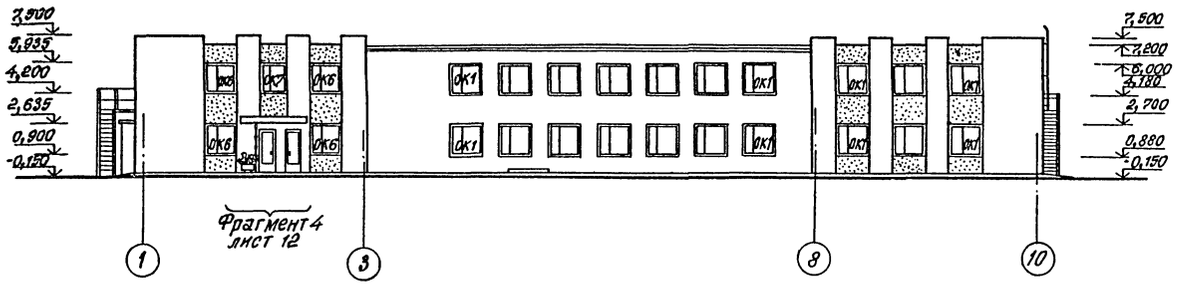

Фасад 10-1/1

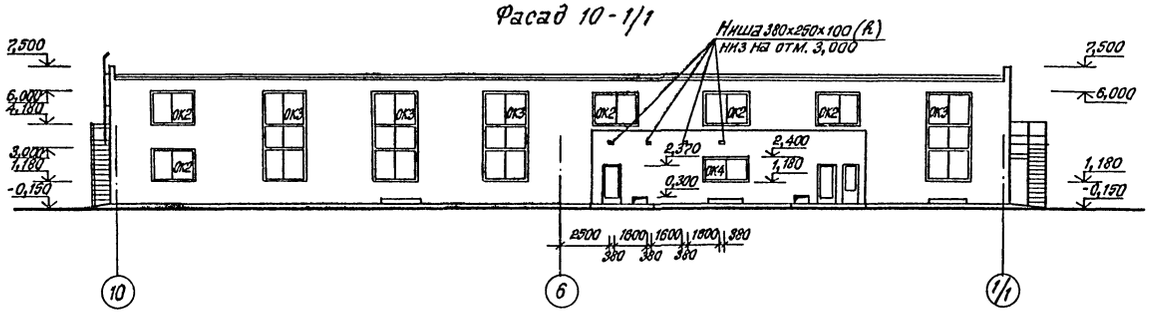

Фасад А-Ж

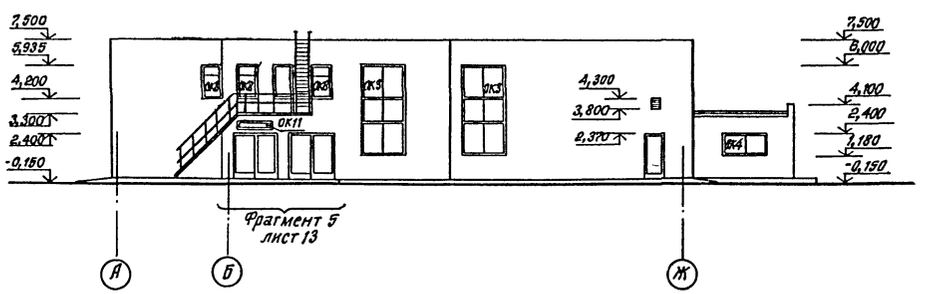

Фасад Ж-А

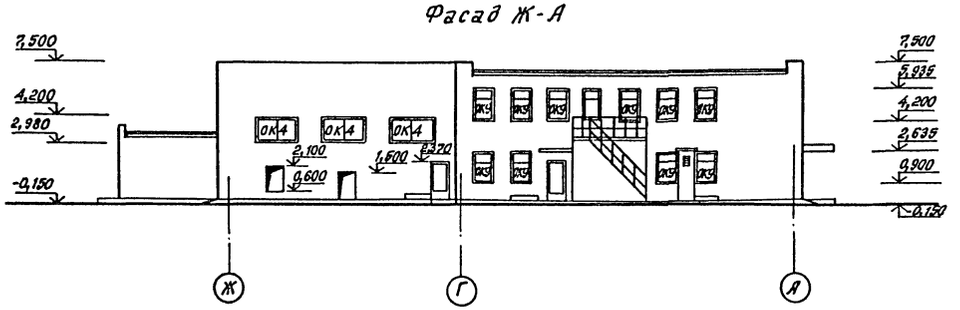

Схема расположения элементов заполнения оконных проёмов

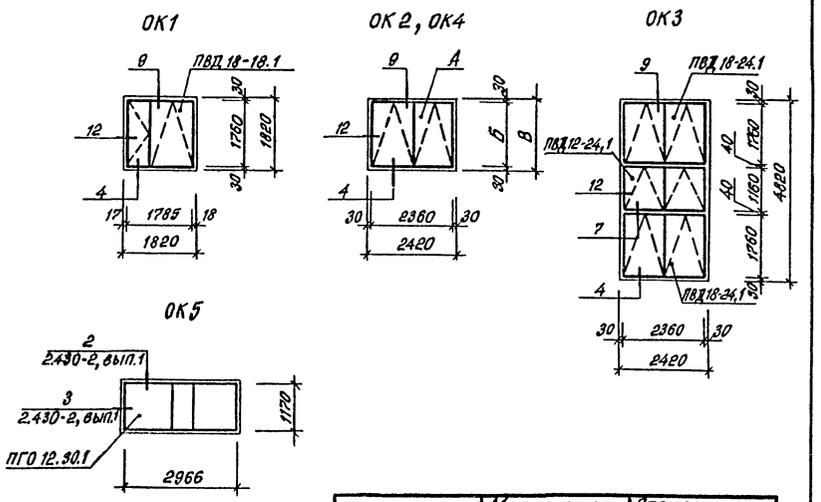

Марка проема	Марка окна	Размеры, мм	
	А	Б	В
ОК2	ПВД 18-24.1	1760	1820
ОК4	ПВД 12-24.1	1160	1220
ОК6	ОР 18-18 Г	1770	1810
ОК7	ОР 18-15 Г	1470	1510
ОК8	ОР 18-12 В	1170	1210
ОК9	ОР 18-13.5 В	1320	1360

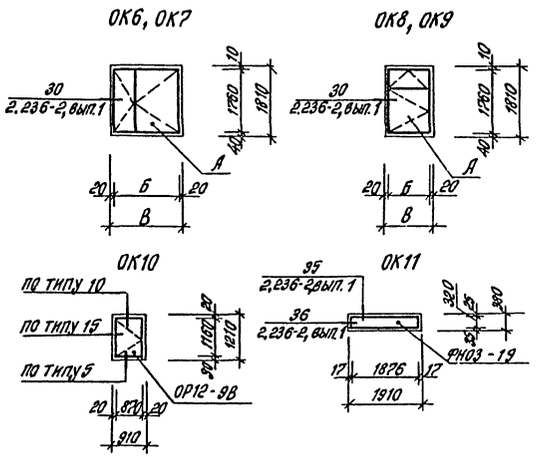

Все замаркированные узлы, кроме оговоренных, приняты по серии 2.436-14, вып. 1

929-02

Нач. отд.	Калабухов		ТП 411-2-183.87-АР
Н.контр.	Пачинский		
Гл.спец.	Нейбург		
ГИП	Усталов		
Рук.гр.	Пономарева		
Ст.арх.	Масюкова		

Привязан

Инв. №

Спецщех по пр-ву товаров нар. потреб. из отходов, дров и низкосортной древесины с годовой программой 0,5...0,7 млн.р	Стадия	Лист	Листов
	РП	11	
Фасады. Схема расположения элементов заполнения оконных проёмов	Воронежский филиал СОЮЗГИПРОЛЕСХОЗ		

Инв. № подл. | Подпись и дата | Взам. инв. №

Типовой проект 411-2-183.87 Альбом II

Фрагмент 4

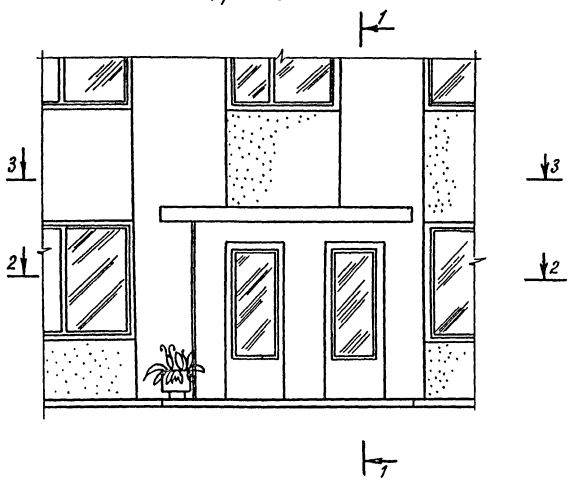

1-1

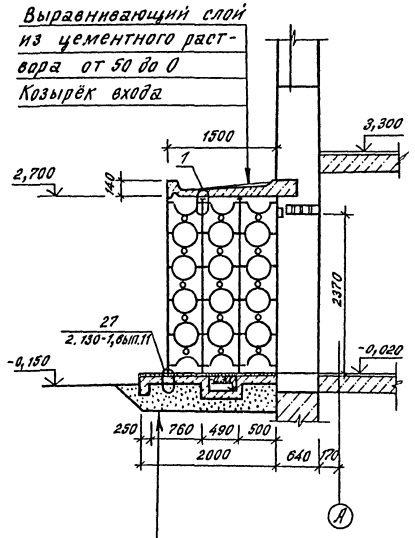

Мозаичные плиты из бетона класса В15 - 20
Бетон класса В25 - 20
Бетон класса В7,5 - 100
Уплотнённый грунт основания

4-4

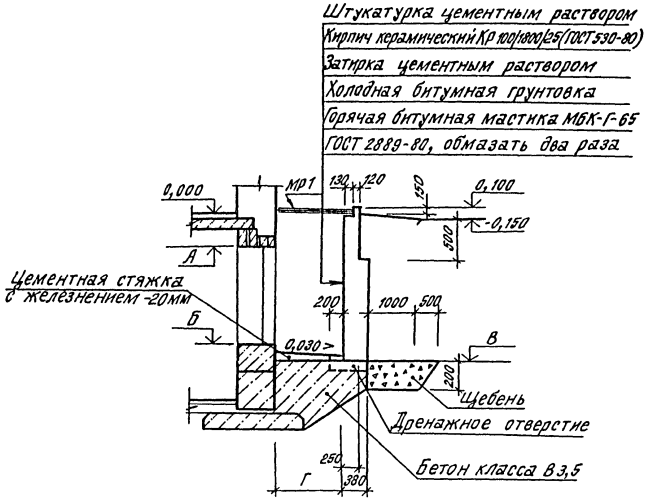

2-2

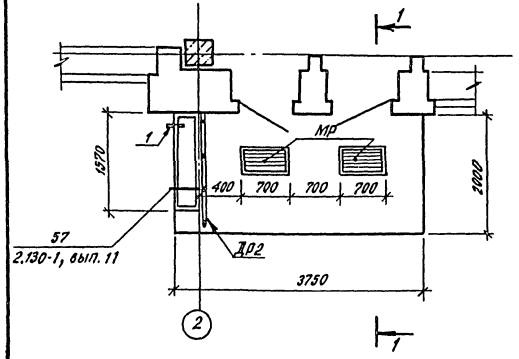

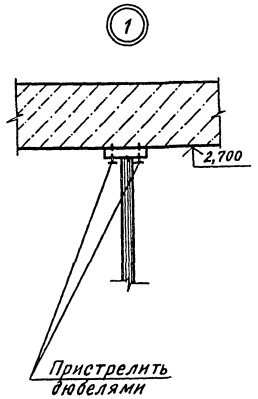

Приямок 1...3

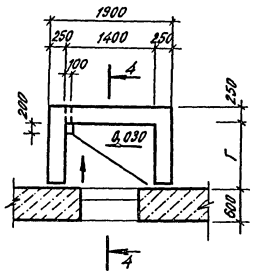

3-3

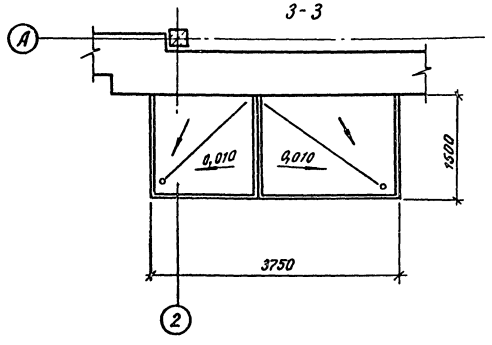

Спецификация декоративных и металлических решеток

Марка, поз.	Обозначение	Наименование	Кол.	Масса ед, кг	Примечание
МР1	411-2-183.87-КЖИ-22.000	Решетка металлическая МР1	6		
МР	ИИ-03-03, альбом 71-64	МР	3	12,71	
ДР1	411-2-183.87-КЖИ-20.000	Решетка декоративная ДР1	1		
ДР2	411-2-183.87-КЖИ-21.000	ДР2	1		
		Труба d=50 ГОСТ 8732-78*			
1		ℓ=300	1	1,66	
2		ℓ=1800	1	9,99	
3		ℓ=5500	1	30,52	

1. Металлические детали покрасить черной масляной краской 2 раза
2. Металлическая решетка МР1 замаркирована на листе 14, декоративная решетка ДР1 замаркирована на листе 6
3. Трубы поз. 2,3 замаркированы на листе 5

Наименование	Отметка, м			Размер, мм
	А	Б	В	Г
Приямок 1	-0,550	-1,750	-1,900	2000
Приямок 2	-0,950	-2,150	-2,300	1000
Приямок 3	-0,650	-1,850	-2,000	1000

929-02

Нач.отд.	Калабухов	
Н.контр.	Пачинский	
Гл.спец.	Нейбург	
ГИП	Усталов	
Рук.гр.	Пономарёва	
Ст.арх.	Сокольникова	
Ст.арх.	Масюкова	

ТП 411-2-183.87-АР

Привязан

Инв.№

Спеццех по пр-ву товаров нар. потреб. из отходов, дров и низкосортной древесины с годовой программой 0,5...0,7 млн.р.

Стадия	Лист	Листов
РП	12	

Фрагмент 4. Сечения 1-1...4-4. Приямок 1...3

Воронежский филиал СОЮЗГИПРОЛЕСХОЗ

Инв.№ подл. | Подпись и дата | Взам.инв.№

Альбом II

Типовой проект 411-2-183.87

Фрагмент 5

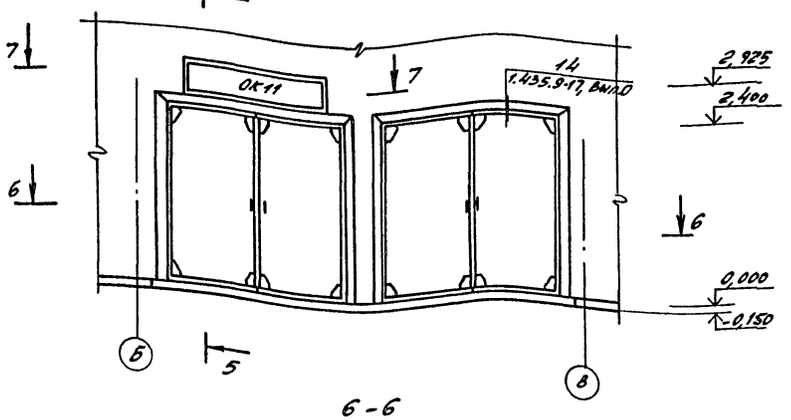

5-5

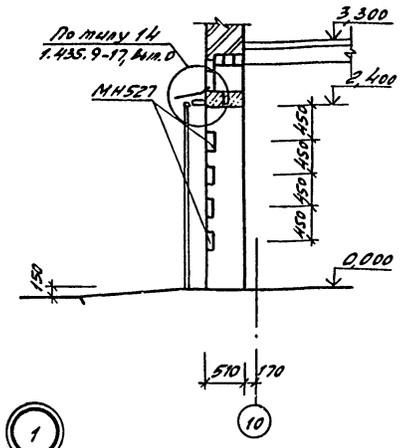

6-6

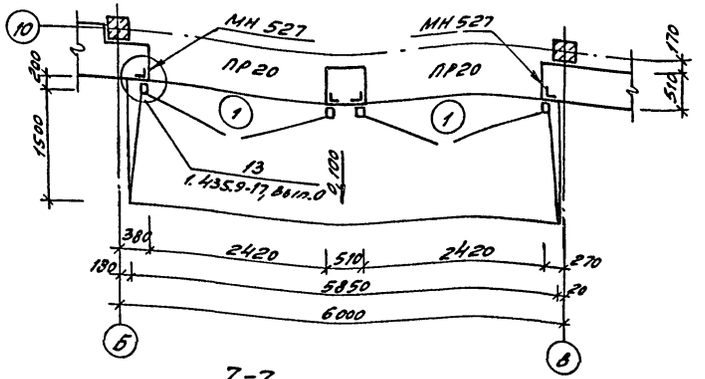

7-7

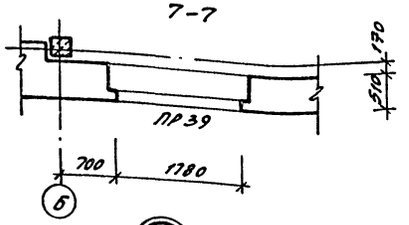

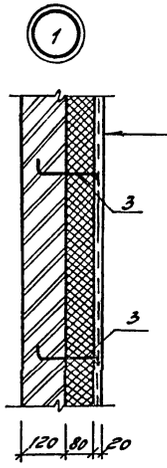

Цементная штукатурка -20
Сетка № 20 ГОСТ 5336-80
Штыри поз.3 шаг 500
в шахматном порядке
Утеплитель жесткие минераловатные плиты γ=300 кг/м³
ГОСТ 9573-82 -80
Перегородка из кирпича -120

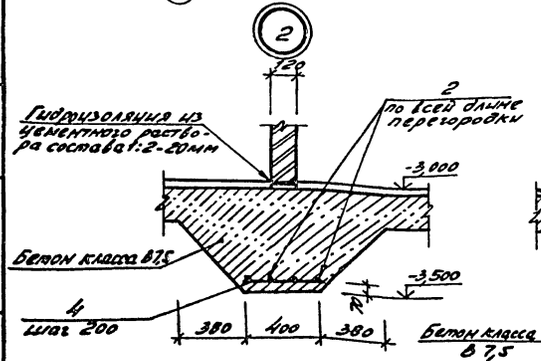

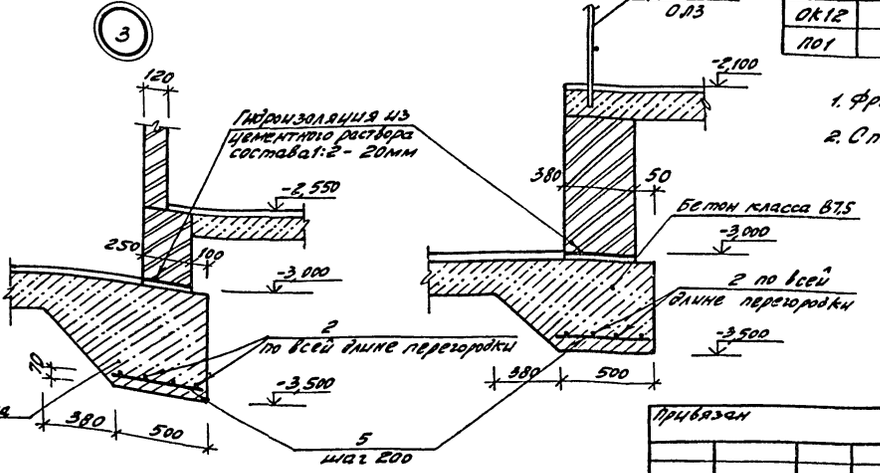

Спецификация элементов заполнения оконных проемов

Марка поз.	Обозначение	Наименование	Кол. на этаж: подв.	1	2	Итого	Масса ед., кг	Примечание
ОК1	ГОСТ 12506-81	Окно ПВД 18-18.1		10	10	20		
	ГОСТ 26919-86	Плита подоконная ПОО 19.35-1		11	11	22	75	
ОК2	ГОСТ 12506-81	Окно ПВД 18-24.1		5		5		
	ГОСТ 26919-86	Плита подоконная ПОО 25.35-1		5		5	98	
ОК3	ГОСТ 12506-81	Окно ПВД18-24.1		12		12		
		ПВД 12-24.1		6		6		
	ГОСТ 26919-86	Плита подоконная ПОО 25.35-1		7		7	98	
ОК4	ГОСТ 12506-81	Окно ПВД 12-24.1		5		5		
	ГОСТ 26919-86	Плита подоконная ПОО 25.35-1		5		5	98	
ОК5	ГОСТ 12506-81	Окно ПГО 12-30.1		1		1		
ОК6	ГОСТ 11214-86	Окно ОР18-18г		2	2	4		
	ГОСТ 26919-86	Плита подоконная ПОО 19.35-1		2	2	4	75	
ОК7	ГОСТ 11214-86	Окно ОР18-15г			1	1		
	ГОСТ 26919-86	Плита подоконная ПОО 16.35-1			1	1	63	
ОК8	ГОСТ 11214-86	Окно ОР18-12В			3	3		
	ГОСТ 26919-86	Плита подоконная ПОО 13.35			3	3	51	
ОК9	ГОСТ 11214-86	Окно ОР18-13,5В		4	6	10		
	ГОСТ 26919-86	Плита подоконная ПОО 15.45		4	6	10	73	
ОК10	ГОСТ 11214-86	Окно ОР12-9В	7			7		
ОК11	1.136-12 Вып.1	Фрамуга ФНО3-19		1		1		
ОК12	лист 20	Окно передаточное ОК12		1		1		
ПО1	лист 20	Перегородка остекленная ПО1		1		1		

1. Фрагмент 5 замаркирован на листе 11, узлы 1...4 - на листах 4...10
2. Спецификацию арматурных изделий см. на листе 16.

929-02

Нач.отд.	Калабухов		ТП 411-2-183.87-АР
Н.контр.	Лачинский		
Гл.спец.	Нейбурт		
ГИП	Усталов		
Рук.гр.	Пожарева		
Ст.арх.	Маскакова		

Спецчек по пр-ту товарн. нар. перегор. из отсорб. дров и низкосортн. древесины с сосновой прогр. 0,8 т/м³

Стадия	Лист	Листов
РП	13	

Фрагмент 5
Сечения 5-5... 7-7.
Узлы 1... 4.

Воронежский филиал СОЮЗГИПРОЛЕСХОЗ

Привязан

Инв. №

Инв. № подл. | Подпись и дата | Взам. инв. №

Типовой проект 411-2-183.87 Альбом V

План кровли

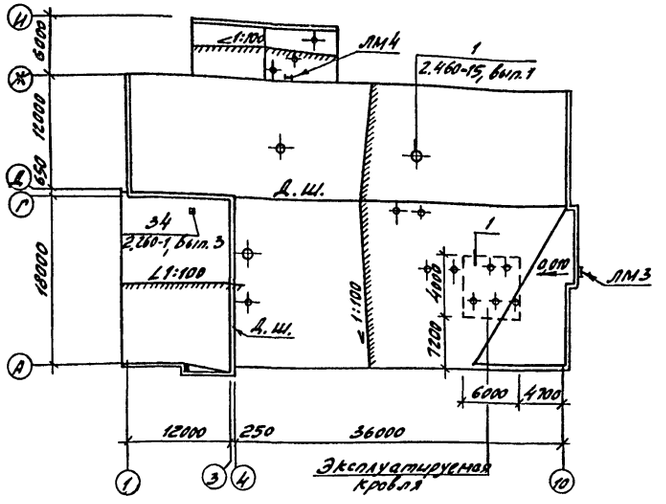

План полов на отм. -2,800; -3,000

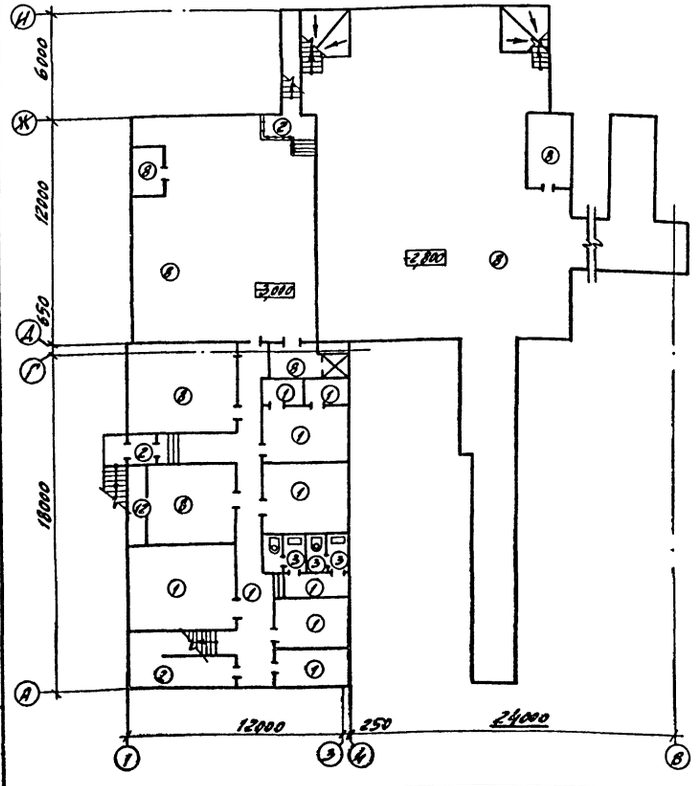

Экспликация полов (начало)

Наименование или номер помещения	Тип пола	Схема пола или номер узла по серии	Элементы пола и их толщина	Площадь пола, м²
Комната дежурного слесаря, хозяйственная кладовая, кабинет по технике безопасности, комната общественных организаций, клюквенные спорт. инвентаря, кладовая инвентаря, красный уголок, коридор	1	225 2.244-1, вып.4	Покрытие-линолеум поливинилхлоридный на тканевой основе ГОСТ 7251-77 – 2,5 мм	113,76
Тамбур, площадка лестничной клетки	2	239 2.244-1, вып.4	Покрытие-мозаичные плиты из бетона класса В15 – 20 мм	33,79
Женская и мужская уборные (в подвале)	3	250 2.244-1, вып.4	Покрытие-керамические плитки по ГОСТ 6787-80* – 13 мм	5,26
Медицинская комната, курилка, курительная, лаборатория, буфет, кладовая, подсобные помещения, мужская и женская гардеробные, комната мастеров, кабинет начальника цеха, хозяйственная кладовая, комната отдыха, раздаточная	4	76 2.244-1, вып.4	Покрытие-линолеум поливинилхлоридный на тканевой основе ГОСТ 7251-77 – 2,5 мм	268,46

Наименование или номер помещения	Тип пола	Схема пола или номер узла по серии	Элементы пола и их толщина	Площадь пола, м²
Вестибюль, тамбура, коридор	5	126 2.244-1, вып.4	Покрытие-мозаичные плиты из бетона класса В-15 – 20 мм	91,86
Мойка, женская и мужская уборные, душевая сетчатый душ, душевые	6	128 2.244-1, вып.4	Покрытие-керамические плитки для мозаичных полов ГОСТ 6787-80* – 10 мм	31,69
Агрегатная, зарядная, тамбур-шлюз, электролитная	7	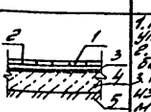	1. Покрытие – керамическая кислотоупорная плитка ГОСТ 961-84 – 13 мм 2. Прослойка и заполнение швов из битумной мастики – 3 мм 3. Гидроизоляция из двух слоев гидроизола на прослойке из битумной мастики. 4. Бетон класса В-15 – 100 мм 5. Уплотненный грунт основания	
Загрузочная лифтов, сушильный участок, склад готовой продукции, техническое помещение, электрощитовая, трансформаторная и аппаратная, венткамера, тепловой пункт, диспетчерская, узел деления, столярное отделение лобзерной машинной обработки	8	245 2.244-1, вып.4	Покрытие – бетон класса В15 – 20 мм	1338,87
Пульт управления сушильной камеры, лестничная-тарное отделение	9	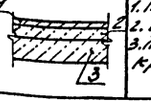	1. Покрытие-бетон класса В25 – 30 мм 2. Бетон класса В15 – 70 мм 3. Железобетонная плита перекрытия	227,58

Защитный слой из цементно-песчаного раствора марки 200, армированный сеткой по ГОСТ 8478-81
5 ВрI-100 / 5 ВрI-100 3780 х 2900 – 30 мм
Водоизоляционный ковер
Битумная мастика δ=2, антиселитрованная добавками натриевой соли в количестве 1-15% веса битума
3 слоя руберонда марки РП250 на битумной мастике
Выравнивающий слой от 75 до 49
Керамзитобетон К Ж, лист 42
Малнезащитная сетка из проволоки ф 6 мм
Пароизоляция
Сборные железобетонные плиты

Привязан

Инв. № подл. | Подпись и дата | Взам. инв. №

Нач. отд.	Калабухов		
Н. контр.	Лощинский		
Д. спец.	Недбуга		
ГИП	Усталов		
Рук. гр.	Лонцарева		
Ст. арх.	Ухальникова		
Ст. арх.	Масюкова		

929-02

ТП 411-2-183.87-АР

Следующая по-ту товарный пр. тр. из отходов древ. и некондиционной древесины, с годовой продукцией 0,5-0,7 тыс. м³	Стадия	Лист	Листов
	РП	14	
План кровли. План полов на отм. -2,800; -3,000	Воронежский филиал СОЮЗГИПРОЛЕСХОЗ		

Типовой проект 411-2-183.87 Альбом II

План полов на отм. 0,000

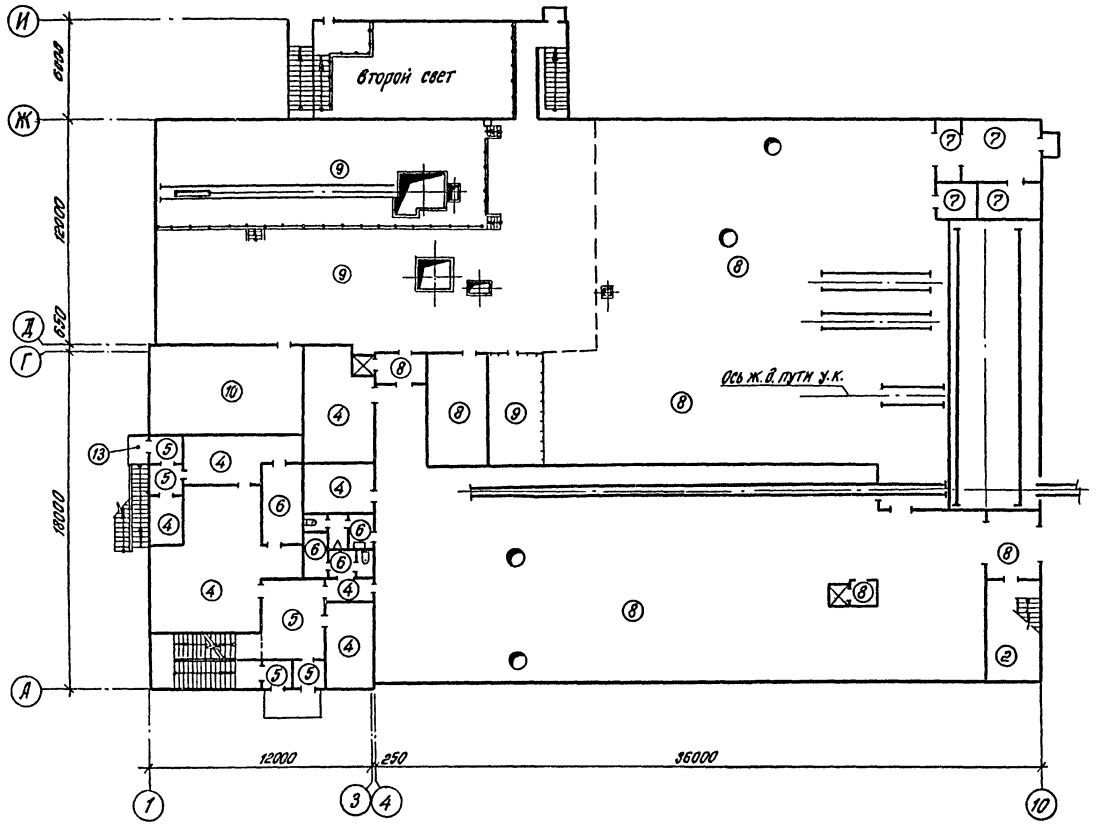

План на отм. 3,300 между осями Д-Ж

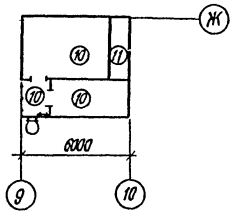

План полов на отм. 3,300

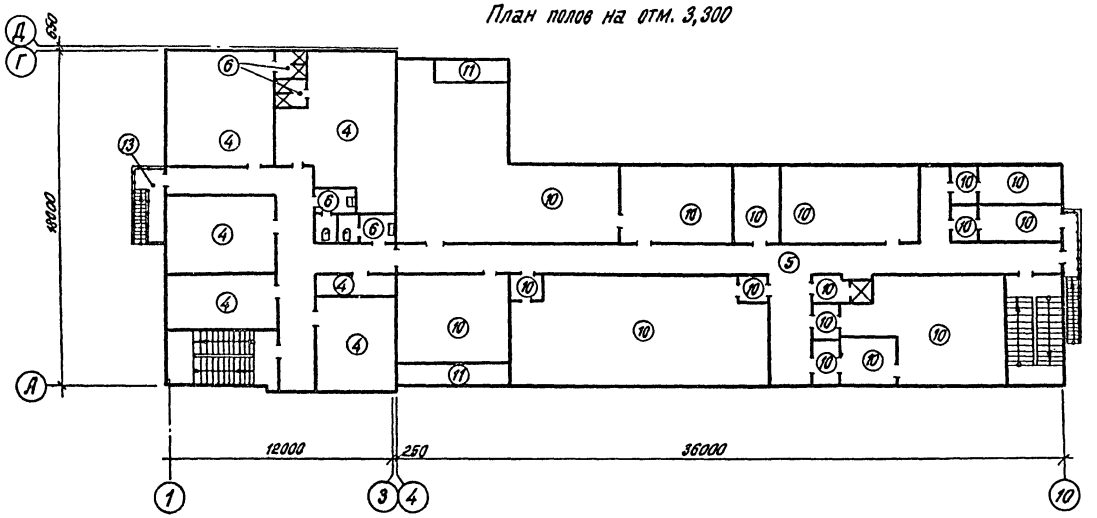

Экспликация полов (окончание)

Наименование или номер помещения	Тип пола	Схема пола или номер узла по серии	Элементы пола и их толщина	Площадь пола, м²
Венткамеры, токарно-шлифовочное отделение, олифоприготовительная, сушильное отделение, лаборатория по испытанию орифы, тамбур-шлюзы, загрузочная лифта, помещение для ремонта вентиляторов, пилоножеточка, пульт управления, промежуточный склад	10	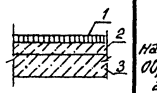	1. Покрытие - асфальтобетон при наполнителе не допускающем искрообразование - 40 мм 2. Стяжка из бетона класса В 15-60 мм 3. Железобетонная плита перекрытия	381,97
Заборные шахты венткамер	11	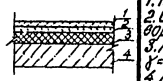	1. Покрытие - бетон класса В-25 - 20 мм 2. Стяжка из цементно-песчаного раствора марки 150 - 20 мм 3. Жесткие минераловатные плиты γ = 300 кг/м³ (ГОСТ 9573-82) - 60 мм 4. Железобетонная плита перекрытия	12,16
Заборная шахта (на грунте)	12	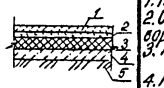	1. Покрытие - бетон класса В-25 - 20 мм 2. Стяжка из цементно-песчаного раствора марки 150 - 20 мм 3. Керамзитовый гравий γ = 400 кг/м³ - 120 мм 4. Подстилающий слой - бетон класса В 7,5 - 80 мм 5. Уплотненный грунт основания	3,49
Площадки входов	13	138 2.244-1, вып. 4	Покрытие - бетон класса В15 - 20 мм	8,24

1. Полы по грунту в зоне примыкания к наружным стенам шириной 1,5 м утеплить укладкой по грунту слоя керамзитового гравия γ = 400 кг/м³ толщиной 150 мм

2. Узлы примыкания полов выполнять по серии 2.244-1, в.3

3. При устройстве полов предусмотреть установку ограждений по чертежам марки КМ

929-02

Нач. отд.	Калабухов		ТП 411-2-183.87-АР
Н. контр.	Пачинский		
Гл. спец.	Нейбург		
ГИП	Усталов		
Рук. гр.	Пономарева		
Ст. арх.	Сокольникова		Спецщех. по пр-ву товаров нар. потр. из отходов, дров и низкосортной древесины с годовой программой 0,5...0,7 млн. р.
Ст. арх.	Масюкова		

Стадия	Лист	Листов
РП	15	

Планы полов на отм. 0,000 ; 3,300

Воронежский филиал СОЮЗГИПРОЛЕСХОЗ

Привязан

Инв.

Инв. № подл. | Подпись и дата | Взам. инв. №

Типовой проект 411-2-183.87 Альбом II

Схема расположения опорных плит

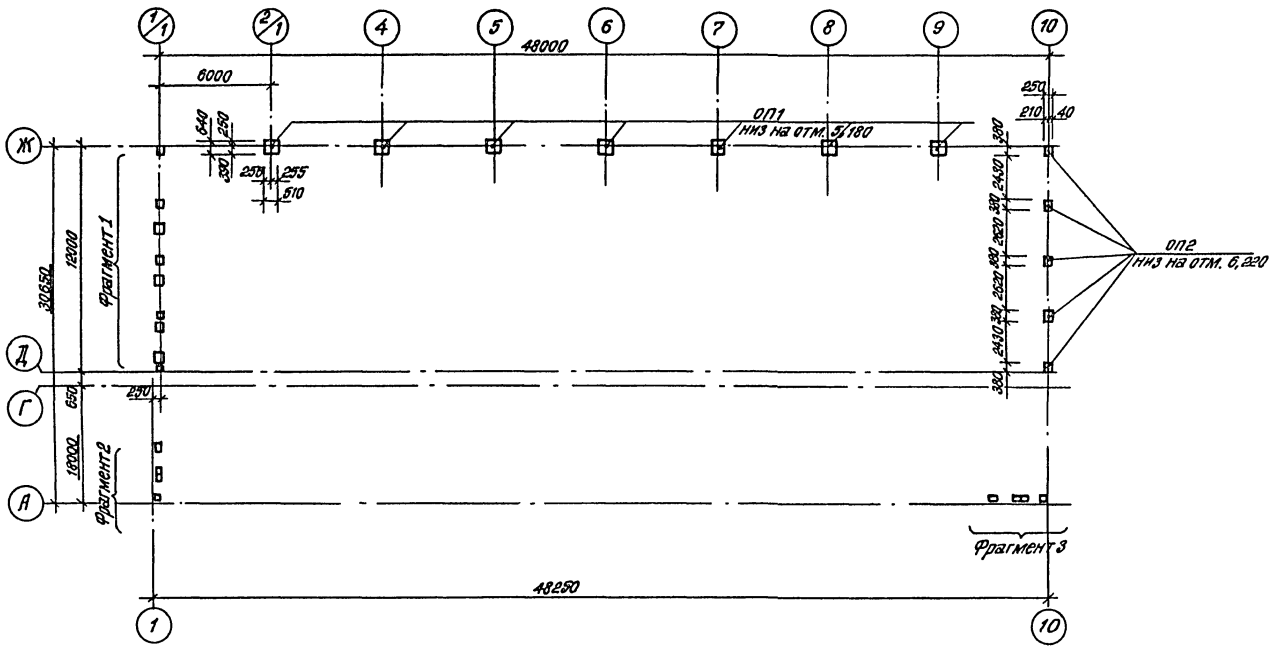

Спецификация опорных плит, прогонов и закладных изделий

Марка, поз.	Обозначение	Наименование	Кол.	Масса ед., кг	Примечание
		Схемы расположения опорных плит и прогонов			
ОП1	411-2-183.87-КЖИ-15.000	Опорная плита ОП1	7		
ОП2		ОП2	12		
ОП3		ОП3	4		
ОП4	1.225-2, вып.11	ОП6,2-Т	8	90	
1		Прогон ПРГ 60.25-4АтУт	3	1500	
		Изделие закладное			
МН527	1.400-15 вып.1	МН527	16	2,3	
МН709-2		МН709-2	2	8,4	
МН713-1		МН713-1	4	9,1	
МН757-1		МН757-1	2	21,4	
		Изделие соединительное			
ММ1	2.230-1, вып.5	ММ1	330	0,6	
ММ5		ММ5	2	0,4	
ММ13		ММ13	135	0,1	
К1		Каркас К1	74	0,4	
К2		К2	74	0,2	
К5		К5		0,2	1500 п.м.
		Изделие соединительное			
МС1	2.430-20, вып.4	МС1	20	0,5	
МС2	2.430-20, вып.4	МС2	20	0,5	
ММ14	2.240-1, вып.2	ММ14	2	1,1	
С4	411-2-183.87-КЖИ-25.000	Сетка С4	40	6,4	
С5	411-2-183.87-КЖИ-26.000	С5	179	7,6	
С6		С6	16	1,6	
С7		С7	8	1,8	
С№20	ГОСТ 5336-80	Сетка 20-2.0		2,7	140 м²
2		ф10 AI ГОСТ 5781-82*		0,6	690 п.м
3		ф8 AI ГОСТ 5781-82* ℓ=300	460	0,1	
4		ф6 AI ГОСТ 5781-82* ℓ=380	800	0,1	
5		ℓ=480	65	0,1	

Фрагмент 1

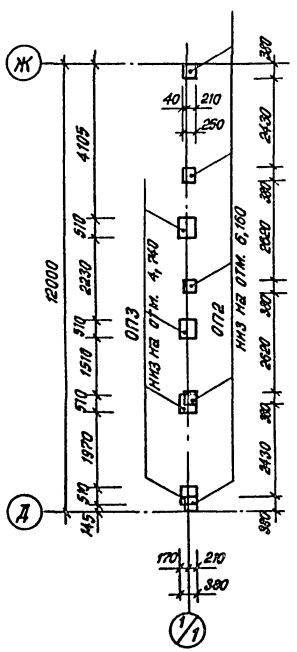

Фрагмент 2

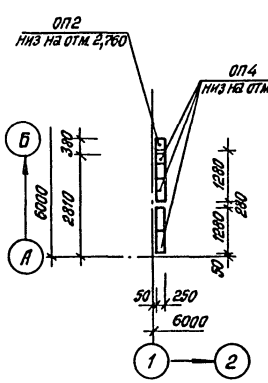

Фрагмент 3

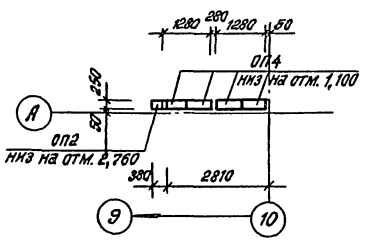

Схема расположения прогонов на отм.-0,500

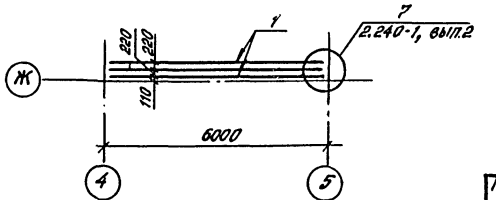

Инв.№ подл.	Подпись и дата	Взам.инв.№					

Альбом II

Типовой проект 411-2-183.87

План шахты

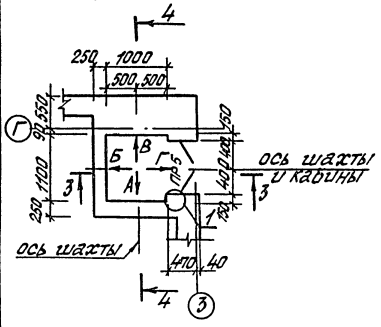

План машинного помещения

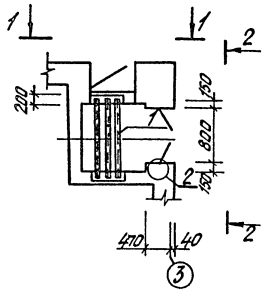

1-1

2-2

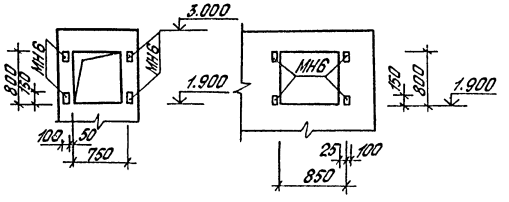

Спецификация закладных изделий на шахту лифта 1

Марка, поз.	Обозначение	Наименование	Кол.	Масса ед., кг	Примечание
		Изделие закладное			
МН6		МН6	16	1.4	
МН7	411-2-183.87-КЖИ-35.000	МН7	8	1.1	
МН8	411-2-183.87-КЖИ-36.000	МН8	4	3.7	
МН9		МН9	2	7.4	
МН10	411-2-183.87-КЖИ-37.000	МН10	1	27.7	
1		Швеллер [26 ГОСТ 8240-72* L=500 Вст3кп2 ГОСТ 380-71*	3	21.3	

3-3

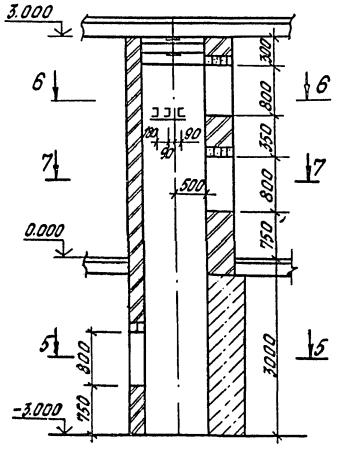

4-4

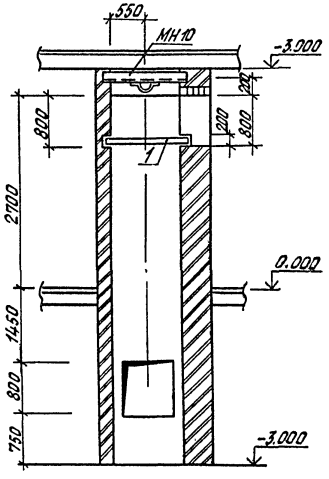

Вид А Вид Б Вид В Вид Г

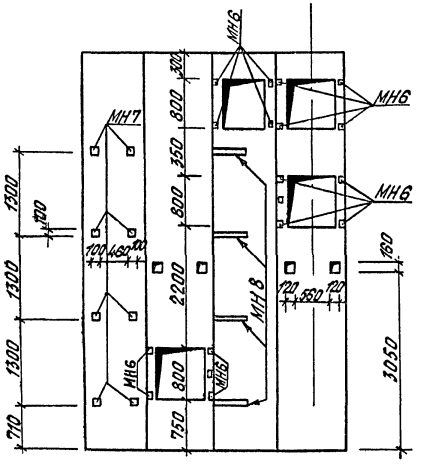

1. Устройство ниш и установку закладных изделий в шахте уточнить по получении лифта.
2. Отклонение стен шахты от вертикальной плоскости не должно превышать 15 мм.
3. Стены шахты лифта выполнять из керамического кирпича Кр 100/1800/25 на растворе марки 25 по ГОСТ 530-80.

5-5

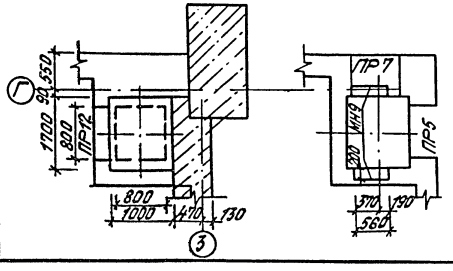

6-6

7-7

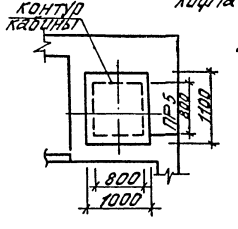

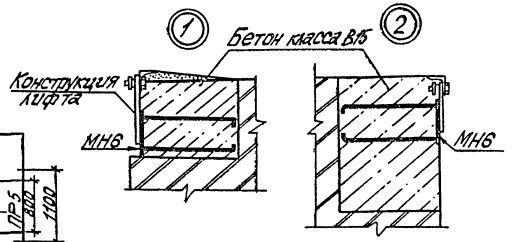

929-02

Нач. отд.	Калабухов			ТП 411-2-183.87 - АР	
Н. контр.	Ченинский				
Гл. спец.	Нейбург				
ГИП	Устелов				
Рук. гр.	Пономарева				
Ст. техн.	Мещерякова			Спецификации по монтажу подъемников, люков и приспособлений для обслуживания с годовой программой 0,5...12 млн. т	Стадия: РП; Лист: 17; Листов:
Ст. арх.	Масюкова			Шахта лифта 1	Воронежский филиал СОЮЗГИПРОЛЕСХОЗ

Привязан

Инв. №

Инв. № подл. | Подпись и дата | Взам. инв. №

Альбом II

Типовой проект 411-2-183.87

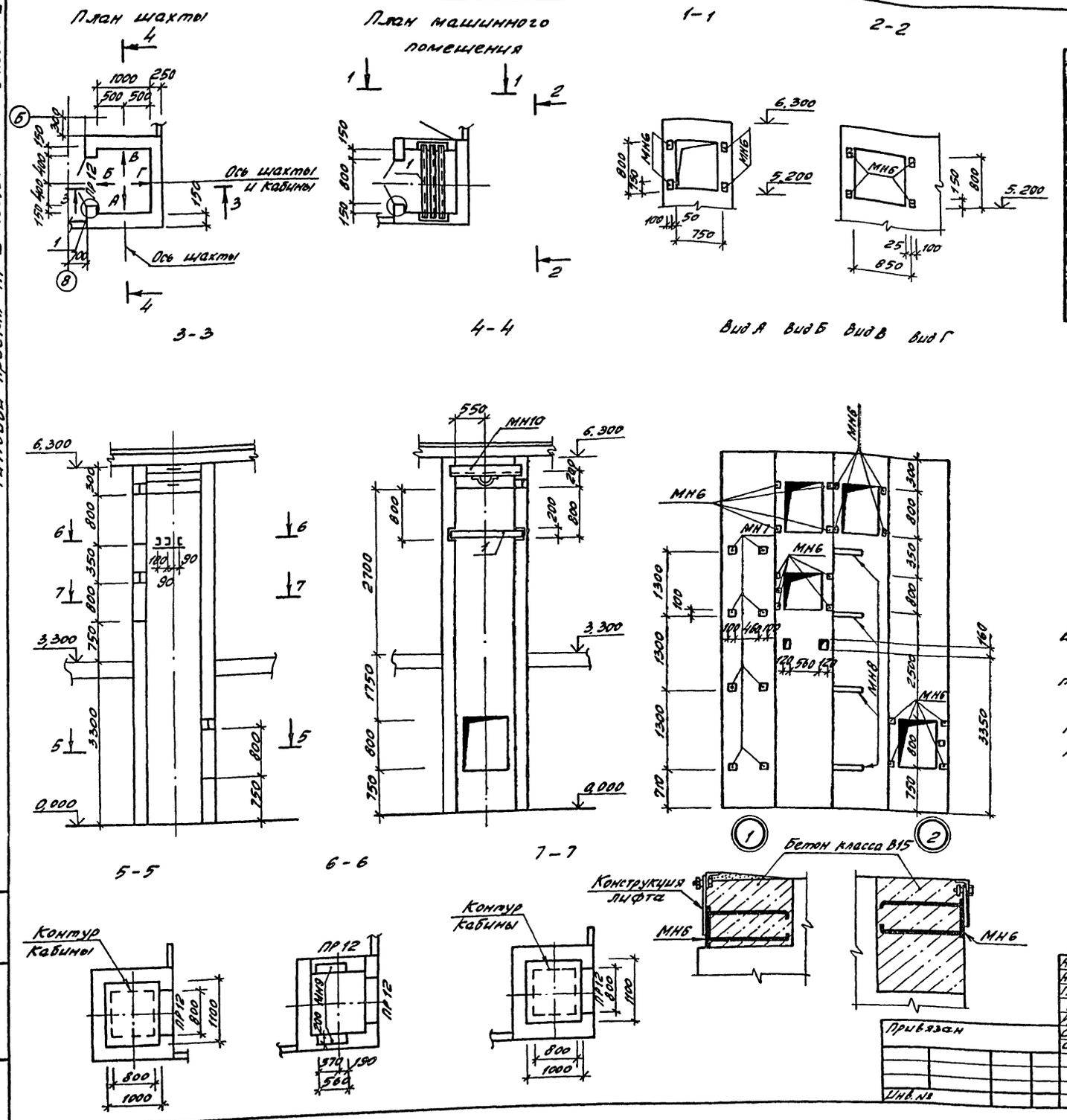

Спецификация закладных изделий на шахту лифта 2

Марка, поз.	Обозначение	Наименование	Кол.	Масса ед. кг	Примечание
		Изделие закладное			
МН6		МН6	16	1,4	
МН7	411-2-183.87-КЖИ-35.000	МН7	8	1,1	
МН8	411-2-183.87-КЖИ-36.000	МН8	4	3,7	
МН9		МН9	2	7,4	
МН10	411-2-183.87-КЖИ-37.000	МН10	1	27,7	
1		Швеллер [18 ГОСТ 8240-72* ℓ=1500 Вст3кп2 ГОСТ 380-71*	3	21,3	

1. Устройство ниш и установку закладных изделий в шахте уточнить по получении лифта.
2. Отклонение стен шахты от вертикальной плоскости не должно превышать 15мм.
3. Стены шахты лифта выполнять из керамического кирпича марки КР100/1800/25 по ГОСТ 530-80 на растворе марки 25.

929-02.

Нач. отд.	Калабухов	
Н. контр.	Лачинский	
Гл. спец.	Нейбург	
ГНП	Усталов	
Рук. гр.	Пономарева	
Ст. техн.	Мещерякова	
Ст. арх.	Масюкова	

тп 411-2-183.87 - АР

Спецпек по пр-ву товаров нар. потреб. из отходов, дров и низкосортной древесины с гладкой прозрачной 0,5...0,7 мм

Стадия	Лист	Листов
РП	18	

Шахта лифта 2

Воронежский филиал СОЮЗГИПРОЛЕСХОЗ

Привязан

Инв. №

Инв. № подл. | Подпись и дата | Взам. инв. №

Типовой проект 411-2-183.87 Альбом II

Перегородка остекленная П01

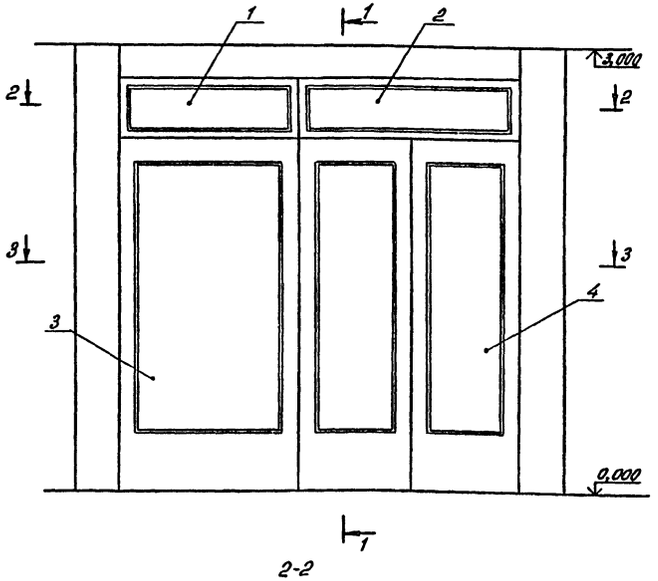

1-1

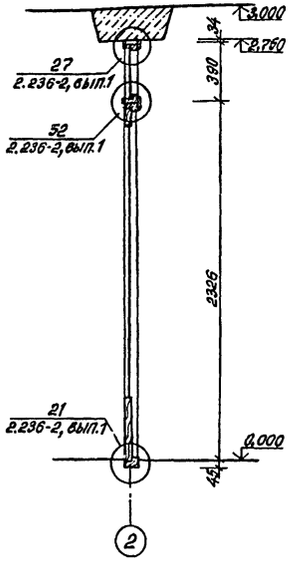

Решетка декоративная ДР2

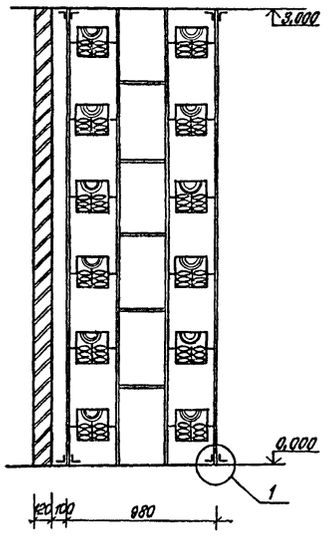

2-2

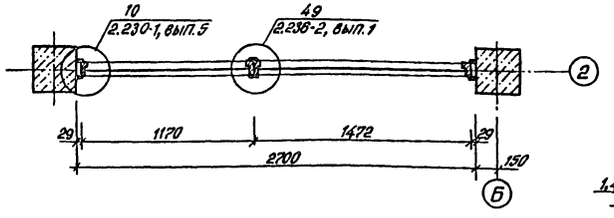

3-3

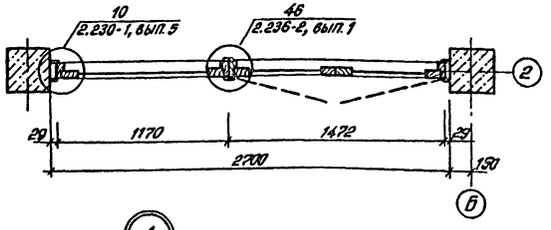

Окно передаточное ОК12

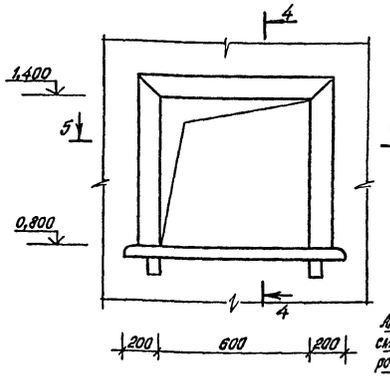

4-4

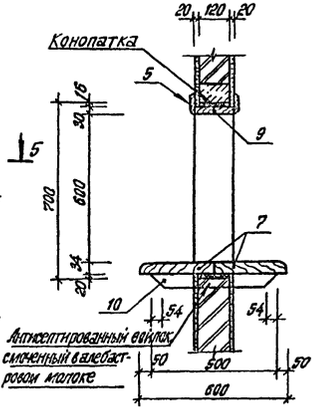

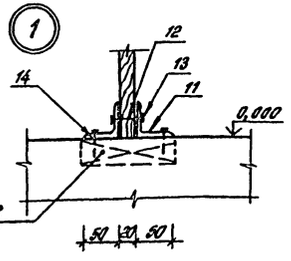

5-5

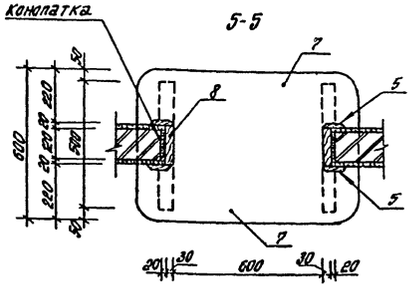

Спецификация элементов остекленной перегородки, передаточного окна и декоративной решетки

Марка, поз.	Обозначение	Наименование	Кол.	Масса ед.,кг	Примечание
		Перегородка остекленная П01			
1	1.136-12, вып.1	Фрамуга ФВ04-12	1		
2		ФВ04-15	1		
3	ГОСТ 6629-74*	Дверной блок ДО24-12	1		
4		ДО24-15	1		
5	ГОСТ 8242-75	Наличник тип 1			5,4 п.м
6		тип 2			16,4 п.м
		Окно передаточное ОК12			
7		Подоконная доска			
	ГОСТ 17280-79	ПД10-30	2		
		Доска 30×160 ГОСТ 8486-66**			
8		ℓ=600	2		
9		ℓ=660	1		
10		Брус 54×54 ГОСТ 8486-66**			
		ℓ=500	2		
5	ГОСТ 8242-75	Наличник тип 1			4,2 п.м
		Решетка декоративная ДР2			
		Изделие соединительное			
11		Уголок 60×50×5 ГОСТ 8510-86 / Вст3кп2 ГОСТ 380-71**			
		ℓ=80	8	0,3	
12	ГОСТ 7798-70*	Болт М6×40.58	4		
13	ГОСТ 5915-70*	Гайка М6.5	4		
14	ГОСТ 1144-80*	Шуруп 1-8×50	8		

Инв.№ подл. | Подпись и дата | Взам.инв.№

Привязан

Инв.№

Нач.отд.	Калабухов		
Н.контр.	Пачинский		
Гл.спец.	Ненорог		
ТИП	Усталов		
Рук.гр.	Пономарёва		
Ст.арх.	Маскокова		

929-02

ТП 411-2-183.87-АР

Спецчех по пр-ву товаров нар.потреб. из отходов, фов и низкосортной древесины, годовой программой 0,5–0,7 млн.р.	Стадия	Лист	Листов
	РП	19	
Перегородка остекленная П01. Решетка декоративная ДР2. Окно передаточное ОК12	Воронежский филиал СОЮЗГИПРОЛЕСХОЗ		

Альбом I

Типовой проект 411-2-183.87

План

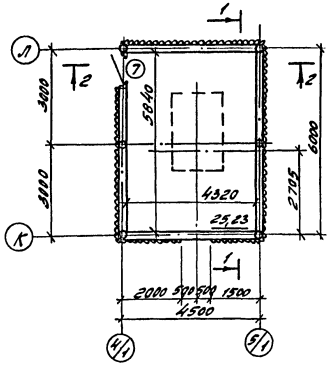

1-1

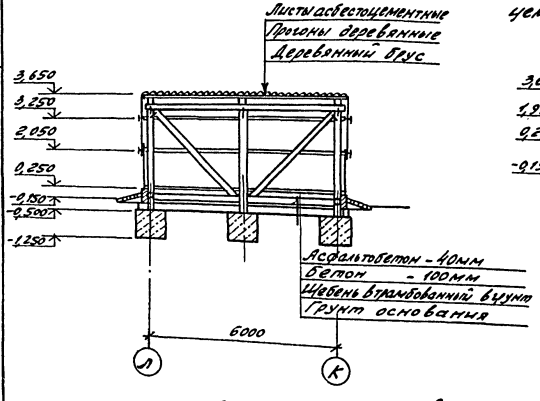

2-2

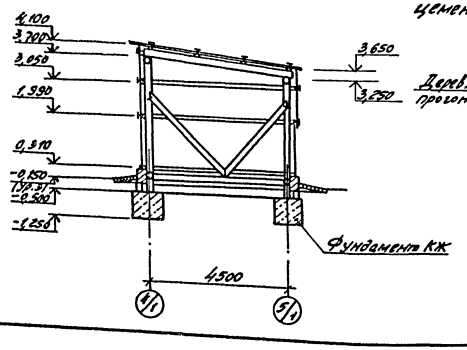

Схема расположения асбестоцементных листов по оси „К"

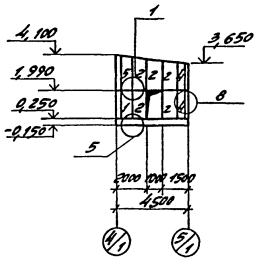

Схема расположения асбестоцементных листов по оси „5/1"

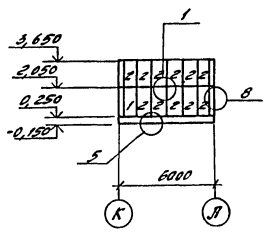

Схема расположения асбестоцементных листов по оси „Л"

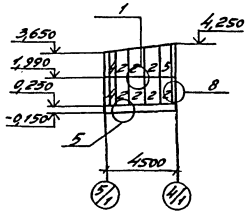

Схема расположения асбестоцементных листов по оси „4/1"

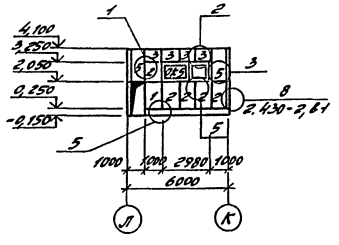

3-3

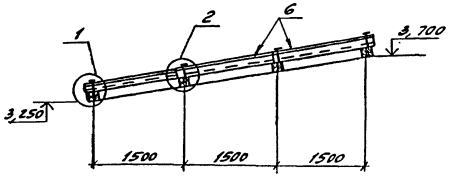

Схема расположения асбестоцементных листов покрытия

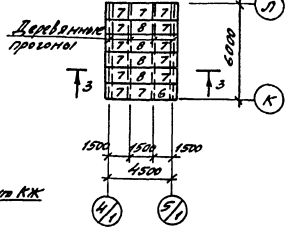

Спецификация элементов асбестоцементного ограждения дробильного отделения

Марка поз.	Обозначение	Наименование	Кол.	Масса ед., кг	Примечание
1	ГОСТ 16233-77*	Лист целый 54/200-6-2000	3	32	
2		Лист со срезкой одного угла			
		54/200-6-2000	28	32	
3		54/200-6-2000	4	32	1/2 листа
4		54/200-6-2000	4	32	1/2 листа
5		54/200-6-2500	4	39	
6		Лист целый 54/200-7,5-1750	1	35	
7		Лист со срезкой одного угла			
		54/200-7,5-1750	13	35	
8		Лист со срезкой двух углов			
		54/200-7,5-1750	4	35	
ПУ		Переходная деталь ПУ	3	7,0	
ГУ-1		Деталь рамная боковая угловая			
		РУ-1, ℓ=1750	8	14,7	
РУ-2		РУ-2, ℓ=2000	9	16,8	
ГУ		Гребенка ГУ	26	3,1	
МШ1	Серия 2.430-2, в.1	Элемент крепления МШ1	36	0,052	
МШ2		МШ2	14	0,044	
МШ4		МШ4	83	0,053	
МШ5		МШ5	6	0,04	
МВ1		МВ1	45	0,035	
МВ3		МВ3	6	0,043	
М12х220.58	ГОСТ 7798-70*	Болт М12х220.58	30	0,213	
М12.5	ГОСТ 5915-70*	Гайка М12.5	30	0,015	
Шайба 12	ГОСТ 11371-78*	Шайба 12.01	60	0,006	

1. Асбестоцементные листы укладываются с совмещением продольных кромок соседних рядов и срезкой углов. Срезка углов производится в двух диагонально противоположных листах из четырех, сходящихся в узле.
2. Предусмотреть гидрофобизацию наружной стороны асб/цем. листов кремний органической жидкостью ГКЖ-94 по ГОСТ 10834-76* или окраску краской БТ-177 по ГОСТ 5631-79*.
3. Предел прочности при изгибе /в по перекрытию к гребням волн направлении для I сорта листов 54/200-6 не менее 160 кгс/см², 54/200-7,5 не менее 190 кгс/см².
4. Все заламрированные узлы см. в серии 2.430-2, Вып. 1.
5. Несущие конструкции разработаны в основном комплекте марки „КД".

Привязан

Инв. №

Нач. отд.	Халабухов		
Н. контр.	Лучинский		
Гл. спец.	Неведрул		
ГИП	Устинов		
Рук. гр.	Ленкарда		
Ст. инж.	Масюкова		
Инж.	Вилегжанин		

989-02

ТП 411-2-183.87-АР

Спецчех до пр-ву товаров нар. потр. из отходов, брак и высокопрочной арегласы сварной программой S...07 инж. РД

Стадия	Лист	Листов
РП	20	

Дробильное отделение. Асбестоцементное ограждение

Воронежский филиал Союзгипролесхоз

Копировал Ф... - Плотникова

Формат А2

Альбом II

Типовой проект 411-2-183.87

Ведомость рабочих чертежей основного комплекта

Лист	Наименование	Примечан.
1	Общие данные (начало)	
2	Общие данные (продолжение)	
3	Общие данные (окончание)	
4	Схема расположения элементов фундаментов между осями А-Г	
5	Схема расположения элементов фундаментов между осями Д-И, К-Л	
6	Схема расположения элементов фундаментов между осями А-Г, 1-3. Сечения 1-1... 5-5	
7	Схема расположения элементов фундаментов между осями А-Г, 1-3. Сечения 1-1...5-5 (вариант)	
8	Спецификация к схемам расположения элементов фундаментов	
9	Сечения 6-6... 19-19	
10	Сечения 20-20... 27-27	
11	Раскладки блоков по осям А, Ж, И	
12	Раскладки блоков по осям 10, 1/1, 6. Сечения 28-28, 29-29	
13	Фундаменты ФМ1... ФМ6	
14	Фундаменты ФМ7... ФМ9	
15	Фундаменты ФМ10... ФМ13	
16	Фундаменты ФМ14... ФМ18	
17	Фундаменты ФМ19... ФМ21. Узлы 1...4	
18	Монолитные пояса МП1... МП5	
19	Фундамент ФМ 22	
20	Фундамент ФМ 23	
21	Ведомость расхода стали на элемент	
22	Схемы расположения лотковых элементов и плит перекрытия транспортёрных галерей	
23	Схемы расположения элементов перекрытия подпольных каналов на отм. 0,000; -3,000; -2,800; -2,550	
24	Схема расположения фундаментов под оборудование на отм -2,800	
25	Схема расположения фундаментов под оборудование на отм. 0,000 между осями А-Г. Узлы	
26	Схема расположения фундаментов под оборудование на отм. 0,000 между осями Д-И	
27	Схема расположения фундаментов под оборудование на отм. 3,300 между осями А-Б	
28	Фундамент ФОМ1. Сечения 1-1... 5-5	
29	Фундамент ФОМ1. Сечения 6-6... 9-9	
30	Фундамент ФОМ2. Сечения 10-10... 15-15	
31	Фундамент ФОМ2. Сечения 16-16... 18-18	
32	Фундаменты под оборудование ФОМ3... ФОМ9	
33	Фундаменты под оборудование ФОМ10... ФОМ20	
34	Фундаменты под оборудование ФОМ21, ФОМ22	
35	Фундамент ФОМ 23	
36	Схемы расположения элементов каркаса между осями 1-10 и Д-Ж, 4-10 и А-Г	
37	Схемы расположения элементов каркаса между осями 1-3 и А-Г	
38	Спецификация к схемам расположения элементов каркаса	
39	Схемы расположения элементов каркаса между осями 1-3 и А-Г (вариант)	
40	Схемы расположения плит перекрытия над подвалом, набетонок на ригелях	
41	Схема расположения плит перекрытия на отметке 3,300. Узлы 8...11	
42	Схема расположения плит покрытия	
43	Спецификации к схемам расположения плит перекрытий и покрытия	
44	Перекрытия монолитные РКМ1; РКМ2	
45	Перекрытия монолитные РКМ3... РКМ5	
46	Перекрытия монолитные РКМ6... РКМ8	
47	Перекрытия монолитные РКМ9, РКМ10, участки монолитные УМ1... УМ5	
48	Набетонки НБ1, НБ2, ведомость расхода стали на перекрытия монолитные и набетонки	
49	Спецификация на перекрытия монолитные РКМ1...РКМ5	
50	Спецификация на перекрытия монолитные РКМ6...РКМ9	
51	Спецификация на перекрытия монолитные РКМ10, УМ1... УМ5, набетонки НБ1, НБ2	
52	Схемы расположения лестниц Л1 и Л2	
53	Схемы расположения элементов лестниц Л3, Л4. Сечения	
54	Схемы расположения элементов фундаментов и опор пневмотранспорта. Сечения	

Ведомость ссылочных и прилагаемых документов (начало)

Обозначение	Наименование	Примечан.
	Ссылочные документы	
ГОСТ 8020-80	Изделия железобетонные для смотровых колодцев	
ГОСТ 8717.1-84	Ступени железобетонные и бетонные. Конструкция и размеры	
ГОСТ 13579-78	Блоки бетонные для стен подвалов	
ГОСТ 13580-85	Плиты железобетонные ленточных фундаментов	
1.020-1/83	Конструкции каркаса межвидового применения для многоэтажных общественных зданий, производственных и вспомогательных зданий промышленных предприятий:	
вып. 1-1	-фундаменты сборные железобетонные для колонн сечением 300×300 мм и 400×400 мм	
вып. 2-1	-колонны сечением 300×300 мм;	
вып. 2-15	-колонны сечением 300×300 мм и 400×400 мм. Арматурные и закладные изделия;	
вып. 3-1	-ригели высотой 450 мм пролётом 3,0; 6,0 и 7,2 м для опирания многопустотных плит перекрытия;	
вып. 4-1	-диафрагмы жёсткости;	
вып. 6-1	-монтажные узлы;	
вып. 7-1	-изделия соединительные стальные	
1.041.1-2	Сборные железобетонные многопустотные плиты перекрытий многоэтажных общественных зданий, производственных и вспомогательных зданий промышленных предприятий	

929-02

Проект разработан в соответствии с действующими нормами и правилами и предусматривает мероприятия, обеспечивающие взрывную, взрывопожарную и пожарную безопасность при эксплуатации здания

Главный инженер проекта [подпись] /Усталов/

Инв. №		
Нач. отд.	Калабухов	[подпись]
Н. контр.	Лачинский	[подпись]
Гл. спец.	Нейбург	[подпись]
ГИП	Усталов	[подпись]
Рук. гр.	Пономарева	[подпись]
Ст. арх.	Сокольникова	[подпись]

Привязан

ТП 411-2-183.87-КЖ

Спецдех по пр-ву товаров над потреб. из стходов, дров и низкосортной древесины с годовой программой 0,5...0,7 млн. р	Стадия	Лист	Листов
	РП	1	54

Общие данные (начало)

Воронежский филиал СОЮЗГИПРОЛЕСХОЗ

Инв. № подл. | Подпись и дата | Взам. инв. №

Альбом II

Типовой проект 411-2-183.87

Ведомость ссылочных и прилагаемых документов (окончание)

Обозначение	Наименование	Примечание
Вып. 1	– плиты длиной 5650 мм с предварительно напрягаемой арматурой из стали классов АТIVС и АТV, из тяжелого и легкого бетонов	
Вып. 6	– сантехнические плиты длиной 5650, 6850 и 8650 мм с предварительно напрягаемой арматурой из стали классов АIV и АТV и длиной 2650 мм с арматурой из стали класса А-III, из тяжелого и легкого бетонов	
1.050.1-2	Сборные железобетонные марши, площадки и проступи для многоэтажных общественных зданий, производственных и вспомогательных зданий промышленных предприятий:	
Вып. 1	– лестничные марши, площадки и проступи. Рабочие чертежи	
Вып. 2	– ограждения лестниц. Рабочие чертежи	
1-400-6/76	Унифицированные закладные детали сборных железобетонных конструкций зданий промышленных предприятий:	
Вып. 1	– закладные детали	
1-400-15	Унифицированные закладные изделия железобетонных конструкций для крепления технологических коммуникаций и устройств:	
Вып. 1	– рабочие чертежи унифицированных закладных изделий	
1.038.1-1	Перемычки железобетонные:	
Вып. 1	– перемычки брусковые для жилых и общественных зданий. Рабочие чертежи	
1.410-3	Сетки сварные для армирования железобетонных конструкций:	
Вып. 1	– сетки с рабочей арматурой диаметром от 10 до 32 мм	
1.412-3/79	Монолитные железобетонные фундаменты под типовые колонны прямоугольного сечения многоэтажных промышленных зданий:	
Вып. 3	– арматурные изделия. Рабочие чертежи	
1.415-1	Железобетонные фундаментные балки для стен производственных зданий:	
Вып. 1	– фундаментные балки для стен с шагом колонн – 6 м	

Обозначение	Наименование	Примечание
1.420-12	Конструкции многоэтажных производственных зданий с сетками колонн 6х6 и 9х6 м под нагрузки соответственно до 2500 и 1500 кгс/м²	
Вып. 3, 4, 1, 2	– железобетонные колонны с применением стыков на ванной сварке. Высоты этажей 6,0; 7,2 и 10,8 м	
Вып. 5	– закладные детали колонн. Высота этажей 3,6; 4,8; 6,0; 7,2 и 10,8 м	
1.423-3	Железобетонные колонны прямоугольного сечения для одноэтажных производственных зданий без мостовых кранов высотой до 9,6 м:	
Вып. 1	– рабочие чертежи колонн	
Вып. 3	– рабочие чертежи колонн высотой 6,6 и 7,8 м	
1.442.1-1	Плиты перекрытий железобетонные ребристые высотой 400 мм, укладываемые на полки ригелей:	
Вып. 1	– предварительно напряженные плиты шириной 3,0 м, 1,5 м, 0,95 м	
1.450-1	Лестницы из сборных железобетонных ступеней по стальным косоурам для многоэтажных производственных зданий промышленных предприятий:	
Вып. 0	– материалы для проектирования	
1.494-24	Стаканы для крепления крышных вентиляторов, дефлекторов и зонтов	
Вып. 1	– железобетонные стаканы с отверстиями диаметром 400, 700, 1000, 1200 и 1450 мм. Рабочие чертежи.	
1.462.1-1/81	Железобетонные предварительно напряженные балки пролетом 12 м для покрытий зданий с плоской и скатной кровлей:	
Вып. 1	– материалы для проектирования и рабочие чертежи балок	

Обозначение	Наименование	Примечание
2.430-20	Узлы стен из кирпича одноэтажных зданий промышленных предприятий:	
Вып. 3	– Узлы сопряжения стен из кирпича с железобетонным каркасом	
	Рабочие чертежи	
3.006.1-2/82	Сборные железобетонные каналы и тоннели из лотковых элементов:	
Вып. 1-1	– лотки. Рабочие чертежи	
Вып. 1-2	– плиты. Опорные подушки. Рабочие чертежи	
Вып. 1-3	– лотки. Арматурные и закладные изделия	
Вып. 2-2	– Узлы трасс. Лотки, плиты, балки	
3.015-1/82	Унифицированные отдельно стоящие опоры под технологические трубопроводы	
Вып. II-1	– сборные железобетонные колонны для опор типов II и III. Рабочие чертежи	
3.400-6/76	Унифицированные закладные детали сборных железобетонных конструкций инженерных сооружений промышленных предприятий. Рабочие чертежи	
ИИ23-1/70	Железобетонные ригели пролетом 6 м с полками для опирания плит	
ТДМ22-1/70	Детали сопряжений конструктивных элементов несущего каркаса	
Шифр-614	Узлы и нормали систем пневмотранспорта древесных отходов для предприятий по производству мебели, фанеры, древесно-стружечных плит:	
Вып. II	– опоры под циклоны и бункеры	
	Прилагаемые документы	
КЖ ВМ	Ведомость потребности в материалах	

929-02

Нач. отд.	Калабухов	
Н. контр.	Пачинский	
Гл. спец.	Нейбург	
ГИП	Усталов	
Рук. гр.	Пономарева	
Ст. техн.	Мещерякова	

Привязан

Инв. №

ТП 411-2-183.87-КЖ

Спецуех по пр-ву товаров нар. потребл. из отходов дров и низкосортной древесины с годовой программой 0,5...0,7 млн. р.

Стадия	Лист	Листов
РП	2	

Общие данные (продолжение)

Воронежский филиал СОЮЗГИПРОЛЕСХОЗ

Инв. № подл. | Подпись и дата | Взам. инв. №

Альбом III

Типовой проект 411-2-183.87

Ведомость спецификаций

Лист	Наименование	Примечание
8	Спецификация к схеме расположения элементов фундаментов	
22	Спецификация к схемам расположения лотковых элементов и плит перекрытия транспортерных галерей	
23	Спецификация к схемам расположения элементов перекрытия подпольных каналов	
27	Спецификация к схемам расположения фундаментов под оборудование на отм. -2,800; 0,000; 3,300	
38	Спецификация к схемам расположения элементов каркаса	
39	Спецификация к схемам расположения элементов каркаса между осями 1-3 и А-Г (вариант)	
43	Спецификация к схемам расположения плит перекрытий и покрытия	
49	Спецификация к схемам расположения элементов лестниц Л1 и Л2	
53	Спецификация к схемам расположения элементов лестниц Л3, Л4	
54	Спецификация к схемам расположения элементов фундаментов и опор пневмотранспорта	

Ведомость объёмов сборных бетонных и железобетонных конструкций по рабочим чертежам основного комплекта марки „КЖ"

	Наименование группы элементов конструкций	Код	Кол. м³		Примечание
				Каркас	
1	Блоки бетонные для стен подвалов	581100	336,66	344,34	
2	Фундаменты стаканного типа с обычным армированием	581220	9,6	14,0	
3	Плиты железобетонные для ленточных фундаментов	581300	38,62	38,35	
4	Колонны	582120	34,07	33,16	
5	Балки железобетонные	582200	14,0	14,0	
6	Фундаментные балки	582420	0,7	0,7	
7	Ригели и прогоны	582500	54,17	50,45	
8	Элементы рам	582721	12,42	12,42	
9	Перемычки	582800	19,06	18,76	
10	Плиты покрытий железобетонные, предварительно напряженные	584110	141,79	141,79	
11	Плиты перекрытия	584200	135,54	116,46	
12	Конструкции и детали каналов	585821	26,35	26,35	
13	Лестницы	589120	11,12	11,12	
14	Козырьки	589520	1,09	1,09	

Материалы на изготовление сборных бетонных и железобетонных конструкций учтены в ведомости потребности в материалах и отдельно не учитываются

Инв. № подл. | Подпись и дата | Взам. инв. №

Общие указания

1. Проект разработан для условий строительства с расчётной температурой наружного воздуха минус 30°С

2. Скоростной напор ветра для I географического района $q_0 = 0{,}3$ кПа (30 кгс/м²)

3. Вес снегового покрова для III географического района $P_0 = 1{,}0$ кПа (100 кгс/м²)

4. За условную отметку 0,000 принят уровень чистого пола цеха, что соответствует абсолютной отметке [ ] в системе отметок генплана

5. Перекрытие над подвалом цеха - из сборных ребристых плит.

Перекрытие над подвалом вспомогательных помещений:
- из ребристых плит;
- из пустотных плит (вариант).

Указание по выбору варианта - см. пояснительную записку в альбоме IX

6. Железобетонные и бетонные конструкции разработаны в соответствии со СНиП 2.03.01-84 „Бетонные и железобетонные конструкции"

7. На схемах расположения элементов каркаса знаком ▼ отмечены поверхности сборных конструкций, на которых нанесены эти знаки

8. При выполнении работ по монтажу перекрытий необходимо обратить особое внимание на тщательное замоноличивание швов между элементами перекрытий с предварительной их очисткой

9. При производстве работ по монтажу сборных железобетонных конструкций руководствоваться СНиП III-15-76 „Бетонные и железобетонные конструкции монолитные" и указаниями принятых серий

10. Основные объёмы земляных работ должны быть выполнены при положительных температурах. Небольшие объёмы земляных работ могут выполняться в зимних условиях, при этом для рыхления грунтов могут быть применены клин-бабы, а также прогрев грунта основным способом

11. Указания о мероприятиях при производстве работ в зимнее время: кладку монолитных фундаментов вести в тепляках или выдерживать по способу термоса. Плотность бетона к моменту замерзания должна составлять не менее 5 МПа (50 кгс/м²)

Схема нагрузок на фундаменты

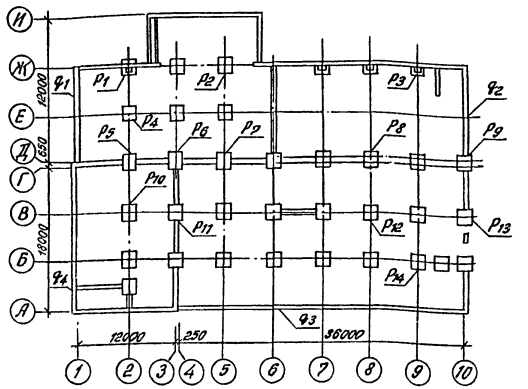

Схема приложения нагрузок „N" и „M"

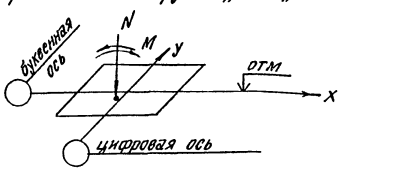

Таблица нормативных нагрузок

Нагрузки	q кН/п.м	N кН	My кН·м	Mx кН·м	Отм.	Нагрузки	q кН/п.м	N кН	My кН·м	Mx кН·м	Отм.
P1		814,6		7,3	-0,900	P10		853			-3,500
P2		1094,9		15,3	-2,800	P11		581,7	11,6		-0,350
P3		369,7		0,4	-0,350	P12		417			-0,900
P4		636			-2,800	P13		296,8	0,9		-0,350
P5		1486,7	8,4	20,8	-2,800	P14		633			-0,500
P6		998,2	18,9	2,36	-0,900	q1	152,5				-3,000
P7		787,1		19,7	-0,900	q2	84,4				-0,350
P8		452		50,62	-0,150	q3	115,6				-0,350
P9		335	10,1	3,54	-0,350	q4	172,6				-3,000

Примечание: Нагрузки приведены после совмещения осей симметрии подошвы каждого фундамента с центром тяжести суммарных нагрузок на него

929-02

Нач. отд.	Калабухов		ТП 411-2-183.87-КЖ	
Н. контр.	Ячменский			
Гл. спец.	Нембург			
ГИП	Усталов			
Рук. гр.	Пономарёв			
Ст. техн	Мещерякова		Стыков по пр-ву товаров над потреб. из бетонов, проч и мелкозернистых обрезаны с госовом программы 0,5. Органа р	Стадия: РП; Лист: 3; Листов:
Привязан			Общие данные (окончание)	Воронежский филиал СОЮЗГИПРОЛЕСХОЗ
Инв. №				

Альбом 5

Типовой проект 411-2-183.87

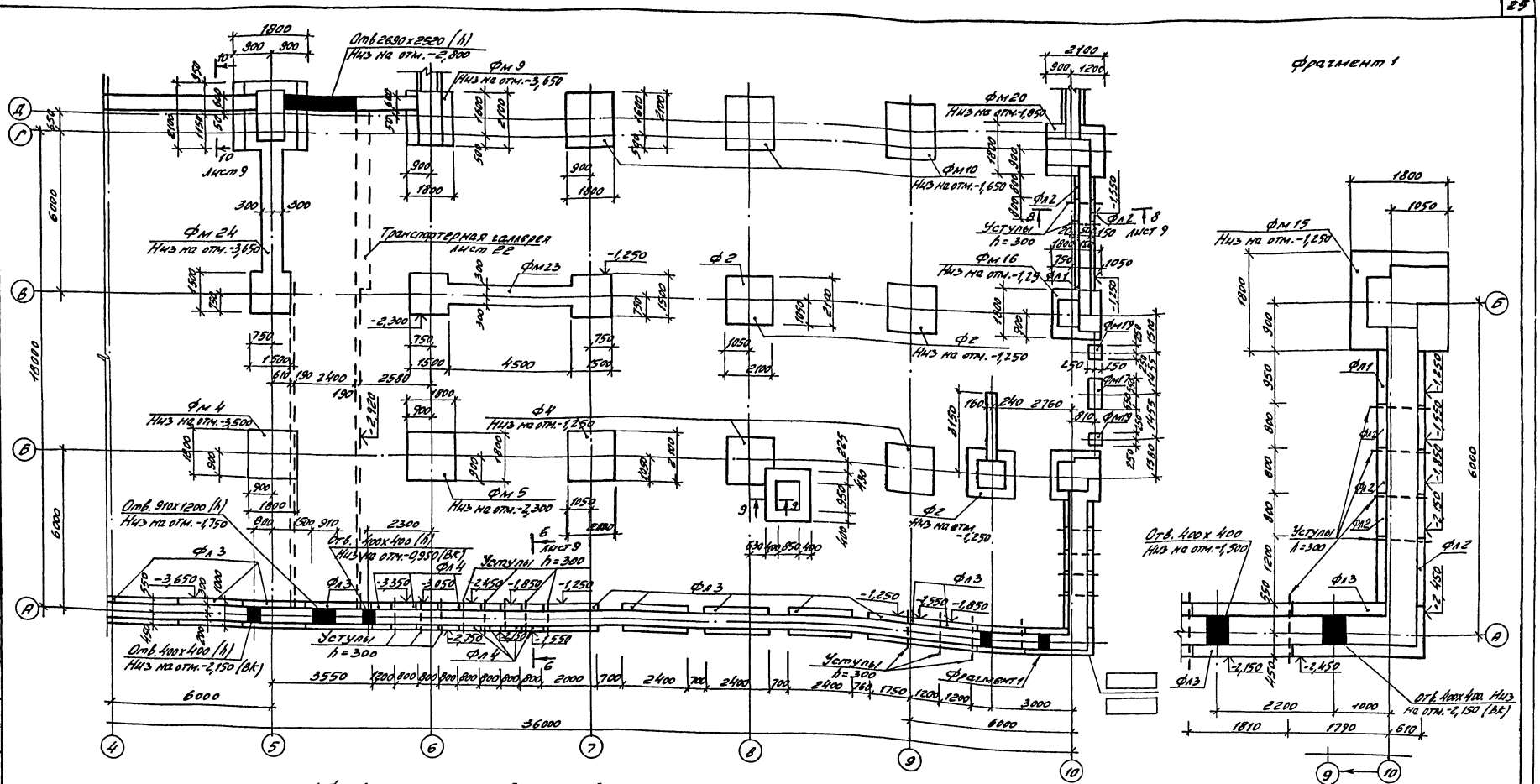

Согласовано

Инв. № подл. | Подпись и дата | Взам. инв. №

Нач. отд. Халдунов
Гл. инж. Чесноков
Рук. гр. Ушаков
Рук. гр. Ульянова

Схематический план

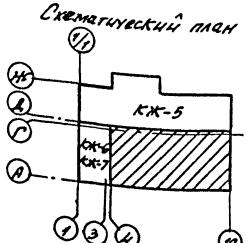

1. Фундаменты запроектированы из условия строительства на грунтах с условными нормативными характеристиками: нормативный угол внутреннего трения φ^{II}=0,49 рад. или 28°; нормативное удельное сцепление C^{II}=2 кПа (0,02 кгс/см²); модуль деформации нескальных грунтов E=14,7 МПа (150 кгс/см²); плотность грунта γ=1,8 т/м³. Коэффициент безопасности по грунту K_T=1.

2. Под всеми монолитными железобетонными фундаментами выполнить подготовку из бетона класса В7,5 толщиной 100 мм, под всеми сборными фундаментами выполнить песчаную подготовку толщиной 100 мм.

3. Монолитные участки выполнять из бетона класса В7,5.

4. При устройстве прерывистых фундаментов необходимо выполнить заполнение с трамбованием промежутков между плитами песком или местным грунтом.

5. Обратную засыпку грунтом стен подвала выполнить после устройства перекрытия над ним.

6. Кирпичные поверхности стен, соприкасающиеся с грунтом, обмазать горячей битумной мастикой за 2 раза.

7. Схему сборки пространственного каркаса вертикального армирования подколонников см. 412-3/79, вып. 3.

Инв. № подл. | Подпись и дата | Взам. инв. №

929-02

Нач. отд.	Халдунов			ТП 411-2-183.87- КЖ	
Н. контр.	Лунинский				
Гл. спец.	Кейдунг				
ГИП	Установ				
Рук. гр.	Пантюрева				
Ст. инж.	Савенков				
				Спецчехол арку гофров. нар. потр. из стекл. ткани с водной пропиткой 0,5–0,7 мм, р-ры	Стадия: РП; Лист: 4; Листов:
				Схема расположения элементов фундаментов между осями А–Г.	Воронежский филиал СОЮЗГИПРОДЕСХОЗ

Типовой проект 411-2-183.87 Альбом II

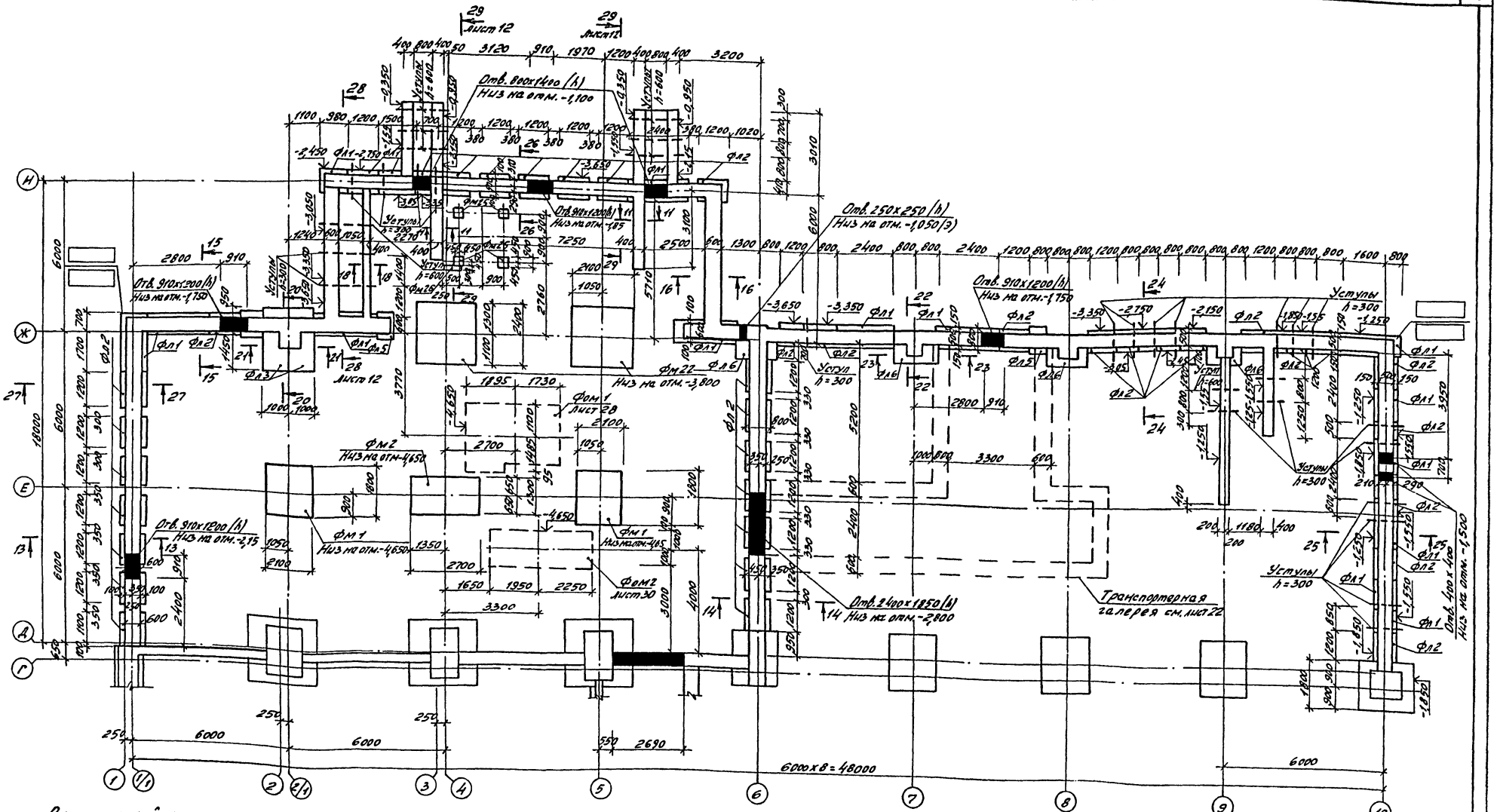

Схематический план

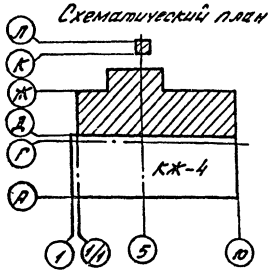

Схема расположения элементов фундаментов в осях К-Л

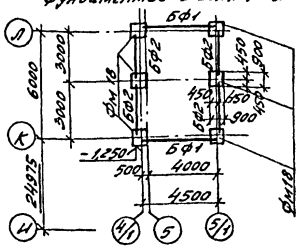

1. Указания см. лист 4.
2. Сечения 11-11... 19-19 см. на листе 9, сечения 20-20... 27-27 см. на листе 10

Согласовано:

Инв. № подл. | Подпись и дата | Взам. инв. №

Нач. тп	Жесмер	
Рук. гр. 9	Шатов	
Рук. гр. 8К	Зайцева	

Нач. отд.	Калабухов		
Н. контр.	Лукинский		
Гл. спец.	Мейдург		
ГИП	Устелов		
Рук. гр.	Пономарева		
Ст. инж.	Савенков		

929-02

ТП 411-2-183.87-КЖ

Привязан

Инв. №

Опечатка по потребителям материалов, потребительским качествам, отходам, дефектам и низкосортной продукции с годовой программой 0,5...0,7 млн. р.

Стадия	Лист	Листов
РП	5	

Схема расположения элементов фундаментов между осями А-Н, К-Л

Воронежский филиал СОЮЗГИПРОЛЕСХОЗ

Типовой проект 411-2-183.87 Альбом II

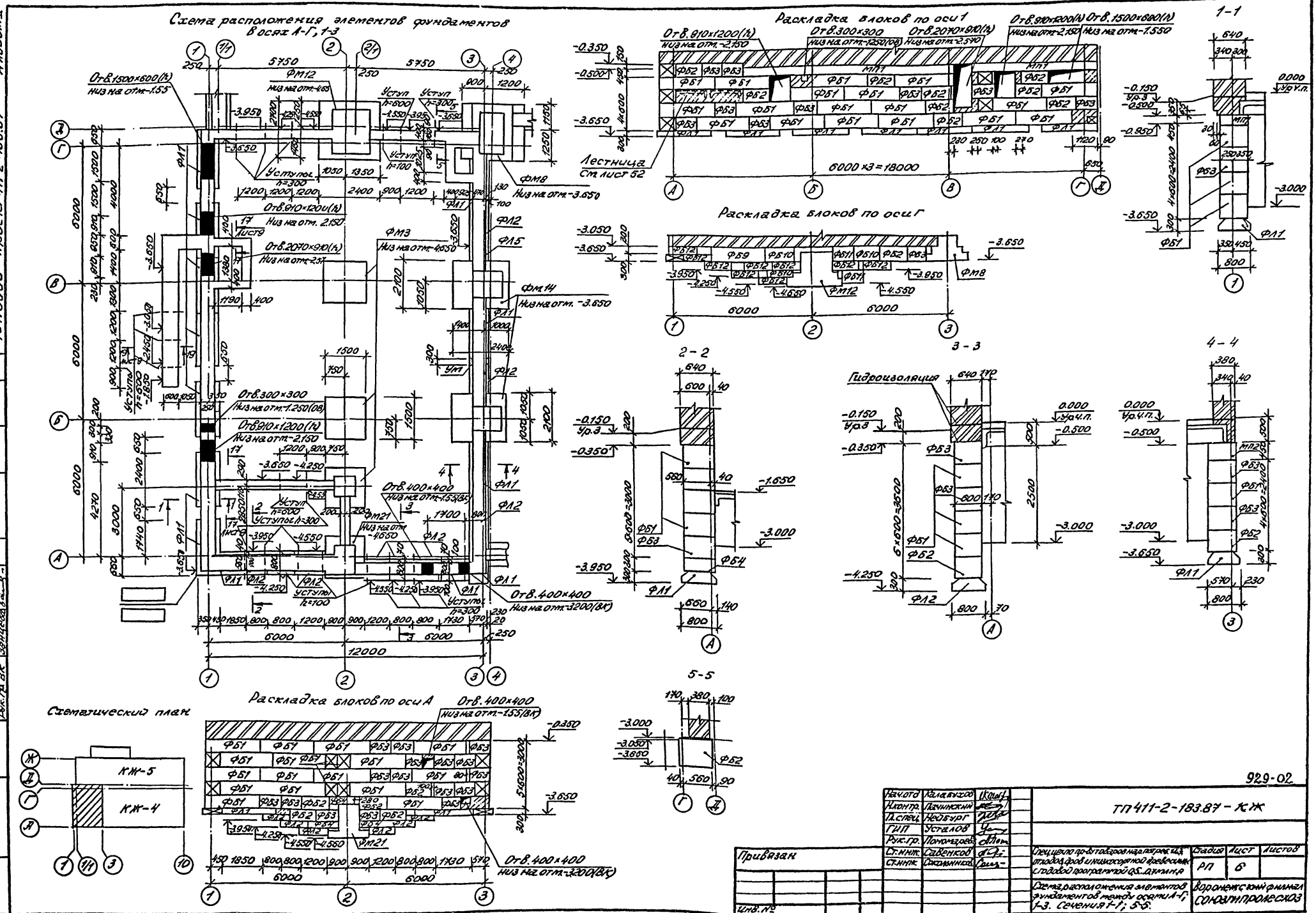

929-02

Нач.отд.	Калабухов		ТП 411-2-183.87 - КЖ
Н.контр.	Пачинский		
Гл.спец.	Нейбург		
ГИП	Усталов		
Рук.гр.	Пономарев		
Ст.инж.	Савенков		Спец.цех по пр-ву товаров нар.потреб. и отходов, дров и низкосортной древесины с годовой программой 0,5...0,7 млн.м³
Ст.инж.	Сокольников		Схема расположения элементов фундаментов между осями А-Г; 1-3. Сечения 1-1; 5-5.

Стадия	Лист	Листов
РП	6	

Воронежский филиал СОЮЗГИПРОЛЕСХОЗ

Привязан

Инв. №

Согласовано: Рук.гр. ТХ Насонов; Рук.гр. ОВ Кросева; Рук.гр. ВК Занцева

Согласовано: Рук.гр. ЭС Иванов

Инв. № подл. | Подп. и дата | Взам. инв. №

Копировал Гончарова

Формат А2

Схема расположения элементов фундаментов между осями А,Г,13

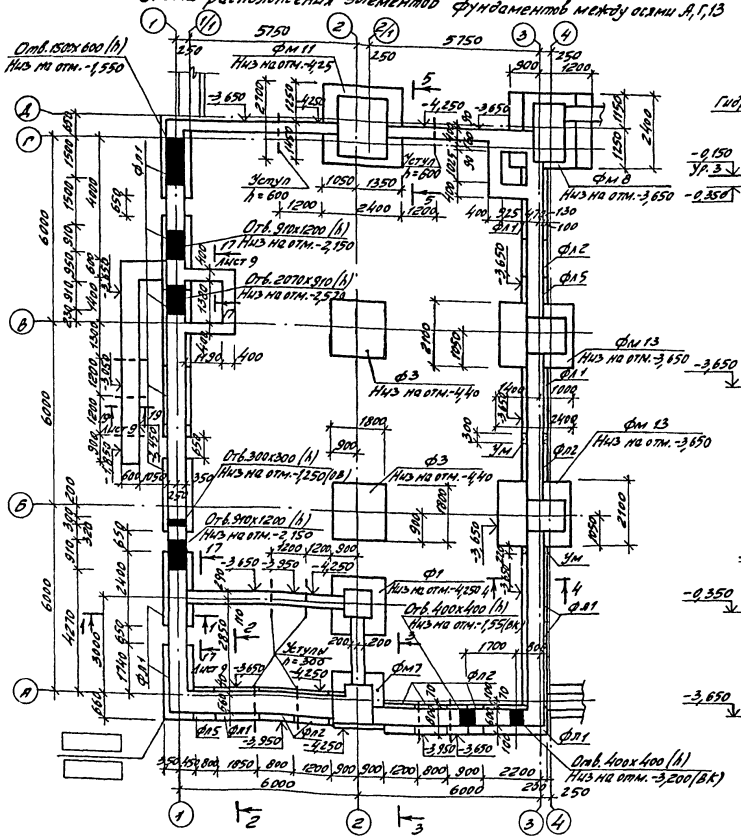

1-1

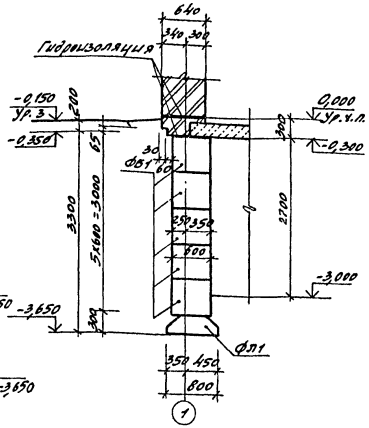

2-2

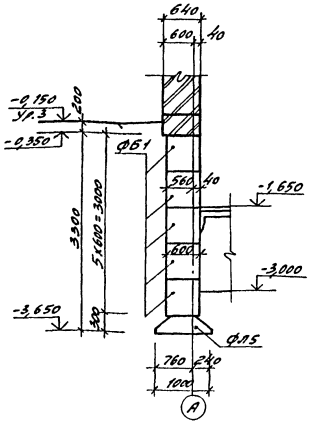

3-3

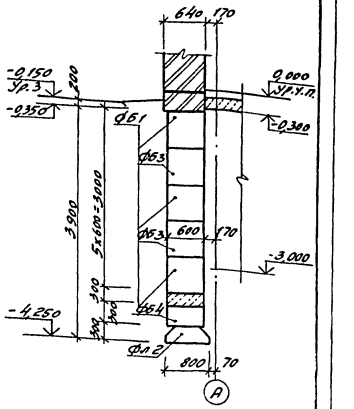

Раскладка блоков по оси 1

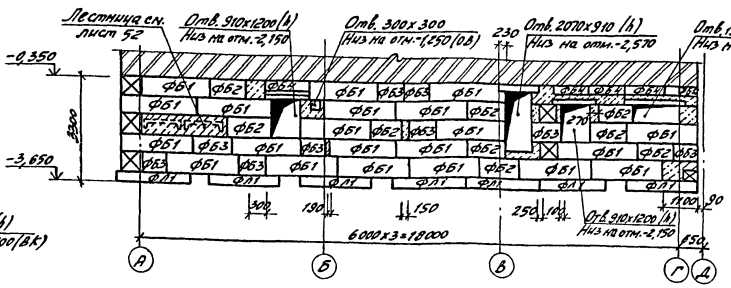

4-4

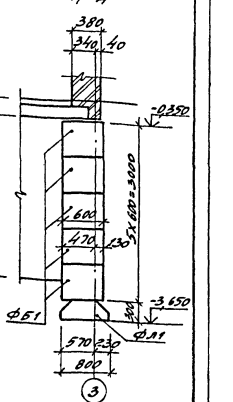

5-5

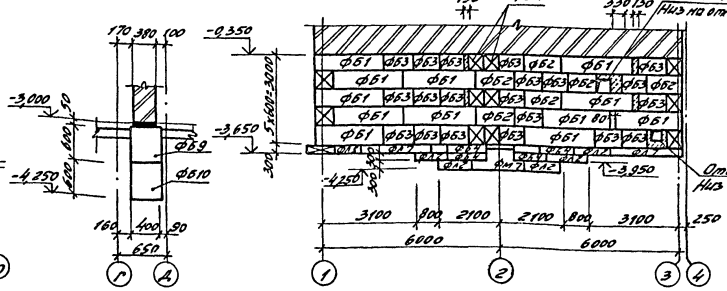

Раскладка блоков по оси А

Схематический план

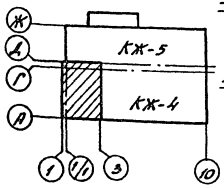

Рук. гр. Тт	Иванов								
Нач. отд. 4	Шульга								
Гип	Иванов								
Изм.	Кол.уч.	Лист	№ док.	Подп.	Дата				

Инв. № подл. | Подпись и дата | Взам. инв. №

Типовой проект 411-2-183.87 Альбом

Согласовано

Нач. отд.	Калабухов		
Н. контр.	Почуменский		
Гл. спец.	Недбайл		
ГИП	Усталов		
Рук. гр.	Пономарёва		
Ст. инж.	Савенков		
Ст. инж.	Сотольникова		

929-02

ТП 411-2-183.87-КЖ

Привязан

Инв. №

Спецчасти по обу товодоснаб. отв. из отходов древ. и низкосортной древесины и водной программы О.Е. д'Тих. р.

Стадия	Лист	Листов
РП	7	

Схема расположения элементов фундаментов между осями 1-1-3 Сечения 1-1–5-5 (Вариант)

Воронежский филиал СОЮЗГИПРОЛЕСХОЗ

Альбом II

Типовой проект 411-2-183.87

Марка поз.	Обозначение	Наименование	Кол. на схему по листу 4,5	6	7	4,5,6	4,5,7	Масса ед.,кг	Примечание
		Балки фундаментные							
БФ1	1.415-1, вып.1	ФБ6-46	2			2	2	900	
БФ2	1.038.1-1, вып.1	Перемычка 5ПБ30-27-п	4			4	4	410	
		Фундаменты ж.б.							
		для колонн							
Ф1	1.020-1/83, вып.1-1	1.Ф15.8-2			1		1	2500	
Ф2	1.020-1/83, вып.1-1	1.Ф18.8-2	3			3	3	3500	
Ф3	1.020-1/83, вып.1-1	1.Ф18.9-1			2		2	4300	
Ф4	1.020-1/83, вып.1-1	1.Ф21.8-2	3			3	3	4500	
		Плиты ж.б. ленточных фундаментов							
ФЛ1	ГОСТ 13580-85	ФЛ8.24-1	18	13	13	31	31	1150	
ФЛ2		ФЛ8.12-1	45	9	7	54	52	550	
ФЛ3		ФЛ10.24-2	15			15	15	1380	
ФЛ4		ФЛ10.12-2	8			8	8	650	
ФЛ5		ФЛ10.8-2	2	1	2	3	4	420	
ФЛ6		ФЛ16.12-2	4			4	4	1030	
		Блоки бетонные для стен подвалов							
ФБ1	ГОСТ 13579-78	ФБС24.6.6-Т	74	56	59	130	133	1960	
ФБ2		ФБС12.6.6-Т	46	30	39	76	85	960	
ФБ3		ФБС9.6.6-Т	58	49	62	107	120	700	
ФБ4		ФБС12.6.3-Т	23	14	23	37	46	460	
ФБ5		ФБС24.5.6-Т	56			56	56	1630	
ФБ6		ФБС12.5.6-Т	33			33	33	790	
ФБ7		ФБС9.5.6-Т	27	4	6	31	33	590	
ФБ8		ФБС12.5.3-Т	23			23	23	380	
ФБ9		ФБС24.4.6-Т	16	6	4	21	20	1300	
ФБ10		ФБС12.4.6-Т	21	14	12	35	33	640	
ФБ11		ФБС9.4.6-Т	45	11	3	56	48	470	
ФБ12		ФБС12.4-3Т	21	20	6	41	27	310	

Марка, поз.	Обозначение	Наименование	Кол. на схему по листу 4,5	6	7	4,5,6	4,5,7	Масса ед.,кг	Примечание
		Фундаменты							
ФМ1	лист 13	ФМ1	2			2	2		
ФМ2		ФМ2	1			1	1		
ФМ3		ФМ3		3		3			
ФМ4		ФМ4	1			1	1		
ФМ5		ФМ5	1			1	1		
ФМ7		ФМ7			1		1		
ФМ8	лист 14	ФМ8		1	1	1	1		
ФМ9		ФМ9	1			1	1		
ФМ10		ФМ10	3			3	3		
ФМ11	лист 15	ФМ11			1		1		
ФМ12		ФМ12		1		1			
ФМ13		ФМ13			2		2		
ФМ14		ФМ14		2		2			
ФМ15	лист 16	ФМ15	1			1	1		
ФМ16		ФМ16	1			1	1		
ФМ17		ФМ17	1			1	1		
ФМ18		ФМ18	6			6	6		
ФМ19		ФМ19	2			2	2		
ФМ20	лист 17	ФМ20	1			1	1		
ФМ21		ФМ21		1		1			
ФМ22		ФМ22	2			2	2		
ФМ23	лист 19	ФМ23	1			1	1		
ФМ24		ФМ24	1			1	1		
ФМ25	шифр 614, вып. II	ФМ1	4			4	4		
ФМ26		ФМ5	1			1	1		
		Монолитные пояса							
МП1		МП1		1		1			
МП2	лист 18	МП2		1		1			
МП3		МП3	1			1	1		
МП4		МП4	1			1	1		
МП5		МП5	1			1	1		

929-02

Нач.отд.	Колабухов		ТП411-2-183.87-КЖ
Н.контр.	Пачинский		
Гл.спец.	Нейбург		
ГИП	Усталов		
Рук.гр.	Пономарева		
Ст.инж.	Савенков		Спец.цех.по пр-ву товаров нар.потреб. из отходов дров и низкосортной древесины с годовой программой 0,5...0,7 тыс.р. — Ст. РП; Лист 8; Листов
Привязан			Спецификация к схеме расположения элементов фундаментов — Воронежский филиал Союзгипролесхоз
Инв.№			

Инв.№подл. | Подп. и дата | Взам.инв.№

Копировал Решетило

Формат А2

Альбом II

Типовой проект 411-2-183.87

Инв.№подл. | Подпись и дата | Взам.инв.№

6-6

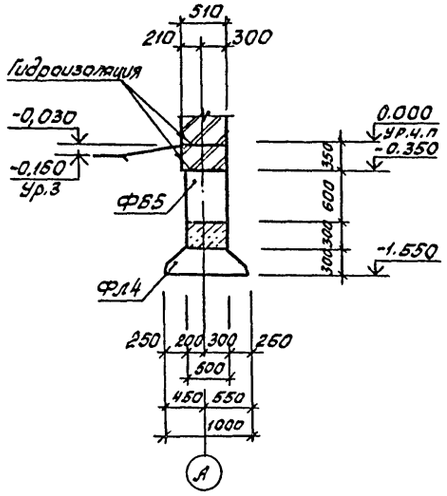

7-7

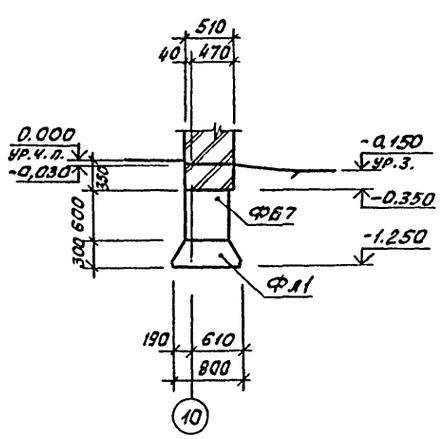

8-8

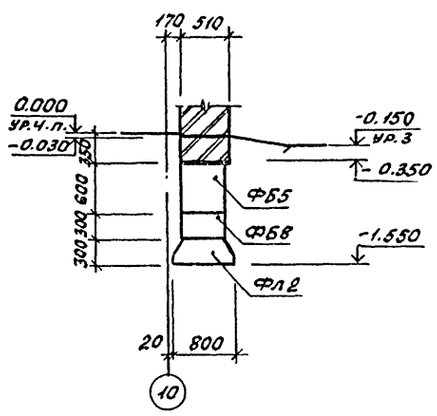

9-9

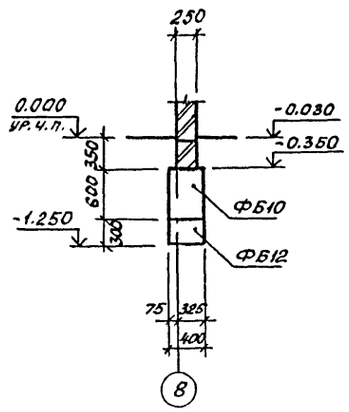

10-10

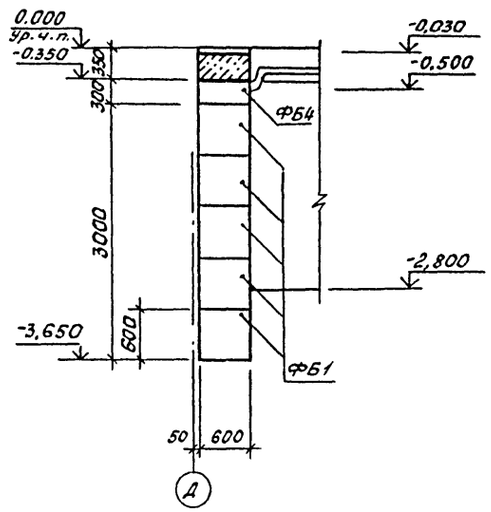

11-11

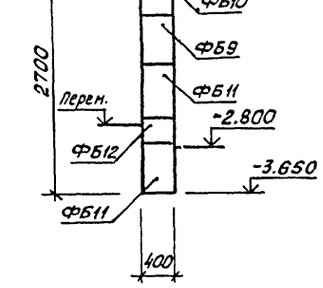

12-12

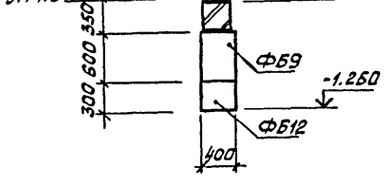

13-13, 14-14

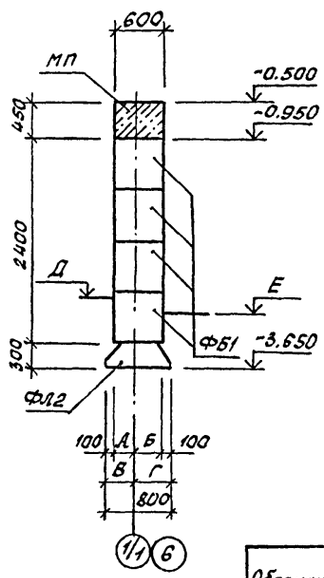

15-15

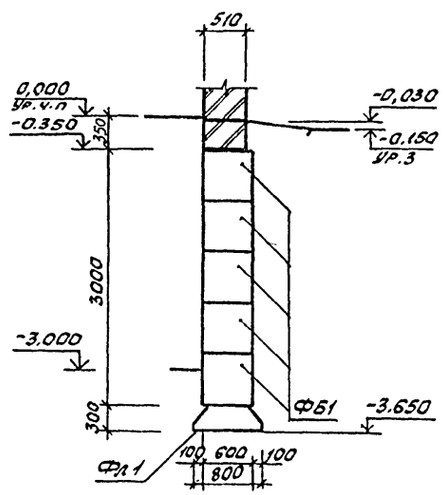

16-16

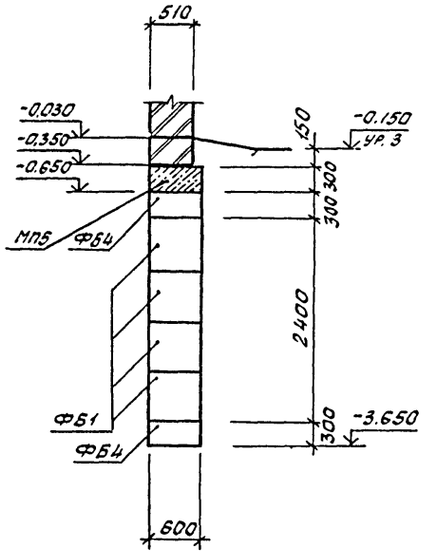

17-17

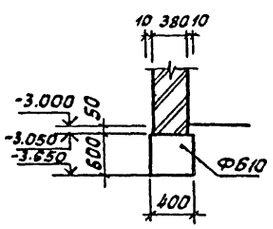

18-18

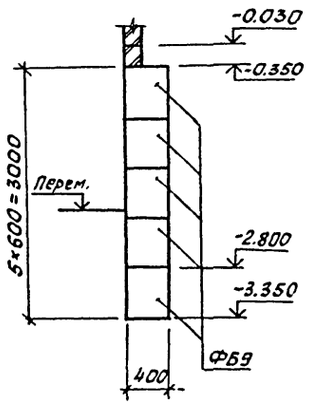

19-19

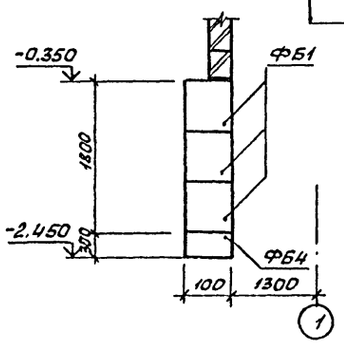

Обозначение	МП	Размеры, мм				Отметка	
		А	Б	В	Г	Д	Е
13-13	МП3	250	350	350	450	–	-3.000
14-14	МП4	300	300	400	400	-2.800	–

929-02

ТП411-2-183.87-КЖС

Нач.отд.	Калабурсов		
Н.контр.	Пачинский		
Гл.спец	Нейбург		
ГИП	Усталов		
Рук.гр.	Пономарева		
Ст.инж.	Савенков		

Привязан

Инв.№

Спец.цех по пр-ву товаров нар.потреб.из отходов дров и низкосортной древесины с годовой программой 0,5...0,7 млн.р.

Стадия: РП | Лист: 9 | Листов:

Сечения 6-6... 19-19

Воронежский филиал Союзгипролесхоз

Типовой проект 411-2-183.87 Альбом II

20-20

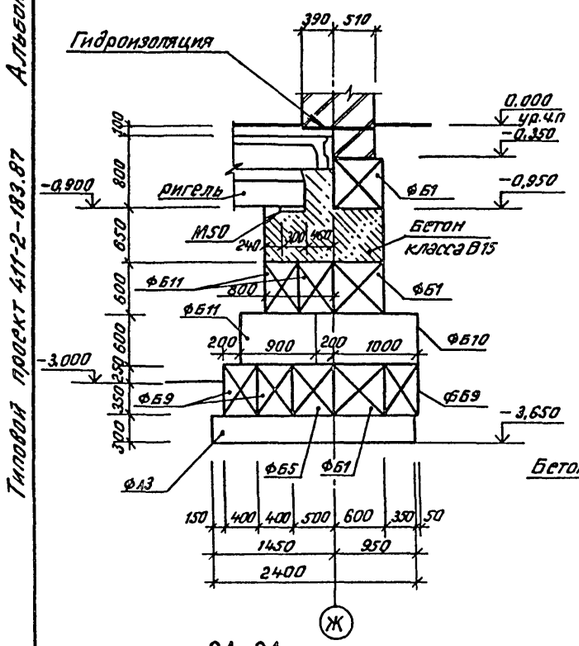

21-21

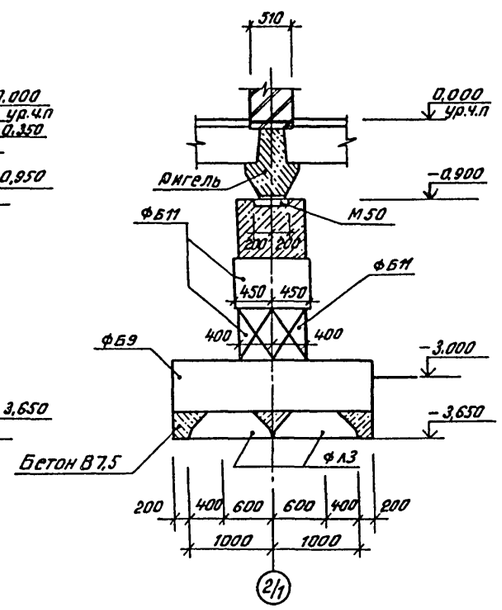

22-22

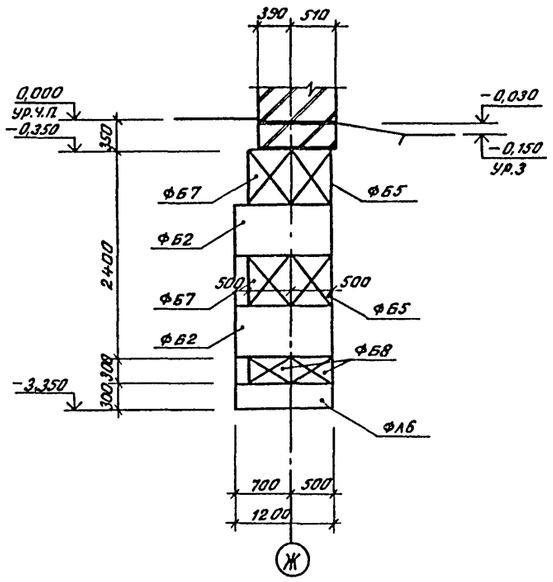

23-23

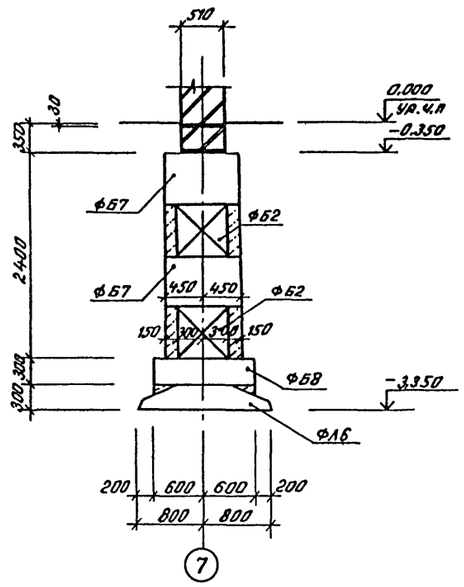

24-24

25-25

26-26

27-27

929-02

Нач.отд.	Халябухов			ТП 411-2-183.87-КЖ	
Н.контр.	Пачинский				
Гл.спец.	Нейбург				
ГИП	Усталов				
Рук.гр.	Пономарева				
Ст.инж.	Савенков			Сечения 20-20... 27-27	Стадия: РП; Лист: 10; Листов:
					Воронежский филиал Союзгипролесхоз

Привязан

Инв.№

Инв.№ подл. | Подпись и дата | Взам.инв.№

Типовой проект 411-2-183.87 Альбом II

Раскладка блоков по оси „А" между осями 4...10

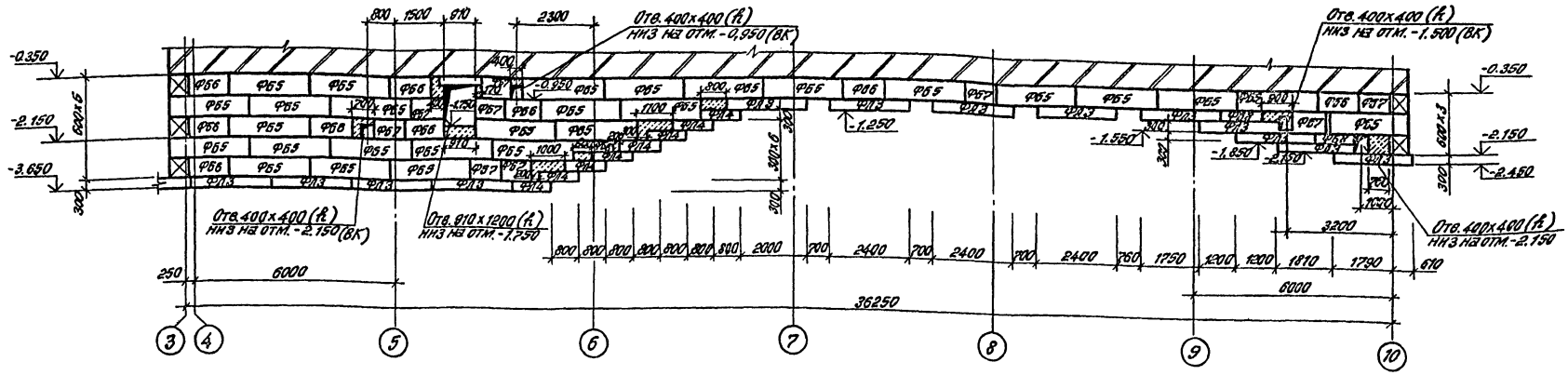

Раскладка блоков по оси „Ж" между осями 1/1...4

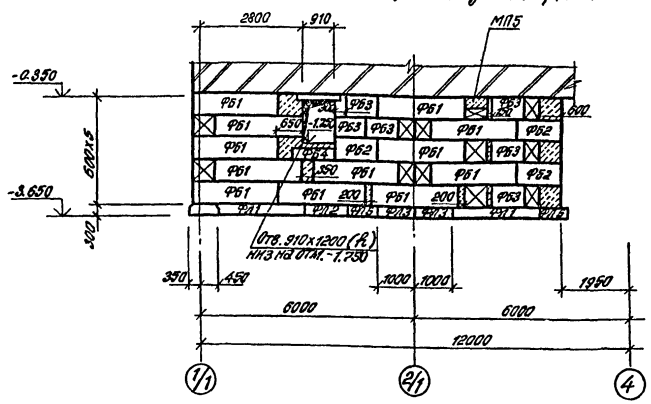

Раскладка блоков по оси „Ж" между осями 5...10

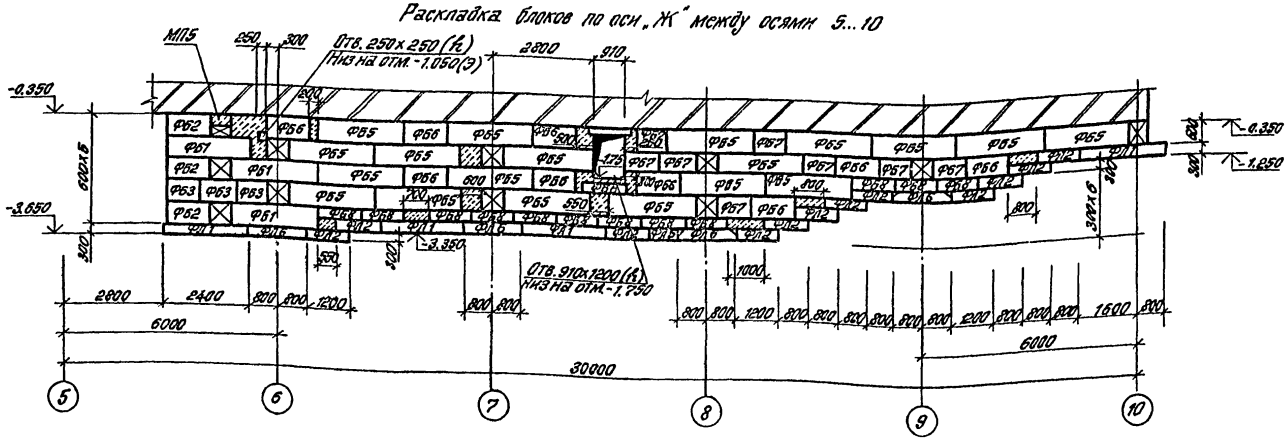

Раскладка блоков по оси „И"

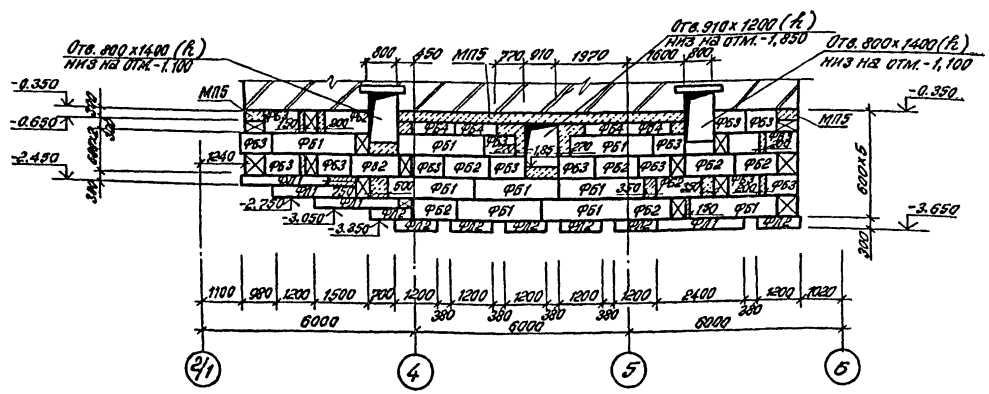

929-02

Нач. отд.	Калабухов		ТП 411-2-183.87-КЖ
Н. конт.	Пачинский		
Гл. спец.	Нейбург		
ГИП	Усталов		
Рук. гр.	Пономарёва		
Ст. инж.	Нагорная		

Привязан

Инв. №

Стадия	Лист	Листов
РП	11	

Спеццех по пр-ву товаров нар. потр. из отходов, бров и низкосортно древесины с годовой программой 0,5 Ф/мм

Раскладка блоков по осям А, Ж, И.

Воронежский филиал СОЮЗГИПРОЛЕСХОЗ

Инв. № подл. | Подпись и дата | Взам. инв. №

Альбом II

Типовой проект 411-2-183.87

Раскладка блоков по оси 10

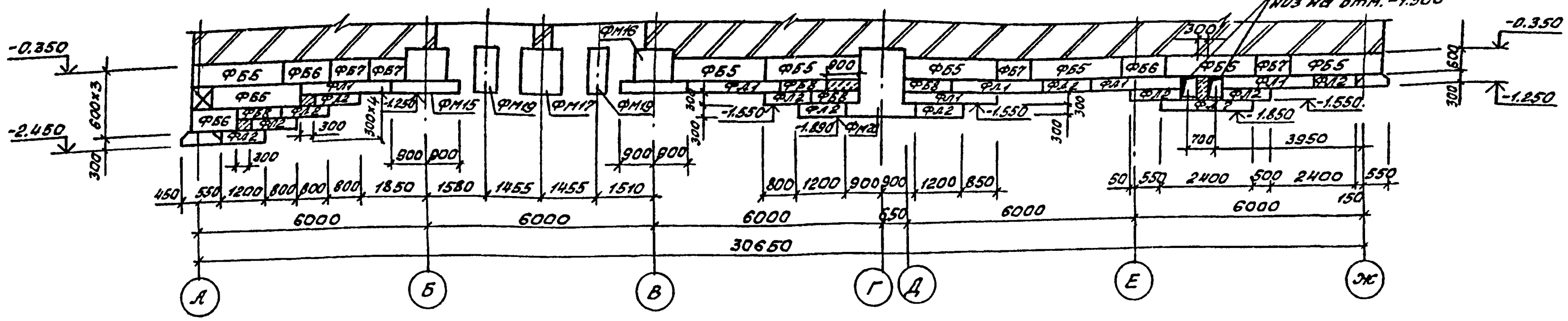

Раскладка блоков по оси 1/1

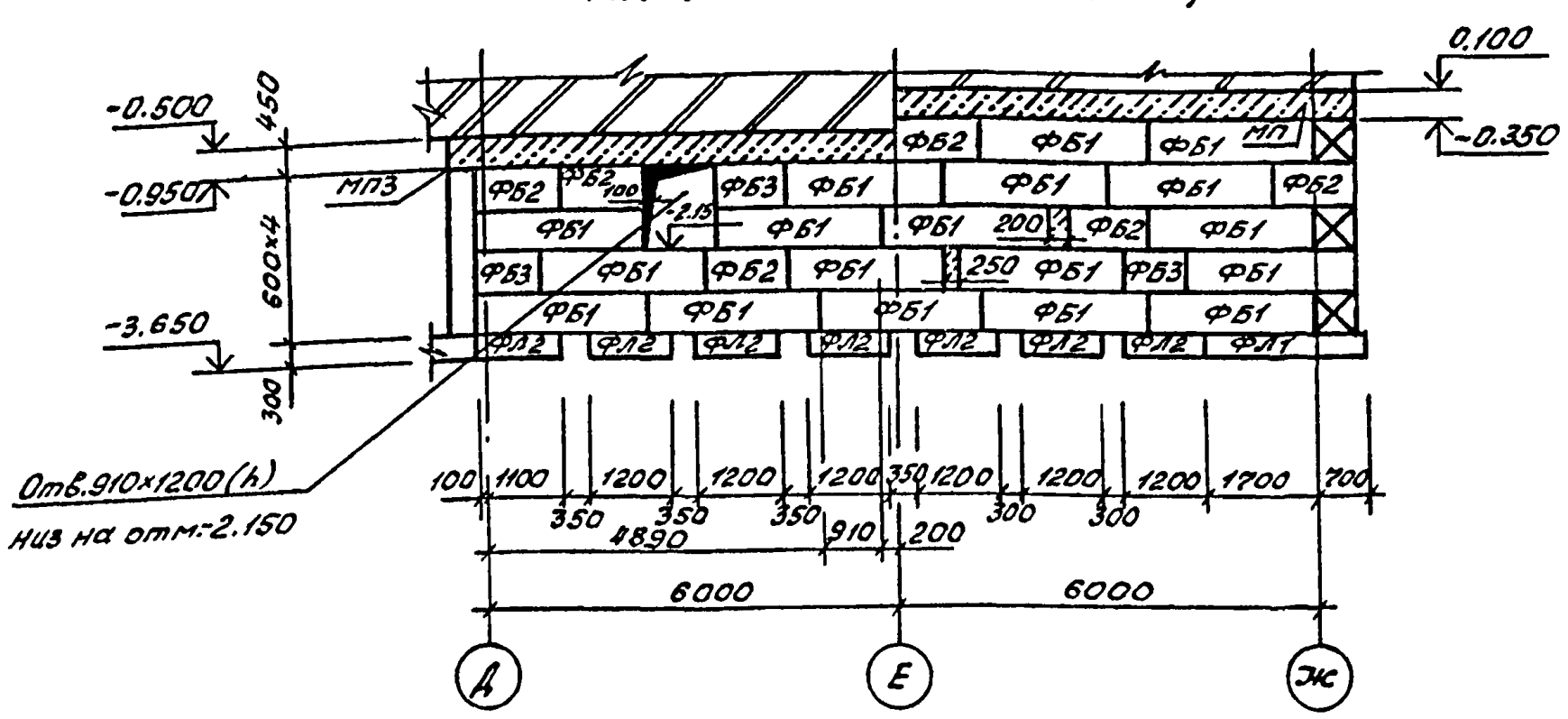

28-28

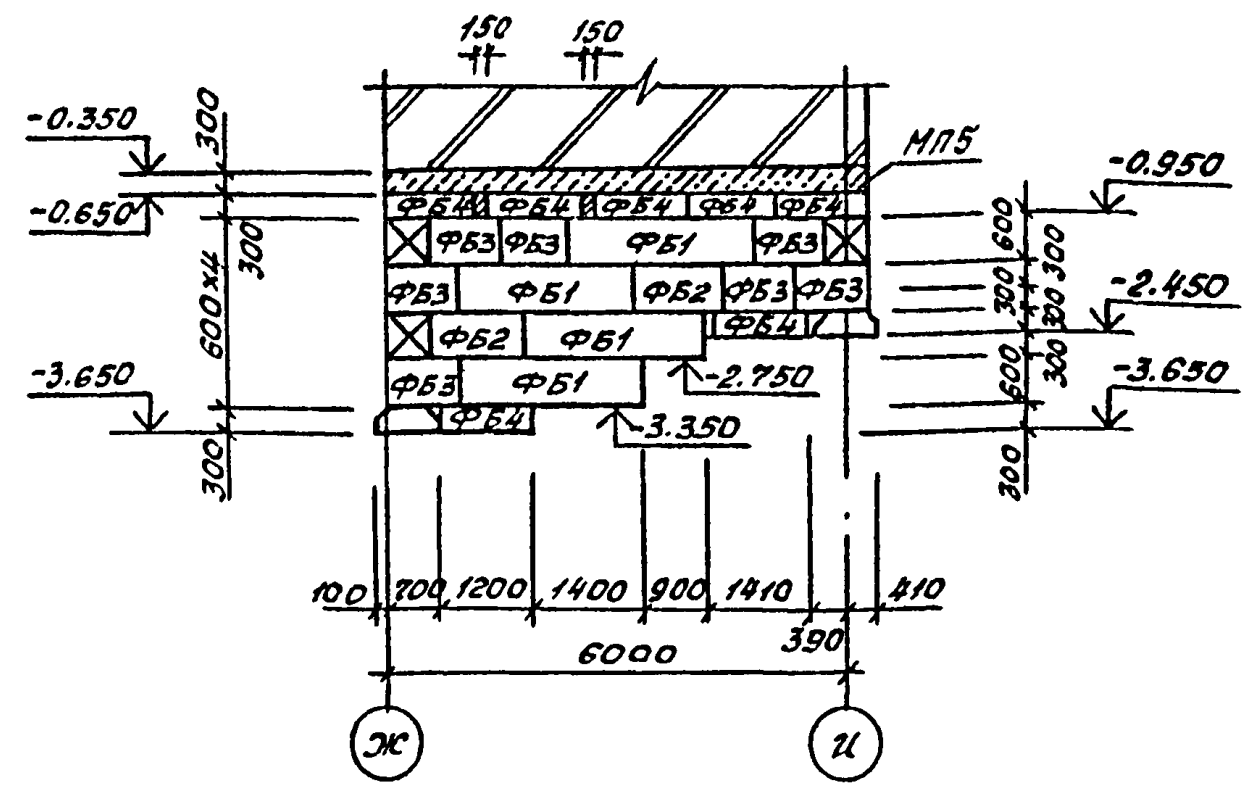

Раскладка блоков по оси 6

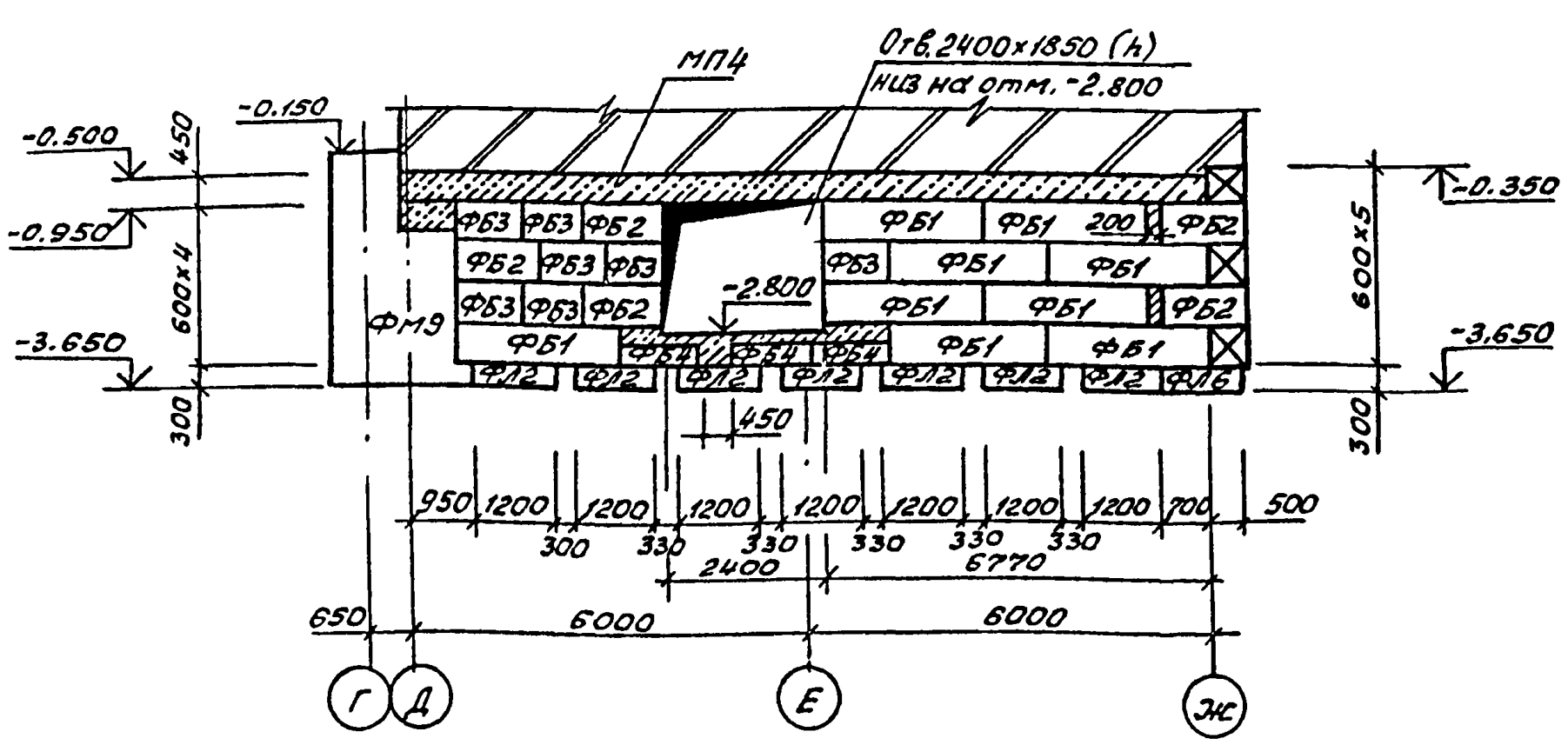

29-29

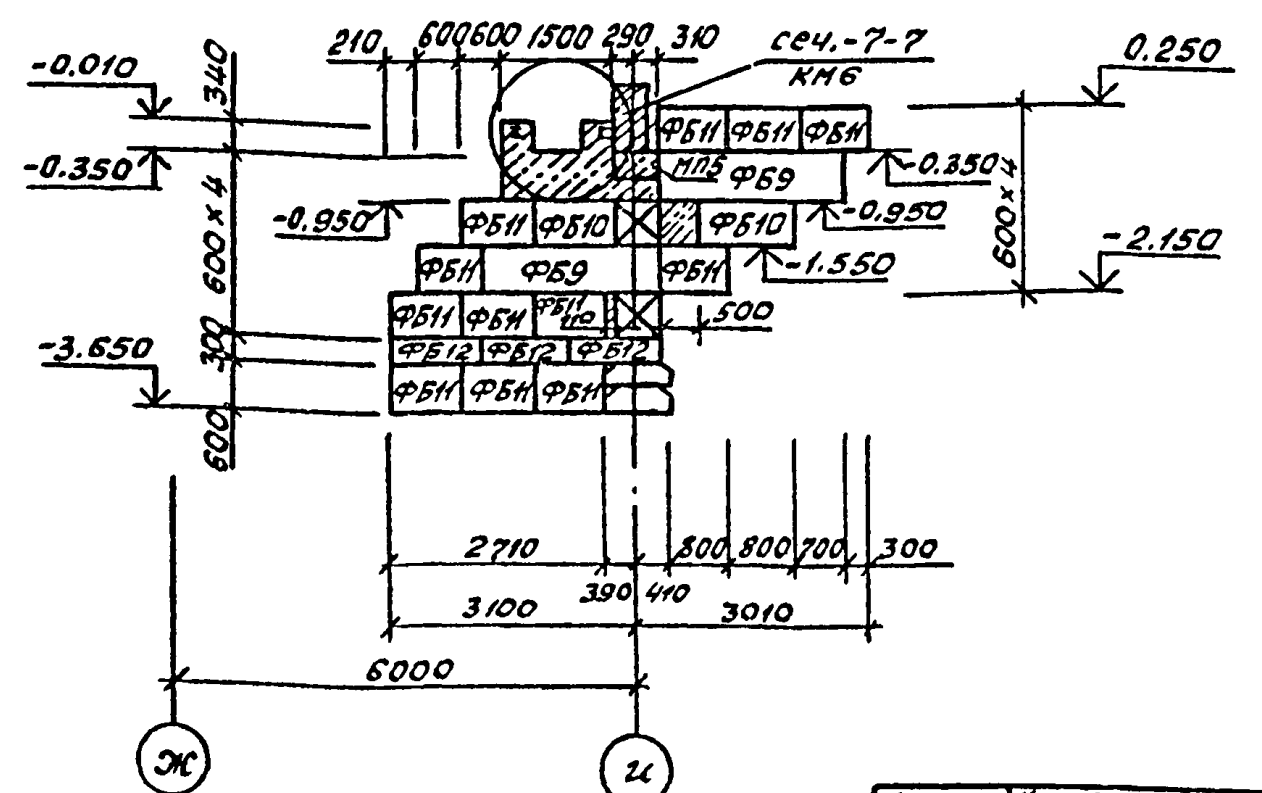

929-02

Нач.отд.	Калабухов		
Н.контр.	Пачинский		
Гл.спец.	Нейбург		
ГИП	Усталов		
Рук.гр.	Пономарева		
Ст.инж.	Нагорная		

ТП411-2-183.87-КЖ

Спец.цех по пр-ву товаров нар.потреб.из отходов дров и низкосортной древесины с годовой программой 0,5...0,7 млн.р.

Стадия	Лист	Листов
РП	12	

Раскладки блоков по осям „10", „1/1", „6". Сечения 28-28; 29-29.

Воронежский филиал Союзгипролесхоз

Привязан

Инв.№

Инв.№подл. | Подпись и дата | Взам.инв.№

Копировал Решетило

Формат А2

Типовой проект 411-2-183.87 Альбом II

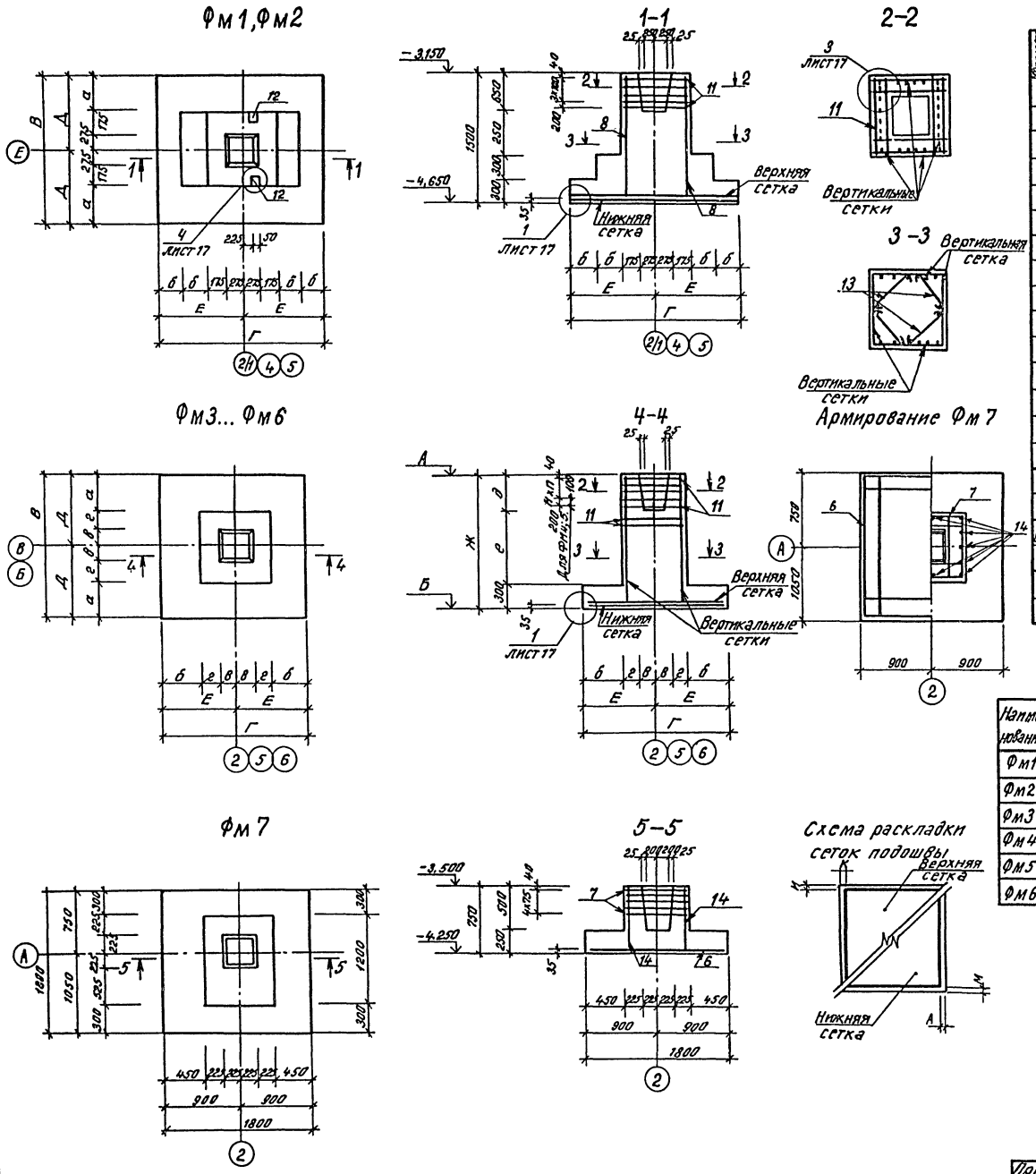

Спецификация на фундаменты Фм1...Фм7

Формат	Зона	Поз.	Обозначение	Наименование	Кол. на Фм 1	2	3	4	5	6	7	Примечание
				Сборочные единицы								
				Сетка арматурная								
		1	1.410-3, вып.1	1С12АIII/8АIII 205×175	1							
		2		1С12АIII/8АIII 185×205	1			2	2			
		3		1С12АIII/8АIII 125×265		1						
		4		1С12АIII/8АIII 265×145		1						
		5		1С12АIII/8АIII 145×145			2			2		
		6	1.020-1/83, вып.1-1	С4							1	
		7	411-2-183.87-КЖИ-29.000	С12							5	
		8	1.412.3/79, вып.3	СН12АIII-7×15	4	4	4					
		9		СН12АIII-7×30				4				
		10		СН12АIII-7×18					4	4		
		11		СА-10АII	5	5	5	6	6	9		
		12	1.400-6/76, вып.1	Закладная деталь М8-12	2							
				Детали								
		13	1.412-3/79, вып.3	Элемент ММ13	12	12	12	40	16	16		
Б4		14		Ф8АI ГОСТ 5781-82*, ℓ=730							12	0,29 кг
				Материалы								
				Бетон класса В12,5	2,09	2,11	1,49	3,08	2,09	1,73	1,27	м³

Наименование	Отметки А	Б	Размеры в мм В	Г	Д	Е	Ж	а	б	в	г	д	е	и	к	л	м	н	п	Поз. сетки Нижней	Верхней	Поз. сетки вертикальной
Фм1			1800	2100	900	1050		450	300					100	150	50	100			1	2	8
Фм2			1300	2700	650	1350		200	450					50	100	125	150			3	4	8
Фм3	-3,150	-4,650	1500	1500	750	750	1500	300	300	275	175	650	550	50	150	50	150	3	100	5	5	8
Фм4	-0,500	-3,500	1800	1800	900	900	3000	450	450	225	225	500	2200	100	100	100	100	4	75	2	2	9
Фм5	-0,500	-2,300	1800	1800	900	900	1800	450	450	225	225	500	1000	100	100	100	100	4	75	2	2	10
Фм6	-0,050	-1,850	1500	1500	750	750	1800	300	300	275	175	1050	450	50	150	50	150	8	100	5	5	10

929-02

Нач. отд.	Калабухов	
Н. контр.	Лачинский	
Гл. спец.	Нейбург	
ГИП	Усталов	
Рук. гр.	Пономарёва	
Ст. инж.	Савенков	

ТП 411-2-183.87-КЖ

Привязан

Инв. №

Спецщех по пр-ву товаров нар. потреб. из отходов дров и низкосортной древесины с годовой программой 0,5...0,7 млн.р

Стадия: РП | Лист: 13 | Листов:

Фундаменты Фм1...Фм7

Воронежский филиал Союзгипролесхоз

Инв. № подл. | Подпись и дата | Взам. инв.

Копировал Щербинина Формат А2

Альбом II

Типовой проект 411-2-183.87

Наименование	Сечение	Отметки А	Отметки Б	Отметки В	Размеры Г	Д	Е	И	а	б	в	г	д	е	жс	и	ж	л	м	н	п	р	с	Поз. сетки нижней	Поз. сетки верхней	Поз. сетки горизонтальной		Поз. сетки вертикальной		Поз. элемента
ФМ8	3-3	-1,350	-3,650		150	100	50	100	2300	2100	1700	300	450	900			225		225	700	200		225	3	4	17		9		26
	4-4	-0,500	-3,650						3150	2100	2530	300	450	900			225		225	600	200		225					10		28
ФМ9	7-7	-1,350	-3,650		100	50	100	150	2300		2000															17		12		26
	8-8	-0,150	-3,650						3500		3200																	13		28
ФМ10	7-7	-0,150	-1,650		100	50	100	150	1500		1200															20		15		
ФМ11	9-9	-1,350	-4,250	-3,500	100	50	100	150	2900					900	2150	750	225	350		500	275	250				19		13		
	3-3	-1,350	-4,250						2900	2400	2300	300	300	1200			225		500	650			250	1	2	18		7		27
	4-4	-3,500	-4,250						750	2400	150	300	300	1200			225		250	500			500					8		
ФМ12	9-9	-1,350	-4,650	-3,150	100	50	100	150	3300						1800	1500	275	300		650	225	850						14		
	3-3	-1,350	-4,650						3300	2400	2700	300	300	1200			225		500	700			250	1	2	18		13		27
	4-4	-3,150	-4,650						1500	2400	900	300	300	1200			275		250	650			450					11		
ФМ13					100	50	100	50																3	4	18		13		27
ФМ14					100	50	100	50																3	4	18		13		27

ФМ8

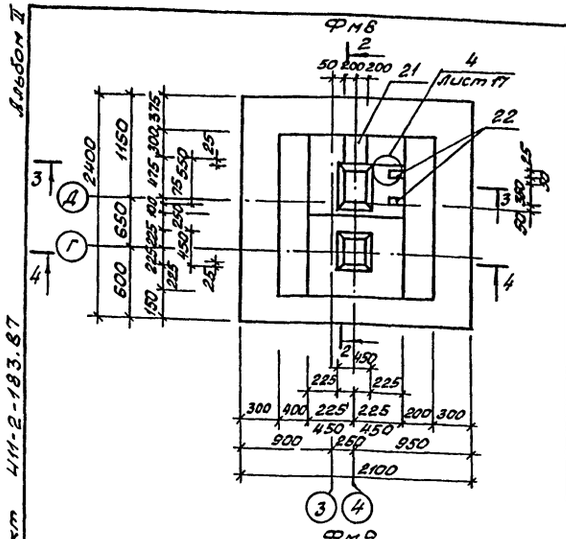

ФМ9

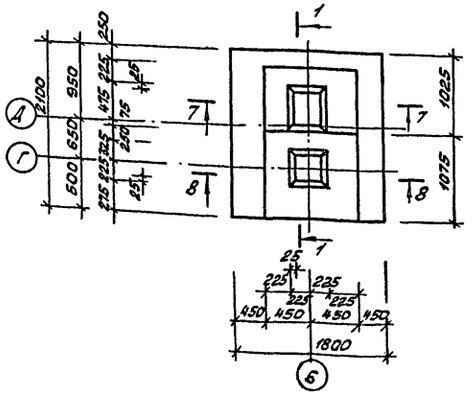

ФМ10

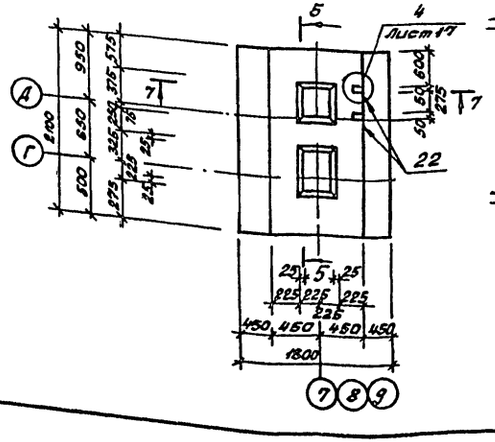

1-1

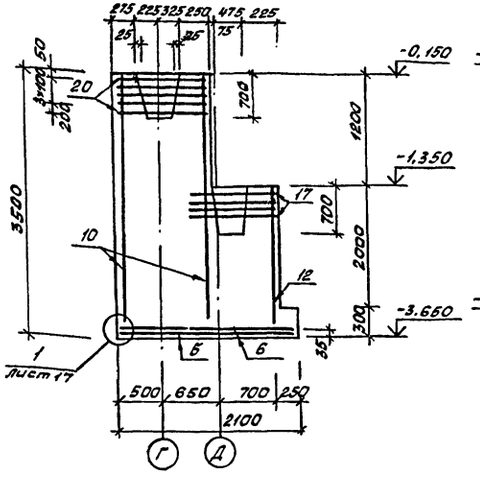

2-2

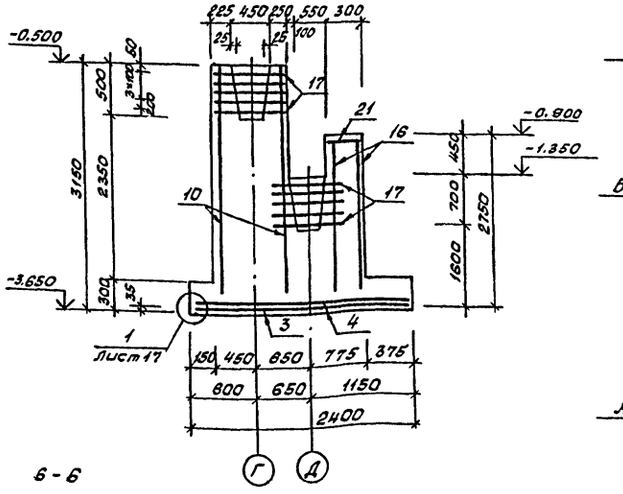

3-3, 4-4

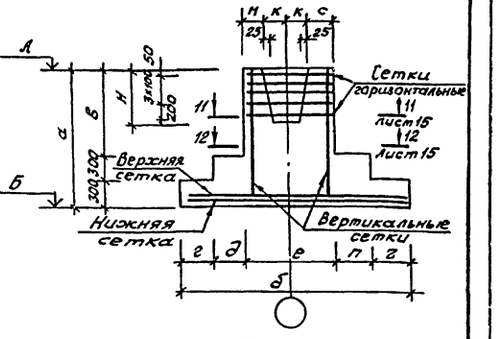

5-5

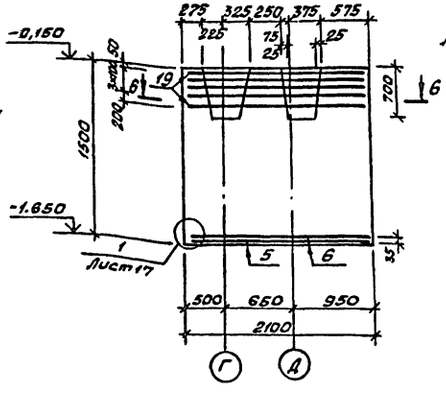

6-6

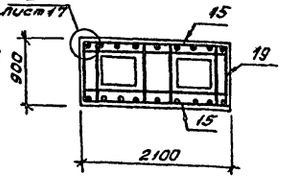

7-7, 8-8

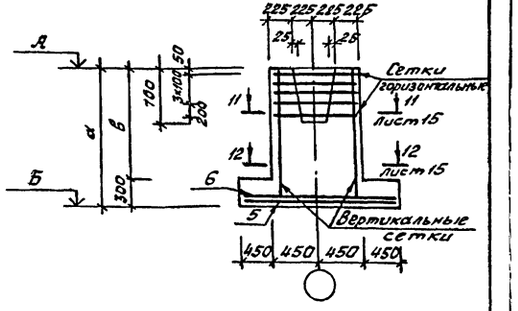

929-02.

Нач. отд.	Калабухов		ТП411-2-183.87-КЖ
Н. контр.	Пачинский		
Гл. спец.	Нейбург		
ГИП	Усталов		
Рук. гр.	Пономарева		
Ст. инж.	Савенков		Спец. цех по пр-ву товаров нар. потреб. из отходов дров и низкосортной древесины с годовой программой 25...30 тыс. м³

Стадия	Лист	Листов
РП	14	

Фундаменты ФМ8... ФМ10

Воронежский филиал Союзгипролесхоз

Привязан

Инв. №

Инв. № подл. | Подп. и дата | Взам. инв. №

Копировал Решетилло

Формат А2

Альбом I

Типовой проект 411-2-183.87

ФМ11 ФМ12

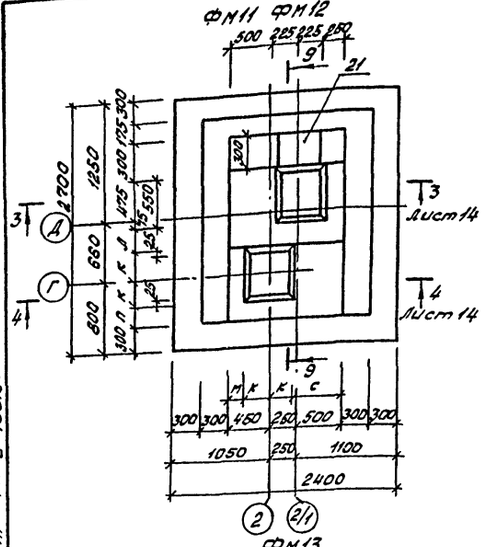

9-9

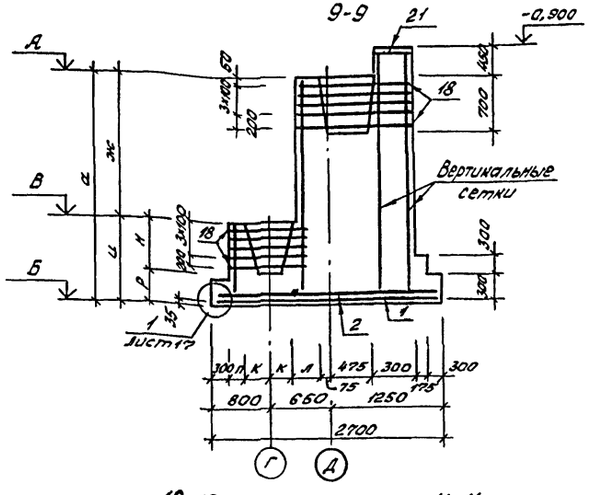

ФМ13

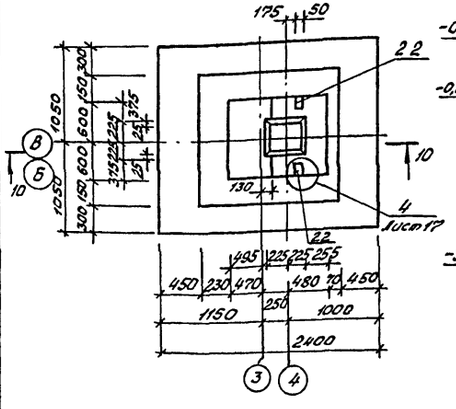

10-10

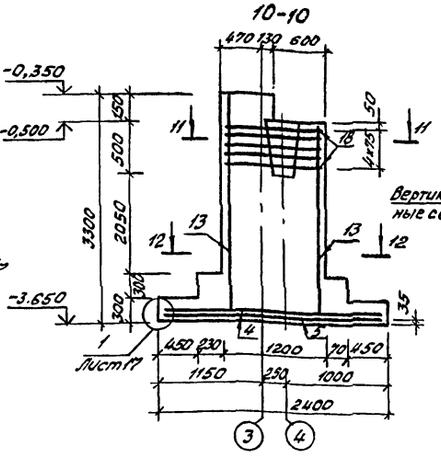

11-11

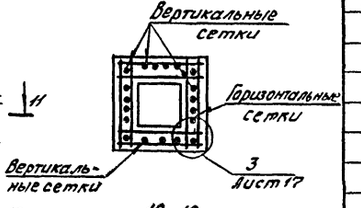

12-12

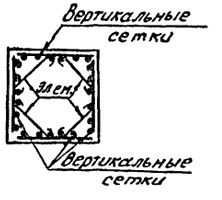

ФМ14

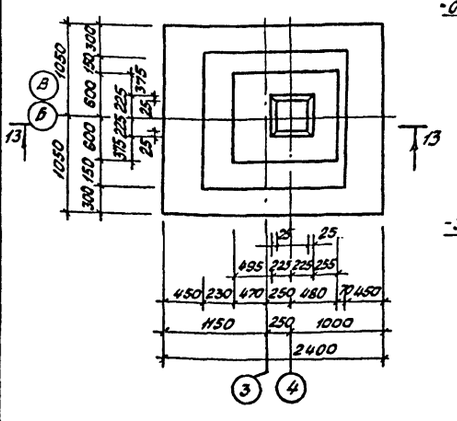

13-13

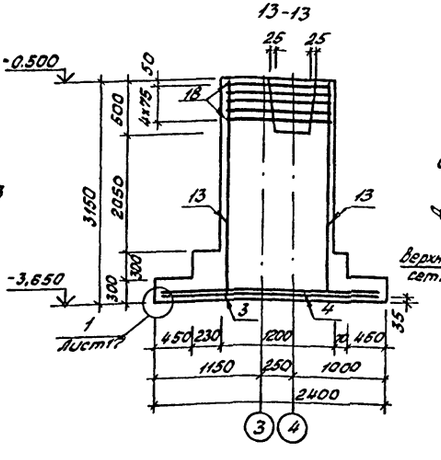

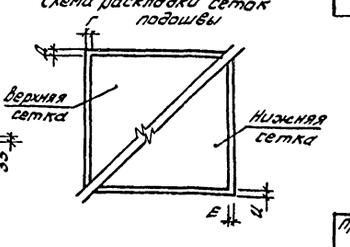

Спецификация на фундаменты ФМ8... ФМ14

Формат	Зона	Поз.	Обозначение	Наименование	Кол. на ФМ 8	9	10	11	12	13	14	Примечание
				Сборочные единицы								
		1		Сетка арматурная								
				1С12А-III/8А-III 265×235				1	1			
		2		1С12А-III/8А-III 225×265				1	1			
		3		1С12А-III/8А-III 225×205	1					1	1	
		4	1.410-3, Вып. 1	1С12А-III/8А-III 205×235	1					1	1	
		5		1С12А-III/8А-III 185×205		1	1					
		6		1С12А-III/8А-III 205×175		1	1					
		7		С8				3				
		8	411-2-183.87-КЖИ 28.000	С9				3				
		9		С10	2							
		10		СН12А-III-7×30	4	2						
		11		СН12А-III-10×15					3			
		12		СН12А-III-7×18		3						
		13		СН12А-III-10×30		2		2	3	4	4	
		14		СН12А-III-10×36					2			
		15	1.412-3/79, Вып. 3	СН12А-III-18×15			2					
		16		СН12А-III-10×24	2							
		17		СА-10А-II	10	5						
		18		СБ-10А-III				10	10	5	5	
		19		САТ-10А-II			5					
		20	411-2-183.87-КЖИ 29.000	С11		5						
		21	1.410-2, Вып. 5	Деталь закладная М50	1			1	1			
		22	1.400-6/76, Вып. 1	М8-12	2		2			2		
				Детали								
		23		Элемент ММ3			4					
		24		ММ5			4					
		25		ММ7			4					
		26	1.412-3/79, Вып. 3	ММ13	16	24						
		27		ММ14				32	40	32	32	
		28		ФБАI ГОСТ5781-82*	32	40						
				Материалы								
				Бетон класса В12,5	6,04	6,1	3,17	5,48	5,75			

929-02

Нач.отд.	Калабухов		ТП 411-2-183.87-КЖ
Н.контр.	Панинский		
Гл.спец.	Неибург		
ГИП	Усталов		
Рук.гр	Пономарева		
Ст.инж.	Савенков		

Спец.цех по пр-ву товаров нар.потреб. из отходов дров и низкосортной древесины с годовой программой 0,5...0,7 млн.р

Стадия	Лист	Листов
РП	15	

Фундаменты ФМ11... ФМ14

Варанежский филиал Союзгипролесхоз

Привязан

Инв.№

Инв.№подл. | Подп. и дата | Взам.инв.№

Копировал Решетило

Формат А2

Фм 15

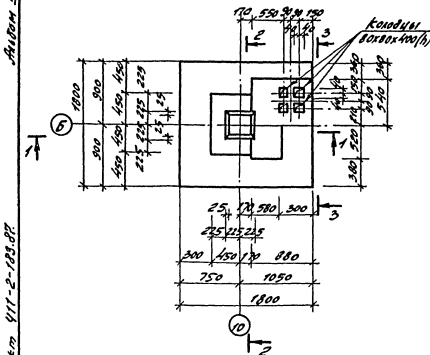

Фм 16

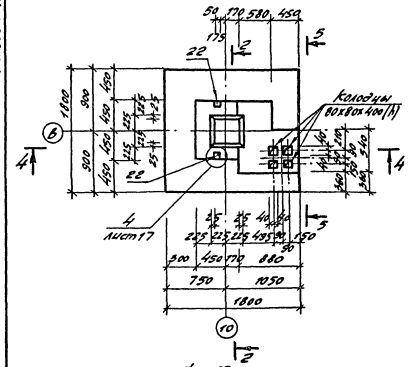

Фм 17

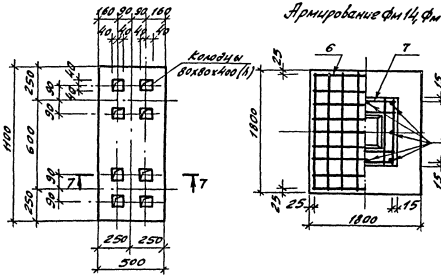

Армирование фм 14, фм 15

Фм 18

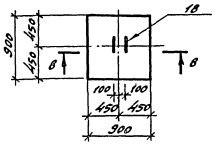

Фм 19

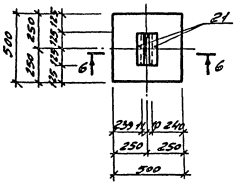

6-6

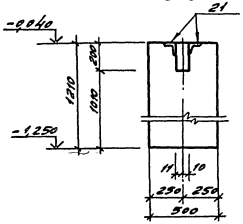

7-7

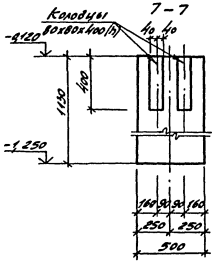

8-8

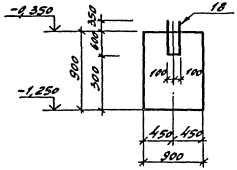

Нач.отд.	Колабухов			ТП 411-2-183.87-КЖ	
Н.контр.	Лачинский				
Гл.спец.	Нелбурт				
ГИП	Усталов				
Рук.гр.	Пимкирев				
Ст.инж.	Савенков			Состоит из 7-и листов, нормативный расход из отходов, брак и недокомплект учтен в расценках ГЭСН, ОТ и ЗПМ.Р.	Стадия: Р.П. / Лист: 16 / Листов:
				Фундаменты фм 15... фм 19	Воронежский филиал Союзгипросхоз

Привязан

Инв.№

989-02

Копировал Ф.-Плотникова

Типовой проект 411-2-183.87

Типовой проект 411-2-183.87 Альбом II

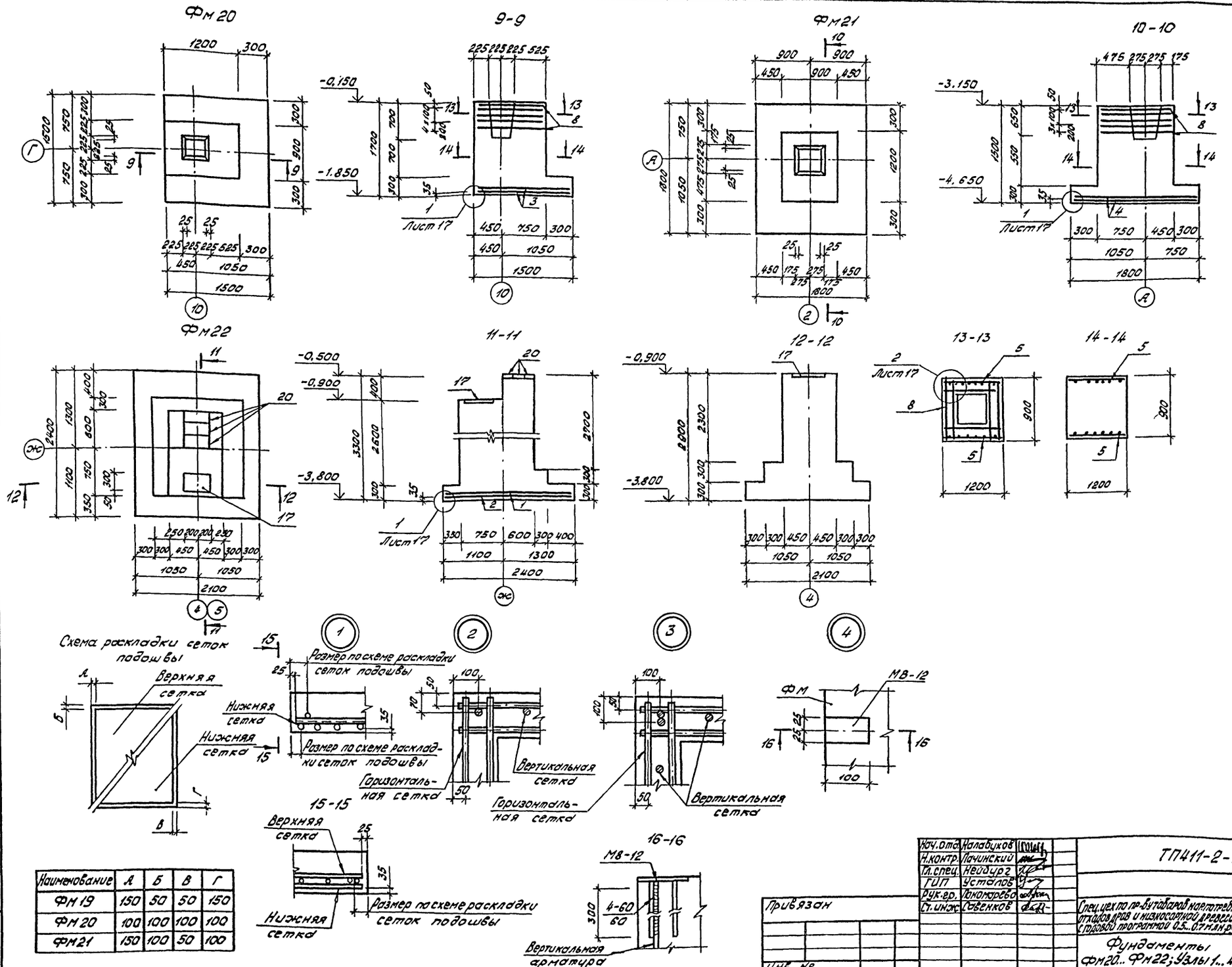

Наименование	А	Б	В	Г
Фм 19	150	50	50	150
Фм 20	100	100	100	100
Фм21	150	100	50	100

929-02

Нач.отд.	Калабухов	
Н.контр.	Лачинский	
Гл.спец.	Нейбург	
ГИП	Усталов	
Рук.гр.	Пономарева	
Ст.инж.	Савенков	

ТП411-2-183.87-КЖ

Спец.цех по пр-ву товаров нар.потреб. из отходов дров и низкосортной древесины с годовой программой 0.5...0.7 млн.руб.

Стадия	Лист	Листов
РП	17	

Фундаменты Фм20...Фм22; Узлы 1...4

Воронежский филиал Союзгипролесхоз

Привязан

Инв. №

Инв. № подл. | Подп. и дата | Вз. инв. №

Копировал Решетило

Формат А2

Альбом II

Типовой проект 411-2-183.87

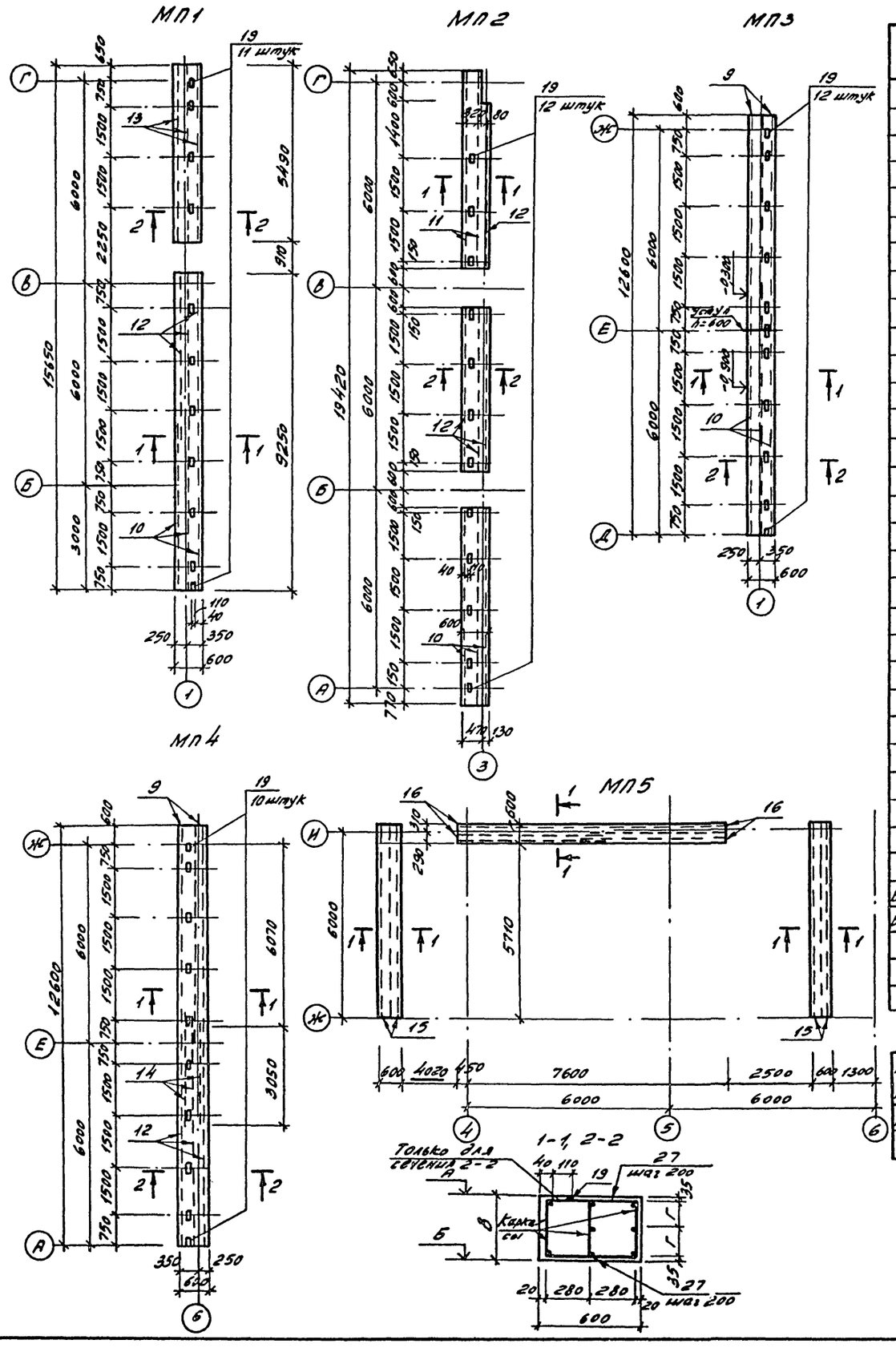

Спецификация на фундаменты фм15...фм22 и монолитные пояса МП1... МП5

Формат	Зона	Поз.	Обозначение	Наименование	Кол. на фм 15	16	17	18	19	20	21	22	Кол. на МП 1	2	3	4	5	Примечание
				Сборочные единицы														
		1		Сетка арматурная														
				1С12АIII/8АIII-205х235								1						
		2	1.410-3, вып. 1	1С12АIII/8АIII-225х205								1						
		3		1С12АIII/6АIII-145х145						2								
		4		1С12АIII/8АIII-185х175							2							
		5	1.412-3/79, вып. 3	СН12АIII-10х15						2	2							
		6	1.020-1/83, в. 1-1	С4	1	1												
		7		С13	5	5												
		8	411-2-183.87-КЖИ-29.000	С12						5	5							
		9	411-2-183.87-КЖИ-23.000	Каркас КР1											3	3		
		10		КР2									3	3	3			
		11		КР3										2				
		12		КР4									3	4		3		
		13		КР5									3					
		14		КР6												3		
		15		КР7													6	
		16		КР8													6	
		17	1.410-12, вып. 5	Деталь закладная М50								1						
		18	411-2-183.87-КЖИ-34.000	МН5				1										
		19	ИИ 23-1/70	М2									11	12	12	10		
		20	1.400-6/76, вып. 1	М1-5-5								3						
		21	1.400-15, вып. 1	МН505					2									
		22	1.400-6/76, вып. 1	М8-12		2												
				Детали														
		23	1.412-3/79 вып. 3	Элемент ММ2						4	4							
		24		ММ6						4	4							
		25		ММ8						4	4							
Б4		26		ФВАI ГОСТ 5781-82* l=730	8	8												0,29кг
Б4		27		ФВАI ГОСТ 5781-82* l=570									150	174	128	128	214	0,23кг
				Материалы														
				Бетон класса В12,5	1,71	1,71	0,62	0,73	0,28	2,08	2,11	5,73	3,98	4,42	3,4	3,4	3,72	м³

Наименование	Отметки А	Б	Размеры В	Г	Примечание
МП1...МП4	-0,500	-0,950	450	190	
МП5	-0,350	-0,650	300	120	

929-02

Нач. отд.	Калабухов	
Н. контр.	Пачинский	
Гл. спец.	Нейбург	
ГИП	Усталов	
Рук. гр.	Пономарева	
Ст. инж.	Савенков	

ТП 411-2-183.87-КЖ

Привязан

Инв. №3

Спеццех по пр-ву товаров нар. потреб. из отходов, дров, низкосортной древесины с годовой программой 0,5...0,7млн. рубл.

Стадия	Лист	Листов
РП	18	

Монолитные пояса МП1....МП5

Воронежский филиал СОЮЗГИПРОЛЕСХОЗ

Копировал Б. Плотникова

Формат А2

Альбом II

Типовой проект 411-2-183.87

ФМ23

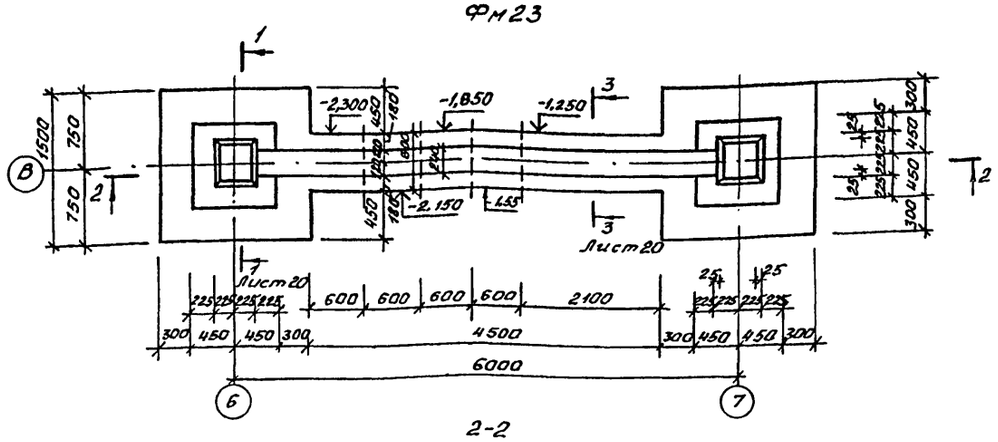

2-2

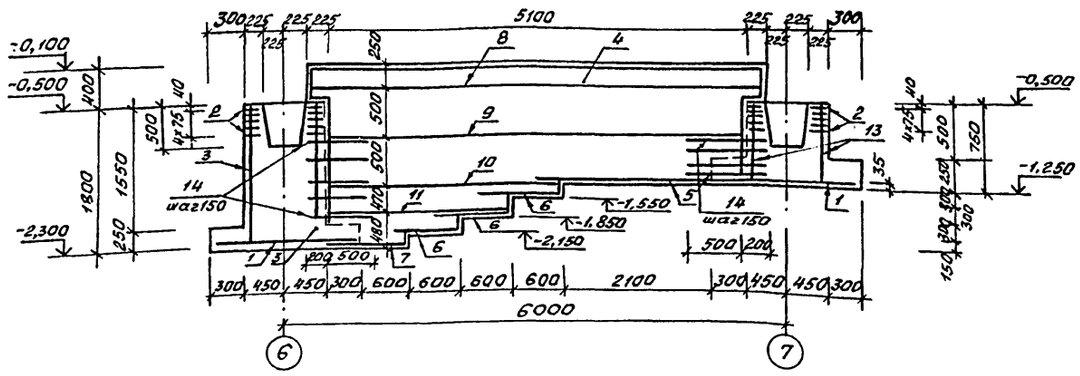

Схема раскладки сеток подошвы ФМ23

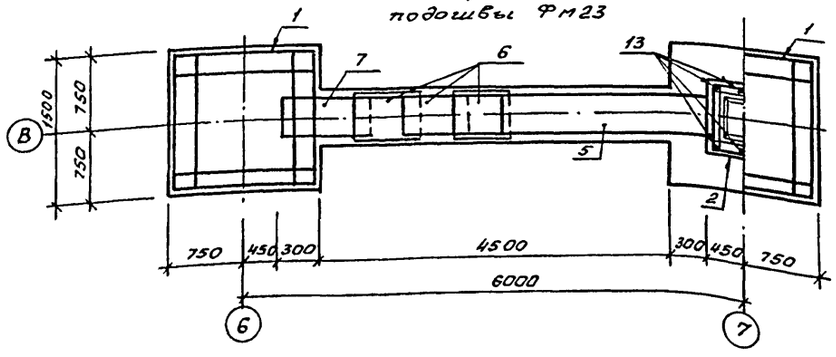

4-4

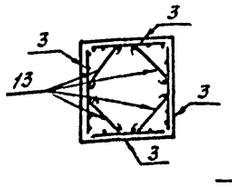

5-5

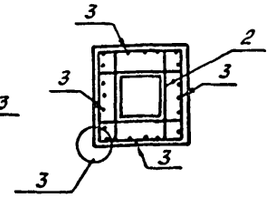

1-1

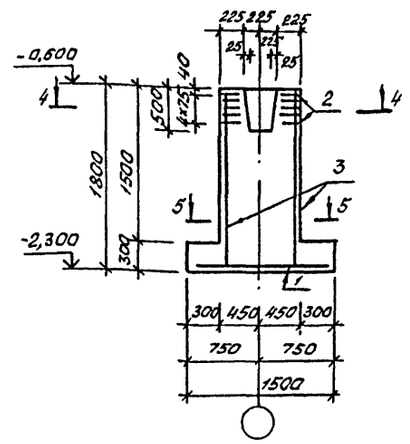

3-3

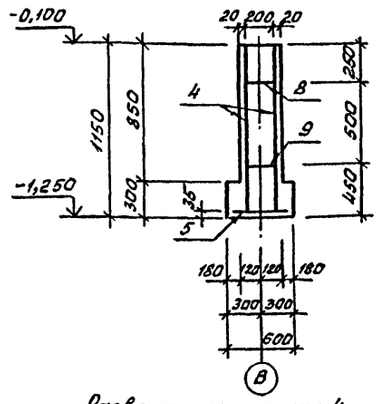

Развертка сетки 4

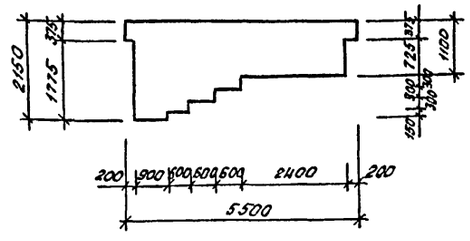

Спецификация на фундамент ФМ23

Формат	Зона	Поз.	Обозначение	Наименование	Кол.	Примечание
				Сборочные единицы		
		1		Сетки арматурные		
			1.020-1/83, вып.1-1	С7	2	
		2		С12	10	
		3	1.412-3/79, вып.3	СН12АIII-7×18	4	
		4		С 7АIII-100/7АIII-100 2150×5500 50/25 ГОСТ8478-81	2	
		5		С 7АIII-100/7АIII-100 550×2600 50/25 ГОСТ8478-81	1	
		6		С 7АIII-100/7АIII-100 550×800 50/25 ГОСТ8478-81	3	
		7		С 7АIII-100/7АIII-100 350×970 35/25 ГОСТ8478-81	1	
		8	411-2-183.87-КЖИ24.000	Каркас КР14	1	
		9		КР15	1	
		10		КР17	1	
		11		КР18	1	
				Детали		
		12	1.412-3/79, вып.3	Элемент ММ13	16	
Б4		13		ф8АI ГОСТ5781-82*, ℓ=730	8	0,29кг
Б4		14		ф12АIII ГОСТ5781-82*, ℓ=700	34	0,62кг
				Материалы		
				Бетон класса В12,5		5м³

929-02

Нач.отд	Калабухов		ТП411-2-183.87-КЖ
Н.контр.	Починский		
Гл.спец.	Нейбург		
ГИП	Усталов		
Рук.гр.	Пономарёв		
Ст.инж.	Савенков		

Спец.цех по пр-ву товаров нар потреб из отходов дров и низкосортной древесины с годовой программой 0,5...0,7 млн.р.

Стадия	Лист	Листов
РП	19	

Фундамент ФМ23

Воронежский филиал Союзгипролесхоз

Привязан

Инв.№

Инв.№ подл. | Подп. и дата | Взам.инв.№

Копировал Решетило

Формат А2

Альбом II

Типовой проект 411-2-183.87

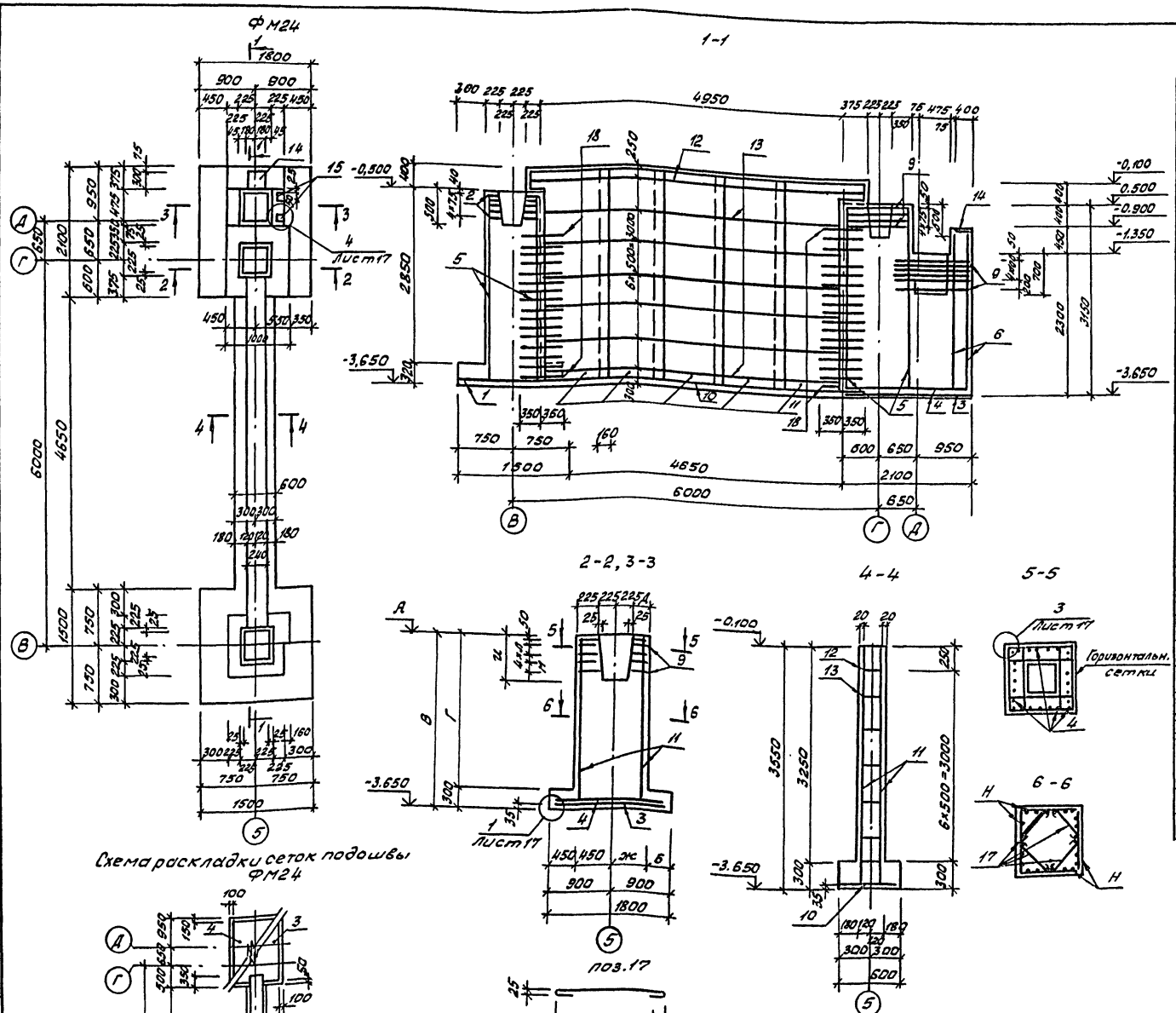

Схема раскладки сеток подошвы ФМ24

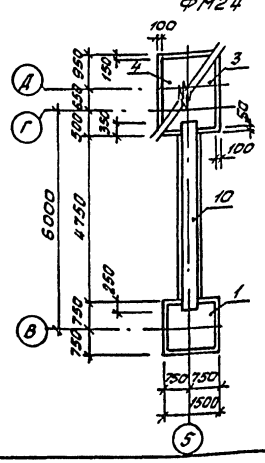

Спецификация на фундамент ФМ24

Формат	Зона	Поз.	Обозначение	Наименование	Кол.	Примечание
				Сборочные единицы		
		1		Сетки арматурные		
			1.020-1/83, вып. 11	С7	1	
		2		С12	5	
		3	1-410-3, вып. 1	1с $\frac{12А III}{8А III}$ 185×205	1	
		4	1-410-3, вып. 1	1с $\frac{12А III}{8А III}$ 205×175	1	
		5	1.412-3/79, вып. 3	СН12 А III - 7×30	6	
		6		СН12 А III - 7×24	2	
		7		СН12 А III - 10×30	2	
		8	411-2-183.87-КЖИ-28.000	С10	2	
		9	411-2-183.87-КЖИ-29.000	С11	10	
		10		С $\frac{7А III-100}{7А III-100}$ 550×5350 $\frac{75}{25}$ ГОСТ8478-81	1	
		11		С $\frac{12А III-100}{8А I-300}$ 1340×3530 $\frac{125}{20}$ ГОСТ8478-81	10	
		12	411-2-183.87-КЖИ.24.000	Каркас КР14	1	
		13		КР16	6	
		14	1.420-12, вып. 5	Закладная деталь М50	1	
		15	1.400-6/76, вып. 1	М8-12	2	
				Детали		
		16	1.412-3/79, вып. 3	Элемент ММ13	32	
Б4		17		ф6А I ГОСТ5781-82*, l=900	56	0,18 кг
Б4		18		ф12А III ГОСТ5781-82*, l=700	80	0,65 кг
				Материалы		
				Бетон класса В12,5		13,45 м3

Наименование	Сечение	Отметки А		Размеры Б	В	Г	Д	Ж	И	К	Л	М	Н
ФМ24	2-2	-1.350		350	2300	200	325	550	500	550	75	–	поз.8
	3-3	-0.600		450	3150	2850	225	450	700	750	100	200	поз.7

929-02

Нач.отд.	Калабухов	
Н.контр.	Пачинский	
Гл.спец.	Нейбург	
ГИП	Усталов	
Рук.гр.	Пономарева	
Ст.инж.	Савенков	

ТП411-2-183.87-КЖ

Спеццех попр-ву товаров нар. потребиз. отходов дров и низкосортной древесины с годовой программой 0,5...0,7 млн.р.

Стадия	Лист	Листов
РП	20	

Фундамент ФМ24

Воронежский филиал Союзгипролесхоз

Привязан

Инв. №

Инв. № подл. | Подп. и дата | Вз. инв. №

Копировал Решетило

Формат А2

Альбом II

Типовой проект 411-2-183.87

Марка элемента	Изделия арматурные. Арматура класса AI ГОСТ5781-82* ф6	ф8	ф10	ф12	ф16			Итого	AII ГОСТ5781-82* ф10	ф12			Итого	AIII ГОСТ5781-82* ф6	ф7	ф8	ф10	ф12	ф14	ф16			Итого	Всего	Изделия закладные. Арматура класса AIII ГОСТ5781-82* ф6	ф8	ф18	ф16	Итого	Прокат марки Вст3кп2 ГОСТ103-76* -50×6	-50×10	-80×10	-200×40	-300×12	Итого	ГОСТ8509-86 L75×6		Итого	ГОСТ8510-86 L110×70×8		Итого	Всего	Общий расход
ФМ1	4,38							4,38	25,6				25,6			5,3		66,26					71,56	101,54		0,8			0,8	0,4								0,4			1,2		102,74
ФМ2	4,38							4,38	25,6				25,6	1,4		3,1		65,46					69,96	99,94																			99,94
ФМ3	4,38							4,38	25,6				25,6	2,0				51,56					53,56	83,54																			83,54
ФМ4	10,5							10,5	25,6				25,6			5,8		99,4					105,2	141,3																			141,3
ФМ5	5,52							5,52	25,6				25,6			5,8		73,8					79,6	110,72																			110,72
ФМ6	5,52							5,52	34,0				34,0	2,0				58,0					60,0	99,52																			99,52
ФМ7		3,48						3,48	40,7				40,7				21,6						21,6	65,78																			65,78
ФМ8	13,74							13,74	59,14				59,14			6,8		154,84					161,64	234,52		0,8		3,7	4,5	0,4				10,17	10,57							15,07	249,59
ФМ9	20,29							20,29	64,2				64,2			5,3		126,35					131,65	216,14																			216,14
ФМ10	3,29		8,8					12,09	50,7				50,7			5,3		61,06					66,36	129,15		0,8			0,8	0,4					0,4							1,2	130,34
ФМ11	18,0							18,0	86,2				86,2			8,6		172,4					181,0	285,2				3,7	3,7					10,17	10,17							13,87	299,07
ФМ12	26,08							26,08	86,2				86,2			8,6		158,44					167,04	279,32				3,7	3,7					10,17	10,17							13,87	293,19
ФМ13	13,80							13,80	37,4				37,4			6,8		107,81					114,61	165,81		0,8			0,8	0,4					0,4							1,2	167,01
ФМ14	13,80							13,8	37,4				37,4			6,8		107,81					114,61	165,81																			165,81
ФМ15		2,32						2,32								13,5	21,6						35,1	37,42																			37,42
ФМ16		2,32						2,32								13,5	21,6						35,1	37,42		0,8			0,8	0,4					0,4							1,2	38,62
ФМ18																																											
ФМ19																																13,06			13,06							13,06	13,06
ФМ20	1,78		6,6					8,38	40,7				40,7	2,0				31,26					33,26	82,34												3,44		3,44				3,44	3,44
ФМ21	1,78		6,6					8,38	40,7				40,7			4,4		41,66					46,06	95,14																			82,34
ФМ22																6,8		44,8						51,6			2,4	3,7	6,1		2,4		18,3	10,17	30,87								95,14
ФМ23	10,72	29,32	28,4					68,44						6,88	178,65			59,5					245,03	313,47		0,8			0,8	0,4					0,4							36,97	88,57
ФМ24	44,91	56,8	14,2					115,91	68,0				68,0	15,66	18,82	5,3		734,3					774,08	957,99				3,7	3,7					10,17	10,17							1,2	314,67
МП1	22,36	34,5		130,86				187,72																187,72	0,84		14,52		15,36										39,24		39,24	54,6	242,32
МП2	22,77	40,02		130,68				193,47																193,47	0,84		14,52		15,36										39,24		39,24	54,6	248,07
МП3	17,55	29,44		101,61				148,6																148,6	0,84		14,52		15,36										39,24		39,24	54,6	203,20
МП4	21,6	29,44		106,89				157,93											11,04				11,04	168,97	0,7		12,1		12,8										32,7		32,7	45,5	214,47
МП5	19,44	49,22						68,66												298,77			298,77	367,43																			367,43

Расход металла дан в килограммах

929-02

Нач.отд.	Калабухов		ТП411-2-183.87-КЖ
Н.контр.	Пачинский		
Гл.спец.	Нейбург		
ГИП	Усталов		
Рук.гр.	Пономарева		
Ст.инж.	Мещерякова		

Привязан

Инв. №

Спец. цех по пр-ву товаров на р. потреб. из отходов дров и низкосортной древесины с годовой программой 0,5...0 млн р.	Стадия	Лист	Листов
	РП	21	

Ведомость расхода стали на элемент

Воронежский филиал Союзгипролесхоз

Инв. № подл. | Подп. и дата | Вз. инв. №

Копировал Решетило

Формат А2

Типовой проект 411-2-183.87 Альбом II

Схема 1. Расположение верхних лотковых элементов и плит перекрытия транспортерной галереи между осями А-Д

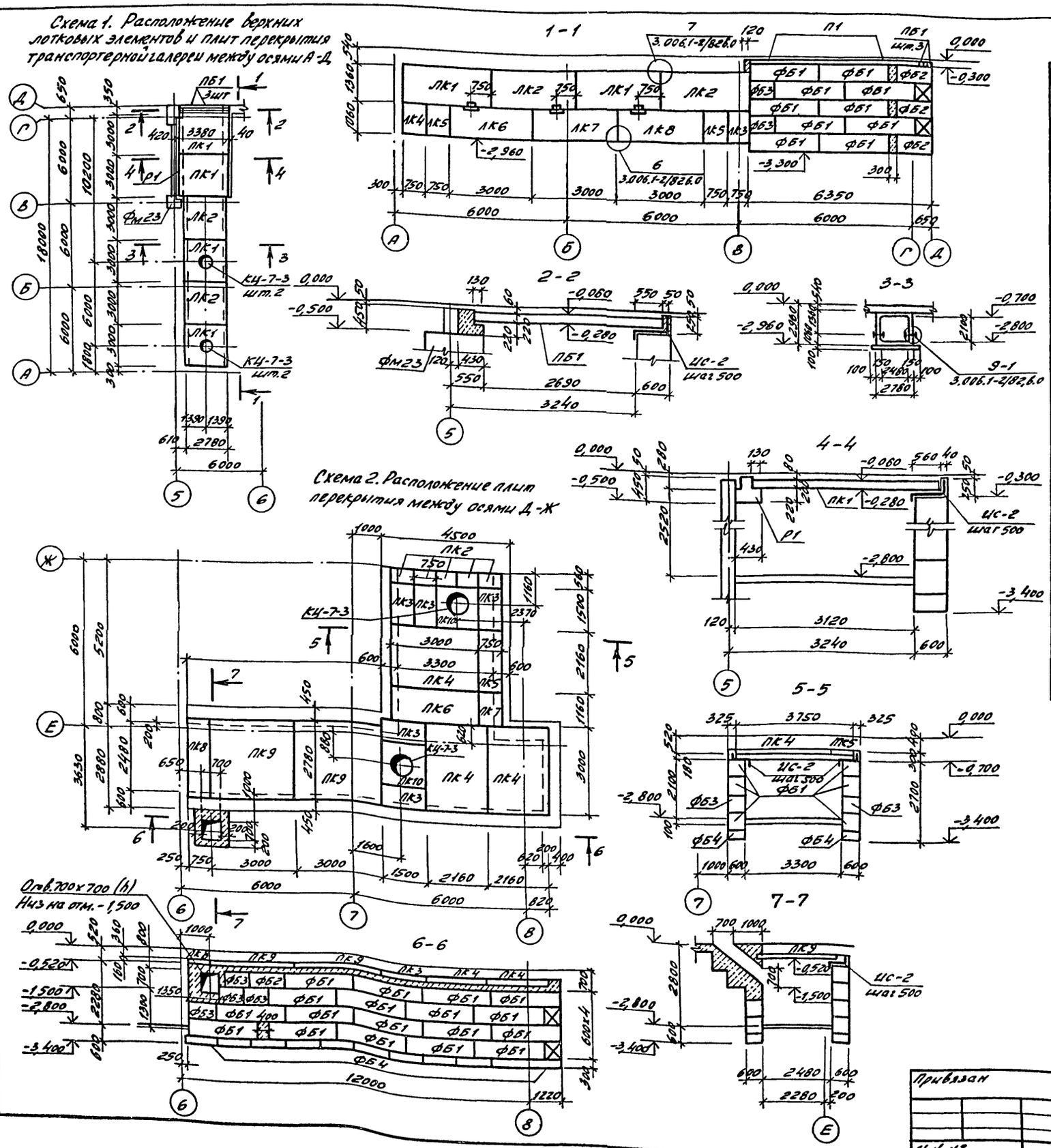

Спецификация к схемам расположения лотковых элементов и плит перекрытия транспортерных галерей.

Марка, поз.	Обозначение	Наименование	Кол. на схему N1	Кол. на схему N2	Всего	Масса ед., кг	Примечание
ЛК1	3.006.1-2/82, Вып. 2-2	Лоток ЛО 29-8	2		2	6120	
ЛК2	3.006.1-2/82, Вып. 1-1	Л 29-8	2		2	5700	
ЛК3		Л 28д-8	1		1	1250	
ЛК4	411-2-183.87-КЖИ-16.000	Л 28д-8-01	1		1	1256	
ЛК5		Л 28д-8-02	2		2	1256	
ЛК6		Л 28-8а-01	1		1	4956	
ЛК7		Л 28-8а-02	1		1	4956	
ЛК8	3.006.1-2/82, Вып. 1-1	Л 28-8а	1		1	4950	
Р1	1.020-1/83, Вып. 3-1	Ригель РОП4.57-20	1		1	2070	
ПК1	3.006.1-2/82, Вып. 1-2	Плита П 26-3	2		2	5050	
ПК2		П 3-5		5	5	50	
ПК3		П 10д-3		5	5	190	
ПК4		П 17-3		3	3	1940	
ПК5		П 17д-3		1	1	480	
ПК6		П 8-8		1	1	870	
ПК7		П 7д-3		1	1	150	
ПК8		П 23д-3		1	1	820	
ПК9		П 23-3		2	2	3330	
ПК10	3.006-1-2/82, Вып. 2-2	П 0-2		2	2	550	
ПБ1	1.038.1-1, Вып. 1	Перемычка 3ПБ 34-4-П	3		3	222	
ФБ1	ГОСТ 13579-78	Блок бетонный ФБС 24.6.6-Т	10	52	62	1960	
ФБ2		ФБС 12.6.6-Т	3	5	8	960	
ФБ3		ФБС 9.6.6-Т	2	16	18	700	
ФБ4		ФБС 12.6.3-Т		32	32	460	
КЦ-7-3	ГОСТ 8020-80	Кольцо стеновое КЦ-7-3	4	2	6	130	
ИС-2	411-2-183.87-КЖИ-42,000	Изделие соединительное ИС-2	14	70	84	4,2	

Расположение металлических балок в осях 7-8 см. на листе КМ

929-02

Нач. отд.	Калабухов	
Н. контр.	Пачинский	
Гл. спец.	Нейбург	
ГНП	Усталов	
Рук. гр.	Пономарёва	
Ст. инж.	Нагорная	

тп 411-2-183.87-КЖ

Привязан

Инв. №

Спеццех по пр-ву товаров нар. потреб. из отходов, дров и низкосортной древесины с годовой программой 0,5...0,7 млн. р.

Схемы расположения лотковых элементов плит перекрытия транспортёрных галерей

Стадия	Лист	Листов
РП	22	

Воронежский филиал СОЮЗГИПРОЛЕСХОЗ

Согласовано

Рук. гр. ТХ Насонов

Инв. № подл. | Подпись и дата | Взам. инв. №

Типовой проект 411-2-183.87 Альбом II

Схема расположения элементов перекрытия подпольных каналов на отм. 0,000

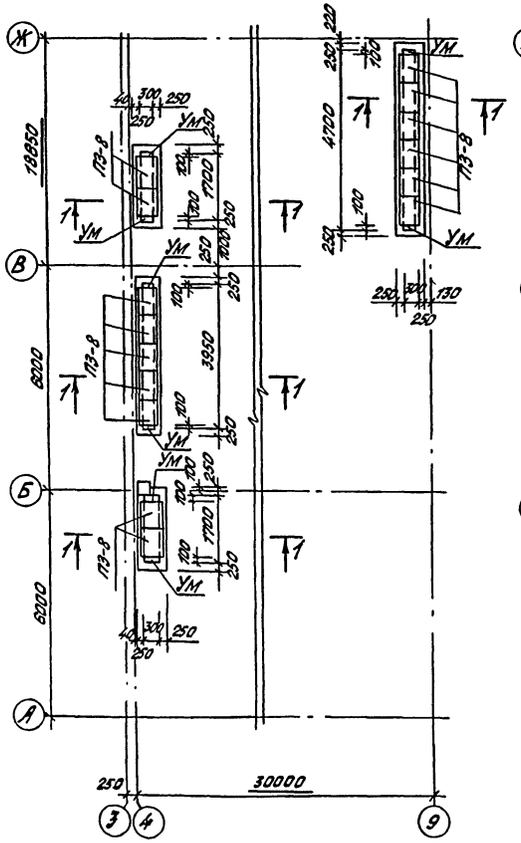

Схема расположения элементов перекрытия подпольных каналов на отм. -2,550, -2,800, -3,000

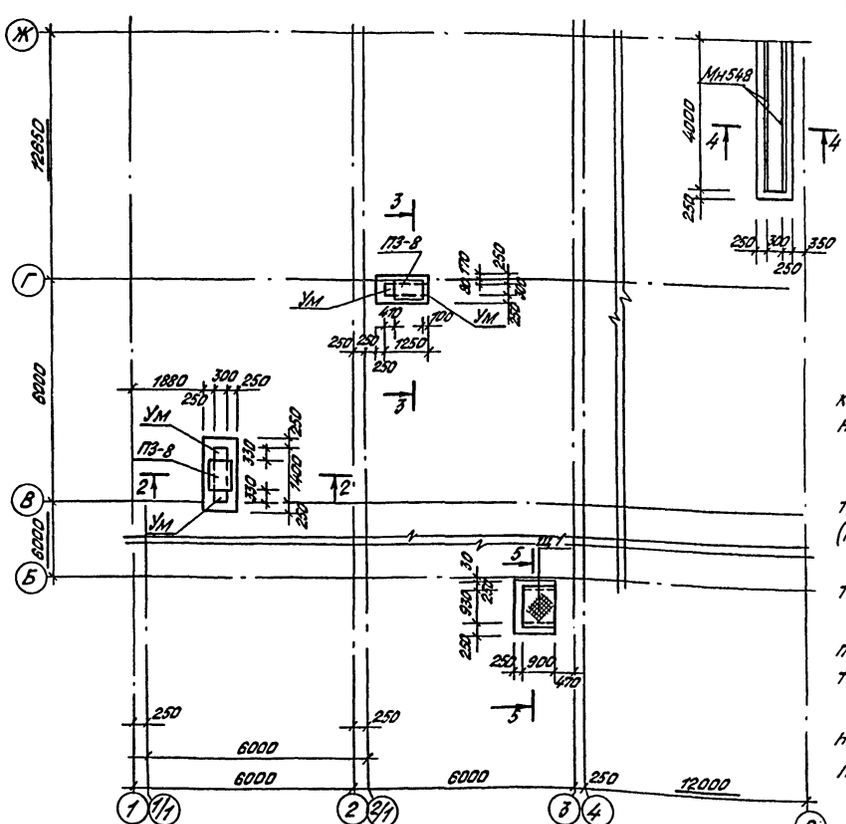

Спецификация к схемам расположения элементов перекрытия подпольных каналов

Марка, поз.	Обозначение	Наименование	Кол.	Масса ед., кг	Примечание
ПЗ-8	Серия 3.006.1-2/82, в.0	Плита перекрытия ПЗ-8	17	50	
Щ 1	411-2-183.87-КЖН-19.000	Щит металлический Щ1	1	52,7	
МН 548	Серия 1.400-15, в. 0	Деталь закладная МН548	9.8м	4,2	п.м

	1-1	2-2	3-3
А	0,000	-2,550	-3,000
Б	-0,380	-2,930	-3,380

1. Стенки подпольных каналов выполнять из керамического кирпича марки КР100/1800/25 ГОСТ 530-80 на растворе марки 50. Днище канала выполнять из бетона класса В7,5 по уплотненному грунту.
2. Плиты перекрытия укладывать на растворе марки 200.
3. Монолитные участки перекрытия каналов выполнять аналогично плитам ПЗ-8. Расход материалов - бетон класса В15 - 0,06м³, арматура (ГОСТ 5781-82*) ф 10 А III - 30кг; ф 4 В I - 6,8 кг.
4. Плиты перекрытия и монолитные участки укладывать после монтажа трубопроводов.
5. При попадании каналов на строительный или растительный грунт, последний должен быть удален и заменен материковым грунтом с тщательным трамбованием слоями толщиной не более 200мм.
6. Обратную засыпку производить равномерными слоями толщиной 200мм с тщательным трамбованием грунта до средней степени плотности.
7. Кирпичные поверхности стен подпольных каналов, соприкасающихся с грунтом, обмазать горячим битумом за два раза.

Сечения см. табл.

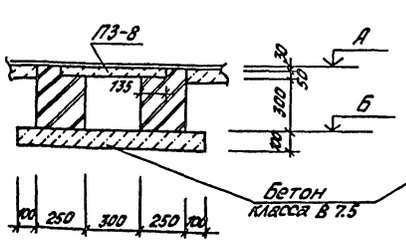

4-4

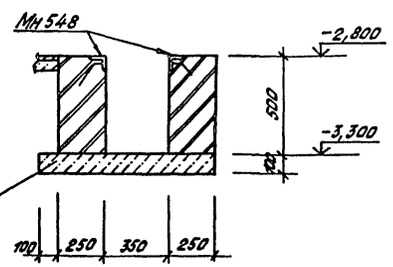

5-5

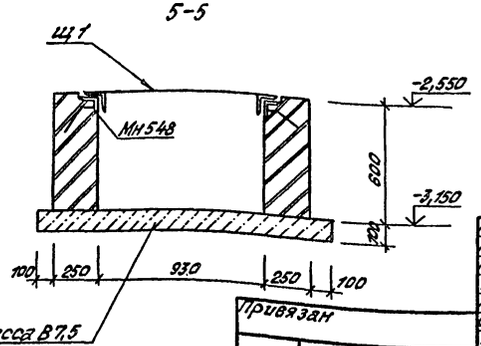

Согласовано

Рук.гр.ОВ	Юрьева	
Рук.гр.ВК	Зайцева	
Рук.гр.ЭЛ	Иванов	

Инв.№ подл. | Подпись и дата | Взам.инв.№

929-02

Нач.отд.	Калабухов	
Н.контр.	Пачинский	
Гл.спец.	Нейбург	
ГИП	Усталов	
Рук.гр.	Пономарева	
Ст.инж.	Савенков	
Инж.	Вылегжанин	

Привязан

Инв.№

ТП 411-2-183.87-КЖ

Спеццех по пр-ву товаров нар. потреб. из отходов, дров и низкосортной древесины с годовой программой 0,5...0,7 млн.р

Стадия	Лист	Листов
РП	23	

Схемы расположения элементов перекрытия подпольных каналов на отм. 0,000, -2,550, -2,800, -3,000

Воронежский филиал СОЮЗГИПРОЛЕСХОЗ

Альбом II

Типовой проект 411-2-183.87

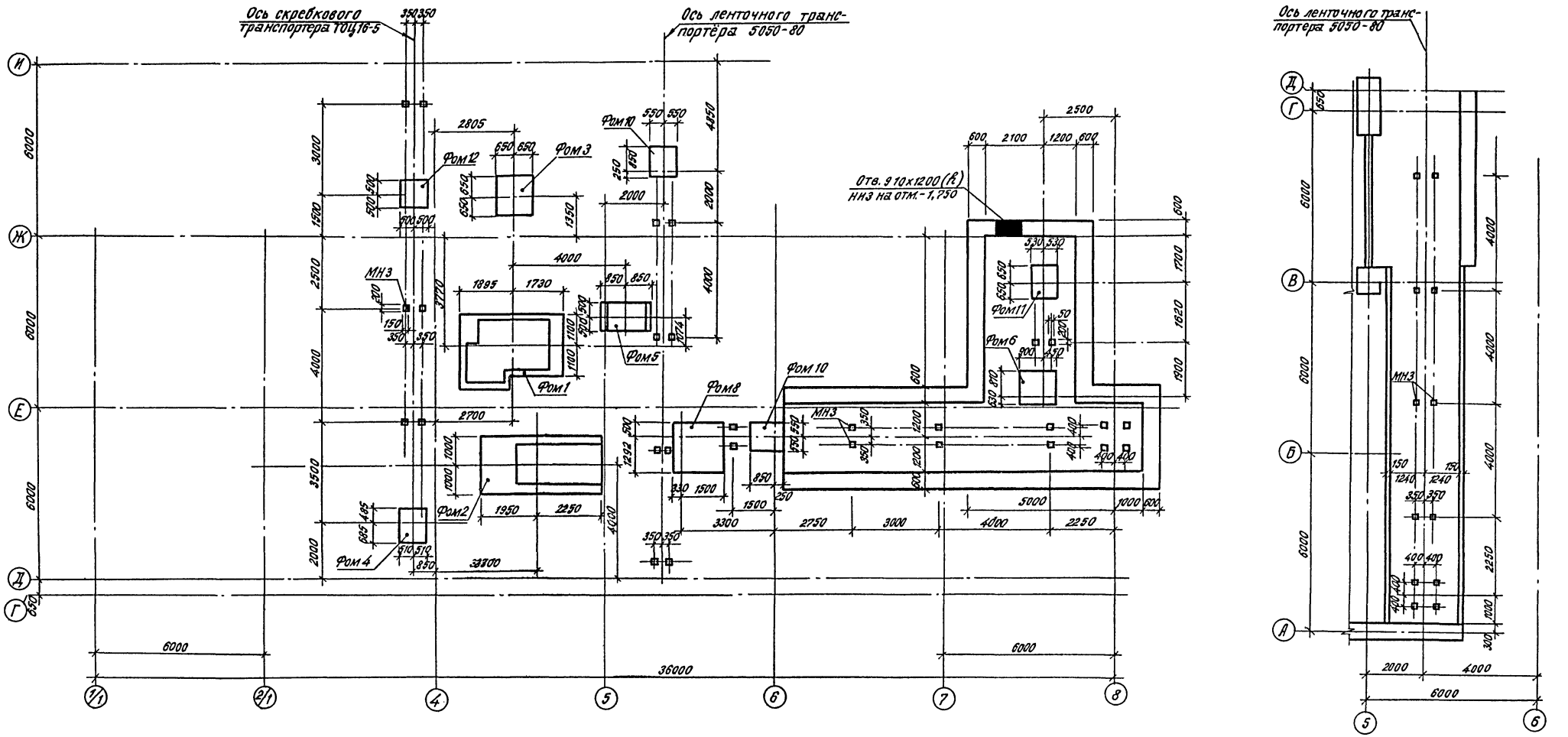

Указания и спецификацию к схеме расположения фундаментов под оборудование см. на листе 27

929-02

Нач. отд.	Калабухов		ТП 411-2-183.87-КЖ	
Н. контр.	Пачинский			
Гл. спец.	Нейбург			
ГИП	Усталов			
Рук. гр.	Пономарёва			
Ст. инж.	Савенков		Спеццех по пр-ву товаров нар. потр. из отходов, дров и низкосортной древесины с годовой программой 0,5...0,7 млн. р.	Стадия: РП; Лист: 24; Листов:
Инж.	Крюкова		Схема расположения фундаментов под оборудование на отм. - 2,800	Воронежский филиал СОЮЗГИПРОЛЕСХОЗ

Привязан

Инв. №

Согласовано

Рук. гр. ТХ Насонов

Инв. № подл. | Подпись и дата | Взам. инв. №

Альбом II

Типовой проект 411-2-183.87

Схема расположения фундаментов под оборудование на отм. 0.000 между осями А-Д

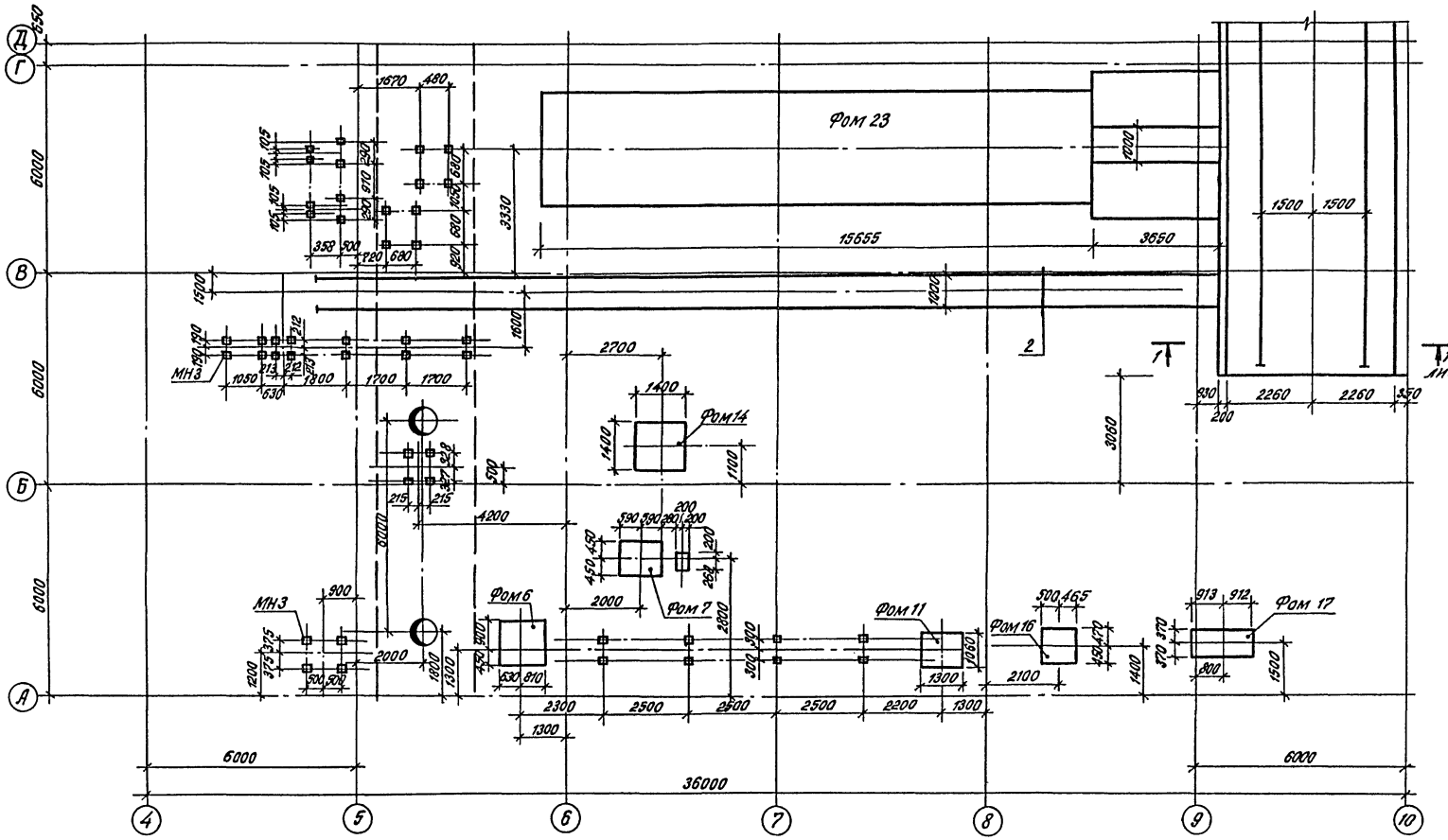

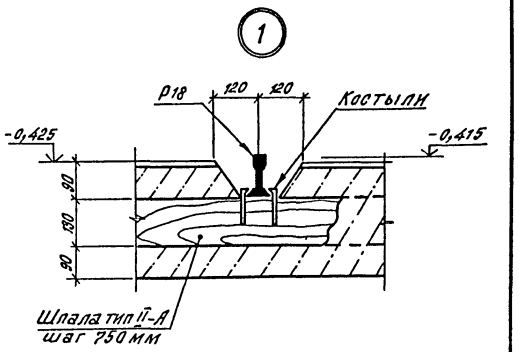

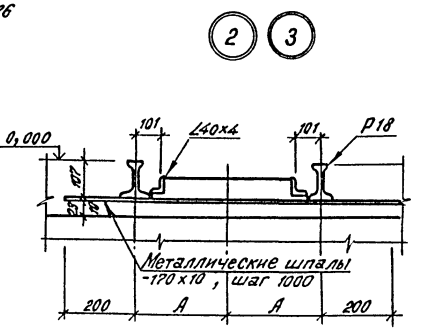

Наименование	А	Шпалы
Узел 2	500	ℓ=1400
Узел 3	301	ℓ=1020

Указания и спецификацию к схеме расположения фундаментов см. на листе 27

Схематический план

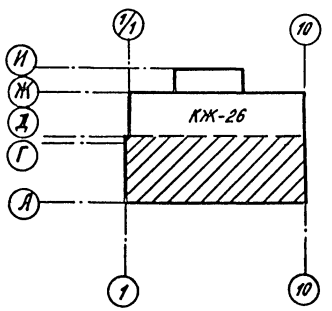

929-02

Нач. отд.	Калабухов		ТП 411-2-183.87-КЖ
Н. контр.	Пачинский		
Гл. спец.	Нейбург		
ГИП	Усталов		
Рук. гр.	Пономарёва		
Инж.	Крюкова		

Привязан

Инв. №

Стадия	Лист	Листов
РП	25	

Спеццех по пр-ву товаров нар. потр. из отходов, дров и низкосортной древесины с годовой программой 0,5...0,7 млн. р.

Схема расположения фундаментов на отм. 0,000 между осями А-Г. Узлы

Воронежский филиал СОЮЗГИПРОЛЕСХОЗ

Согласовано

Рук. гр. ТХ | Насонов

Инв. № подл. | Подпись и дата | Взам. инв. №

Типовой проект 411-2-183.87 Альбом II

Схема расположения фундаментов под оборудование на отм. 0,000 между осями Г-Ж.

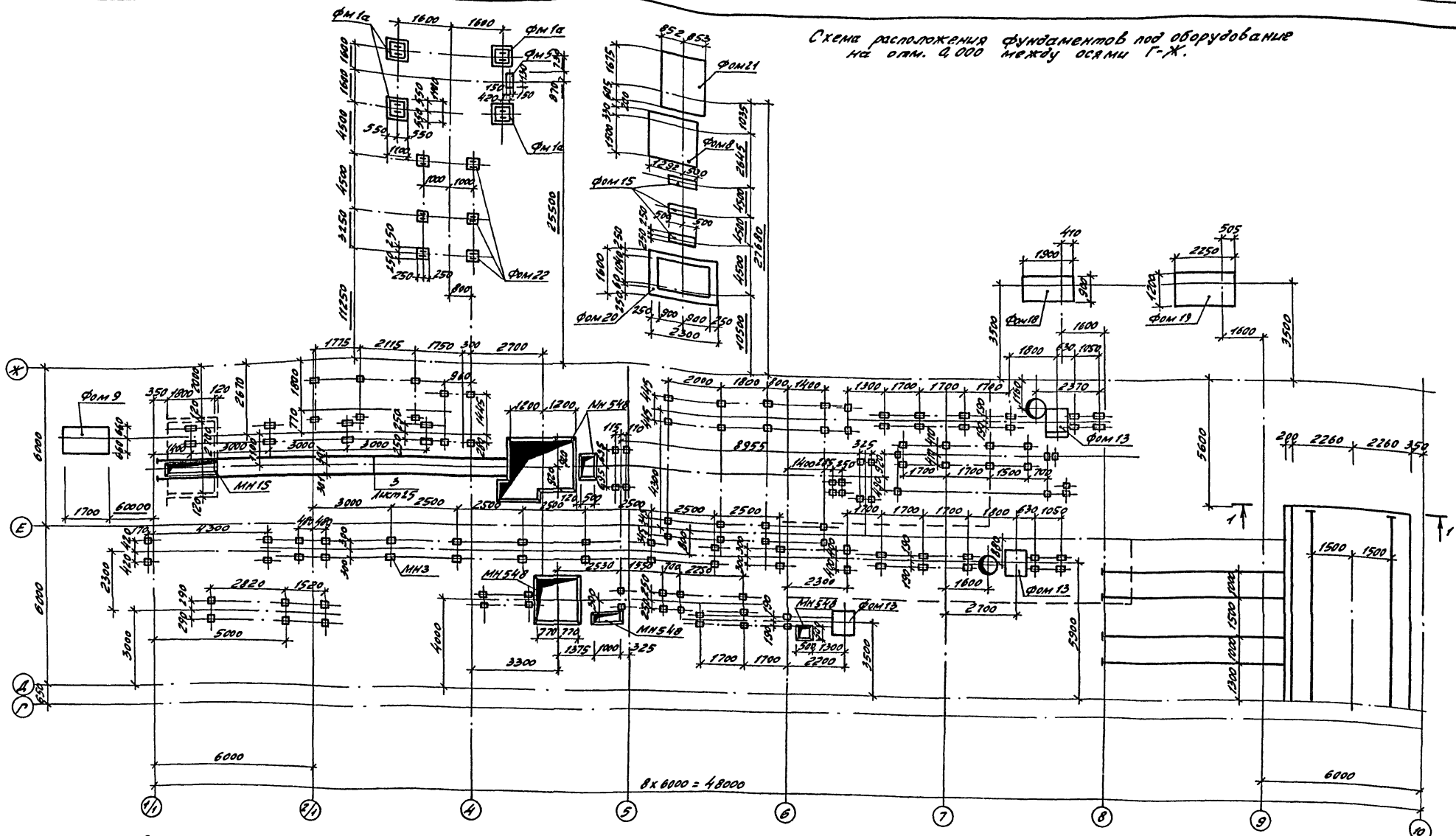

Схематический план

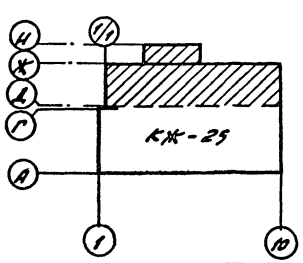

1-1

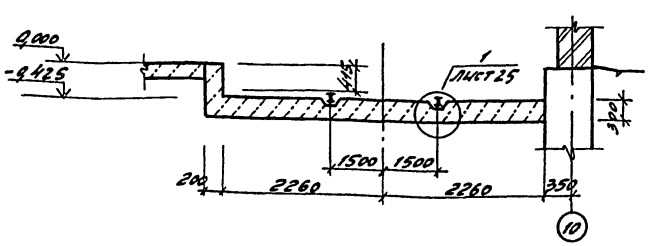

Согласовано

Рук. гр. ТК	Насонов	
Рук. гр. ВК	Зайцева	
Рук. гр. ОВ	Юрьева	

Инв. № подл. | Подпись и дата | Взам. инв. №

Нач. отд.	Калабухов	
Н. контр.	Пачинский	
Гл. спец.	Нейбург	
ГИП	Усталов	
Рук. гр.	Пономарева	
Инж.	Крюкова	

Привязан

Инв. №

929-02

ТП 411-2-183.87-КЖ

Спецпек по пр-ву товаров нар. потр. из отходов, дров и низкосортной древесины с годовой программой 0,5...0,7 млн. р.

Схема расположения фундаментов под оборудование на отм. 0,000 между осями Д-Н

Стадия	Листы	Листов
РП	26	

Воронежский филиал СОЮЗГИПРОЛЕСХОЗ

Альбом II

Типовой проект 411-2-187.87

Схема расположения фундаментов под оборудование на отм. 3.300 между осями А-Д

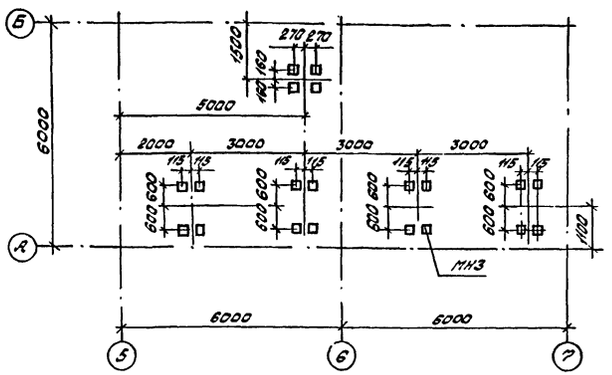

1. Фундаменты под оборудование выполнять после проверки соответствия их фактически монтируемому оборудованию.

2. Для фундаментов под оборудование, устанавливаемых на открытом воздухе или в неотапливаемых помещениях, проектная марка бетона по морозостойкости не ниже Мр3 50.

3. Заделку колодцев производить бетоном класса В12,5 на мелком щебне после установки болтов фундамента под оборудование.

4. Подливка под оборудование на чертежах условно не показана.
Устройство подливки производить после монтажных работ цементным раствором марки 100 до проектных отметок. Толщина слоя подливки - 20 мм. Для фундаментов под лесорамы подливку выполнять цементным раствором марки 150 Толщина слоя подливки - по паспортным данным лесорамы не менее 30 мм.

5. Бетонирование каждого фундамента под лесопильные рамы производить непрерывно. Укладку бетона вести горизонтальными слоями с уплотнением глубинными вибраторами.

Спецификация к схемам расположения фундаментов под оборудование на отм-2,800; 0,000; 3,300

Марка, поз	Обозначение	Наименование	Кол.	Масса ед., кг	Примечание
		Схема расположения фундаментов под оборудование на отм. -2.800			
ФОМ1	Лист 28	Фундаменты ФОМ1	1		
ФОМ2	Лист 30	ФОМ2	1		
ФОМ3	Лист 32	ФОМ3	1		
ФОМ4		ФОМ4	1		
ФОМ5		ФОМ5	1		
ФОМ6		ФОМ6	1		
ФОМ8		ФОМ8	1		
ФОМ10	Лист 33	ФОМ10	2		
ФОМ11		ФОМ11	1		
ФОМ12		ФОМ12	1		
МН3	1.400-15, вып. 1	Закладная деталь МН405-2	30		
		Схема расположения фундаментов под оборудование на отм. 0.000			
ФОМ6	Лист 32	Фундамент ФОМ6	1		
ФОМ7		ФОМ7	1		
ФОМ8		ФОМ8	1		
ФОМ9		ФОМ9	1		
ФОМ11	Лист 33	ФОМ11	1		
ФОМ13		ФОМ13	3		
ФОМ14		ФОМ14	1		

Марка, поз.	Обозначение	Наименование	Кол.	Масса ед., кг	Примечание
ФОМ15	Лист 33	Фундамент ФОМ15	1		
ФОМ16		ФОМ16	1		
ФОМ17		ФОМ17	1		
ФОМ18		ФОМ18	1		
ФОМ19		ФОМ19	1		
ФОМ20		ФОМ20	1		
ФОМ21	Лист 34	ФОМ21	1		
ФОМ22		ФОМ22	6		
ФОМ23	Лист 35	ФОМ23	1		
ФМ1а	Шифр 614, вып. II	ФМ1а	4		
ФМ5		ФМ5	1		
		Полоса -170×10 ГОСТ103-76* / Вст КП2ТУ14-1-3023-80			
		l=1400	42	18,69	Б4
		l=1020	14	13,35	Б4
	ГОСТ8993-75	Шпала тип II А	25	35	
Р18	ГОСТ5876-82	Рельс Р18	150,2		
МН3	1.400-15, вып. 1	Закладная деталь МН405-2	178	2,4	
МН548		МН548	19,6	4,2	
		Уголок 40×40×4 ГОСТ8509-86 / Вст3кп2 ГОСТ380-71*	106,0	2,42	Б4
МН15	411-2-183.87-КЖИ-40.000	Изделие закладное МН15	1		
		Схема расположения фундаментов под оборудование на отм. 3.300			
МН3	1.400-15, вып. 1	Деталь закладная МН405-2	20		

6. Под фундаменты лесопильных рам выполнить подготовку из бетона класса В7,5 толщиной 100 мм. Под остальные фундаменты выполнить гравийно-песчаную подготовку толщиной 100 мм с уплотнением трамбованием или укаткой.

7. При попадании подошвы фундаментов на строительный мусор с опилками, растительный грунт и т.п. последний заменить материковым грунтом с тщательным трамбованием слоями толщиной не более 200 мм При наличии в основании фундаментов под лесорамы указанных слабых грунтов слоем небольшой толщины (до 1,5 мм) этот слой грунта заменить тщательно утрамбованной подушкой из крупно или среднезернистого песка.

9. Все незамаркированные элементы - закладные детали МН3.

929-02

Нач. отд.	Чалабухов		ТП411-2-183.87-КЖ
Н. контр.	Починский		
Гл. спец.	Нейбург		
ГИП	Усталов		
Рук. гр.	Пономарева		
Инж.	Крюкова		

Привязан

Инв. №

Стадия	Лист	Листов
РП	27	

Спец. цех по пр-ву товаров мар. потреб. из отходов дроб. и низкосортной древесины с годовой программой 0,5...0,7 млн. р.

Схема расположения фундаментов под оборудование на отм. 3.300 между осями А-Б

Воронежский филиал Союзгипролесхоз

Согласовано

Рук. гр. ТХ | Насонов

Инв. № подл. | Подп. и дата | Взам. инв. №

Копировал Решетило

Формат А2

Альбом II

Типовой проект 411-2-183.87

Фом1

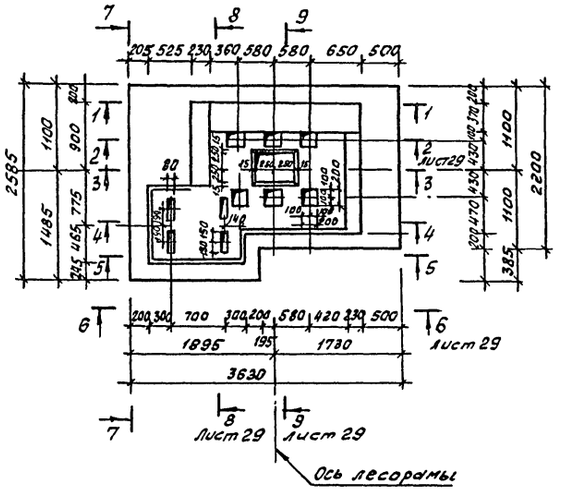

1-1

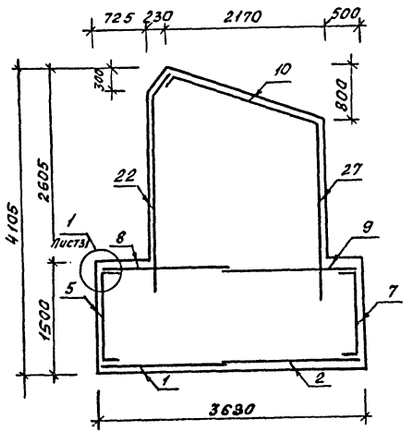

2-2

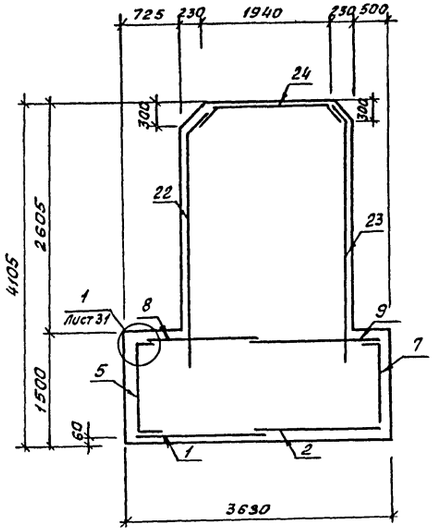

3-3

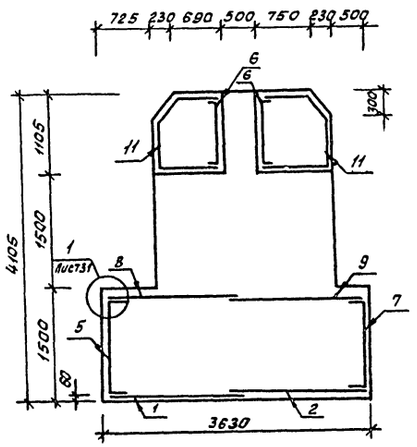

4-4

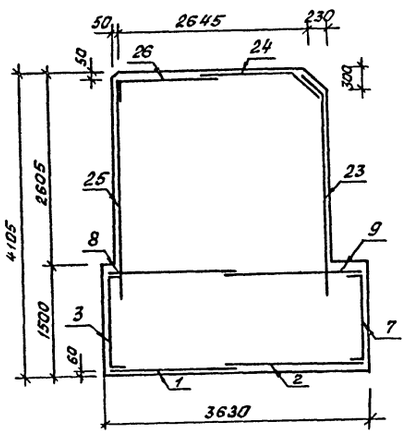

Нагрузки на фундамент лесопильной рамы РК-63-1.

1. Вертикальная составляющая возмущающих сил, кг
   - I гармоника — 6295
   - II гармоника — 750
2. Горизонтальная составляющая возмущающих сил, кг — 1208
3. Масса собственно рамы, кг — 4574
4. Координаты центра тяжести рамы
   - по высоте, мм — 1100
   - в плане — центр рамы
5. Число оборотов, об/мин — 540

929-02

Нач.отд.	Калабухов			ТП411-2-183.87-КЖ	
Н.контр.	Пачинский				
Гл.спец.	Нейбурге				
ГИП	Усталов				
Рук.гр.	Пономарева				
Ст.инж.	Нагорная			Спец.цех по пр-ву товаров.жар.потреб. из отходов дров и низкосортной древесины с годовой программой 0,5...0,7 тыс.р	Стадия: РП; Лист: 28; Листов:
Инж.	Крюкова			Фундамент ФОм1 Сечения 1-1... 4-4	Воронежский филиал Союзгипролесхоз

Привязан

Инв. №

Согласовано: Рук.гр. ТХ Насонов

Инв.№ подл. | Подп. и дата | Взам.инв.№

Копировал Решетило

Формат А2

Альбом II

Типовой проект 411-2-183.87

5-5

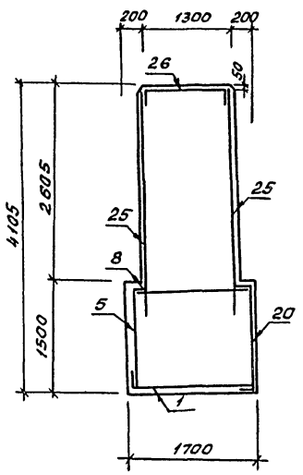

6-6

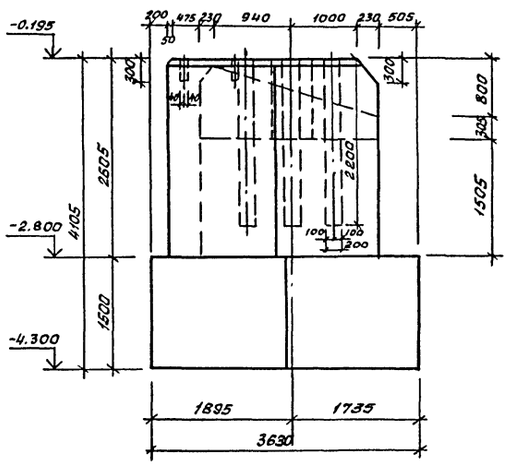

7-7

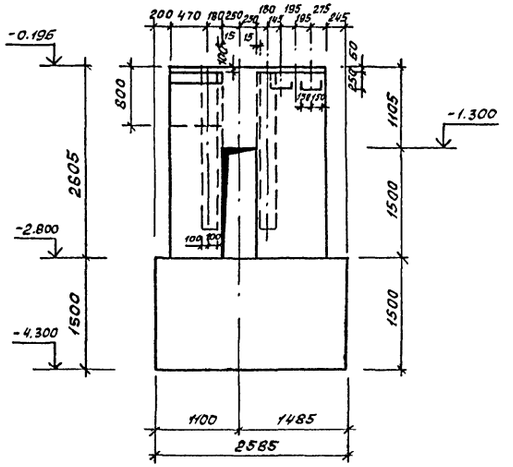

8-8

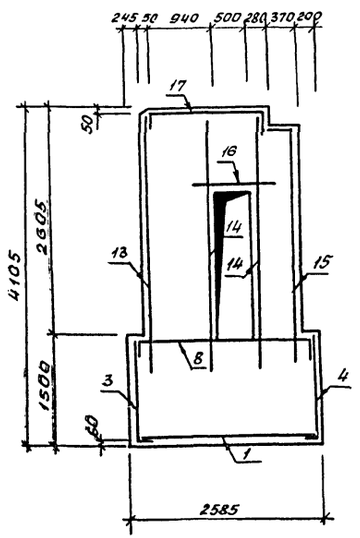

9-9

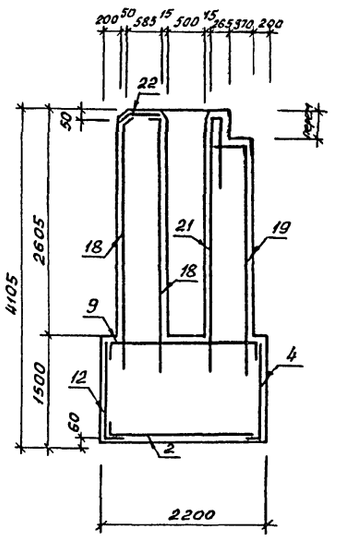

Ведомость расхода стали на ФОм1, кг

Марка элемента	Изделия арматурные					Общий расход
	Арматура класса AI ГОСТ 5781-82*				Всего	
	ф12			Итого		
ФОм1	1629			1629	1629	1629

Спецификация фундамента ФОм1

Формат	Зона	Поз.	Обозначение	Наименование	Кол.	Примечание
				Сборочные единицы		
Б4				Сетки арматурные		
				с 12АI-200 / 12АI-200 ГОСТ 8478-81		
Б4		1		1850×2650	1	46,53кг
Б4		2		2250×2250	1	49,73кг
Б4		3		1650×2650	1	41,69кг
Б4		4		1650×3650	1	57,01кг
Б4		5		1650×2650	1	41,69кг
Б4		6		1250×1450	2	17,89кг
Б4		7		1650×2250	1	35,56кг
Б4		8		1650×2850	1	44,76кг
Б4		9		2250×2250	1	49,73кг
Б4		10		2650×3250	1	80,4кг
Б4		11		1460×3250	2	44,98кг
Б4		12		1650×1850	1	29,44кг
Б4		13		2850×3250	1	86,31кг
Б4		14		2850×2850	2	68,82кг
Б4		15		3250×3850	1	115,84кг
Б4		16		1450×1850	1	26,02кг
Б4		17		1650×3250	1	50,76кг
Б4		18		2850×2850	2	68,82кг
Б4		19		3250×3850	1	115,84кг
Б4		20		650×1650	1	11,06кг
Б4		21		4450×3250	1	133,15кг
Б4		22		1650×2850	1	44,76кг
Б4		23		1450×2850	1	39,56кг
Б4		24		1450×2450	1	34,14кг
Б4		25		1250×2850	2	34,36кг
Б4		26		1250×1450	1	17,89кг
Б4		27		250×2450	1	7,24кг
				Материалы		
				Бетон класса В12,5		23,17м³

Согласовано

Инв.№ подл. | Подп. и дата | Взам.инв.№ | Инв.№ дубл. | Подп. и дата

929-02

Нач.отд.	Колабухов		ТП411-2-183.87-КЖ
Н.контр.	Лачинский		
Гл.спец.	Нейбург		
ГИП	Усталов		
Рук.гр.	Пономарева		
Ст.инж.	Нагорная		Спец.цех по пр.бу товаров нар.потреб.из отходов дров и низкосортной древесины с годовой программой 0,5...0,7 тыс.м³
Инж.с.	Крюкова		Стадия: РП; Лист: 29; Листов:
			Фундамент ФОм1 Сечения 6-6... 9-9
			Воронежский филиал Союзгипролесхоз

Привязан

Инв.№

Копировал Решетило

Формат А2

Альбом II

Типовой проект 411-2-183.87

ФОМ2

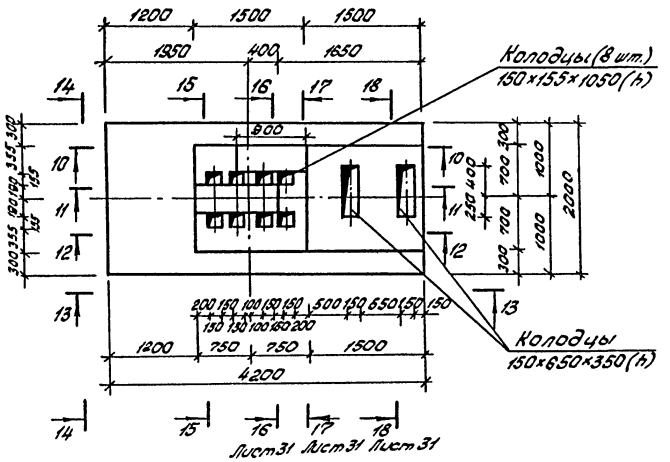

10-10

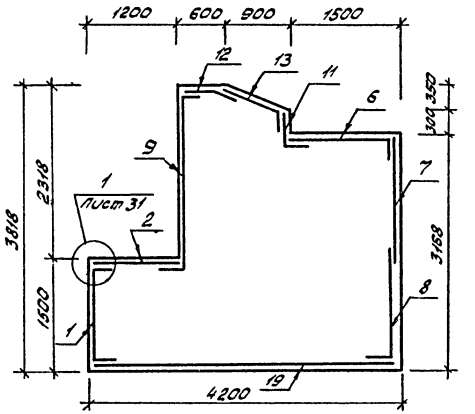

11-11

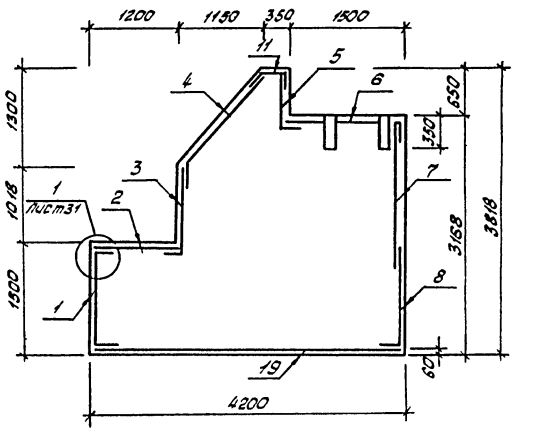

12-12

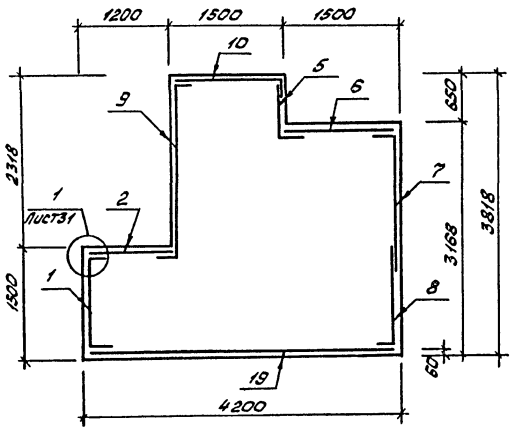

13-13

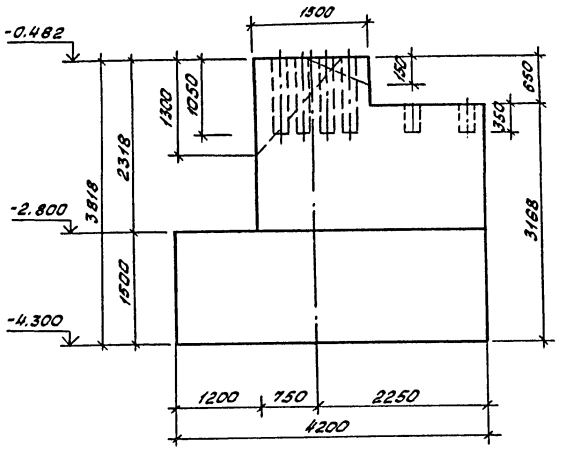

Нагрузки на фундамент лесопильно-тарной рамы РТ-36

1. Вертикальная составляющая возмущающих сил, кг
   I гармоника - 3350
   II гармоника - 650
2. Горизонтальная составляющая возмущающих сил, кг - 360
3. Масса собственно рамы, кг - 2810
4. Координаты центра тяжести
   в плане - в центре рамы
   по высоте, мм - 930
5. Число оборотов, об/мин. - 650

929-02

Нач.отд.	Жалабихов			ТП411-2-183.87-КЖС		
Н.контр.	Лачинский					
Гл.спец.	Нейбург					
ГИП	Усталов					
Рук.гр.	Пономарева					
Ст.инж.	Нагорная			Спец.цех по пр-ву товаров нар.потребл. отходов дров и низкосортной древесины с годовой программой 0,5...0,7 млн.р.	Стадия: РП	Лист: 30	Листов:
Инж.	Крюкова			Фундамент ФОМ2 Сечения 10-10... 13-13	Воронежский филиал Союзгипролесхоз		

Привязан

Инв.№

Инв.№ подл. | Подп. и дата | Взам.инв.№

Копировал Решетило

Формат А2

Альбом II

Типовой проект 411-2-183.87

14-14

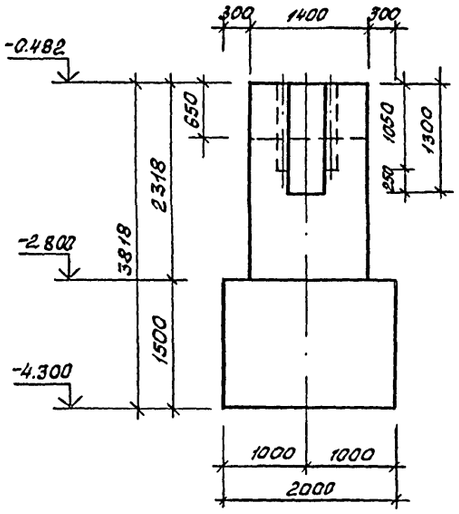

15-15

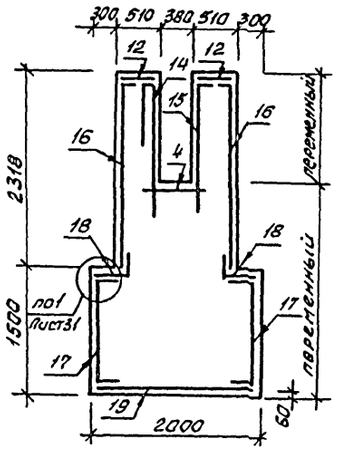

16-16

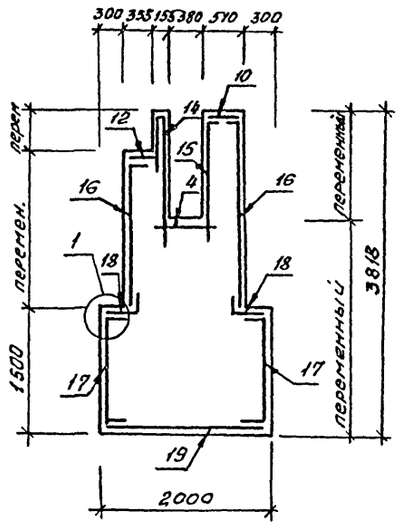

17-17

18-18

Сетки арматурные

Спецификация фундамента ФОМ2

Формат	Зона	Поз.	Обозначение	Наименование	Кол.	Примечание
				Сборочные единицы		
				Сетки арматурные		
				С $\frac{12AI-100}{12AI-100}$ ГОСТ 8478-81		
Б4		1		1450×1850	1	26,02кг
Б4		2		1250×1850	1	22,6кг
Б4		3		1250×650	1	8,48кг
Б4		4		1850×450	1	8,92кг
Б4		5		850×1050	1	9,2кг
Б4		6		1650×1250	1	20,25кг
Б4		7		2050×1450	1	28,73кг
Б4		8		1850×1450	1	26,02кг
Б4		9		2450×650	2	16,21кг
Б4		10		1650×450	1	8,0кг
Б4		11		450×650	2	3,33кг
Б4		12		850×450	1	4,26кг
Б4		13		1250×450	1	6,13кг
Б4		14		2450×1450	1	34,14кг
Б4		15		1650×1250	1	20,25кг
Б4		16		2450×1650	2	38,63кг
Б4		17		1650×4250	2	66,2кг
Б4		18		650×3250	2	21,36кг
Б4		19		1850×4250	1	73,88кг
Б4		20		1850×1650	2	29,44кг

Ведомость расхода стали на ФОМ2, кг

Марка элемента	Изделия арматурные					Общий расход
	Арматура класса AI ГОСТ 5781-82*				Всего	
	ф12			Итого		
ФОМ2	648			648	648	648

Инв.№подл. | Подп. и дата | Взам.инв.№

Нач.отд.	Калабухов		
Н.контр.	Лачинский		
Гл.спец.	Нейбырг		
ГИП	Усталов		
Рук.гр.	Пономарева		
Ст.инж.	Нагорная		
Инж.	Крюкова		

929-02

ТП411-2-183.87-КЖ

Привязан

Инв.№

Спец.цех по пр-ву товаров нар.потреб.из отходов дров и низкосортной древесины с годовой программой 0.5...0.7 млн.р

Стадия	Лист	Листов
РП	31	

Фундамент ФОМ2. Сечения 14-14...18-18

Воронежский филиал Союзгипролесхоз

Копировал Решетило

Формат А2

Типовой проект 4П-2-183.87 Альбом II

ФОМ3

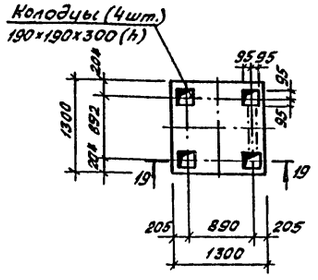

ФОМ4

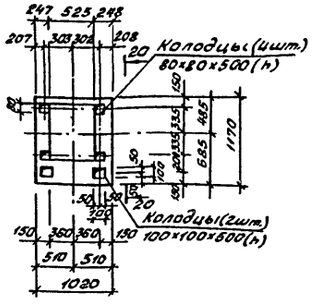

ФОМ5

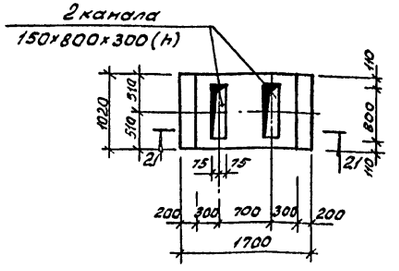

ФОМ6

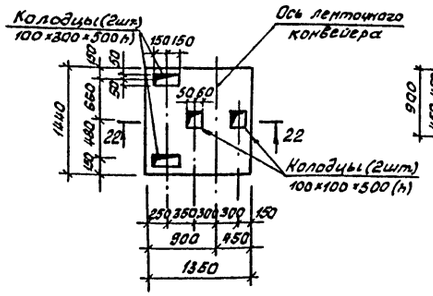

ФОМ7

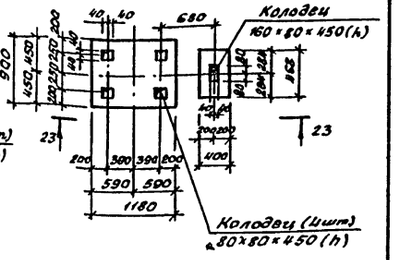

19-19

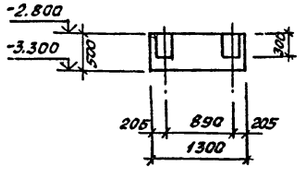

20-20

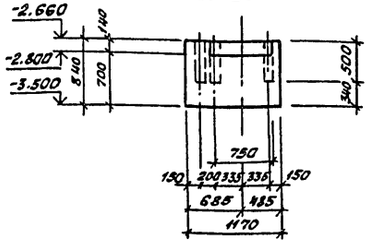

21-21

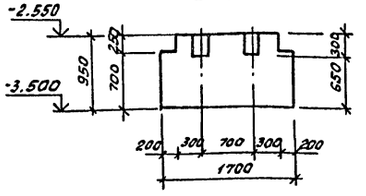

22-22

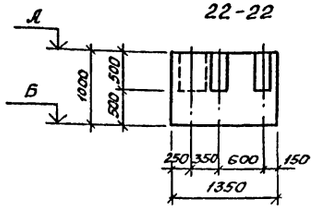

23-23

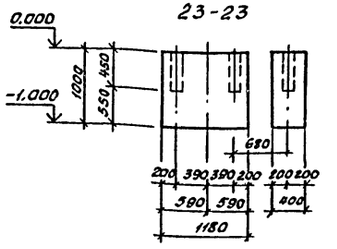

ФОМ8

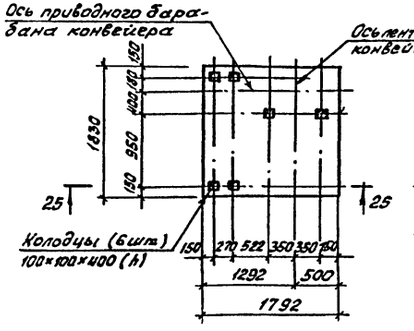

ФОМ9

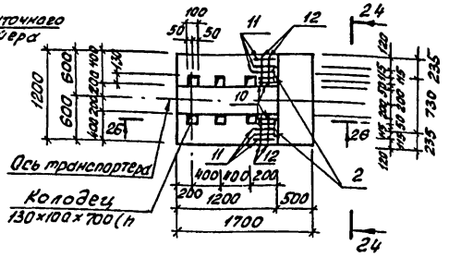

24-24

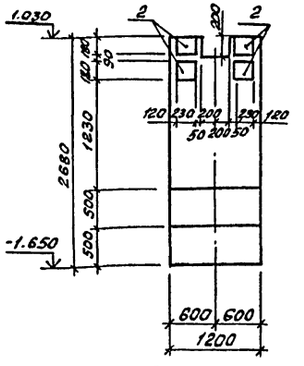

Наименование	Отметки	
	А	Б
ФОМ6	-2.300	-3.300
	0.000	-1.000

26-26

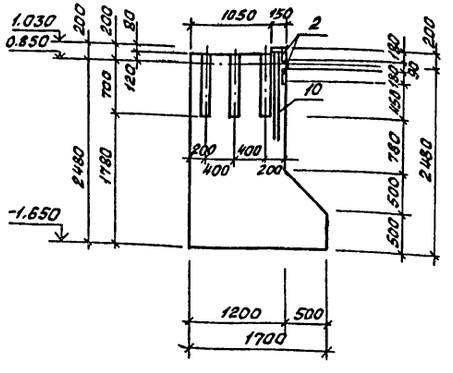

25-25

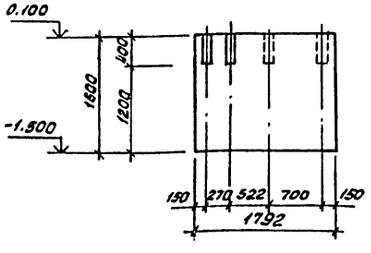

Ведомость деталей ФОМ9

Поз.	Эскиз
10	1200 110 1200
11	1200 140 1200
12	1200 360 1200

Нач.отд.	Колабухов			ТП411-2-183.87-КЖ	
Н.контр.	Пачинский				
Гл.спец.	Необург				
ГИП	Усталов				
Рук.гр.	Пономарева				
Инж.	Крякова			Спец.цех по пр-вуто варов нар. потреб. из отходов дров и низкосортной древесины с годовой программой 0,5...0,7 тыс.м³	Стадия: РП; Лист: 32; Листов:
				Фундаменты под оборудование ФОМ3... ФОМ9	Воронежский филиал Союзгипролесхоз

Привязан

Инв.№

Инв.№ подл. | Подп. и дата | Взам.инв.№

Копировал Решетило

Формат А2

Типовой проект 411-2-183.87 Альбом II

ФОм 10... ФОм 17

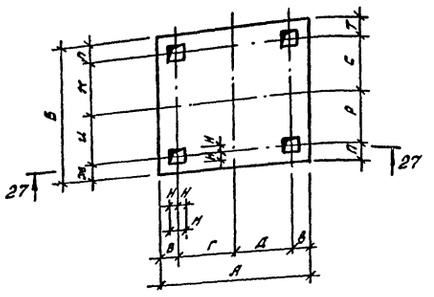

27-27

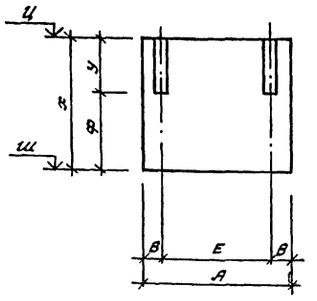

Наименование	Размеры, мм																			Отметки в подвале		Отметки на 1 этаже		Закладные детали	
	А	Б	В	Г	Д	Е	Ж	И	К	Л	М	Н	П	Р	С	Т	У	Ф	Х	Ц	Ш	Ц	Ш	поз.	
ФОм 10	1100	1100	150	400	400	800	150	400	400	150	150	75					300	400	700	-2.800	-3.500		0		
ФОм 11	1300	1060	170	480	480	960	230	300	300	230	150	75					400	600	1000	-2.300	-3.300	0.000	-1.000		
ФОм 12	1000	1000	200	300	300	600	200	300	300	200	100	50					400	300	700	-2.800	-3.500				
ФОм 13	960	1320	150	330	330	660	150	485	485	200	100	50					300	100	400			0.000	-0.400		
ФОм 14	1400	1400	150	550	550	1100	150	550	550	150	100	50					200	800	1000			0.000	-1.000		
ФОм 15	1000	500	150	350	350	700	180	70	70	180	100	50					200	1400	1600			0.100	-1.500		
ФОм 16	965	920	200	295	270	565	200	250	265	205	150	75	230	220	235	235	300	700	1000			0.000	-1.000		
ФОм 17	740	1825	190	180	180	360	190	723	722	190	150	75					400	600	1000			0.000	-1.000		
ФОм 18	1900	900	540	715	520	580	615																	8	
ФОм 19	2250	1200	700	745	710	820	850																	9	

ФОм 18, ФОм 19

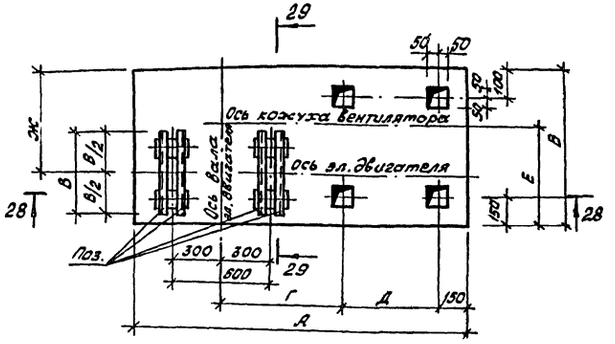

28-28

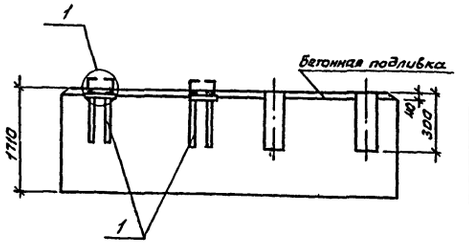

29-29

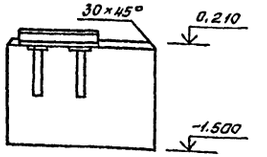

1

30-30

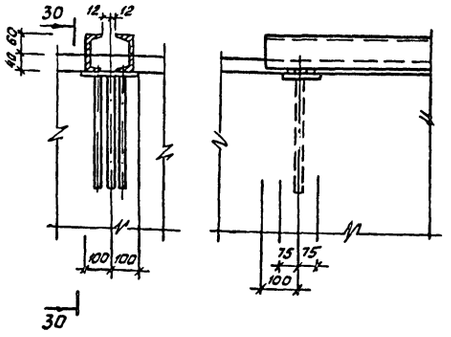

ФОм 20

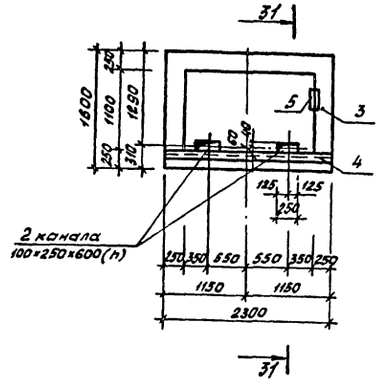

31-31

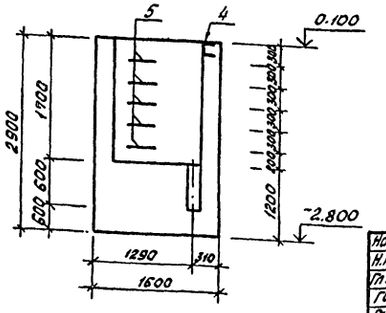

929-02

Нач. отд.	Колабухов		ТП411-2-183.87-КЖ
Н. контр.	Пачинский		
Гл. спец.	Нейбург		
ГИП	Усталов		
Рук. гр.	Пономарева		
Инж.	Крюкова		

Привязан

Инв. №

Спец. цех по пр-ву товаров нар. потреб. из отходов, дров и низкосортной древесины с годовой программой 0.5...0.7 млн. р.

Стадия	Лист	Листов
РП	33	

Фундаменты под оборудование ФОм 10...ФОм 20

Воронежский филиал Союзгипролесхоз

Согласовано:

Рук. гр. ТХ	Носонов	
Рук. гр. ВК	Зайцева	
Рук. гр. ОВ	Юрьева	

Инв. № подл. | Подпись и дата | Взам. инв. №

Копировал Решетило

Формат А2

Альбом II

Типовой проект 411-2-183.87

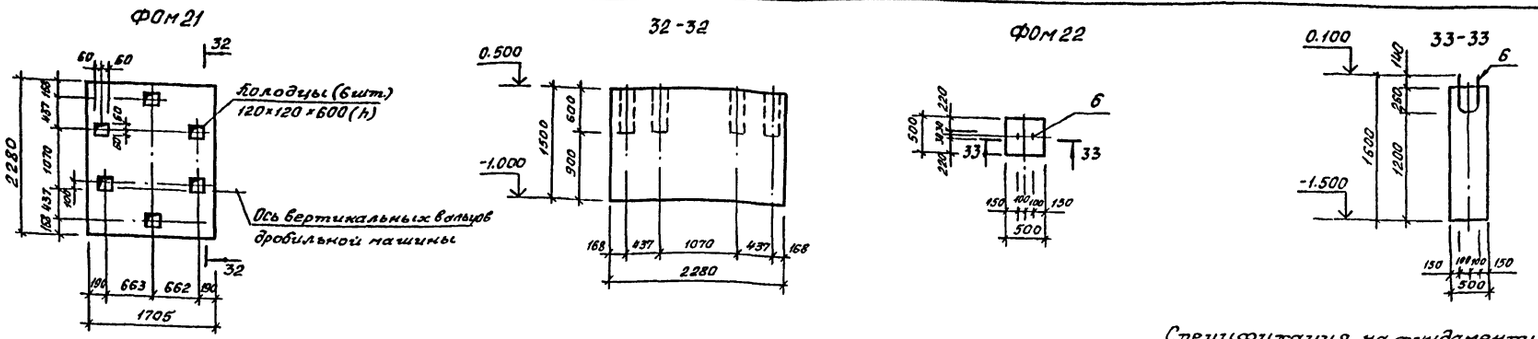

Спецификация на фундаменты под оборудование ФОм...ФОм23

Формат	Зона	Поз.	Обозначение	Наименование	Количество на ФОм 3	4	5	6	7	8	9	10	11	12	13	14	15	16	17	18	19	20	21	22	Примечание
				Сборочные единицы																					
		1	3.400-6/76	Изделие закладное МН1-16																4	4				
		2	3.400-6/76	МН3-12							4														
		3	1.400-15, вып.1	МН117-6																		5			
		4	1.400-15, вып.1	МН570																		1			
		5	1.400-15, вып.1	МН801																		5			
		6	411-2+183.87- КЖИ-32.000	МН2																			2	2	
				Детали																					
				Швеллер 10 ГОСТ 8240-72* / ВСт3кп2 ГОСТ 380-71*																					
Б4		8		l=540																4					4.64кг
Б4		9		l=700																	4				6.01кг
Б4		10		ф12АI ГОСТ 5781-82* l=2660							4														2.36кг
Б4		11		l=2690							6														2.39кг
Б4		12		l=2910							4														2.58кг
				Материалы																					
				Бетон класса В12,5	0,846	0,97	1,55	1,94	1,17	5,24	4,19	0,85	1,38	0,70	0,5	1,96	0,80	0,88	1,35	2,92	4,62	7,31	5,83	0,4	

Марка элемента	Изделия арматурные: Арматура класса АI ГОСТ 5781-82* ф12		Итого	Всего	Изделия закладные: Арматура класса АI ГОСТ 5781-82* ф16	Итого	Арматура класса А III ГОСТ 5781-82* ф8	ф12	Итого	Прокат марки ВСт3кп2 ГОСТ 8240-72* [10	[12	Итого	ГОСТ 103-76* -6	-8		Итого	Всего	Общий расход
ФОм 9	34,1		34,1	34,1			2,0		2,0				8,0			8,0	10,0	44.1
ФОм 18								3,2	3,2	18,6		18,6		7,6		7,6	29,4	29,4
ФОм 19								3,2	3,2	24,0		24,0		7,6		7,6	34,8	34,8
ФОм 20					3,7	3,7	2,4		2,4		25,8	25,8	9,5	2,0		11,5	43,4	43,4
ФОм 22													5,7			5,7	5,7	5,7

Согласовано: Рук.гр. ТХ Насонов; Рук.гр. ВК Зайцева; Рук.гр. ОВ Юрьева

Инв.№ подл. | Подп. и дата | Взам.инв.№

929-02

Нач.отд.	Калабухов	
Н.контр.	Пачинский	
Гл.спец.	Нейбург	
ГИП	Усталов	
Рук.гр.	Пономарева	
Ст.инж.	Савенков	

ТП411-2-183.87-КЖ

Привязан

Инв.№

Спец.цех по пр-ву товаров нар. потреб. из отходов, дров и низкосортной древесины с годовой программой 0,6-0,7 млн.р

Фундаменты под оборудование ФОм21...ФОм22

Стадия	Лист	Листов
РП	34	

Воронежский филиал Союзгипролесхоз

Копировал Решетило

Формат А2

Типовой проект 411-2-183.87 Альбом II

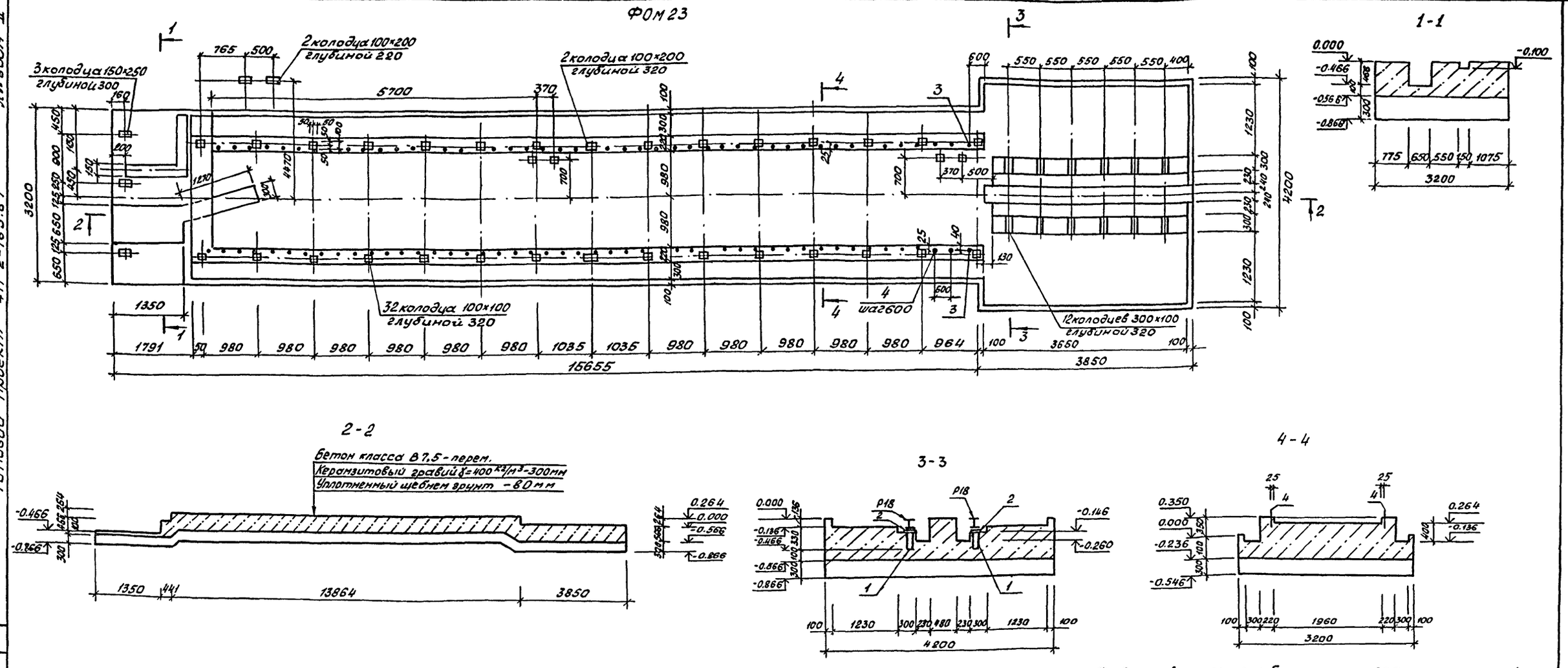

Спецификация на ФОМ23

Формат	Зона	Поз.	Обозначение	Наименование	Кол.	Примечание
				Сборочные детали		
		1	411-2-183.87 - КЖИ-31.000	Закладная деталь МН-1	12	
		2		Швеллер [8 ГОСТ 8240-72 / Вст3кп2 ГОСТ 380-71*		
				ℓ=3650	2	25,73 кг
				Детали		
				ф12 АII ГОСТ 5781-82*		
		3		ℓ=340	2	0,30 кг
		4		ℓ=280	48	0,25 кг
				Материалы		
				Бетон класса В7,5		31,97 м³

Ведомость расхода стали на элемент, кг

Марка элемента	Изделия закладные										Общий расход
	Арматура класса				Прокат марки					Всего	
	А I		А II		Вст3 кп2						
	ГОСТ 5781-82*		ГОСТ 5781-82*		ГОСТ 8240-72		ГОСТ 380-71*				
	ф12	Итого	ф12	Итого	[8	Итого	L80×6		Итого		
ФОМ23	14,28	14,28	12,6	12,6	51,47	51,47	12,24		12,24	90,59	90,60

1. Фундамент выполняется из бетона класса В7,5 на сульфатостойком портландцементе марки не ниже „400" с водоцементным отношением не выше 0,45 на качественном песке (модуль крупности не ниже 2,5...0,21) и на фракционном щебне из изверженных или плотных однородных осадочных пород. Для повышения плотности и коррозийной стойкости бетона, в бетонную смесь следует вводить поверхностно-активную добавку типа ТКЖ-94 (0,1...2% от веса цемента), а также пластифицирующую добавку типа ССБ (0,1% от веса цемента)

2. Бетонирование фундамента вести непрерывно собязательным вибрированием. Выдерживание бетона во влажных условиях должно происходить в течении не менее 10-15 дней

3. Вес лесосушильной установки УЛ2 - 19050 кг.

929-02

Нач.отд.	Калабухов	
Н.контр.	Пачинский	
Гл.спец.	Нейбург	
ГИП	Усталов	
Рук.гр.	Пономарева	
Инж.	Крюкова	

ТП411-2-183.87-КЖ

Спец. цех по пр-ву товаров нар. потреб из отходов, дров и низкосортной древесины с годовой программой 0,5...0,7 млн. р.

Стадия	Лист	Листов
РП	35	

Фундамент ФОМ23

Воронежский филиал Союзгипролесхоз

Привязан

Инв. №

Согласовано

Рук. гр. тх | Насонов

Инв. № подл. | Подп. и дата | Вз. инв. №

Копировал Решетило

Формат А2

Альбом II

Типовой проект 411-2-183.87

Схема расположения элементов каркаса подвала между осями 1-6 и Г-Ж

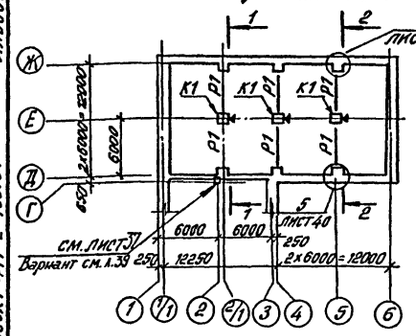

1-1, 2-2

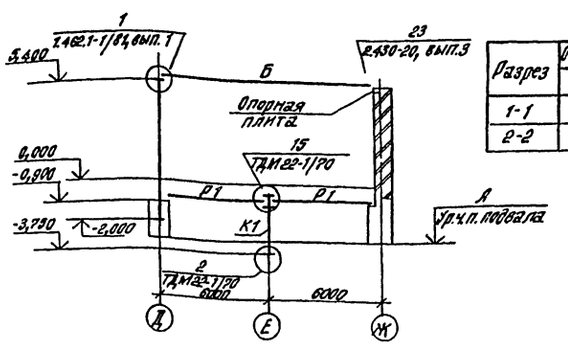

Разрез	Отметка, мм	Марка балки
	А	Б
1-1	-3,000	Б1
2-2	-2,800	Б2

3-3

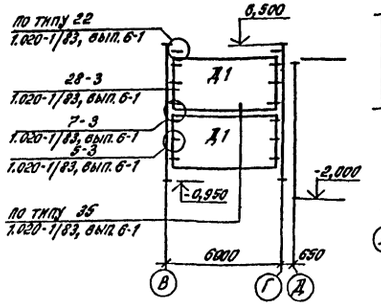

4-4

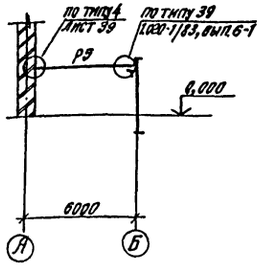

Схема расположения элементов каркаса 1го этажа

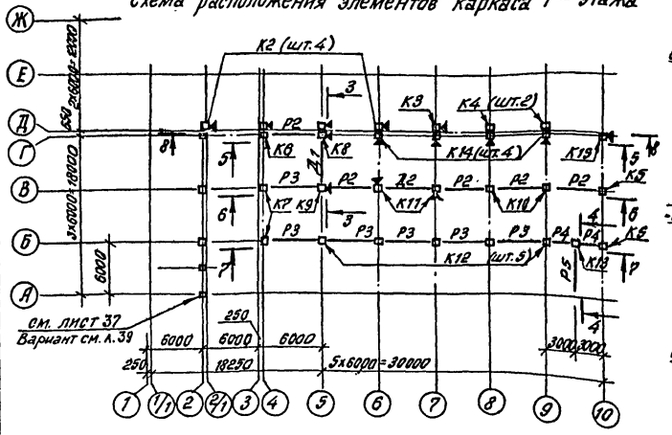

5-5

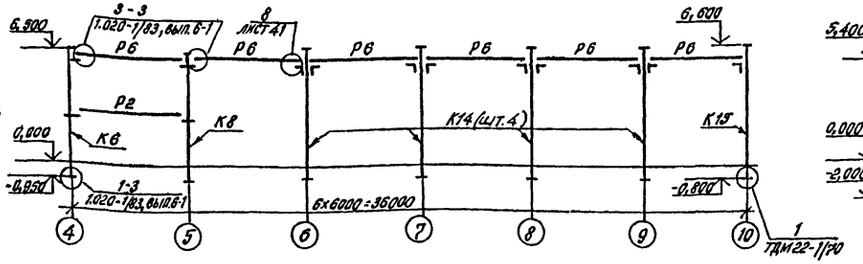

8-8

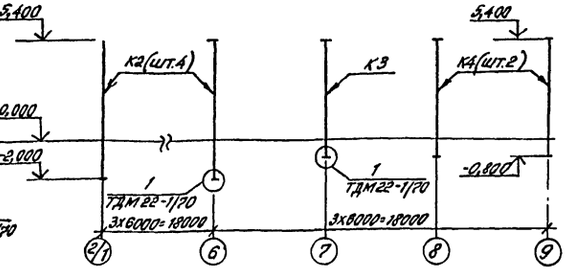

6-6

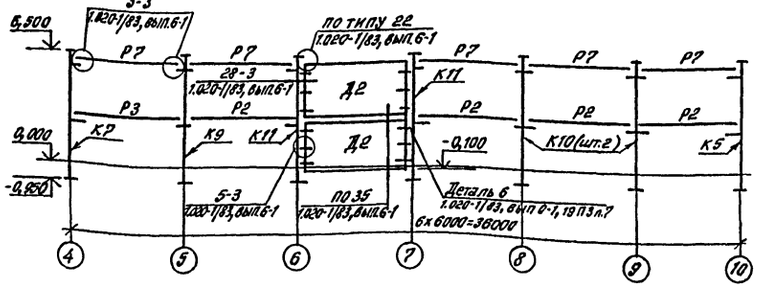

Схема расположения элементов каркаса 2го этажа

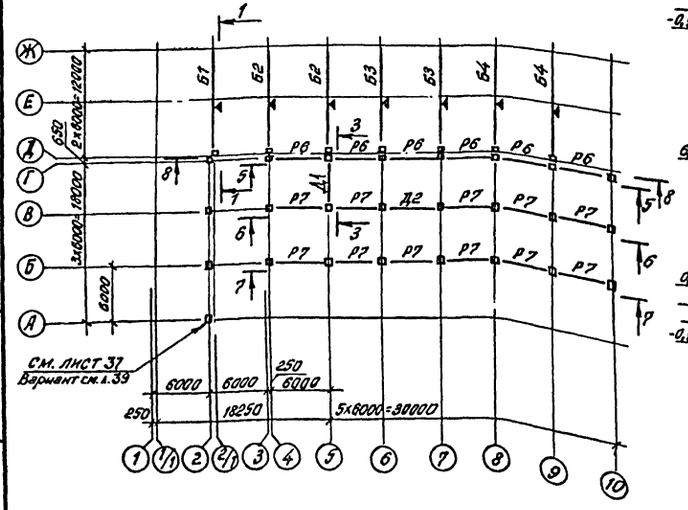

7-7

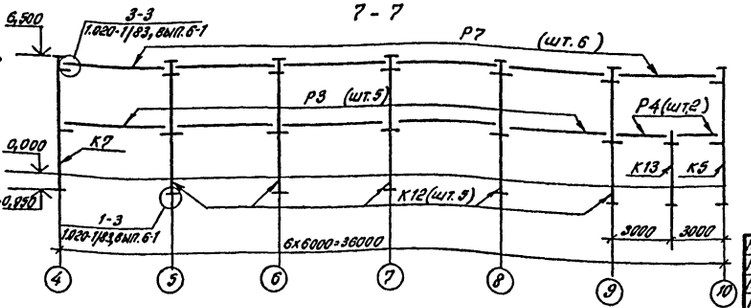

Данный лист рассматривать совместно с листами 37, 39

929-02

Нач. отд.	Калабухов		ТП 411-2-183.87-КЖ
Н. контр.	Пачинский		
Гл. спец.	Нейбург		
ГИП	Усталов		
Рук. гр.	Пономарёва		
Рук. гр.	Фёдорова		

Привязан

Инв. №

Стадия	Лист	Листов
РП	36	

Спеццех по пр-ву товаров нар. потребл. из отходов, фов и низкосортной древесины с годовой программой 0,5...0,7 млн. р

Схемы расположения элементов каркаса между осями 1-10 и Д-Ж, 4-10 и А-Г

Воронежский филиал СОЮЗГИПРОЛЕСХОЗ

Инв. № подл. | Подпись и дата | Взам. инв. №

Типовой проект 411-2-183.87 Альбом II

Схемы расположения элементов каркаса между осями 1-3 и А-Г

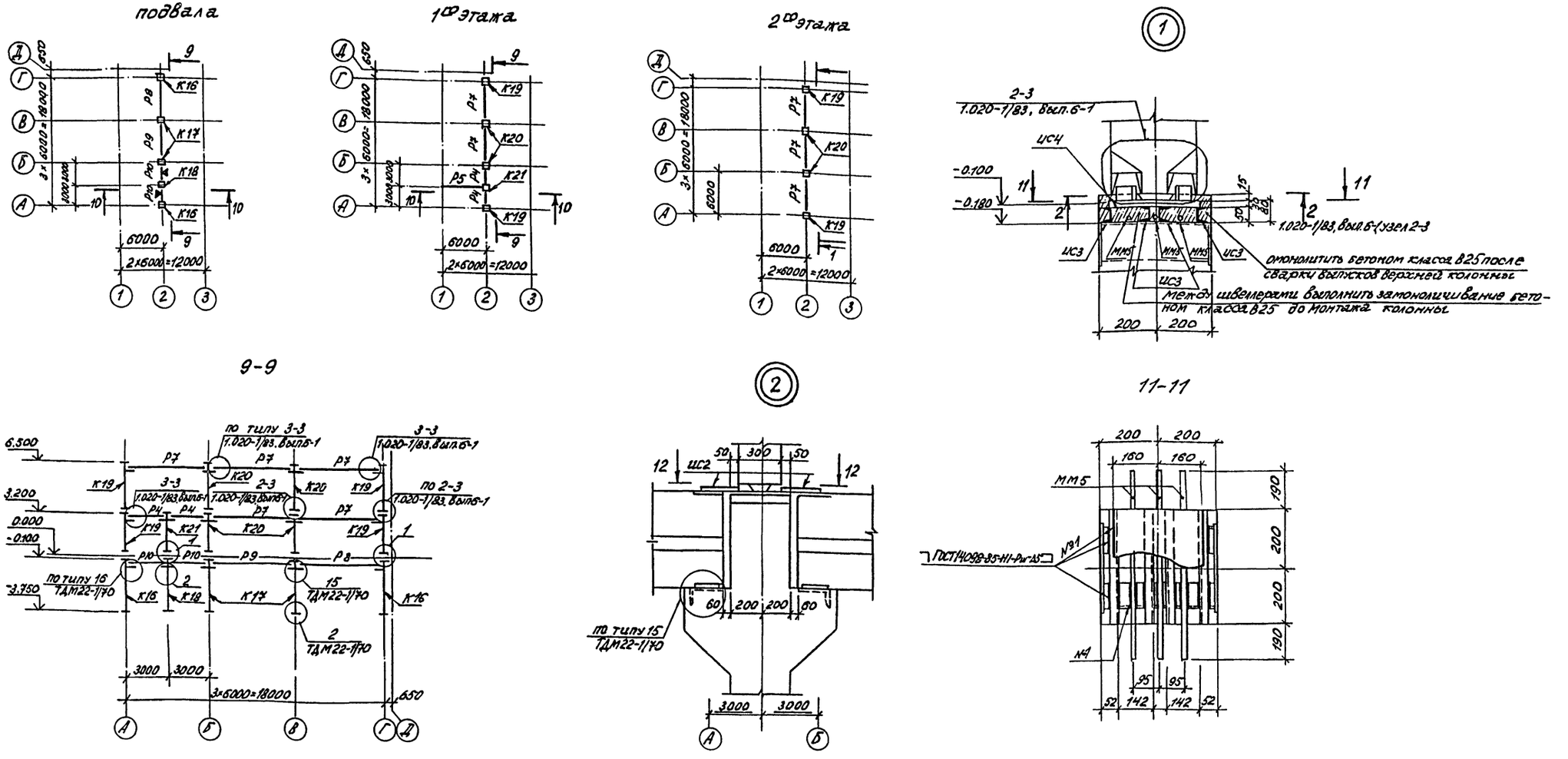
подвала
1ого этажа
2ого этажа

1. Данный лист разработан для устройства перекрытия из ребристых плит над подвалом между осями 1-3 и А-Г (основное решение)
2. Спецификацию см. на листе 38

929-02

Нач.отд.	Калабухов		ТП 411-2-183.87-КЖ
Н.контр.	Ленинский		
Гл.спец.	Нейбург		
ГНП	Усталов		
Рук.гр.	Пономарева		
Рук.гр.	Федорова		

Привязан.

Инв.№

Стадия	Лист	Листов
РП	37	

Спеццех по пр-ву товаров нар. потреб. из отходов, дров и низкосортной древесины с годовой программой 0,5...0,7 млн.р

Схемы расположения элементов каркаса между осями 1-3 и А-Г

Воронежский филиал СОЮЗГИПРОМЕСХОЗ

Копировал Гончарова

Формат А2

Инв.№ под. | Подпись и дата | Взам.инв.№

Альбом II

Типовой проект 411-2-183.87

Марка, поз.	Обозначение	Наименование	Кол.	Масса ед., кг	Примечание
		Схема расположения элементов каркаса подвала между осями 1-6 и Г-Ж			
К1	411-2-183.87-КЖИ-03.000	Колонна К26а-1-01	3	1802	
Р1	ИИ23-1/70	Ригель ИБ2-4	6	4200	
		Соединительный элемент			
ММ5	ИИ29-2/70	ММ5	9		
		Схемы расположения элементов каркаса между осями 1-10 и Д-Ж; 4-10 и А-Г			
		Схема расположения элементов каркаса 1 этажа			
К2	411-2-183.87-КЖИ-01.000	Колонна К66-4-02	4	2258	
К3	КЖИ-06.000	К54-7-01	1	1502	
К4	1.423-3, вып.1	К54-7	2	1500	
К5	411-2-183.87-КЖИ-05.000	2К03.33-2.1-01	2	1736	
К6	КЖИ-05.000	2К03.33-2.1-02	1	1720	
К7	КЖИ-05.000	2К03.33-2.4-01	2	1718	
К8	КЖИ-04.000	2КД3.33-1.1-01	1	1840	
К9	КЖИ-04.000	2КД3.33-2.3-01	1	1840	
К10	КЖИ-04.000	2КД3.33-2.3-02	2	1752	
К11	КЖИ-04.000	2К03.33-1.2-01	2	1821	
К12	1.020-1/83, вып. 2-1	2КД3.33-2.3	5	1744	
К13	411-2-183.87-КЖИ-08.000	1КД3.33-01	1	1002	
К14	КЖИ-01.000	К66-4-01	4	2238	
К15	КЖИ-01.000	К66-4-03	1	2244	
Д1	1.020-1/83, вып. 4-1	Диафрагма 1Д56.33	1	6300	
	1.020-1/83, вып. 4-1	2Д56.33	1	7230	
Р2	1.020-1/83, вып. 3-1	Ригели РОП4.57-45	5	2070	
Р3	1.020-1/83, вып. 3-1	РДП4.57-80	6	2600	
Р4	1.020-1/83, вып. 3-1	РДП4.27-60	2	1180	
Р5	1.020-1/83, вып. 3-1	РЛП4.57-30	1	1920	
		Изделия соединительные			
МС3	1.020-1/83, вып. 7-1	МС3	12		
МС4	1.020-1/83, вып. 7-1	МС4	12		
МС9	1.020-1/83, вып. 7-1	МС9	2		
МС10	1.020-1/83, вып. 7-1	МС10	2		
		Схема расположения элементов каркаса 2го этажа			
Д1	1.020-1/83, вып. 4-1	Диафрагма 1Д56.33	1	6300	
Д2	1.020-1/83, вып. 4-1	2Д56.33	1	7230	
Р6	1.020-1/83, вып. 3-1	Ригель РОП4.57-30	6	2070	
Р7	1.020-1/83, вып. 3-1	РДП4.57-50Ат.V	11	2600	
Б1	411-2-183.87-КЖИ-09.000	Балка 2БСП12-5АтV-01	1	4549,4	
Б2	КЖИ-09.000	-02	2	4536,8	
Б3	КЖИ-09.000	-03	2	4516,4	
Б4	КЖИ-09.000	-04	2	4539,0	
		Изделие соединительное			
МС3	1.020-1/83, вып. 7-1	МС3	12		
МС4	1.020-1/83, вып. 7-1	МС4	12		
МС9	1.020-1/83, вып. 7-1	МС9	2		
МС10	1.020-1/83, вып. 7-1	МС10	2		
МС27	1.020-1/83, вып. 7-1	МС27	9		
		Схемы расположения элементов каркаса между осями 1-3 и А-Г (основное решение)			
		Схема расположения элементов каркаса подвала			
К16	411-2-183.87-КЖИ-02.000	Колонна К25а-1-4-01	2	1460	
К17	КЖИ-03.000	К26а-1-03	2	1816	
К18	КЖИ-03.000	К26а-1-02	1	1802	
Р8	ИИ23-1/70	Ригель ИБ3-3	1	4400	
Р9	ИИ23-1/70	ИБ3-2	1	4400	
Р10	411-2-183.87-КЖИ-10.000	ИБ3-3-01	2	1991	
		Соединительный элемент			
ММ5	ИИ29-2/70	ММ5	6		
ММ15	ИИ29-2/70	ММ15	4		
ИС2		Полоса 200×10 ГОСТ 82-70* ℓ=200	2	3,1	Б4
ИС3		Швеллер 5 ГОСТ 8240-72* ℓ=400	20	1,9	Б4
ИС4		Полоса 320×30 ГОСТ 82-70* ℓ=400	5	30,1	Б4
		Схема расположения элементов каркаса 1го этажа			
К19	411-2-183.87-КЖИ-08.000	Колонна 1КВ03.33-2.1-01	2	772	
К20	1.020-1/83, вып. 2-1	1КВД3.33-2.1	2	776	
К21	411-2-183.87-КЖИ-08.000	1КВД3.33-2.1-01	1	822	
Р7	1.020-1/83, вып. 3-1	Ригель РДП4.57-50Ат.V	2	2600	
Р4	1.020-1/83, вып. 3-1	РДП4.27-60	2	1180	
Р5		РЛП4.57-30	1	1920	
МС1	1.020-1/83, вып. 7-1	Изделие соединительное МС1	4		
	1.020-1/83, вып. 7-1				
МС27	1.020-1/83, вып. 7-1	МС27	1		
		Схема расположения элементов каркаса 2го этажа			
К19	411-2-183.87-КЖИ-08.000	Колонна 1КВ03.33-2.1-01	2	772	
К20	1.020-1/83, вып. 2-1	1КВД3.33-2.1	2	776	
Р7	1.020-1/83, вып. 3-1	Ригель РДП4.57-50Ат.V	3	2600	

Инв. № подл. | Подп. и дата | Взам. инв. №

929-02

Нач.отд.	Калабухов	
Н.контр.	Пачинский	
Гл.спец.	Нейбург	
ГИП	Усталов	
Рук.гр.	Федорова	

ТП411-2-183.87-КЖ

Привязан

Инв. №

Спец. цех по пр-ву товаров нар. потреб. из отходов дров и низкосортной древесины с годовой программой 0,5...0,7 млн. руб.

Стадия	Лист	Листов
РП	38	

Спецификация к схемам расположения элементов каркаса

Воронежский филиал Союзгипролесхоз

Копировал Решетило

Формат А2

Схемы расположения элементов каркаса между осями 1-3 и А-Г

подвала

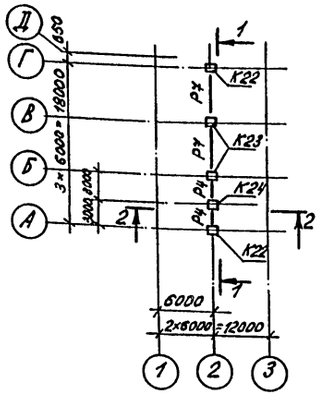

1этажа

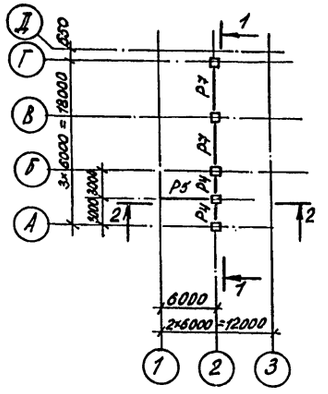

2 этажа

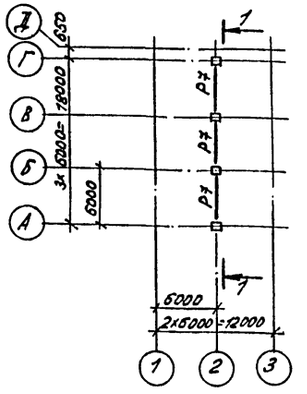

1-1

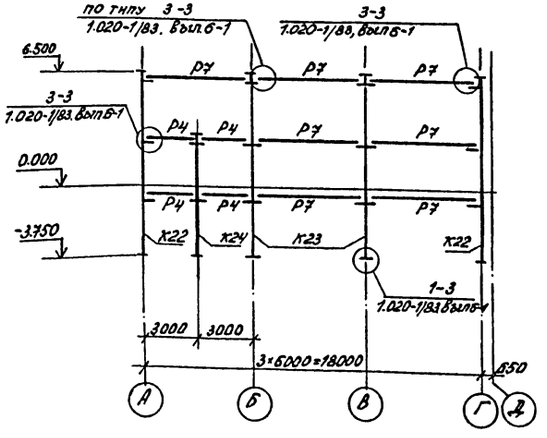

3

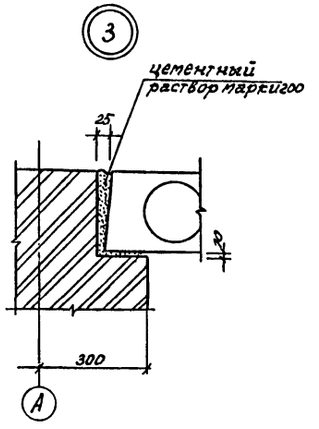

4

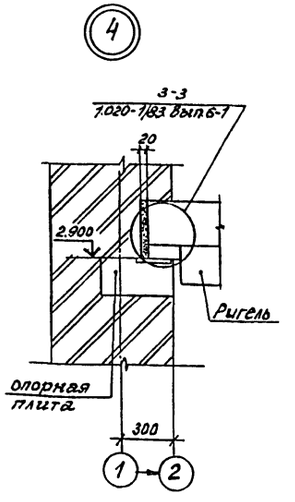

2-2

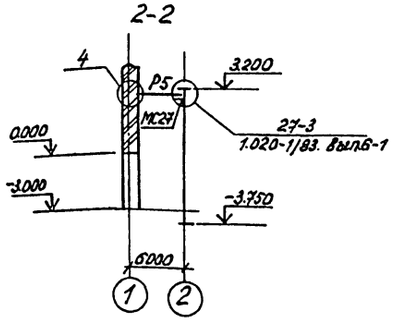

Спецификация к схемам расположения элементов каркаса между осями 1-3 и А-Г (вариант)

Марка, поз	Обозначение	Наименование	Кол.	Масса ед.кг	Примечание
		Схема расположения			
		элементов каркаса			
		подвала			
К22	411-2-183.87-КЖИ-07.000	Колонна 3КО33-2.2-01	2	2100	
К23	1.020-1/83, Вып. 2-1	3КД3.33-1.4	2	2137	
К24	411-2-183.87-КЖИ-04.000	2КД3.33-11-02	1	1793	
Р7	1.020-1/83. Вып. 3-1	Ригель РДП4.57-50АтV	2	2600	
Р4	1.020-1/83. Вып.3-1	РДП4.27-60	2	1180	
		Схема расположения			
		элементов каркаса			
		1 го этажа			
Р7	1.020-1/83. Вып.3-1	Ригель РДП4.57-50АтV	2	2600	
Р4	1.020-1/83. Вып.3-1	РДП4.27-60	2	1180	
Р5	1.020-1/83. Вып.3-1	РДП4.57-30	1	1920	
МС27	1.020-1/83 Вып. 7-1	Изделие соединительное			
		МС-27	1		
		Схема расположения			
		элементов каркаса			
		2 ого этажа			
Р7	1.020-1/83. Вып. 3-1	Ригель РДП4.57-50АтV	3	2600	

1. Данный лист разработан для варианта перекрытия из пустотных плит над подвалом между осями 1-3 и А-Г.

Согласовано
Рук.гр. ВК Ганцева
Рук.гр. ОВ Попова

Инв.№ подл. | Подпись и дата | Взам.инв.№

Привязан			
Инв. №			

Нач.отд.	Халявухов		
Н.контр.	Пачинский		
Гл.спец.	Нейбург		
ГИП	Устелов		
Рук.гр	Пономарева		
Рук. гр.	Федорова		

ТП 411-2-183.87 - КЖ

929-02

Специх по пр-ву бутоблоков изготовленных из отходов фосфогипса и низкосортной древесины с подобной программой ОС 0.1 мкр	Стадия	Лист	Листов
	РП	39	
Схемы расположения элементов каркаса между осями 1-3 и А-Г (вариант)	Воронежский филиал СОЮЗГИПРОЛЕСХОЗ		

Копировал Гончарова

Формат А2

Альбом V

Типовой проект 411-2-183.87

Схема расположения плит перекрытия над подвалом между осями 1-6 и Д-Ж

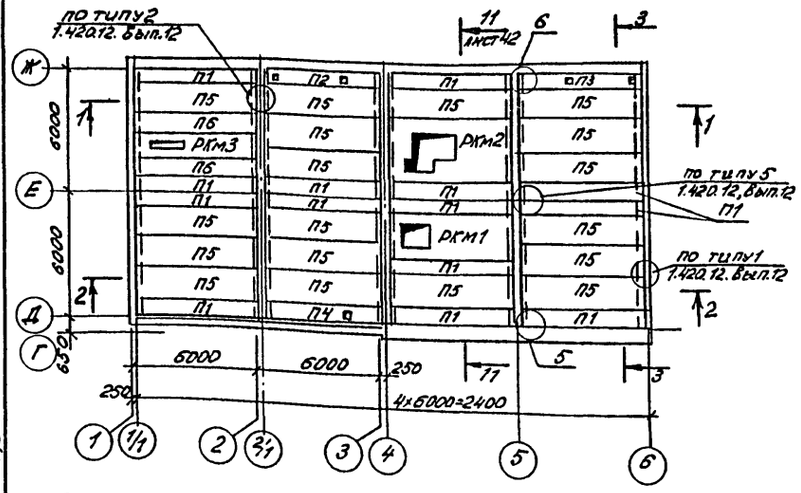

Схема расположения ребристых плит перекрытия над подвалом между осями 1-3 и А-Г

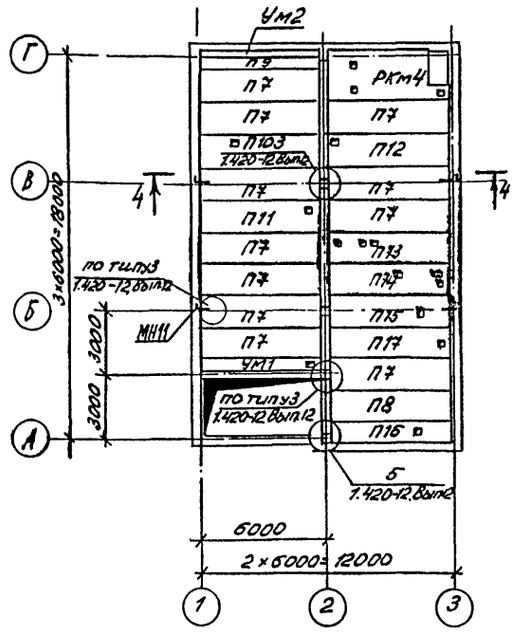

Схема расположения на бетонок на ригелях перекрытия над подвалом

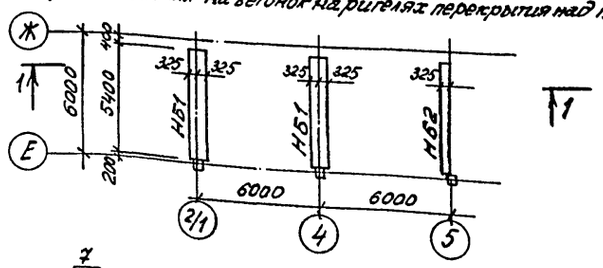

1-1

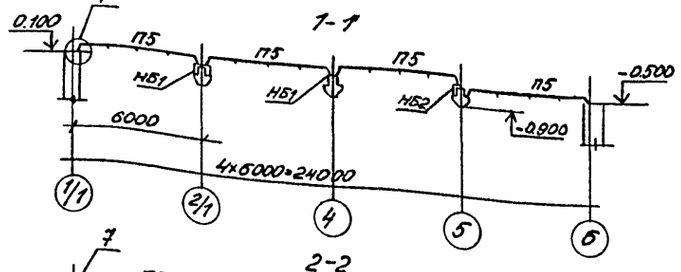

2-2

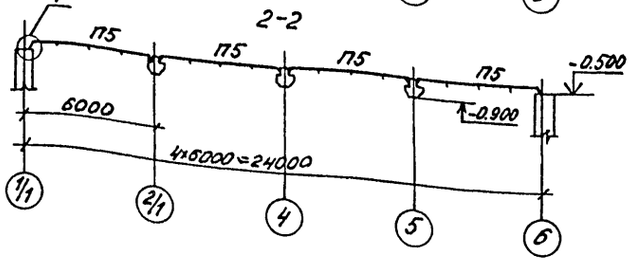

3-3

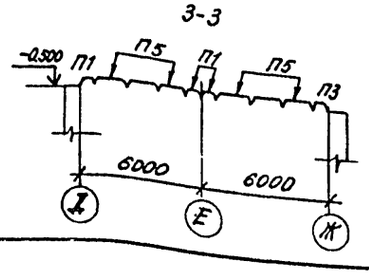

4-4

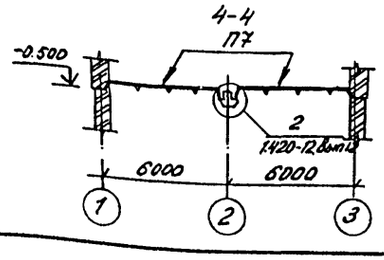

Схема расположения пустотных плит перекрытия над подвалом между осями 1-3 и А-Г (вариант)

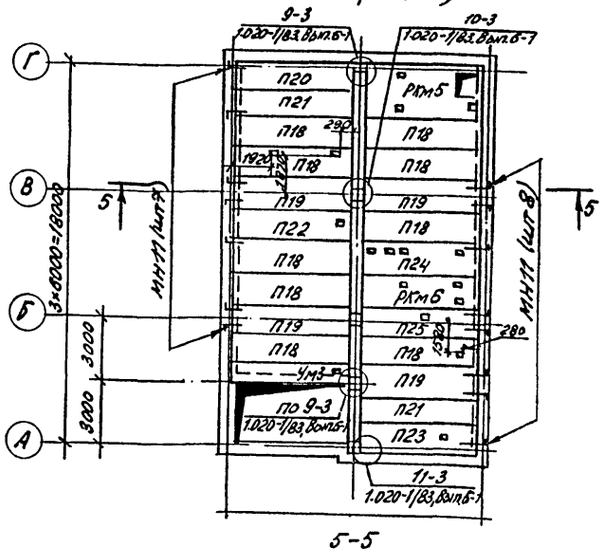

5-5

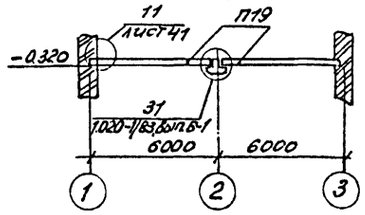

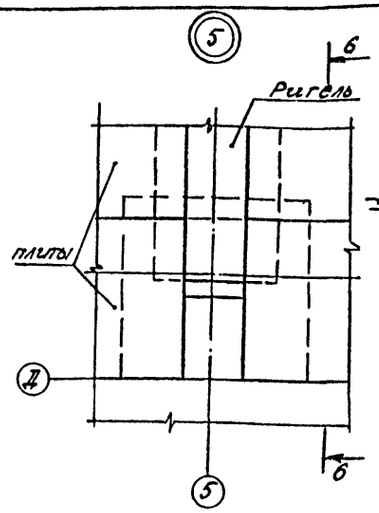

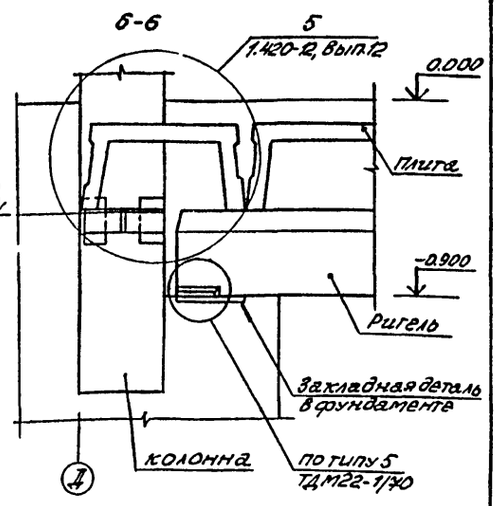

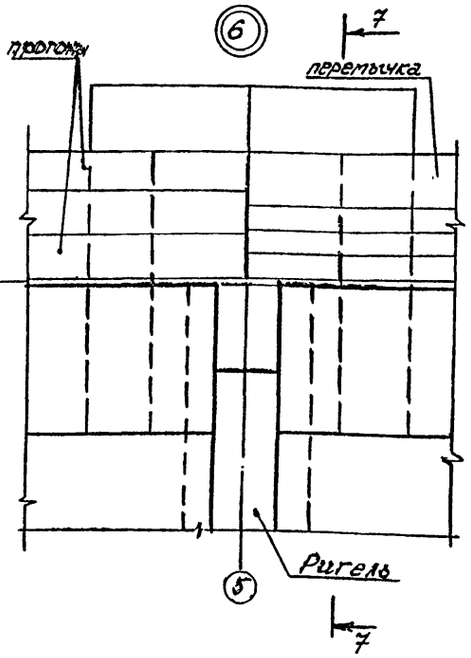

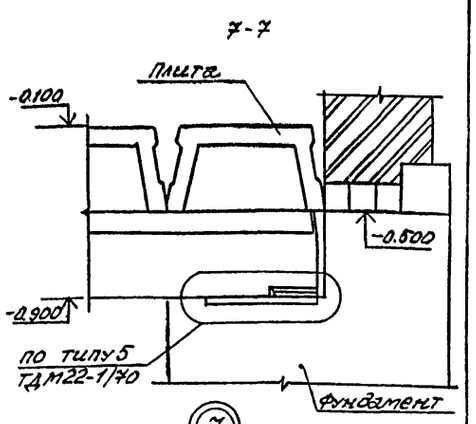

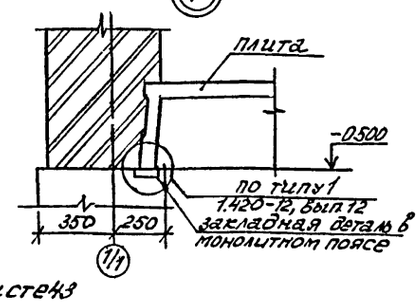

1. Спецификацию см. на листе43
2. Отверстия размером 150×200, показанные в плитах П19, пробить по месту не нарушая ребер плит

Нач.отд.	Голубухов		
Н.контр.	Пачинский		
Гл.спец.	Неудыпг		
ГИП	Усталов		
Рук.гр	Федорова		

92.9-02

ТП 411-2-183.87 - КЖ

Привязан

Инв.№ подл.

Специализированная по обработке данных потребителей ордеров, дров и мелкосортной древесины с годовой программой 65 тыс.куб.м

Стадия	Лист	Листов
РП	40	

Схемы расположения плит перекрытия над подвалом, на бетонок на ригелях

Воронежский филиал СОЮЗГИПРОЛЕСХОЗ

Копировал Гончарова

Формат А2

Инв.№ подл. | Подпись и дата | Взам.инв.№

Типовой проект 411-2-182.87 Альбом II

Схема расположения плит перекрытия на отм. 3.300

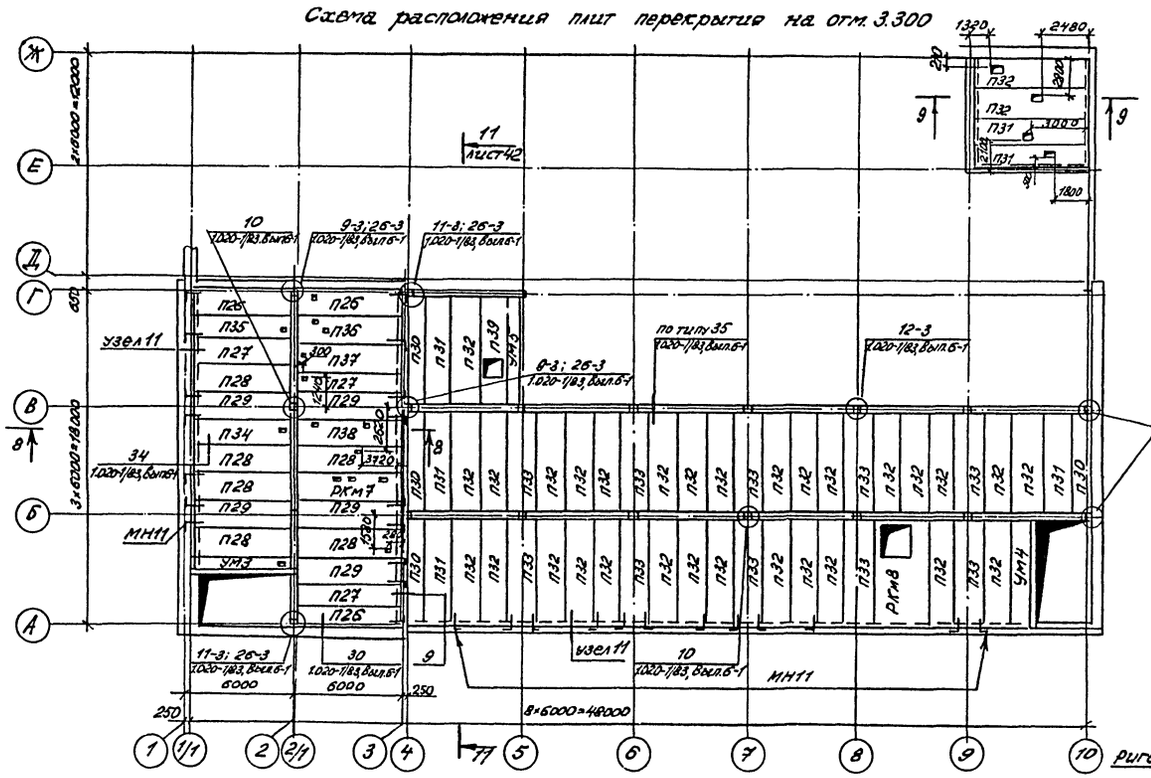
Ж
Е
Д
Г
В
Б
А
1 1/1 2 2/1 3 4 5 6 7 8 9 10
узел 11
лист 42
узел 11
МН11
МН11
8×6000=48000
6000
6000
10 1.020-1/83 Вып.6-1
9-3; 26-3 1.020-1/83 Вып.6-1
11-3; 26-3 1.020-1/83 Вып.6-1
34 1.020-1/83 Вып.6-1
30 1.020-1/83 Вып.6-1
по типу 35 1.020-1/83 Вып.6-1
12-3 1.020-1/83 Вып.6-1
11-3; 26-3 1.020-1/83 Вып.6-1
10 1.020-1/83 Вып.6-1
П26 П35 П27 П28 П29 П34 П28 П28 П29 П28 П29 П27 П26
П37 П27 П29 П38 П28 П29 П27
П30 П31 П32 П39 УМ3
П30 П31 П32 П32 П33 П32 П32 П32 П33 П32 П42 П33 П32 П32 П33 П32 П42 П33 П32 П32 П33 П32 П32 П33 П32 П32 П31 П30
УМ4 РКМ8
П32 П32 П31 П31
3320 2480 1320 2920 1000 1800
РКМ7
3×6000=18000
24000=42000
250 300 300 250 250 250

Альбом II

Типовой проект 411-2-183.87

Схема расположения плит покрытия

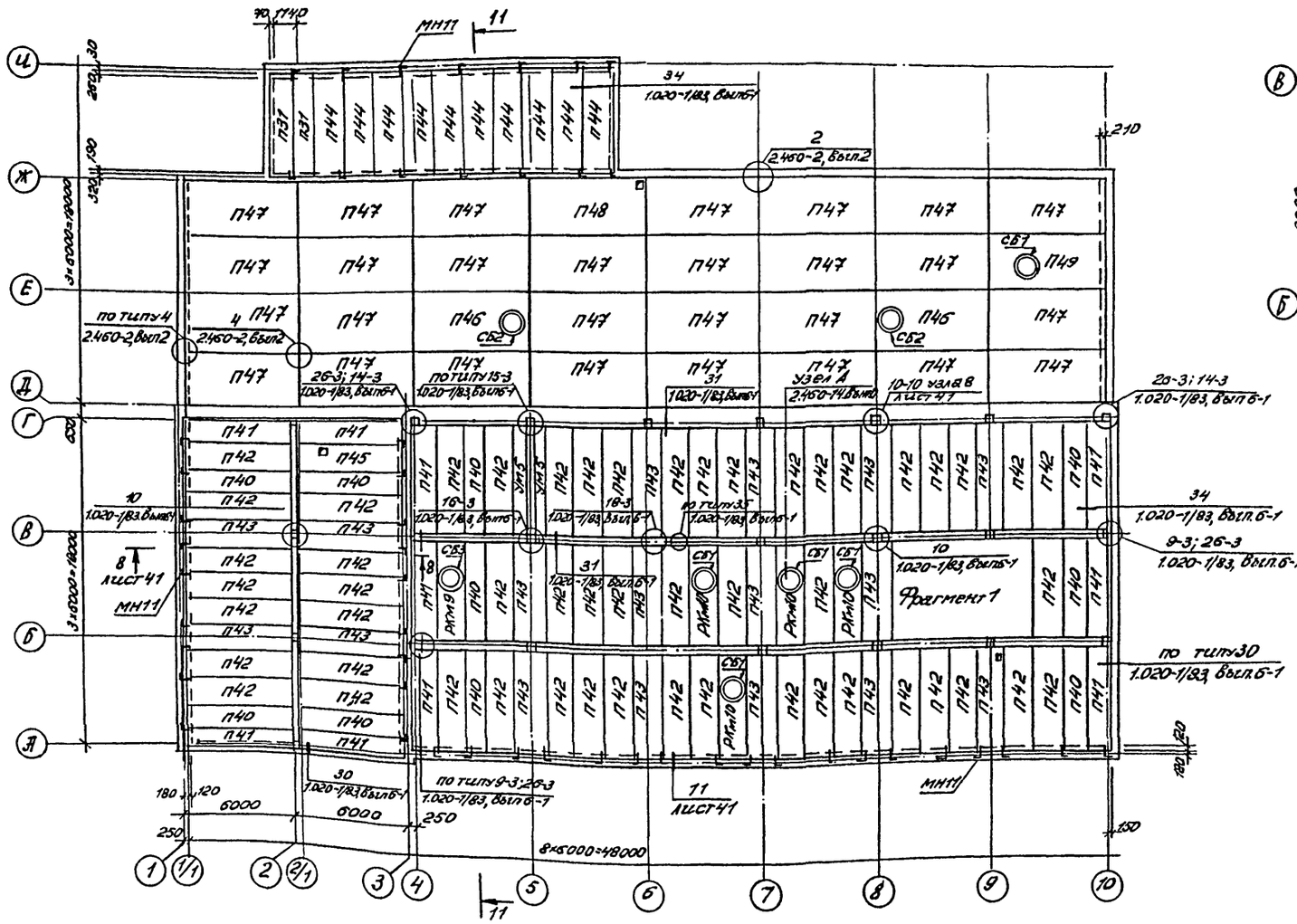
Ц
Ж
Е
Д
Г
В
Б
А
1
1/1
2
2/1
3
4
5
6
7
8
9
10
11
Фрагмент 1
по типу 4
по типу 30
по типу 9-3; 26-3
по типу 15-3
по типу 35
по типу 10 узла В
узел А
МН11
МН14
8×5000=48000
3×6000=18000
6000
6000
6

Альбом II

Типовой проект 411-2-183.87.

Марка поз	Обозначение	Наименование	Кол.	Масса ед.кг	Примечание
		Схема расположения плит			
		перекрытия над подвалом			
		между осями К-Б и Д-Ж			
П1	1.442.1-1 Вып.3	Плита 1П7-2АIIIТ	14	1500	
П2		1П7-2АIIIТ-01	1	1501	
П3	411-2-183.87-КЖИ-13.000	-02	1	1501	
П4		-03	1	1501	
П5	1.442-1-1. Вып.1	1П3-2АIVТ	18	2200	
П6		1П5-2АIVТ	2	1700	
ММ19	ИИ 29-2/70	Соединительный элемент ММ19	18		
РКм1	лист 44	Перекрытие монолитное РКм1	1		
РКм2	лист 44	РКм2	1		
РКм3	лист 45	РКм3	1		
		Схема расположения на-			
		бетонах напригелях перекры-			
		тия над подвалом			
НБ1	лист 48	Набетонка НБ1	2		0,27м3
НБ2		НБ2	1		0,31м3
		Схема расположения ре-			
		бристых плит перекры-			
		тия над подвалом между			
		осями 1-3 и А-Г			
П7		Плита 1П3-3АIVТ	11	2200	
П8	1.442.1-1 Вып.1	1П5-3АIVТ	1	1700	
П9	1.442.1-1. Вып.3	1П7-3АIIIТ	1	1500	
П10		1П3-3АIVТ-01	1	2202	
П11		-02	1	2202	
П12		-03	1	2201	
П13	411-2-183.87-КЖИ-12.000	-04	1	2204	
П14		-05	1	2204	
П15		-06	1	2202	
П16		-07	1	2202	
П17		-08	1	2202	
ММ-17	ИИ 29-2/70	Изделие соединительное ММ17	6		
ММ-19		ММ 19	4		
МН-11	411-2-183.87-КЖИ-38000	МН 11	4		
РКм4	лист 45	Перекрытие монолитное РКм4	1		
УМ1	лист 47	Участок монолитный УМ1	1		
УМ2		УМ2	1		
		Схема расположе-			
		ния пустотных плит			

Марка поз	Обозначение	Наименование	Кол.	Масса ед.кг	Примечание
		перекрытия над под-			
		валом между осями 1-3			
		и А-Г (вариант)			
П18		Плита ПК56.15-6АтIVст	9	2600	
П19		ПК56.15-6АтIVст-2	4	2600	
П20	1.041.1-2, Вып.1	ПК56.12-8АтIVст1	7	2000	
П21		ПК56.12-6АтIVст	2	2000	
П22		ПРС56.15-6АтIVт-01	1	2892	
П23	411-2-183.87-КЖИ-24000	-02	1	2892	
П24		-03	1	2895	
П25		-04	1	2892	
МС11	1.020-1/83, Вып.7-7	Изделие соединительное МС11	2		
МС13		МС13	4		
МС14		МС14	1		
МС15		МС15	1		
МН11	411-2-183.87-КЖИ-38000	МН11	15		
РКм5	лист 45	Перекрытие монолитное РКм5	1		
РКм6	лист 46	РКм6	1		
УМ3	лист 47	УМ3	1		
		Схема расположения плит			
		перекрытия на отм. 3.300			
П26		Плита ПК56.12-8АтIVст-1	3	2000	
П27		ПК56.12-6АтIVст	3	2000	
П28		ПК56.15-6АтIVст	6	2600	
П29	1.041-2, Вып.1	ПК56.15-6АтIVст2	5	2600	
П30		ПК56.12-12АтIVст-1	4	2000	
П31		ПК56.12-10АтIVст	6	2000	
П32		ПК56.15-12АтIVст	32	2600	
П33		ПК56.15-12АтIVст-2	10	2600	
П34		ПРС56.15-6АтIVт-01	1	2892	
П35		-05	1	2892	
П36	411-2-183.87-КЖИ-14.000	-06	1	2893	
П37		-07	1	2892	
П38		-08	1	2893	
П39		-09	1	2895	
МС11		Изделие соединительное МС11	3		
МС13		МС13	16		
МС14	1.020-1/83, Вып.7-1	МС14	3		
МС15		МС15	3		
МС18	1.020-1/83, Вып.6-7	МС18	10		
МС19	1.020-1/83, Вып. 7-1	МС19	10		

Марка поз.	Обозначение	Наименование	Кол.	Масса ед.кг	Примечание
МС26		МС26	12		
МН11		МН11	28		
РКм7	лист 46	Перекрытие монолитное РКм7	1		
РКм8		РКм8	1		
УМ3	лист 47	УМ3	1		
УМ4		УМ4	1		
УМ5		УМ5	1		
		Схема расположения			
		плит покрытия			
П31		Плита ПК56.12-10АтIVст	2	2000	
П40		ПК56.12-4АтIVст	10	2000	
П41	1.041.1-2, Вып. 1	ПК56.12-4АтIVст-1	10	2000	
П42		ПК56.15-4АтIVст	56	2600	
П43		ПК56.15-4АтIVст-2	18	2600	
П44		ПК56.15-10АтIVст	10	2600	
П45	411-2-183.87-КЖИ-14.000	ПРС56.15-6АтIVт-1	1	2890	
П46	ГОСТ 22701.1-77*	ПВ7-2АтIVТ	2	3200	
П47	ГОСТ 22701.2-77*	ПГ-2АтIVТ	29	2650	
П48	411-2-183.87-КЖИ-11.000	ПГ-2АтIVТ-01	1	2802	
П-49		-02	1	2805	
СБ1		Стакан СБ4А-1	5	150	
СБ2	1.494-24	СБ7А-1	2	290	
СБ3		СБ10А-1	1	250	
МН11	411-2-183.87-КЖИ-38000	Изделие соединительное МН11	50		
МН14	-КЖИ-39.000	Изделие закладное МН14	40		
МС9		МС9	2		
МС11		МС11	6		
МС13	1.020-1/81, Вып. 7-1	МС13	22		
МС15		МС15	4		
МС18		МС18	9		
МС21		МС21	9		
МС23		МС28	2		
МС26		МС26	14		
РКм9	лист 47	Перекрытие монолитное РКм9	1		
РКм10	лист 47	РКм10	4		
УМ5	лист 45	Участок монолитный УМ5	2		

Инв.№ подл. | Подпись и дата | Взам.инв.№

Привязан

Инв. №

929-02

Нач.отд	Азлабухов	
Н.контр.	Пачинский	
Гл.спец.	Нейбург	
ГИП	Устелов	
Рук.гр.	Федорова	
Ст.инж.	Аралова	

ТП 411-2-183.87-КЖ

Спец.цех по пр-ву товаров народного потребления, изготовляющих бетонные и железобетонные изделия сборов и низкосортной древесины с годовой программой 0,5...0,7 тыс.м3

Стадия	Лист	Листов
РП	43	

Спецификация к схемам расположения плит перекрытий и покрытия

Воронежский филиал СОЮЗГИПРОЛЕСХОЗ

Копировал Гончарова

Формат А2

Альбом II

Типовой проект 411-2-183.87

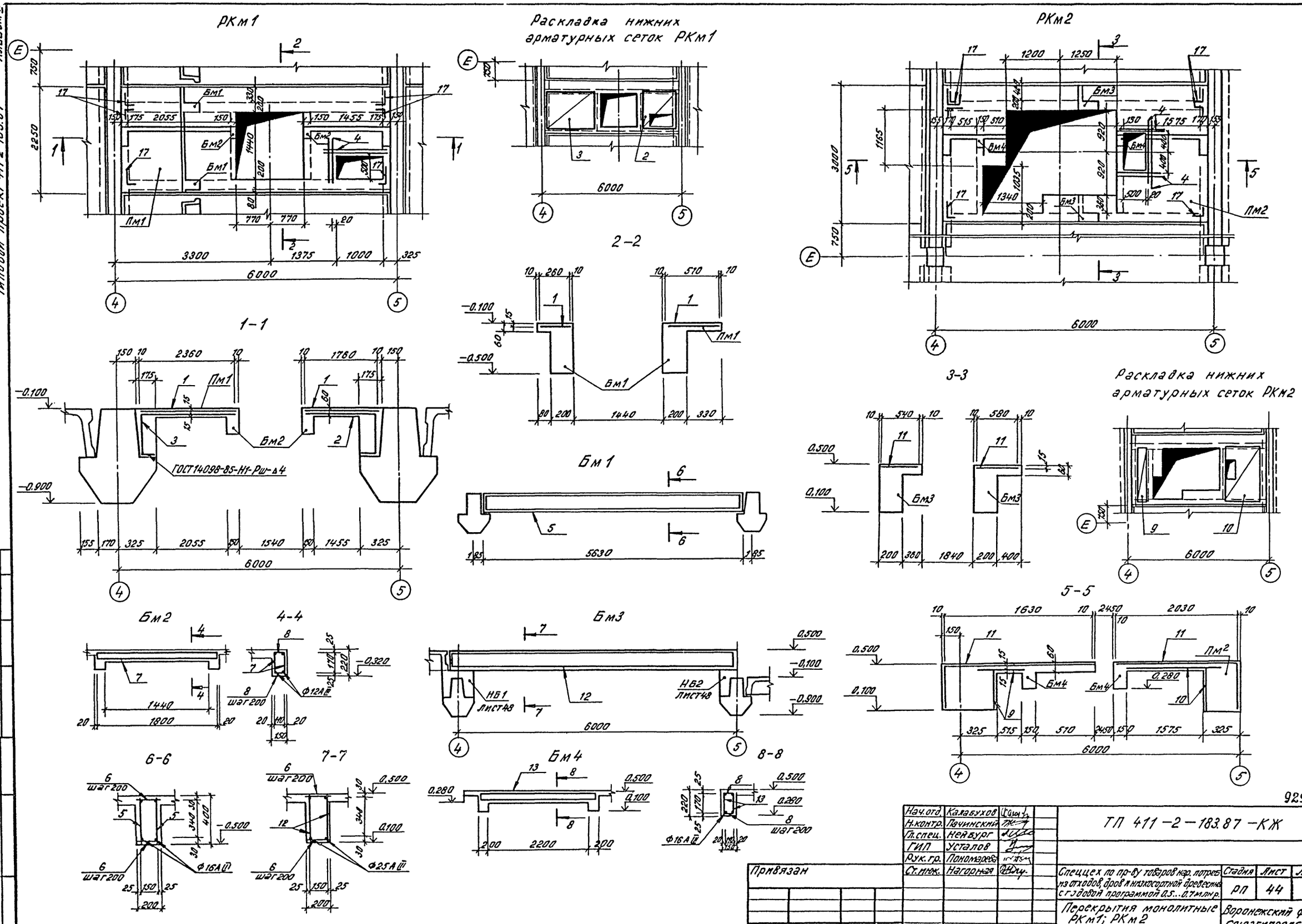

Согласовано

Рук. гр. тх Насонов

Взам. инв. №

Подпись и дата

Инв. № подл.

929-02

Нач. отд.	Калабухов		ТП 411-2-183.87-КЖ	
Н. контр.	Пачинский			
Гл. спец.	Нейбург			
ГИП	Усталов			
Рук. гр.	Пономарева			
Ст. инж.	Нагорная		Спеццех по пр-ву товаров нар. потреб. из отходов, дров и низкосортной древесины с годовой программой 0,5...0,7 млн р.	Стадия: РП; Лист: 44; Листов:
Привязан			Перекрытия монолитные РКм1; РКм2	Воронежский филиал СОЮЗГИПРОЛЕСХОЗ
Инв. №				

Копировал: [illegible] Формат А2

Альбом V

Типовой проект 411-2-183.87

Перекрытие монолитное РКм3

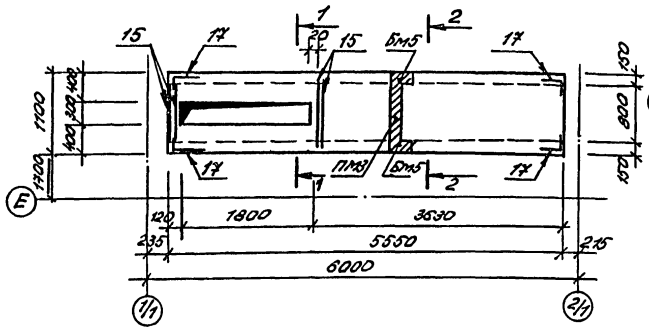

1-1

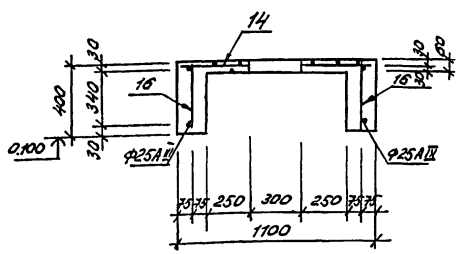

2-2

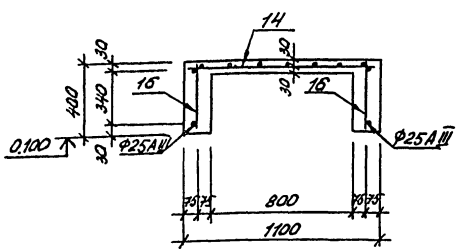

3-3

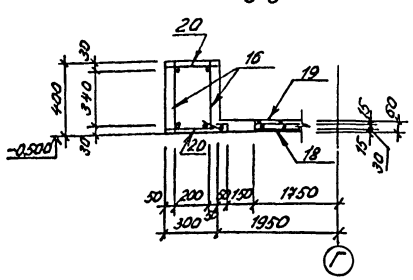

Перекрытие монолитное РКм4

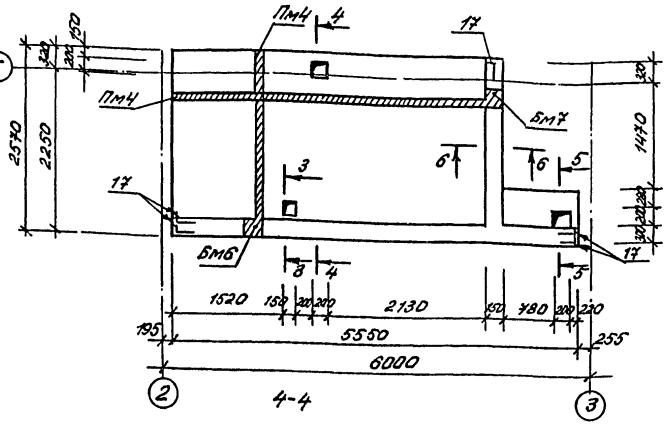

4-4

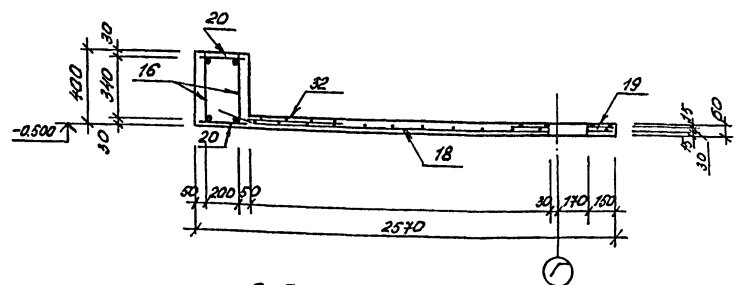

5-5

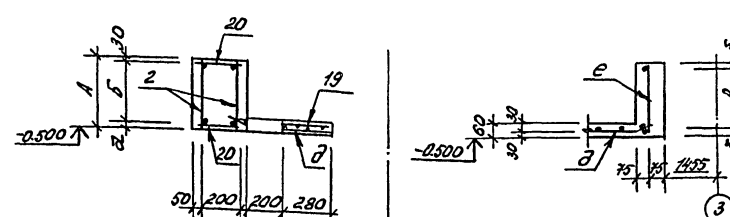

6-6

Перекрытие монолитное РКм5

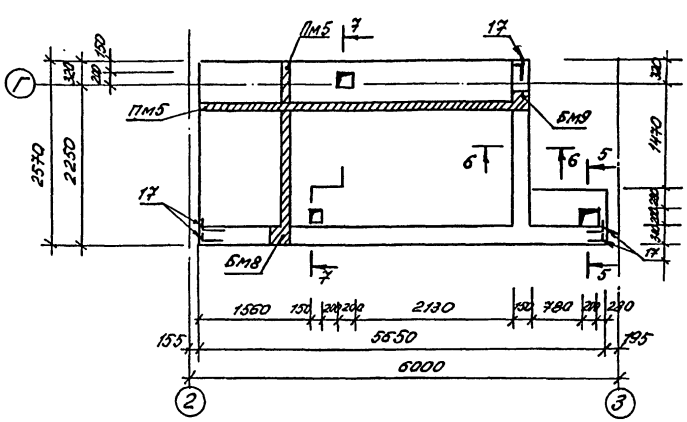

7-7

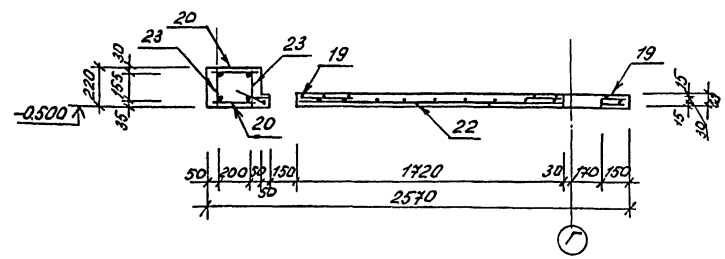

1. Данный лист рассматривать совместно с листом 48, 49
2. В местах отверстий арматуру вырезать по месту
3. Поз. 19 вырезать по месту

Марка	Размеры, мм					№ поз.		
	А	Б	В	а	б	г	д	е
РКм4	400	340	310	30	45	16	18	21
РКм5	220	155	130	35	45	23	22	24

929-02

Нач. отд.	Хелевухов		
Н. контр.	Пачинский		
Рук. отд.	Неверов		
ГИП	Устелов		
Рук. гр.	Федорова		
Ст. инж.	Арапова		

ТП 411-1-183.87 -КЖ

Привязан

Инв. №

Спецификация стали, товаров народного потребления из отходов, дробильно-сортировочной фабрики с подвозкой программой Б.Б. Ильина

Стадия	Лист	Листов
РП	45	

Перекрытия монолитные РКм3... РКм5

Воронежский филиал Союзгипролесхоза

Копировал Гончарова

Формат А2

Инв. № подл. | Подпись и дата | Взам. инв. №

Типовой проект 411-2-183.87 Альбом II

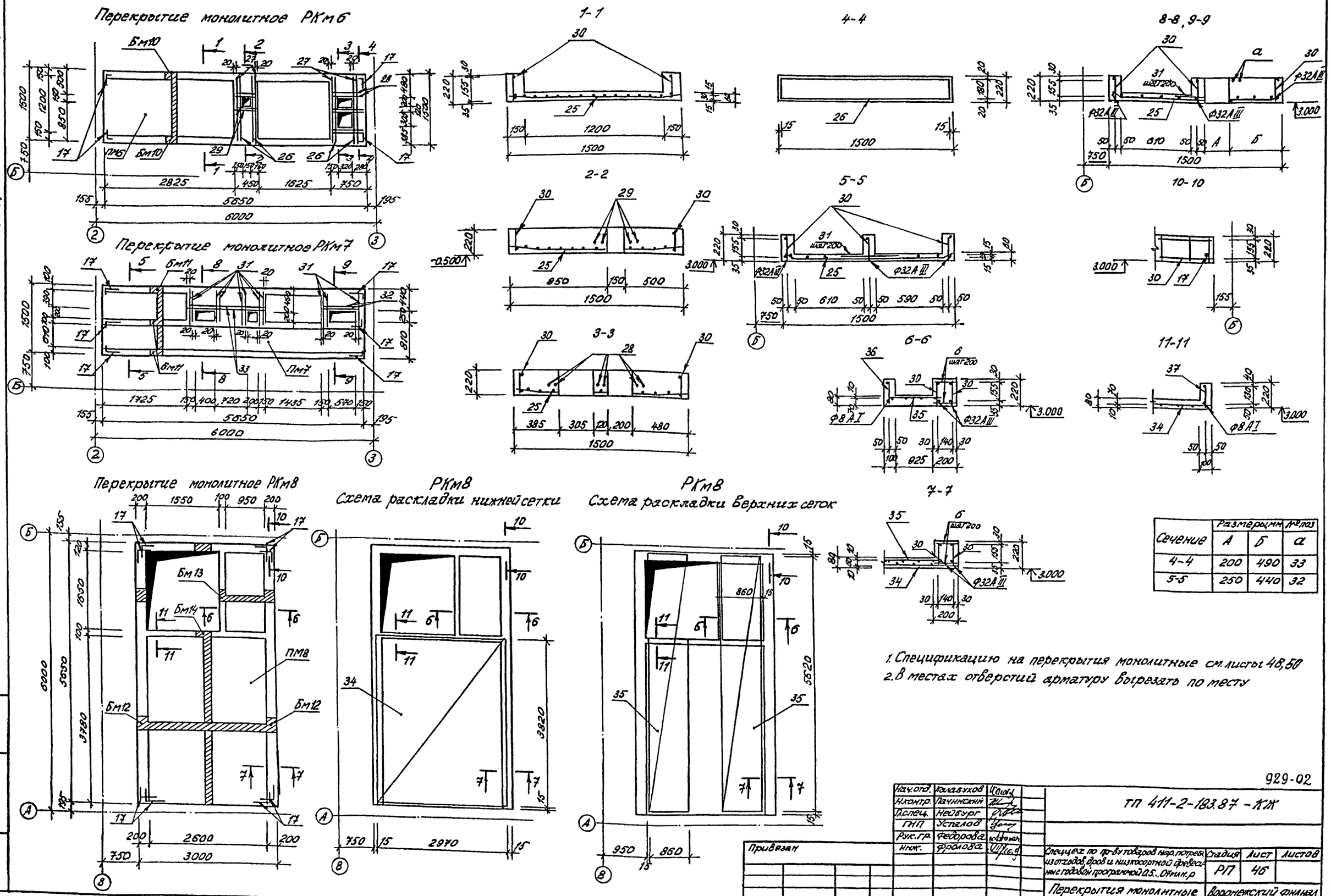

Сечение	Размеры мм		№ поз
	А	Б	а
4-4	200	490	33
5-5	250	440	32

1. Спецификацию на перекрытия монолитные см. листы 48,50
2. В местах отверстий арматуру вырезать по месту

929-02

Нач.отд.	Калабухов	
Н.контр.	Пачинский	
Гл.спец.	Нейбург	
ГНП	Усталов	
Рук.гр.	Федорова	
Инж.	Фролова	

ТП 411-2-183.87 - КЖ

Привязан

Инв. №

Спеццех по пр-ву товаров нар. потребл. из отходов, дров и низкосортной древесины с годовой программой 0,5...0,7 млн. р

Стадия	Лист	Листов
РП	46	

Перекрытия монолитные РКм6... РКм8

Воронежский филиал СОЮЗГИПРОЛЕСХОЗ

Копировал Гончарова

Формат А2

Типовой проект 411-2-183.87 Альбом III

Перекрытие монолитное РКм9...РКм10

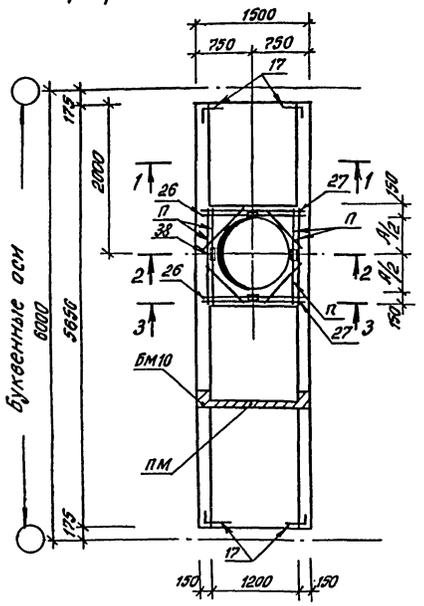

1 - 1

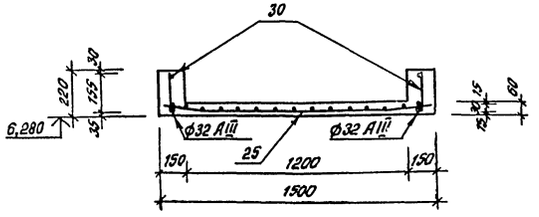

2 - 2

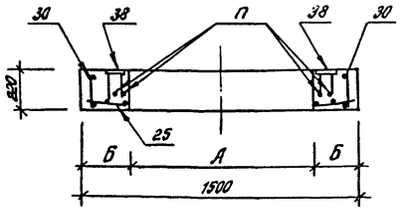

3 - 3

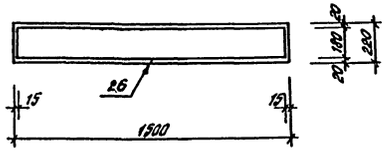

Участок монолитный Ум1; Ум3

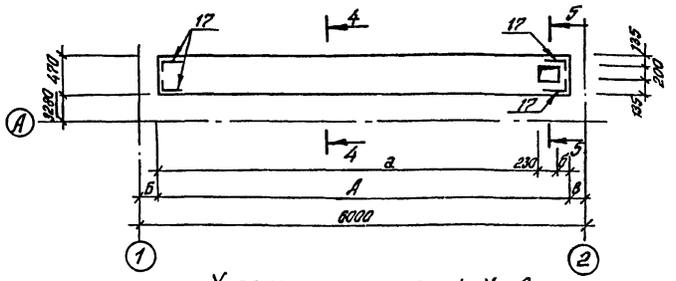

Участок монолитный Ум2

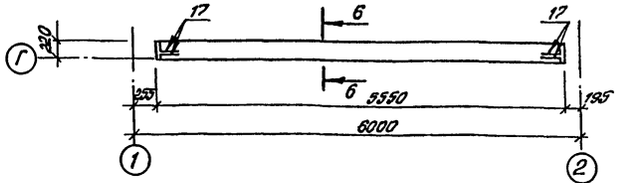

Участок монолитный Ум4

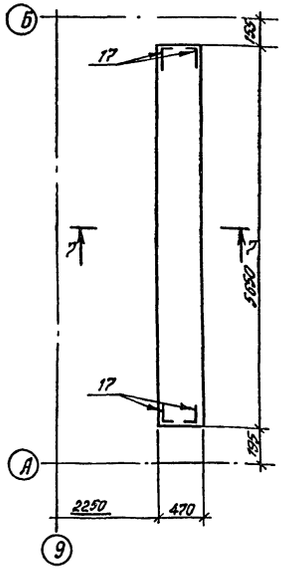

Участок монолитный Ум5

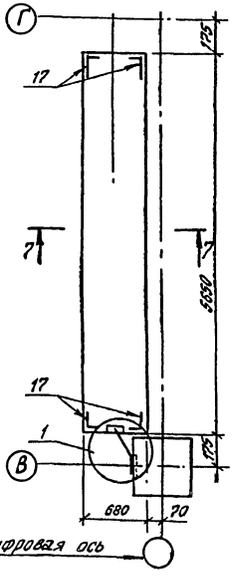

Поз. 17

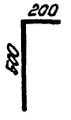

Обозначение	Размеры, мм								Поз.	ПМ
	А	Б	В	а	б	в	г	д	п	
РКм 9	1000	250	—	—	—	—	—	—	39	ПМ9
РКм 10	400	350	—	—	—	—	—	—	31	ПМ10
Ум 1	5550	255	195	5170	150	30	340	400	16	—
Ум 3	5650	195	135	5230	190	20	180	220	23	—
Ум 4	370	470	—	—	—	—	—	—	40	—
Ум 5	580	680	—	—	—	—	—	—	43	—

4-4

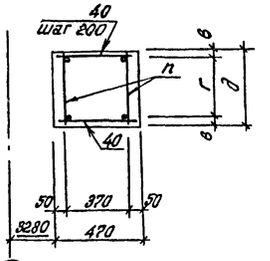

5-5

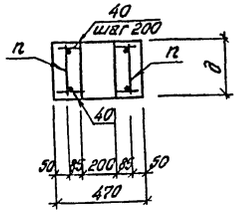

6-6

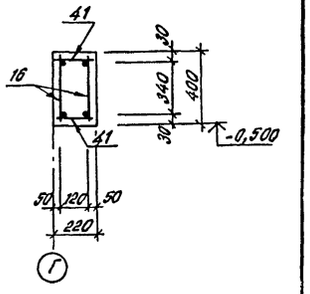

7-7

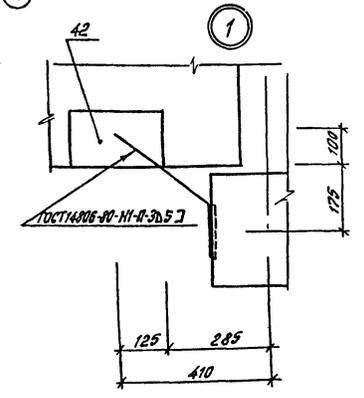

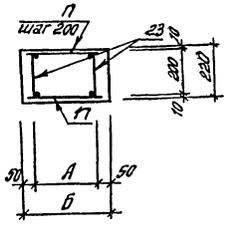

1. Спецификацию на перекрытия монолитные см. лист 50, 51
2. В местах отверстий арматуру вырезать по месту

Согласовано

Инв. № подл. | Подпись и дата | Взам. инв. №

Нач. отд.	Калабухов	
Н. контр.	Пачинский	
Гл. спец.	Нейбург	
ГИП	Усталов	
Рук. гр.	Федорова	
Ст. инж.	Арапова	

Привязан

Инв. №

929-02

ТП 411-2-183.87-КЖ

Специх по пр-ду товаров нар. потреб. ко отходов, фтов и некоторой древесины с годовой программой 0,5 тыс. м³

Стадия: РП | Лист: 47 | Листов:

Покрытия монолитные РКм 9, РКм 10. Участки монолитные Ум 1... Ум 5.

Воронежский филиал СОЮЗГИПРОЛЕСХОЗ

Типовой проект 411-2-183.87 Альбом II

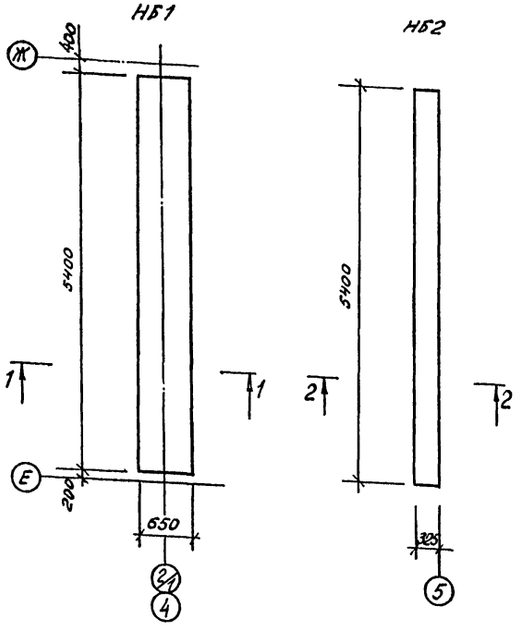

1-1

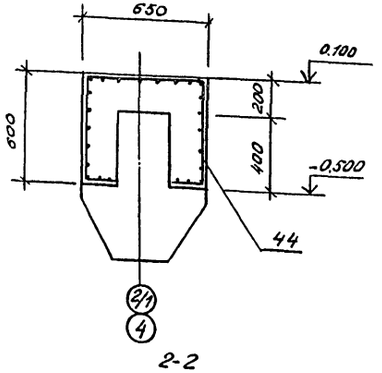

2-2

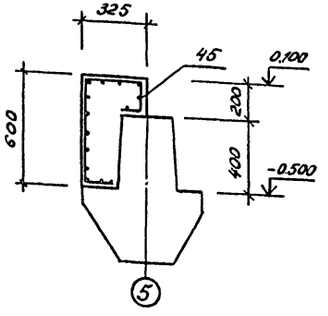

Ведомость расхода стали на элемент, кг

Марка элемента	Изделия арматурные																	Изделия закладные									Общий расход
	Арматура класса																Всего	Арматура класса				Прокат марки				Всего	
	Вр1			А I				А III										А III				В ст3 кп 2					
	ГОСТ 6727-80*			ГОСТ 5781-82*				ГОСТ 5481-82*										ГОСТ 5781-82*				ГОСТ 103-76* (ст.св 3900-82)					
	Ф5		Итого	Ф6	Ф8	Ф10		Итого	Ф6	Ф8	Ф12	Ф16	Ф25	Ф32			Итого		Ф10	Ф16		Итого	110×8	150×12		Итого		
РКм1	41,5		41,5	24,9	—	27,2		52,1	—	38,0	6,4	35,5	—	—			79,9	173,5	—	—		—	—	—		—	—	173,5
РКм2	21,1		21,1	11,6	19,8	30,3		61,7	—	107,2	12,4	—	94,5	—			214,1	296,9	—	—		—	—	—		—	—	296,9
РКм3	18,5		18,5	7,4	—	6,8		14,2	—	—	4,0	4,4	33,0	—			41,4	74,1	—	—		—	—	—		—	—	74,1
РКм4	—		—	10,7	—	8,4		19,1	8,1	112,1	—	5,5	24,1	—			149,8	168,9	—	—		—	—	—		—	—	168,9
РКм5	44,8		44,8	6,1	6,1	1,6		13,8	8,1	—	7,0	5,5	9,8	—			30,4	89,0	—	—		—	—	—		—	—	89,0
РКм6	25,9		25,9	3,0	9,9	7,0		19,9	—	—	10,4	4,4	—	71,0			85,8	131,6	—	—		—	—	—		—	—	131,6
РКм7	25,9		25,9	—	11,3	10,5		21,8	—	—	6,8	6,6	—	106,5			119,9	167,6	—	—		—	—	—		—	—	167,6
РКм8	65,1		65,1	4,4	16,9	14,0		35,3	—	—	—	8,8	—	142,0			150,8	251,2	—	—		—	—	—		—	—	251,2
РКм9	25,9		25,9	1,6	8,7	7,0		17,3	—	—	11,4	4,4	—	71,0			86,8	130,0	1,6	—		1,6	3,6	—		3,6	5,2	135,2
РКм10	25,9		25,9	1,6	8,7	7,0		17,3	—	—	7,4	4,4	—	71,0			82,8	126,0	1,6	—		1,6	3,6	—		3,6	5,2	131,2
УМ1	—		—	10,2	—	6,8		17,0	—	—	—	4,4	3,3	—			7,7	24,7	—	—		—	—	—		—	—	24,7
УМ2	—		—	8,5	—	6,8		15,3	—	—	—	4,4	3,3	—			7,7	23,0	—	—		—	—	—		—	—	23,0
УМ3	—		—	7,8	4,6	—		12,4	—	—	7	4,4	—	—			11,4	23,8	—	—		—	—	—		—	—	36,2
УМ4	—		—	7,8	4,6	—		12,4	—	—	7	4,4	—	—			11,4	23,8	—	—		—	—	—		—	—	36,2
УМ5	—		—	10,7	4,6	—		15,3	—	—	7	4,4	—	—			11,4	26,7	—	1,8		1,8	—	7,1		7,1	8,9	35,6
НБ1	32,2		32,2	—	—	—		—	—	—	—	—	—	—			—	32,2	—	—		—	—	—		—	—	32,2
НБ2	21,2		21,2	—	—	—		—	—	—	—	—	—	—			—	21,2	—	—		—	—	—		—	—	21,2

929-02

Нач.отд.	Калабухов		ТП 411-2-183.87-КЖ
Н.контр.	Пачинский		
Гл.спец.	Нейбург		
ГИП	Усталов		
Рук.гр.	Федорова		
Ст.инж.	Арапова		

Привязан

Инв.№

Спеццех по пр-ву товаров нар. потреб. из отходов, дров и низкосортной древесины с годовой программой 0,5...0,7 млн р.

Стадия	Лист	Листов
РП	48	

Набетонки НБ1, НБ2, Ведомость расхода стали на перекрытия монолитные и набетонки

Воронежский филиал СОЮЗГИПРОЛЕСХОЗ

Копировал Гончарова

Формат А2

Инв.№ подл. | Подпись и дата | Взам.инв.№

Альбом I

Типовой проект 411-2-183.87

Формат	Зона	Поз.	Обозначение	Наименование	Кол.	Примечание
				Перекрытие монолитное		
				РКм1 – шт 1		
				Плита ПМ1 – шт 1		
				Сборочные единицы		
Б4		1		Сетка арматурная		
				$C\frac{5ВрI-100}{5ВрI-100}$ ГОСТ8478-81 $2250\times5680\frac{40}{50}$	1	41,5 кг
Б4		2		$C\frac{8AIII-150}{8AIII-150}$ ГОСТ8478-81 $2230\times2230\frac{75}{75}$	1	16,6 кг
Б4		3		$2230\times2850\frac{75}{75}$	1	21,4 кг
				Детали		
Б4		4		Ф10AI ГОСТ 5781-82* ℓ=1400	4	0,86 кг
				Балка БМ1 – шт 2		
				Сборочные единицы		
*		5	411-2-183.87-КЖИ-24.000	Каркас плоский КР12	2	А4, А3
				Детали		
Б4		6		Ф6AI ГОСТ 5781-82* ℓ=170	58	0,1 кг
А2		17	лист 47	Ф16AIII ГОСТ 5781-82* ℓ=700	4	1,1 кг
				Балка БМ2 – шт 2		
				Сборочные единицы		
*		7	411-2-183.87-КЖИ-24.000	Каркас плоский КР11	2	А4, А3
				Детали		
Б4		8		Ф6AI ГОСТ 5781-82* ℓ=100	16	0,1 кг
				Материалы на РКм1		
				Бетон класса В15		1,59 м³
				Перекрытие монолитное		
				РКм2 – шт 1		
				Плита ПМ2 – ш 1		
				Сборочные единицы		
Б4		9		Сетка арматурная		
				$C\frac{5ВрI-100}{5ВрI-100}$ ГОСТ8478-81 $2200\times700\frac{55}{50}$	1	7,1 кг
Б4		10		$2200\times1800\frac{25}{50}$	1	14,0 кг
Б4		11		$C\frac{8AIII-150}{8AIII-150}$ ГОСТ8478-81 $2980\times6900\frac{75}{25}$	1	107,2 кг
				Детали		
Б4		4		Ф10AI ГОСТ 5781-82* ℓ=1400	6	0,86 кг

Формат	Зона	Поз.	Обозначение	Наименование	Кол.	Примечание
				Балка БМ3 – шт 2		
				Сборочные единицы		
*		12	411-2-183.87-КЖИ-24.000	Каркас плоский КР13	2	А4, А3
				Детали		
Б4		6		Ф6AI ГОСТ 5781-82* ℓ=170	64	0,1 кг
А2		17	лист 47	Ф16AIII ГОСТ 5781-82* ℓ=700	4	1,1 кг
				Балка БМ4 – шт 2		
				Сборочные единицы		
*		13	411-2-183.87-КЖИ-24.000	Каркас плоский КР10	2	А4, А3
				Детали		
Б4		8		Ф6AI ГОСТ 5781-82* ℓ=100	24	0,1 кг
				Материалы на РКм2		
				Бетон класса В15		3,82 м³
				Перекрытие монолитное		
				РКм3 – шт 1		
				Плита ПМ3 – шт 1		
				Сборочные единицы		
Б4		14		Сетка арматурная		
				$C\frac{5ВрI-100}{5ВрI-100}$ ГОСТ8478-81 $1070\times5520\frac{60}{35}$	1	18,5 кг
				Детали		
Б4		15		Ф12AIII ГОСТ 5781-82* ℓ=1070	4	1,0 кг
				Балка БМ5 – шт 2		
				Сборочные единицы		
*		16	411-2-183.87-КЖИ-24.000	Каркас плоский Кр9	1	А4, А3
				Детали		
А2		17	лист 47	Ф16AIII ГОСТ 5781-82* ℓ=700	2	1,1 кг
				Материал на РКм3		
				Бетон класса В15		0,9 м3
				Перекрытие монолитное		
				РКм4		
				Плита ПМ4 – шт 1		
				Сборочные единицы		

Формат	Зона	Поз.	Обозначение	Наименование	Кол.	Примечание
Б4		18		Сетка арматурная		
				$C\frac{8AIII-150}{8AIII-150}$ ГОСТ8478-81 $2550\times5520\frac{60}{25}$	1	112,1 кг
А4		19	411-2-183.87-КЖИ-27.000	Сетка С13	3	
				Балка БМ6 – шт 1		
				Сборочные единицы		
А4		16	411-2-183.87-КЖИ-24.000	Каркас плоский Кр9	2	А4, А3
				Детали		
Б4		20		Ф6AI ГОСТ 5781-82* ℓ=270	28	0,06 кг
А2		17	лист 47	Ф16AIII ГОСТ 5781-82* ℓ=700	4	1,1 кг
				Балка БМ7 – шт 1		
				Сборочные единицы		
*		21	411-2-183.87-КЖИ-24.000	Каркас плоский Кр25	1	А4, А3
				Детали		
А2		17	лист 47	Ф16AIII ГОСТ 5781-82* ℓ=700	1	1,1 кг
				Материал на РКм4		
				Бетон класса В15		1,1 м³
				Перекрытие монолитное		
				РКм5 – шт 1		
				Плита ПМ5 – шт 1		
				Сборочные единицы		
Б4		22		Сетка арматурная		
				$C\frac{5ВрI-100}{5ВрI-100}$ ГОСТ8478-81 $2550\times5620\frac{60}{25}$	1	44,8
А4		19	411-2-183.87-КЖИ-27.000	Сетка 13	3	

929-02

Нач. отд.	Калабухов	
Н. контр.	Пачинский	
Гл. спец.	Нейбург	
ГИП	Усталов	
Рук. гр.	Федорова	
Инж.	Фролова	

ТП 411-2-183.87 – КЖ

Привязан

Инв. №

Спеццех по пр-ву товаров нарпотреб из отходов, дров и низкосортной древесины с годовой программой 0,5...0,7 млнр	Стадия	Лист	Листов
	РП	49	

Спецификация на перекрытия монолитные РКм1... РКм5

Воронежский филиал СОЮЗГИПРОЛЕСХОЗ

Копировал Гончарова

Формат А2

Инв. № подл. | Подпись и дата | Взам. инв. №

Типовой проект 411-2-183.87 Альбом II

Формат	Зона	Поз.	Обозначение	Наименование	Кол.	Примечание
				Балка БМ8 – шт1		
				Сборочные единицы		
*		23	411-2-183.87-КЖИ-24.000	Каркас плоский Кр23	2	А4, А3
				Детали		
Б4		20		Ф6А I ГОСТ5781-82* ℓ=270	29	0,04кг
А2		17	лист 47	Ф16А III ГОСТ5781-82* ℓ=270	4	1,1кг
				Балка БМ9 – шт1		
				Сборочные единицы		
*		24	411-2-183.87-КЖИ-24.000	Каркас плоский Кр24	1	А4, А3
				Детали		
А2		17	лист 47	Ф16А III ГОСТ5781-82* ℓ=700	1	1,1кг
				Материал на РКм5		
				Бетон класса В15		1,1м3
				Перекрытие монолитное		
				РКм6 – шт		
				Плита Пм6 – шт1		
				Сборочные единицы		
Б4		25		Сетка арматурная		
				$C\frac{5Вр1-100}{5Вр1-100}$ ГОСТ8478-81		
				$1470\times5620\ \frac{60}{35}$	1	25,9кг
*		26	411-2-183.87-КЖИ-24.000	Каркас плоский Кр22	4	А4, А3
				Детали		
Б4		27		Ф12А III ГОСТ5781-82* ℓ=1470	4	1,3кг
Б4		28		ℓ=720	6	0,6кг
Б4		29		ℓ=420	4	0,4кг
				Балка БМ10 – шт2		
				Сборочные единицы		
*		30	411-2-183.87-КЖИ-24.000	Каркас плоский Кр19	1	А4, А3
				Детали		
А2		17	лист 47	Ф16А III ГОСТ5781-82* ℓ=700	2	1,1кг
				Материал на РКм6		
				Бетон класса В15		1,0м3
				Перекрытие монолитное		

Формат	Зона	Поз.	Обозначение	Наименование	Кол.	Примечание
				РКм7 – шт1		
				Плита Пм7 – шт1		
				Сборочные единицы		
Б4		25		Сетка арматурная		
				$C\frac{5Вр1-100}{5Вр1-100}$ ГОСТ8478-81		
				$1470\times5620\ \frac{60}{35}$	1	25,9кг
				Детали		
Б4		31		Ф12А III ГОСТ5781-82* ℓ=660	40	0,6кг
Б4		32		ℓ=840	2	0,8кг
Б4		33		ℓ=1590	2	1,4кг
				Балка БМ11 – шт3		
				Сборочные единицы		
*		30	411-2-183.87-КЖИ-24.000	Каркас плоский Кр19	1	А4, А3
				Детали		
А2		17	лист 47	Ф16А III ГОСТ5781-82* ℓ=700	2	1,1кг
				Материал на РКм7		
				Бетон класса В15		1,3м3
				Перекрытие монолитное		
				РКм8 – шт1		
				Плита ПМ8 – шт1		
				Сборочные единицы		
Б4		34		Сетка арматурная		
				$C\frac{5Вр1-100}{5Вр1-100}$ ГОСТ8478-81		
				$2970\times3820\ \frac{60}{35}$	1	35,3кг
				$860\times5620\ \frac{60}{30}$	2	14,9кг
				Балка БМ12 – шт2		
				Сборочные единицы		
*		30	411-2-183.87-КЖИ-24.000	Каркас плоский Кр19	2	А4, А3
				Детали		
Б4		6		Ф6А I ГОСТ5781-82* ℓ=170	29	0,04кг
А2		17	лист 47	Ф16А III ГОСТ5781-82* ℓ=700	4	1,1кг

Формат	Зона	Поз.	Обозначение	Наименование	Кол.	Примечание
				Балка БМ13 – шт2		
				Сборочные единицы		
*		36	411-2-183.87-КЖИ-24.000	Каркас плоский Кр20	1	А4, А3
				Балка БМ14 – шт1		
				Сборочные единицы		
*		37	411-2-183.87-КЖИ-24.000	Каркас плоский Кр21	1	А4, А3
				Материал на РКм8		
				Бетон класса В30		1,6м3
				Перекрытие монолитное		
				РКм9 – шт1		
				Плита Пм9 – шт1		
				Сборочные единицы		
Б4		25		Сетка арматурная		
				$C\frac{5Вр1-100}{5Вр1-100}$ ГОСТ8478-81		
				$1470\times5620\ \frac{60}{35}$	1	25,9кг
*		26	411-2-183.87-КЖИ-24.000	Каркас плоский Кр22	2	А4, А3
		38	ГОСТ 22701.5-77	Изделие закладное М6	4	
				Детали		
Б4		39		Ф12А III ГОСТ5781-82* ℓ=1270	8	1,1кг
Б4		27		ℓ=1470	2	1,3кг
				Балка БМ10 – шт2		
				Сборочные единицы		
*		30	411-2-183.87-КЖИ-24.000	Каркас плоский Кр19	1	А4, А3
				Детали		
А2		17	лист 47	Ф16А III ГОСТ5781-82* ℓ=700	2	1,1кг
				Материал на РКм9		
				Бетон класса В15		4,2м3

Инв. № подл. | Подпись и дата | Взам. инв. №

929-02

Нач. отд.	Калабухов	
Н. контр.	Пачинский	
Гл. спец.	Нейбург	
ГИП	Усталов	
Рук. гр.	Федорова	
Ст. инж.	Арапова	

ТП 411-2-183.87 -КЖ

Привязан

Инв. №

Спец. цех по пр-ву товаров нар. потреб. из отходов, дров и низкосортной древесины с годовой программой 0,5...0,7 млн р.

Стадия	Лист	Листов
РП	50	

Спецификация на перекрытия монолитные РКм6...РКм9

Воронежский филиал СОЮЗГИПРОЛЕСХОЗ

Копировал Гончарова

Формат А2

Альбом II

Типовой проект 411-2-183.87

Формат	Зона	Поз.	Обозначение	Наименование	Кол.	Примечание
				Перекрытие монолитное		
				РКМ10 - шт4		
				Плита ПМ10-шт1		
				Сборочные единицы		
Б4		25		Сетка арматурная		
				$\frac{5Вр1-100}{5Вр1-100}$ ГОСТ8478-81 1470×5620 $\frac{60}{35}$	1	25,9кг
*		26	411-2-183.87-КЖИ-24.000	Каркас плоский Кр22	2	А4, А3
		38	ГОСТ 22701.5-77	Изделие закладное М6	4	
				Детали		
Б4		31		ф12АIII ГОСТ5781-82* ℓ=660	8	0,6кг
Б4		27		ℓ=1470	2	1,3кг
				Балка БМ10 - шт2		
				Сборочные единицы		
*		30	411-2-183.87-КЖИ-24.000	Каркас плоский Кр19	1	А4, А3
				Детали		
А2		17	лист47	ф16АIII ГОСТ5781-82* ℓ=700	2	1,1кг
				Материал на РКМ10		
				Бетон класса В15		5,2м³
				Участок монолитный		
				УМ1 - шт1		
				Сборочные единицы		
*		16	411-2-183.87-КЖИ-24.000	Каркас плоский Кр9	2	А4, А3
				Детали		
Б4		40		ф6АI ГОСТ5781-82* ℓ=440	28	0,1кг

Формат	Зона	Поз.	Обозначение	Наименование	Кол.	Примечание
А2		17	лист47	ф16АIII ГОСТ5781-82* ℓ=700	4	1,1кг
				Материал на УМ1		
				Бетон класса В15		1,02м³
				Участок монолитный		
				УМ2 - шт1		
				Сборочные единицы		
*		16	411-2-183.87-КЖИ-24.000	Каркас плоский Кр9	2	А4, А3
				Детали		
Б4		41		ф6АI ГОСТ5781-82* ℓ=190	28	0,04кг
А2		17	лист47	ф16АIII ГОСТ5781-82* ℓ=700	4	1,1кг
				Материал на УМ2		
				Бетон класса В15		0,5м³
				Участок монолитный		
				УМ3 - шт2		
				Сборочные единицы		
*		23	411-2-183.87-КЖИ-24.000	Каркас плоский Кр23	2	А4, А3
				Детали		
Б4		40		ф6АI ГОСТ5781-82* ℓ=440	29	0,1кг
А2		17	лист47	ф16АIII ГОСТ5781-82* ℓ=700	4	1,1кг
				Материал на УМ3		
				Бетон класса В15		0,6м³
				Участок монолитный		
				УМ4 - шт1		

Формат	Зона	Поз.	Обозначение	Наименование	Кол.	Примечание
				Сборочные единицы		
*		23	411-2-183.87-КЖИ-24.000	Каркас плоский Кр23	2	А4, А3
				Детали		
Б4		40		ф6АI ГОСТ5781-82* ℓ=440	29	0,1кг
А2		17	лист47	ф16АIII ГОСТ5781-82* ℓ=700	4	1,1кг
				Материал на УМ4		
				Бетон класса В15		0,6м³
				Участок монолитный		
				УМ5 - шт3		
				Сборочные единицы		
*		23	411-2-183.87-КЖИ-24.000	Каркас плоский Кр23	2	А4, А3
		42	1.020-1/83, вып. 2-15	Изделие закладное МН23	1	
				Детали		
Б4		43		ф6АI ГОСТ5781-82* ℓ=650	29	0,2кг
А2		17	лист47	ф16АIII ГОСТ5781-82* ℓ=700	4	1,1кг
				Материал на УМ5		
				Бетон класса В15		0,9м³
				НБ1 - шт2		
				Сборочные единицы и детали		
А3		44	411-2-183.87-КЖИ-30.000	Сетка арматурная С14	1	
				Материалы		
				Бетон класса В15		1,4м³
				НБ2 - шт1		
				Сборочные единицы и детали		
А3		45	411-2-183.87-КЖИ-30.000	Сетка арматурная С15	1	
				Материалы		
				Бетон класса В15		0,7м³

929-02

Нач.отд.	Калабухов	
Н.контр.	Лачинский	
Гл.спец.	Нейбург	
ГИП	Усталов	
Рук.гр.	Федорова	
Ст.инж.	Арапова	

ТП411-2-183.87-КЖ

Привязан

Инв.№

Спец.цех по пр-ву товаров нар.потреб. из отходов дров и низкосортной древесины с годовой программой 0,5...0,7млн.р.

Стадия	Лист	Листов
РП	51	

Спецификация на перекрытия монолитные РКМ10, УМ1...УМ5 и на-четонки НБ1 и НБ2

Воронежский филиал Союзгипролесхоз

Инв.№ подл. | Подп. и дата | Вз.инв.№

Копировал Решетило

Формат А2

Альбом II

Типовой проект 411-2-183.87

Схема расположения элементов лестницы Л1 на отм. 3.300

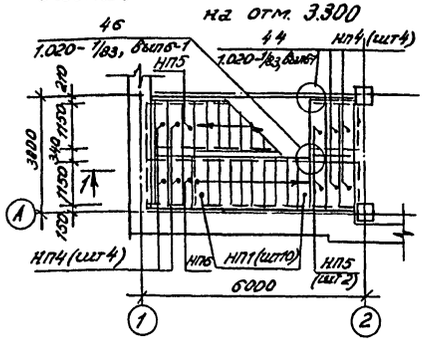

1-1

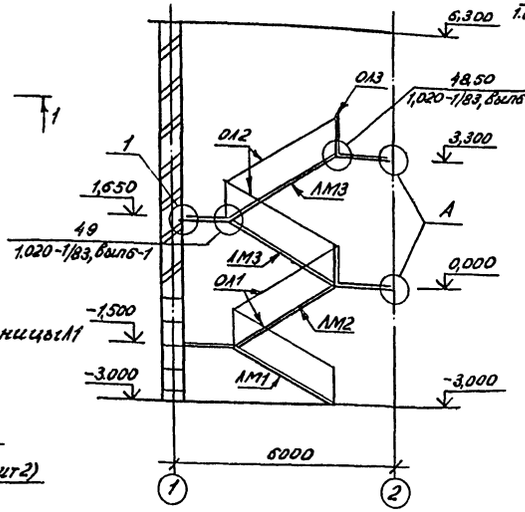

Схема расположения элементов лестницы Л2 на отм. 3.300

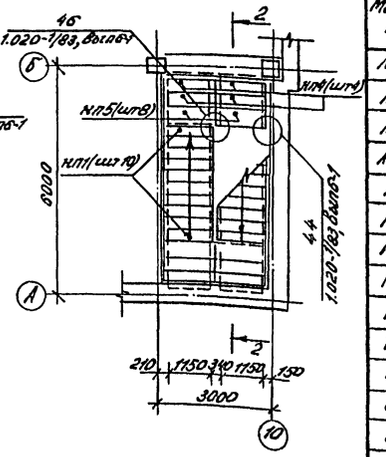

Схема расположения элементов лестницы Л1 на отм. 0.000

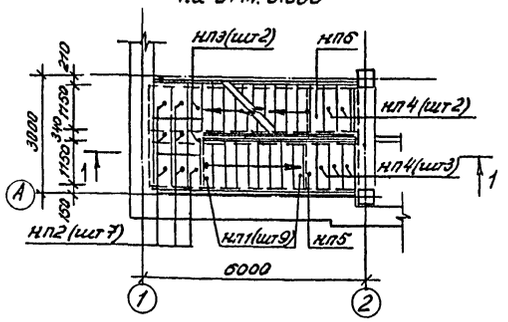

Перекрытие над подвалом	А
Основное решение	Узел 2
Вариант	Узел 47 по серии 1.020-1/83 вып6-1

Схема расположения элементов лестницы Л2 на отм. 0.000

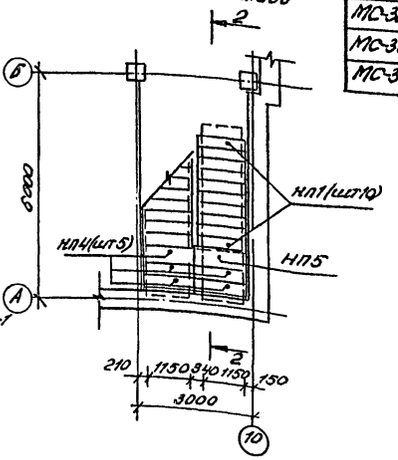

2-2

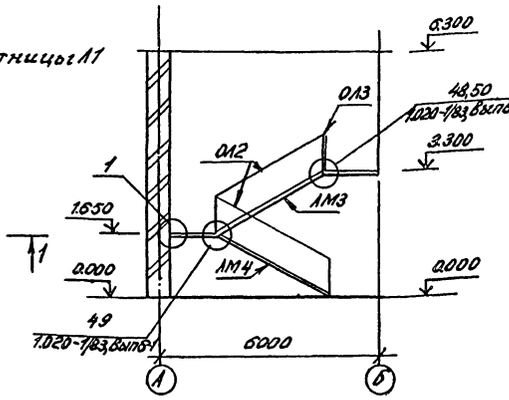

Схема расположения элементов лестницы Л1 на отм. -3.000

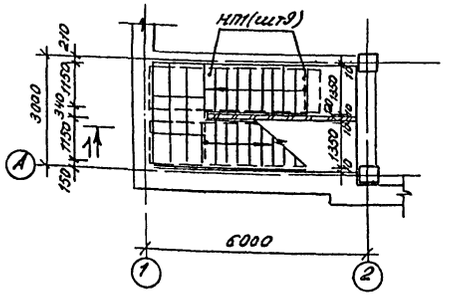

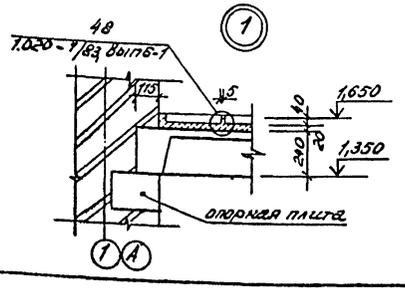

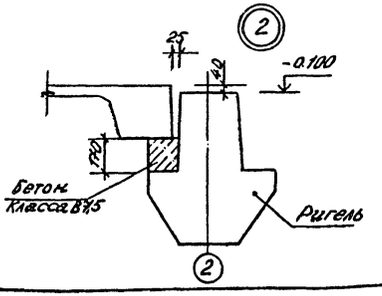

Спецификация к схемам расположения элементов лестниц Л1 и Л2

Марка, поз.	Обозначение	Наименование	Кол на Л 1	2	Всего	Масса ед.кг	Примечание
ЛМ1	1.050.1-2, вып1	Лестничный марш ЛМП57,11,15-5-3	1		1	1900	
ЛМ2		ЛМП57,11,15-5	1		1	2300	
ЛМ3		ЛМП57,11,17-5	2	1	3	2400	
ЛМ4		ЛМП57,11,17-5-3		1	1	2100	
ЛП1		Лестничная площадка ЛПП-15,15В	1	1	2	760	
НП1		Накладная проступь 1ЛН13,3-Ш	38	20	58	50	
НП2		2ЛН9,5-Ш	7		7	40	
НП3		2ЛН9,5В-Ш	2		2	40	
НП4		2ЛН14,3-Ш	13	9	22	50	
НП5		2ЛН14,5В-Ш	4	3	7	70	
НП6		2ЛН14,5-Ш	2		2	10	
ОЛ1	1.050.1-2, вып2	Ограждение марша ОМ15-1	2		2	36,7	
ОЛ2		ОМ17-1	2	2	4	38,2	
ОЛ3		Ограждение площадки ОМВ14-1	1	1	2	21,1	
МС-30	1.020-1/83, вып7-1	Изделия соединительные МС-30	1	1	2		
МС-32	1.020-1/83, вып6-1	МС-32	1	1	2		
МС-33		МС-33	3	3	6		
МС-34		МС-34	20	10	30		

929-02

Нач.отд.	Калабухов	
Н.контр.	Пачинский	
Гл.спец.	Нейбург	
ГИП	Усталов	
Рук.гр.	Пономарев	
Инж.	Фролова	

ТП 411-2-183.87 КЖ

Привязан

Инв.№

Спеццех по пр-ву товаров нар.потреб. из отходов, дров и низкосортной древесины с годовой программой 0.5...0.7 млн р

Стадия	Лист	Листов
РП	52	

Схемы расположения элементов лестниц Л1 и Л2

Воронежский филиал СОЮЗГИПРОЛЕСХОЗ

Копировал Гончарова

Формат А2

Схема расположения элементов лестницы Л3 на отм. -2.570

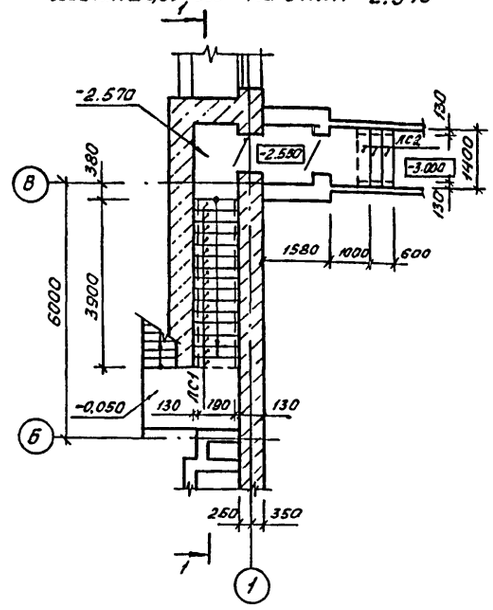

Схема расположения элементов лестницы Л4 на отм.-3.000

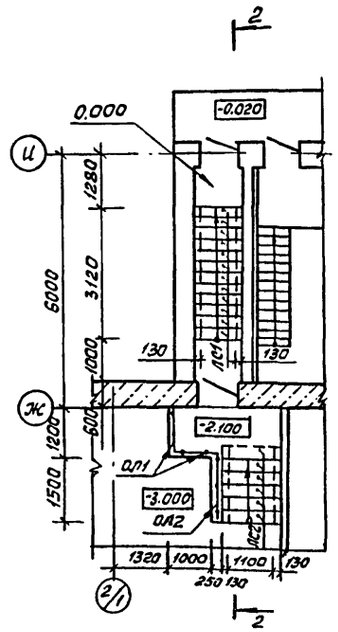

1-1

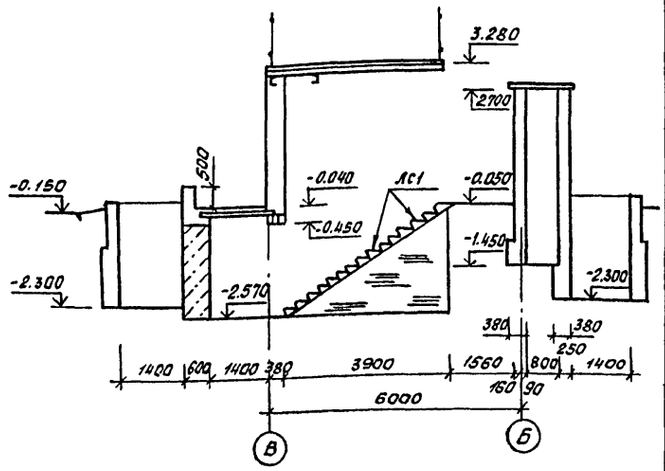

2-2

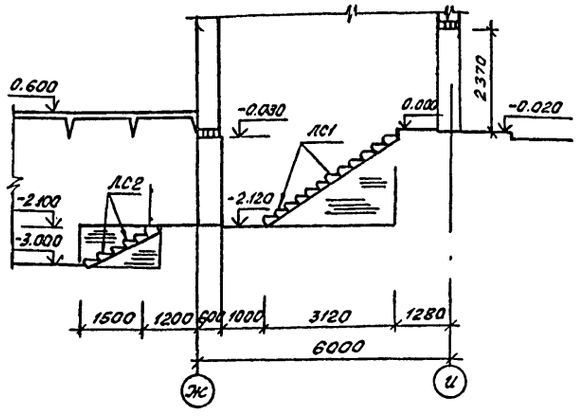

Спецификация к схемам расположения элементов лестниц Л3, Л4 и ступеней.

Марка, поз.	Обозначение	Наименование	Кол.	Масса ед.кг	Примечание
		Схемы расположения			
		элементов лестницы Л3			
П1	3.006.1-2/82, Вып.1-2	Плита ПТД-5	3	150	
П2		ПТ-5	1	610	
П3		ПТД-5	2	410	
ЛС1	ГОСТ 8717.1-84	Ступень основная ЛСН.17	15	115	
ЛС2		ЛС14	3	150	
		Схема расположения			
		элементов лестницы Л4			
ЛС1	ГОСТ 8717.1-84	Ступень основная ЛСН.17	12	115	
ЛС2		ЛС14	6	150	
ОЛ1	1.050.1-2, Вып.2	Ограждение ОМВ18-1	2	15,4	
ОЛ2		ОМВ14-1	1	21,1	
		Схема расположения			
		ступеней			
ЛС2	ГОСТ 8717.1-84	Ступень основная ЛС14	3	150	

Схема расположения элементов лестницы Л3 на отм.-0.040

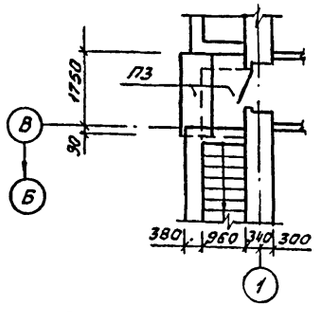

Схема расположения ступеней на отм.-2.550

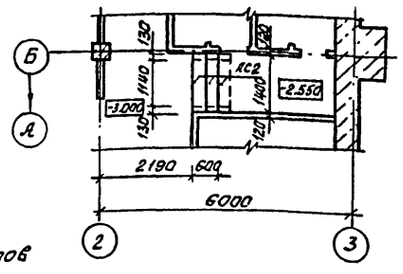

Схема расположения элементов лестницы Л3 на отм.3.280

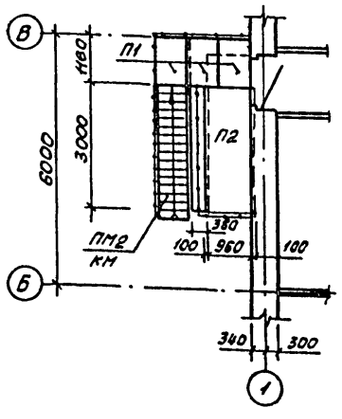

Нач.отд.	Калабухов		929-02	
Н.контр.	Пачинский		ТП411-2-183.87-КЖ	
Гл.спец.	Нейбург			
ГИП	Усталов			
Рук.гр.	Пономарев			
Ст.инж.	Маслюкова		Спец.цех по пр-ву товаров нар.потреб. из отходов, дров и низкосортной древесины с годовой программой 0,5 О, Тмин.р.	Стадия: РП; Лист: 53; Листов:
			Схемы расположения элементов лестниц Л3, Л4 и ступеней	Воронежский филиал Союзгипролесхоз

Привязан

Инв.№

Копировал Решетило

Формат А2

Типовой проект 411-2-183.87 Альбом II

Схема 1. Расположение элементов фундаментов пневмотранспорта

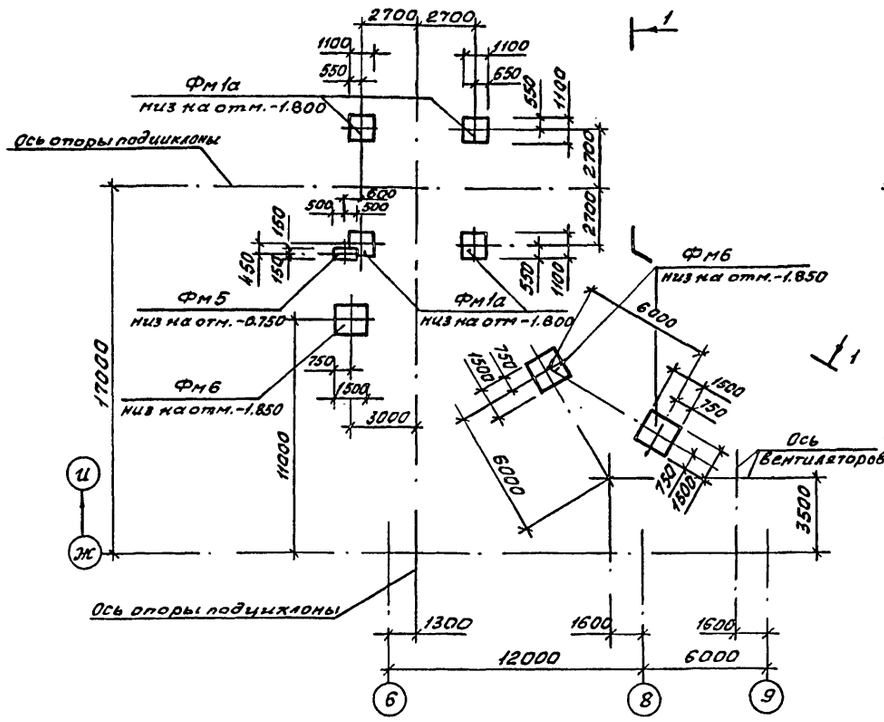

1-1

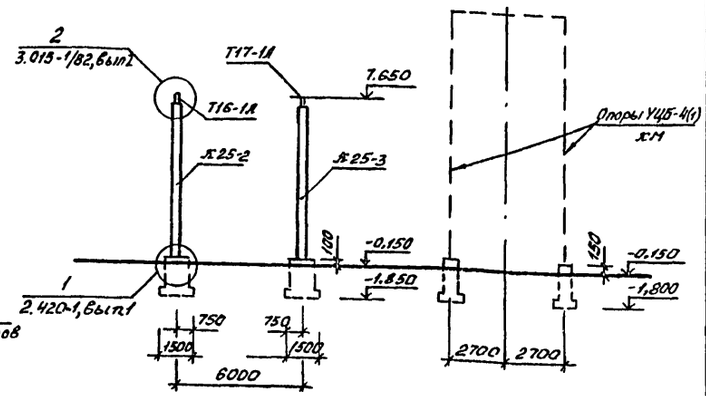

2-2

3-3

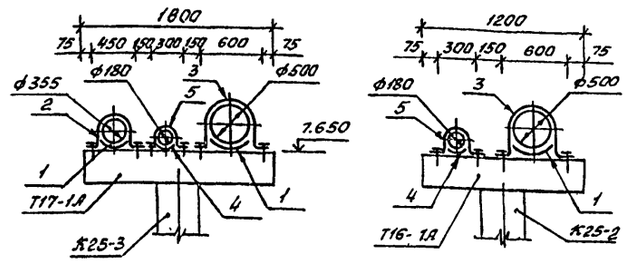

Схема 2. Расположение элементов опор пневмотранспорта

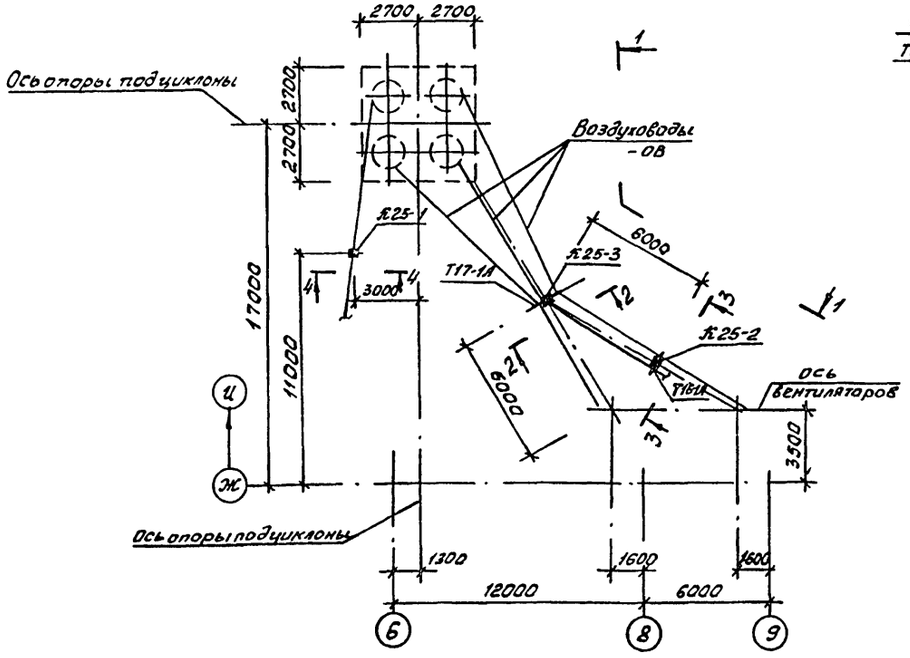

4-4

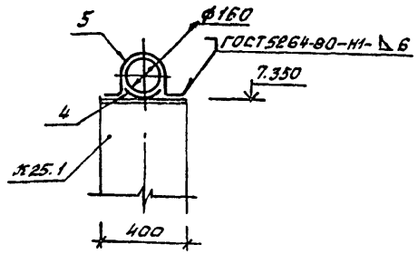

Спецификация к схемам расположения элементов фундаментов и опор пневмотранспорта

Марка, поз.	Обозначение	Наименование	Кол.	Масса ед., кг.	Примечание
		Схема 1			
		Фундаменты			
Фм1а	шифр 614, Вып. II	Фм1а	4		
Фм5		Фм5	1		
Фм6	лист 13	Фм6	3		
		Схема 2			
		Колонны			
К25-1		К25-1	1	3400	
К25-2	3.015.-1/82, Вып. II-2	К25-2	1	3400	
К25-3		К25-3	1	3400	
		Траверсы			
Т16-1А		Т16-1А	1	140	
Т17-1А		Т17-1А	1	200	
		Элементы крепления			
		воздуховодов			
1		Лист $\frac{\text{Б-ПН6 ГОСТ19903-74*}}{\text{Вст3кп2 ГОСТ380-71*}}$			
		250×500	3	7,8	
		Лист $\frac{\text{Б-ПН6 ГОСТ19903-74*}}{\text{Вст3кп2 ГОСТ380-71*}}$			
2		50×1200	1	2,8	
3		50×1800	2	4,2	
4		250×250	2	3,9	
5		50×600	2	1,4	

1. Монтажные соединения металлических конструкций трубопроводов - сварные и на болтах нормальной точности ф 12 по ГОСТ 7798-70*

2. Сварку производить электродами типа Э42 по ГОСТ 9467-75

3. Металлические элементы окрасить за 2 раза эмалью ПФ-115 (ГОСТ 6465-76*) по грунту ГФ-021 (ГОСТ 25129-82)

Согласовано

Инв. № подл. | Подп. и дата | Взам. инв. №

Привязан

Инв. №

Нач. отд.	Калабухов		
Н. контр.	Лачинский		
Гл. спец.	Неибург		
ГИП	Усталов		
Рук. гр.	Пономарев		
Ст. инж.	Масюкова		

929-02

ТП411-2-183.87-КЖ

	Стадия	Лист	Листов
Спец. цех по пр-ву товаров нар. потреб. из отходов дров и низкосортной древесины с годовой программой 0,5...0,7 млн. р	РП	54	
Схемы расположения элементов фундаментов и опор пневмотранспорта. Сечения	Воронежский филиал Союзгипролесхоз		

Копировал Решетило

Формат А2

Альбом II

Типовой проект 411-2-183.87

Ведомость чертежей основного комплекта

Лист	Наименование	Примечан.
1	Общие данные (начало)	
2	Общие данные (продолжение)	
3	Общие данные (окончание)	
4	Схема расположения элементов подвесного транспорта. Узлы. Сечения.	
5	Схемы расположения металлических лестниц, площадок, ограждений, металлических балок в транспортерной галерее в осях 7-8	
6	Лестница ЛМ1, ЛМ2. Площадка ППМ1	
7	Площадка ППМ2. Перегородка ПГ1. Площадка ПМ1	
8	Площадка ППМ3. Лестницы ЛМ3, ЛМ4	
9	Опора под бункер ОБМ1. Площадка металлическая ПМ2	

Ведомость ссылочных документов

Обозначение	Наименование	Примечан.
1.426.2-3	Стальные подкрановые балки:	
Вып.2	-пути подвесного транспорта пролетом 3; 4 и 6 м	
1431.9-25	Перегородки панельные из асбестоцементных листов в стальной обвязке:	
Вып.1	-панели, стойки, ригели. Рабочие чертежи	
Вып.2	-монтажные узлы. Рабочие чертежи	
1.450.3-3	Стальные лестницы, площадки, стремянки и ограждения:	
Вып.0	-материалы для проектирования;	
Вып.1	-конструкции из холодногнутых профилей. Чертежи КМД	
Шифр-614	Узлы и нормали систем пневмотранспорта древесных отходов для предприятий по производству мебели, фанеры, древесностружечных плит;	г. Москва
Вып.II	-опоры под циклоны и бункеры	
3.411.2-4	Переходы через оборудование лесопильных и деревообрабатывающих производств	
Вып.I	-опоры переходов. Рабочие чертежи	

Инв.№подл. | Подп. и дата | Взам. инв.№

Проект разработан в соответствии с действующими нормами и правилами и предусматривает мероприятия, обеспечивающие взрывную, взрывопожарную и пожарную безопасность при эксплуатации здания.

Главный инженер проекта Усталов

Ведомость металлоконструкций по видам профилей

Наименование конструкций по номенклатуре прейскуранта № 01-09	Позиции по прейскуранту 401-09	№ п/п	Код конструкций	Масса конструкций, т по видам профилей стали: Балки и швеллеры	Крупносортная сталь	Мелкосортная сталь	Толстолистовая	Гнутые электросварные	Прочие	Всего	Количество шт.	Серия типовых конструкций
1	2	3	4	5	6	7	8	9	10	11	12	13
Типовые конструкции здания:												
ограждения, лестницы, площадки		1	526392	0,7	0,6	0,5	0,2	1,2	0,1	3,3	91	Серия 1.450.3-3 Вып.1
Опора под циклон		2		8,1	3,7	0,3	0,9		1,1	14,1	1	Шифр 614 Вып.II
Нетиповые конструкции здания												
Монорельсовые пути		3	526235	6,0	0,2		0,3	0,2		6,7	22	
Балки перекрытия		4	526182	0,9	0,1					1,0	14	
Лестницы, площадки, опора под бункер		5	526392	2,3	0,8		0,8		0,7	4,6	6	
Итого		6		18,0	5,4	0,8	2,2	1,4	1,9	29,7		
Контрольная сумма												

Общие указания

1. Чертежи стальных конструкций разработаны на стадии КМ и являются исходным материалом для выполнения рабочих чертежей на стадии КМД
2. За относительную отметку 0.000 принята отметка уровня чистого пола первого этажа
3. Изготовление и монтаж конструкций производить в соответствии со СНиП II-18-75 и примененными сериями типовых конструкций
4. Все заводские соединения - сварные. Монтажные соединения - сварные и на болтах нормальной точности по ГОСТ 7798-70*. Гайки постоянных болтов закрепить забивкой резьбы или приваркой к стержню болта
5. При монтаже металлоконструкций должно быть обращено особое внимание на их тщательную выверку и высокое качество монтажных швов
6. На планах и разрезах размеры даны между стенками швеллеров, полками уголков и по осям двутавров
7. Все стальные конструкции окрасить эмалью ПФ-115 ГОСТ 6465-76* по грунту ГФ-021 ГОСТ 25129-82. Грунт и эмаль наносить в два слоя каждый
8. Сварку выполнять электродами типа Э42 по ГОСТ 9467-75*
9. После установки металлоконструкций гнезда в кладке заделать бетоном класса В 7,5

929-02

Привязан

Инв.№			
Нач.отд.	Калабухов		
Н.контр.	Панинский		
Гл.спец.	Нейбург		
ГИП	Усталов		
Рук.гр.	Пономарева		
Ст.инж.	Сабенков		
Ст.инж.	Нагорная		

ТП 411-2-183.87-КМ

Спец. цех по пр-ву товаров нар. потреб. из отходов др. и низкосортной древесины с годовой программой 0,5...0,7 тыс. м³

Стадия	Лист	Листов
РП	1	9

Общие данные (начало)

Воронежский филиал Союзгипролесхоз

Копировал Решетило

Формат А2

Альбом V

Типовой проект 411-2-183.87

Техническая спецификация металла на объект

Вид профиля и ГОСТ, ТУ	Марка металла и ГОСТ	Обозначение и размер профиля, мм	NN п/п	Код: Марки металла	Код: Вида профиля	Код: Размера профиля	Количество, шт	Длина, мм	Масса метал. по элем. конструк. т: Монорельсовые пути (код элем. конструк. 526236)	Балки перекрытий (526182)	Лестницы, площадки, опоры под бункер (526392)	Общая масса, т	Масса потребности в металле по кварталам (заполняется изготовителем), т: I	II	III	IV	Заполняется ВЦ
1	2	3	4	5	6	7	8	9									
Балки двутавровые для монорельсов ГОСТ 19425-74* и ТУ 14-2-427-80	Вст3пс5 ГОСТ 380-71*	I 24М	1			53899			3,2			3,2					
		I 36М	2			53929			2,4			2,4					
		Итого	3	12360					5,6			5,6					
Всего профиля			4		53805				5,6			5,6					
Балки двутавровые ГОСТ 8239-72* (Ст СЭВ 2209-80)	Вст3сп5-1 ТУ 14-1-3023-80	I 18	5			24155			0,3			0,3					
		Итого	6						0,3			0,3					
Всего профиля			7		24007				0,3			0,3					
Швеллеры ГОСТ 8278-83	Вст3пс5-1 ТУ 14-1-3023-80	С 60×40×3	8			73148			0,2			0,2					
		Итого	9						0,2			0,2					
Всего профиля			10		73007				0,2			0,2					
Швеллеры ГОСТ 8240-72* (Ст СЭВ 2210-80)	Вст3пс6-1 ТУ 14-1-3023-80	С 14	11			26166					0,7	0,7					
		С 16	12			26182			0,1		0,8	0,9					
		С 18	13			26212				0,9		0,9					
		С 20	14			26239					0,8	0,8					
		Итого	15						0,1	0,9	2,3	3,3					
Всего профиля			16		26108				0,1	0,9	2,3	3,3					
Сталь угловая равнобокая ГОСТ 8509-86 (Ст СЭВ 104-74)	Вст3кп2 ГОСТ 380-71*	L 50×5	17							0,1		0,1					
		L 63×5	18						0,2		0,2	0,4					
		L 75×6	19								0,5	0,5					
		L 100×10	20								0,1	0,1					
		Итого	21	11223					0,2	0,1	0,8	1,1					
Всего профиля			22		21113				0,2	0,1	0,8	1,1					
Сталь толстолистовая ГОСТ 19903-74* (Ст СЭВ 1969-79 Ст СЭВ 3901-82)	Вст3пс6-1 ТУ 14-1-3023-80	Б4	23								0,1	0,1					
		Б6	24						0,1		0,1	0,2					
		Б8	25						0,1		0,2	0,3					
		Б10	26								0,1	0,1					
		Б14	27						0,1			0,1					
		Б20	28								0,3	0,3					
		Итого	29						0,3		0,8	1,1					
Всего профиля			30		71110				0,3		0,8	1,1					
Сталь листовая просечно-вытяжная ГОСТ 8706-78	Вст3кп2 ГОСТ 380-71*	ПВ 508	31								0,2	0,2					
		Итого	32	11223							0,2	0,2					
Всего профиля			33		71104						0,2	0,2					

Вид профиля и ГОСТ, ТУ	Марка металла и ГОСТ	Обозначение и размер профиля, мм	NN п/п	Код: Марки металла	Код: Вида профиля	Код: Размера профиля	Количество, шт	Длина, мм	Масса металла по элем. конструк. т: Монорельсовые пути (код элем. конструк. 526235)	Балки перекрытий (526182)	Лестницы, площадки, опоры под бункер (526392)	Общая масса, т	Масса потребности в металле по кварталам (заполняется изготовителем), т: I	II	III	IV	Заполняется ВЦ
1	2	3	4	5	6	7	8	9									
Сталь листовая рифленая (ромбическая) ГОСТ 8568-77*	Вст3кп2 ГОСТ 380-71*	б4	34								0,4	0,4					
	Итого		35	11223							0,4	0,4					
Всего профиля			36		71307						0,4	0,4					
Сталь горячекатанная круглая ГОСТ 2590-71*	Вст3кп2 ГОСТ 380-71*	ф18	37								0,1	0,1					
	Итого		38	12300							0,1	0,1					
Всего профиля			39		11118						0,1	0,1					
Итого масса металла			40						6,7	1,0	4,6	12,3					
Лестницы, ограждения, площадки, опора под циклон	Лист 3		41									17,4					
В том числе по маркам	Вст3кп2		42						0,2	0,1	1,5	1,8					
	Вст3Гпс5		43						5,6			5,6					
	Вст3пс5-1		44						0,5			0,5					
	Вст3пс6-1		45						0,4	0,9	3,1	4,4					
Масса поставки элементов по кварталам, т (заполняется заказчиком)		I	46														
		II	47														
		III	48														
		IV	49														

Инв. № подл. | Подпись и дата | Взам. инв. №

Нач. отд.	Калабухов		929-02
Н. контр.	Пачинский		ТП 411-2-183.87-КМ
Гл. спец.	Нейбург		
Рук. гр.	Пономарёв		
Ст. инж.	Савенков		
Ст. инж.	Нагорная		
Привязан			Спец. цех по пр-ву товаров нар. потреб. из отходов дров и низкосортной древесины с годовой программой 0,5...07 м.р.
			Стадия: РП; Лист: 2; Листов:
Инв. №			Общие данные (продолжение)
			Воронежский филиал Союзгипролесхоз

Копировал Решетило

Формат А2

Альбом II

Типовой проект 411-2-183.87

Техническая спецификация металла лестниц, площадок, ограждений опоры под циклон

Вид профиля и ГОСТ, ТУ	Марка металла и ГОСТ	Обозначение и размер профиля, мм	№№ п/п	Код: Марки металла	Код: Вида профиля	Код: Размера профиля	Количество, шт	Длина, мм	Масса металл. по элем. конст., т: Лестницы, ограждения площадки	Масса металл. по элем. конст., т: Опора под циклон	Общая масса, т	Масса потребности в металле по кварталам (заполняется изготовителем) I	II	III	IV	Заполняется ВЦ
						Код элем. конст.			526392							
1	2	3	4	5	6	7	8	9								
Швеллеры ГОСТ 8240-72* (Ст СЭВ 2210-80)	Вст3пс6-1 ТУ14-1-3023-80	[14	1			26166				0,5	0,5					
		[20	2			26239				1,2	1,2					
		[27	3			26298				3,0	3,0					
		[40	4			26346				3,4	3,4					
	Итого		5							8,1	8,1					
Всего профиля			6		26108					8,1	8,1					
Сталь холодногнутая Швеллеры ГОСТ 8278-83	Вст3сп5 ГОСТ 11474-76*	[80×30×3	7			73164			0,1		0,1					
		[160×50×4	8			73253			0,2		0,2					
		[180×50×4	9			73270			0,4		0,4					
	Итого		10	14460					0,7		0,7					
Всего профиля			11		76007				0,7		0,7					
Профили Собразные, неравнополочные ГОСТ 8281-80*	Вст3кп2 ГОСТ 11474-76*	С50×40×12×2,5	12						0,7		0,7					
	Итого		13													
Всего профиля			14		76007				0,7		0,7					
Сталь прокатная угловая равнополочная ГОСТ 8509-86 (Ст СЭВ 104-74)	Вст3кп2 ГОСТ 380-71*	∟25×3	15						0,7		0,7					
		∟50×5	16						0,2		0,2					
		∟75×75	17						0,1		0,1					
		∟80×6	18						0,1		0,1					
	Итого		19	11223					0,2		0,2					
	Вст-3пс6-1 ТУ14-1-3023-80	∟50×5	20						0,6		0,6					
		∟63×6	21							0,4	0,4					
		∟90×8	22							0,3	0,3					
		∟100×8	23							0,2	0,2					
	Итого		24							2,8	2,8					
Всего профиля			25							3,7	3,7					
Сталь корытная гнутая ЧМТУ2-130-70	Вст3кп2 ГОСТ 16523-70* Ст СЭВ 2212-80 Ст СЭВ 3919-82	90×30×25×2,5	26		21113				0,6	3,7	4,3					
	Итого		27						0,5		0,5					
Всего профиля			28						0,5		0,5					
Сталь прокатная полосовая ГОСТ 103-76* (Ст СЭВ 3900-82)	Вст3пс6-1 ТУ14-1-3023-80	δ4	29							0,1	0,1					
		δ6	30							0,2	0,2					
	Итого		31							0,3	0,3					
Всего профиля			32		13110					0,3	0,3					

Вид профиля и ГОСТ, ТУ	Марка металла и ГОСТ	Обозначение и размер профиля, мм	№№ п/п	Код: Марки металла	Код: Вида профиля	Код: Размера профиля	Количество, шт	Длина, мм	Масса металл. по элем. констр., т: Лестницы, ограждения площадки	Масса металл. по элем. констр., т: Опора под циклон	Общая масса, т	Масса потребности в металле по кварталам (заполняется изготовителем), т I	II	III	IV	Заполняется ВЦ
						Код элем. конст.			526392							
1	2	3	4	5	6	7	8	9								
Сталь толстолистовая ГОСТ 19903-74* (Ст СЭВ 1969-79, Ст СЭВ 3901-82)	Вст3кп2 ГОСТ 14637-79	δ4	33						0,1		0,1					
		δ6	34						0,1		0,1					
		δ8	35							0,5	0,5					
		δ20	36							0,4	0,4					
	Итого		37						0,2	0,9	1,1					
Всего профиля			38		71110				0,2	0,9	1,1					
Сталь тонколистовая ГОСТ 19903-74* (Ст СЭВ 1969-79, Ст СЭВ 3901-82)	Вст3кп2 ГОСТ 16523-70* Ст СЭВ 2212-80 Ст СЭВ 3919-82	δ2	39						0,5		0,5					
	Итого		40						0,5		0,5					
Всего профиля			41		72117				0,5		0,5					
Сталь листовая просечно-вытяжная ГОСТ 8706-78*	Вст3кп2 ГОСТ 380-71*	ПВ506	42							1,0	1,0					
	Итого		43	11223						1,0	1,0					
Всего профиля			44		71404					1,0	1,0					
Сталь горячекатаная круглая ГОСТ 2590-71*	Вст3кп2 ГОСТ 380-71*	ф18	45						0,1	0,1	0,2					
	Итого		46	11223					0,1	0,1	0,2					
Всего профиля			47		11118				0,1	0,1	0,2					
Итого масса металла			48						3,3	14,1	17,4					
В том числе по маркам	Вст3кп2		49								4,6					
	Вст3сп5		50								0,7					
	Вст3пс6-1		51								12,1					
Масса поставки элементов по кварталам, т (заполняется заказчиком)		I	52													
		II	53													
		III	54													
		IV	55													

929-02

Нач. отд.	Калабухов		ТП 411-2-183.87-КМ
Н. контр.	Лачинский		
Гл. спец.	Нейбура		
ГИП	Усталов		
Рук. гр.	Пономарева		
Ст. инж.	Савенков		Спец. цех по пр-ву товаров нар. потреб. из отходов дров и низкосортной древесины с годовой программой 0,5...0,7 млн. р. — Стадия: РП; Лист: 3; Листов:
Ст. инж.	Нагорная		Общие данные (окончание) — Воронежский филиал Союзгипролесхоз

Привязан

Инв. №

Копировал Решетило

Формат А2

Альбом II

Типовой проект 411-2-183.87

Схема расположения элементов подвесного транспорта

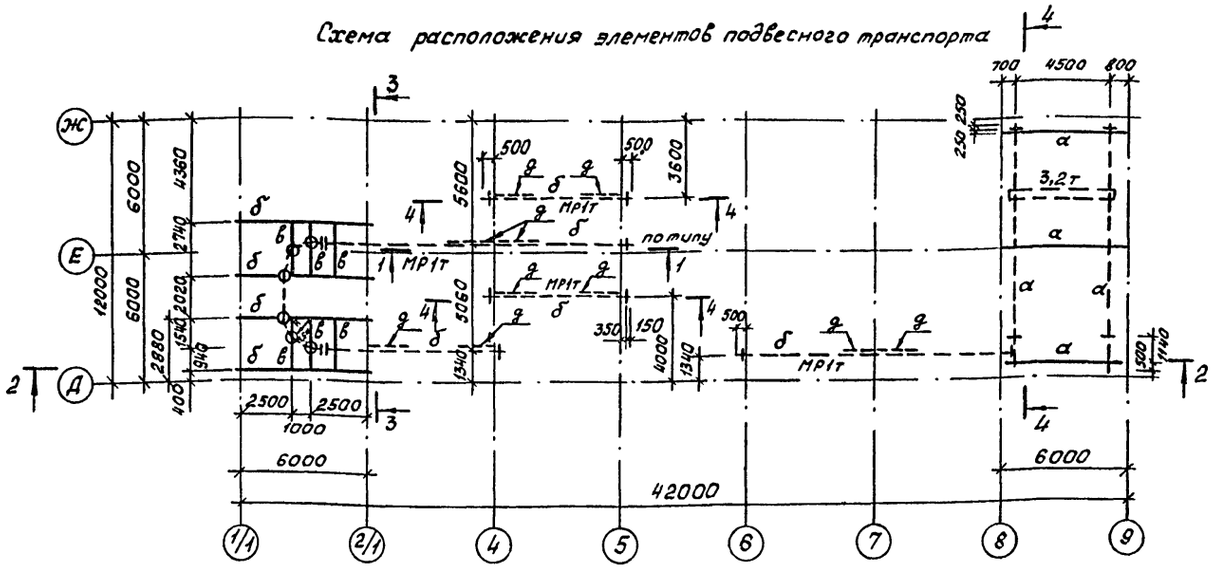

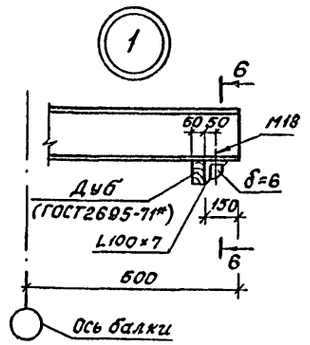

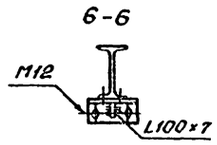

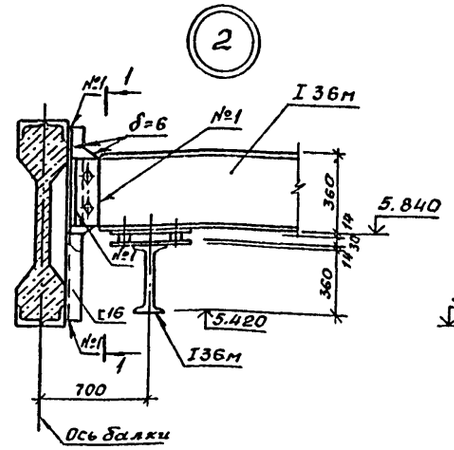

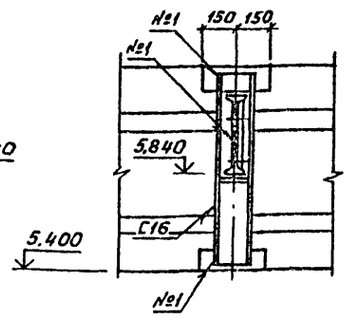

2-2

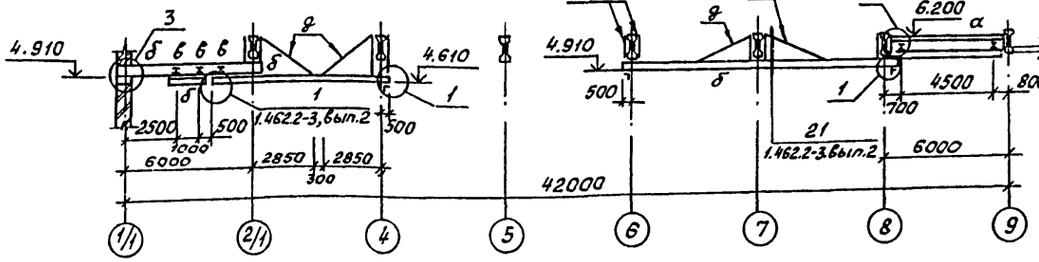

3-3

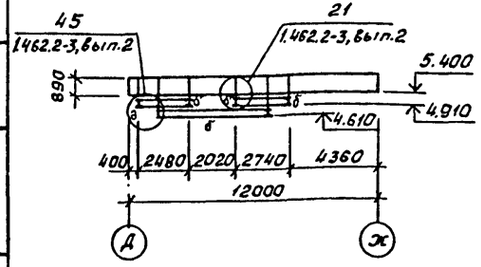

4-4

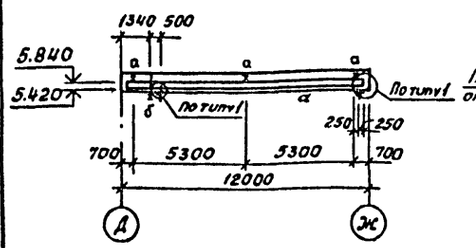

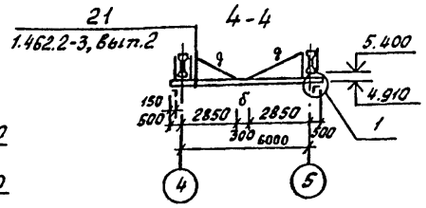

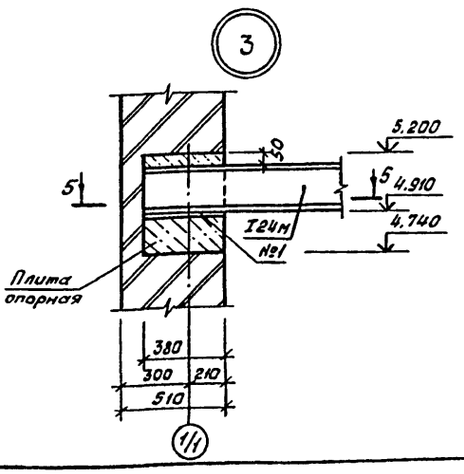

5-5

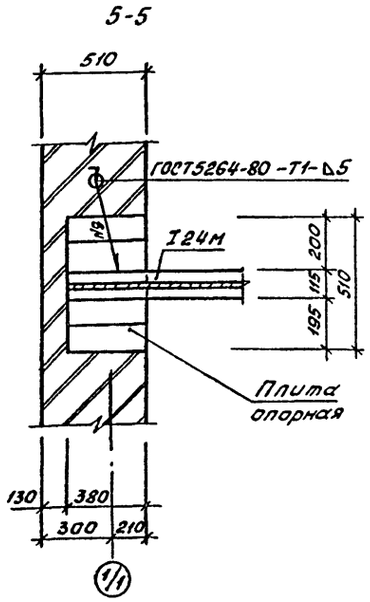

Ведомость элементов

Марка	Сечение: Эскиз	Поз.	Сечение: Состав	Опорные усилия: M (тс.м.)	Опорные усилия: N (тс)	Опорные усилия: Q (тс)	Группа конструкций	Марка металла	Примечание
а	I	1	I 36 М					ВСт3Гпс5 ГОСТ380-71*	2431,8кг
б	I	2	I 24 М						3159,75кг
								ВСт3сп5-1 ТУ14-1-3023-80	
в	I	3	I 18						28,8кг
г	][	4	2[60×40×3					ВСт3сп6-1 ТУ14-1-3023-80	181,79кг
д	L	5	L 63×5						218,35кг
е	[	6	[16						109,7кг

Серия 1.426.2-3, вып.2 — 1

Указания по изготовлению и монтажу и приемке подвесных путей - см. серию 1.426.2-3, вып.2.

Согласовано

Инв.№ подл. | Подп. и дата | Взам.инв.№ | Инв.№ дубл. | Подп. и дата | Рук.гр.ТХ | Насонов

Нач.отд	Калабухов		
Н.контр.	Пачинский		
Гл.спец.	Нейбург		
ГИП	Усталов		
Рук.гр.	Пономарёва		
Ст.инж.	Савенков		
Ст.инж.	Нагорная		

Привязан

Инв.№

929-02

ТП411-2-183.87-КМ

Спец.цех по пр-ву товаров нар.потребл.из отходов дров и низкосортной древесины с годовой программой 0,5...0,7млн.руб.

Стадия	Лист	Листов
РП	4	

Схема расположения элементов подвесного транспорта. Узлы. Сечения

Воронежский филиал Союзгипролесхоз

Копировал Решетило

Формат А2

Альбом II

Типовой проект 411-2-183.87

Схема расположения металлических лестниц, площадок, ограждений

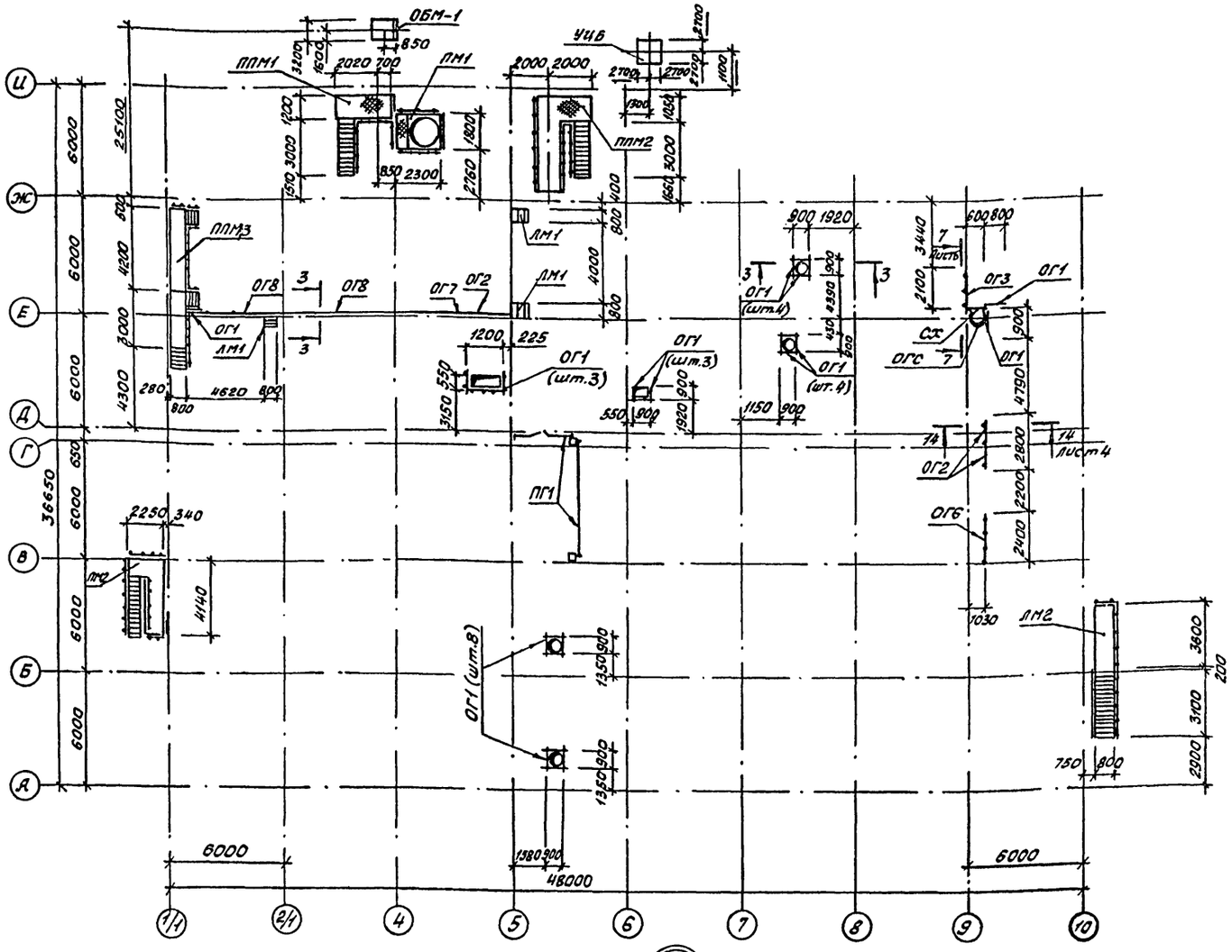

Схема расположения металлических балок в транспортерной галерее в осях 7-8

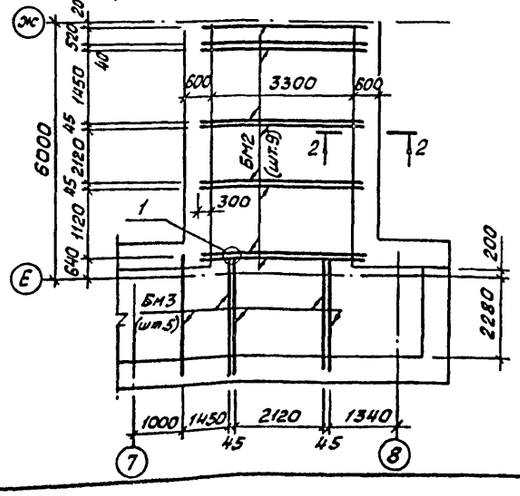

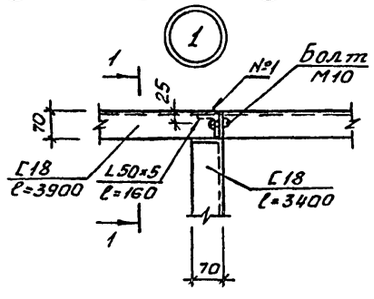

2-2

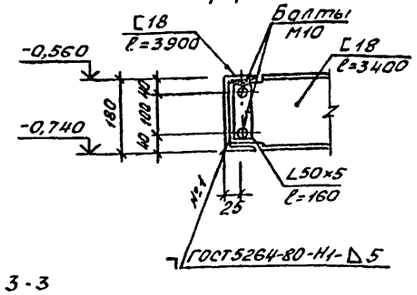

3-3

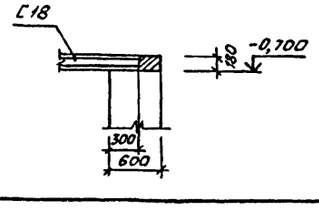

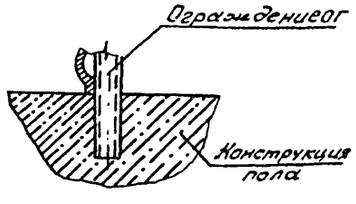

Спецификация к схемам расположения металлических лестниц, площадок, ограждений, металлических балок в транспортерной галерее в осях 7-8.

Марка, поз.	Обозначение	Наименование	Кол.	Масса ед., кг.	Примечание
		Схема расположения			
		металлических лестниц			
		площадок, ограждений			
ЛМ1	Лист 6	Лестница металлическая ЛМ1	3	24,9	
ЛМ2		ЛМ2	1	401,0	
		Ограждение			
ОГ1	1.450.3-3, вып. 1	ОГПМХЭБ-10,9	25	10,5	
ОГ2		ОГПМХЭБ-10,14	3	13,9	
ОГ3		ОГПМХЭБ-10.21	1	16,7	
ОГ6		ОГПМХЭБ-10.24	2	22,8	
ОГ7		ОГПМХЭБ-10.36	1	33,1	
ОГ8		ОГПМХЭБ-10,60	3	55,6	
СХ		Стремянка СХ-40	1	65,8	
ОГС		Ограждение стремянки ОГС 18,4	1	18,8	
ОБМ1	Лист 9	Опора под бункер метал-			
		лическая ОБМ1	1		
		Площадка переходная			
ППМ1	Лист 6	металлическая ППМ1	1		
ППМ2	Лист 7	ППМ2	1		
ПГ1		Панели перегородок ПГ1	1		
ППМ3	Лист 8	Площадка переходная			
		металлическая ППМ3	1		
ПМ1	Лист 7	Площадка металлическая ПМ1	1		
ПМ2	Лист 9	ПМ2	1		
УЦБ	Шифр-Б14, вып. II	Опоры под циклоны N20 УЦБ-4(1)	1		
		Схема расположения метал-			
		лических балок в транспор-			
		терной галерее в осях 7-8			
		Балки металлические			
		Швеллер 18 ГОСТ 8240-72* / Вст3сп5-1ТУ14-1-3023-80			
БМ2		ℓ = 3400	9	62,6	
БМ3		ℓ = 3900	5	71,76	

929-02

Нач.отд.	Калабухов	
Н.контр.	Пачинский	
Гл.спец.	Нейбург	
ГИП	Усталов	
Рук.гр.	Пономарёва	
Ст.инж.	Савенков	
Ст.инж.	Нагорная	

ТП411-2-183.87-КМ

Привязан

Инв.№

Спец.цех по пр-ву товаров нар.потреб из отходов дров и низкосортной древесины с годовой программой 0,5...0,7 млн.р.

Схемы расположения металлических лестниц, площадок, ограждений, металлических балок в транспортерной галерее в осях 7-8

Стадия	Лист	Листов
РП	5	

Воронежский филиал Союзгипролесхоз

Инв.№ подл. | Подп. и дата | Вз.инв.№

Копировал Решетило

Формат А2

Альбом II

Типовой проект 411-2-183.87

Лестница ЛМ1

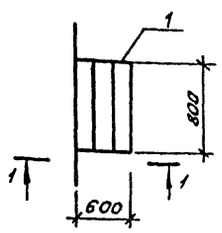

1-1

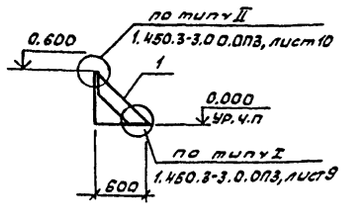

3-3

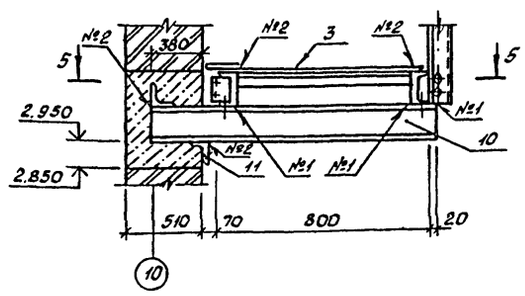

Лестница ЛМ2

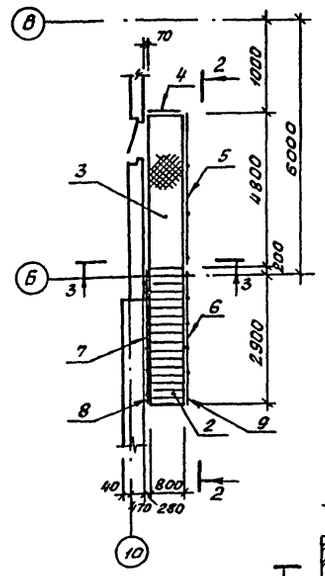

2-2

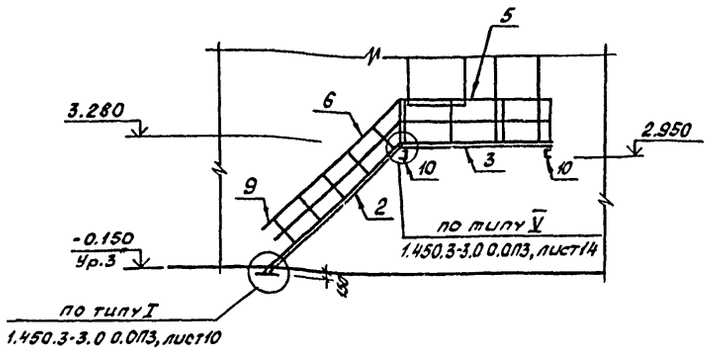

Площадка ППМ1

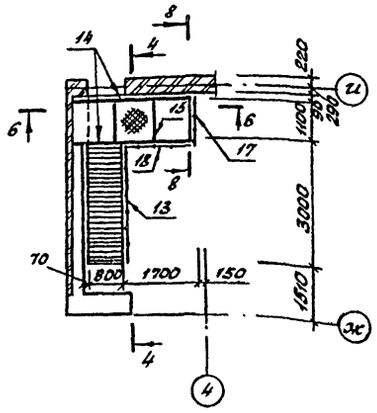

4-4

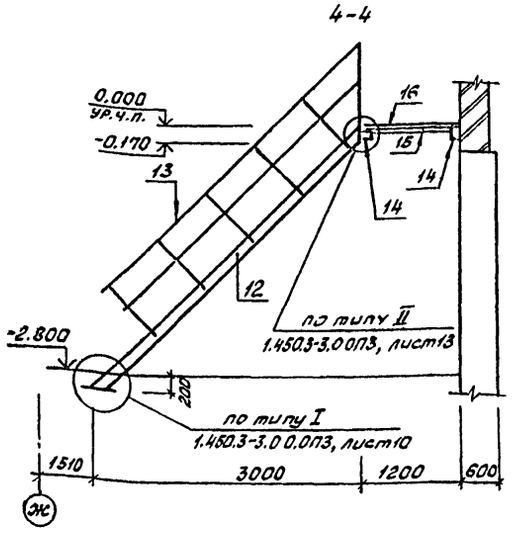

Спецификация элементов лестниц ЛМ1, ЛМ2, площадки ППМ1

Марка, поз.	Обозначение	Наименование	Кол.	Масса ед., кг.	Примечание
		Лестница ЛМ1			
		Марш лестничный			
1	1.450.3-3, вып.1	МЛХШ45-6.8	1	24,9	
		Лестница ЛМ2			
		Марш лестничный			
2		МЛХШ45-36.8	1	151,2	
3		Площадка ПМХШ-48.8	1	167,7	
		Ограждение площадки			
4		ОГПМХЭБ-12.9	1	19,4	
5		ОГПМХЭБ-12.48	1	77,7	
		Ограждение лестничного			
6		марша ОГпМЛХЭБ45-12,36	1	41,8	
7	1.450.3-3, вып.1	ОГпМЛХЭБ45-12,36	1	41,8	
8		Доборный элемент ДХ8	1	0,3	
9		Доборный элемент ДХ9	1	0,3	
		Швеллер С16 ГОСТ 8240-72* Вст3сп5-1 ТУ14-1-3023-80			
10		ℓ=12 10	2	18.0	
		Уголок 100×100×10 ГОСТ 8509-86 Вст3кп2 ГОСТ 380-71*			
11		ℓ=300	4	4,6	
		Площадка ППМ1			
12	1.450.3-3, Вып.1	Марш лестничный МЛХШ45-30.8	1	126,1	
		Ограждение лестничного			
13		марша ОГпМЛХ45-10.30	1	21,2	
		Швеллер С16 ГОСТ 8240-72* Вст3сп5-1 ТУ14-1-3023-80			
14		ℓ=2120	2	38,6	
15	ГОСТ 19903-74*	Лист 60×4 ℓ=1125	3	2,1	
16	ГОСТ 8568-77**	Рифленая сталь δ=4			116,2кг
		Ограждение площадки			
17	1.450.3-3, Вып.1	ОГПМХЭБ-10.12	1	12,5	
18		ОГПМХЭБ-10,18	1	18,7	

5-5

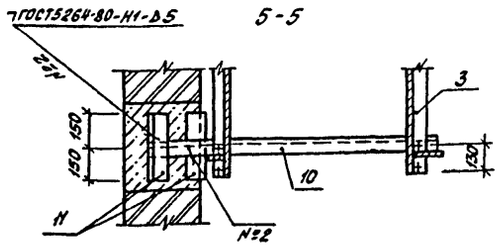

6-6

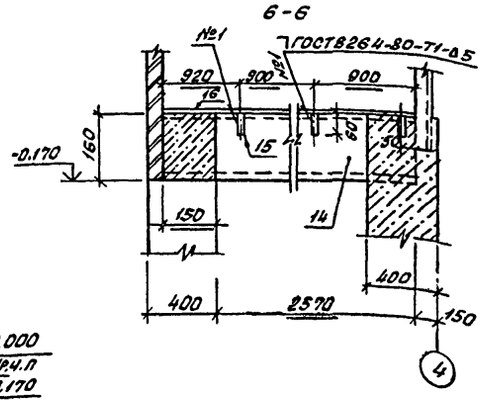

7-7

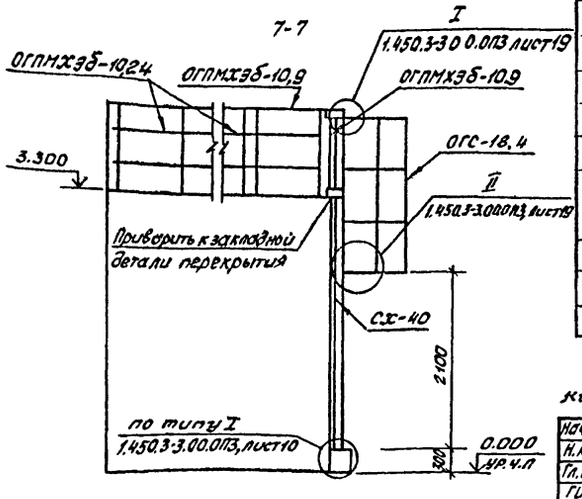

8-8

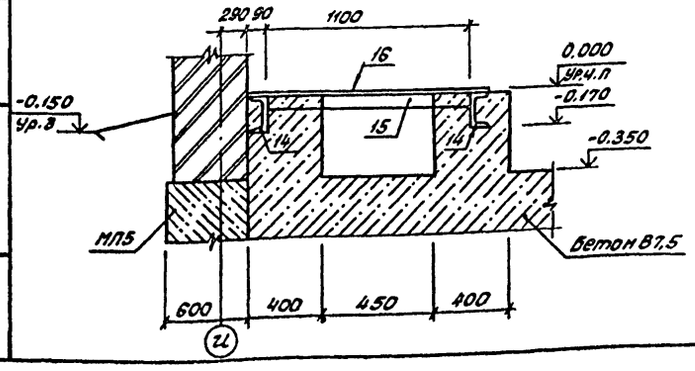

Инв.№подл. | Подп. и дата | Взам.инв.№

Указания по изготовлению и монтажу металлических конструкций см. серия 1.450.3-3, вып.0

929-02

Нач.отд.	Калабухов		ТП411-2-183.87-КМ	
Н.контр.	Гачинский			
Гл.спец.	Нейбург			
ГИП	Усталов			
Рук.гр.	Пономарева			
Ст.инж.	Савенков		Спец.цех по пр-ву товаров нар. потреб. из отходов дров и низкосортной древесины с годовой программой 0,5...0,7млн.р.	Стадия: РП; Лист: 6; Листов:
Ст.инж.	Нагорная		Лестница ЛМ1, ЛМ2. Площадка ППМ1	Воронежский филиал Союзгипролесхоз

Привязан

Инв.№

Копировал Решетило

Формат А2

Альбом II

Типовой проект 411-2-183.87

Площадка ППМ2

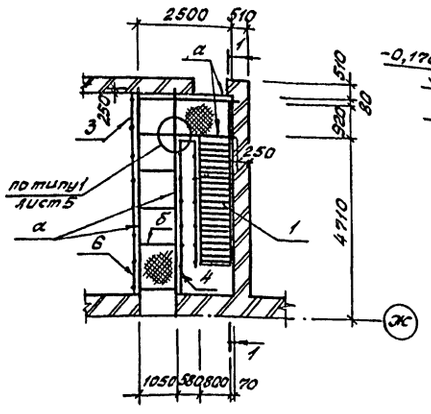

1-1

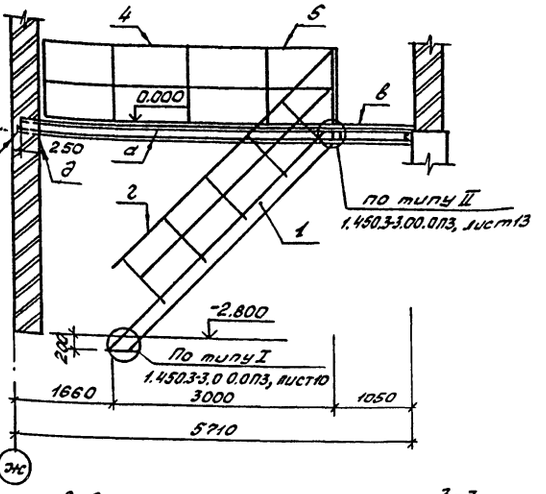

Площадка ПМ1

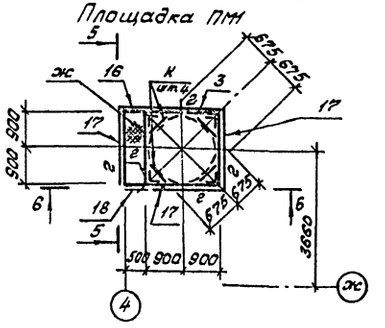

4-4

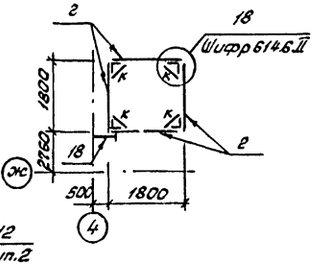

Перегородка ПГ1

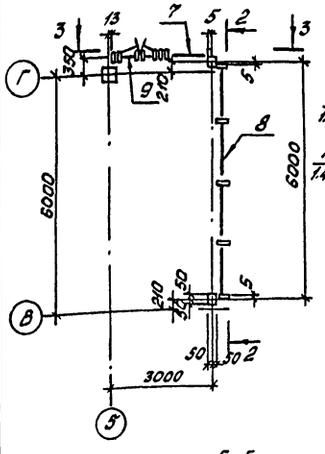

2-2

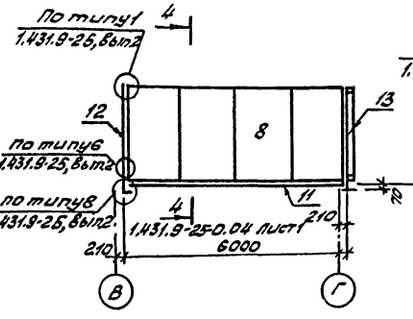

3-3

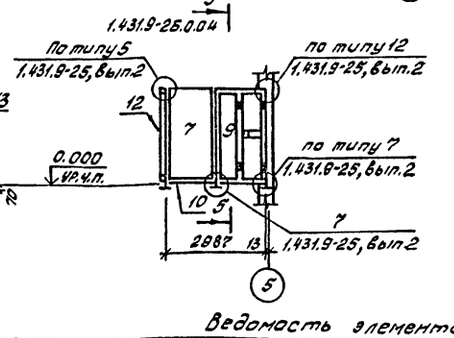

5-5

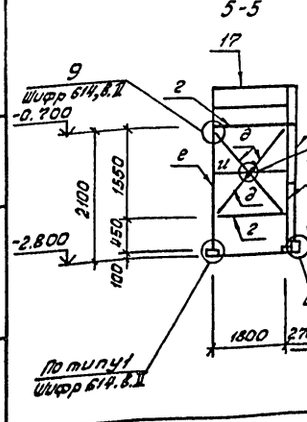

6-6

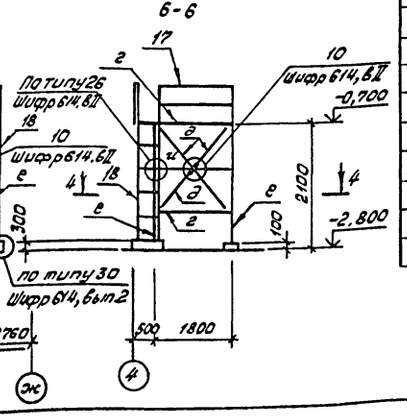

Ведомость элементов

Марка	Сечение Эскиз	Поз.	Состав	Опорные усилия M (тс.м)	N (тс)	Q (тс)	Группа констр.	Марка металла	Примечание
				Площадка ППМ2					
а	⊏	1	⊏16				IV	Вст3кп2 ГОСТ380-71*	225,78кг
б	—	2	-60×4						11,84кг
в	—	3	Рифленая сталь δ=4						248,5кг
				Площадка ПМ1					
г	⊏	4	⊏16	0,7	—	1,7	III		232,88кг
д	∟	5	∟75×6						130,63кг
е	∟	6	∟125×8	—	5,3	—			157,6кг
ж	—	7	-ПВ508	конструктивно					138,27кг
и	⊏	8	⊏14						88,56кг
к	⊏	9	⊏20						44,16кг

Спецификация типовых элементов площадок ППМ2, ПМ1, перегородки ПГ1

Марка, поз.	Обозначение	Наименование	Кол.	Масса ед., кг.	Примечание
		Площадка ППМ2			
		Марш лестничный			
1		МЛХШ45-3.0.8	1	126,1	
		Ограждение лестничного			
2		го марша ОгпМЛХ45-10.30	1	21,2	
	1.450.3-3, Вып. 1	Ограждение площадки			
3		ОГПМХ3Б-10.14	1	13,9	
4		ОГПМХ3Б-10.22	1	21,4	
5		ОГПМХ3Б-10.24	1	22,8	
6		ОГПМХ3Б-10.36	1	33,1	
		Перегородка ПГ1			
7		Панель перегородки ПГ1,5×2,4	1	100	
8		ПГ6×2,4	1	386	
9		ПД1,5×2,4	1	129	
10	1.431.9-25, Вып.1	Ригель РН1,5	1	5,4	
11		РН6	1	21,2	
12		Стойка СК2,4,-1	1	30,9	
13		СК2,4-4	1	30,9	
14	1.431.9-25, Вып.2	Уголок Ц40×4 ℓ=400	2	0,97	
15		Швеллер 80×40×3 ℓ=80	1	0,32	
		Площадка ПМ1			
		Ограждение площадки			
16		ОГПМХ3Б-10,9	1	10,5	
3	1.450.3-3, Вып.1	ОГПМХ3Б-10.14	1	13,9	
17		ОГПМХ3Б-10.18	3	18,7	
18		Стремянка СХ-28	1	54,3	

929-02

Нач.отд.	Колобухов		ТП411-2-183.87-КМ
Н.контр.	Лачинский		
Гл.спец.	Необург		
ГИП	Усталов		
Рук.гр.	Пономарева		
Ст.инж.	Савенков		
Ст.инж.	Нагорная		

Спец. цех по пр-ву товарной потреб. из отходов дров и низкосортной древесины с годовой программой 0,5...0,7 млн.р.

Стадия	Лист	Листов
РП	7	

Площадка ППМ2, перегородка ПГ1, площадка ПМ1

Воронежский филиал Союзгипролесхоз

Привязан

Инв. №

Инв.№ подл. | Подпись и дата | Взам.инв.№

Копировал Решетило

Формат А2

Альбом II

Типовой проект 411-2-183.87

Площадка ППМ3

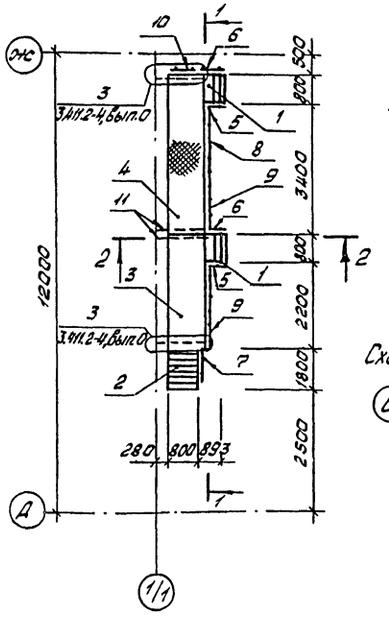

1-1

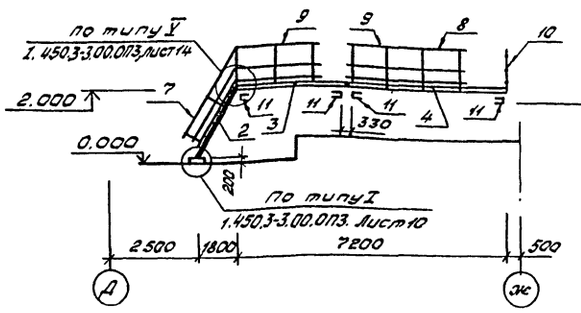

2-2

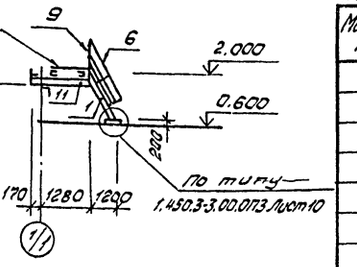

Спецификация площадки ППМ3 и к схемам расположения лестниц ЛП1; ЛП2

Марка, поз.	Обозначение	Наименование	Кол.	Масса ед., кг	Примечание
		Площадка ППМ13			
		Марш лестничный			
1		МЛХШ45-12.8	2	50,9	
2		МЛХШ45-18.8	1	76	
3		Площадка ПМХШ-30.10	1	121,4	
4		ПМХШ-42.10	1	166,4	
		Ограждение лестничного			
5	1.450.3-3, Вып.1	марша ОГпМЛХ45-10.12	2	7,5	
6		ОГпМЛХ45-10.12	2	7,5	
7		ОГпМЛХ45-10.18	1	12,5	
		Ограждение площадки			
8		ОГПМХ3Б-10.12	1	12,5	
9		ОГПМХ3Б-10-22	2	21,4	
10		ОГПМХ3Б-10,9	1	10,5	
11	3.411.2-4, Вып.1	Опора ОК11	4	15,6	
		Схемы расположения			
		лестниц ЛМ3, ЛМ4			
12		Лестница пожарная ЛМ3	1	124.0	
13		ЛМ4	1	99.0	

Схема расположения лестницы ЛМ3

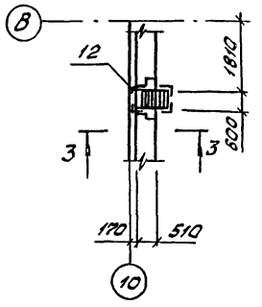

Схема расположения лестницы ЛМ4

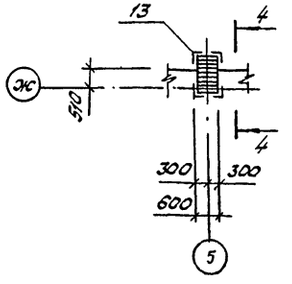

3-3

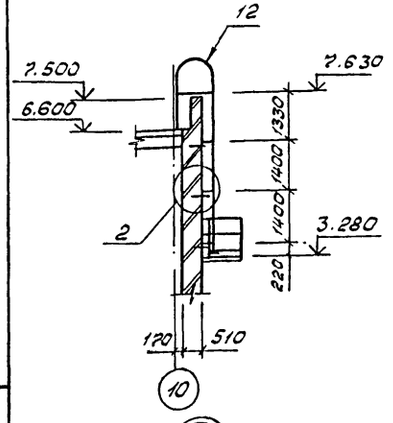

4-4

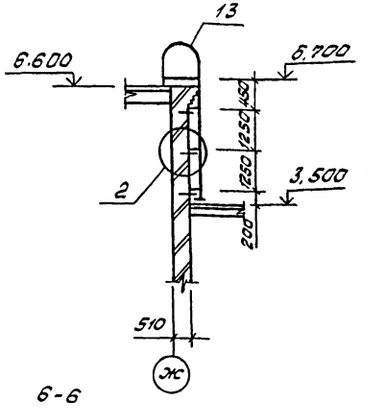

ЛМ3, ЛМ4

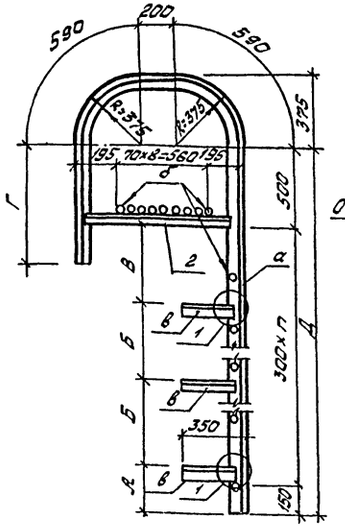

Ведомость элементов

Марка	Сечение: Эскиз	Поз.	Состав	Опорные усилия: M, тс.м	N, тс	Q, тс	Группа констр.	Марка металла	Примечание
а	L		L63×63×5	конструктивно			IV	Вст3кп2 ГОСТ380-71*	59,19кг
б	•		•Ф18АI						30,0кг
в	L		L63×63×5						9,05кг
г	L		L63×63×5						18,29кг
д	L		L63×63×5						3,45кг
е	–		– δ=8						13,19кг
ж	–		– δ=6						9,91кг

5-5

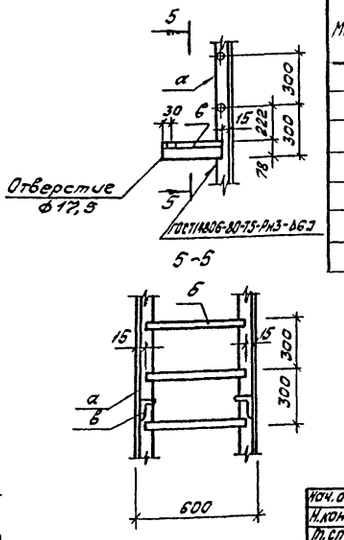

6-6

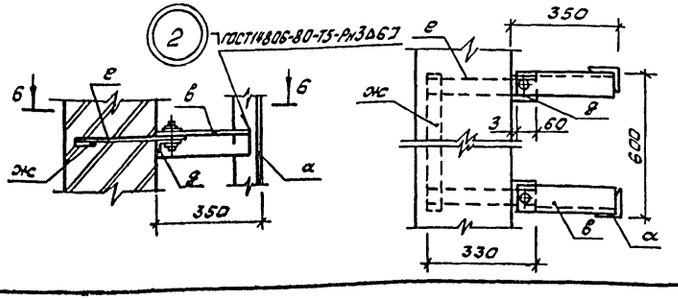

Марка	А	Б	В	Г	Д	П
ЛМ1	220	1400	1330	1530	4850	14
ЛМ2	200	1250	450	600	3650	10

929-02

Нач.отд.	Кагадухов		ТП411-2-183.87-КМ
Н.контр.	Починский		
Т.спец.	Нейбуре		
ГИП	Усталов		
Рук.гр.	Тамарчева		
Ст.инж.	Габенков		
Ст.инж.	Нагарная		

Спец.цех.пол.в/товаров нар.потреб.из отходов дров и низкосортной древесины годовой программой 0,5...0,7 млн.р.

Стадия	Лист	Листов
РП	8	

Площадка ППМ3 Лестницы ЛМ3, ЛМ4

Воронежский филиал Союзгипролесхоз

Привязан

Инв.№

Инв.№ подл. | Подп. и дата | Взам.инв.№

Копировал Рачеткин

Формат А2

Типовой проект 411-2-183.87 Альбом II

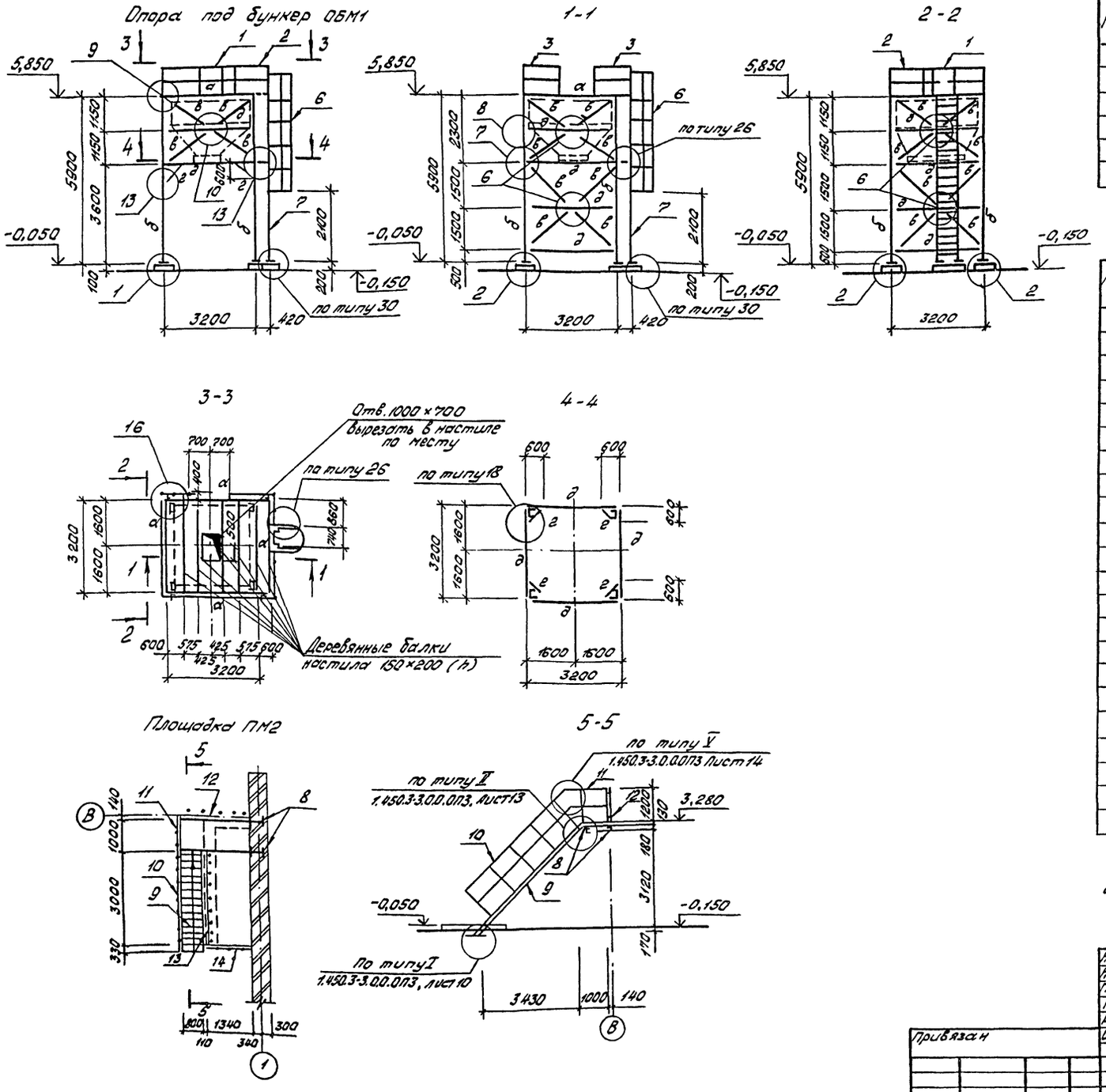

Ведомость элементов

Марка	Сечение: Эскиз	Поз.	Состав	Опорные усилия: M, тс·м	N, тс	Q, тс	Группа констр.	Марка металла	Примечание
а	[		[16	0,7	–	1,7	IV	Вст3пс6-1 ТУ-14-1-3023-80	199 кг
б	[		[20	—	5,3	—			703 кг
в	L		L 75×6	конструктивно				Вст3кп2 ГОСТ380-71*	387 кг
г	L		L 63×5				VI		75 кг
д	[		[14						551 кг
е	[		[20						11 кг

Спецификация типовых конструкций

Марка, поз.	Обозначение	Наименование	Кол.	Масса, ед, кг	Примечание
		Опора под бункер БМ1			
		Ограждение площадок			
1	1.450.3-3, вып.1	ОГПМХЭБ-12.18	2	19,8	
2		ОГПМХЭБ-12.14	2	14,7	
3		ОГПМХЭБ-12.12	2	13,3	
4		ОГПМХЭБ-12.9	1	11,2	
5		ОГПМХЭБ-12.15	1	17,8	
		Ограждение стремянки			
6		ОГС-36.4	1	33,3	
7		Стремянка СХ58	1	98.3	
		Площадка ПМ2			
8	411-2-183.87-КЖИ-18.000	Балка БМ1	2		
		Марш лестничный			
9	1.450.3-3, вып.1	МГХШ 45-36.8	1	151,2	
		Ограждение лестничного марша			
10		ОГЛ МЛХЭБ45-12.36	1	41,8	
		Ограждение площадок			
11		ОГПМХЭБ-12.12	1	13,3	
12		ОГПМХЭБ-12.22	1	22,6	
13		ОГПМХЭБ-12.30	1	30,5	
14		ОГПМХЭБ-12.14	1	14,7	

Все узлы, кроме оговоренных, по шифру 614, выпуск II

929-02

Нач.отд.	Калабухов	
Н.контр.	Лачинский	
Гл.спец.	Нейбург	
ГИП	Усталов	
Рук.гр.	Пономарева	
Ст.инж.	Нагорная	

ТП411-2-183.87-КМ

Привязан

Инв. №

Спец. цех по пр-ву товаров нар. потреб. из отходов дров и низкосортной древесины с годовой программой 0,5...0,7 млн. р.

Стадия	Лист	Листов
РП	9	

Опора под бункер ОБМ1
Площадка металлическая ПМ2

Воронежский филиал Союзгипролесхоз

Инв. № подл. | Подп. и дата | Взам. инв. №

Копировал Решетнева Формат А2

Типовой проект 411-2-183.87 Альбом II

Ведомость рабочих чертежей основного комплекта

Лист	Наименование	Примеч.
1	Общие данные	
2	Схема расположения элементов эстакады.	
	Узлы. Сечения	
3	Схема расположения элементов жёлоба скребкового транспортёра. Сечения. Узлы	
4	Схема расположения элементов корова скребкового транспортёра. Сечения	
5	Схема расположения элементов бревнотаски	
	БР1. Узлы 1,2. Сечения 1-1, 2-2	
6	Узел 3. Сечения 3-3, 4-4	
7	Схема расположения элементов дробильного	
	отделения. Узлы. Сечения	

Ведомость спецификаций

Лист	Наименование	Примеч.
2	Спецификация к схеме расположения элементов эстакады (начало)	
3	Спецификация к схемам расположения элементов эстакады (окончание) и желоба скребкового транспортёра	
4	Спецификация к схеме расположения элементов корова скребкового транспортёра	
6	Спецификация к схеме расположения элементов бревнотаски БР1	
7	Спецификация к схемам расположения элементов дробильного отделения	

Типовой проект разработан в соответствии с действующими нормами и правилами и предусматривает мероприятия, обеспечивающие взрывную, взрывопожарную и пожарную безопасность при эксплуатации здания

Главный инженер проекта /Усталов/

Схема расположения сооружений, разработанных в марке „КД"

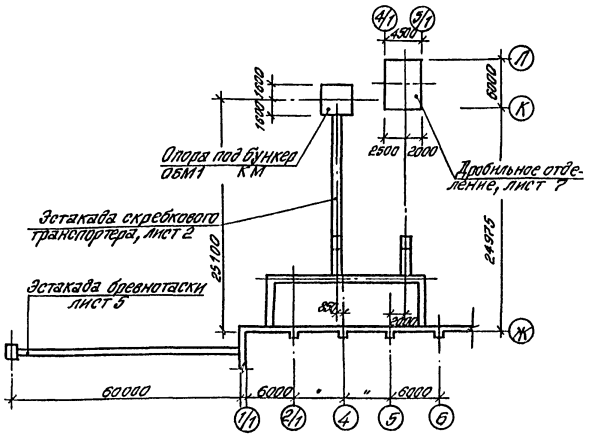

Общие указания

1. Изготовление, приемку и монтаж деревянных конструкций производить в соответствии с требованиями СНиП III-19-76 „Деревянные конструкции."
2. Все конструкции должны защищаться от гниения и возгорания в соответствии с требованиями СНиП 3.04.03-85 „Защита строительных конструкций от коррозии."
3. Материал деревянных конструкций - сосна II категории по ГОСТ 8486-66**. Влажность не более 25%
4. Все деревянные конструкции антисептируются трехпроцентным раствором фтористого натрия
5. Опоры эстакад транспортеров и элементы сооружений, соприкосающиеся с грунтом, пропитать в горяче-холодных ваннах маслянистыми антисептиками или обработать антисептическими пастами марки 200. Зону опор вблизи поверхности грунта (шейки) дополнительно защитить антисептическими бандажами
6. Деревянные элементы пролетных строений эстакад транспортеров, элементы бункера в местах соприкосновения с бетоном или стальными конструкциями, сопряжения в узлах, необходимо обработать антисептическими пастами марки 200. В этих местах проложить слой рубероида
7. Все наземные деревянные конструкции сооружений после окончания строительно-монтажных работ окрасить атмосферостойчивыми огнезащитными красками
8. Сварку производить электродами типа Э-42, толщиной шва равной наименьшей толщине свариваемых элементов
9. Стальные изделия и конструкции окрасить эмалью ПФ-115 для наружных работ за 2 раза по двум слоям грунта ГФ-020

Согласовано

Инв. № подл. | Подпись и дата | Взам. инв. №

929-02

Инв. №			Привязан
Нач. отд.	Колабухов		
Н. контр.	Ганчинский		ТП 411-2-183.87-КД
Гл. спец.	Авнбург		
ГИП	Усталов		
Рук. гр.	Пономарёва		
Гл. инж.	Савенков		Стадия: РП; Лист: 1; Листов: 7
Инж.	Хилежанина		Опущен по пр-ту товаров нар. потребл. из отходов, фрез и низкосортной древесины, с годовой программой 0,5 тыс. куб. м
			Общие данные
			Воронежский филиал СОЮЗГИПРОЛЕСХОЗ

Альбом II

Типовой проект 411-2-183.87

Схема расположения элементов эстакады

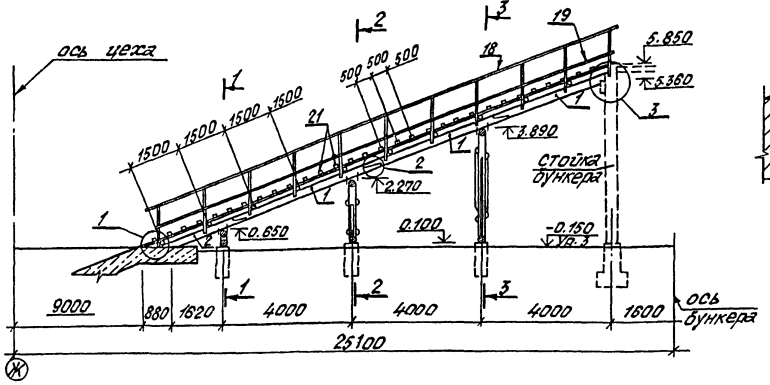

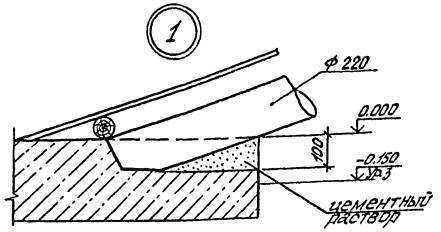

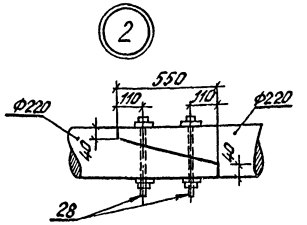

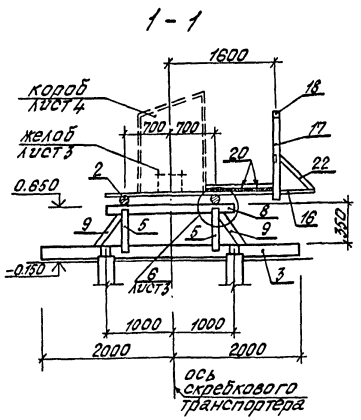

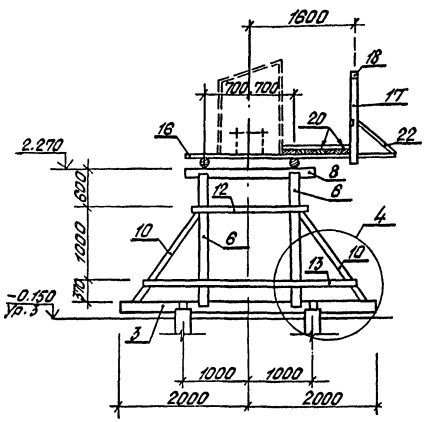

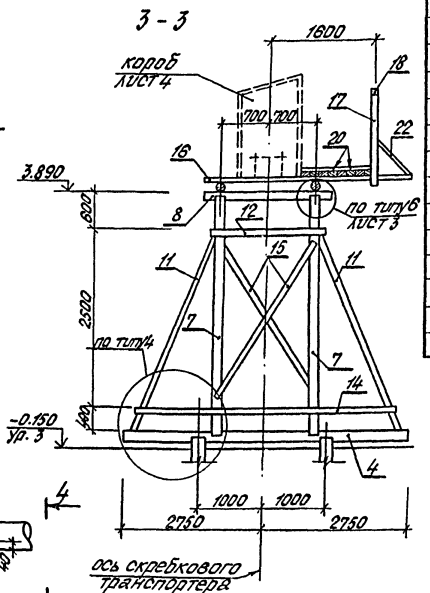

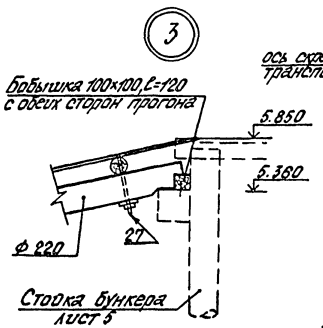

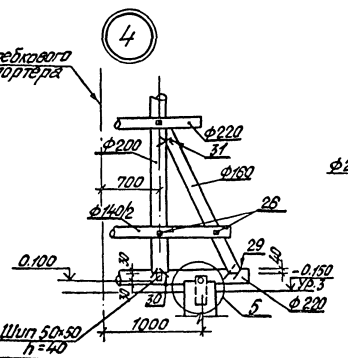

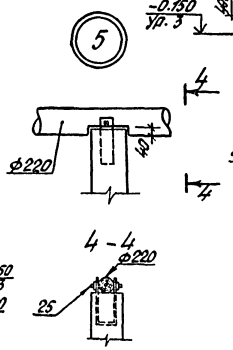

Спецификация к схеме расположения элементов эстакады (начало)

Марка, поз.	Обозначение	Наименование	Кол.	Масса ед.кг.	Примечание
		Эстакада скребкового транспортера			
		Деревянные конструкции			
1		Прогон ф220 (с учетом стыков)			
		ℓ=5400	6		0.21м³
2		ℓ=3300	2		0.13м³
3		Лежень ф 220			
		ℓ=4000	2		0.15м³
4		ℓ=5500	1		0.20м³
5		Стойка ф 200			
		ℓ=310	2		0.01м³
6		ℓ=1930	2		0.06м³
7		ℓ=3550	2		0.11м³
8		Насадка ф220, ℓ=2000	3		0.076м³
9		Подкос ф120, ℓ=360	2		0.004м³
10		Подкос ф160, ℓ=2230	2		0.045м³
11		ℓ=4100	2		0.082м³
12		Схватка ф 140/2			
		ℓ=1800	4		0.014м³
13		ℓ=3200	2		0.025м³
14		ℓ=4600	2		0.035м³
15		ℓ=2900	2		0.022м³
16		Поперечина ф140, ℓ=3300	11		0.05м³
17		Стойка перил 130×75, ℓ=1400	11		0.014м³
18		Поручень 130×75	16пм		0.156м³
19		Ограждение 100×40	16пм.		0.064м³
20		Доски настила 180×40	96пм.		0.69м³
21		Ходовые бруски 40×40, ℓ=1000	33		0.0016м³
22		Подкос 100×40, ℓ=600	11		0.0024м³

1. Прогоны поз. „1" стыковать на расстоянии не более 1.0м от опор.

929-02

Нач.отд.	Калабухов		ТП 411-2-183.87- КД
Н.контр.	Пачинский		
Гл.спец.	Нейбург		
ГИП	Усталов		
Рук.гр.	Пономарева		
Инжен.	Вылегжанина		

Привязан

Инв. №

Спецпех по пр-ву товаров нар. потр. из отходов, дров и низкосортной древесины с годовой программой 0.5...1 тыс.м.р	Стадия	Лист	Листов
	РП	2	
Схема расположения элементов эстакады. Узлы. Сечения	Воронежский филиал СОЮЗГИПРОЛЕСХОЗ		

Согласовано: Рук.гр. ТХ Насонова

Инв.№ подл. | Подпись и дата | Взам.инв.№

Копировал: Ярош

формат А2

Альбом II

Типовой проект 411-2-183.87

Схема расположения элементов желоба скребкового транспортера

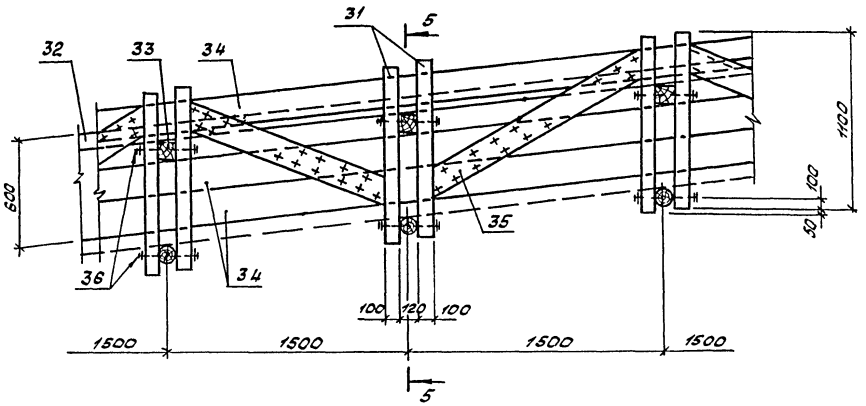

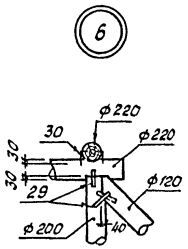

5-5

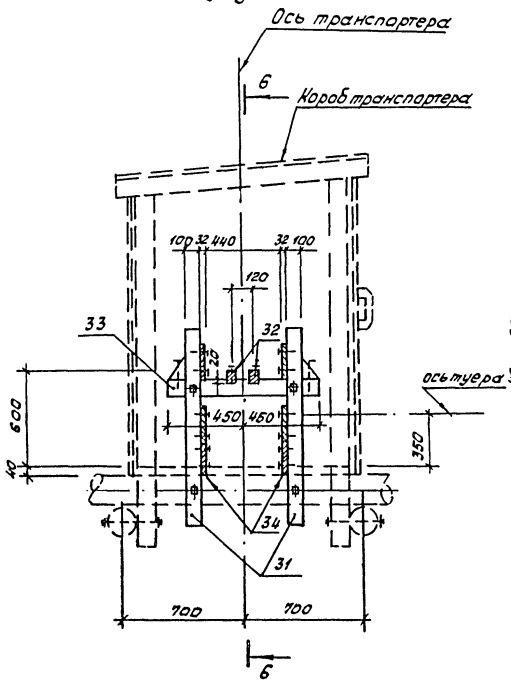

6-6

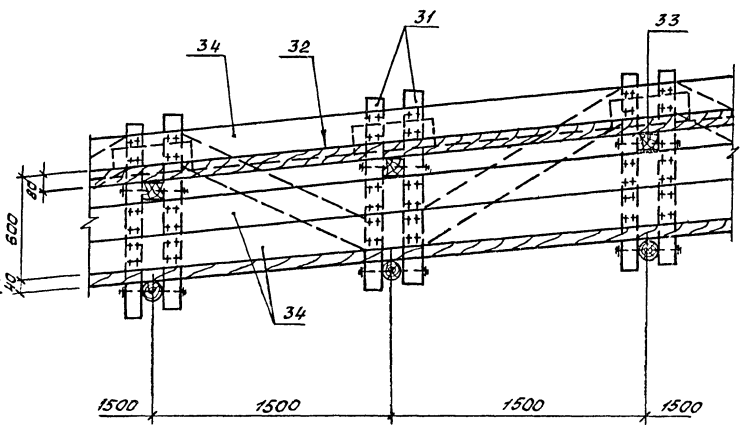

Спецификация к схемам расположения элементов эстакады (окончание) и желоба скребкового транспортера

Марка, поз.	Обозначение	Наименование	Кол.	Масса ед., кг.	Примечание
		Эстакада скребкового транспортера			
		Металлические детали			
23	ГОСТ 7798-70*	Болт М12×240.58	6		
	ГОСТ 5915-70*	Гайка М12,5	6	0,257	
	ГОСТ 11371-78*	Шайба 12.01	12		
24		Нагель ф12 АI, ГОСТ 5781-82*, ℓ=370	12		
	ГОСТ 5915-70*	Гайка М12,5	24	0,371	
	ГОСТ 11371-78*	Шайба 12,01	24		
25		Нагель ф12 АI, ГОСТ 5781-82*, ℓ=400	28		
	ГОСТ 5915-70*	Гайка М12,5	56	0,4	
	ГОСТ 11371-78*	Шайба 12,01	56		
26	ГОСТ 7798-70*	Болт М16×300.58	4	0,535	
	ГОСТ 5915-70*	Гайка М16,5	4		
	ГОСТ 11371-78*	Шайба 16,01	6		
27		Уголок ф16 А I, ГОСТ 5781-82*, ℓ=350	6	0,6	
28		Скоба прямая ф10 АI, ГОСТ 5781-82*			
		ℓ=430	36	0,27	
29		ф8 АI ГОСТ 5781-82*, ℓ=360	8	0,14	
30		Скоба угловая ф10 А I, ГОСТ 5781-82*, ℓ=430	16	0,27	
		Желоб скребкового транспорт.			
		Деревянные детали			
31		Стойка 100×100, ℓ=1100	22		0,01 м³
32		Бруски направляющие 60×80	34 п.м		0,163 м³
33		Скватки поперечные 120×120, ℓ=300	11		0,013 м³
34		Доски бортовые 32×200			0,65 м³
35		Подкосы 16×180			0,09 м³
		Металлические детали			
36		Нагель ф12 АI ГОСТ 5781-82* ℓ=460	44	0,451	
	ГОСТ 5915-70*	Гайка М12,5	88		
	ГОСТ 11371-78*	Шайба 12,01	88		

929-02

Нач.отд.	Калабухов		ТП 411-2-183.87-КД
Н.контр.	Починский		
Гл.спец.	Нейбург		
ГИП	Усталов		
Рук.гр.	Пономарева		
Инж.	Вылегжанина		Спец.цех по пр-ву товаров народ.потр.из отходов дров низкосортной древесины с годовой программой 0,5...0,7 тыс.м³. Стадия: РП; Лист: 3; Листов:
			Схема расположения элементов желоба скребкового транспортера. Узлы. Сечения. Воронежский филиал Союзгипролесхоз

Привязан

Инв. №

Копировал Решетило

Формат А2

Альбом II

Типовой проект 411-2-183.87

Схема расположения элементов короба скребкового транспортера

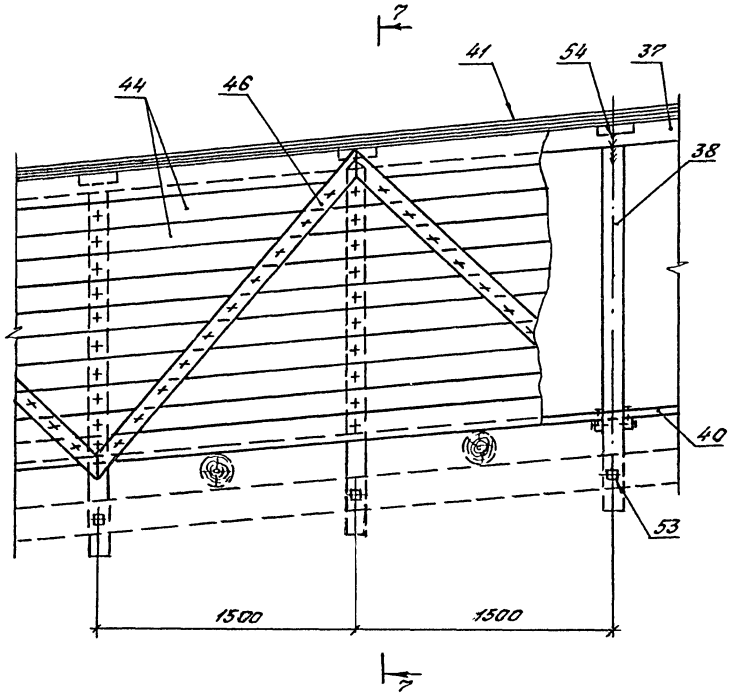

7-7

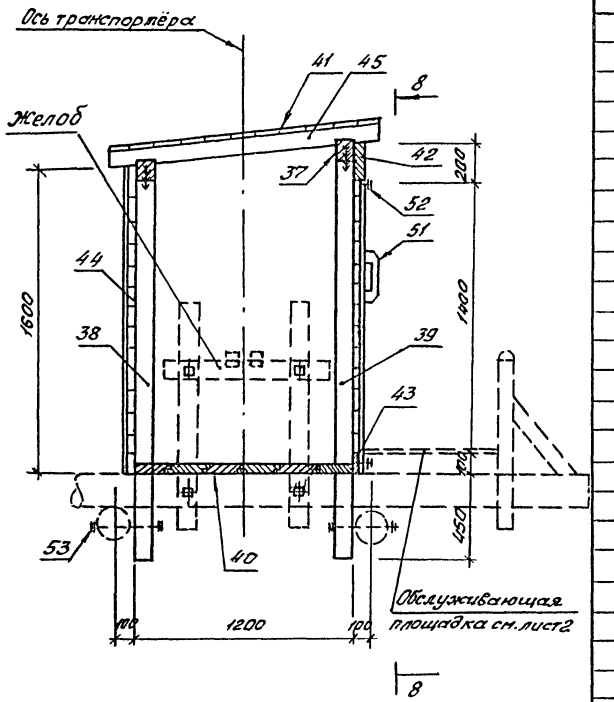

8-8

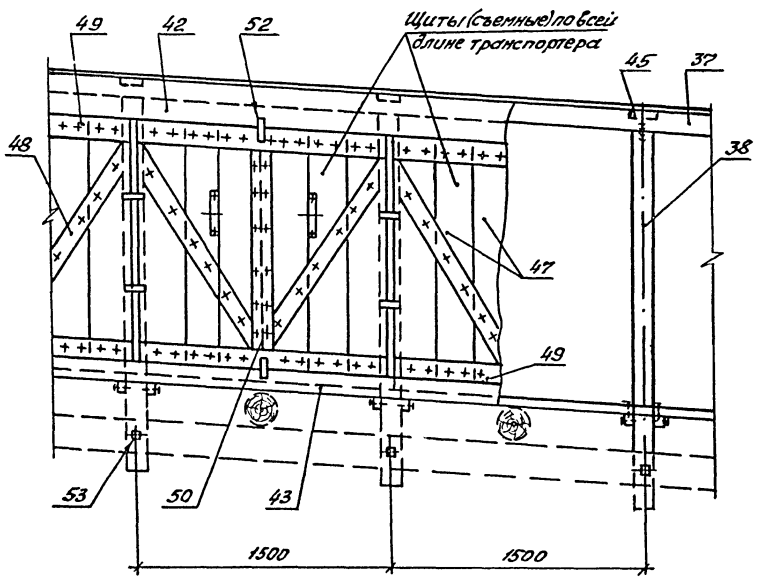

Ручка (поз. 51)

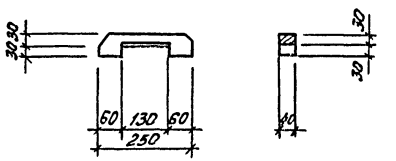

Завертыш (поз. 52)

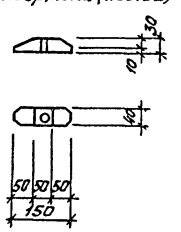

Спецификация к схеме расположения элементов короба скребкового транспортера

Марка, поз.	Обозначение	Наименование	Кол.	Масса ед., кг	Примечание
		Деревянные детали			
37		Обвязка 100×100			0,34 м³
38		Стойка 100×100, ℓ=2050	11		0,0205 м³
39		ℓ=2150	11		0,0215 м³
40		Настил из досок, б=40			0,8 м³
41		б=16			0,037 м³
42		Доска боковой стенки 200×32			0,106 м³
43		100×32			0,0531 м³
44		Обшивка из досок б=16			0,43 м³
45		Поперечная доска			
		100×22, ℓ=1400	11		0,003 м³
46		Раскос 100×16			0,04 м³
47		Доска съёмного щита 180×16			0,347 м³
48		Раскос съемного щита 100×16			0,046 м³
49		Горизонтальная об-			
		вязка щита 100×16			0,05 м³
50		Вертикальная обвязка			
		щита 100×16			0,0216 м³
51		Ручка 60×40, ℓ=250	22		0,0006 м³
52		Завертыш 40×30, ℓ=150	66		0,0001 м³
		Металлические детали			
53		Нагель ф12 AI ГОСТ 5781-82*, ℓ=440	22		
	ГОСТ 5915-70*	Гайка М12,5	44	0,451	
	ГОСТ 11371-78*	Шайба 12.01	44		
54		Закреп ф22 AI,			
		ГОСТ 5781-82*, ℓ=200	22	0,6	

929-02

Нач. отд.	Колабухов		ТП 411-2-183.87-КД
Н. контр.	Почимский		
Гл. спец.	Неибург		
ГИП	Устолов		
Рук. гр.	Пономарева		
Инж.	Вилегжанина		Спец. цех по пр-ву товаров нар. потреб. из отходов дров и низкосортной древесины с годовой программой 05... 07 млн. р.

Стадия	Лист	Листов
РП	4	

Схема расположения элементов короба скребкового транспортера. Сечения

Воронежский филиал Союзгипролесхоз

Привязан

Инв. №

Инв. № подл. | Подп. и дата | Взам. инв. №

Копировал Решетило

Формат А2

Альбом I

Типовой проект 411-2-183.87

Схема расположения элементов бревнотаски БР1

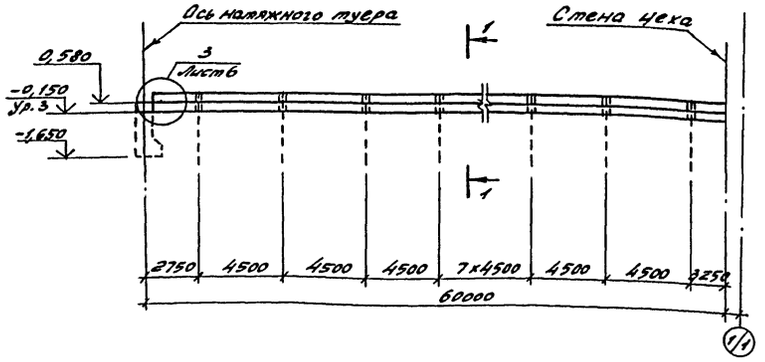

1-1

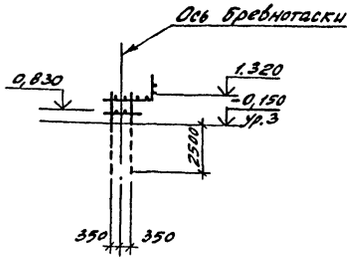

2-2

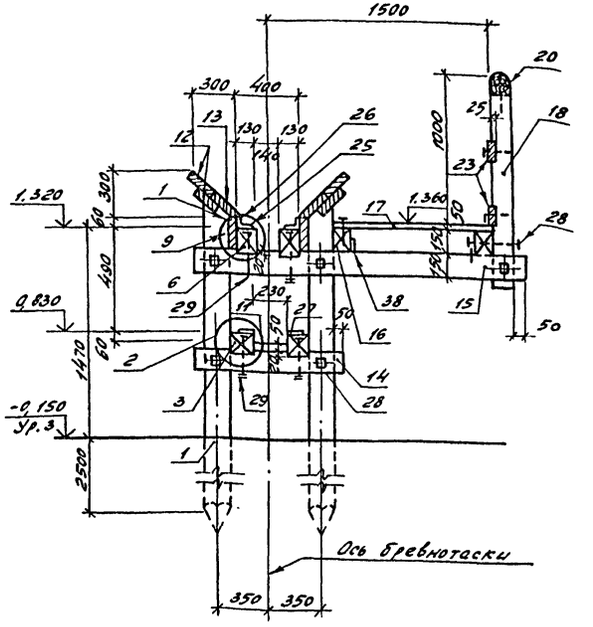

Фрагмент пролетного строения

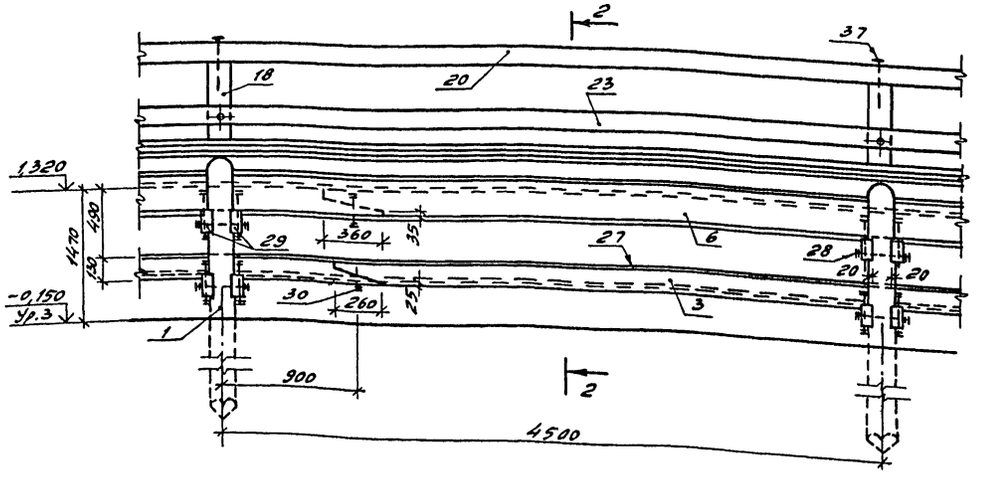

Спецификацию см. лист 6

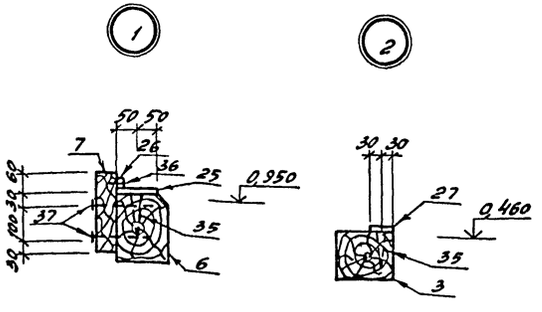

Согласовано

Инв.№ подл. | Подпись и дата | Взам.инв.№

Нач.отд.	Калобухов		
Н.контр.	Лаушкин		
Гл.спец.	Нейбург		
ГИП	Усталов		
Рук.гр.	Ганчарова		
Ст.инж.	Маскакова		
Инж.	Алексанина		

Привязан

Инв.№

929-02

ТП 411-2-183.87-КД

Спецуказ. по-ву тварей, нар. потребл. отходов, дров и низкосортной древесины с годовой прорубкой 0,5...0,7 тыс.м.р.	Стадия	Лист	Листов
	РП	5	
Схема расположения элементов бревнотаски БР1. Узлы 1, 2. Сечения 1-1, 2-2	Воронежский филиал СОЮЗГИПРОЛЕСХОЗ		

Альбом II

Типовой проект 411-2-183.87

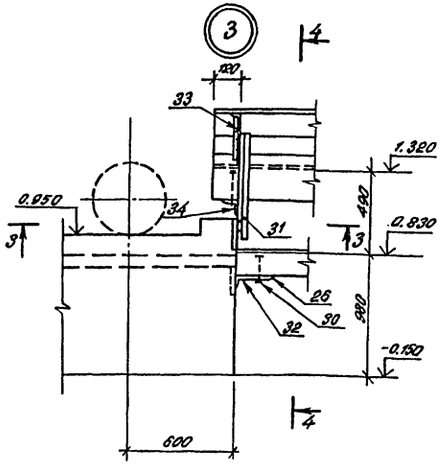

3-3

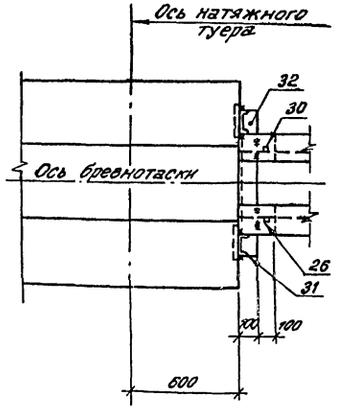

4-4

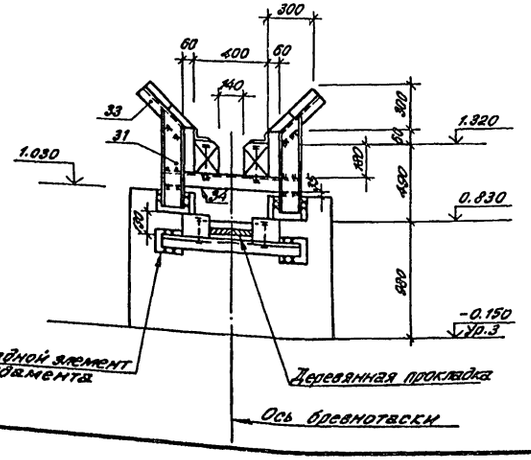

Спецификация к схеме расположения элементов бревнотаски БР1

Марка, поз.	Обозначение	Наименование	Кол.	Масса ед, кг	Примечание
		Деревянные детали			
1		Стойка ф 180, ℓ=4500	26		0.035 м³
2		Нижний направляющий брус 130×150, ℓ=3180	2		0.062 м³
		ℓ=4500	24		0.088 м³
3		ℓ=2350	2		0.046 м³
4		Верхний направляющий брус 130×180, ℓ=3180	2		0.074 м³
5		ℓ=4500	24		0.1 м³
6		ℓ=2350	2		0.055 м³
7		60×220, ℓ=3180	2		0.042 м³
8		ℓ=4500	24		0.059 м³
9		ℓ=2350	2		0.031 м³
10		Зашивка между нижними направляющими 50×110			0.65 м³
11		Доски желоба 50×150			1.79 м³
12		50×180			1.07 м³
13		Поперечины 75×150, ℓ=980	26		0.01 м³
14		ℓ=2200	26		0.02 м³
15		Брусья настила 100×150, ℓ=3740	32		0.056 м³
16		Настил 50×110			3.3 м³
17		Стойки перил 150×150, ℓ=1500	13		0.033 м³
18		Поручни перил 130×150, ℓ=3180	1		0.062 м³
19		ℓ=4500	14		0.088 м³
20		ℓ=2350	1		0.046 м³
21		Заполнение перил 50×100 ℓ=3180	2		0.016 м³
22		ℓ=4500	28		0.023 м³
23		ℓ=2350	2		0.011 м³
24					

Марка, поз.	Обозначение	Наименование	Кол.	Масса ед, кг	Примечание
		Металлические детали			
25		Полоса 100×8 ГОСТ 103-76* Вст3кп2 ТУ 14-1-3023-80		6,28	119 п.м
26		Полоса 40×6 ГОСТ 103-76* Вст3кп2 ТУ 14-1-3023-80		1,88	119 п.м
27		Полоса 60×6 ГОСТ 103-76* Вст3кп2 ТУ 14-1-3023-80		2,83	119 п.м
28		Нагель ф16, AI, ГОСТ 5781-82*, ℓ=400	78		
	ГОСТ 5915-70*	Гайка М16,5	156	0,720	
	ГОСТ 11371-78*	Шайба 16.01	156		
29		Нагель ф12, AI, ГОСТ 5781-82*, ℓ=400	52		
	ГОСТ 5915-70*	Гайка М12,5	104	0,397	
	ГОСТ 11371-78*	Шайба 12.01	104		
30	ГОСТ 7798-70*	Болт М12×200.58	54		
	ГОСТ 5915-70*	Гайка М12,5	54	0,216	
	ГОСТ 11371-78*	Шайба 12.01	108		
31		Швеллер С12 ГОСТ 8240-72* ℓ=550 Вст3сп5 ТУ 14-1-3023-80	2	5,72	
32		Уголок 100×63×6 ГОСТ 8510-86 ℓ=650 Вст3кп2 ГОСТ 380-71*	1	4,9	
33		Уголок 50×50×5 ГОСТ 8509-86 ℓ=920 Вст3кп2 ГОСТ 380-71*	2	1,21	
34		Уголок 75×75×5 ГОСТ 8509-86 ℓ=760 Вст3кп2 ГОСТ 380-71*	1	4,41	
35	ГОСТ 1145-80	Шуруп 1-8×80	480	11,5	
36	ГОСТ 1145-80	Шуруп 1-6×60	240	2,5	
37		Гвозди ф 6, ℓ=150		5	
38		Скоба ф 12, AI ГОСТ 5781-82* ℓ=300	26	0,34	

Данный лист рассматривать совместно с листом 5

Привязан

Инв. №

Взам. инв. №

Подпись и дата

Инв. № подл.

929-02

Нач. отд.	Халабухов		ТП 411-2-183.87-КД
Н. контр.	Пачинский		
Гл. спец.	Нейбург		
ГИП	Усталов		
Рук. гр.	Пономарёва		
Ст. инж.	Маслюкова		Спецсех по пр-ву товаров нар. потребл. из отходов, дров и низкосортной древесины с годовой программой 0,5...0,7 млн. р
Инж.	Волегжанина		Стадия: РП; Лист: 6; Листов:
			Узел 3. Сечения 3-3, 4-4
			Воронежский филиал СОЮЗГИПРОЛЕСХОЗ

Типовой проект 411-2-183.87

Схема расположения элементов фахверка по оси 4/1

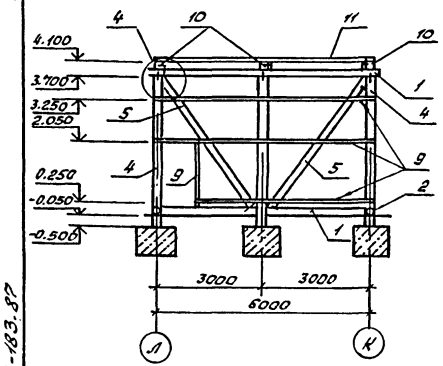

Схема расположения элементов фахверка по оси 5/1

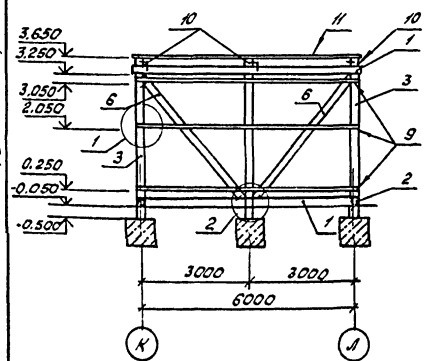

Схема расположения элементов фахверка по оси К

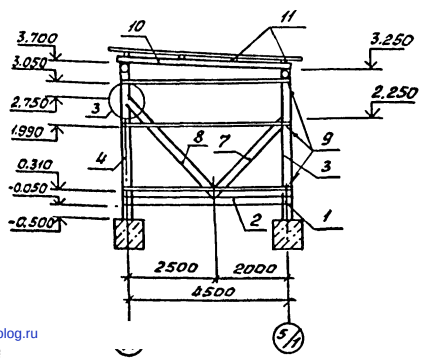

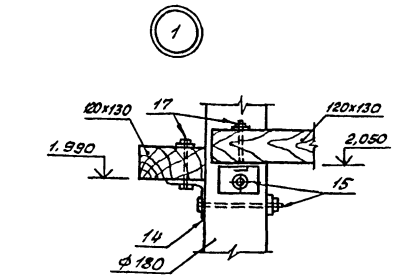

Схема расположения прогонов покрытия

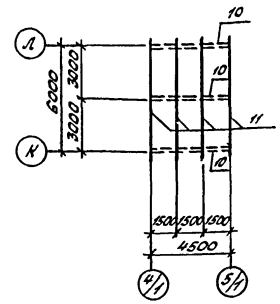

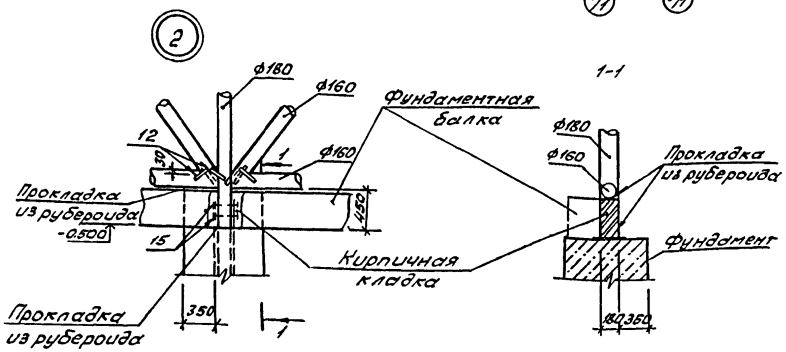

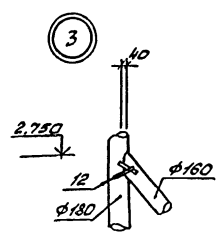

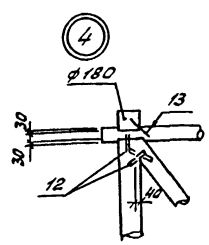

Спецификация к схемам расположения элементов дробильного отделения

Марка, поз.	Обозначение	Наименование	Кол.	Масса, ед., кг	Примечание
		Деревянные детали			
1		Лежни ф160, ℓ=3000	8		0,06 м3
2		ℓ=4700	2		0,09 м3
3		Стойка ф180, ℓ=3750	3		0,095 м3
4		ℓ=4200	3		0,107 м3
5		Подкосы ф160, ℓ=4800	2		0,096 м3
6		ℓ=4400	2		0,088 м3
7		ℓ=3000	2		0,06 м3
8		ℓ=3800	2		0,076 м3
9		Ригель 120×130	64 п.м.		1 м3
10		Балка 240×280, ℓ=4500	3		0,302 м3
11		Прогоны 50×180	63 п.м.		0,54 м3
		Металлические детали			
12		Скоба ф16АI, ГОСТ 5781-82*, ℓ=250	44	0,395 кг	
13		ℓ=200	6	0,316 кг	
14		Уголок 125×125×8 ГОСТ 8509-86, Вст3кп2 ГОСТ 380-71* ℓ=180	28	2,8 кг	
15	ГОСТ 7798-70*	Болт М16×240.58	46	0,468 кг	
	ГОСТ 5915-70*	Гайка М16,5	46		
	ГОСТ 11371-78*	Шайба 16.01	92		
16		Гвозди ф3, ℓ=80		1 кг	
17	ГОСТ 7798-70*	Болт М12×190.58	56		
	ГОСТ 5915-70*	Гайка М12,5	56	0,213 кг	
	ГОСТ 11371-78*	Шайба 12.01	112		

План дробильного отделения и конструкцию его ограждения см. марку АР.

929-02

Нач.отд.	Калабухов	
Н.контр.	Пачинский	
Гл.спец.	Нейбург	
ГИП	Усталов	
Рук.гр.	Пономарева	
Инж.	Вылегжанина	

Привязан

Инв. №

ТП-411-2-183.87-КД

Спец. цех по пр-ву товаров нар. потреб. из отходов дров и низкосортной древесины с годовой программой 0,5-0,7 млн.

Стадия	Лист	Листов
РП	7	

Схема расположения элементов дробильного отделения. Узлы. Сечения.

Воронежский филиал Союзгипролесхоз

Подп. и дата | Взам. инв. №

Инв. № | Подп. и дата

Копировал Решетило

Формат А2

gost.e-ecolog.ru