ТИПОВОЙ ПРОЕКТ

409-23-54.87

ПЕРЕГРУЗОЧНЫЙ УЗЕЛ С МЕХАНИЗИРОВАННЫМ ОТБОРОМ ПРОБ И ЛАБОРАТОРИЕЙ

ЩЕБЕНОЧНЫЙ ЗАВОД ПО ПЕРЕРАБОТКЕ ОДНОРОДНЫХ ИЗВЕРЖЕННЫХ И МЕТАМОРФИЧЕСКИХ ПОРОД МОЩНОСТЬЮ 1000 ТЫС. $м^3$ В ГОД

АЛЬБОМ 5

КЖИ ЖЕЛЕЗОБЕТОННЫЕ ИЗДЕЛИЯ

2356/5

Сф ЦИПП 620062, г.Свердловск, ул.Чебышева, 4
Зак. 4873 инв. 2356/5 тираж 70
Сдано в печать 2.02 1988 Цена 5-32

gost.e-ecolog.ru

ТИПОВОЙ ПРОЕКТ

409-23-54.87

ПЕРЕГРУЗОЧНЫЙ УЗЕЛ С МЕХАНИЗИРОВАННЫМ ОТБОРОМ ПРОБ И ЛАБОРАТОРИЕЙ

ЩЕБЕНОЧНЫЙ ЗАВОД ПО ПЕРЕРАБОТКЕ ОДНОРОДНЫХ ИЗВЕРЖЕННЫХ И МЕТАМОРФИЧЕСКИХ ПОРОД МОЩНОСТЬЮ 1000 ТЫС. $м^3$ В ГОД

АЛЬБОМ 5
Перечень альбомов

Альбом 1	ПЗ	Пояснительная записка
	ТХ	Технология производства
Альбом 2	ОА	Обеспыливание и аспирация
Альбом 3	АР	Архитектурные решения
	ОВ	Отопление и вентиляция
	ВК	Внутренние водопровод и канализация
Альбом 4	КЖ	Конструкции железобетонные
	КМ	Конструкции металлические
Альбом 5	КЖИ	Железобетонные изделия
Альбом 6	ЭМ	Силовое электрооборудование
	ЭП	Электрические подстанции
	ЭО	Внутреннее электрическое освещение
	СС	Связь и сигнализация
Альбом 7	АТХ	Автоматизация технологии производства
	АОВ	Автоматизация отопления и вентиляции
Альбом 8	СО	Спецификация оборудования
Альбом 9	ВМ	Ведомости потребности в материалах
Альбом 10 части 1,2		Сметы

РАЗРАБОТАН
ГОСУДАРСТВЕННЫМ ПРОЕКТНЫМ ИНСТИТУТОМ
ЛЕНПРОМСТРОЙПРОЕКТ

ГЛАВНЫЙ ИНЖЕНЕР ИНСТИТУТА В.А.СЕМЕНОВ

ГЛАВНЫЙ ИНЖЕНЕР ПРОЕКТА М.Г.СИНОПАЛЬНИКОВ

ТЕХНИЧЕСКИЙ ПРОЕКТ
УТВЕРЖДЕН МИНСТРОЙМАТЕРИАЛОВ СССР
ПРОТОКОЛ № 28-15481 от 19.07.82 г.
РАБОЧИЕ ЧЕРТЕЖИ ВВЕДЕНЫ В ДЕЙСТВИЕ
Приказ № 636 от 22.12.87

2356/5

Альбом 5

Обозначение	Наименование	Стр.	Примечание
КЖИ Д	СОДЕРЖАНИЕ	2	
КЖИ ТТ1	Технические требования к	3	
	изготовлению сборных железо-		
	бетонных изделий		
КЖИ ТТ2	Технические требования к	4	
	изготовлению арматурных,		
	закладных и соединительных		
	изделий		
КЖИ К1	Колонна (К17а-4-3а...К17а-4-	5÷8	
	-3д; К17а-4-1а)		
КЖИ К2	Колонна (К18а-1а...К18а-1г;	5,9÷11	
	К18а-2-1а)		
КЖИ К3	Колонна (К12а-4а...К12а-4г)	12,13	
КЖИ К7	Колонна (К7а, К7б)	12,14,15	
КЖИ К4	Колонна (К35а-1-1а, К35а-1-1б,	16÷18	
	К35а-1-3а...К35а-1-3е,		
	К35а-1-5а)		
КЖИ К5	Колонна К5	19,20	
КЖИ РС1	Ведомость расхода стали	19	
КЖИ К5А	Колонна (К5а...К5к, К5и)	21÷25	
КЖИ К6	Колонна (К6, К6а)	21,25,26	
КЖИ РС2	Ведомость расхода стали	27÷29	
КЖИ Р1	Ригель (ИБ1-2А, ИБ1-2Б,	30÷33	
	ИБ2-6А, ИБ2-6Б, ИБ2-6Г,		
	ИБ2-6В, ИБ3-2А, ИБ3-2Б,		

Взамен инв.№ | Подпись и дата | Инв.№ подл.

Нач.отд.	Морозов	
Н.контр.	Васильев	
Гл.констр.	Мартынов	
Рук.гр.	Кимельман	
Ст.инж.	Мурзина	
Ст.инж.	Пензовская	

ТП 409-23-54.87 КЖИ Д

СОДЕРЖАНИЕ

Стадия	Лист	Листов
Р	1	3

ГОССТРОЙ СССР ЛЕНИНГРАДСКИЙ ПРОМСТРОЙПРОЕКТ

Копировал Формат

Обозначение	Наименование	Стр.	Примечание
	ИБ3-2В)		
КЖИ Р4	Ригель (Б39-1А, Б40-1А,	30,34	
	Б39-1Б, Б40-1Б, Б40-1В)		
КЖИ РС3	Ведомость расхода стали	29	
КЖИ ПР1	Перемычка (ПР28-29,25,22у-I,	35	
	ПР28-29.25.22у-2, ПР28-		
	-27.25.22у-I, ПР28-20.25.22у-		
	-I, ПР28-18,25,22у-I)		
КЖИ П1	Плита (ПП3-2АIУтА...	36÷39	
	ПП3-2А IУт-Н, ПП1-2АIУ Т-А...		
	...ПП1-2АIУ Т-В;		
	ПП7-2АШТ-А...ПП7-2АШ Т-Д)		
КЖИ РС4	Ведомость расхода стали	40	
КЖИ Б1	Балка (2БДР18-3АIУ-т-н-а,	40,41	
	2БДР18-3АIУ-т-н-б,		
	2БДР18-3АIУ-т-н-в)		
КЖИ ПС1	Панель стеновая	42÷51	
	(ПС60.18.2,5-2л-74...		
	...2ПС4.7.180.2,5-л-2.93)		
КЖИ РС5	Ведомость расхода стали	52,53	
	на стеновые панели		
КЖИ ПС2	Панель стеновая	54	
	(2ПС47, 12-2,5-л, 2ПС47,18-		
	-2,5-л)		
КЖИ КП1	Каркас пространственный	55	
	(КП1, КП2)		

Взам. инв.№ | Подпись и дата | Инв.№ подл.

ТП 409-23-54.87 КЖИ Д Лист 2

Копировал Формат

Альбом 5

Обозначение	Наименование	Стр.	Примечание
КЖИ КП3	Каркас пространственный	56	
	(КП4,7.I,2.2,5; КП4,7.I,8.		
	2,5)		
КЖИ КРI	Каркас плоский (КРI, КР2)	57	
КЖИ КР3	Каркас плоский КР3	58	
КЖИ СI	Сетка арматурная СI	58	
КЖИ ЩI	Щит ЩI	59	
КЖИ ОГI	Ограждение ОГI	60	
КЖИ МНI	Изделие закладное МНI	61	
КЖИ МН2	Изделие закладное МН2	62	
КЖИ МН3	Изделие закладное МН3	62	
КЖИ МН5	Изделие закладное	63	
	(МН5, МН6, МН7, МН8, МН9)		
КЖИ МСI	Изделие соединительное	64	
	(МСI, МС2, МС3). Изделие		
	закладное МН4.		
КЖИ МС4	Изделие соединительное МС4	65	
КЖИ МС5	Изделие соединительное МС5	65	
КЖИ МС6	Изделие соединительное МС6	66	
КЖИ МС7	Изделие соединительное МС7	66	
КЖИ МС8	Изделие соединительное МС8	67	
КЖИ МС9	Изделие соединительное МС9	67	
КЖИ МНI0	Изделие закладное МНI0	68	

Инв.№ подл. | Подпись и дата | Взам. инв.№

ТП 409-23-54.87 КЖИ Д Лист 3

Копировал Формат

I. Сборные железобетонные изделия выполнять в соответствии со следующими документами:

а) ГОСТ I3OI5.0-83"Конструкции и изделия бетонные и железобетонные сборные.
Общие технические требования".

б) ГОСТ 8829-85 "Конструкции и изделия железобетонные сборные. Методы испытаний и оценки прочности, жесткости и трещиностойкости".

в) СНиП 2.03.0I.84 "Железобетонные и бетонные конструкции. Нормы проектирования".

г) СНиП III-I6-80 "Бетонные и железобетонные конструкции сборные. Правила производства и приемки работ".

д) Технические условия, приведенные в сериях и ГОСТ примененных в проекте.

Инв. № подл. | Подпись и дата | Взам. инв. №

Нач.отд.	Морозов	
Н.контр.	Васильева	
Гл.конструктор	Мартынов	
Рук.гр.	Кимельман	
Ст.инж.	Мурзина	
Ст.инж.	Понизовская	

ТП 409-23-54.87 КЖИ ТТ1

Технические требования к изготовлению сборных железобетонных изделий

Стадия	Лист	Листов
Р		1

ГОССТРОЙ СССР ЛЕНИНГРАДСКИЙ ПРОМСТРОЙПРОЕКТ

Копировал Формат

2356/5

I. Арматурные и закладные сварные изделия выполнять в соответствии со следующими документами:

а) ГОСТ I4098-85 "Соединения сварные арматуры и закладных изделий железобетонных конструкций. Типы, конструкция и размеры.

б) ГОСТ 5264-80 "Швы сварных соединений. Ручная электродуговая сварка. Основные типы и конструктивные элементы".

в) ГОСТ I0922-75 "Арматурные изделия и закладные детали сварные для железобетонных конструкций. Технические требования и методы испытаний".

г) СН-393-78 "Инструкция по сварке соединений арматуры и закладных деталей железобетонных конструкций".

д) Инструкция по технологии изготовления и установок стальных закладных деталей в сборных железобетонных и бетонных изделиях.

е) Руководство по производству арматурных работ (Москва, Стройиздат I977г.).

2) Плоские арматурные изделия выполнять контактной точечной сваркой. Сварку каркасов и сеток производить во всех точках пересечения стержней.

Сварку тавровых соединений круглых стержней с листовым прокатом закладных изделий выполнять под слоем флюса.

3. Размеры сеток и каркасов даны по осям и торцам стержней.

4. Марки сталей для профилей закладных, соединительных изделий, болтов, сеток и каркасов принимать по СНиП 2.03.0I.84 и СНиП II-23-8I.

Материал для закладных изделий ВСтЗкп2, класса С38/23 по ГОСТ 380-7I.

5. Все неоговоренные швы выполнять дуговой сваркой $ш_в$ = 4 мм, $ш_в$ = I0 мм. Электроды типа Э-42 А.

6. Все размеры даны в мм.

7. Все закладные и соединительные изделия, кроме оговоренных на листах, окрасить лакокрасочными материалами в соответствии со СНиП 2.03.II-85.

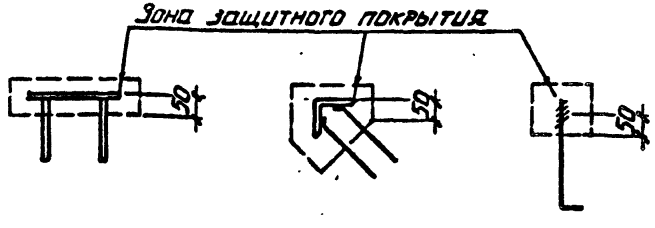

Нач.отд.	Морозов	
Н.контр.	Васильев	
Гл.констр.	Мартынов	
Рук.гр.	Кимельман	
Ст.инж.	Мурзина	
Ст.инж.	Понизовская	

ТП 409-23-54.87 КЖИ ТТ2

Технические требования к изготовлению арматурных закладных и соединительных изделий.

Стадия	Лист	Листов
Р		1

ГОССТРОЙ СССР ЛЕНИНГРАДСКИЙ ПРОМСТРОЙПРОЕКТ

Инв.№подл. | Подпись и дата | Взам.инв.№

Копировал

Формат

2353/3

Альбом 5

Инв. № подл.	Подпись и дата	Взам. инв. №

Формат	Зона	Поз.	Обозначение	Наименование	Кол. на исполн. ТП КЖИ К1 —	-01	-02	-03	-04	-05	Примечание
				Документация							
А3			ТП КЖИ К1 СБ	Сборочный чертеж	—	—	—	—	—	—	
А4			ТП КЖИ ТТ1	Технические требования	—	—	—	—	—	—	
А3			ТП КЖИ РС2	Ведомость расхода стали	—	—	—	—	—	—	
				Сборочные единицы							
		1	1.420-12 Вып. 2 ч.1	Колонна К17а-4-3	1	1	1	1	1		
		1	1.420-12. Вып. 2 ч.1	Колонна К17а-4-1						1	
				Изделие закладное							
		2	1.400-15 в.1 220-35	МН 217-5	1						
		3	1.420-12 Вып. 5	М43	2	1	3		2		
		4	1.400-15. вып.1 530-08	МН 531			1	1			
		5	1.420-12 Вып. 5	М42		8	10	6	8	5	
		6	1.400-15 в.1 170-14	МН 154-3		2					
				Исключить:							
			1. 420-12. Вып.5.	М 12	2	2	2	2	2	2	

Нач.отд.	Морозов	
Н.контр.	Васильев	
Гл.конструктор	Мартынов	
Рук.гр.	Кимельман	
Ст.инж.	Мурзина	
Инженер	Иванова	

ТП 409-23-54.87 КЖИ К1

Колонна (К17а-4-3а...К17а-4-3д; К17а-4-1а.) Сборочный чертеж

Стадия	Лист	Листов
Р		1

ГОССТРОЙ СССР ЛЕНИНГРАДСКИЙ ПРОМСТРОЙПРОЕКТ

Инв. № подл.	Подпись и дата	Взам. инв. №

Формат	Зона	Поз.	Обозначение	Наименование	Кол. на исполн. ТП КЖИ К2 —	-01	-02	-03	-04	Примечание
				Документация						
А3			ТП КЖИ К2 СБ	Сборочный чертеж	—	—	—	—	—	
А4			ТП КЖИ ТТ1	Технические требования		—	—	—	—	
А3			ТП КЖИ РС2	Ведомость расхода стали	—	—	—	—	—	
				Сборочные единицы						
		1	1.420-12 в.2	Колонна К18а-1	1	1	1	1		
		1	1.420-12 в.2	К18а-2-1					1	
				Изделие закладное						
		2	1.420-12 Вып. 5	М20	1			1		
		3	1.420-12 Вып. 5	М42	5	2	1	1	2	
		4	1.420-12 Вып. 5	М43	3				1	
		5	1.400-15. в.1, 130-24	МН121-1	3	3	8	8		
		6	1.400-15 в.1	МН 526	4					
		7	1.400-15 в.1	МН 531		1				
		8	1. 420-12. Вып.5	М 12			1	1		

Нач.отд.	Морозов	
Н.контр.	Васильев	
Гл.конструктор	Мартынов	
Рук.гр.	Кимельман	
Ст.инж.	Мурзина	
Инженер	Иванова	

ТП 409-23-54.87 КЖИ К2

Колонна (К18а-1а...К18а-1г; К18а-2-1а.)

Стадия	Лист	Листов
Р		1

ГОССТРОЙ СССР ЛЕНИНГРАДСКИЙ ПРОМСТРОЙПРОЕКТ

Копировал

Формат А4

23565/5

Рис. 1

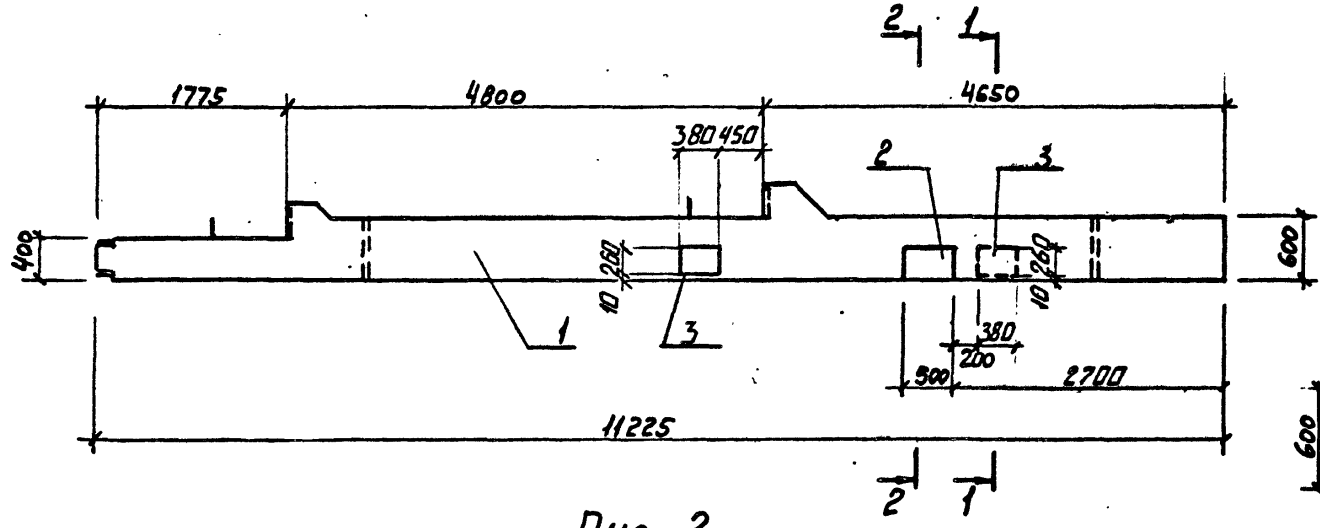

1—1

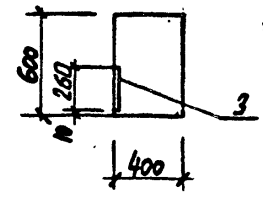

2—2

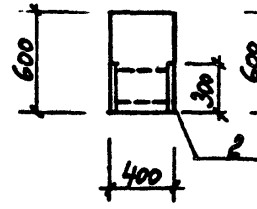

3—3

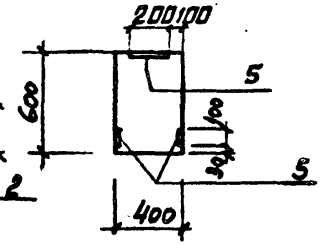

Рис. 2

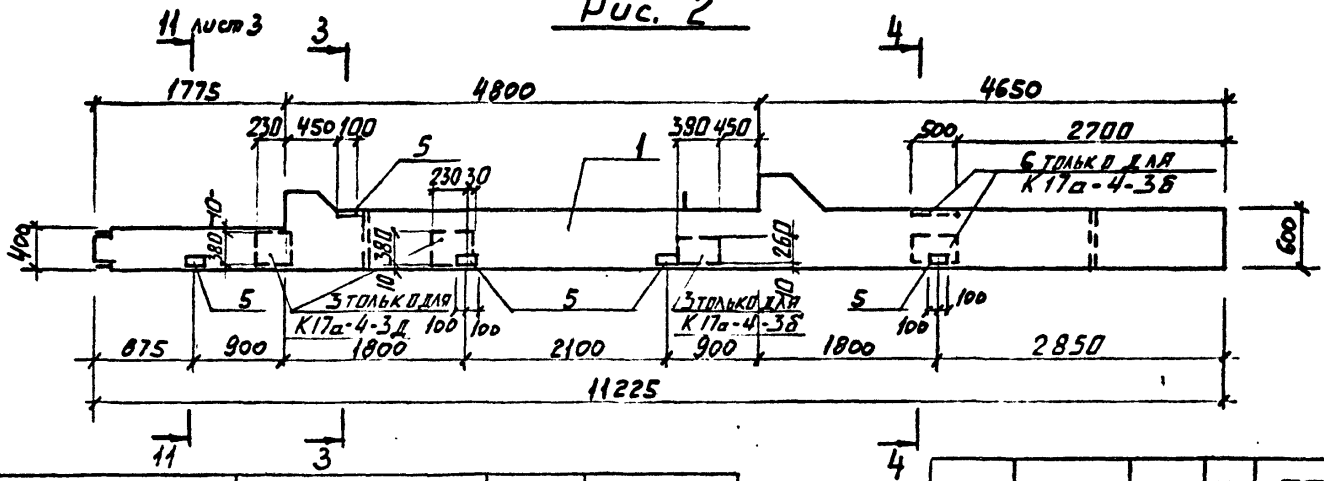

4—4

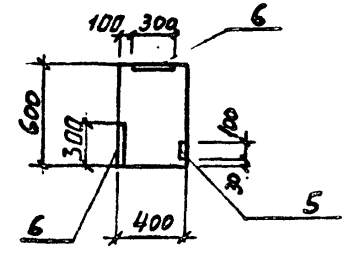

Обозначение	Марка	Рис.	Примечание
ТП КЖИ К1	К17а-4-3а	1	
-01	К17а-4-3б	2	
-02	К17а-4-3в	3	
-03	К17а-4-3г	4	
-04	К17а-4-3д	2	

Нач.отд	Морозов	
Н.контр.	Васильев	
Гл.констр.	Мартынов	
Рук.гр.	Кимельман	
Ст.инж.	Мурзина	
Инженер	Цветнова	

ТП 409-23-54.87 КЖИ К1 СБ

Колонна (К17а-4-3а... К17а-4-3д; К17а-4-1а). Сборочный чертеж

Стадия	Масса	Масштаб
Р	ст серия	1:50
Лист 1	Листов 3	

ГОССТРОЙ СССР ЛЕНИНГРАДСКИЙ ПРОМСТРОЙПРОЕКТ

Копировал

Формат

2356/5

Инв.№ подл. | Подпись и дата | Взам. инв.№

Рис. 3

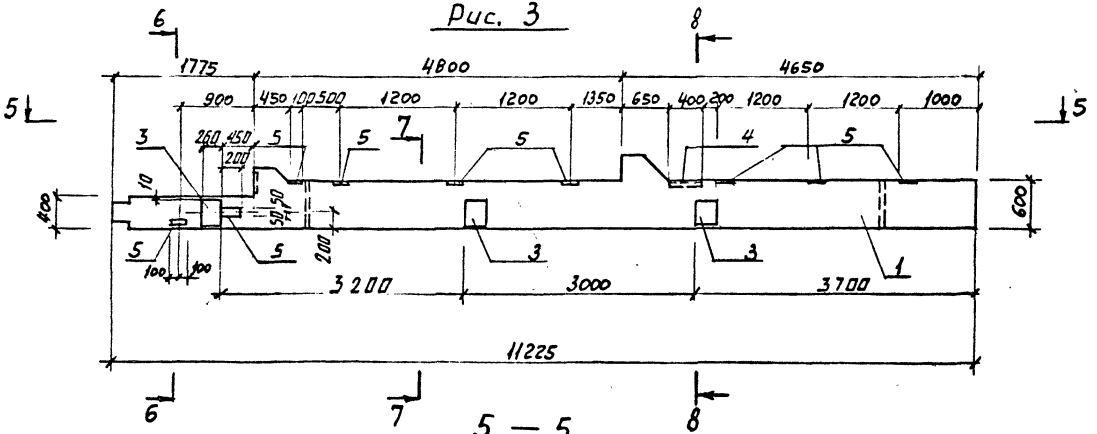

5 — 5

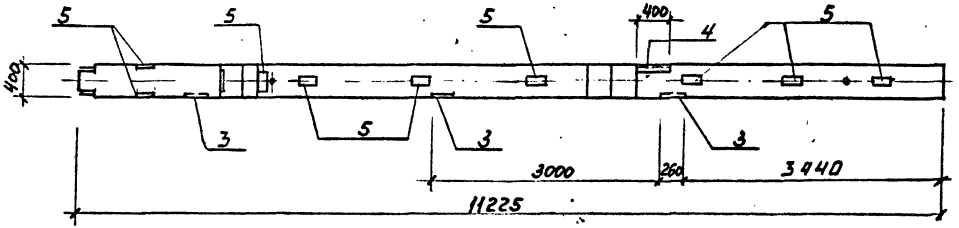

6 — 6

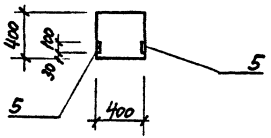

7 — 7

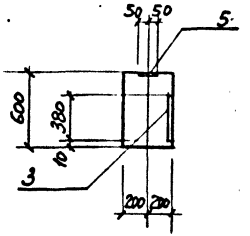

8 — 8

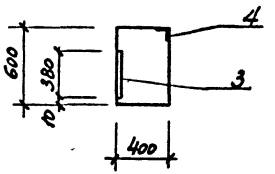

Инв.№подл. | Подпись и дата | Взам.инв.№

ТП 409-23-54.87КЖИК1 СБ

Лист 2

Копировал

Формат

Рис. 4

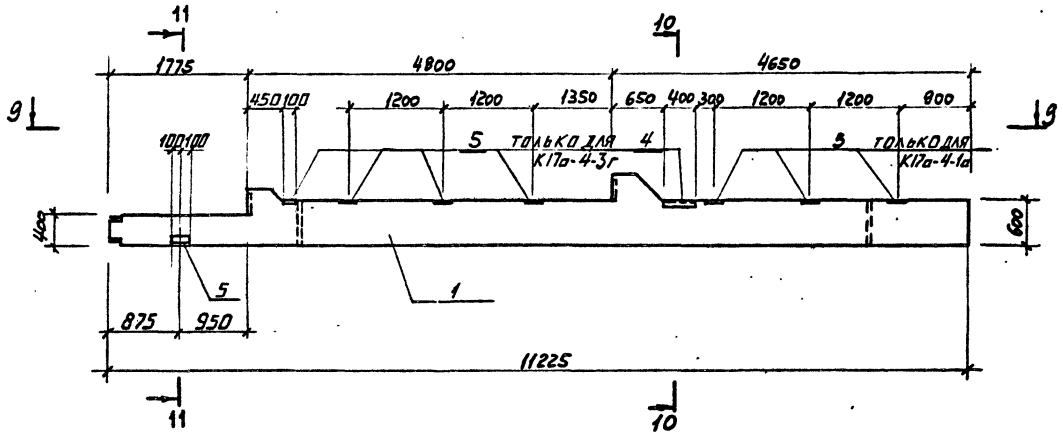

10 — 10

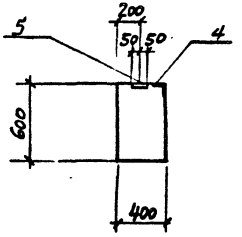

11 — 11

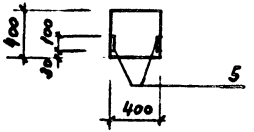

9 — 9

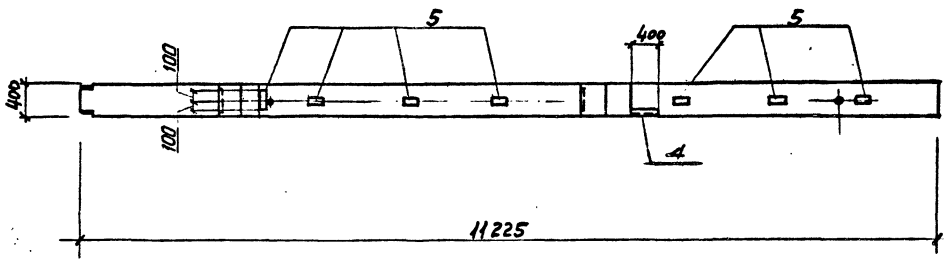

Обозначение	Марка	Рис.	Примечание
ТП КЖИ К1-05	К17а-4-1а	4	

Инв.№подл. | Подпись и дата | Взам.инв.№

Рис. 1

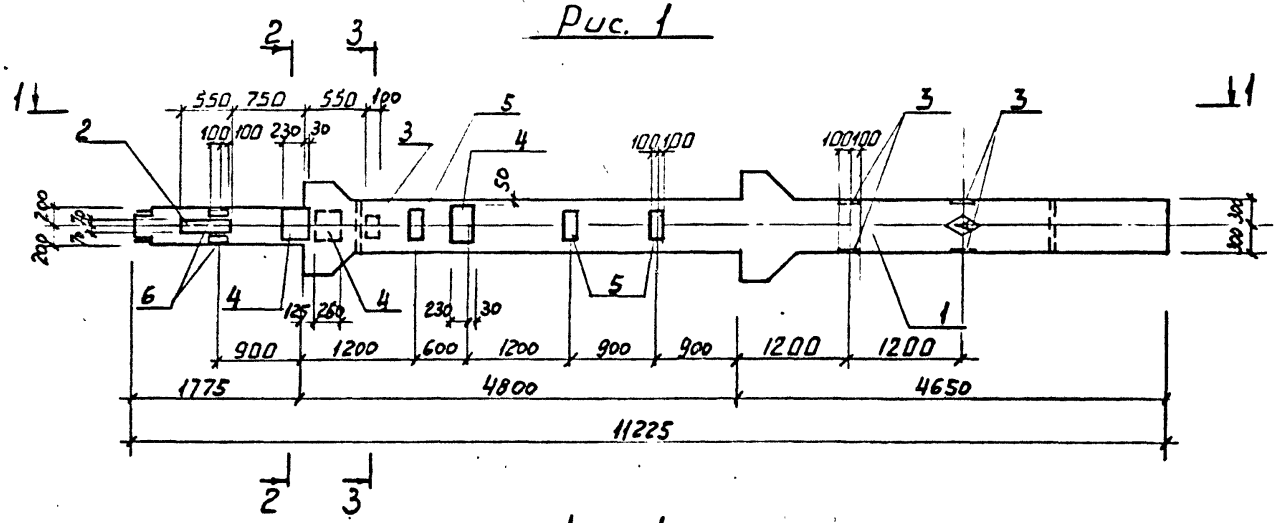

2 — 2

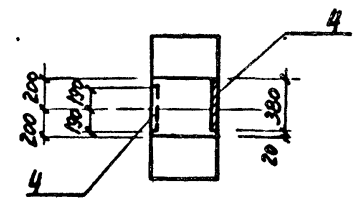

3 — 3

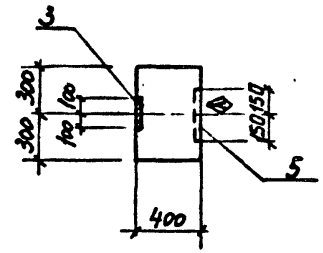

1 — 1

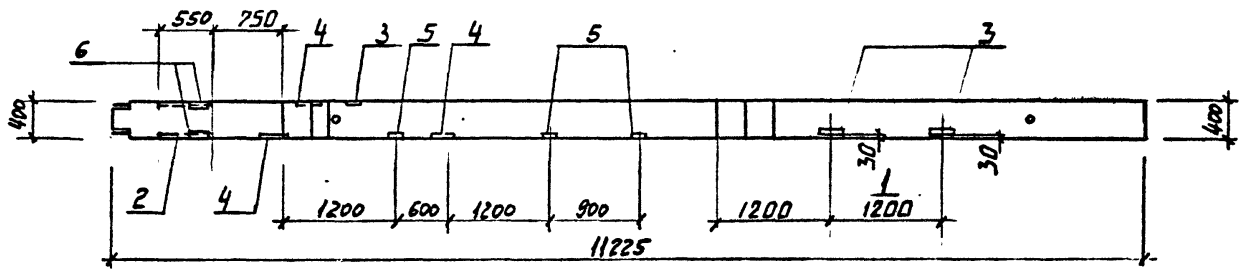

Обозначение	Марка	Рис.	Примечание
ТП КЖИ К2	К18а-1а	1	
-01	К18а-1б	2	
-02	К18а-1в	3	
-03	К18а-1г	5	
-04	К18а-2-1а	4	

Нач.отд.	Морозов	
Н.контр.	Васильев	
Гл.констр.	Мартынов	
Рук.гр.	Кимельман	
Ст.инж.	Мурзина	
Инженер	Иванова	

ТП 409-23-54.87 КЖИ К2 СБ

Колонна (К18а-1а... К18а-1г; К18а-2-1а). Сборочный чертеж.

Стадия	Масса	Масштаб
Р	см. серию	1:50
Лист 1	Листов 3	

ГОССТРОЙ СССР ЛЕНИНГРАДСКИЙ ПРОМСТРОЙПРОЕКТ

Копировал

Формат

2356/5

Инв.№ подл. | Подпись и дата | Взам. инв.№

Альбом 5

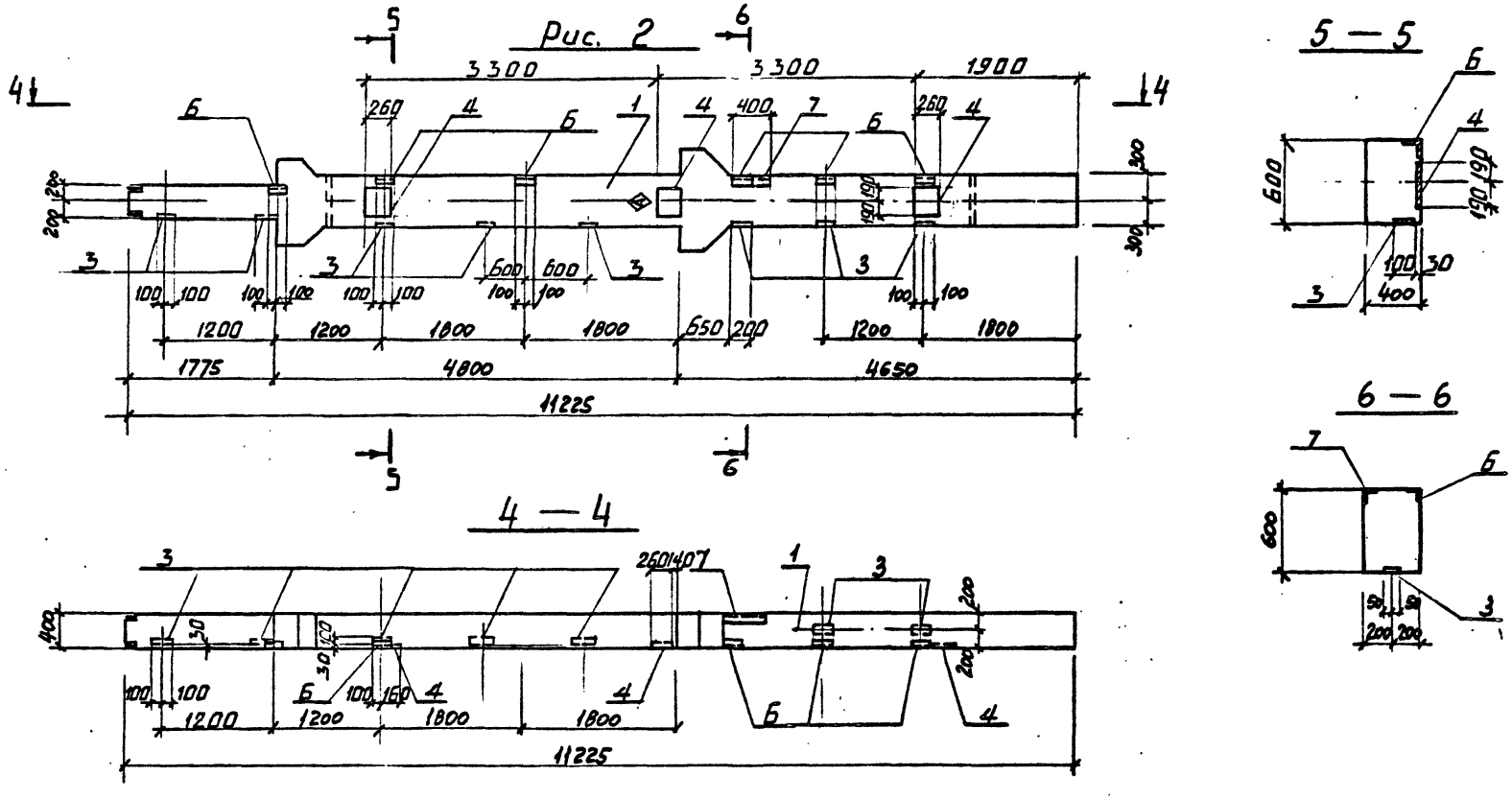
Рис. 2

ТП	409-23-54.87	КЖИ К2 сб	Лист 2

Копировал

Формат

2356/5

Инв. № подл.	Подпись и дата	Взам. инв. №

Альбом 5

Рис. 3

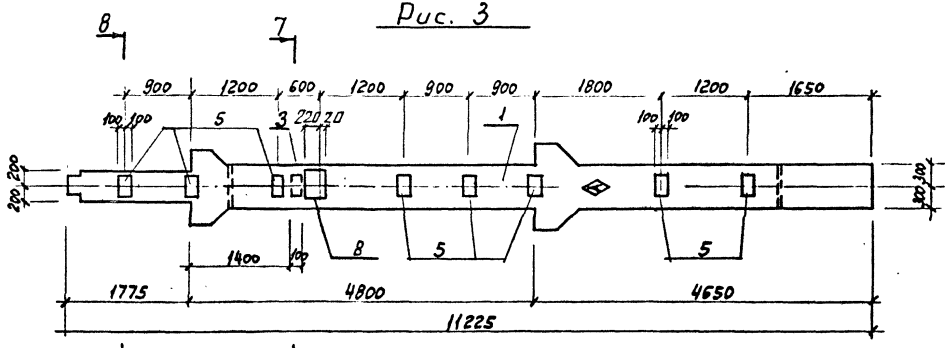

7 — 7

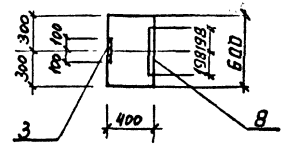

В — В

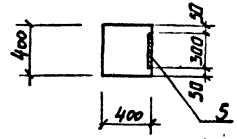

Рис. 4

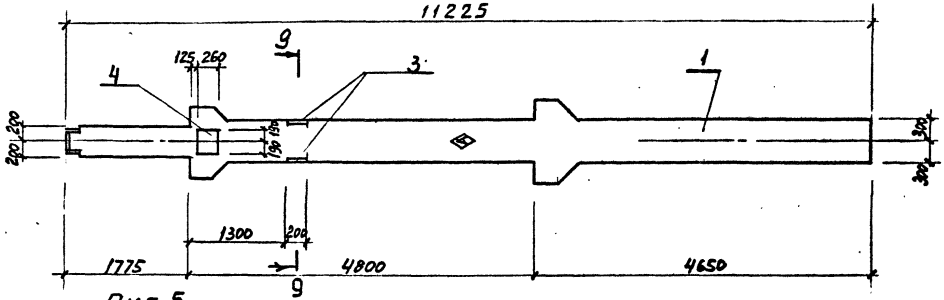

9 — 9

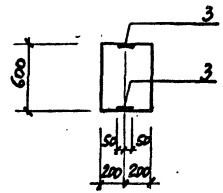

Рис. 5

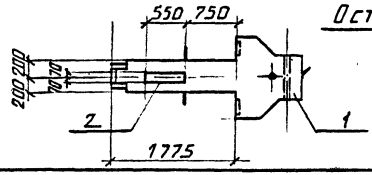

Остальное по рис. 3

Инв.№ подл. | Подпись и дата | Взам. инв.№

ТП 409-23-54.87 КЖИ К2 СБ	Лист 3
Копировал	Формат

2356/5

Альбом 5

Инв. № подл.	Подпись и дата	Взам. инв. №

Формат	Зона	Поз.	Обозначение	Наименование	Кол. на исполн. ТП КЖИ К3 –	-01	-02	-03	Примечание
				Документация					
А3			ТП КЖИ К3 СБ	Сборочный чертеж	×	×	×	×	
А4			ТП КЖИ ТТ1	Технические требования	×	×	×	×	
А3			ТП КЖИ РС2	Ведомость расхода стали	×	×	×	×	
				Сборочные единицы					
		1	1.420-12 Вып.2	Колонна К12а-4	1	1	1	1	
				Изделие закладное					
		2	ТП КЖИ МН1	МН1	1	1			
		3	1.420-12 Вып.5	М12		1	1	1	
		4	1.400-15.В1.130-24	МН121-1		1	2		
		5	1.400-15.В1.530-03	МН526				1	
		6	1.400-15.В1.530-02	МН525		1			
		7	1.400-6/76	М4-14				1	

Нач.отд.	Морозов	
Н.контр.	Васильев	
Гл.констр.	Мартынов	
Рук.гр.	Кимельман	
Ст.инж.	Мурзина	
Инженер	Иванова	

ТП КЖИ К3

Колонна (К12а-4а...К12а-4г).

Стадия	Лист	Листов
Р		1

ГОССТРОЙ СССР ЛЕНИНГРАДСКИЙ ПРОМСТРОЙПРОЕКТ

Инв. № подл.	Подпись и дата	Взам. инв. №

Формат	Зона	Поз.	Обозначение	Наименование	Кол. на исполн. ТП КЖИ К7 –	-01
				Документация		
А3			ТП КЖИ К7 СБ	Сборочный чертеж	×	×
А4			ТП КЖИ ТТ1	Технические требования		×
А3			ТП КЖИ РС2	Ведомость расхода стали	×	×
				Сборочные единицы		
		1	1.420-12 Вып.2	Колонна К13а-1-3	1	1
				Изделие закладное		
		2	1.420-12.Вып.5	МН43	3	3
		3	1.420-12.Вып.5	МН42	3	5
		4	1.400-15.В1.130-24	МН121-1		5
				Исключить:		
			1.420-12.Вып.5	М12	2	2
			1.420-12.Вып.5.	М13	2	2
			1.420-12.Вып.5.	М14	2	2

Копировал

Формат А4

Нач.отд.	Морозов	
Н.контр.	Васильев	
Гл.констр.	Мартынов	
Рук.гр.	Кимельман	
Ст.инж.	Мурзина	
Инженер	Иванова	

ТП КЖИ К7

Колонна (К7а, К7б)

Стадия	Лист	Листов
Р		1

ГОССТРОЙ СССР ЛЕНИНГРАДСКИЙ ПРОМСТРОЙПРОЕКТ

2356/5

Альбом 5

Рис. 1

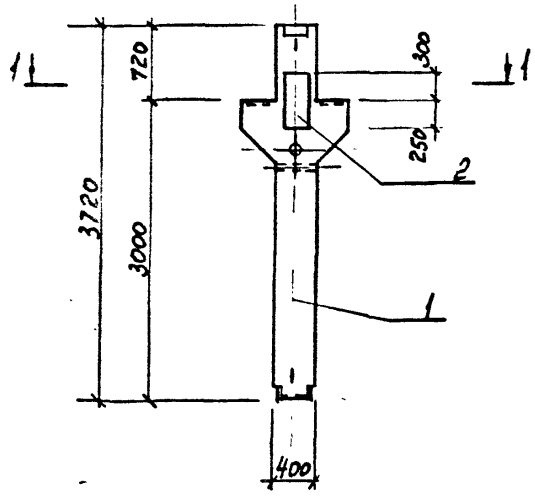

Рис. 2

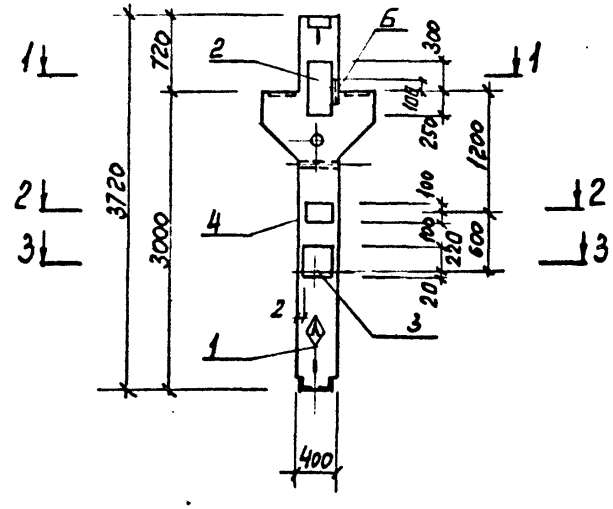

Рис. 3

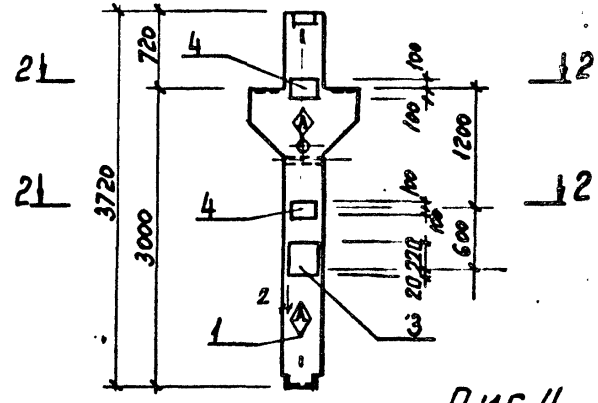

Рис. 4

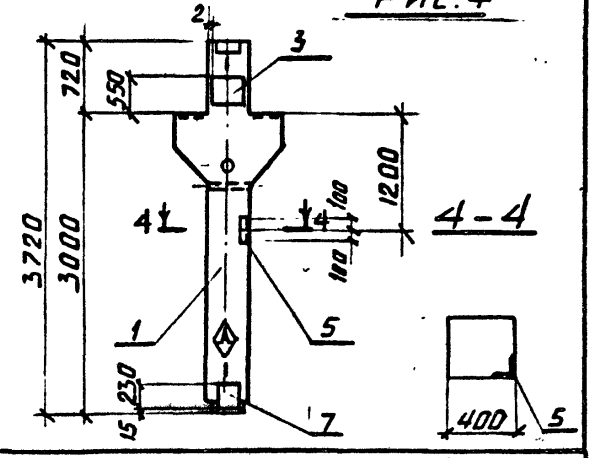

1 — 1

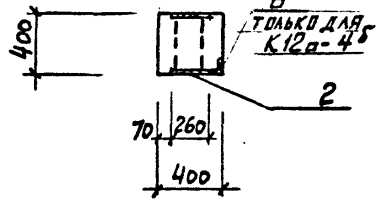

2 — 2

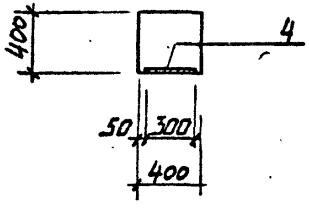

3 — 3

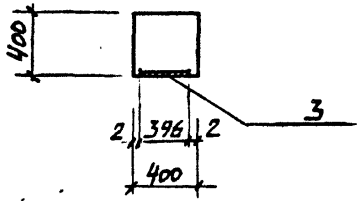

Обозначение	Марка	Рис.	Примечание
ТП КЖИ К3а	К12а-4а	1	
-01	К12а-4б	2	
-02	К12а-4в	3	
-03	К12а-4г	4	

Нач.отд.	Морозов	
Н.контр.	Васильев	
Гл.констр.	Мартынов	
Рук.гр.	Кимельман	
Ст.инж.	Мурзина	
Инженер	Иванова	

ТП 409-23-54.87 КЖИ К3 СБ

Колонна (К12а-4а...К12а-4г.)

Сборочный чертеж.

Стадия	Масса	Масштаб
Р	см. серию	1:50
Лист	Листов 1	

ГОССТРОЙ СССР ЛЕНИНГРАДСКИЙ ПРОМСТРОЙПРОЕКТ

Инв. № подл. | Подпись и дата | Взам. инв. №

Копировал

Формат

2356/5

Рис. 1

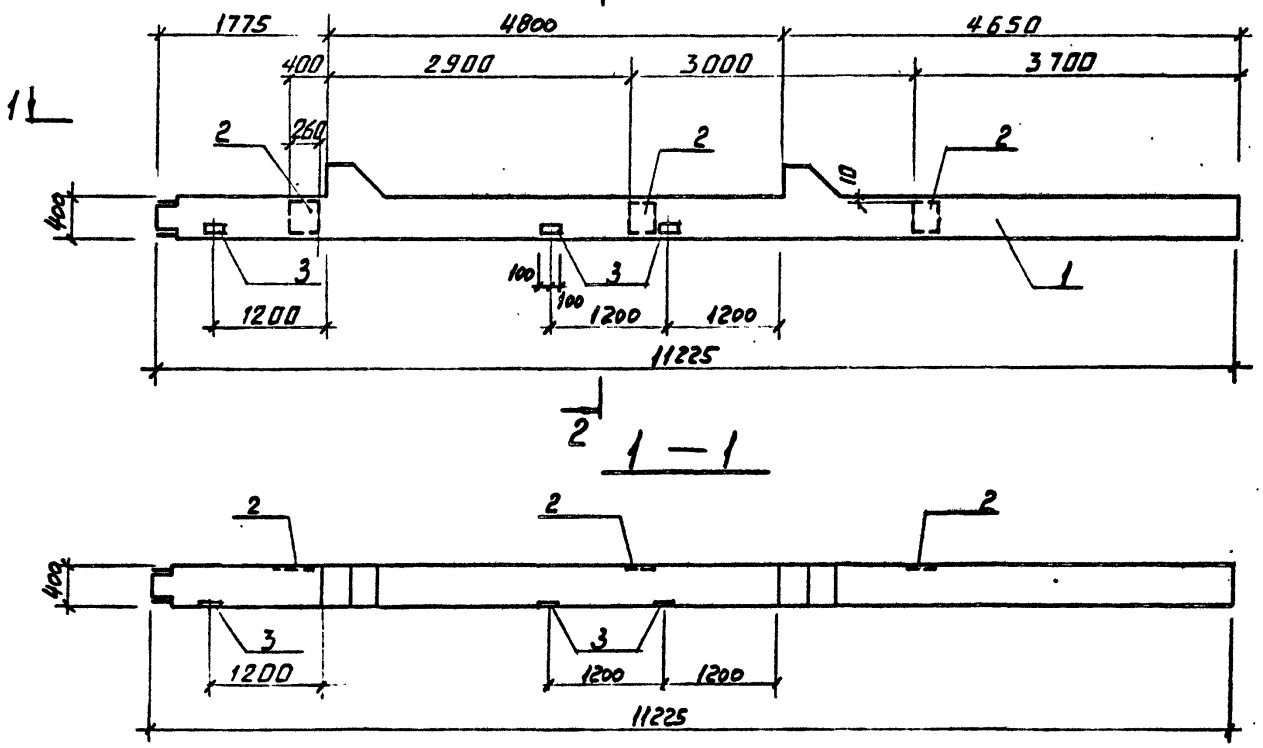

2 — 2

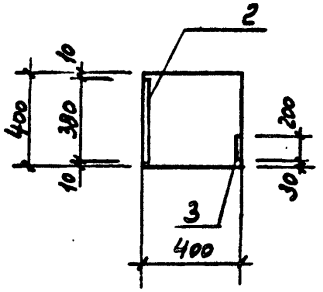

Обозначение	Марка	Рис.	Примечание
ТП КЖИ К7	К13а-2-3а	1	
-01	К13а-2-3б	2	

Нач.отд.	Морозов	
Н.контр.	Васильев	
Гл.констр.	Мартынов	
Рук гр.	Кимельман	
Ст.инж.	Мурзина	
Инженер	Иванова	

ТП 409-23-54.87 КЖИ К7 СБ

Колонна (К7а, К7б) Сборочный чертеж.

Стадия	Масса	Масштаб
Р	см. серию	1:50
Лист 1	Листов 2	

ГОССТРОЙ СССР ЛЕНИНГРАДСКИЙ ПРОМСТРОЙПРОЕКТ

Копировал

Формат

2356/5

Инв.№ подл. | Подпись и дата | Взам. инв.№

Альбом 5

Рис. 2

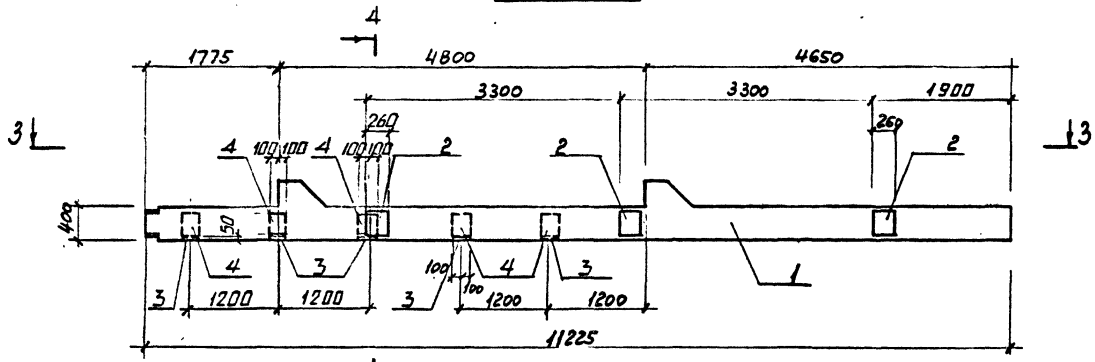

3 — 3

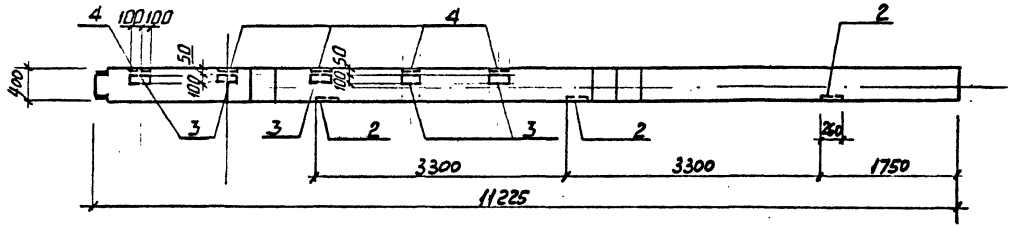

4 — 4

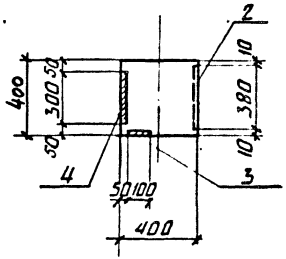

Инв.№подл. | Подпись и дата | Взам. инв.№

ТП 409-23-54.87 КЖИ К7 СБ	Лист 2
Копировал	Формат

2356/5

Альбом 5

Формат	Зона	Поз.	Обозначение	Наименование	Кол. на исполн. ТП КЖИ К4 —	01	02	03	04	05	06	07	08	Примечание
				Документация										
А3			ТП КЖИ К4 СБ	Сборочный чертеж	X	X	X	X	X	X	X	X	X	
А4			ТП КЖИ ТТ1	Технические требования										
А3			ТП КЖР РС2	Ведомость расхода стали	X	X	X	X	X	X	X	X	X	
				Сборочные единицы										
		1	1.420-12 Вып. 2	Колонна К35а-1-1	1		1							
		1	1.420-12 Вып. 2	К35а-1-3		1		1	1		1	1	1	
		1	1.420-12 Вып. 2	К35а-1-5						1				
				Изделие закладное										
		2	1.400-6/76	М08-2	1									
		3	1.420-12 Вып. 5	М42	4	3	2	2	2		5		4	
А3		4	ТП КЖИ МН1	МН1		1								
		5	1.400-15 в.1530-05	МН528			8		8					
		6	1.400-15. В.1. 130-24	МН121-1		2		1		2		4		
		7	1.420-12 Вып. 5	М43				2		2	1	1	1	
		8	1.400-6/76	М4-14								1		
				Исключить: /из поз./										
			1.420-12. Вып. 5	Изделие закладное М12	1	1	1	1	1	1	1	1	1	

Инв.№ подл. | Подпись и дата | Взам. инв.№

Нач.отд	Морозов	
Н.контр.	Васильев	
Гл.конструктор	Мартынов	
Рук.гр.	Кимельман	

ТП 409-23-54.87 КЖИ К4

Колонна (К35а-1-1а, К35а-1-1в, К35а-1-3а ... К35а-1-3е, К35а-1-5а.)

Стадия	Лист	Листов
Р		1

Госстрой СССР Ленинградский Промстройпроект

Копировал

Формат А4

2-56/5

Альбом 5

Рис. 1

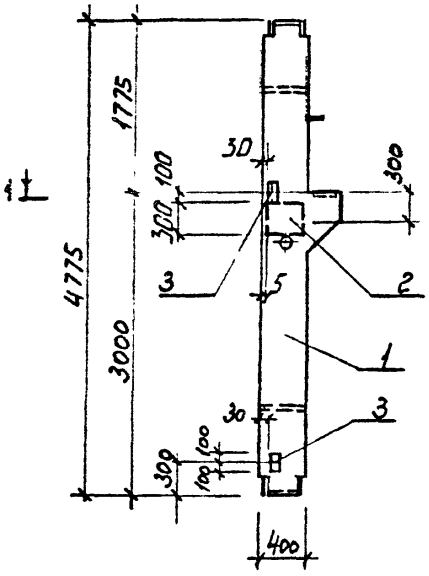

Рис. 2

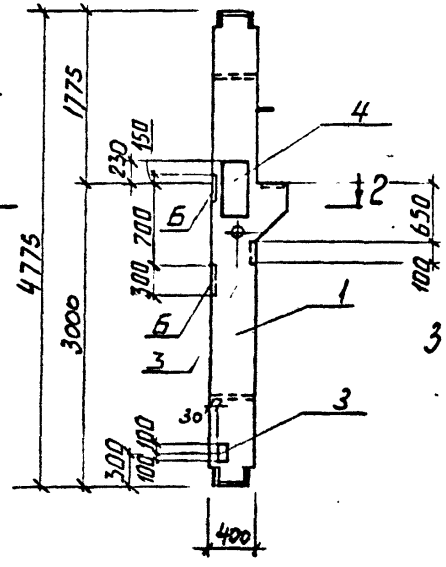

Рис. 3

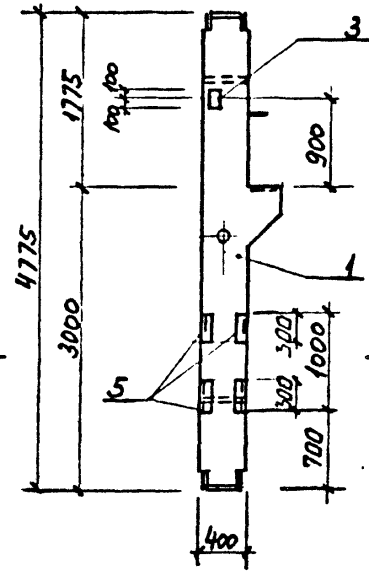

Рис. 4

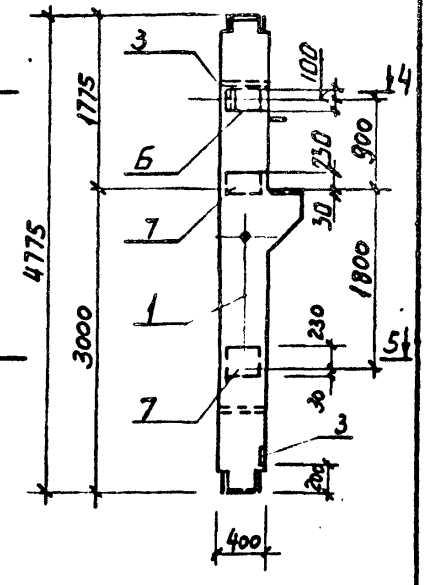

1 — 1

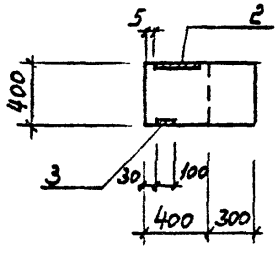

2 — 2

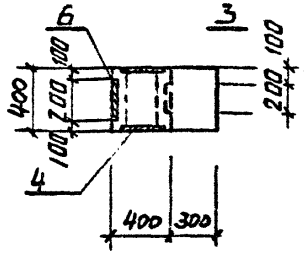

3 — 3

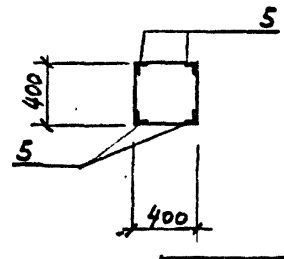

4 — 4

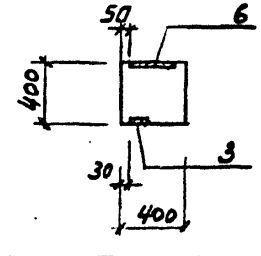

5 — 5

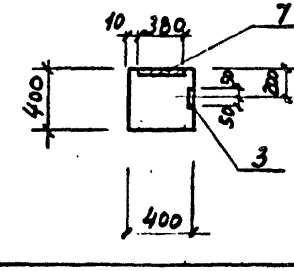

Обозначение	Марка	Рис.	Примечание
ТП КЖИ К4а	К35а-1-1а	1	
-01	К35а-1-3а	2	
-02	К35а-1-1б	3	
-03	К35а-1-3б	4	
-04	К35а-1-3в	3	

Нач.отд.	Морозов	
Н.контр.	Васильев	
Гл.констр.	Мартынов	
Рук.гр.	Кимельман	
Ст.инж.	Мурзина	
Инженер	Иванова	

ТП 409-23-54.87 КЖИ К4 СБ

Колонна (К35а-1-5а; К35а-1-1а; К35а-1-1б; К35а-1-3а ... К35а-1-3г). Сборочный чертеж.

Стадия	Масса	Масштаб
Р	см. серию	1:50
Лист 1	Листов 2	

ГОССТРОЙ СССР ЛЕНИНГРАДСКИЙ ПРОМСТРОЙПРОЕКТ

Копировал

Формат

Взам. инв. №

Подпись и дата

Инв. № подл.

2356/5

Рис.5

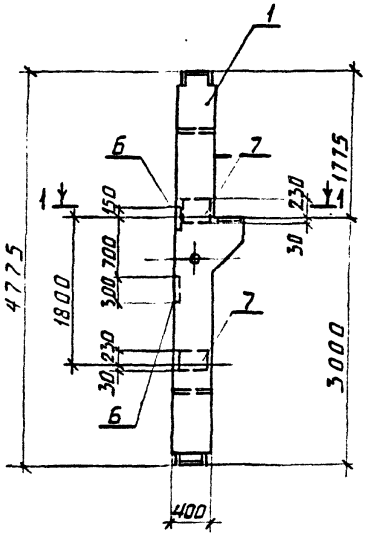

Рис.6

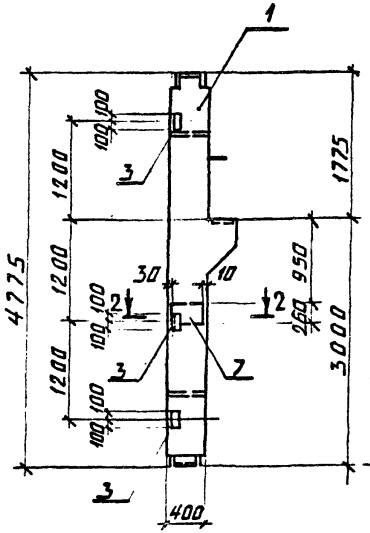

Рис.7

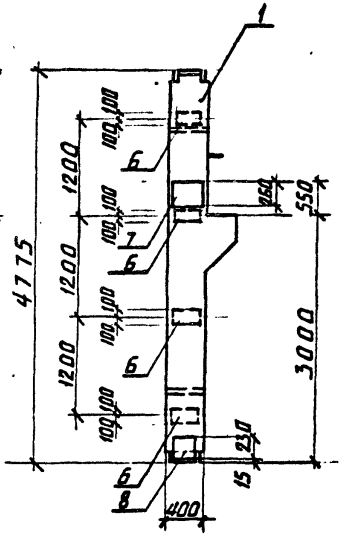

Рис.8.

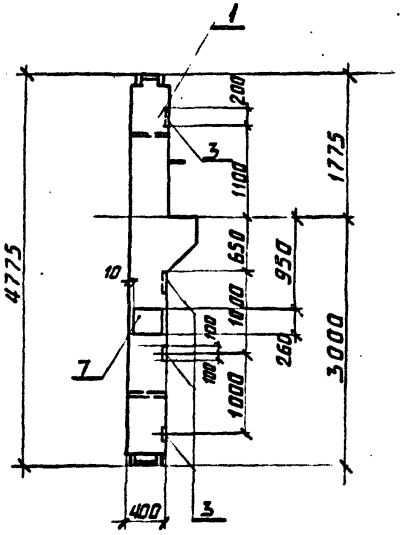

1 — 1

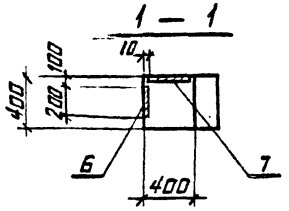

2 — 2

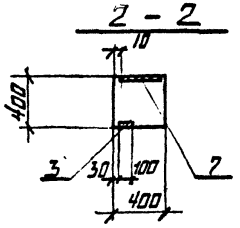

Обозначение	Марка	Рис.	Примечание
-05	К 35а-1-5а	5	
-06	К 35а-1-3г	6	
-07	К 35а-1-3д	7	
-08	К 35а-1-3е	8	

Инв.№ подл. | Подпись и дата | Взам. инв. №

ТП 409-23-54.87 КЖИ К4 СБ Лист 2

Копировал Формат

2356/5

Альбом 5

Формат	Зона	Поз.	Обозначение	Наименование	Кол.	Примечание
				Документация		
А3			ТП КЖИ К5 СБ	Сборочный чертеж		
А4			ТП КЖИ ТТ1	Технические требования		
А4			ТП КЖИ РС1	Ведомость расхода стали		
				Сборочные единицы		
А3		1	ТП КЖИ КП1	каркас пространственный КП1	1	
				Изделие закладное		
		2	1.420-12 Вып 5	М28	1	
		3	1.420-12 Вып 5	М42	6	
		4	1.420-12 Вып 5	М16	2	
				Материал		
				Бетон класса В25	0,62 м³	

ВЕДОМОСТЬ РАСХОДА СТАЛИ НА ЭЛЕМЕНТ, кг

Марка элемента	Изделия арматурные								Всего
	Арматура класса								
	А-I				А-III				
	ГОСТ 5781-82				ГОСТ 5781-82				
	Ф6	8		Итого	Ф10	25		Итого	
К5	6,9	6,0		12,9	19,4	120,0		139,4	152,3

/продолжение/

Арматура класса				Арматура класса			
А-I				А-III			
ГОСТ 5781-82				ГОСТ 5781-82			
Ф20			Итого	Ф12			Итого
0,8			0,8	7,3			7,3

/продолжение/

Изделия закладные									
Прокат марки								Всего	Общий расход
Вст3 кп2									
ГОСТ 19903-74*				ГОСТ 10704-76					
δ=10			Итого	203,7×8 dg=46			Итого		
18,8			18,8	2,9			2,9	29,8	183,2

Взам. инв.№ | Подпись и дата | Инв.№ подл.

Нач.отд	Морозов	
Н.контр.	Васильев	
Гл.констр	Мартынов	
Рук.гр	Кимельман	
Ст.инж.	Мурзина	
Инженер	Иванова	

ТП 409-23-54.87 КЖИ К5

Колонна К5

Стадия	Лист	Листов
Р		1

ГОССТРОЙ СССР ЛЕНИНГРАДСКИЙ ПРОМСТРОЙПРОЕКТ

Нач.отд.	Морозов	
Н.контр.	Васильев	
Гл.констр.	Мартынов	
Рук.гр.	Кимельман	
Ст.инж.	Мурзина	
Инженер	Иванова	

ТП 409-23-54.87 КЖИ РС1

Ведомость расхода стали

Стадия	Лист	Листов
Р		1

ГОССТРОЙ СССР ЛЕНИНГРАДСКИЙ ПРОМСТРОЙПРОЕКТ

Копировал

Формат

2356/5

К5

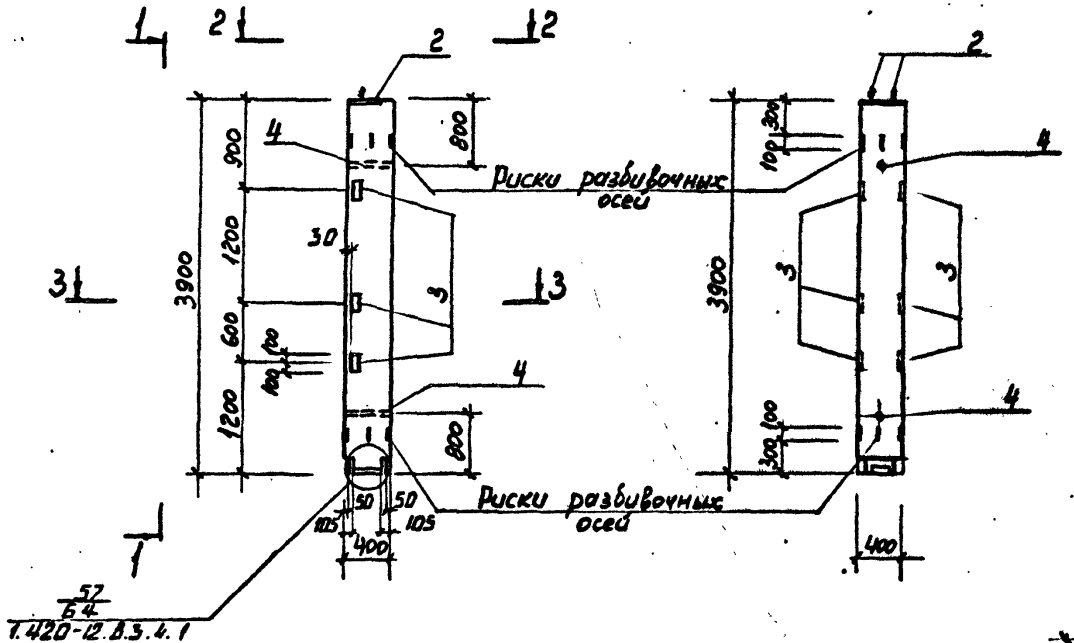

1 — 1

К5
Армирование

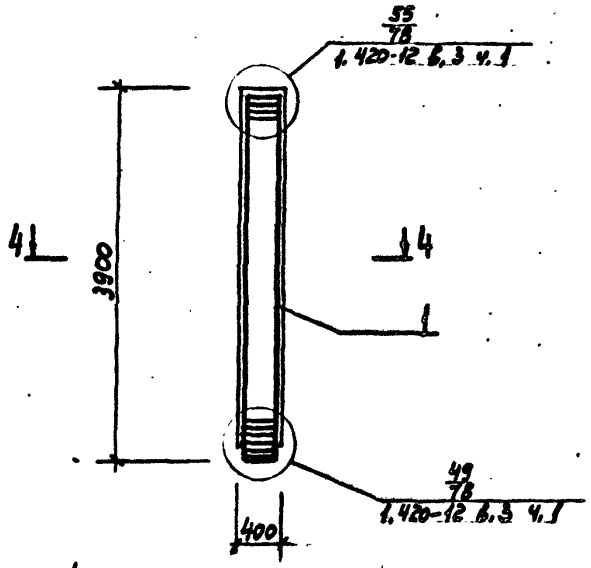

4 — 4

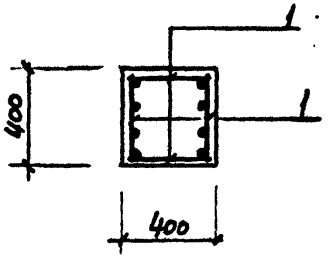

2 — 2

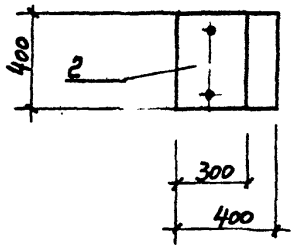

3 — 3

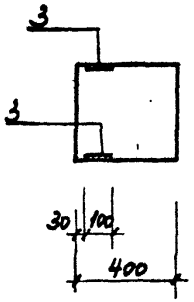

		ТП 409-23-54.87 КЖИ К5 сб	
Нач.отд.	Морозов	Колонна К5 Сборочный чертеж	Стадия: Р; Масса: 1550; Масштаб: 1:50
Н.контр.	Васильев		Лист; Листов 1
Гл.констр.	Мартынов		ГОССТРОЙ СССР ЛЕНИНГРАДСКИЙ ПРОМСТРОЙПРОЕКТ
Рук.гр.	Кимельман		
Ст.инж.	Мурзина		
Инженер	Иванова		

Инв.№ подл. | Подпись и дата | Взам. инв.№

Копировал

Формат

Инв. № подл.	Подпись и дата	Взам. инв. №

Формат	Зона	Поз.	Обозначение	Наименование	Кол. на исполн. ТП КЖИ КБ —	01									Примечание
				Документация											
А3			ТП КЖИ КБ СБ	Сборочный чертеж	Х	Х									
А4			ТП КЖИ ТТ 1.	Технические требования	Х	Х									
				Сборочные единицы											
А3		1	ТП КЖИ КП1	Каркас пространственный КП2	1	1									
		2	1.400-6/76	Изделие закладное М0-4	2										
		3	1.400-6/76	М4-35	1	1									
		4	1.400-15.В.1 130-24	МН121-1	5										
		5	1.420-12. Вып. 5	М16	2	2									
		6	1.420-12. Вып.5	М43	1										
		7	1.420-12 Вып.5	М42		7									
		8	1.400-6/76	М4-5		2									
		9	1.400-6/76	М4-14		1									
				Материал:											
				Бетон класса В25	0,7	0,7									

Нач.отд.	Морозов	
Н.контр.	Васильев	
Гл.констр.	Мартынов	
Рук.гр.	Кимельман	
Ст.инж.	Мурзина	

ТП 409-23-54.87 КЖИ КБ

Колонна (КБ; КБа.)

Стадия	Лист	Листов
Р		1

ГОССТРОЙ СССР ЛЕНИНГРАДСКИЙ ПРОМСТРОЙПРОЕКТ

Инв. № подл.	Подпись и дата	Взам. инв. №

Формат	Зона	Поз.	Обозначение	Наименование	Кол. на исполн. ТП КЖИ К5А —	01	02	03	04	05	06	07			Примечание
				Документация											
А3			ТП КЖИ К5 СБ	Сборочный чертеж	Х	Х	Х	\	Х	Х	\	Х			
А4			ТП КЖИ ТТ1.	Технические требования	Х	Х	Х	Х	Х	/	/	/			
А3			ТП КЖИ РС2	Ведомость расхода стали	/	/	\	/	Х	/	/	/			
				Сборочные единицы											
		1	ТП КЖИ К5 СБ	Колонна К5	1	1	1	1	1	1	1	1			
		2	1.420-12. Вып 5	Изделие закладное М20	1				1	1					
		3	1. 420-12. Вып.5	М43		2									
		4	1. 400-6/76	М4-5		2	2		2						
		5	1. 400-15. В1.170-14	МН154-3			2	2	1	1		1			
		6	1.400-15. В.1.530-05	МН528						4	4				
		7	1. 400-6/76	М4-14								1			
		8	1.400-15.В.1 130-24	МН121-1	2	2	2	2							

Нач.отд	Морозов	
Н.контр.	Васильев	
Гл.констр.	Мартынов	
Рук.гр.	Кимельман	
Ст.инж.	Мурзина	

ТП 409-23-54.87 КЖИ К5А

Колонна (К5а...К5ж; К5и).

Стадия	Лист	Листов
Р		1

ГОССТРОЙ СССР ЛЕНИНГРАДСКИЙ ПРОМСТРОЙПРОЕКТ

Копировал

Формат А4

2356/5

Альбом 5

Рис. 1

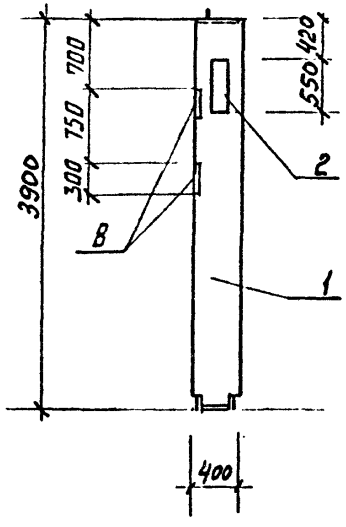

Рис. 2

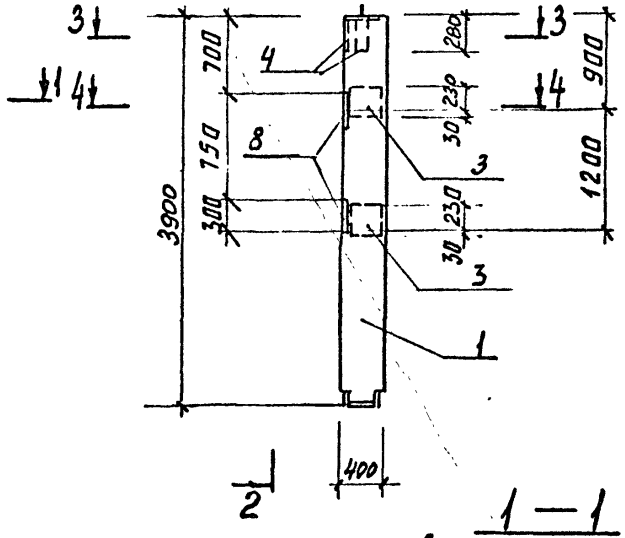

2 — 2

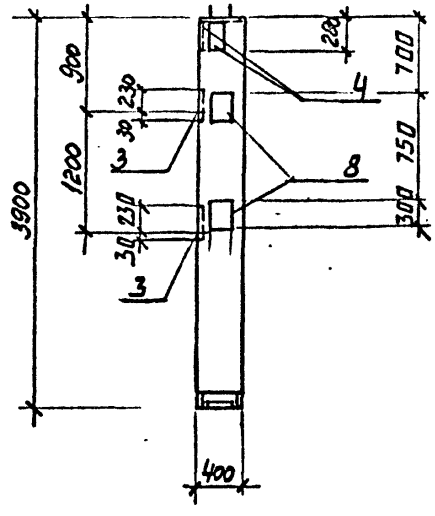

3 — 3

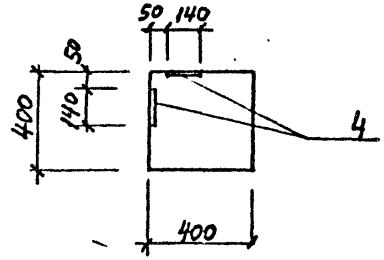

4 — 4

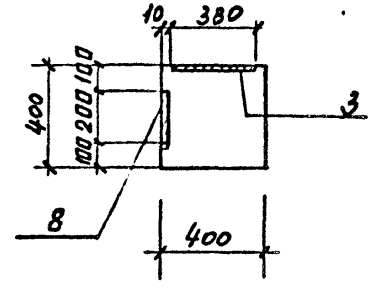

1 — 1

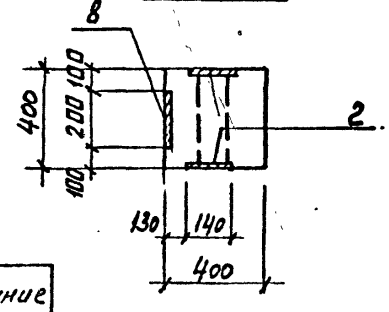

Обозначение	Марка	Рис.	Примечание
ТП КЖИ К5а	К5а	1	
-01	К5б	2	
-02	К5в	3	
-03	К5г	4	
-04	К5д	5	
-05	К5е	6	
-06	К5ж	7	
-07	К5и	7	

Нач отд	Морозов	
Н контр.	Васильев	
Гл.констр.	Маргынов	
Рук.гр.	Кимельман	
Ст инж	Мурзина	
Инженер	Иванова	

ТП 409-23-54.87 КЖИ К5А СБ

Колонна (К5а... К5ж, К5и). Сборочный чертеж.

Стадия	Масса	Масштаб
Р	1550	1:50
Лист 1	Листов 3	

ГОССТРОЙ СССР ЛЕНИНГРАДСКИЙ ПРОМСТРОЙПРОЕКТ

Взам. инв. № | Подпись и дата | Инв. № подл.

Копировал

Формат

2356/5

Альбом 5

Рис.3

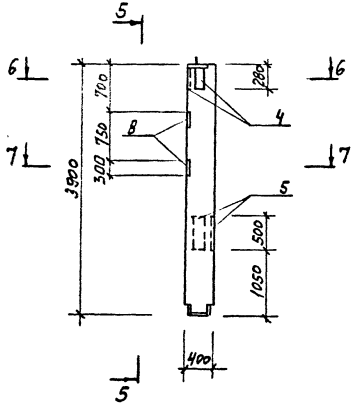

5 — 5

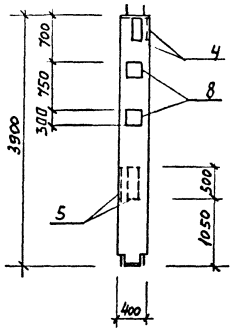

Рис.4

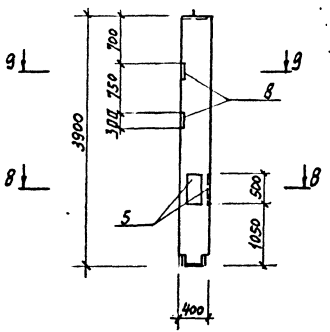

9 — 9

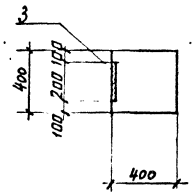

6 — 6

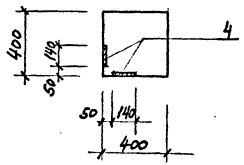

7 — 7

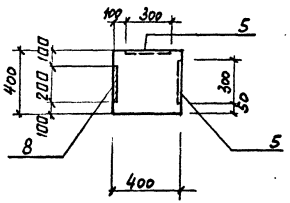

8 — 8

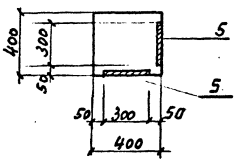

Инв.№подл. | Подпись и дата | Взам.инв.№

ТП 409-23-54.87 КЖИ К5^ СБ

Лист 2

Копировал

Формат

2356/5

Рис.5

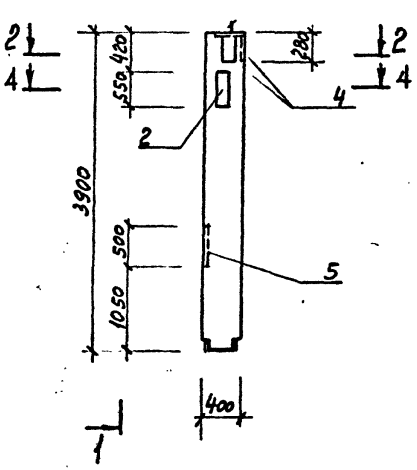

1 — 1

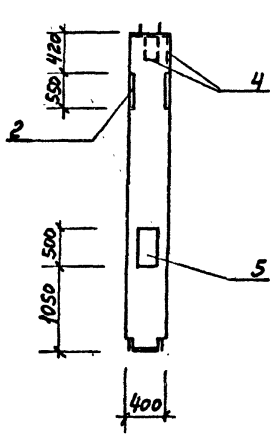

Рис.6

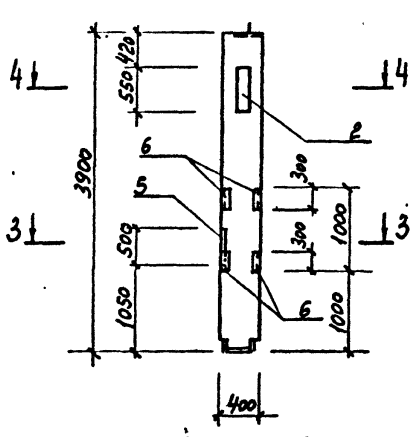

Рис.7

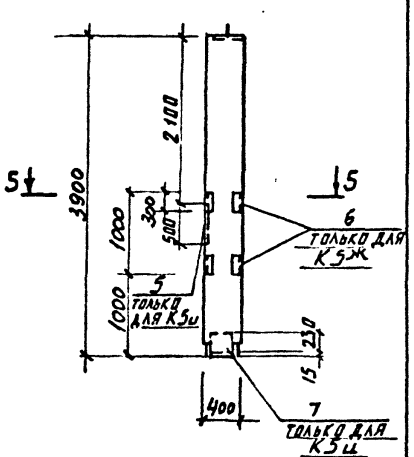

2 — 2

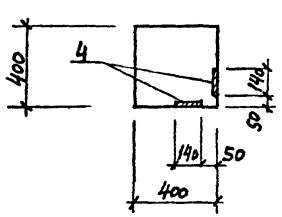

3 — 3

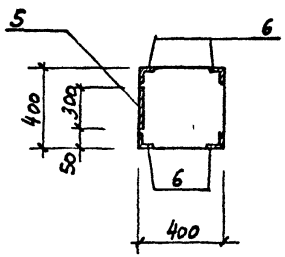

4 — 4

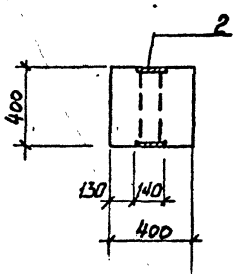

5 — 5
для К5ж

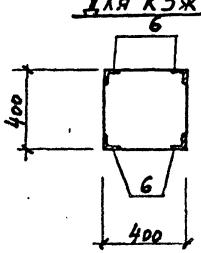

5 - 5
для К5и

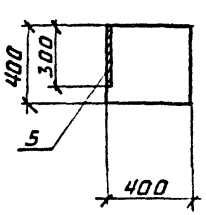

Инв. № подл. | Подпись и дата | Взам. инв. №

ТП 409-23-54.87 КЖИ К5^ СБ

Лист 3

Копировал

Формат

2356/5

Альбом 5

Рис. 1

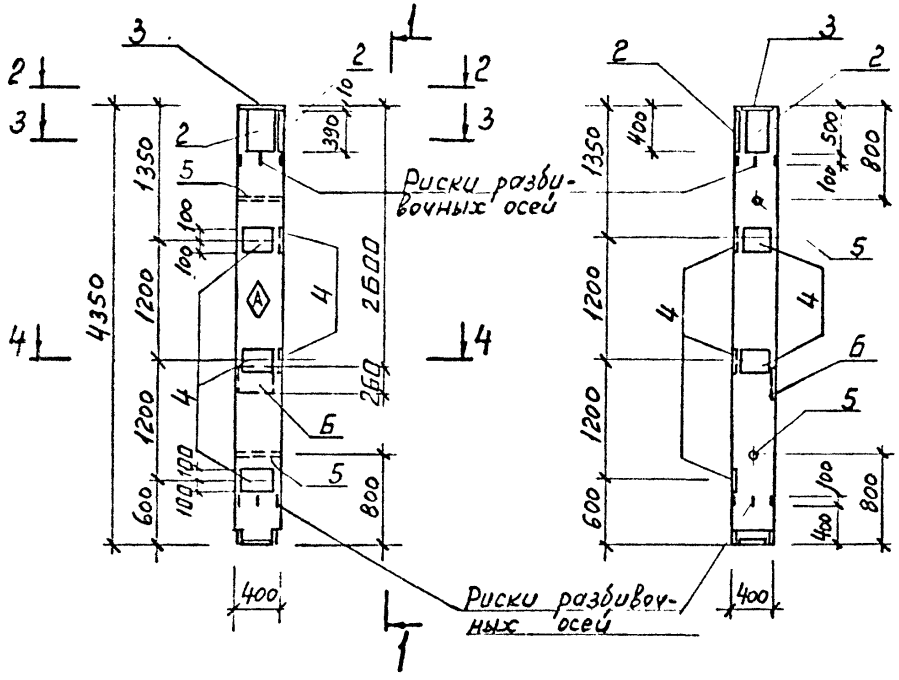

Рис. 2

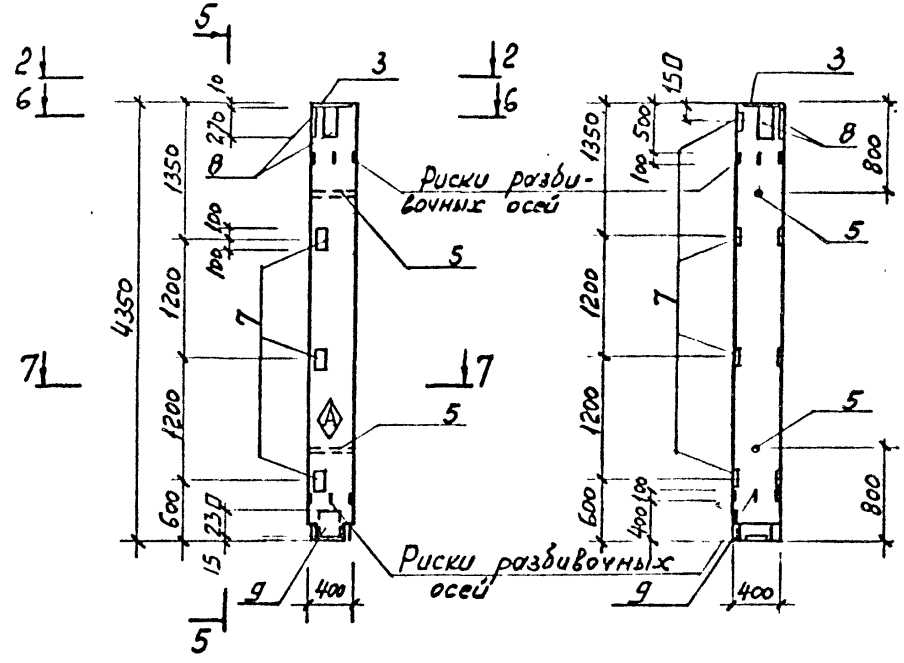

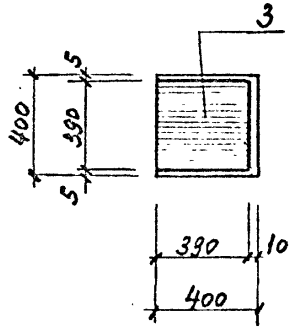

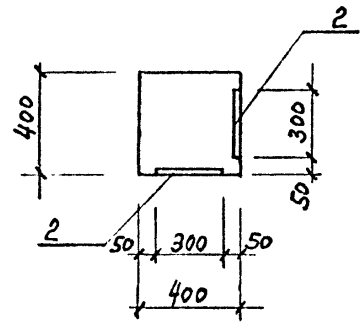

Обозначение	Марка	Рис.	Примечание
ТП КЖИ КБ СБ	КБ	1	
-01	КБа	2	

Нач.отд.	Морозов		
Н.контр.	Васильев		
Гл.констр.	Мартынов		
Рук.гр.	Кимельман		
Ст.инж.	Мурзина		
Инженер	Иванова		

ТП 409-23-54.87 КЖИ КБ СБ

Колонна (КБ, КБа) Сборочный чертеж

Стадия	Масса	Масштаб
Р	1740	1:50
Лист 1	Листов 2	

ГОССТРОЙ СССР ЛЕНИНГРАДСКИЙ ПРОМСТРОЙПРОЕКТ

Инв.№ подл. | Подпись и дата | Взам.инв.№

Копировал

Формат

2356/5

Альбом 5

4 – 4

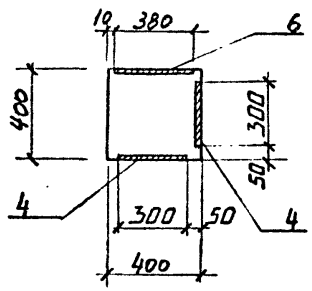

6 – 6

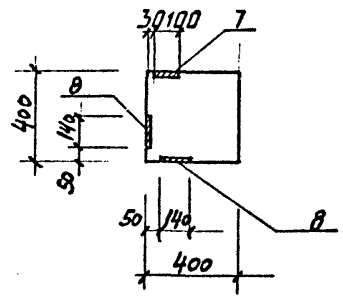

7 – 7

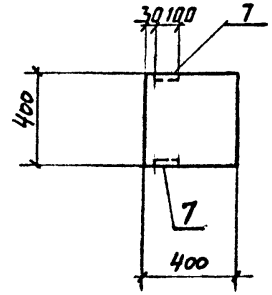

8 – 8

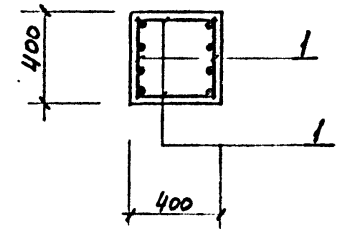

Армирование

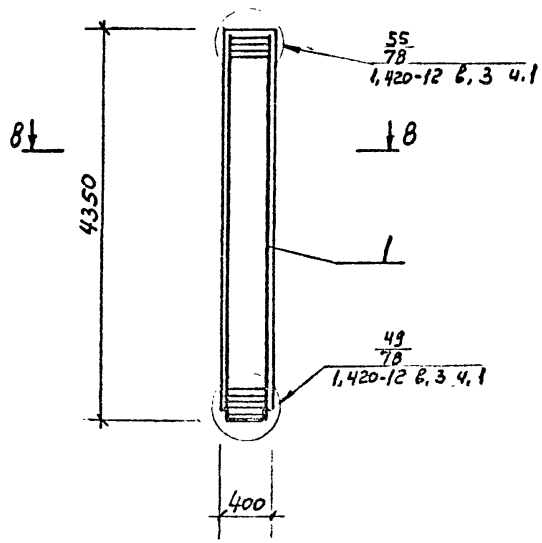

ВЕДОМОСТЬ РАСХОДА СТАЛИ НА ЭЛЕМЕНТ, кг

Марка элемента	Изделия арматурные								Всего
	Арматура класса								
	A I				A III				
	ГОСТ 5781-82				ГОСТ 5781-82				
	Ф8			Итого	Ф8	25		Итого	
К6	7,2			7,2	21,3	133,7		155,0	162,0
К6а	7,2			7,2	21,3	133,7		155,0	162,0

Марка элемента	Изделия закладные												Всего	Общий расход
	Арматура класса				Прокат марки									
	A III				Вст 3 кп 2									
	ГОСТ 5781-82				ГОСТ ГОСТ 19903-74*				ГОСТ 10704-76					
	Ф10	12	16	Итого	δ=6	δ=8	δ=10	δ=12	dу40			Итого		
К6	3,6	8,5	3,3	15,4		28,5	18,4	9,3	2,6			58,8	74,2	236,2
К6а		8,2		8,2	5,4	10,3	11,2		2,6			29,5	37,7	199,7

ТП 409-23-54.87 КЖИ К6 СБ

Лист 2

Копировал

Формат

2356/5

Инв. № подл. | Подпись и дата | Взам. инв. №

Альбом 5

Ведомость расхода стали на элемент, кг
/на дополнительные и исключаемые закладные детали/

Марка элемента	Изделия закладные																							Всего
	Арматура класса							Прокат марки																
	A III							Вст3 кп 2																
	ГОСТ 5781-82							ГОСТ 19903-74*								ГОСТ 8509-86								
	ф8	10	12	16	22		Итого	δ=8	δ=10	δ=12	δ=16				Итого	L 75×75×6	L 90×90×7						Итого	
К17а-4-3а			2,1	6,6			8.7		23.6	16,6					42,2									50,9
К17а-4-3б			8,4	3.3			11.7	19.6	12,8	9.3					41.7									53,4
К17а-4-3в	0,6		6.0	9.9			16,5		16.0	27.9					43.9	2,8							2,8	63,2
К17а-4-3г	0,6		3,6				4,2		9,6						9.6	2,8							2,8	16,6
К17а-4-3д			4,8	6,6			11.4		12,8	18,6					31.4									42,8
К17а-4-1а			3,0				3,0		8,0						8.0									11,0
К18а-1а		3,6	5,7	9.9	12,0		31.2	11.4	8,0	27.9	13.4				66.7		8.0						8,0	105,9
К18а-1б	0,7		4,0				4.7	11.4	3.2						14.6	2.9							2,9	22,2
К18а-1в			7,8	3,3			11,1	30,4	1,6	9,0					41,0									52,1
К18а-1г			7,8	3,3	12,0		23,1	30,4	1,6	9,0	12,4				60,4									83,5
К18а-2-1а			1.2	3.3			4,5		3,2	9,3					12,5									17,0
Исключить:																								
К17а-4-3а				6,6			6,6			18,0					18.0									24,6
К17а-4-3б				6,6			6,6			18,0					18,0									24,6
К17а-4-3в				6.6			6.6			18.0					18.0									24,6
К17а-4-3г				6.6			6,6			18.0					18.0									24,6
К17а-4-3д				6.6			6,6			18,0					18.0									24,6
К17а-4-1а				6.6			6,6			18,0					18,0									24,6

Нач.отд.	Морозов	
Н.контр.	Васильев	
Гл.конструктор	Мартынов	
Рук.гр.	Кимельман	
Ст.инж.	Мурзина	
Инженер	Иванова	

ТП 409-23-54.87 КЖИ РС2

Ведомость расхода стали

Стадия	Лист	Листов
Р	1	3

ГОССТРОЙ СССР ЛЕНИНГРАДСКИЙ ПРОМСТРОЙПРОЕКТ

Инв.№подл. | Подпись и дата | Взам.инв.№

Копировал

Формат

2356/5

Альбом 5

Ведомость расхода стали на элемент, кг
/ на дополнительные и исключаемые закладные изделия /

Марка элемента	Изделия закладные																				Всего
	Арматура класса							Прокат марки													
	AIII							Вст3кп2													
	ГОСТ 5781-82							ГОСТ 19903-74*							ГОСТ 8509-72						
	Ф8	10	12	16	18	22	Итого	δ=6	δ=8	δ=10	δ=12	δ=20		Итого	L63x63x6	L90x90x7				Итого	
К12а-4а						17,8	17,8					44,5		44,5							64.3
К12а-4б	0,6		0,9	3,3		17,8	22,6		3,8		9,3	44,5		57.6	1,0					1,0	81.2
К12а-4в			1.8	3.3			5,1		7,6		9.3			16.9							22,0
К12а-4г	0,2	0.9		3.3			4,4	2,0			9,3			11,3		2,0				2,0	17,7
К35а-1-1а			2,4		5,1		7,5			6,4	13,6			20,0							27,5
К35а-1-3а			3,6			17,8	21.4		7,6	4,8		44,5		56.9							78.3
К35а-1-1б	1,6		1,2				2,8			3,2				3,2	16,0					16,0	22,0
К35а-1-3б			2,1	6,6			8,7		3,8	3,2	18,6			25,6							34.3
К35а-1-3в	1.6		1,2				2,8			3.2				3,2	16,0					16,0	22,0
К35а-1-5а			1.9	6,6			8,5		7,6		18,6			26,2							34,7
К35а-1-3г	0,2		3,0	3,3			6,5			0,8	9,3			10,1							16,6
К35а-1-3д			3.6	3.3			6.9	2,0	15,2		9,3			26,5							33.4
К35а-1-3е			2.4	3,3			5,7			6,4	9,3			15,7							21.4
Исключить																					
К35а-1-1а				3,3			3,3				9,0			9,0							12,3
К35а-1-3а				3,3			3,3				9,0			9,0							12,3
К35а-1-1б				3,3			3,3				9,0			9,0							12,3
К35а-1-3б				3,3			3,3				9,0			9,0							12,3
К35а-1-3в				3,3			3,3				9,0			9,0							12,3
К35а-1-5а				3,3			3,3				9,0			9,0							12,3
К35а-1-3г				3,3			3,3				9,0			9,0							12,3
К35а-1-3д				3,3			3,3				9,0			9,0							12,3
К35а-1-3е				3,3			3,3				9,0			9,0							12,3

Взам. инв. №

Подпись и дата

Инв. № подл.

Копировал Формат

2359/5

Инв № подл	Подпись и дата	Взам инв №

Альбом 5

ВЕДОМОСТЬ РАСХОДА СТАЛИ НА ЭЛЕМЕНТ, кг

/на дополнительные и исключаемые закладные изделия/

Марка элемента	Изделия закладные												Всего	Общий расход
	Арматура класса				Прокат марки									
	AIII				Вст3 кп2									
	ГОСТ 5781-82				ГОСТ 19903-74*				ГОСТ 8509-86 8510-86					
	Ф10		14	Итого	δ=8			Итого	L90×90×7	L110×70×8		Итого		
Б39-1А	2,6			2,6	6,2			6,2					8,8	8,8
Б39-1Б	5,5			5,5					14,5			14,5	20,0	20,0
Б40-1А	2,6			2,6	6,2			6,2					8,8	8,8
Б40-1Б	4,4			4,4					11,6			11,6	16,0	16,0
Б40-1В	2,6			2,6	6,2			6,2					8,8	8,8
				Исключить:										
Б40-1Б			5,7	5,7						13,5		13,5	19,2	19,2

Нач.отд.	Морозов	
Н.контр.	Васильев	
Гл.констр.	Мартынов	
Рук.гр.	Кимельман	
Ст.инж.	Мурзина	
Инженер	Иванова	

ТП 409-23-54.87 КЖИ РС3

Ведомость расхода стали

Стадия	Лист	Листов
Р		1

ГОССТРОЙ СССР ЛЕНИНГРАДСКИЙ ПРОМСТРОЙПРОЕКТ

Инв. № подл.	Подпись и дата	Взам. инв.№

Ведомость расхода стали на элемент, кг
на дополнительные и исключаемые закладные изделия

Марка элемента	Изделия закладные																Всего
	Арматура класса					Прокат марки							ГОСТ 8509-86 ГОСТ 8510-86				
	AIII																
	ГОСТ 5781-82					ГОСТ 19903-74*											
	Ф8	12	16	22	Итого	δ=6	δ=8	δ=10	δ=12	δ=20		Итого	L63×63×6	L45×45×5	L63×40×8	Итого	
К5а		1,8		12,0	13,8		7,6			19,4		27,0					40,8
К5б	0,4	1,8	6,6		8,8	3,0	7,6		18,6			29,2					38,0
К5в	0,4	5,4			5,8	3,0	27,2					30,2					36,0
К5г		5,4			5,4		27,2					27,2					32,6
К5д	0,4	1,8		12,0	14,2	3,0	9,8			19,4		32,2					46,4
К5е	1,0	1,8		12,0	14,8		9,8			19,4		29,2	8,0			8,0	52,0
К5ж	1,0				1,0							—	8,0			8,0	9,0
К5и	0,2	1,8			2,0	2,0	9,8					11,8					13,8
К13а-2-3а		1,8	9,9		11,7			4,8	27,9			32,7					44,4
К13а-2-3б		7,5	9,9		17,4		19,0	8,0	27,9			54,9					72,3
Исключить																	
К13а-2-3а			6,6		6,6			15,4	18,0			33,4		5,2	9,2	14,4	54,4
К13а-2-3б			6,6		6,6			15,4	18,0			33,4		5,2	9,2	14,4	54,4

ТП 409-23-54.87 КЖИ РС2 | Лист 3

Копировал

Формат А4

2356/5

Инв. № подл.	Подпись и дата	Взам. инв. №

Альбом 5

Формат	Зона	Поз.	Обозначение	Наименование	Кол. на исполн. ТП КЖЦ Р1 –	-01	-02	-03	-04	-05	-06	-07	-08	Примечание
				Документация										
А3			ТП КЖИ Р1 СБ	Сборочный чертеж	X	X	X	X	X	X	X	X	X	
А4			ТП КЖН ТТ1	Технические требования	X	X	X	X	X	X	X	X	X	
				Сборочные единицы										
		1	ИИ 23-1/70	Ригель ИБ1-2	1	1								
		1	ИИ 23-1/70	ИБ2-6			1	1	1	1				
		1	ИИ 23-1/70	ИБ3-2							1	1	1	
		2	1.400-15. Вып.1. 130-30	Изделие закладное МН121-2	2		4		2		1		1	
		3	1.400-15. Вып.1 510-07	МН508		4		4						
		4	1.400-15. Вып.1 610-16	МН617			1	1		1	1	1		
				Исключить:										
			ИИ 23-1/70 л. 49	Изделие закладное М2		3		3						

Нач.отд.	Морозов	
Н.контр.	Васильев	
Гл.констр.	Мартынов	
Рук.гр.	Кимельман	
Ст.инж.	Мурзина	
Инженер	Иванова	

ТП 409-23-54.87 КЖИ Р1

Ригель (ИБ1-2А, ИБ1-2Б, ИБ2-6А, ИБ2-6Б, ИБ2-6Г, ИБ2-6В, ИБ3-2А, ИБ3-2Б, ИБ3-2В)

Стадия	Лист	Листов
Р		1

ГОССТРОЙ СССР ЛЕНИНГРАДСКИЙ ПРОМСТРОЙПРОЕКТ

Формат	Зона	Поз.	Обозначение	Наименование	Кол. на исполн. ТП КЖИ Р4 –	-01	-02	-03	-04	Примечание
				Документация						
А3			ТП КЖИ Р4 СБ	Сборочный чертеж	X	X	X	X	X	
А3			ТП КЖИ Р1 СБ	Ведомость расхода стали	X	X	X	X	X	
А4			ТП КЖН ТТ1	Технические требования						
				Сборочные элементы						
		1	1.420-12 Вып.6 л.1	Ригель Б39-1	1		1			
		1	1.420-12. Вып.6 л.2	Ригель Б40-1		1		1	1	
		2	1.400-15 Вып.1 130-30	Изделие закладное МН121-2	2	2			2	
		3	1.400-15. Вып.1. 510-07	МН508			5	4		
				Исключить:						
			1.420-12 Вып.6	Изделие закладное М9				3		

Нач.отд.	Морозов	
Н.контр.	Васильев	
Гл.констр.	Мартынов	
Рук.гр.	Кимельман	
Ст.инж.	Мурзина	
Инженер	Иванова	

ТП 409-23-54.87 КЖИ Р4

Ригель (Б39-1А, Б40-1А, Б39-1Б, Б40-1Б, Б40-1В)

Стадия	Лист	Листов
Р		1

ГОССТРОЙ СССР ЛЕНИНГРАДСКИЙ ПРОМСТРОЙПРОЕКТ

Копировал

Формат А4

2356/5

Рис. 1

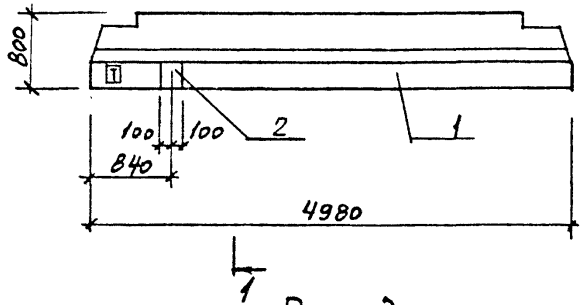

Рис. 2

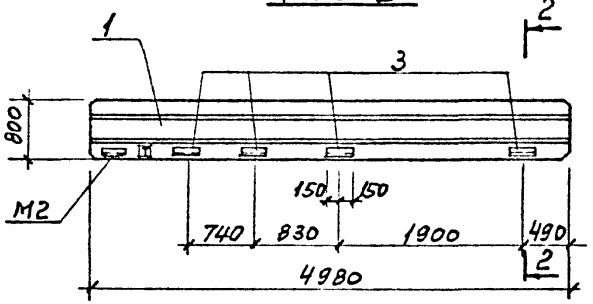

Рис. 3

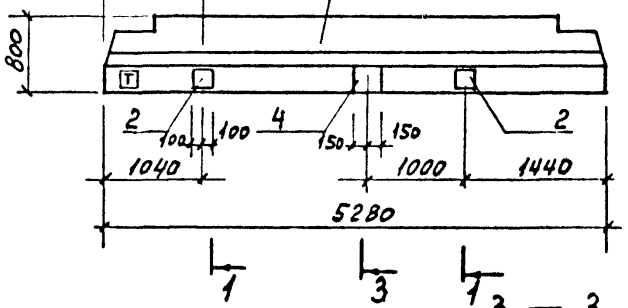

1 — 1

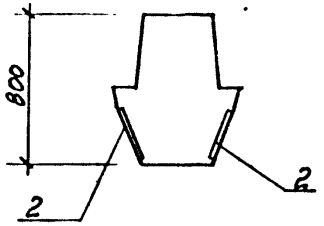

3 — 3

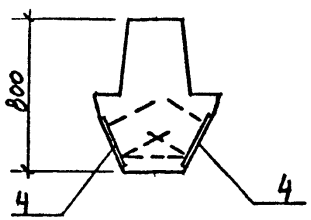

2 — 2

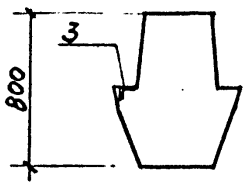

Знак [T] ориентации нанести несмываемой краской.

Обозначение	Марка	Рис
ТП КЖИ Р1А СБ	УБ1-2А	1
-01	УБ1-2Б	2
-02	УБ2-6А	3
-03	УБ2-6Б	4
-04	УБ2-6В	5
-05	УБ2-6Г	6
-06	УБ3-2А	7
-07	УБ3-2Б	8
-08	УБ3-2В	9

Инв.№ подл. | Подпись и дата | Взам.инв.№

Г.И.П.	Синопальников	
Нач.отд.	Морозов	
Н.контр.	Васильев	
Гл.констр.	Мартынов	
Рук.гр.	Кимельман	
Ст.инж.	Мурзина	
Инженер	Иванова	

ТП 409-23-54.87 КЖИ Р1 СБ

Ригель / УБ1-2А, УБ1-2Б, УБ2-6А, УБ2-6Б, УБ2-6Г, УБ2-6В, УБ3-2А, УБ3-2Б, УБ3-2В / Сборочный чертеж.

Стадия	Масса	Масштаб
Р	см. серию	1:50
Лист 1	Листов 3	

госстрой СССР ленинградский промстройпроект

Копировал

Формат

2356/5

Альбом 5

Рис. 4

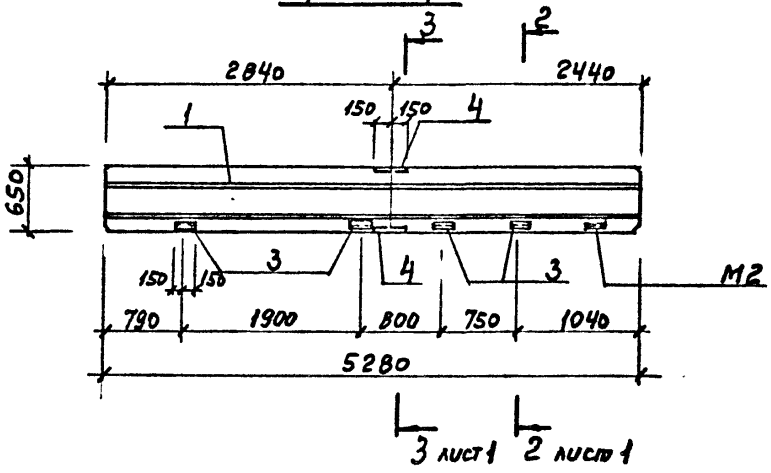

Рис. 6

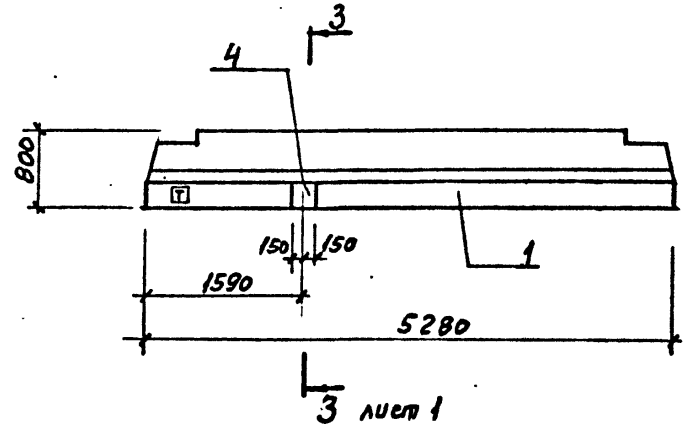

Рис. 5

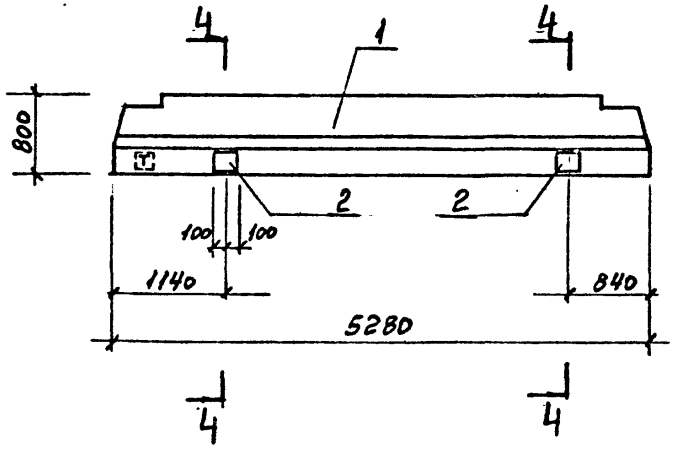

Рис. 7

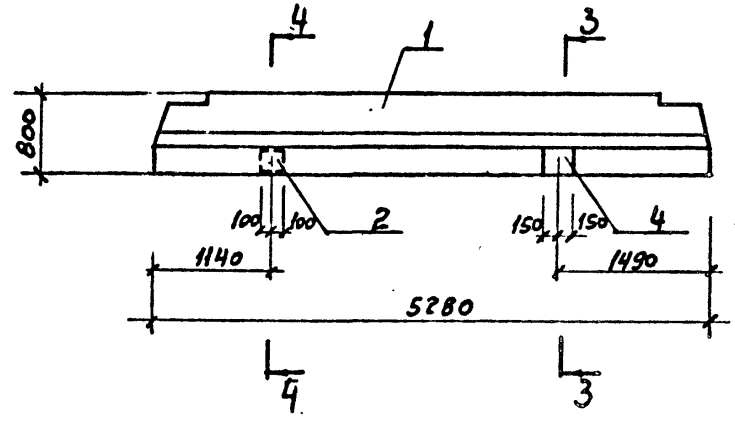

4 — 4

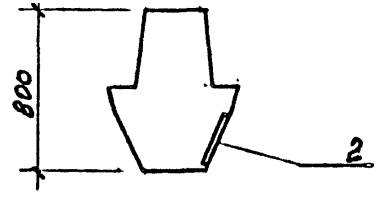

Инв. № подл. | Подпись и дата | Взам. инв. №

ТП 409-23-54.87 КЖИР1 СБ	Лист 2

Копировал Формат

2356/5

Рис. 8

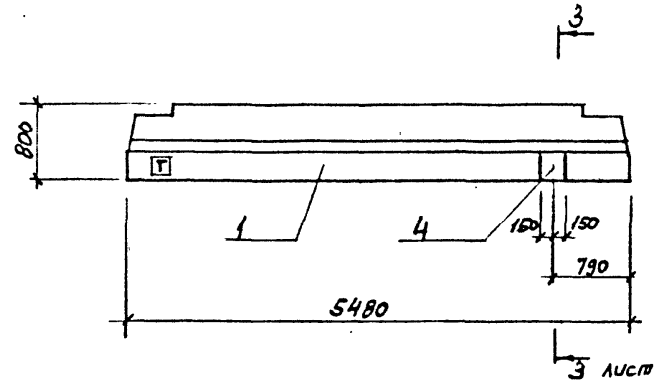

Рис. 9

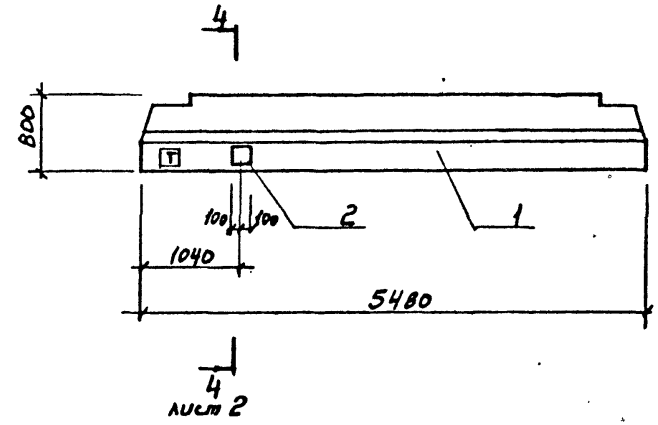

ВЕДОМОСТЬ РАСХОДА СТАЛИ НА ЭЛЕМЕНТ, кг

на дополнительные закладные изделия

Марка элемента	Изделия закладные												Всего	Общий расход
	Арматура класса				Прокат марки									
	A III				Вст 3 пс 2									
	ГОСТ 5781-82				ГОСТ 103-76				ГОСТ 8509-72, 8510-72, 10704-76					
	Ф10	12	14	Итого	δ=8	δ=10	δ=12	Итого	L 90×90×7	L 100×70×7	труба Ф20	Итого		
УБ1-2А	2,6			2,6	6,2			6,2					8,8	8,8
УБ1-2Б	4,4			4,4					11,6			11,6	16,0	16,0
УБ2-6А	5,2	2,0		7,2	12,4	3,4	21,5	37,3			0,5	0,5	45,0	45,0
УБ2-6Б	4,4	2,0		6,4		3,4	21,5	24,9	11,6		0,5	12,1	43,4	43,4
УБ2-6В	2,6			2,6	6,2			6,2					8,8	8,8
УБ2-6г		2,0		2,0		3,4	21,5	24,9			0,5	0,5	27,4	27,4
УБ3-2А	1,3	2,0		3,2	3,1	3,4	21,5	28,0			0,5	0,5	31,6	31,6
УБ3-2Б		2,0		2,0		3,4	21,5	24,9			0,5	0,5	27,4	27,4
УБ3-2В	1,3			1,3	3,1			3,1					4,4	4,4
				Исключить:										
УБ1-2Б			3,7	3,7						8,8		8,8		12,5
УБ2-6В			3,7	3,7						8.8		8,8		12,5

Взам. инв.№ | Подпись и дата | Инв.№ подл.

Альбом 5

Рис. 1

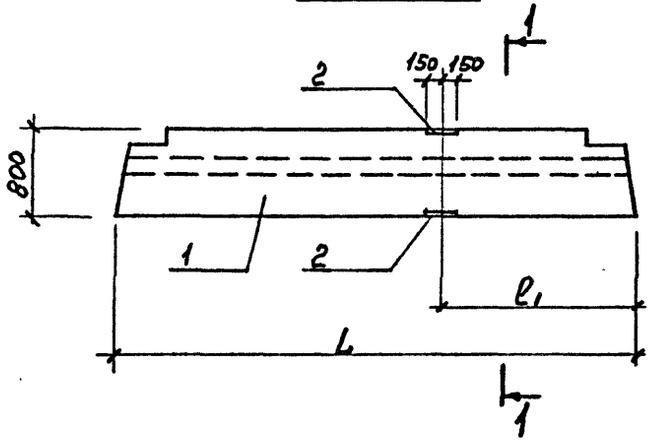

Рис. 2

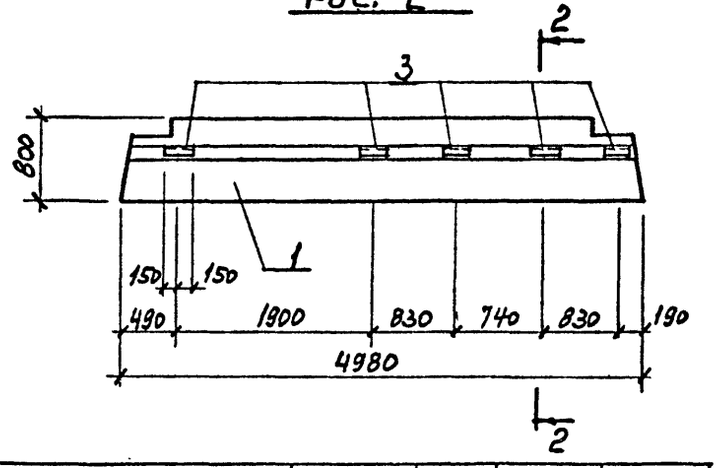

Рис. 3

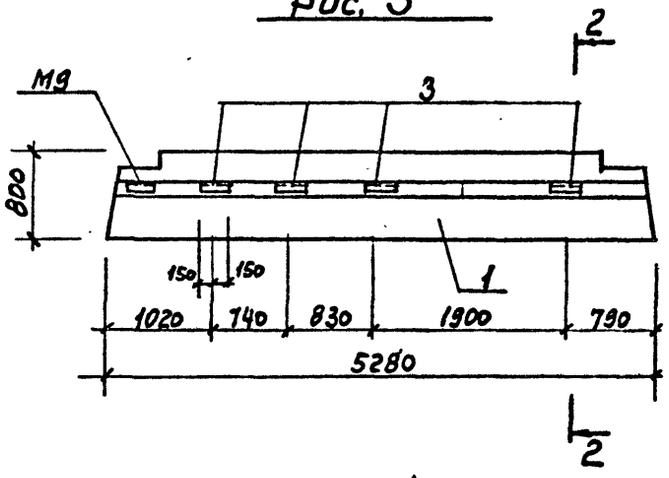

Рис. 4

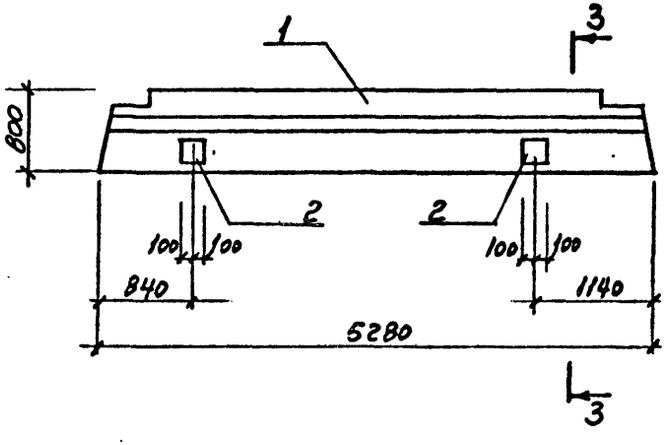

1 — 1

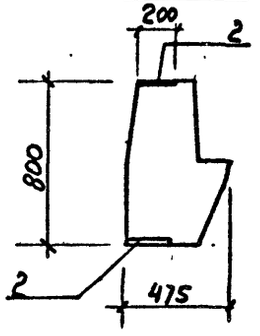

2 — 2

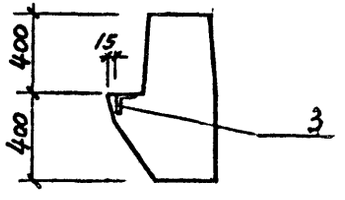

3 — 3

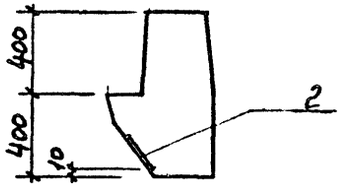

Обозначение	Марка	Рис	L	l1
ТП КЖИ Р4-	Б39-1А	1	4980	2400
-01	Б40-1А	1	5280	2600
-02	Б39-1Б	2	4980	
-03	Б40-1Б	3	5280	
-04	Б40-1В	4	5280	

Нач.отд	Морозов	
Н.контр.	Васильев	
Гл.констр.	Мартынов	
Рук.гр.	Кимельман	
Ст.инж.	Мурзина	
Инженер	Иванова	

ТП 409-23-54.87 КЖИ Р4 СБ

Ригель (Б39-1А, Б40-1А, Б39-1Б, Б40-1Б, Б40-1В) Сборочный чертеж

Стадия	Масса	Масштаб
Р	см. серию	1:50
Лист	Листов 1	

Госстрой СССР Ленинградский промстройпроект

Копировал

Формат

2356/5

Инв.№ подл. | Подпись и дата | Взам.инв.№

Альбом 5

Рис. 1

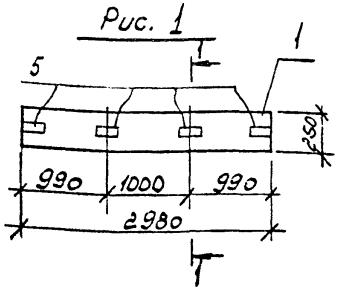

1—1

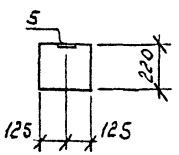

2—2

Рис. 2

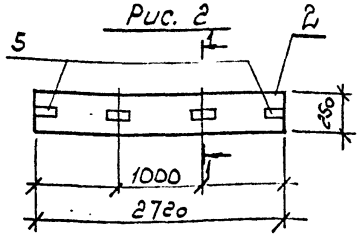

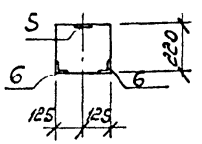

Рис. 3

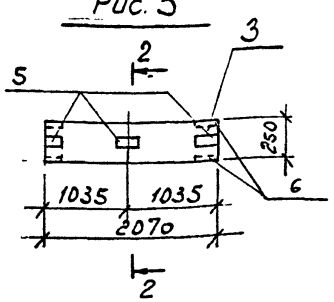

Рис. 4

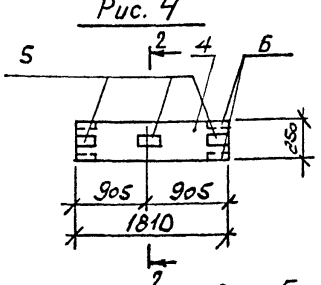

Рис. 5

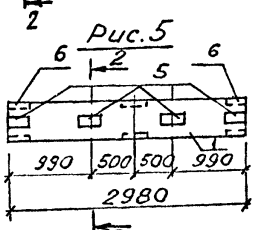

Формат	Зона	Поз.	Обозначение	Наименование	Кол. на испол. ТП –	01	02	03	04	Примечание
				Сборочные единицы						
		1	1.138-10 в. 1	перемычка 1ПР28-29.25.22у-1	1					
		2		1ПР28-29.25.22у-2		1				
		3		1ПР28-27.25.22у-1			1			
		4		1ПР28-20.25.22у-1				1		
				1ПР28-18.25.22у-1					1	
		5	1.400-15 в. 1 120-14	Изделие закладное МН107-3	4	4	4	3	3	
		6	540-04	МН543		6		4	4	

ВЕДОМОСТЬ РАСХОДА СТАЛИ НА ЭЛЕМЕНТ, кг

Марка элемента	Изделия закладные								Всего
	Арматура класса				Прокат марки				
	AIII								
	ГОСТ 5781-82				ГОСТ				
	Ф8			Итого	б-6	150×5		Итого	
1ПР28-29.25.22у-1	1,2			1,2	3,6			3,6	4,8
1ПР28-29.25.22у-2	3,3			3,3	3,6	4,8		8,4	11,7
1ПР28-27.25.22у-1	1,2			1,2	3,6			3,6	4,8
1ПР28-20.25.22у-1	1,7			1,7	2,7	3,2		5,9	7,6
1ПР28-18.25.22у-1	1,7			1,7	2,7	3,2		5,9	7,6

Обозначение	Марка	Рис.
ТП КЖИ ПР1	1ПР28-29.25.22у-1	1
-01	1ПР28-29.25.22у-2	5
-02	1ПР28-27.25.22у-1	2
-03	1ПР28-20.25.22у-1	3
-04	1ПР28-18.25.22у-1	4

Нач.отд.	Морозов	
Н.контр.	Васильев	
Гл.констр.	Мартынов	
Рук.гр.	Кимельман	
Ст.инж.	Мурзина	

ТП 409-23-54.87 КЖИ ПР1

Перемычка.
1ПР28-29.25.22у-1
1ПР28-29.25.22у-2
1ПР28-27.25.22у-1
1ПР28-20.25.22у-1
1ПР28-18.25.22у-1

Стадия	Масса	Масштаб
Р	см. ГОСТ	
Лист	Листов 1	

ГОССТРОЙ СССР ЛЕНИНГРАДСКИЙ ПРОМСТРОЙПРОЕКТ

Инв.№ подл. | Подпись и дата | Взам.инв.№

2356/5

Альбом 5

Формат	Зона	Поз.	Обозначение	Наименование	Кол. на исполн. ТП КЖИ П1																						Примечание
					–	-01	-02	-03	-04	-05	-06	-07	-08	-09	-10	-11	-12	-13	-14	-15	-16	-17	-18	-19	-20		
				Документация																							
			т.п. КЖИ П1 СБ	Сборочный чертеж	X	X	X	X	X	X	X	X	X	X	X	X	X	X	X	X	X	X	X	X	X		
			т.п. КЖИ РС 2	Ведомость расхода стали	X	X	X	X	X	X	X	X	X	X	X	X	X	X	X	X	X	X	X	X	X		
			т.п. КЖИ ТТ1	Технические требования	X	X	X	X	X	X	X	X	X	X	X	X	X	X	X	X	X	X	X	X	X		
				Сборочные единицы																							
		1	1.442.1-1 Вып. 1.	Плита 1П3-2А IV т	1	1	1	1	1	1	1	1	1	1	1									1			
		1	1.442.1-2 Вып. 1	1П1-2А IV т																1	1	1		1			
		1	1.442.1-1 Вып. 3	1П7-2А IV т												1	1	1	1	1							
		2		А-III-8 ГОСТ 5781-82 ℓ = 1460	4	4	4	4	8	8	8	8	8	8	4						4	4	4		4		
		3		А-III-8 ℓ = 900					8	8					2	4	4	4	4	4			4	4			
		4		А-III-6 ℓ = 700	4										6	4	4	4	4	4				2			
		5		А-III-8 ℓ = 1200		4									4									2			
		6		А-III-12 ℓ = 1750				4																			
		7		А-III-12 ℓ = 1500			4														4	4					

Нач.отд.	Морозов		
Н.контр.	Васильев		
Гл.констр.	Мартынов		
Рук.гр.	Кимельман		
Ст.инж.	Мурзина		
Инженер	Фарафонова		

ТП 409-23-54.87 КЖИ П1

Плита
(1П3-2А IV т-А...1П3-2А IV т-Н;
1П1-2А IV т-А...1П1-2А IV т-В;
1П7-2А III т-А...1П7-2А III т-Д).

Стадия	Лист	Листов
Р		1

ГОССТРОЙ СССР
ЛЕНИНГРАДСКИЙ ПРОМСТРОЙПРОЕКТ

Копировал Формат

ИНВ.№ ПОДЛ | ПОДПИСЬ И ДАТА | ВЗАМ. ИНВ.№

Альбом 5

Рис. 1

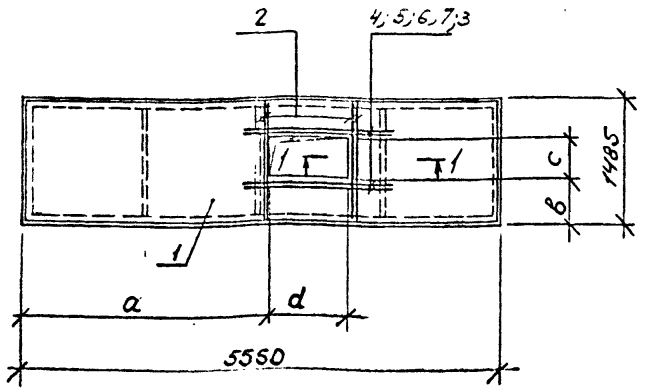

Рис. 2

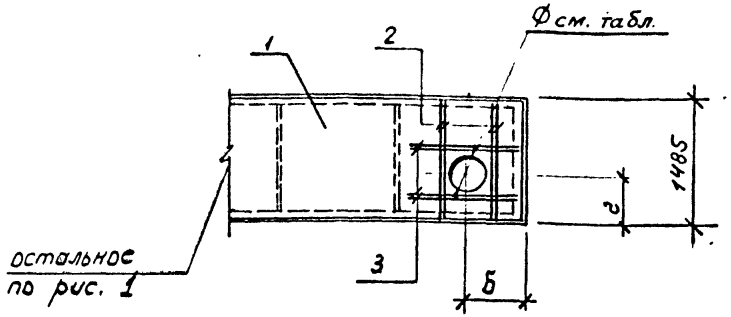

1 — 1

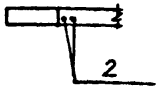

Обозначение	Марка	Рис.	a	d	B	c	б	г	ф
ТП КЖСИ-П1	1П3-2AIVт-Д	1	5175	200	835	450	–	–	–
– 01	1П3-2AIVт-И	1	625	700	540	400	–	–	–
– 02	1П3-2AIVт-Е	1	3025	1000	640	400	–	–	–
– 03	1П3-2AIVт-Ж	1	125	1250	645	600	–	–	–
– 04	1П3-2AIVт-А	2					1250	750	310
– 05	1П3-2AIVт-Г	2	4875	400	945	200	1250	750	310

Плиты перекрытия с буквенными индексами отличаются от типовых наличием отверстий.

Нач.отд.	Морозов	
Н.контр.	Васильев	
Гл.констр.	Мартынов	
Рук.гр.	Кимельман	
Ст.инж.	Мурзина	
Ст.техн.	Иванова	

ТП 409-23-54.87 КЖИ П1 сб

ПЛИТА (1П7-2AIVт-А...1П7-2AIVт-К; 1П1-2AIVт-А...1П1-2AIVт-В; 1П7-2AIIIт-А...1П7-2AIIIт-Д) Сборочный чертеж.

Стадия	Масса	Масштаб
Р	см серии	
Лист 1	Листов 3	

ГОССТРОЙ СССР ЛЕНИНГРАДСКИЙ ПРОМСТРОЙПРОЕКТ

Инв. № подл. | Подпись и дата | Взам. инв. №

2356/5

Альбом 5

Рис. 3

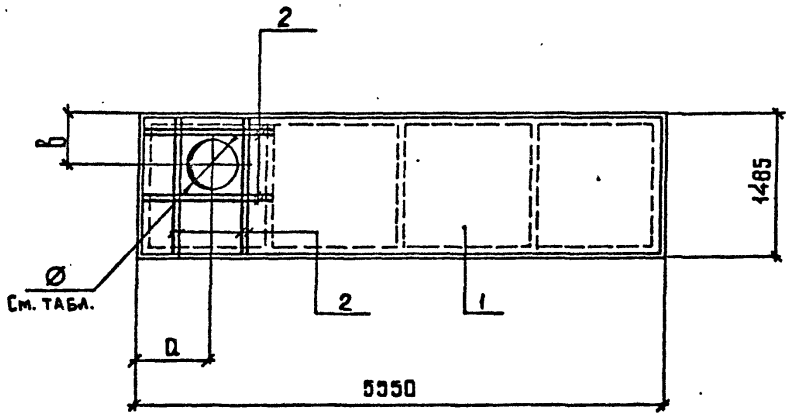

Рис. 4

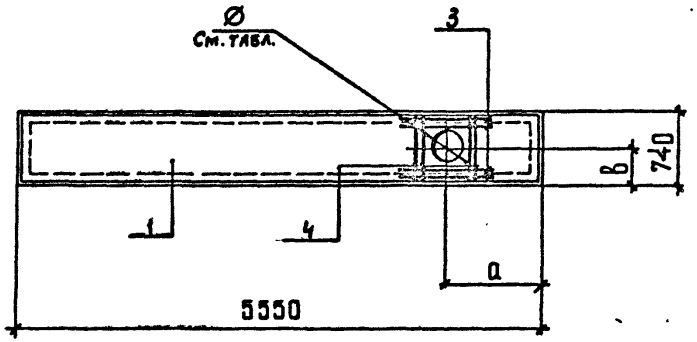

Рис. 5

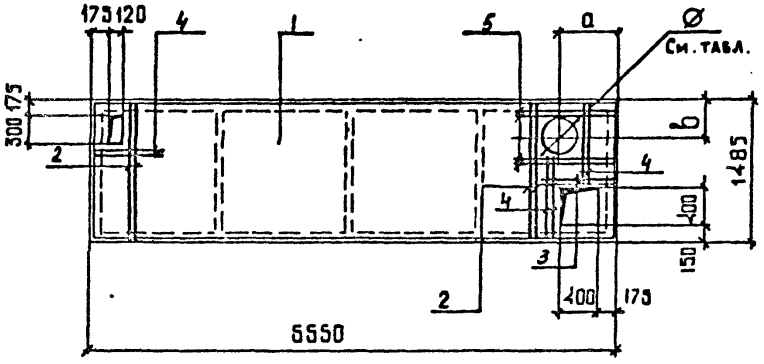

Обозначение		Марка	Рис.	а	в	Ø
тп	КЖИ-06	1П3-2АIVт-Б	3	375	300	350
	-07	1П3-2АIVт-В	3	375	450	450
	-08	1П3-2АIVт-Л	3	1275	1100	310
	-09	1П3-2АIVт-Н	3	275	450	250
	— 10	1П3-2АIVт-М	5	575	400	450
	— 11	1П7-2АIIIт-Б	4	275	350	310
	— 12	1П7-2АIIIт-В	4	325	345	350
	— 13	1П7-2АIIIт-Г	4	1075	345	350
	— 14	1П7-2АIIIт-Д	4	275	450	200

Плиты перекрытия с буквенными индексами отличаются от типовых наличием отверстий.

Инв. № подл. | Подпись и дата | Взам. инв. №

тп 409-23-54.87 КЖИ П1 СБ	Лист 2

Копировал Формат

Альбом 5

Рис. 6

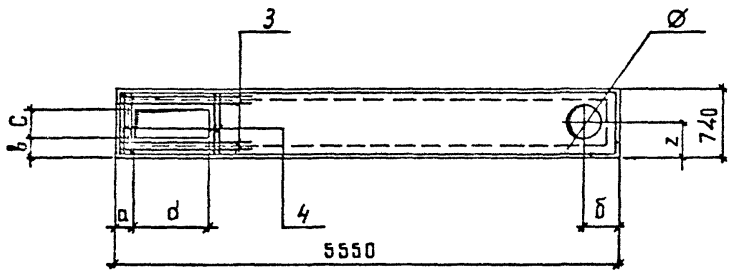

Рис. 9

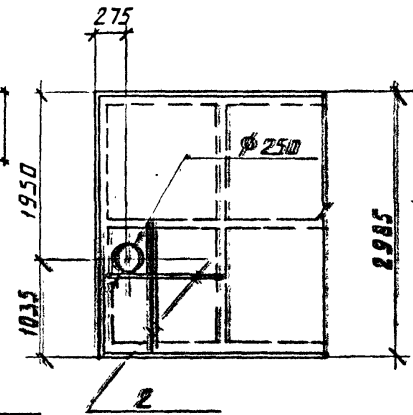

Рис. 7

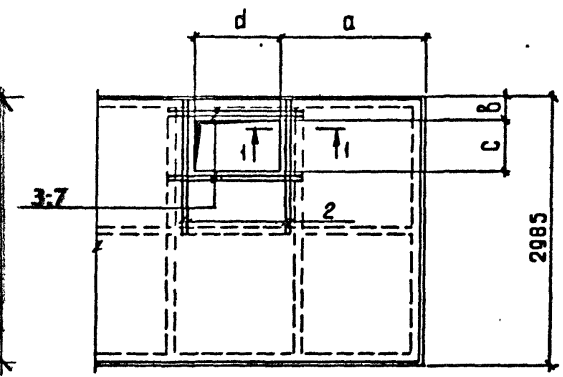

Обозначение	Марка	Рис	a	d	в	с	б	z	Ø
ТП КЖИ — 15	1П7-2АIIIт-А	6	175	450	170	400	275	290	200
— 16	1П1-2АIVт-А	7	1675	1000	345	500			
— 17	1П1-2АIVт-Б	7	1525	900	240	900			
— 18	1П1-2АIVт-В	7	4875	400	950	400			
— 20	1П1-2АIVт-Г	9							
— 19	1П3-2АIVт-К	8							

Рис. 8

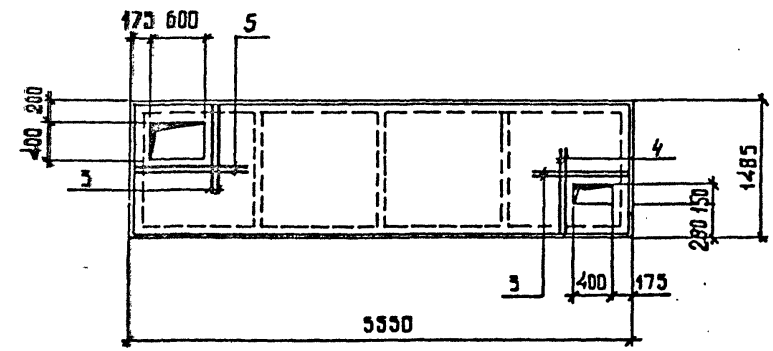

Плиты перекрытия с буквенными индексами отличаются от типовых наличием отверстий.

Инв. № подл. | Подпись и дата | Взам. инв. №

ТП 409-23-54.87 КЖИ П1 СБ	Лист 3

Копировал Формат

2366/5

Альбом 5

ВЕДОМОСТЬ РАСХОДА СТАЛИ НА ЭЛЕМЕНТ, кг

Марка элемента	Изделия арматурные. Арматура класса А III. ГОСТ 5781-82										Всего
	Ф	Б	8	12						Итого	
1П3-2А IV т - А			7.46							7.46	7.46
1П3-2А IV т - Б			4.61							4.61	4.61
1П3-2А IV т - В			4.61							4.61	4.61
1П3-2А IV т - Г			7.46							7.46	7.46
1П3-2А IV т - Д		0.62	2,31							2,93	2.93
1П3-2А IV т - Е			2,31	5.33						7.64	7.64
1П3-2А IV т - Ж			2.31	6,22						8,53	8.53
1П3-2А IV т - И			4.21							4.21	4.21
1П3-2А IV т - К		0,31	2,37							2,68	2.68
1П1-2А IV т - А			2,31	5.33						7,64	7.64
1П1-2 IV т - Б		0.62	2,31	5,33						8.26	8.26
1П1-2 IV т - В			3,73							3,73	3,73
1П7-2А III т - А		0.62	1.42							2.04	2,04
1П7-2А III т - Б		0.62	1,42							2.04	2,04
1П7-2А III т - В		0.62	1.42							2,04	2,04
1П7-2А III т - Г		0.62	1.42							2,04	2,04
1П7-2А III т - Д		0.62	1.42							2,04	2,04
1П3-2А IV т - Л			4.61							4.61	4.61
1П3-2А IV т - М		0.93	4.92							5.85	5.85
1П3-2А IV т - Н			4.61							4.61	4.61
1П1-2А IV т - Г			2,31							2,31	2,31

Нач.отд.	Морозов	
Н.контр.	Васильев	
Гл.констр.	Мартынов	
Рук.гр.	Кимельман	
Ст.инж.	Мурзина	
Ст.техн.	Иванова	

ТП КЖИ РС 4

Ведомость расхода стали

Стадия	Лист	Листов
Р		1

ГОССТРОЙ СССР ЛЕНИНГРАДСКИЙ ПРОМСТРОЙПРОЕКТ

Инв. № подл. | Подпись и дата | Взам. инв. №

Формат	Зона	Поз.	Обозначение	Наименование	Кол. на исполн. ТП кжи 61 -	-01	-02	-	Примечание
				Документация					
			ТП кжи 61 СБ	Сборочный чертеж					
			ТП кжи т.у.	Технические условия					
				Сборочные единицы					
		1	1.462.1-3/80	Балка 2БДР18-3А IV-т-н	1	1	1		
				Изделие закладное					
		2	1.400-6/76 вып.1	М4-1-3	2	2	2		
		3	1.400-6/76 вып.1	М4-3-4	6	6	4		
		4	1.400-6/76 вып.1	М4-10-1		2	2		
		5	1.400-6/76 вып.1	М4-22-1	2	2	2		
		6	ИИ 29-2/70	М2	2	2			
		7	1.030.1-1.0-2-11.10	МД3	2	2	2		

Нач.отд.	Морозов	
Н.контр.	Васильев	
Гл.констр.	Мартынов	
Рук.гр.	Кимельман	
Ст.инж.	Мурзина	
Инженер	Иванова	

ТП 409-23-54.87 КЖИ 61

Балка (2БДР18-3А IV-т-н-а, 2БДР18-3А IV-т-н-б, 2БДР18-3А IV-т-н-в)

Стадия	Лист	Листов
Р		1

ГОССТРОЙ СССР ЛЕНИНГРАДСКИЙ ПРОМСТРОЙПРОЕКТ

Инв. № подл. | Подпись и дата | Взам. инв. №

Копировал | Формат

2356/5

Рис. 1

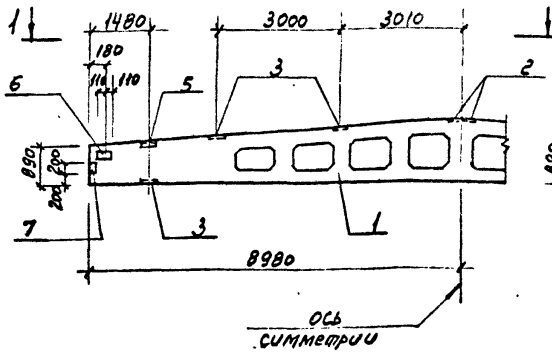

Рис. 2

Остальное рис. 1

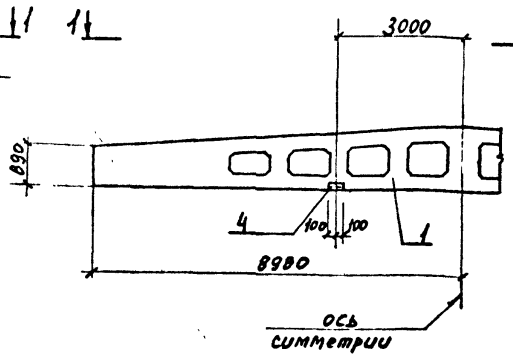

Рис. 3

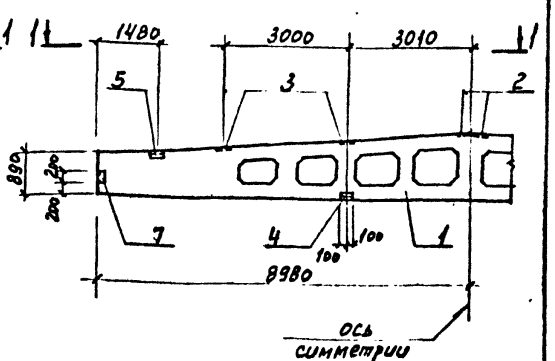

1 — 1

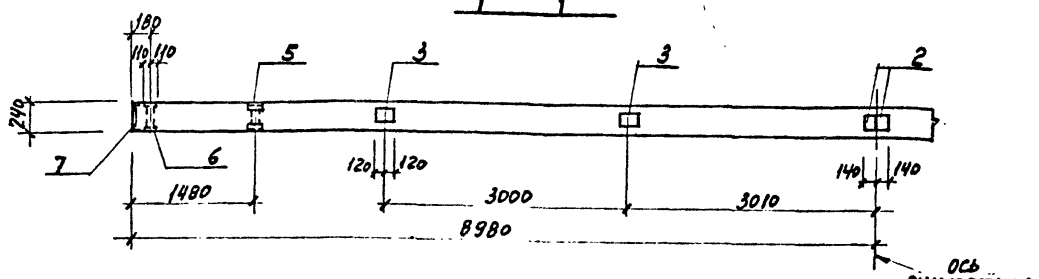

Обозначение	Марка	Рис.
Т.П. КЖИ Б1	2БДР18-3АIV-Т-Н-а	1
-01	2БДР18-3АIV-Т-Н-б	2
-02	2БДР18-3АIV-Т-Н-в	3

ВЕДОМОСТЬ РАСХОДА СТАЛИ НА ЭЛЕМЕНТ, кг

Марка элемента	Изделия закладные										Всего	Общий расход
	Арматура класса				Прокат марки							
	A III				Вст3 кп 2							
	ГОСТ 5781-82				ГОСТ 19903-74		ГОСТ 8509-72, 8510-72					
	Ф8	10	12	Итого	δ=6	δ=16	L 80×80×7	L 80×50×6	L 110×70×8	Итого		
2БДР18-3АIV-Т-Н-а	3,2	0,4	1,6	5,2	15,8	16,6		4,7	10,4	47,5	52,7	52,7
2БДР18-3АIV-Т-Н-б	4,0	0,8	1,6	6,4	15,8	16,6	6,8	4,7	10,4	54,3	60,7	60,9
2БДР18-3АIV-Т-Н-в	3,6	0,8		4,4	11,4		6,8	4,7	10,4	33,3	37,7	37,7

Нач.отд	Морозов	
Н.контр.	Васильев	
Гл.констр.	Мартынов	
Рук.гр.	Кимельман	
Ст.инж.	Мурзина	
Инженер	Иванова	

ТП 409-23-54.87 КЖИ БIСБ

Балка (2БДР18-3АIV-Т-Н-а, 2БДР18-3АIV-Т-Н-б, 2БДР18-3АIV-Т-Н-в)

Стадия	Масса	Масштаб
Р	10400	1:100
Лист	Листов 1	

ГОССТРОЙ СССР ЛЕНИНГРАДСКИЙ ПРОМСТРОЙПРОЕКТ

Инв.№ подл. | Подпись и дата | Взам.инв.№

Копировал

Формат

2356/5

Альбом 5

Формат	Зона	Поз.	Обозначение	Наименование	Кол. на исполн. ТП КЖИ ПС1-																					Примечание
					–	-01	-02	-03	-04	-05	-06	-07	-08	-09	-10	-11	-12	-13	-14	-15	-16	-17	-18	-19	-20	-21	
				Документация																						
А3			ТП КЖИ-ПС1 СБ	Сборочный чертеж																						
А3			-РС5	Ведомость расхода стали																						
				Сборочные единицы																						
				Панели стеновые																						
		1	1.030.1-1.1-1 07-13	ПС60.21.2,5-4л																	1	1				
		1	07-05	ПС60.18.2,5-2л	1	1				1		1	1		1	1	1	1								
		1	06-04	ПС60.15.2,5-2л																1						
		1	05-03	ПС60.12.2,5-3л			1				1								1	1						
		1	04-08	ПС60.9.2,5-2л																			1			
		1	03-09	ПС30.21.2,5-6л																				1		
		1	03-05	ПС30.18.2,5-6л				1						1												
		1	02-01	ПС30.12.2,5-6л					1																1	
				Изделия закладные																						
		2	1.030.1-1.1-3-30-01	М2	2	2	2	2	2	2	2	2	2	2	2	2	2	2	2	2	2	2	2	2	1	1	
		3	-33	М6	2	2	2	2	2	2	2	2	4	4					2							
		4	-36	М9	2											9	2	9	2	4	2	8	8	4		
		5	-34-01	М14									2	2	2											
		6	-30-03	М4												2										
А4		8	ТП КЖИ.ИН10	Мн10																					4	4	
				Детали																						
		10		А-III-12 ГОСТ 5781-82* ℓ=1740								4														
		11		А-III-12 ℓ=5950								4														

Инв.№ подл. | Подпись и дата | Взам. инв.№

Нач.отд	Морозов	
Н.контр.	Васильев	
Гл.констр.	Мартынов	
Рук.гр.	Кимельман	
Ст.инж.	Мурзина	

ТП 409-23-54.87 КЖИ ПС1

Панель стеновая
(ПС60.18.2,5-2А-7У...
... 2ПС4.7.180.2.5-А-2.93)

Стадия	Лист	Листов
Р	1	3

ГОССТРОЙ СССР
ЛЕНИНГРАДСКИЙ ПРОМСТРОЙПРОЕКТ

Копировал Формат А4

2356/5

Альбом 5

Продолжение

Формат	Зона	Поз.	Обозначение	Наименование	Кол. на исполн. 22	23	24	25	26	27	28	29	30	31	Примечание
				Документация											
А3			т.п. КЖИ-ПС1 СБ	Сборочный чертеж	X	X	X	X	X	X	X	X	X	X	
А3			-РС5	Ведомость расхода стали	X	X	X	X	X	X	X	X	X	X	
				Сборочные единицы											
				Панели стеновые											
		1	1.030.1-1.1-1 33-08	1ПС27,5.12 2,5-6л-1		1									
		1	53-06	1ПС57,5.12.2,5-2л-2				1							
		1	54-07	1ПС57,5.15.2,5-2л-2					1						
		1	55	1ПС57,5.18.2,5-2л-2						1					
		1	62-05	2ПС15.18.2,5-л	1						1		1		
		1	67-03	2ПС20,3.12.2,5-л										1	
		1	67-04	2ПС20,3.18.2,5-6л								1			
		1	34-04	1ПС27.5.18.2.5-6л-1			1								
				Изделия закладные											
		2	1.030.1-1.1-3-30-01	М2	1	1	1	1	1	1	1	1	1	1	
		3	-33	М6							2				
		7	1.030.1-1.0-1-36-01	М8		1	1	1	1	1					
		9	-35-01	М11	2						2	2	2	2	
				Детали											
		12		А-III-12 ГОСТ 5781-82* ℓ=1500	4										
		13		А-III-12 ℓ=1400	4										

ВЗАМ ИНВ №

ПОДПИСЬ И ДАТА

ИНВ № ПОДЛ

ТП 409-23-54.87 КЖИ ПС1 Лист 2

Копировал Формат

2356/5

Продолжение

Формат	Зона	Поз.	Обозначение	Наименование	Кол. на исполн. ТП КЖИ ПС1 -32	-33	-34	-35	-36	-37	-38	-39	-40	-41	-42	-43	-44		Примечание
				Документация															
А3			т.п. КЖИ-ПС1 СБ	Сборочный чертеж															
А3			- РС5	Ведомость расхода стали															
				Сборочные единицы															
				Панели стеновые															
		1	1.030.1-1.1-1 65-05	2ПС11,3.24.2,5-л									1						
		1	60-01	2ПС12.12.2,5-л				1											
		1	60-05	2ПС12.15.2,5-л					1										
		1	61-05	2ПС12.21.2,5-л	1							1							
		1	62-05	2ПС15.18.2,5-л						1									
		1	66-05	2ПС18.24.2,5-л		1													
А3		1	ТП КЖИ ПС2	2ПС4,7.12.2,5-л										1		1			
А3		1	ТП КЖИ ПС2	2ПС4,7.18.2,5-л											1		1		
		1	67-03	2ПС20,3.12.2,5-л							1								
		1	67-04	2ПС20,3.18.2,5-6л			1												
				Изделия закладные															
		2	1.030.1-1.1-3-30-01	М2	1	1	1	1	1	1	1	1	1	1	1	1	1		
		3	-35	М6										2	2	2	2		
		9	-35-01	М11	2	2	2	2	2	2	2	2	2						

Инв. № подл. | Подпись и дата | Взам. инв. №

Альбом 5

Обозначение	Марка	Схема распол. закл. деталей
тп КЖИ-ПС1	ПС 60.18.2,5-2л-74	74
-01	ПС 60.18.2,5-2л-1.75	75
-02	ПС 60.12.2,5-3л-1.75	
-03	ПС 30.18.2,5-6л-1.75	
-04	ПС 30.12.2,5-6л-1.75	
-05	ПС 60.18.2,5-2л-2.75	
-06	ПС 60.12 2,5-3л-2.75	
-07	ПС 60.18.2,5-2л-76	76
-08	ПС 60 18.2,5-2л-77	77
-09	ПС 30.18.2,5-6л-77	
-10	ПС 60.18.2,5-2л-78	78
-11	ПС 60.18.2,5-2л-79	79
-12	ПС 60.18.2,5-2л-80	80
-13	ПС 60.18 2,5-2л-81	81
-14	ПС 60.12.2,5-3л-82	82
-15	ПС 60.12.2,5-3л-83	83
-16	ПС 60.15.2,5-2л-84	84
-17	ПС 60.21.2,5-4л-85	85
-18	ПС 60.21.2,5-4л-86	86

Продолжение

Обозначение	Марка	Схема распол. закл. деталей
-19	ПС 60.9.2,5-2л-87	87
-20	ПС 30.21.2,5-6л-1.88	88
-21	ПС 30.12.2,5-6л-2.88	
-22	2ПС 15.18.2,5-л-89	89
-23	1ПС 27.5.12.2,5-6л-1-1.90	90
-24	1ПС 27.5.18.2,5-6л-1-1.90	
-25	1ПС 57,5.12.2,5-2л-2-2.90	
-26	1ПС 57,5.15.2,5-2л-2-2.90	
-27	1ПС 57,5 18.2,5-2л-2-2.90	
-28	2ПС 15.18.2,5-л-91	91
-29	2ПС 20,3.18.2,5-6л-1.92	92
-30	2ПС 15.18.2,5-л-1.92	
-31	2ПС 20,3.12.2,5-л-1.92	
-32	2ПС 12.21.2,5-л-1.92	
-33	2ПС 18.24.2,5-л-1.92	
-34	2ПС 20,3.18.2,5-6л-2.92	
-35	2ПС 12.12.2,5-л-2.92	
-36	2ПС 12.15.2,5-л-2.92	
-37	2ПС 15.18.2,5-л-2.92	

Продолжение

Обозначение	Марка	Схема распол. закл. деталей
-38	2ПС 20,3.12.2,5-л-2.92	92
-39	2ПС 12.21.2,5-л-2.92	
-40	2ПС 11,3.24.2,5-л-2.92	
-41	2ПС 4,7.12.2,5-л-1.93	93
-42	2ПС 4,7.18.2,5-л-1.93	
-43	2ПС 4,7.12.2,5-л-2.93	
-44	2ПС 4,7.18.2,5-л-2.93	

Инв. № подл. | Подпись и дата | Взам. инв. №

ГИП	Синопальников	
Нач.отд.	Морозов	
Н.контр.	Васильев	
Гл.констр.	Мартынов	
Рук.гр.	Кимельман	
Ст.инж.	Мурзина	

ТП 409-23-54.87 КЖИ ПС1 СБ

Панель стеновая (ПС 60.18.2,5-2л-74... ... 2ПС 4,7.18.2,5-л-2.93)

Сборочный чертеж.

Стадия	Масса	Масштаб
Р	см. серию	
Лист 1	Листов 7	

ГОССТРОЙ СССР ЛЕНИНГРАДСКИЙ ПРОМСТРОЙПРОЕКТ

Копировал

Формат

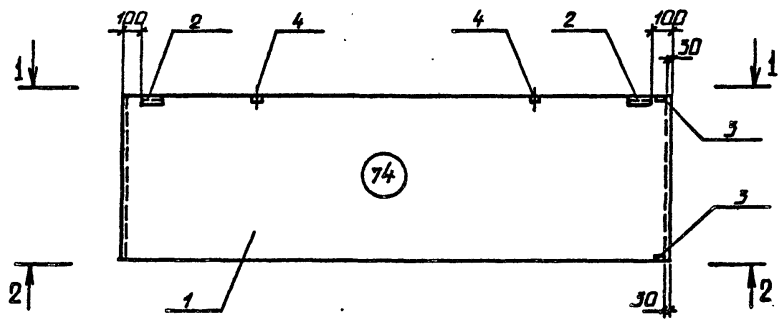

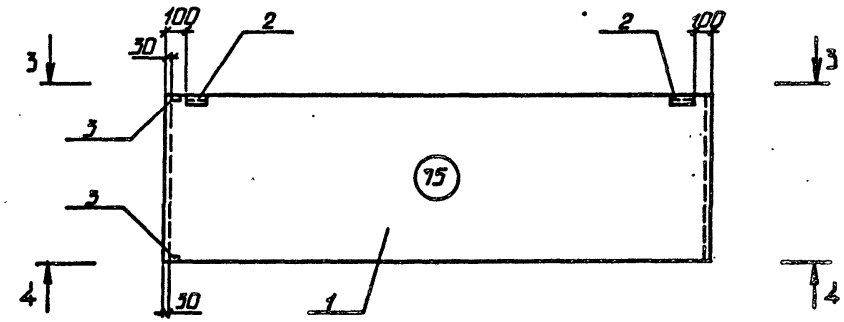

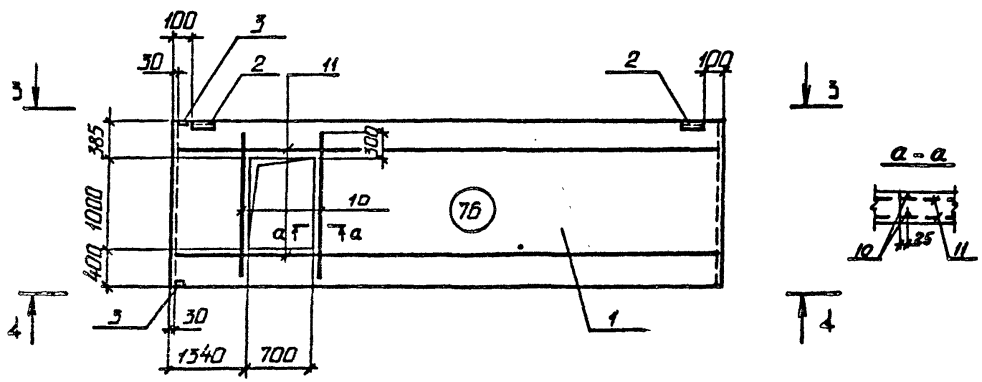

1. Узлы разработаны в серии 1.030.1-1.0-2-0100.
2. В отверстии арматуру вырезать по месту.

Инв. № подл. | Подпись и дата | Взам. инв. №

ТП 409-23-54.87	КЖИ ПС1 СБ	Лист 2

Копировал

Формат

Альбом 5

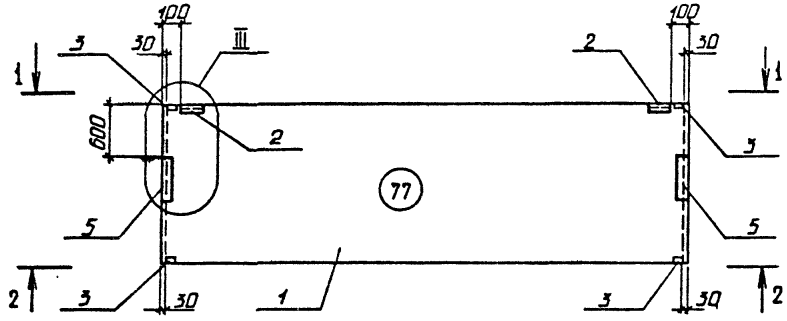

1 – 1

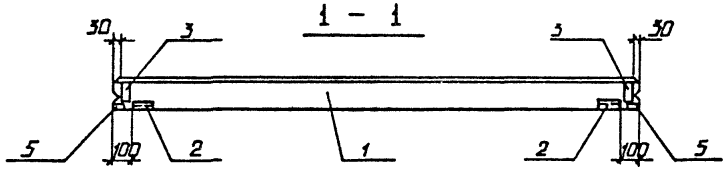

2 – 2

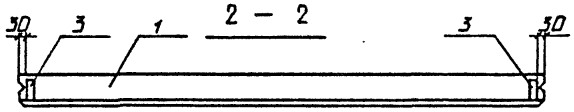

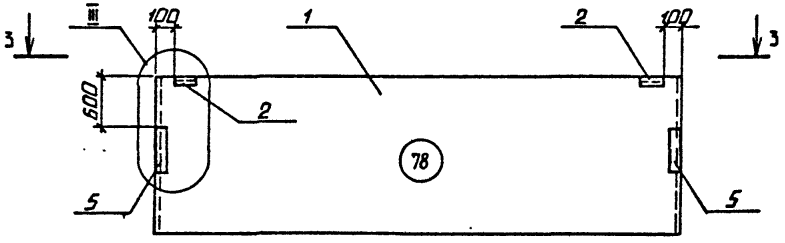

3 – 3

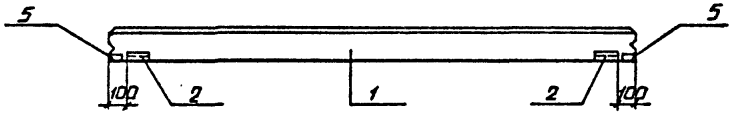

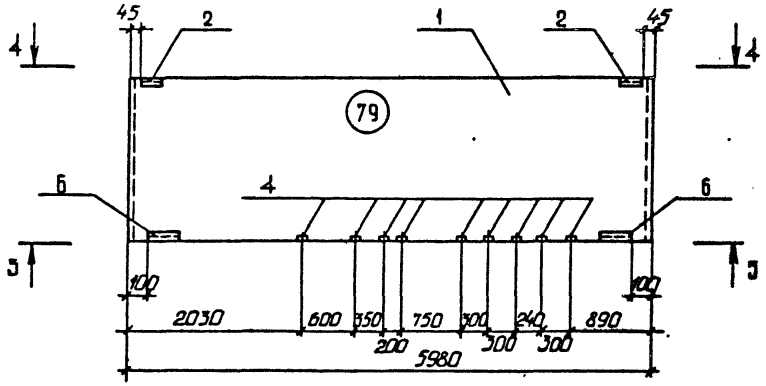

4 – 4

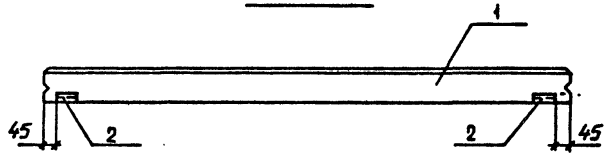

5 – 5

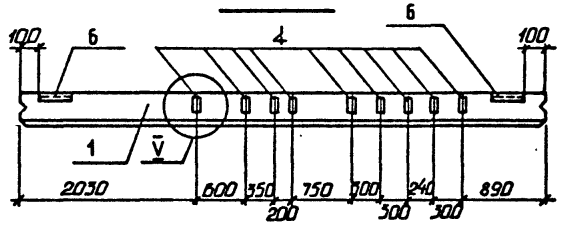

Узлы разработаны в серии 1.030.1-1.0-2-0100

ТП	409-23-54.87 КЖИ ПС1 СБ		Лист 3

Копировал

Формат

2356/5

Инв.№ подл. | Подпись и дата | Взам. инв.№

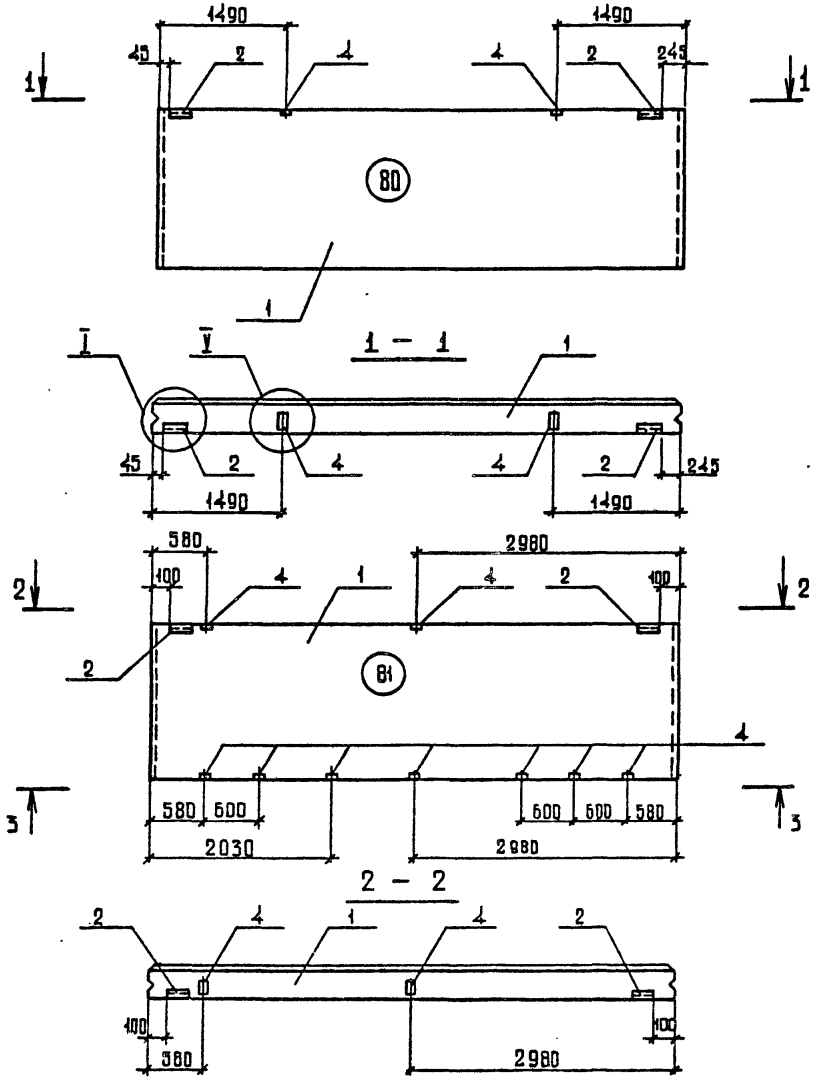

Узлы разработаны в серии 1.030.1-1.0-2-0100

ТП 409-23-54.87 КЖИ ПС1 СВ	Лист 4

Копировал Формат

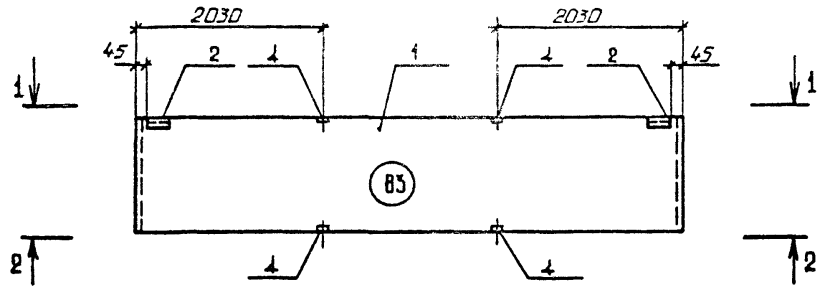

1 – 1

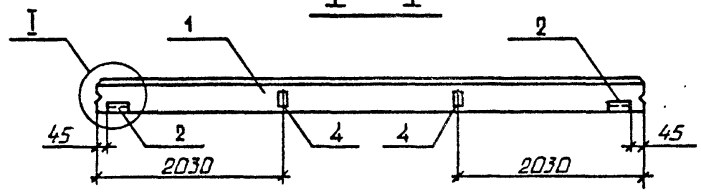

2 – 2

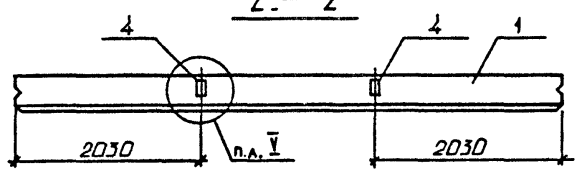

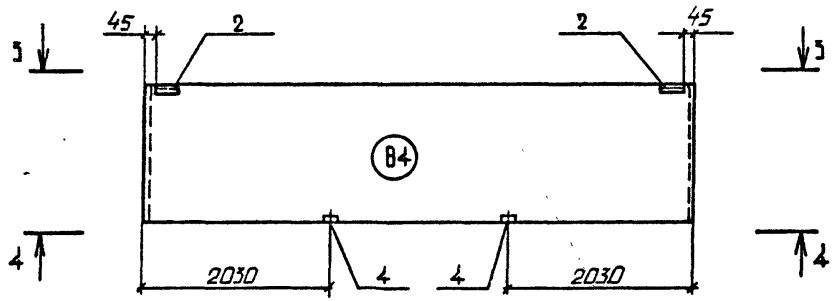

3 – 3

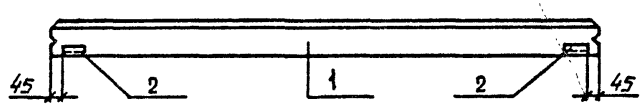

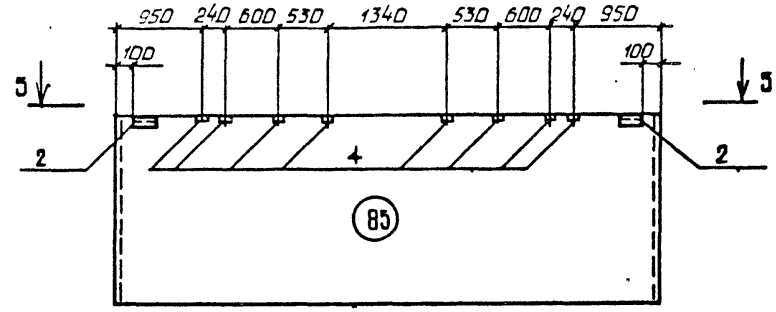

5 – 5

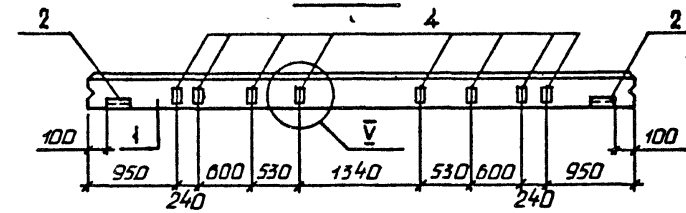

4 – 4

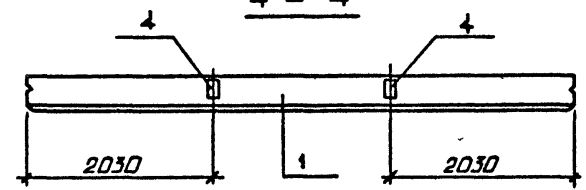

Узлы разработаны в серии 1.030.1-1.0-2-0100.

ТП 409-23-54.87	КЖИ ПС1 СБ	Лист 5	

Копировал

Формат

2356/5

Инв № подл. | Подпись и дата | Взам. инв. №

Альбом 5

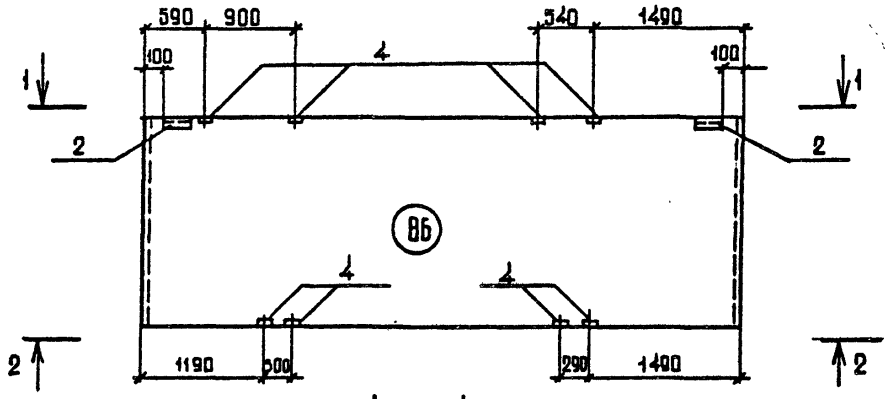

1 – 1

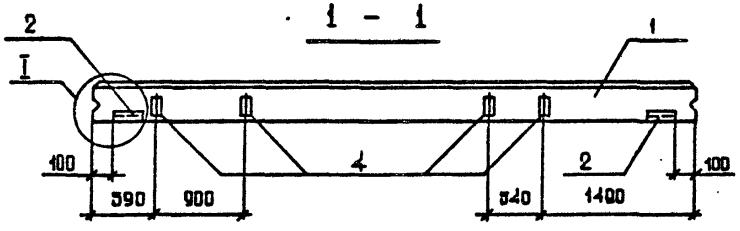

2 – 2

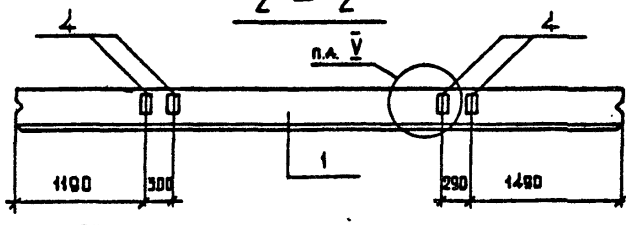

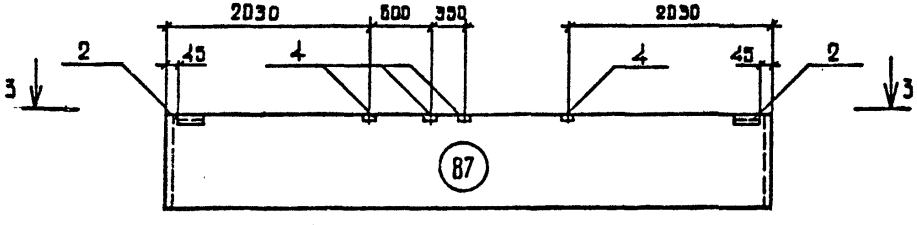

3 – 3

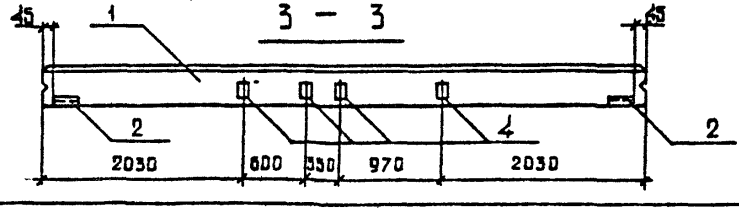

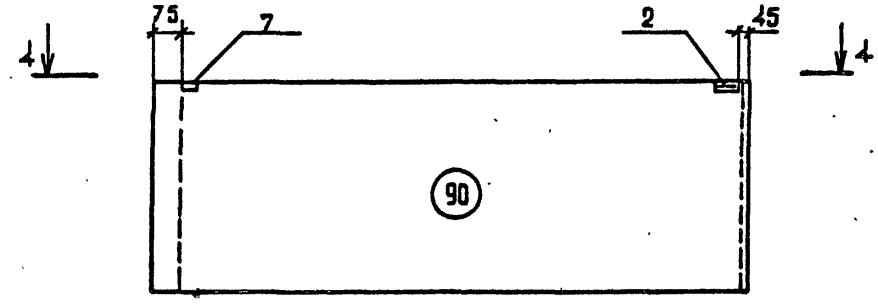

4 – 4

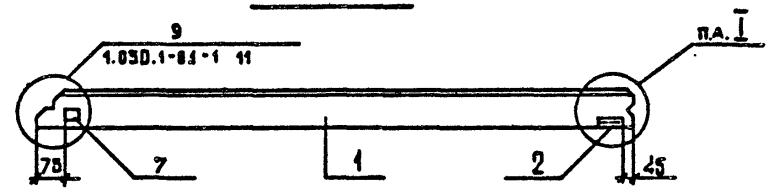

Узлы, кроме указанного, разработаны в серии 1.030.1-1.0-2-0100.

Инв. № подл.	Подпись и дата	Взам. инв. №

ТП 409-23-54.87 КЖИ ПС1 СБ	Лист 6

Копировал Формат

Альбом 5

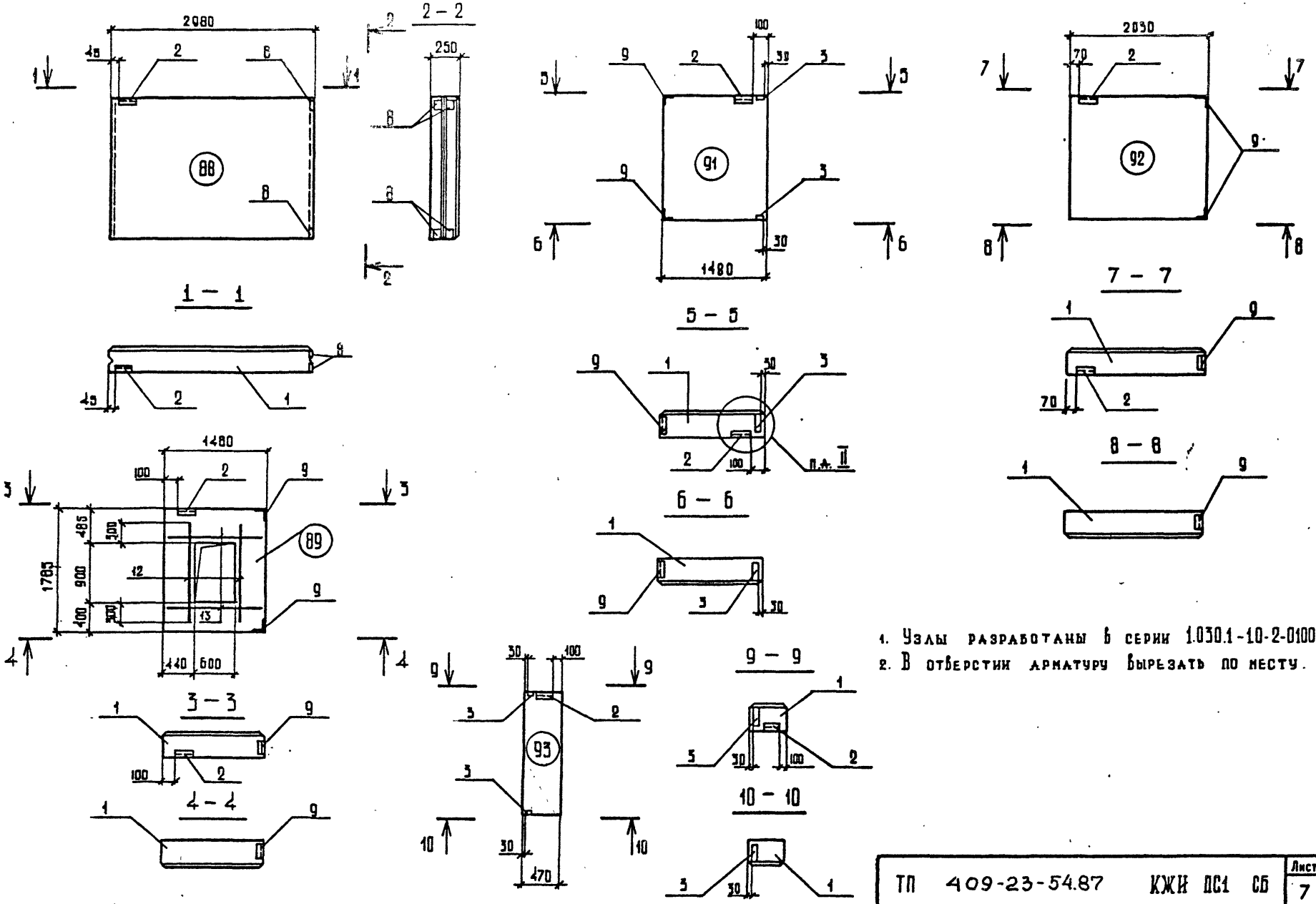

1. Узлы разработаны в серии 1.030.1-10-2-0100
2. В отверстии арматуру вырезать по месту.

ТП 409-23-54.87 КЖИ ПС1 СБ			Лист 7

Инв. № подл. | Подпись и дата | Взам. инв. №

Копировал Формат

2356/5

Инв. № подл.	Подпись и дата	Взам. инв. №

ВЕДОМОСТЬ РАСХОДА СТАЛИ НА ЭЛЕМЕНТ, кг

Марка элемента	Изделия закладные												Всего
	Арматура класса				Прокат марки								
	AIII				ВСТ3кп2								
	ГОСТ 5781-82*				ГОСТ 8509-72*				ГОСТ 19903-74				
	ф8	10		Итого	∠63×6			Итого	δ=6	δ=8		Итого	
ПС60.18.2,5-2л-47	0.5	0.4		0.9	2.8			2.8	2.1	3.8		5.9	9.6
ПС60.18.2,5-2л-1		0.5		0.5	2.1			2.1					2.6
ПС60.18.2,5-2л-31		0.4		0.4	2.8			2.8	1.1			1.1	4.3
ПС60.12 2,5-3л-1		0.5		0.5	2.1			2.1					2.6
ПС60.12.2,5-3л-32		1.8		1.8	5.5			5.5	2.2	1.3		3.5	10.8
ПС60.12.2,5-3л-49	0.5	1.3		1.8	5.5			5.5	3.3	4.4		7.7	15.0
ПС60.9.2,5-2л-1		0.5		0.5	2.1			2.1					2.6
ПС60.15.2,5-2л-32		1.8		1.8	5.5			5.5	2.2	1.3		3.5	10.8
2ПС6 12.2,5-л-60		2.0		2.0	5.1			5.1	0.6			0.6	7.7
2ПС12.21.2,5-л-60		2.0		2.0	5.1			5.1	0.6			0.6	7.7
3ПС45.120.2.5-л-1		0.5		0.5	2.1			2.1					2.6
3ПС46.150.25-л-1		0.5		0.5	2.1			2.1					2.6
3ПС46.180.25-л-1		0.5		0.5	2.1			2.1					2.6
ПС60.18.2,5-2л-74	0.4	1.4		1.8	2.8			2.8	1.8	3.8		5.6	10.2
ПС60.18.2,5-2л-1.75		1.4		1.4	2.8			2.8	1.1	1.3		2.4	6.6
ПС60.12.2,5-3л-175		1.4		1.4	2.8			2.8	1.1	1.3		2.4	6.6
ПС30.18.2,5-6л-1.75		1.4		1.4	2.8			2.8	1.1	1.3		2.4	6.6
ПС30.12.2,5-6л-175		1.4		1.4	2.8			2.8	1.1	1.3		2.4	6.6
ПС60.18.2,5-2л-2.75		1.4		1.4	2.8			2.8	1.1	1.3		2.4	6.6
ПС60.12.2,5-3л-2.75		1.4		1.4	2.8			2.8	1.1	1.3		2.4	6.6
ПС60.18 2,5-2л-76		1.4		1.4	2.8			2.8	1.1	1.3		2.4	6.6
ПС60.18.2,5-2л-77		3.1		3.1	2.8			2.8	2.5	8.9		11.4	17.3
ПС30.18.2,5-6л-77		3.1		3.1	2.8			2.8	2.5	8.9		11.4	17.3
ПС60.18.2,5-2л-78		1.1		1.1	2.8			2.8	2.5	6.3		8.8	12.7
ПС60.18.2,5-2л-79	1.6	0.8		2.4	6.4			6.4	5.3	11.3		16.6	25.4
ПС60.18.2,5-2л-80	0.4	0.4		0.8	2.8			2.8	1.8	2.5		43	7.9
ПС60.18.2,5-2л-81	1.6	0.4		2.0	2.8			2.8	4.2	11.3		15.5	20.3
ПС60.12.2,5-3л-82	0.4	1.4		1.8	2.8			2.8	1.8	3.8		5.6	10.2
ПС60.12.2,5-3л-83	0.7	0.4		1.1	2.8			2.8	2.5	5.0		7.5	11.4
ПС60.15.2,5-2л-84	0.4	0.4		0.8	2.8			2.8	1.8	2.5		4.3	7.9
ПС60.21.2,5-4л-85	1.4	0.4		1.8	2.8			2.8	3.8	10.1		13.9	18.5
ПС60.21.2,5-4л-86	1.4	0.4		1.8	2.8			2.8	3.8	10.1		13.9	18.5
ПС60.9.2,5-2л-87	0.7	0.4		1.1	2.8			2.8	2.5	5.0		7.5	11.4
ПС30.21.2,5-6л-1.88	1.6	0.2		1.8	1.4			1.4	3.0			3.0	6.3
ПС30.12.2,5-6л-2.88	1.6	0.2		1.8	1.4			1.4	3.0			3.0	6.3
2ПС15.18.2,5-л-89		0.6		0.6	2.3			2.3	0.6			0.6	3.5
1ПС27,5.12.2,5-6л-1-1.90		1.3		1.3	1.4			1.4	0.6	1.4		2.0	4.7
1ПС27,5.18.2,5-6л-1-1.90		1.3		1.3	1.4			1.4	0.6	1.4		2.0	4.7
1ПС57,5 12.2,5-2л-2-2.90		1.3		1.3	1.4			1.4	0.6	1.4		2.0	4.7
1ПС57,5.15.2,5-2л-2-2.90		1.3		1.3	1.4			1.4	0.6	1.4		2.0	4.7
1ПС57,5.18.2,5-2л-2-2.90		1.3		1.3	1.4			1.4	0.6	1.4		2.0	4.7

Нач.отд	Морозов	
Н.контр.	Васильев	
Гл.констр.	Мартынов	
Рук гр.	Кимельман	
Ст инж.	Мурзина	
Исполнил	Фалфонова	

ТП 409-23-54.87 КЖИ РС5

Ведомость расхода стали на стеновые панели.

Стадия	Лист	Листов
Р	1	2

ГОССТРОЙ СССР
ЛЕНИНГРАДСКИЙ ПРОМСТРОЙПРОЕКТ

Копировал Формат А4

2356/5

Инв. № подл.	Подпись и дата	Взам. инв. №

ВЕДОМОСТЬ РАСХОДА СТАЛИ НА ЭЛЕМЕНТ, кг

Продолжение

Марка элемента	Изделия закладные												Всего
	Арматура класса				Прокат марки								
	A III				ВСТ3 кп 2								
	ГОСТ 5781-82*				ГОСТ 8509-72*				ГОСТ 19903-74				
	Ф8	10		Итого	63×6			Итого	Б=6	Б=8		Итого	
2ПС15.18.2,5-л-91		2.1		2.1	3.2			3.2	0.6	1.3		1.9	7.2
2ПС20,3.18.2,5-6л-1.92		1.0		1.0	3.2			3.2	0.6			0.6	4.8
2ПС15.18.2,5-л-1.92		1.0		1.0	3.2			3.2	0.6			0.6	4.8
2ПС20,3.12.2,5-л-1.92		1.0		1.0	3.2			3.2	0.6			0.6	4.8
2ПС12.21.2,5-л-1.92		1.0		1.0	3.2			3.2	0.6			0.6	4.8
2ПС18.24.2,5-л-1.92		1.0		1.0	3.2			3.2	0.6			0.6	4.8
2ПС20.3.18.2.5-6л-2.92		1.0		1.0	3.2			3.2	0.6			0.6	4.8
2ПС12.12.2,5-л-2.92		1.0		1.0	3.2			3.2	0.6			0.6	4.8
2ПС12.15.2,5-л-2.92		1.0		1.0	3.2			3.2	0.6			0.6	4.8
2ПС15.18.2,5-л-2.92		1.0		1.0	3.2			3.2	0.6			0.6	4.8
2ПС20,3.12.2,5-л-2.92		1.0		1.0	3.2			3.2	0.6			0.6	4.8
2ПС12.21.2,5-л-2.92		1.0		1.0	3.2			3.2	0.6			0.6	4.8
2ПС11.3.24 2.5-л-2.92		1.0		1.0	3.2			3.2	0.6			0.6	4.8
2ПС4,7.12.2,5-л-1.93		1.2		1.2	1.4			1.4	0.6	1.3		1.9	4.5
2ПС4,7.18.2,5-л-1.93		1.2		1.2	1.4			1.4	0.6	1.3		1.9	4.5
2ПС4,7.12.2,5-л-2.93		1.2		1.2	1.4			1.4	0.6	1.3		1.9	4.5
2ПС4,7.18.2,5-л-2.93		1.2		1.2	1.4			1.4	0.6	1.3		1.9	4.5

Марка элемента	Изделия арматурные									
	Арматура класса									Всего
	A III									
	ГОСТ 5781-82									
	Ф12								Итого	
ЛС60.18.2,5-2л-76	35.0								35.0	35,0
2ПС15.18.2,5-л-89	11,0								11,0	11,0

Копировал

Формат А4

23565/5

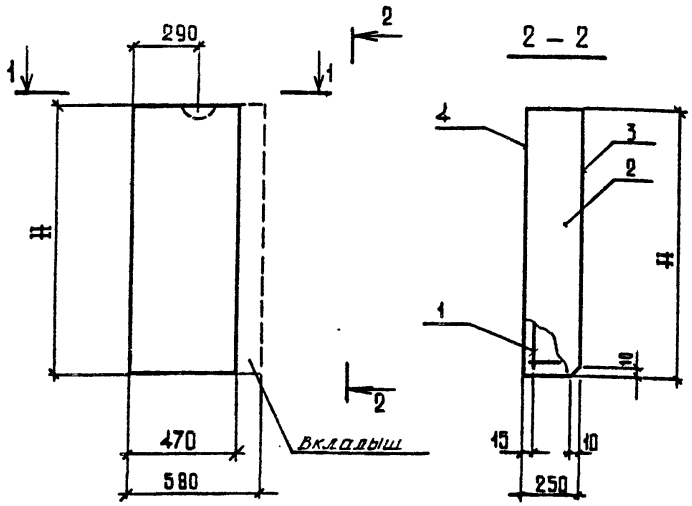

Обозначение		Марка	H мм	Масса кг.
тп	КЖИ-ПС	2ПС47.12. 2.5-л	1185	155
	-01	2ПС47.18. 2.5-л	1785	230

Формат	Зона	Поз.	Обозначение	Наименование	Кол.	Примечание
				Документация		
			1.030.1-1.1-1.ООД1	Узлы опалубочные		
			ООТО	Техническое описание		
				Переменные данные для исполнения		
				2ПС 47.12. 2,5 – А		
				Сборочные единицы		
А3		1	тп КЖИ-КП3	Каркас пространственный КП47.1.2.2,5	1	1.65 кг.
				Материалы		
		2		Бетон легкий М50	0.120	м³
		3		Раствор цементный М100	0.011	м³
		4		Раствор цементный М50	0.008	м³
				2ПС 47.18. 2.5 – А		
				Сборочные единицы		
А3		1	тп КЖИ-КП3	Каркас пространственный КП47.1.8.2,5	1	2.48 кг.
				Материалы		
		2		Бетон легкий М50	0.180	м³
		3		Раствор цементный М100	0.017	м³
		4		Раствор цементный М50	0.013	м³

1. Узлы 2 и 7 см. в серии 1.030.1-1.1-1 ООД1.
2. Данные панели выполняются по типу и в опалубке панелей 2ПС6.12.2,5-л и 2ПС6.18.2,5-л соответственно путем установки вкладышей.

ВЕДОМОСТЬ РАСХОДА СТАЛИ НА ЭЛЕМЕНТ, кг

Марка элемента	Изделия арматурные											Всего
	Арматура класса											
	A III ГОСТ 5781-82				Bp I ГОСТ 6727-80							
	Ф	8		Итого	4	5					Итого	
2ПС 47.12.2,5-л		0.05		0.05	0.29	0.95					1.25	1.3
2ПС 47.18.2,5-л		0.05		0.05	0.96	1.44					2.4	2.45

ГИП	Синопальников	
Нач.отд.	Морозов	
Н.контр.	Васильев	
Гл.констр.	Мартынов	
Рук.гр.	Кимельман	
Ст.инж.	Мурзина	
Инженер	Парфонова	

ТП 409-23-54.87 КЖИ ПС2

Панель стеновая (2ПС 47. 12. 2,5-л 2ПС 47. 18. 2,5-л).

Стадия	Масса	Масштаб
Р	см. табл.	1:50
Лист	Листов 1	

ГОССТРОЙ СССР ЛЕНИНГРАДСКИЙ ПРОМСТРОЙПРОЕКТ

Копировал

Формат

2356/5

Взам. инв. № | Подпись и дата | Инв. № подл.

Альбом 5

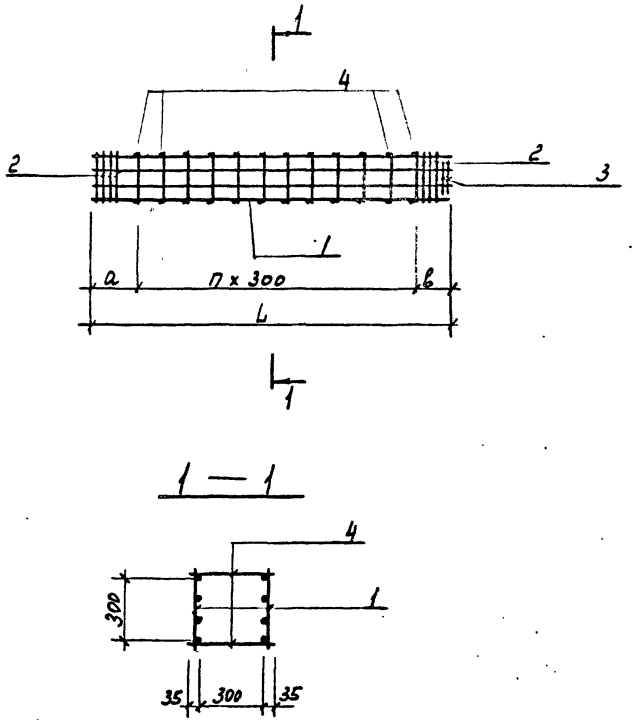

Спецификация к КП1, КП2

Формат	Зона	Поз.	Обозначение	Наименование	Кол.	Примечание
				Документация		
			Т.П. КЖИ ТТ2	Технические требования		
				Переменные данные для исполнения КП1		
				Сборочные единицы		
		1	Т.П. КЖИ КР1	Каркас плоский КР1	2	61,26 кг
		2	1.420-12 вып. 3 л. 216	Сетка С1	8	
		3	1.420-12 вып. 3 л. 216	С3	2	
				Детали		
		4		АI-В ГОСТ 5781-82 ℓ=370	20	0,15 кг
				КП2		
				Сборочные единицы		
		1	Т.П. КЖИ КР1	Каркас плоский КР2	2	68,24 кг
		2	1.420-12 вып. 3 л. 216	Сетка С1	8	
		3	1.420-12 вып. 3 л. 216	С3	2	
				Детали		
		4		АI-В ГОСТ 5781-82 ℓ=370	24	0,15 кг

Обозначение	Марка	L	а	в	n		Масса
Т.П. КЖИ КП1	КП1	3890	655	555	9		144,0
-01	КП2	4340	485	555	11		158,5

Нач.отд.	Морозов	
Н.контр.	Васильев	
Гл.констр.	Мартынов	
Рук.гр.	Кимельман	
Ст.инж.	Мурзина	
Инженер	Иванова	

ТП 409-23-54.87 КЖИ КП1

Каркас пространственный (КП1, КП2)

Стадия	Масса	Масштаб
Р	см. табл.	

Лист | Листов 1

Госстрой СССР ЛЕНИНГРАДСКИЙ ПРОМСТРОЙПРОЕКТ

Инв.№ подл. | Подпись и дата | Взам. инв.№

Копировал | Формат

2356/5

Альбом 5

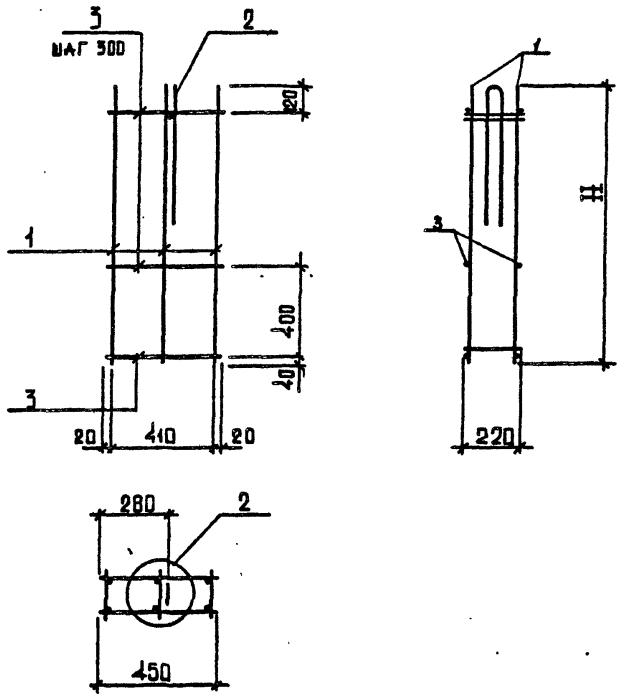

Формат	Зона	Поз.	Обозначение	Наименование	Кол.	Примечание
				Документация		
			1.030.1-1.1-2 0001 л.1	Узлы арматурные		
			ООТО	Техническое описание		
			Переменные данные	для марок		
				КП 47.1,2,2,5		
				Сборочные единицы		
		1	1.030.1-1.1-3 24-01	Каркас плоский КР276	3	0.40кг.
		2	1.030.1-1.1-3 01	Петля строповочная СП1	1	0.05кг.
				Детали		
		3		Вр-I-4 ГОСТ6727-80 ℓ=450	8	0.05кг.
				КП 47.1.8.2.5		
				Сборочные единицы		
		1	1.030.1-1.1-3 24-16	Каркас плоский КР291	3	0.61кг.
		2	1.030.1-1.1-3 01	Петля строповочная СП1	1	0.05кг.
				Детали		
		3		Вр-I-4 ГОСТ6727-80 ℓ=450	12	0.05кг.

Обозначение	Марка	H мм.	Масса кг.
ТП КЖИ-КП1	КП 4,7.12.2,5	1160	1.65
-01	КП 4,7.1,8.2,5	1760	2.48

ГИП	Синопальников	
Нач.отд	Морозов	
Н.контр.	Васильев	
Гл.констр.	Мартынов	
Рук.гр.	Кимельман	
Ст.инж.	Мурзина	

ТП 409-23-54.87 КЖИ КП3

Каркас пространственный (КП47.1,2.2,5 ; КП47.1,8,2,5)

Стадия	Масса	Масштаб
Р	см. табл.	1:50
Лист	Листов 1	

ГОССТРОЙ СССР ЛЕНИНГРАДСКИЙ ПРОМСТРОЙПРОЕКТ

Копировал Формат

2356/5

Инв.№ подл. | Подпись и дата | Взам. инв.№

Альбом 5

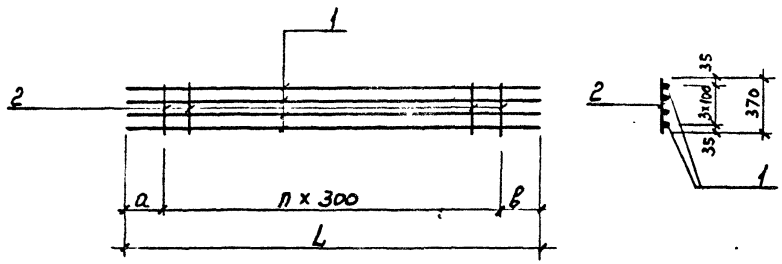

СПЕЦИФИКАЦИЯ к КР1, КР2

Формат	Зона	Поз.	Обозначение	Наименование	Кол.	Примечание
				Документация		
			Т.П. КЖИ ТТ2.	Технические требования		
				Переменные данные для исполнения КР1		Масса
				Детали		
		1		АП-25 ГОСТ 5781-82 ℓ=3890	4	14,94 кг
		2		АI-В ℓ=370	10	0,15 кг
				КР2 (-01)		
				Детали		
		1		АП-25 ГОСТ 5781-82 ℓ=4340	4	16,71 кг
		2		АI-В ℓ=370	12	0,15 кг

Обозначение	Марка	L	a	в	n		Масса
Т.П. КЖИ КР1-	КР	3890	665	545	9		61,26
-01	КР	4340	495	545	11		68,64

Нач.отд.	Морозов	
Н.контр.	Васильев	
Гл.констр.	Мартынов	
Рук.гр.	Кимельман	
Ст.инж.	Мурзина	
Инженер	Иванова	

ТП 409-23-54.87 КЖИ КР1

Каркас плоский (КР1, КР2)

Стадия	Масса	Масштаб
Р	см. табл.	–
Лист	Листов	/

ГОССТРОЙ СССР ЛЕНИНГРАДСКИЙ ПРОМСТРОЙПРОЕКТ

Инв.№ подл. | Подпись и дата | Взам.инв.№

Копировал

Формат А4

2356/6

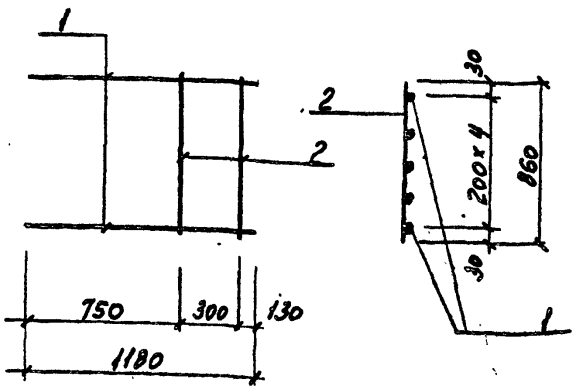

Формат	Зона	Поз.	Обозначение	Наименование	Кол.	Примечание
				Документация		
			Т.П. КЖИТТ2	Технические требования		
				Детали		Масса
		1		АШ-16 ГОСТ5781-82 ℓ=1180	5	1,86
		2		АЗ-В ℓ=860	2	0,34

Инв.№ подл. | Подпись и дата | Взам.инв.№

Нач.отд	Морозов	
Н.контр.	Васильев	
Гл.констр.	Мартынов	
Рук.гр.	Кимельман	
Ст.инж.	Мурзина	
Инженер	Иванова	

ТП 409-23-54.87 КЖИ КР3

Каркас плоский КР3

Стадия	Масса	Масштаб
Р	10,0	
Лист	Листов 1	

ГОССТРОЙ СССР ЛЕНИНГРАДСКИЙ ПРОМСТРОЙПРОЕКТ

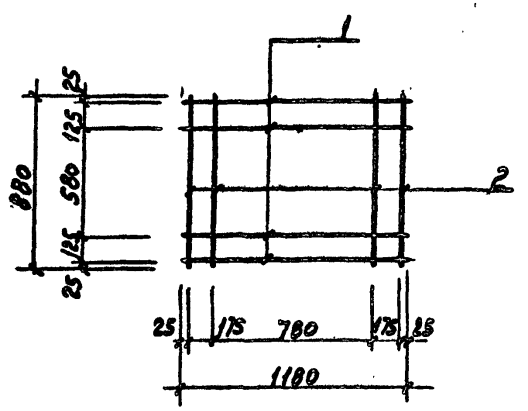

Формат	Зона	Поз.	Обозначение	Наименование	Кол.	Примечание
				Документация		
			Т.П. КЖИТТ2	Технические требования		
				Детали		Масса
		1		А-III-8 ГОСТ5781-82 ℓ=1180	4	0,47
		2		А-III-8 ℓ=880	4	0,35

Инв.№ подл. | Подпись и дата | Взам.инв.№

Нач.отд	Морозов	
Н.контр.	Васильев	
Гл.констр.	Мартынов	
Рук.гр.	Кимельман	
Ст.инж.	Мурзина	
Инженер	Иванова	

ТП 409-23-54.87 КЖИ С1

Сетка арматурная С1

Стадия	Масса	Масштаб
Р	3,28	
Лист	Листов 1	

ГОССТРОЙ СССР ЛЕНИНГРАДСКИЙ ПРОМСТРОЙПРОЕКТ

Копировал

Формат

Альбом 5

Формат	Зона	Поз.	Обозначение	Наименование	Кол.	Примечание
				Документация		
			ТП КЖИ ТТ2	Технические требования		Масса кг
				Детали		
		1		-450×5 ГОСТ 8568-77; ℓ=1060	1	20,4
		2		-60×8 ℓ=960	2	3,6
		3		∠63×5 ГОСТ 8509-72; ℓ=450	2	1,8
		4		Ф16 AI ГОСТ 5781-82; ℓ=450	2	0,7
		5		-130×8 ГОСТ 103-76; ℓ=130	2	1,1
		6		-80×8 ℓ=80	4	0,4
						36,4

Инв. № подл. | Подпись и дата | Взам. инв. №

Нач. отд.	Морозов		ТП 409-23-54.87 КЖИ Щ 1
Н. контр.	Васильев		
Гл. констр.	Мартынов		Щит Щ1
Рук. гр.	Мурзина		Стадия: Р; Лист; Листов: 1
Инженер	Мурзина		Госстрой СССР Ленинградский Промстройпроект
Ст. техн.	Иванова		

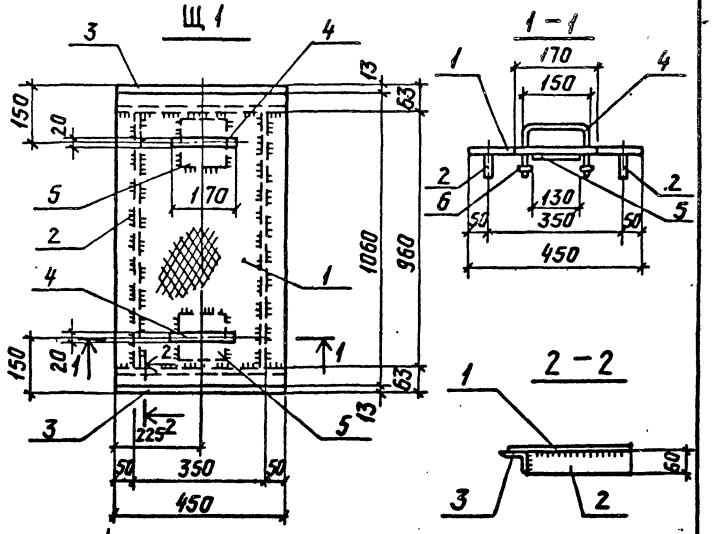

Нач. отд.	Морозов		ТП 409-23-54.87 КЖИ Щ 1 СБ
Н. контр.	Васильев		
Гл. констр.	Мартынов		Щит Щ1
Рук. гр.	Кимельман		Стадия: Р; Масса: 36,4; Масштаб:
Инженер	Мурзина		Лист; Листов: 1
Ст. техн.	Иванова		Госстрой СССР Ленинградский Промстройпроект

Альбом 5

Формат	Зона	Поз.	Обозначение	Наименование	Кол.	Примечание
				Документация		
			ТП КЖИ ТТ2	Технические требования		
				Детали		
		1		Труба ДН 25×2,8 ГОСТ 10704-76; ℓ=1450	1	6,2
		2		ℓ=1450	1	2,0
		3		ℓ=990	1	1,4
		4		ℓ=1050	1	1,5
		5		ℓ=100	4	0,14
		6		Шайба Ф50 d=8 с отверстием ГОСТ 11371-78	3	0,05

Нач.отд.	Морозов	
Н.контр.	Васильев	
Гл.констр.	Мартынов	
Рук.гр.	Кимельман	
Ст.инж.	Мурзина	
Ст.техн.	Иванова	

ТП 409-23-54.87 КЖИ ОГ1

Ограждение ОГ1

Стадия	Лист	Листов
Р		1

ГОССТРОЙ СССР ЛЕНИНГРАДСКИЙ ПРОМСТРОЙПРОЕКТ

ОГ1

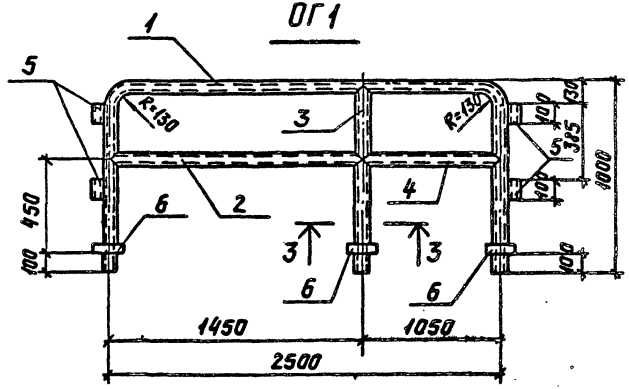

3-3

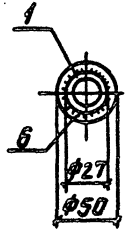

Нач.отд.	Морозов	
Н.контр.	Васильев	
Гл.констр.	Мартынов	
Рук.гр.	Кимельман	
Инженер	Мурзина	
Ст.техн.	Иванова	

ТП 409-23-54.87 КЖИ ОГ1 СБ

Ограждение ОГ1

Стадия	Масса	Масштаб
Р	11,8	
Лист	Листов 1	

ГОССТРОЙ СССР ЛЕНИНГРАДСКИЙ ПРОМСТРОЙПРОЕКТ

Инв.№ подл. | Подпись и дата | Взам. инв.№

2356/5

Альбом 5

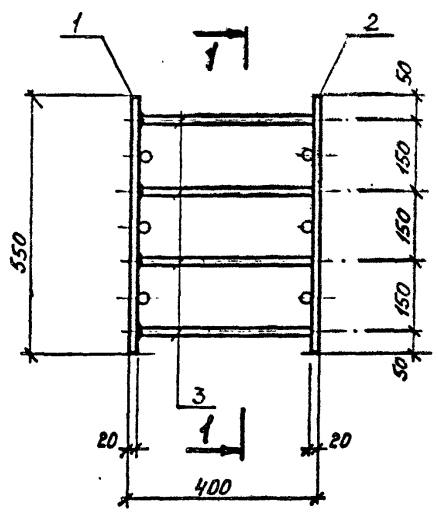

1 — 1

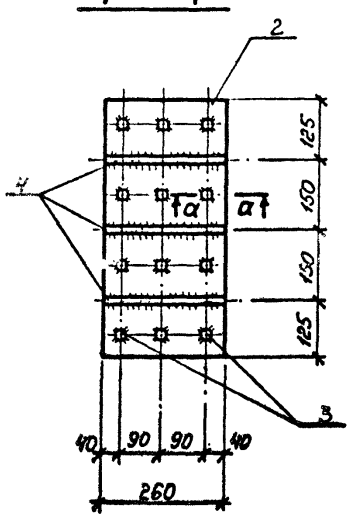

Формат	Зона	Поз.	Обозначение	Наименование	Кол.	Приме-чание
				Документация:		
			ТП КЖИ ТТ2	Технические требования		
				Детали:		
		1		Лист 20×260 ГОСТ 19903-74 / Вст3пс2 ГОСТ 535-79 ℓ=550	1	22,45 кг
		2		Лист 20×260 ГОСТ 19903-74 / Вст3пс ГОСТ 535-79 ℓ=550	1	22,0
		3		ф22 AIII ГОСТ 5781-82 ℓ=400	12	1,19
		4		ф22 AIII —"— ℓ=260	6	0,77

поз. 2

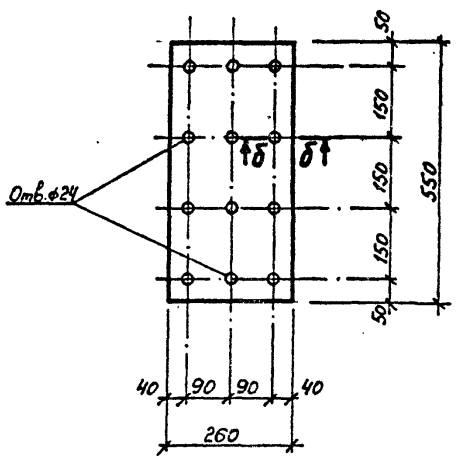

а — а

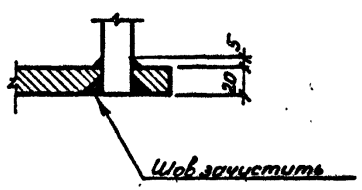

б — б

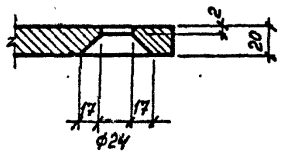

Нач.отд.	Морозов	
Н.контр.	Васильев	
Гл.констр.	Мартынов	
Рук.гр.	Кимельман	
Ст.инж.	Мурзина	
Ст.техн.	Голышева	

ТП 409-23-54.87 КЖИ МН1

Изделие закладное МН1

Стадия	Масса	Масштаб
Р	62,3	
Лист	Листов 1	

ГОССТРОЙ СССР ЛЕНИНГРАДСКИЙ ПРОМСТРОЙПРОЕКТ

Инв.№ подл. | Подпись и дата | Взам.инв.№

Альбом 5

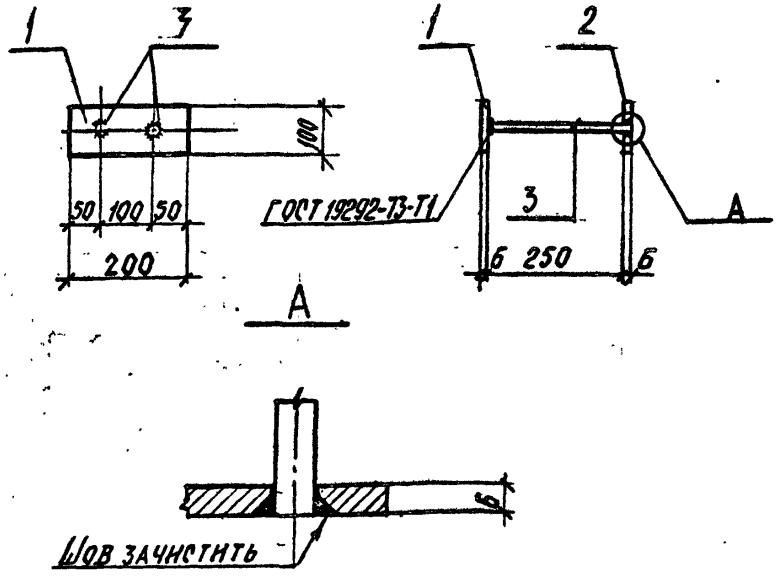

Формат	Зона	Поз.	Обозначение	Наименование	Кол.	Примечание
				Документация		
			ТП КЖИ ТТ2	Технические требования		
				Детали		
		1		Лист 6×100 ГОСТ 19903-74 / Вст3кп2 ГОСТ 535-79 ℓ=200	1	0,95
		2		Лист 6×100 ГОСТ 19903-74 / Вст3кп2 ГОСТ 535-79 ℓ=200	1	0,95
		3		ФВАIII ГОСТ 5781-82 ℓ=260	2	0,1

Нач.отд	Морозов	
Н.контр.	Васильев	
Гл.констр.	Мартынов	
Рук.гр.	Кимельман	
Инженер	Мурзина	
Ст.техн.	Иванова	

ТП 409-23-54.87 КЖИ МН 2

Изделие закладное

МН 2

Стадия	Масса	Масштаб
Р	2,0	
Лист	Листов 1	

ГОССТРОЙ СССР ЛЕНИНГРАДСКИЙ ПРОМСТРОЙПРОЕКТ

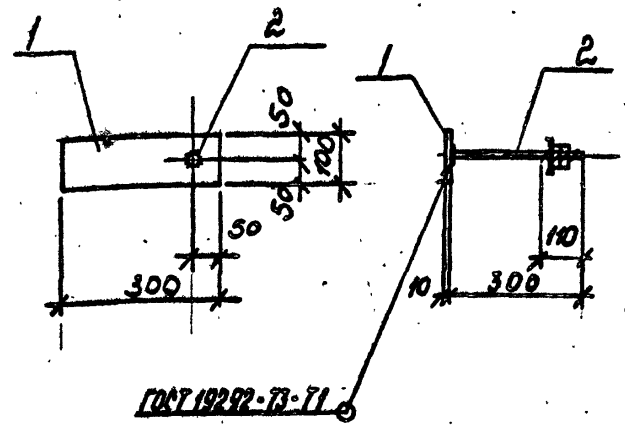

Формат	Зона	Поз.	Обозначение	Наименование	Кол.	Примечание
				Документация		
			ТП КЖИ ТТ2	Технические требования		
				Детали		
		1		Лист 10×100 ГОСТ 19903-74 / Вст3кп2 ГОСТ 535-79 ℓ=300	1	1,9
		2	ГОСТ 24379.1-80	Болт 5 М20×300 Вст3кп2	1	0,84

Нач.отд.	Морозов	
Н.контр.	Васильев	
Гл.констр.	Мартынов	
Рук.гр.	Кимельман	
Инженер	Мурзина	
Ст.техн.	Иванова	

ТП 409-23-54.87 КЖИ МН 3

Изделие закладное

МН 3

Стадия	Масса	Масштаб
Р	2,74	
Лист	Листов 1	

ГОССТРОЙ СССР ЛЕНИНГРАДСКИЙ ПРОМСТРОЙПРОЕКТ

Инв.№ подл. | Подпись и дата | Взам.инв.№

Альбом 5

Формат	Зона	Поз.	Обозначение	Наименование	Кол. на исполн. ТП –	01	02	03	04	КЖИМН5			Примечание
				Документация									
			ТП КЖИТТ2	Технические требования									
			ТП КЖИМН5СБ	Сборочный чертёж									
				Детали									
		1	ГОСТ 24379.1-80	Лист 12×80 ГОСТ 19903-74 / Вст3.кп2 ГОСТ 535-79 l_1=80	1	1	1	1	1				
		2		Болт 5 М24×420 Вст3.кп2	1								
		2		Болт 5 М24×330 В.ст3 кп2		1							
		2		Болт 5 М20×260 В.ст3.кп2			1						
		2		Болт 5 М24×260 В.ст3 кп2				1					
		2		Болт 5 М20×300 В.ст3 кп2					1				

ТП 409-23-54.87 КЖИ МН5

Изделие закладное (МН5; МН6; МН7; МН8; МН9).

Стадия	Лист	Листов
Р		1

ГОССТРОЙ СССР ЛЕНИНГРАДСКИЙ ПРОМСТРОЙПРОЕКТ

Нач.отд.	Морозов	
Н.контр.	Васильев	
Гл.констр.	Мартынов	
Рук.гр.		
Ст.инж.	Мурзина	
Ст.техн.	Иванова	

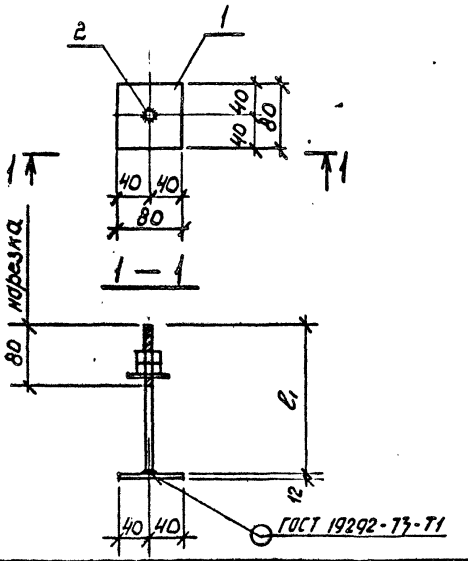

Обозначение	Марка	l_1	масса ед. кг	Примечание
кжи - МН5	МН5	420	2,2	
-01	МН6	330	2,0	
-02	МН7	260	1,3	
-03	МН8	260	1,7	
-04	МН9	300	1,8	

ТП 409-23-54.87 КЖИ МН5 сб

Изделие закладное (МН5; МН6; МН7; МН8; МН9).

Стадия	Масса	Масштаб
Р	см. табл	

Лист | Листов 1

ГОССТРОЙ СССР ЛЕНИНГРАДСКИЙ ПРОМСТРОЙПРОЕКТ

Нач.отд.	Морозов	
Н.контр.	Васильев	
Гл.констр.	Мартынов	
Рук.гр.	Кимельман	
Инженер	Мурзина	
Ст.техн.	Иванова	

Инв. № подл. | Подпись и дата | Взам. инв. №

2356/5

Инв. № подл.	Подпись и дата	Взам. инв. №

Альбом 5

Формат	Зона	Поз.	Обозначение	Наименование	Кол. на исполн. –	01	02	03	Примечание
				Документация					
			ТП КЖИ ТТ2	Технические требования					
			ТП КЖИМС1СБ	Сборочный чертеж					
				Детали					
		1	ГОСТ 5781-82	Стержень Ф10 AIII L=150	2	2	2		0,1 кг
		2		L=1600	1				8,0 кг
		2		Лист 8×80 ГОСТ 19903-74 / Вст3.кп2 ГОСТ 535-79 L=1850		1			9,2 кг
		2		L=850			1		4,2 кг
		2		L=450				1	2,3 кг

Нач.отд.	Морозов	
Н.контр.	Васильев	
Гл.констр.	Мартынов	
Рук.гр.	Кимельман	
Ст.инж.	Мурзина	
Ст.техн.	Иванова	

ТП 409-23-54.87 КЖИ МС1 СБ

Изделие соединительное (МС1; МС2; МС3). Изделие закладное МН4.

Стадия	Лист	Листов
Р		1

Госстрой СССР Ленинградский Промстройпроект

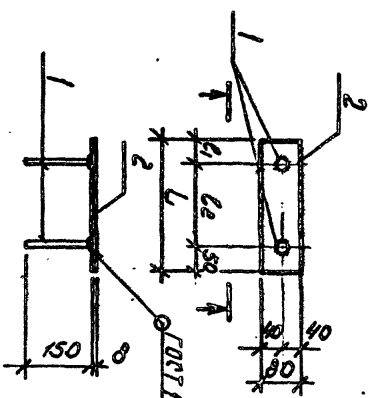

Обозначение	Марка	ℓ_1	ℓ_2	Масса ед.кг	Примечание
КЖИ МС1 -01	МС1	50	1500	8,2	
-02	МС2	300	1500	9,4	
-03	МС3	50	750	4,4	
	МН4	50	350	2,5	

Нач.отд.	Морозов	
Н.контр.	Васильев	
Гл.констр.	Мартынов	
Рук.гр.	Кимельман	
Ст.инж.	Мурзина	
Ст.техн.	Иванова	

ТП 409-23-54.87 КЖИ МС1 СБ

Изделие соединительное (МС1, МС2, МС3) Изделие закладное МН4.

Стадия	Масса	Масштаб
Р	См. табл.	

Лист	Листов
	1

Госстрой СССР Ленинградский Промстройпроект

2356/5

Альбом 5

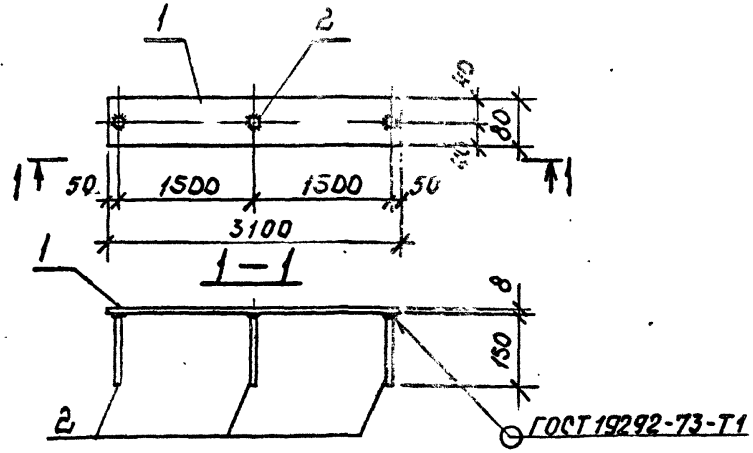

Формат	Зона	Поз.	Обозначение	Наименование	Кол.	Примечание
				Документация		
			ТП КЖИТТ2	Технические требования		
				Детали		
		1		Лист 80-В ГОСТ 19903-74 / Вст3кп2 ГОСТ 535-79 -l-3100	1	15,5
		2		ф10А III ГОСТ 5781-82-l-150	3	0,1

Нач.отд.	Морозов	
Н.контр.	Васильев	
Гл.констр.	Мартынов	
Рук.гр.	Мурзина	
Ст.инж.	Мурзина	
Ст.техн.	Иванова	

ТП 409-23-54.87 КЖИ МС 4

Изделие соединительное МС 4

Стадия	Масса	Масштаб
	15,6	

Лист | Листов 1

ГОССТРОЙ СССР ЛЕНИНГРАДСКИЙ ПРОМСТРОЙПРОЕКТ

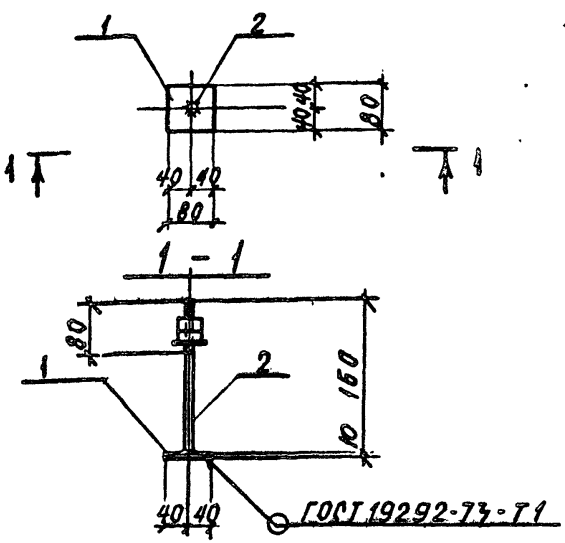

Формат	Зона	Поз.	Обозначение	Наименование	Кол.	Примечание
				Документация		
			ТП КЖИТТ2	Технические требования		
				Детали		
		1		Лист 10×80 ГОСТ 19903-74 / Вст3кп2 ГОСТ 535-79 -l-80	1	0,4
		2	ГОСТ 24379.1-80	Болт 5.М20×160 Вст3.кп2	1	0,6

Нач.отд.	Морозов	
Н.контр.	Васильев	
Гл.констр.	Мартынов	
Рук.гр.	Кимельман	

ТП 409-23-54.87 КЖИ МС5

Изделие соединительное МС 5

Стадия	Масса	Масштаб
Р	1,0	

Лист | Листов 1

ГОССТРОЙ СССР ЛЕНИНГРАДСКИЙ ПРОМСТРОЙПРОЕКТ

Инв.№ подл. | Подпись и дата | Взам.инв.№

Альбом 5

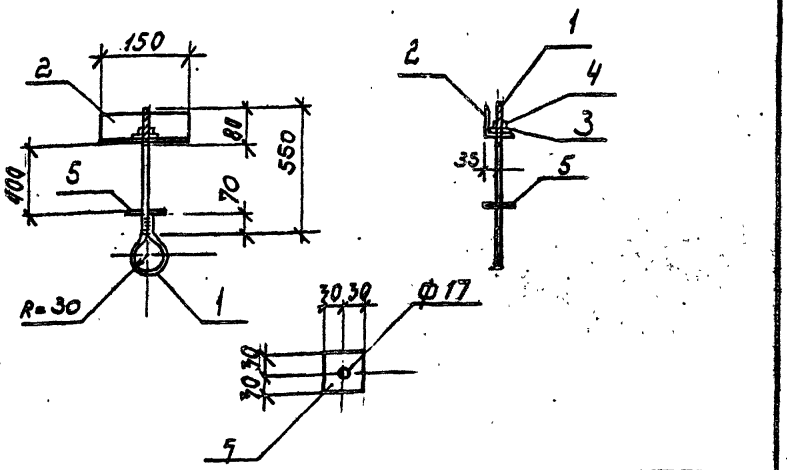

Формат	Зона	Поз.	Обозначение	Наименование	Кол.	Примечание
				Документация		
			ТП КЖИ ТТ2	Технические требования		
				Детали		
		1		Стержень с нарезкой М16-8g	1	1,4
				Ф16АI ГОСТ 5781-82 ℓ=870		
		2		Уголок 63×63×5 ГОСТ 8509-72* / Ст3кп2 ГОСТ 535-79 ℓ=150	1	0,72
		3		Шайба М16 ГОСТ 24379.1-80	1	0,05
		4		Гайка М16 ГОСТ 5915-70	1	0,03
		5		Лист 4-60 ГОСТ 19903-74 / Ст3кп2 ГОСТ 535-79 ℓ=60	1	сопр. ф17 0,11

Нач.отд.	Морозов		
Н.контр.	Васильев		
Гл.конструктор	Мартынов		
Рук.гр.	Кимельман		
Ст.инж.	Мурзина		
Ст.техн.	Иванова		

ТП 409-23-54.87 КЖИ МС 6

Изделие соединительное МС 6

Стадия	Масса	Масштаб
Р	2,3	
Лист	Листов 1	

ГОССТРОЙ СССР ЛЕНИНГРАДСКИЙ ПРОМСТРОЙПРОЕКТ

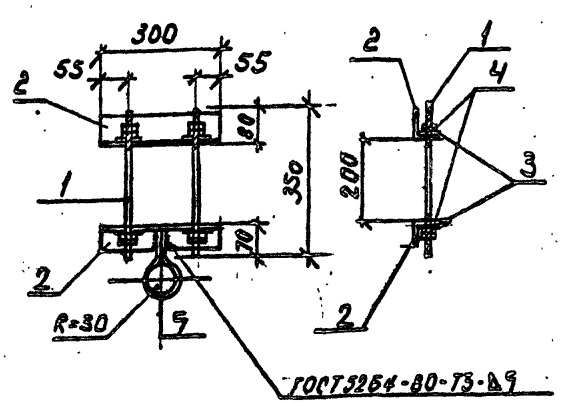

Формат	Зона	Поз.	Обозначение	Наименование	Кол.	Примечание
				Документация		
			ТП КЖИ ТТ2	Технические требования		
				Детали		
		1	ГОСТ 24379.1-80	Шпилька 3.М16×350 Вст3.кп2	2	0,62
		2		Уголок 63×63×5 ГОСТ 8509-72 / Ст3кп2 ГОСТ 535-79 ℓ=300	2	с2 отв. ф18 1,44
		3		Шайба М12 ГОСТ 24379.1-80	4	0,02
		4		Гайка М12 ГОСТ 5915-70	8	0,01
		5		Ф16АI ГОСТ 5781-82 ℓ=350	1	0,55

Нач.отд.	Морозов		
Н.контр.	Васильев		
Гл.конструктор	Мартынов		
Рук.гр.	Кимельман		
Ст.инж.	Мурзина		
Ст.техн.	Иванова		

ТП 409-23-54.87 КЖИ МС 7

Изделие соединительное МС 7

Стадия	Масса	Масштаб
Р	4,83	
Лист	Листов 1	

ГОССТРОЙ СССР ЛЕНИНГРАДСКИЙ ПРОМСТРОЙПРОЕКТ

Инв.№ подл. | Подпись и дата | Взам.инв.№

Альбом 5

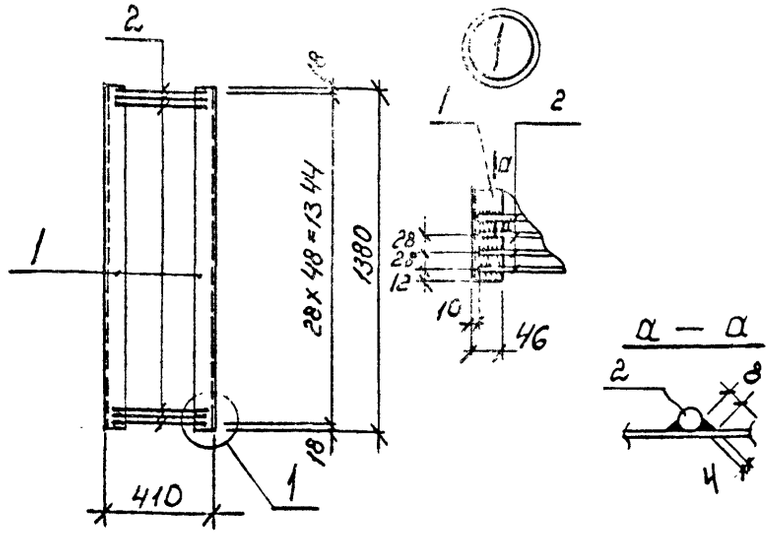

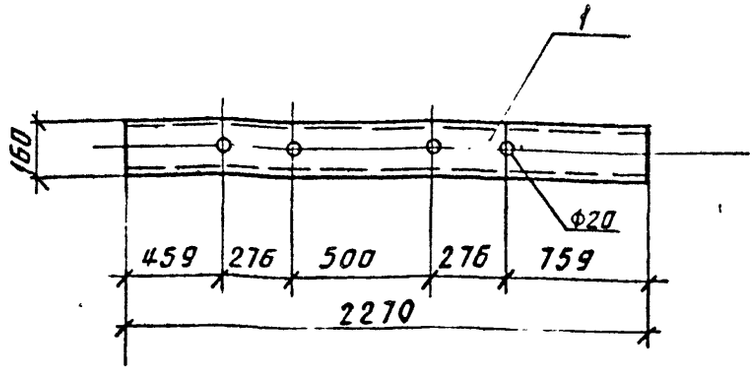

Формат	Зона	Поз.	Обозначение	Наименование	Кол.	Примечание
				Документация		
			ТП КЖИ ТТ2	Технические требования		
				Детали		
		1		Швеллер 20 ГОСТ 8240-72 / Вст3кп2 ГОСТ 535-79 ℓ=1380	2	12,4
		2		Ф8 А-I ГОСТ 5781-82 ℓ=390	49	0,15

Нач.отд.	Морозов	
Н.контр.	Васильев	
Гл.констр.	Мартынов	
Рук.гр.	Кимельман	
Ст.инж.	Мурзина	
Ст.техн.	Иванова	

ТП 409-23-54.87 КЖИ МС 8

Изделие соединительное МС 8

Стадия	Масса	Масштаб
Р	32,15	
Лист	Листов 1	

ГОССТРОЙ СССР ЛЕНИНГРАДСКИЙ ПРОМСТРОЙПРОЕКТ

Формат	Зона	Поз.	Обозначение	Наименование	Кол.	Примечание
				Документация		
			ТП КЖИ ТТ2	Технические требования		
				Детали		
				Швемер 16 ГОСТ 8240-72 / Вст3кп2 ГОСТ 535-79 ℓ=2270	1	32,2

Нач.отд.	Морозов	
Н.контр.	Васильев	
Гл.констр.	Мартынов	
Рук.гр.	Кимельман	
Ст.инж.	Мурзина	
Ст.техн.	Иванова	

ТП 409-23-54.87 КЖИ МС 9

Изделие соединительное МС 9

Стадия	Масса	Масштаб
Р	32,2	
Лист	Листов 1	

ГОССТРОЙ СССР ЛЕНИНГРАДСКИЙ ПРОМСТРОЙПРОЕКТ

Инв.№ подл. | Подпись и дата | Взам.инв.№

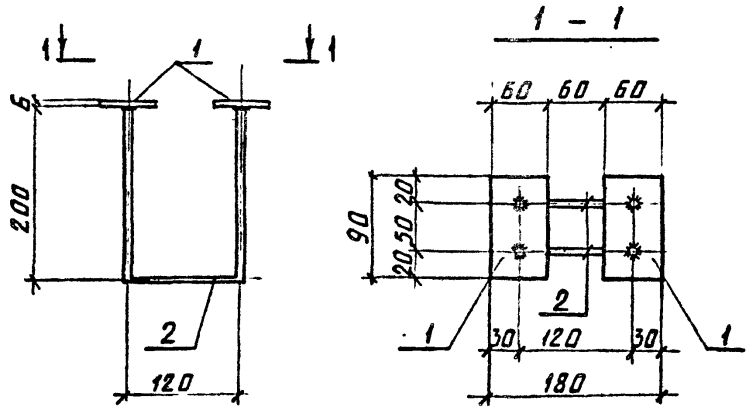

Формат	Зона	Поз.	Обозначение	Наименование	Кол.	Примечание
				Документация		
			ТП КЖИТТ2	Технические требования		
				Детали		Масса ед. кг
		1		Полоса $\frac{6 \times 60\ ГОСТ\ 103\text{-}76}{В\ Ст3кп2\ ГОСТ\ 535\text{-}79}$ $\ell = 90$	2	0.3
		2		А-III-8 ГОСТ 5781-82* $\ell = 530$	2	0.2

Взам. инв. №

Подпись и дата

Инв. № подл.

ТП 409-23-54.87 КЖИ МН10

Нач.отд.	Морозов	
Н.контр.	Васильев	
Гл.констр.	Мартынов	
Рук.гр.	Кимельман	
Ст.инж.	Мурзина	

Изделие закладное МН10.

Стадия	Масса	Масштаб
Р	1кг	1:5
Лист	Листов	

ГОССТРОЙ СССР ЛЕНИНГРАДСКИЙ ПРОМСТРОЙПРОЕКТ

gost.e-ecolog.ru

Копировал

Формат

2356/5