ТИПОВОЙ ПРОЕКТ

409-23-54.87

ПЕРЕГРУЗОЧНЫЙ УЗЕЛ С МЕХАНИЗИРОВАННЫМ ОТБОРОМ ПРОБ И ЛАБОРАТОРИЕЙ

ЩЕБЕНОЧНЫЙ ЗАВОД ПО ПЕРЕРАБОТКЕ ОДНОРОДНЫХ ИЗВЕРЖЕННЫХ И МЕТАМОРФИЧЕСКИХ ПОРОД МОЩНОСТЬЮ 1000 ТЫС. $м^3$ В ГОД

АЛЬБОМ 4

КЖ КОНСТРУКЦИИ ЖЕЛЕЗОБЕТОННЫЕ

КМ КОНСТРУКЦИИ МЕТАЛЛИЧЕСКИЕ

Сд ЦКП 620062, г.Свердловск, ул.Чебышева, 4
Зак. 4172 Инв. 2356-4 Тираж 30
Сдано в печать 1988 Цена 13-01

2356/4

gost.e-ecolog.ru

ТИПОВОЙ ПРОЕКТ

409-23-54.87

ПЕРЕГРУЗОЧНЫЙ УЗЕЛ С МЕХАНИЗИРОВАННЫМ ОТБОРОМ ПРОБ И ЛАБОРАТОРИЕЙ

ЩЕБЕНОЧНЫЙ ЗАВОД ПО ПЕРЕРАБОТКЕ ОДНОРОДНЫХ ИЗВЕРЖЕННЫХ И МЕТАМОРФИЧЕСКИХ ПОРОД МОЩНОСТЬЮ 1000 ТЫС. $м^3$ В ГОД

АЛЬБОМ 4

Перечень альбомов

Альбом 1	ПЗ	Пояснительная записка
	ТХ	Технология производства
Альбом 2	ОА	Обеспыливание и аспирация
Альбом 3	АР	Архитектурные решения
	ОВ	Отопление и вентиляция
	ВК	Внутренние водопровод и канализация
Альбом 4	КЖ	Конструкции железобетонные
	КМ	Конструкции металлические
Альбом 5	КЖИ	Железобетонные изделия
Альбом 6	ЭМ	Силовое электрооборудование
	ЭП	Электрические подстанции
	ЭО	Внутреннее электрическое освещение
	СС	Связь и сигнализация
Альбом 7	АТХ	Автоматизация технологии производства
	АОВ	Автоматизация отопления и вентиляции
Альбом 8	СО	Спецификация оборудования
Альбом 9	ВМ	Ведомости потребности в материалах
Альбом 10 части 1,2		Сметы

РАЗРАБОТАН
ГОСУДАРСТВЕННЫМ ПРОЕКТНЫМ ИНСТИТУТОМ
ЛЕНПРОМСТРОЙПРОЕКТ

ГЛАВНЫЙ ИНЖЕНЕР ИНСТИТУТА В.А.СЕМЕНОВ

ГЛАВНЫЙ ИНЖЕНЕР ПРОЕКТА М.Г.СИНОПАЛЬНИКОВ

ТЕХНИЧЕСКИЙ ПРОЕКТ
УТВЕРЖДЕН МИНСТРОЙМАТЕРИАЛОВ СССР
ПРОТОКОЛ № 28-15481 от 19.07.82 г.
РАБОЧИЕ ЧЕРТЕЖИ ВВЕДЕНЫ В ДЕЙСТВИЕ
Приказ № 638от 22.10.87г

2356/4

СОДЕРЖАНИЕ АЛЬБОМА

Обозначение	Наименование	Примечание стр.
	ЖЕЛЕЗОБЕТОННЫЕ КОНСТРУКЦИИ	
КЖ-I	Общие данные (начало)	3
КЖ-2	Общие данные (окончание)	4
КЖ-3	Расчетные схемы	5
КЖ-4	Схема расположения фундаментов и фундаментных балок.	6
КЖ-5	Схема расположения фундаментов. Узлы. Фундамент Фм6	7
КЖ-6	Фундаменты ФмI; Фм2; Фм2-I	8
КЖ-7	Фундаменты ФмЗ ... Фм5	9
КЖ-8	Схема расположения элементов на отм.0,000	I0
КЖ-9	Схема расположения элементов на отм.0,000. Узел I. Фундамент ФОм4	II
КЖ-I0	Схема расположения элементов на отм.0,000. Фундаменты ФОм7, ФОм9, ФОмI0	I2
КЖ-II	Схема расположения элементов на отм.0,000, Спецификации	I3
КЖ-I2	Канал КЛм5 (Трансформаторная). Лист I	I4
КЖ-I3	Канал КЛм5 (Трансформаторная). Лист 2	I5
КЖ-I4	Зумпф ПЯмI. Лист I	I6
КЖ-I5	Зумпф ПЯмI. Лист 2	I7
КЖ-I6	Схемы расположения колонн, связей, ригелей и балок покрытия	I8
КЖ-I7	Схемы расположения колонн, связей, ригелей и балок покрытия. Разрезы I-I ... 6-6	I9
КЖ-I8	Схемы расположения колонн, связей, ригелей и балок покрытия. Спецификация	20
КЖ-I9	Схема расположения элементов лестницы по оси I между осями В-Г	2I
КЖ-20	Плиты перекрытия ПмI ... Пм4	22
КЖ-2I	Схема расположения монолитных участков и плит перекрытия на отм.4,800. Сечения I-I ... 3-3	23
КЖ-22	Схема расположения монолитных участков и плит перекрытия на отм.4,800. Узел 2. Сечения I-I ... 5-5	24
КЖ-23	Схема расположения монолитных участков и плит перекрытия на отм.4,800. Узлы I, 3. Сечения 4-4 ... 9-9	25
КЖ-24	Схема расположения монолитных участков и плит перекрытия на отм.9,600	26
КЖ-25	Схема расположения монолитных участков и плит перекрытия на отм.9,600. Узел I. Сечения I-I ... 6-6	27
КЖ-26	Схема расположения монолитных участков и плит перекрытия на отм.9,600. Узел 2,4. Сечения 7-7 ... I4-I4	28
КЖ-27	Схема расположения монолитных участков и плит перекрытия на отм.I4,400	29
КЖ-28	Схема расположения монолитных участков и плит перекрытия на отм.I4,400 Узел I,3. Сечения I-I ... 5-5.	30
КЖ-29	Схема расположения монолитных участков и плит перекрытия на отм.I4,400. Узел 2. Сечения 6-6 ... II-II	3I
КЖ-30	Монолитные участки УмI; Ум3	32
КЖ-3I	Монолитный участок Ум2	33
КЖ-32	Монолитные участки Ум4 ... Ум6	34
КЖ-33	Монолитные участки Ум7 ... Ум9	35
КЖ-34	Монолитные участки УмI0 ... УмI3. Лист I	36
КЖ-35	Монолитные участки УмI0 ... УмI3. Лист 2	37
КЖ-36	Монолитные участки УмI ... УмI4. Ведомость расхода стали	38
КЖ-37	Схема расположения плит покрытия. Монолитный участок УмI4	39
КЖ-38	Схема расположения опорных столбиков и балок на отм.4,700	40
КЖ-39	Схема расположения опорных столбиков и балок на отм.9,500	4I
КЖ-40	Схемы расположения стеновых панелей по осям А, 5	42
КЖ-4I	Схема расположения стеновых панелей по оси Г. Узел I	43
КЖ-42	Схемы расположения стеновых панелей по оси I	44
КЖ-43	Схемы расположения узлов крепления опорных консолей. Узлы II ... УI	45
КЖ-44	Схемы расположения стеновых панелей. Спецификация	46
	КОНСТРУКЦИИ МЕТАЛЛИЧЕСКИЕ	
КМ-I	Общие данные /начало/	47
КМ-2	Общие данные /окончание/	48
КМ-3	Техническая спецификация металла /начало/	49
КМ-4	Техническая спецификация металла /продолжение/	50
КМ-5	Техническая спецификация металла /продолжение/	5I
КМ-6	Техническая спецификация металла /окончание/	52
КМ-7	Ведомость металлоконструкций по видам профилей	53
КМ - 8	Схема путей подвесного крана на отм. I8,730	54
КМ - 9	Схема ремонтной площадки на отм.I6,900	55
КМ - I0	Схема балок на отм.4,600, монорельсов и щитов	56
КМ - II	Разрезы I-I...5-5 к листу I0.Схема переносных ограждений на отм.0,000	57
КМ - I2	Схема балок на отм.9,400 и монорельсов	58
КМ - I3	Разрезы I-I...7-7 к листу I2	59
КМ - I4	Схема балок на отм.I4,200 и монорельсов	60
КМ - I5	Разрезы I-I...7-7 к листу I4	6I
КМ - I6	Схемы элементов фахверка и наружной лестницы	62
КМ - I7	Схема монорельсов и балок под натяжные тележные устройства	63
КМ - I8	Схемы ограждения натяжного устройства	64
КМ - I9	Схемы ограждений проемов и щитов	65
КМ - 20	Схемы элементов площадок для конвейеров и лестниц	66
КМ - 2I	Схемы элементов площадок и лестниц	67
КМ - 22	Схема бункеров для проб	68
КМ - 23	Схема элементов наружной лестницы	69
КМ - 24	Схемы элементов крепления труб	70
КМ - 25	Схемы щитов ПСУ на отм.5,600 и I0,400	7I
КМ - 26	Схемы опор под трубы и стоек для козырька	72
КМ - 27	Узлы I...5	73
КМ - 28	Узлы 6...8	74
КМ - 29	Узлы 9...I3	75
КМ - 30	Узлы I4...I8	76
КМ - 3I	Узлы I9...2I,25,26	77
КМ - 32	Узлы 22...24	78
КМ - 33	Узлы 27...29	79
КМ - 34	Ворота трансформаторные для проема I,7 х 2,5 м. Техническая спецификация металла	80
КМ - 35	Схема ворот трансформаторных для проема I,7 х 2,5 м. Разрезы I-I,2-2,7-7	8I
КМ - 36	Разрезы 3-3...6-6. Узлы I...6	82
КМ - 37	Схема створки левой. Разрезы 8-8...I2-I2.Узлы 7...I2	83
КМ - 38	Схема створки правой. Разрезы I3-I3,I7-I7. Узлы I3,I4	84

Инв. № подл. | Подпись и дата | Взам. инв. №

Схема расчетных нагрузок на раму по оси „4"

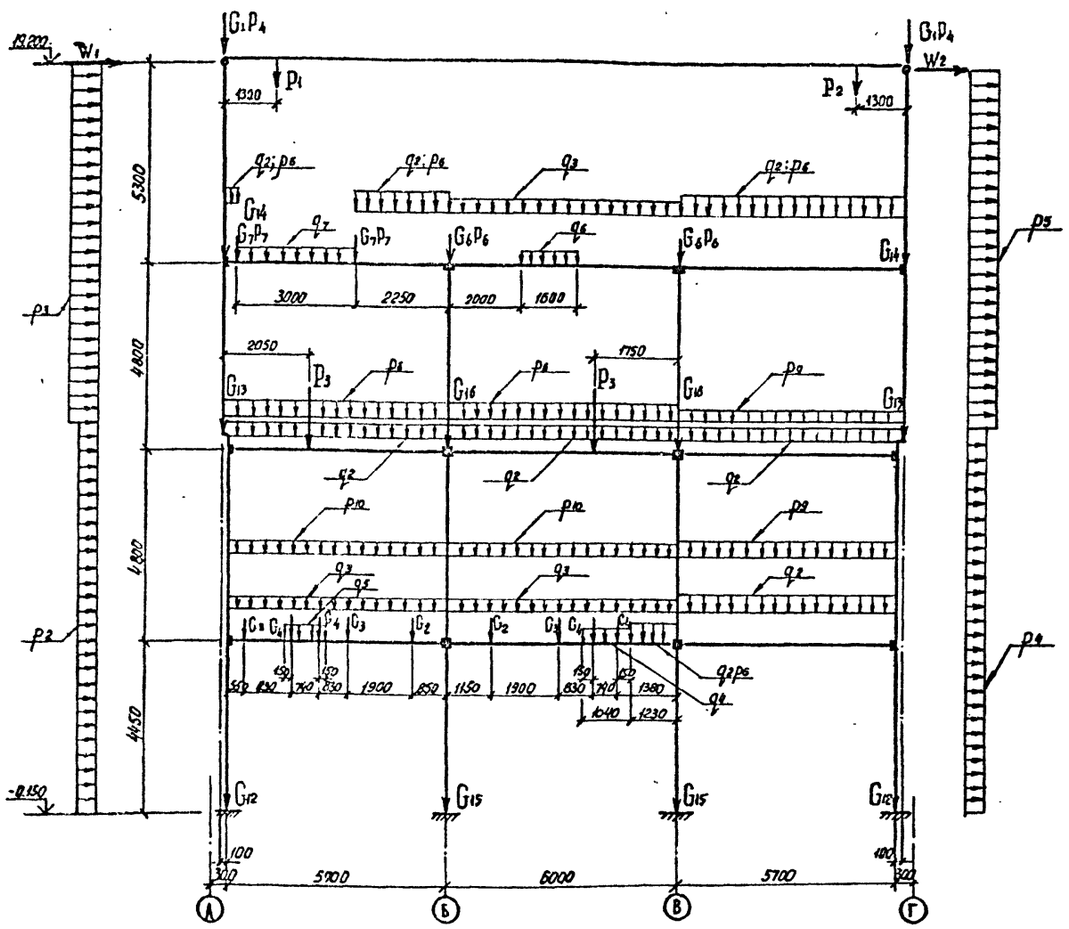

Схема расчетных нагрузок на раму лестничной клетки

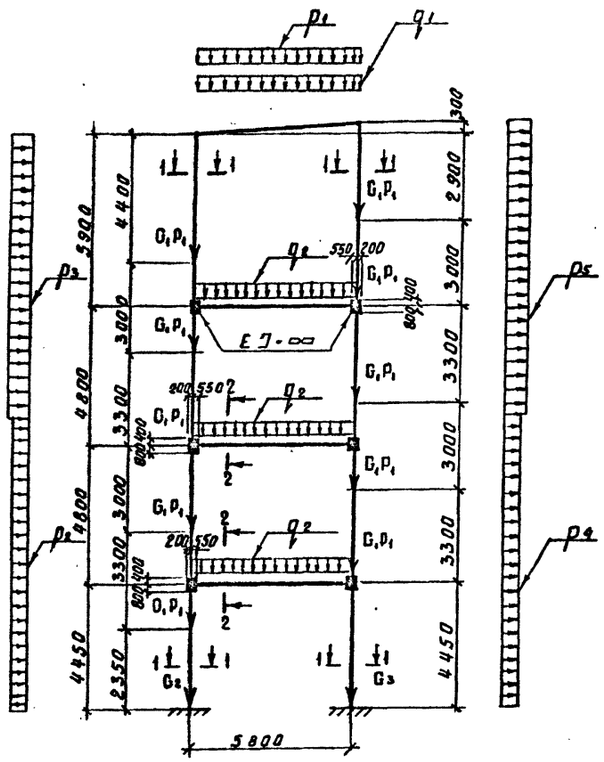

1-1

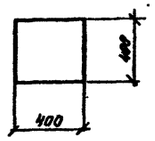

2-2

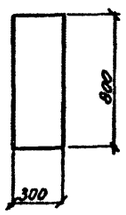

Таблица значений нагрузок на раму лестничной клетки

Обозначение	Значение нагрузок кН; кН/м	Значение нагрузок т; т/м	Примечание
Постоянные нагрузки			
q1	5.1	0.52	От веса строительных конструкций
q2	6.9	0.7	
G1	21.6	2.2	
G2	93.1	9.5	
G3	94.1	9.6	
Временные нагрузки			
P1	2.4	0.24	снеговая
P2	0.51	0.052	ветровая
P3	0.64	0.065	
P4	0.40	0.04	
P5	0.50	0.05	
P1	12.8	1.30	Полезная нагрузка длительного действия

Таблицы значений нагрузок на раму по оси „4"

Обозначение	Значение нагрузок кН; кН/м	Значение нагрузок т; т/м	Примеч.
Постоянные нагрузки			
q1	18.6	1.9	
q2	51	5.2	
q3	25.5	2.6	
q4	113.7	11.6	
q5	70.6	7.2	
q6	63.7	6.5	
q7	8.8	0.9	
G1	55.9	5.7	
G2	92.1	9.4	
G3	16.7	1.7	
G4	100.9	10.3	
G5	50	5.1	
G6	225.4	23.0	

Обозначение	Значение нагрузок кН; кН/м	Значение нагрузок т; т/м	Примеч.
G7	127.4	13.0	
G8	9.8	1.0	
G9	5.9	0.6	
G10	2.94	0.3	
G11	11.8	1.2	
G12	71.5	7.3	
G13	30.4	3.1	
G14	16.7	1.7	
G15	73.5	7.5	
G16	19.6	2.0	
Временные нагрузки			
P1	66.7	6.8	
P2	23.5	2.4	
P3	68.6	7.0	

Обозначение	Значение нагрузок кН; кН/м	Значение нагрузок т; т/м	Примеч
W1	3.4	0.35	
W2	2.6	0.26	
P1	7.8	0.8	
P2	2	0.2	
P3	2	0.2	
P4	1	0.1	
P5	2	0.2	
P6	49.0	5.0	
P7	35.3	3.6	
P8	124.5	12.7	
P9	70.6	7.2	
P10	24.5	2.5	

Привязан

Инв. №

Инв. № подл. | Подпись и дата | Взам. инв. №

ГИП	Синопальников		ТП 409-23-54.87 КЖ
Нач.отд.	Морозов		ЩЕБЕНОЧНЫЙ ЗАВОД ПО ПЕРЕРАБОТКЕ ОДНОРОДНЫХ ИЗВЕРЖЕННЫХ И МЕТАМОРФИЧЕСКИХ ПОРОД МОЩНОСТЬЮ 1000 тыс.м³ В ГОД
Н.контр.	Васильев		Перегрузочный узел с механизированным отбором проб и лабораторией
Гл.констр.	Мартынов		Стадия Р; Лист 3; Листов
Рук.гр.	Кимельман		Расчетные схемы
Ст.инж.	Мурзина		ГОССТРОЙ СССР ЛЕНИНГРАДСКИЙ ПРОМСТРОЙПРОЕКТ
Ст.инж.	Понизовская		

2356/4

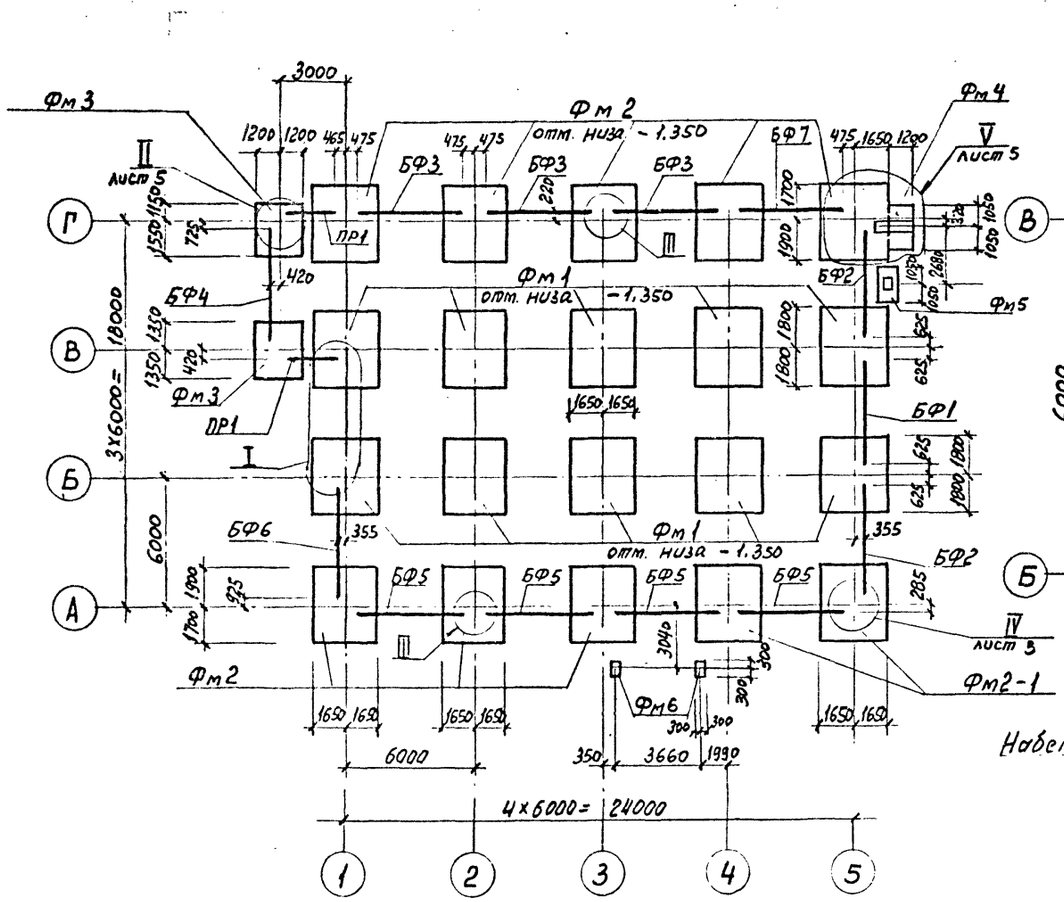

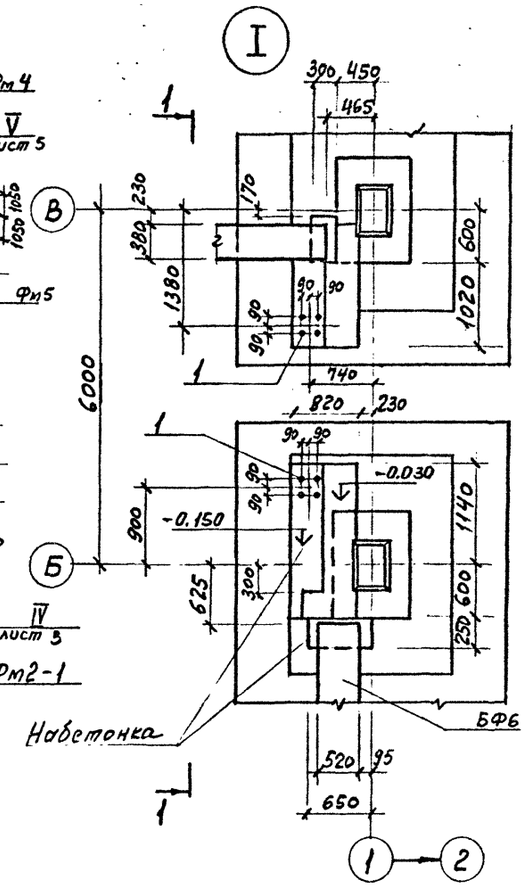

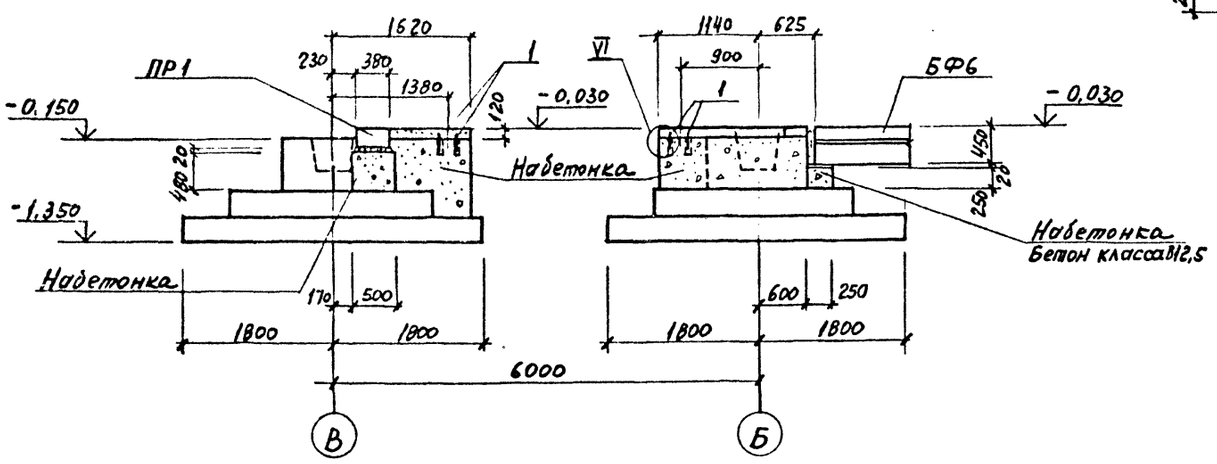

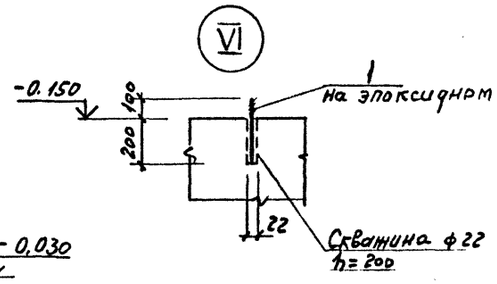

СПЕЦИФИКАЦИЯ ЭЛЕМЕНТОВ К СХЕМЕ РАСПОЛОЖЕНИЯ

Марка, поз.	Обозначение	Наименование	Кол.	Масса ед., кг	Примечание
		Фундаменты здания			
Фм1	ТП лист 6	Фм1	10		
Фм2	лист 6	Фм2	8		
Фм2-1	лист 6	Фм2-1	2		
Фм3	лист 7	Фм3	2		
Фм4	лист 7	Фм4	1		
Фм5	лист 7	Фм5	1		
Фм6	лист 5	Фм6	2		
		Балки фундаментные			
БФ1	1.415-1, в.1	ФБ6-8	1	1200	
БФ2		ФБ6-9	2	1200	
БФ3		ФБ6-12	3	1500	
БФ4		ФБ6-13	1	1400	
БФ5		ФБ6-29	4	1900	
БФ6		ФБ6-31	1	1700	
БФ7		ФБ6-36	1	1900	
ПР1	ГОСТ 948-84	ЗПП 21-71	2	433	
		Изделие закладное			
1	ГОСТ 24379.1-80	Шпилька 3М16х300	8	0,54	

1. *Общие указания см. на листе 1.*
2. *Шпильки поз. 1 установить в заранее просверленные отверстия на эпоксидном клее.*

Привязан

Инв. №

Взам. инв. №

Подпись и дата

Инв. № подл.

ТП 409-23-54.87 КЖ			
ГИП	Синопальников		ЩЕБЕНОЧНЫЙ ЗАВОД ПО ПЕРЕРАБОТКЕ ОДНОРОДНЫХ ИЗВЕРЖЕННЫХ И МЕТАМОРФИЧЕСКИХ ПОРОД МОЩНОСТЬЮ 1000 тыс м³ В ГОД
Нач.отд.	Морозов		
Н.контр.	Васильев		Перегрузочный узел с механизированным отбором проб и лабораторией
Гл.констр.	Мартынов		Стадия: Р; Лист: 4; Листов:
Рук.гр.	Кимельман		
Ст.инж.	Мурзина		Схема расположения фундаментов и фундаментных балок.
			ГОССТРОЙ СССР ЛЕНИНГРАДСКИЙ ПРОМСТРОЙПРОЕКТ

Спецификация к Фм 6

Формат	Зона	Поз.	Обозначение	Наименование	Кол.	Приме-чание
				Сборочные единицы		
		1	1.400-15 в.1 130-55	Изделие закладное МН126-2	1	
				Материал.		
				Бетон класса В15	0,47 м³	

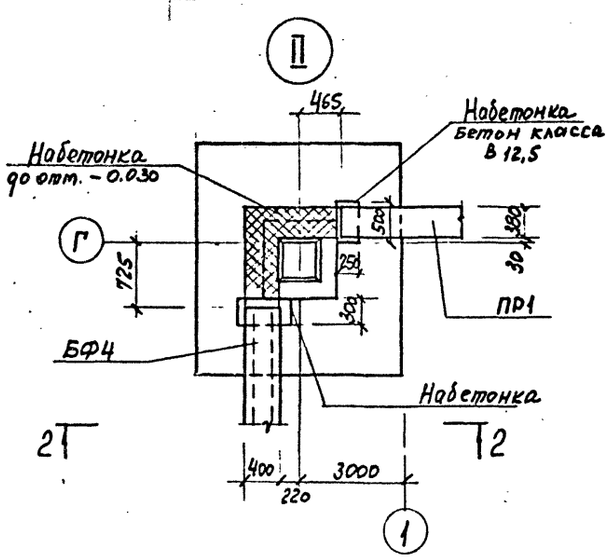

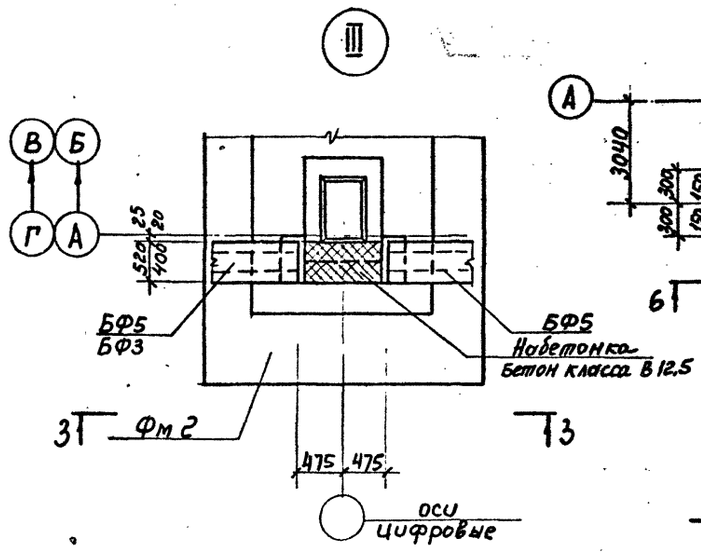

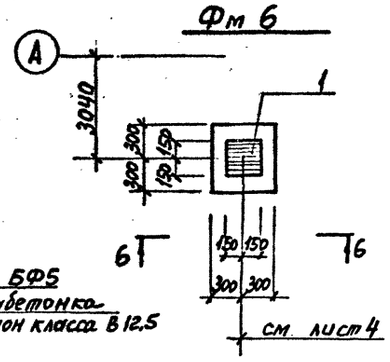

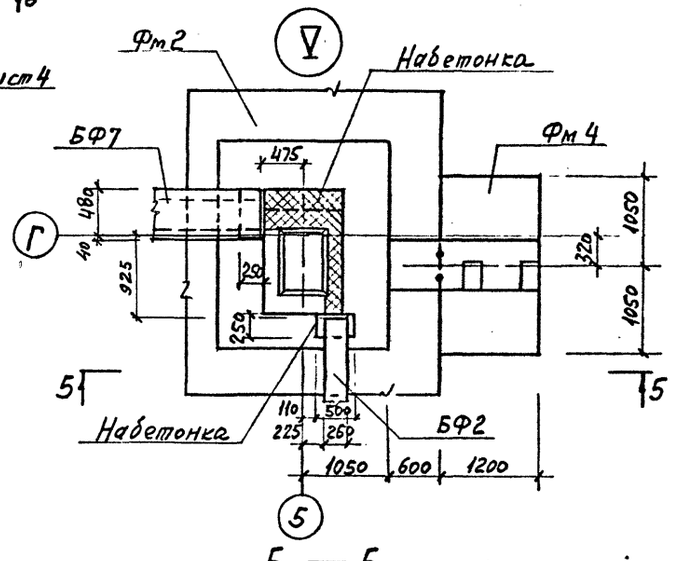

2 — 2

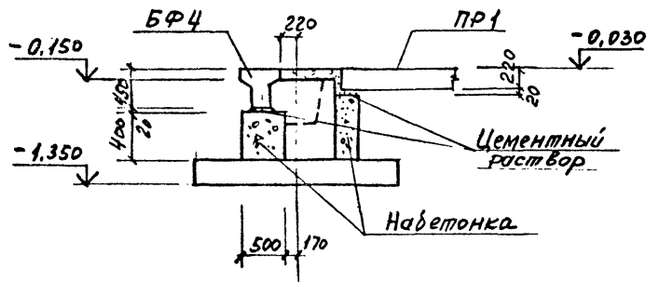

3 — 3

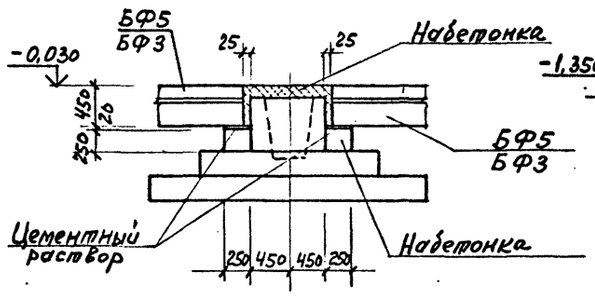

6 — 6

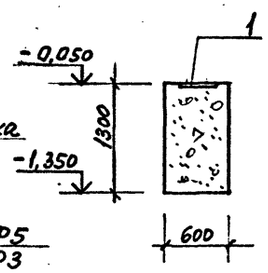

5 — 5

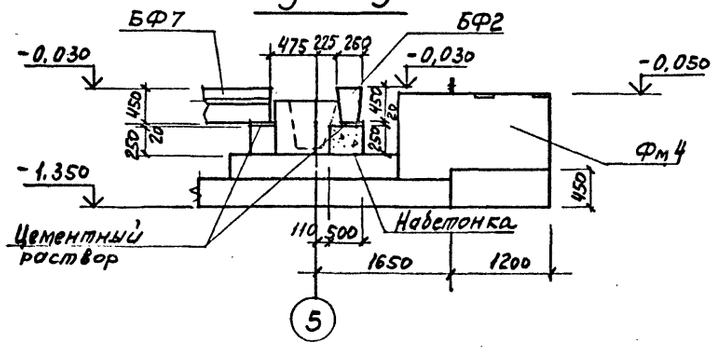

Схему расположения фундаментов и фундаментных балок см. лист 4.

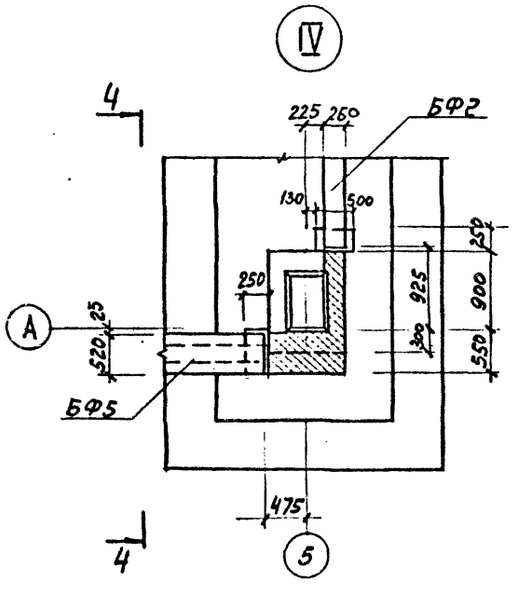

4 — 4

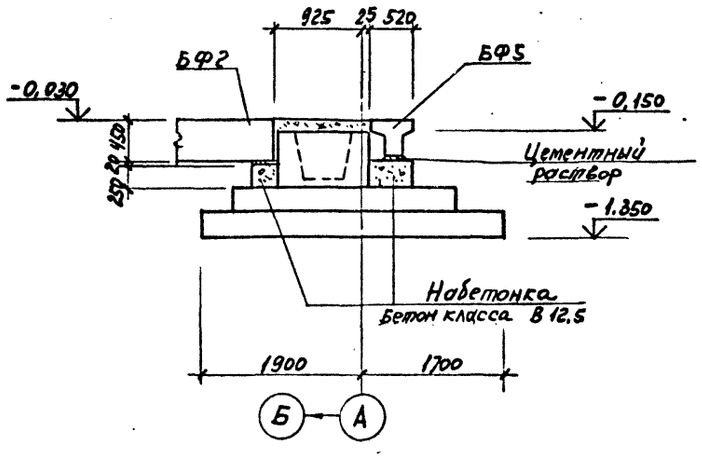

Привязан

Инв.№

				ТП 409-23-54.87 КЖ			
ГИП	Синопальников			ЩЕБЕНОЧНЫЙ ЗАВОД ПО ПЕРЕРАБОТКЕ ОДНОРОДНЫХ ИЗВЕРЖЕННЫХ И МЕТАМОРФИЧЕСКИХ ПОРОД МОЩНОСТЬЮ 1000 тыс.м³ В ГОД			
Нач.отд.	Морозов			Перегрузочный узел с механизированным отбором проб и лабораторией	Стадия	Лист	Листов
Н.контр.	Васильев				Р	5	
Гл.констр.	Мартынов			Схема расположения фундаментов и фундаментных балок. Узлы II...V. Фундамент Фм6.	ГОССТРОЙ СССР ЛЕНИНГРАДСКИЙ ПРОМСТРОЙПРОЕКТ		
Рук.гр.	Кимельман						
Ст.инж.	Мурзина						
Инженер	Иванова						

Инв. № подл. | Подпись и дата | Взам. инв. №

Фм 1

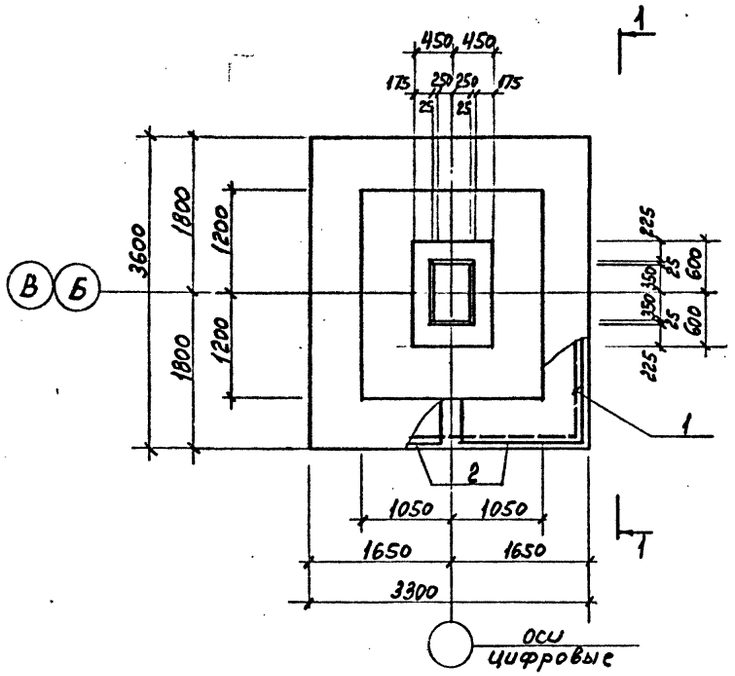

1 — 1

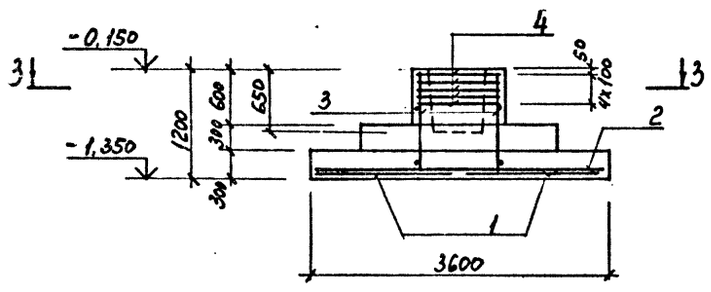

Фм 2, Фм 2-1

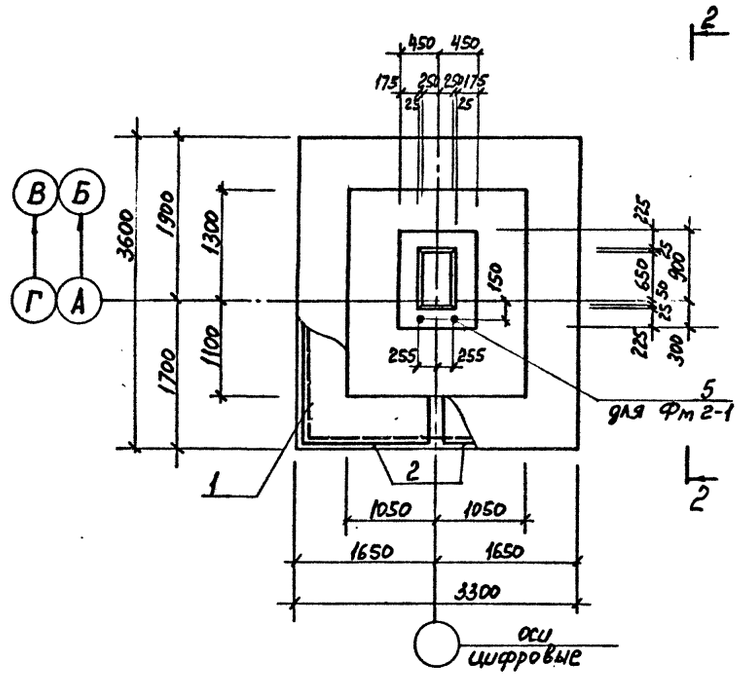

2 — 2

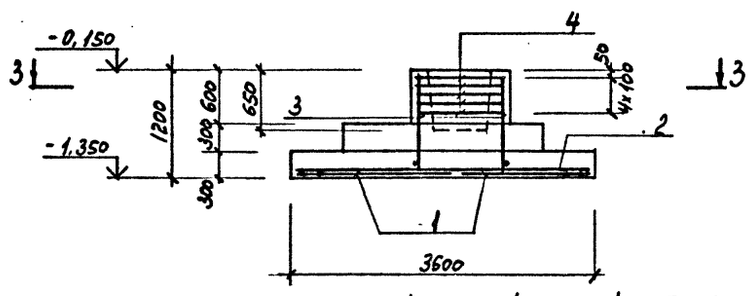

3 — 3

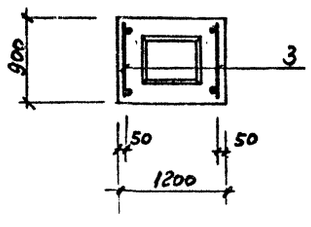

СПЕЦИФИКАЦИЯ к Фм 1, Фм 2, Фм 2-1

Формат	Зона	Поз.	Обозначение	Наименование	Кол.	Примечание
				Фм 1		
				Сборочные единицы		
				Сетка арматурная		
		1	1.410-3 в.1 -05	1С $\frac{16AIII}{8AI}$ 165×325	2	
		2	-04	1С $\frac{16AII}{8AI}$ 145×355	2	
А4		3	ТП КЖИ КР3	Каркас плоский КР3	2	
А4		4	ТП КЖИ С1	Сетка С1	5	
				Материал		
				Бетон класса В15	5,45	м³
				Фм 2		
				Сборочные единицы		
				Сетка арматурная		
		1	1.410-3 в.1 -05	1С $\frac{16AIII}{8AI}$ 165×325	2	
		2	-04	1С $\frac{16AII}{8AI}$ 145×355	2	
А4		3	ТП КЖИ КР3	Каркас плоский КР3	2	
А4		4	ТП КЖИ С1	Сетка С1	5	
				Материал		
				Бетон класса В15	5,45	м³
				Фм 2-1		
				Сборочные единицы		
		5	ГОСТ 24379.1-80	Болт 1,1 М24×800 Вст3кп2	2	3,42
				Сетка арматурная		
		1	1.410-3 в.1	1С $\frac{16AIII}{8AI}$ 165×325	2	
		2		1С $\frac{16AII}{8AI}$ 145×355	2	
А4		3	ТП КЖИ КР1	Каркас плоский КР1	2	
А4		4	ТП КЖИ С1	Сетка С1	5	
				Материал		
				Бетон класса В15	5,45	м³

Таблица значений нагрузок на фундаменты Фм 1; Фм 2; Фм 2-1.

Схема	Марка фундамента	N сочетаний	Mx кНм / тм	Qx кН / т	Qy кН / т	N кН / т	N1 кН / т	Q кН/м² / т/м²
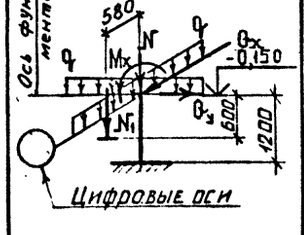	Фм 1	1	110,8 / 11,3	66,7 / 6,8	94,0 / 9,6	1588,6 / 162	— / —	11,8 / 1,2
		2	45,1 / 4,6	25,5 / 2,6	94,0 / 9,6	2130,8 / 217,3	— / —	11,8 / 1,2
		3	100,0 / 10,2	60,8 / 6,2	94,0 / 9,6	1341,5 / 136,8	— / —	11,8 / 1,2
	Фм 2; Фм 2-1	1	88,2 / 9,0	59,8 / 6,1	94,0 / 9,6	1347,3 / 137,4	600,1 / 61,2	11,8 / 1,2
		2	85,3 / 8,7	60,8 / 6,2	94,0 / 9,6	947,3 / 96,6	600,1 / 61,2	11,8 / 1,2

Привязан

Инв.№

ТП 409-23-54.87 КЖ			
ГИП	Синопальников		
Нач.отд.	Морозов		
Н.контр.	Васильев		
Гл.констр.	Мартынов		
Рук.гр.	Кимельман		
Ст.инж.	Мурзина		
Инженер	Иванова		

ЩЕБЕНОЧНЫЙ ЗАВОД ПО ПЕРЕРАБОТКЕ ОДНОРОДНЫХ ИЗВЕРЖЕННЫХ И МЕТАМОРФИЧЕСКИХ ПОРОД МОЩНОСТЬЮ 1000 тыс м³ В ГОД

Перегрузочный узел с механизированным отбором проб и лабораторией

Стадия	Лист	Листов
Р	6	

Фундаменты Фм 1, Фм 2, Фм 2-1

ГОССТРОЙ СССР ЛЕНИНГРАДСКИЙ ПРОМСТРОЙПРОЕКТ

Инв. № подл. | Подпись и дата | Взам. инв. №

Фм 3

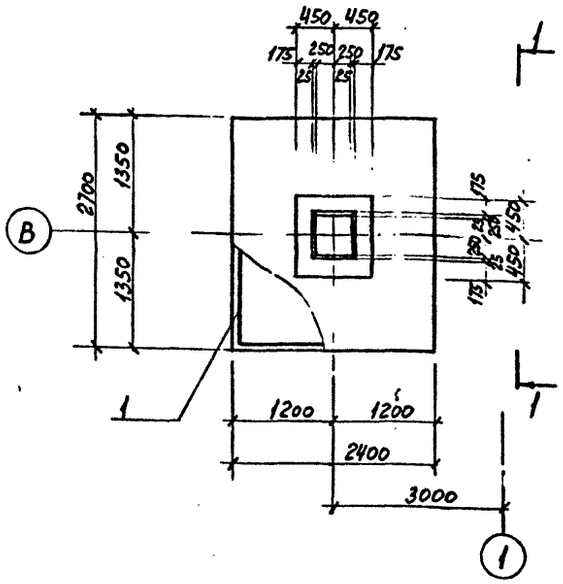

Фм 4

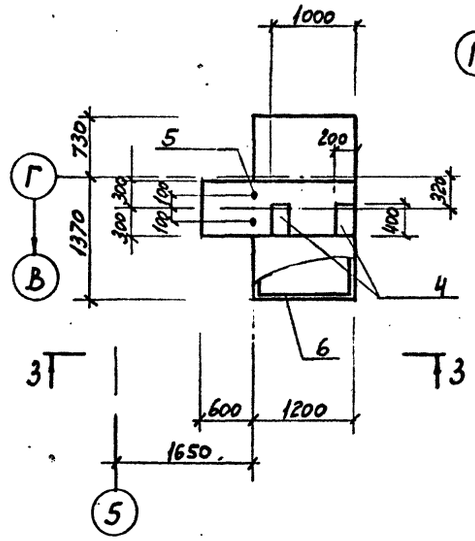

Фм 5

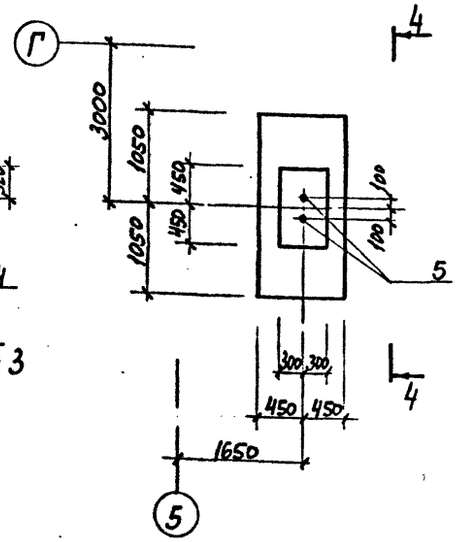

1 — 1

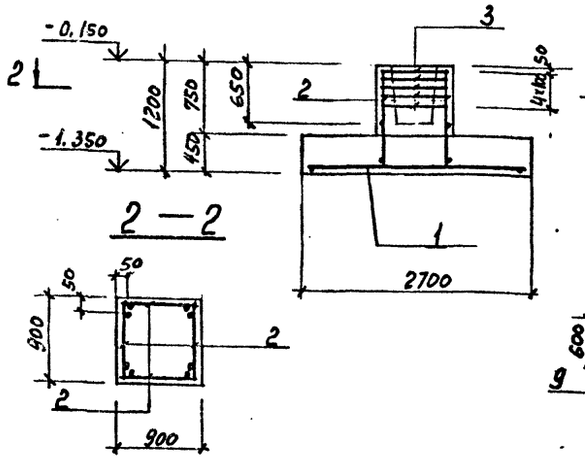

2 — 2

3 — 3

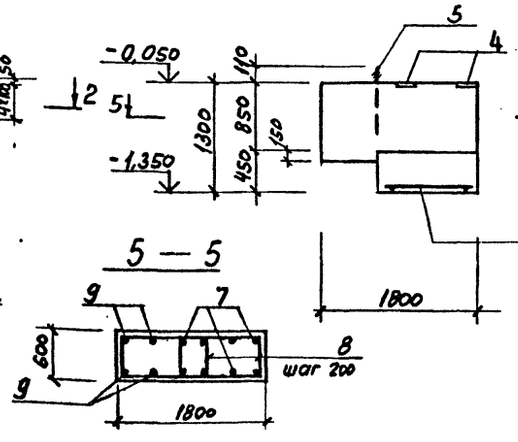

5 — 5

6 — 6

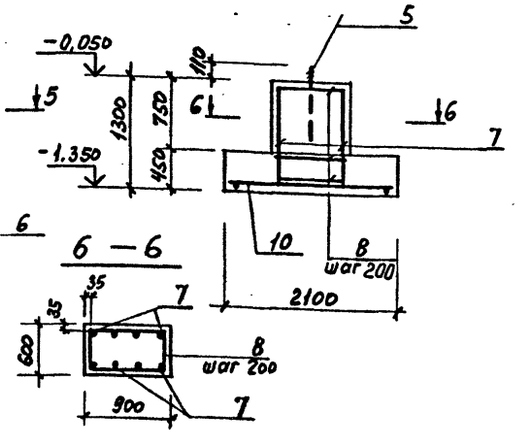

Спецификация к Фм 3, Фм 4, Фм 5

Формат	Зона	Поз.	Обозначение	Наименование	Кол.	Примечание
				Фм 3		
				Сборочные единицы		
				Сетка арматурная		
		1	1.410-3 в.1	2С 12АIII / 12АIII 235×265	1	
А4		2	Т.П. КЖИ КР3	Каркас плоский КР3	4	
		3	1.412-1/77 в.3 -010	СА1-8АIII	5	Б.1
				Материал		
				Бетон класса В15	3,37	м³
				Фм 4		
				Сборочные единицы		
		4	1.400-15 в.1 150-44	Изделие закладное МН140-3	2	
		5	ГОСТ 24379.1-80	Болт 1.1 М24×800 Вст3кп2	2	3,42
				Сетка арматурная		
		6	1.410-3 в.1 02	1С 12АIII / 6АI 105×205	1	
				Детали		
		7		А-II-12 ГОСТ 5781-82 ℓ=1250	8	1.11
		8		А-I-6 ℓ=2890	10	0.64
		9		А-III-12 ℓ=950	4	0,84
				Материал		
				Бетон класса В15	2,1	м³
				Фм 5		
				Сборочные единицы		
		5	ГОСТ 24379.1-80	Болт 1.1 М24×800 Вст3кп2	2	3,42
		10	1.410-3 в.1 -01	1С 12АIII / 6АI 85×205	1	
				Детали		
		7		А-III-12 ГОСТ 5781-82* ℓ=1250	8	1.11
		8		А-I-6 ℓ=2890	5	0,64
				Материал		
				Бетон класса В15	1.26	м³

ВЕДОМОСТЬ РАСХОДА СТАЛИ НА ЭЛЕМЕНТ, кг

Марка элемента	Изделия арматурные: Арматура класса AI ГОСТ 5781-82* Ф6	8		Итого	AIII ГОСТ 5781-82* Ф12	16	8	Итого	Всего	Изделия закладные: Арматура класса AIII ГОСТ 5781-82* Ф12			Итого	Прокат марки Вст3 пс2 ГОСТ 103-76 δ=8			Итого	Вст3 кп2 ГОСТ 24379.1-80 М24			Итого	Всего	Общий расход
Фм 1		18,0		18,0		198,6	16,4	215,0	233,0													-	233,0
Фм 2		18.0		18.0		198,6	16,4	215.0	233,0													-	233,0
Фм 2-1		18.0		18.0		198,6	16,4	215,0	233,0									6.8			6,8	6,8	239,8
Фм 3		2,7		2,7	51,4	37,2	30,5	119,1	121,8													-	121,8
Фм 4	7.3			7.3	23,2			23,2	30,5	2,8			2,8	10.0			10,0	6,8			6,8	19,6	50,1
Фм 5	4.0			4,0	18,0			18.0	22,0									6,3			6,8	6,8	28,8
Фм 6									-	1,3			1.3	5,7			5,7					7.0	7.0

ВЕДОМОСТЬ ДЕТАЛЕЙ

Поз.	Эскиз
8	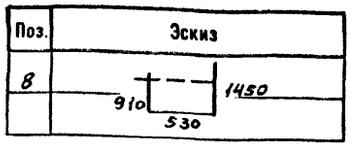

Схему расположения фундаментов см. лист 4

Привязан

Инв.№

Инв.№ подл. | Подпись и дата | Взам. инв. №

ТП 409-23-54.87 КЖ		
ГИП	Синопальников	
Нач.отд.	Морозов	
Н.контр.	Васильев	
Гл.констр.	Мартынов	
Рук.гр.	Кимельман	
Ст инж.	Мурзина	
Инженер	Иванова	

ЩЕБЕНОЧНЫЙ ЗАВОД ПО ПЕРЕРАБОТКЕ ОДНОРОДНЫХ ИЗВЕРЖЕННЫХ И МЕТАМОРФИЧЕСКИХ ПОРОД МОЩНОСТЬЮ 1000 тыс м³ В ГОД

Перегрузочный узел с механизированным отбором проб и лабораторией

Стадия	Лист	Листов
Р	7	

Фундаменты Фм3 ... Фм5

ГОССТРОЙ СССР ЛЕНИНГРАДСКИЙ ПРОМСТРОЙПРОЕКТ

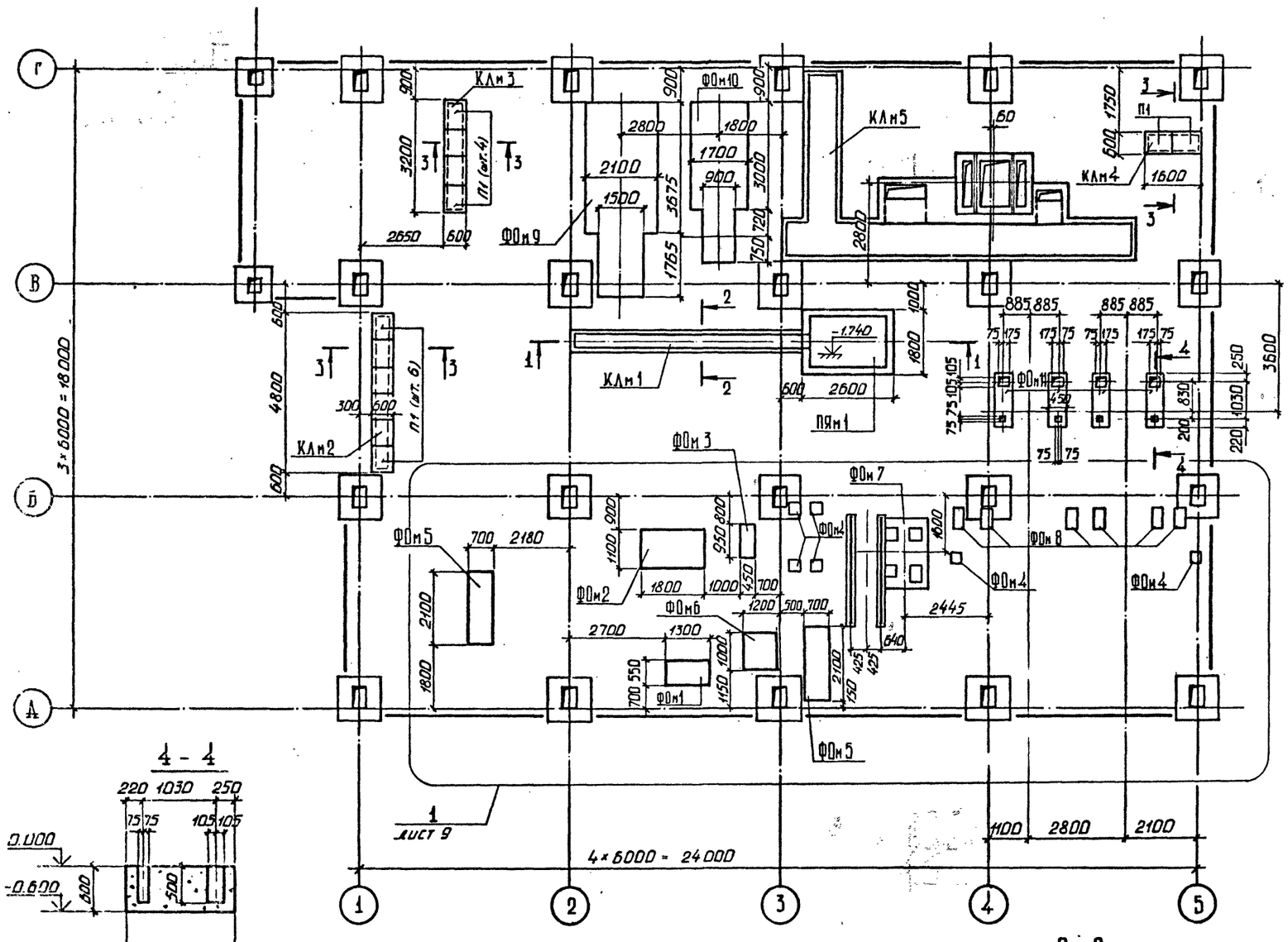

СПЕЦИФИКАЦИЯ ЭЛЕМЕНТОВ К СХЕМЕ РАСПОЛОЖЕНИЯ

Марка, поз.	Обозначение	Наименование	Кол.	Масса ед., кг	Примечание
		Каналы			
КЛм1	лист 8, 11	КЛм 1	1		
КЛм2	лист 8, 11	КЛм 2	1		
КЛм3	лист 8, 11	КЛм 3	1		
КЛм4	лист 8, 11	КЛм 4	1		
КЛм5	лист 12, 13	КЛм 5	1		
ПЯм1	лист 14, 15	Зчмпф ПЯм1	1		
		Фундаменты под оборудование			
ФОм1	лист 9	ФОм 1	1		
ФОм2	лист 9	ФОм 2	1		
ФОм3	лист 9	ФОм 3	1		
ФОм4	лист 9	ФОм 4	6		
ФОм5	лист 9	ФОм 5	2		
ФОм6	лист 9	ФОм 6	1		
ФОм7	лист 10	ФОм 7	1		
ФОм8	лист 9	ФОм 8	6		
ФОм9	лист 10	ФОм 9	1		
ФОм10	лист 10	ФОм 10	1		
ФОм11	лист 8	ФОм 11	4		
		Плиты перекрытий			
П1	3.006.1 - 2/82 В. 1-2	П 3-8	12	50	

Насыпной грунт под каналами и фундаментами тщательно уплотнить.

Привязан

Инв. №

ТП 409-23-54.87 КЖ		
ГИП Синопальников	Щебеночный завод по переработке однородных изверженных и метаморфических пород мощностью 1000 тыс.м³ в год	
Нач.отд. Морозов	Перегрузочный узел с механизированным отбором проб и лабораторией	Стадия Р; Лист 8; Листов
Н.контр. Васильев	Схема расположения элементов на отм. 0.000	Госстрой СССР Ленинградский Промстройпроект
Гл.констр. Мартынов		
Рук.гр. Кимельман		
Ст.инж. Мурзина		
Инженер Фарафонова		

Инв. № подл. | Подпись и дата | Взам. инв. №

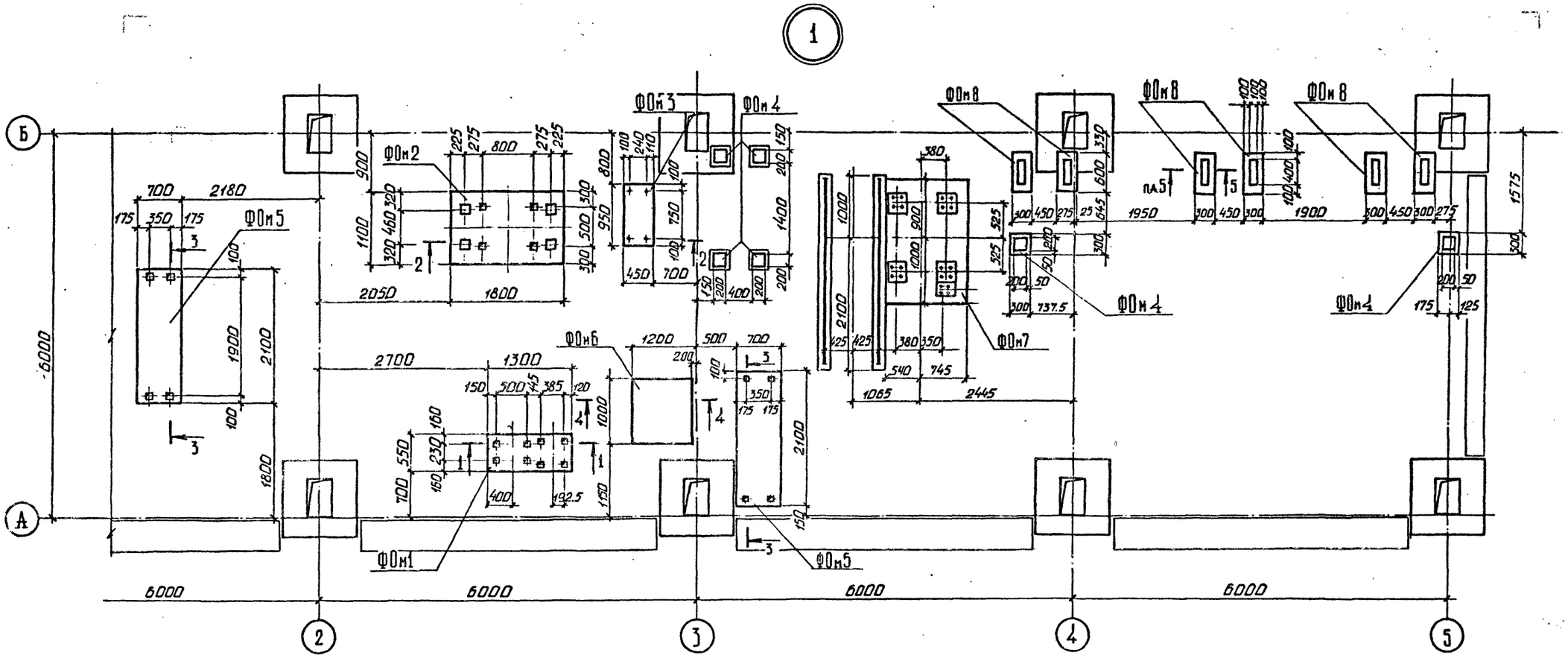

1 – 1

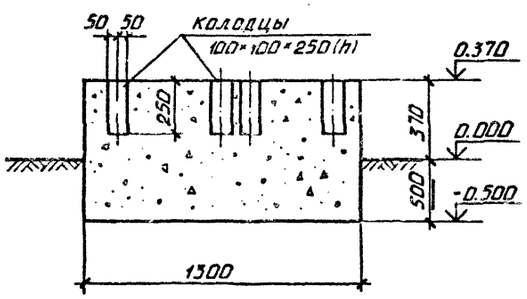

2 – 2

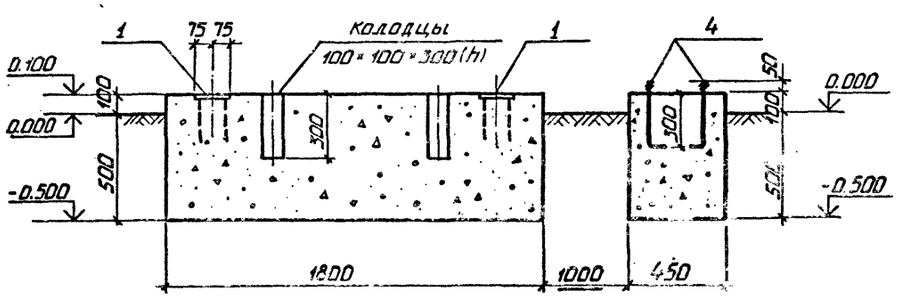

4 – 4

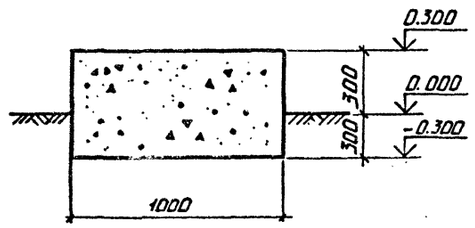

3 – 3

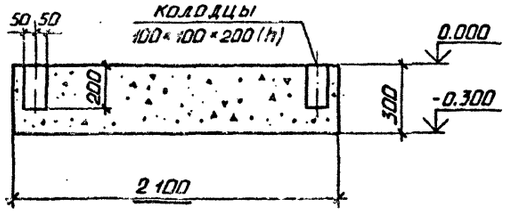

ФОм4

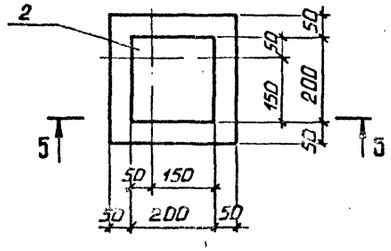

5 – 5

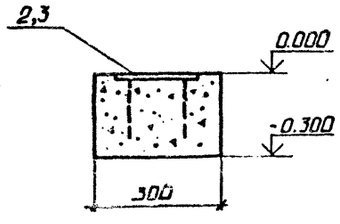

Привязан

Инв.№

ТП 409-23-54.87 КЖ			
Г.И.П.	Синопальников		
Нач.отд.	Морозов		
Н.контр.	Васильев		
Гл.констр.	Мартынов		
Рук.гр.	Кимельман		
Ст.инж.	Мурзина		
Инженер	Фарафонова		

ЩЕБЕНОЧНЫЙ ЗАВОД ПО ПЕРЕРАБОТКЕ ОДНОРОДНЫХ ИЗВЕРЖЕННЫХ И МЕТАМОРФИЧЕСКИХ ПОРОД МОЩНОСТЬЮ 1000 тыс м³ В ГОД

Перегрузочный узел с механизированным отбором проб и лабораторией

Стадия	Лист	Листов
Р	9	

Схема расположения элементов на отм. 0.000. Узел 1. Фундамент ФОм 4.

ГОССТРОЙ СССР ЛЕНИНГРАДСКИЙ ПРОМСТРОЙПРОЕКТ

Инв.№ подл. | Подпись и дата | Взам. инв.№

Альбом 7

1 – 1

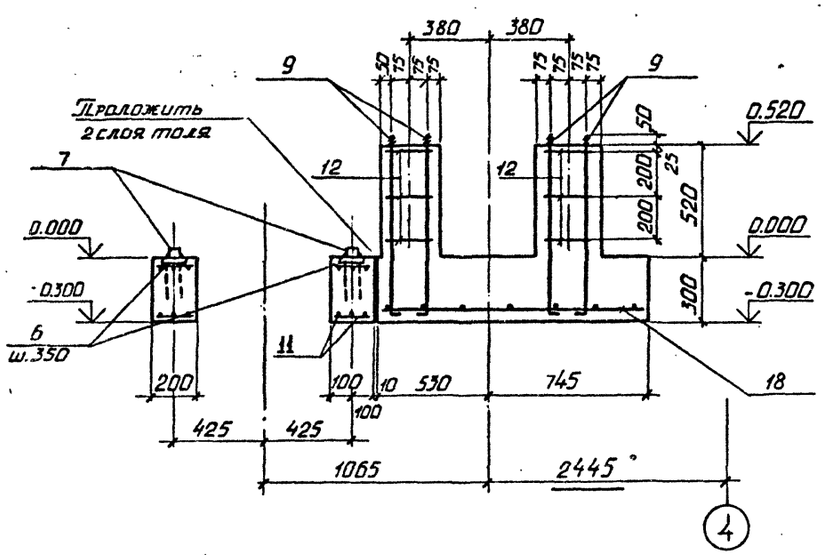

2 – 2

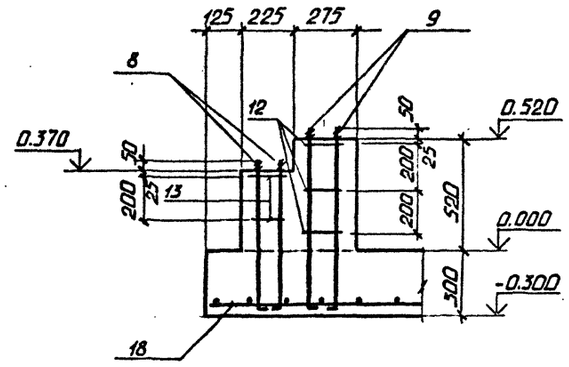

ФОм 7

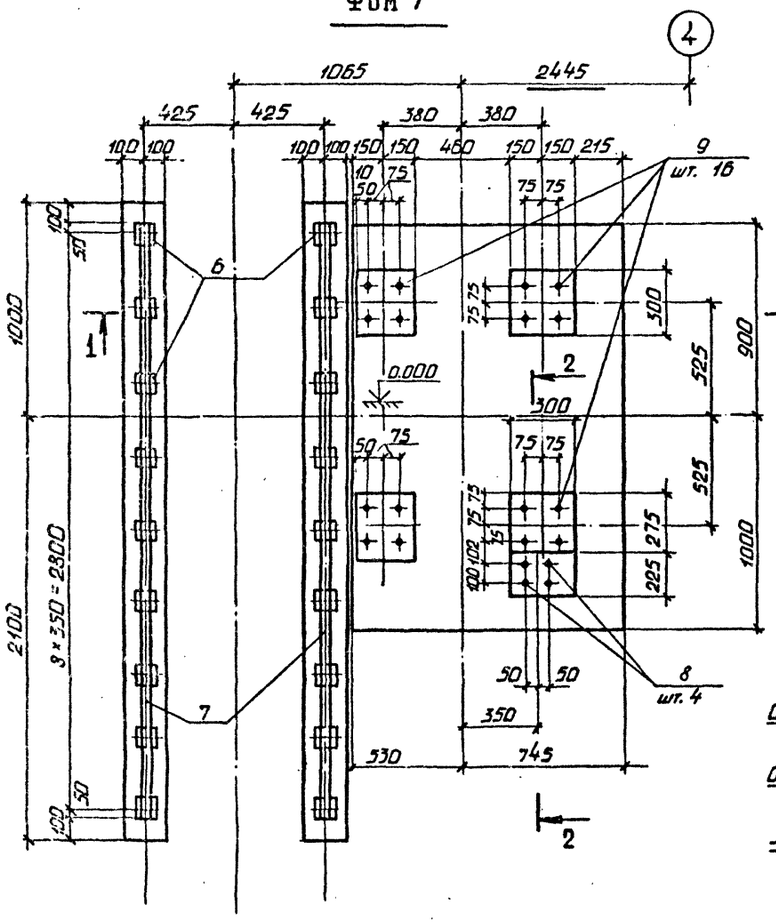

ФОм 9

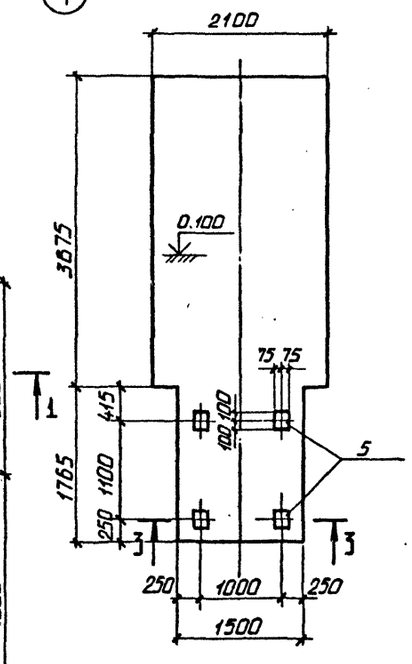

ФОм10

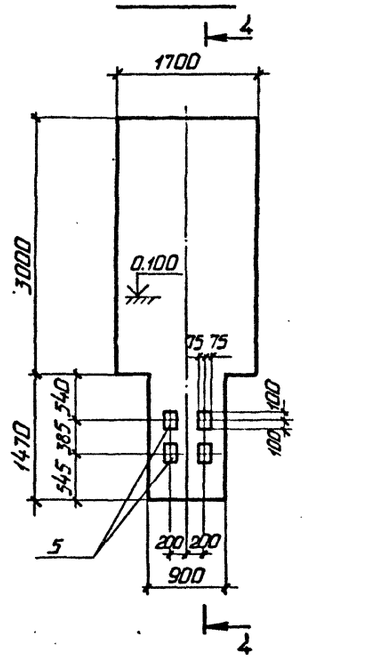

3 – 3

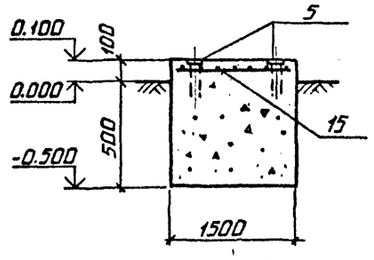

4 – 4

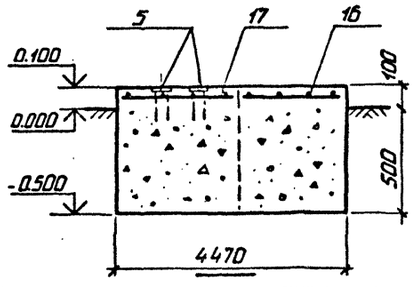

СПЕЦИФИКАЦИЯ К ФОм7

Формат	Зона	Поз.	Обозначение	Наименование	Кол.	Примечание
				Сборочные единицы		
				Сетка арматурная		
		18	1.410-3 в.1	2С $\frac{10}{10}$ 115×115	2	8.6 кг.
		8	ГОСТ 24379.1-80	Болт 1.1 М12×710 Вст3пс2	4	0.71 кг.
		9		Болт 1.1 М16×800 Вст3пс2	16	1.45 кг.
		7	ГОСТ 2591-71	Квадрат В30 ℓ=3050	2	21.5 кг.
				Закладное изделие		
		6	1.400-15 В1.120-04	МН 105-5	18	1.3 кг.
				Детали		
		11		А-I-6 ГОСТ 5781-82 п.м.	44.5	9.68 кг.
		12*		А-I-6 ℓ=760	12	0.17 кг.
		13*		А-I-6 ℓ=560	2	0.12 кг.
				Материалы		
				Бетон класса В15	15.2	м³

ВЕДОМОСТЬ ДЕТАЛЕЙ

Поз.	Эскиз
12	
13	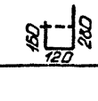

Привязан

Инв.№

Взам. инв. №

Подпись и дата

Инв. № подл.

ТП 409-23-54.87 КЖ			
ГИП	Синопальников		
Нач.отд.	Морозов		
Н.контр.	Васильев		
Гл.констр.	Мартынов		
Рук.гр.	Кимельман		
Ст.инж.	Мурзина		
Инженер	Фарафонова		

Перегрузочный узел с механизированным отбором проб и лабораторией

Стадия Р | Лист 10 | Листов

Схема расположения элементов на отм. 0.000. Фундаменты ФОм7, ФОм9, ФОм10

ГОССТРОЙ СССР ЛЕНИНГРАДСКИЙ ПРОМСТРОЙПРОЕКТ

Альбом 4

Спецификация к ФОм1÷ФОм11; КЛм1÷КЛм4

Формат	Зона	Поз.	Обозначение	Наименование	Кол.	Примечание
				ФОм 1		
				Материал		
				Бетон класса В 15	0.62	м³
				ФОм 2		
				Сборочные единицы		
		1	1.400-15. В1. 120-37	Изделие закладное МН111-2	4	1.5 кг.
				Материал		
				Бетон класса В 15	1.19	м³
				ФОм 3		
				Сборочные единицы		
		4	ГОСТ 24379.1-80	Болт 1.1 М12×400 ВСт3 пс2	4	0.44 кг.
				Материал		
				Бетон класса В 15	0.26	м³
				ФОм 4		
				Сборочные единицы		
		2	1.400-15. В1. 130-08	Изделие закладное МН 118-3	1	3.5 кг.
				Материал		
				Бетон класса В 15	0.03	м³

Продолжение

				ФОм 5		
				Материал		
				Бетон класса В 15	0.44	м³
				ФОм 6		
				Материал		
				Бетон класса В 15	0.5	м³
				ФОм 8		
				Сборочные единицы		
		3	1.400-15. В1. 140-04	Изделие закладное МН 127-5	1	6.7 кг.
				Материал		
				Бетон класса В 15	0.05	м³
				ФОм 9		
				Сборочные единицы		
		5	1.400-15. В1. 120-59	Изделие закладное МН 114-6	4	3.3 кг.
		14	1.410-3 В 1	Сетка арматурная 1С $\frac{10}{8}$ 205×355	1	29.0 кг.
		15	1.410-3 В. 1	1С $\frac{10}{6}$ 145×205	1	11.4 кг.
				Материалы		
				Бетон класса В 15	6.2	м³
				ФОм 10		
				Сборочные единицы		
		5	1.400-15. В1. 120-59	Изделие закладное МН 114-6	4	3.3 кг.
		16	1.410-3 В. 1	Сетка арматурная 1С $\frac{10}{6}$ 165×295	1	18.2 кг.

Продолжение

		17	1.410-3 В. 1	1С $\frac{10}{6}$ 85×175		
				Материалы		
				Бетон класса В 15	3.85	м³
				ФОм 11		
				Материалы		
				Бетон класса В 15	0.41	м³
				КЛм 1		
				Сборочные единицы		
		10	1.400-15 В1. 540-09	Изделие закладное МН 548 м.п.	13.6	
				Материалы		
				Бетон класса В 15	0.76	м³
				КЛм 2		
				Материалы		
				Бетон класса В 15	0.6	м³
				КЛм 3		
				Материалы		
				Бетон класса В 15	0.56	м³
				КЛм 4		
				Материалы		
				Бетон класса В 15	0.34	м³

Ведомость расхода стали на элемент, кг

Марка элемента	Изделия арматурные: Арматура класса A-I ГОСТ 5781-82 Ø6	A-III ГОСТ 5781-82 6	8	10	Итого	Всего	Изделия закладные: Арматура класса A-III ГОСТ 5781-82 Ø	8	12	Итого	Прокат марки ГОСТ 103-76 -δ-6	-δ-8	-δ=10	Итого	ГОСТ 24379.1-80 Болт М12	Болт М16	Итого	ГОСТ 8509-72 ∟50×5	Итого	ГОСТ 19903-74 Брус 30×30	Итого	Всего	Общий расход
ФОм 2								1.6		1.6	4.4			4.4								6.0	6.0
ФОм 3															1.76		1.76					1.8	1.8
ФОм 4									1.0	1.0		2.5		2.5								3.5	3.5
ФОм 7	11.96				17.2		29.16	7.2		7.2	9.0	7.2		16.2	2.84	23.2	26.04			43.0	43.0	92.4	121.6
ФОм 8								1.0		1.0	4.7	1.0		5.7								6.7	6.7
ФОм 9		1.3	4.9	34.2		40.4	40.4		2.4	2.4		7.6	3.2	10.8								13.2	53.6
ФОм 10		2.4		21.8		24.2	24.2		2.4	2.4		7.6	3.2	10.8								13.2	37.4
КЛм 1								5.44		5.44								51.68	51.68			57.1	57.1

Привязан

Инв. №

Инв. № подл. | Подпись и дата | Взам. инв. №

ТП 409-23-54.87 КЖ			
ГИП	Синопальников		Щебеночный завод по переработке однородных изверженных и метаморфических пород мощностью 1000 тыс.м³ в год
Нач.отд.	Морозов		Перегрузочный узел с механизированным отбором проб и лабораторией
Н.контр.	Васильев		Стадия: Р; Лист: 11; Листов:
Гл.констр.	Мартынов		
Рук.гр.	Кимельман		
Ст.инж.	Мурзина		Схема расположения элементов на отм. 0.000 Спецификации.
Инженер	Фарафонова		Госстрой СССР Ленинградский Промстройпроект

2356/4

Альбом 4

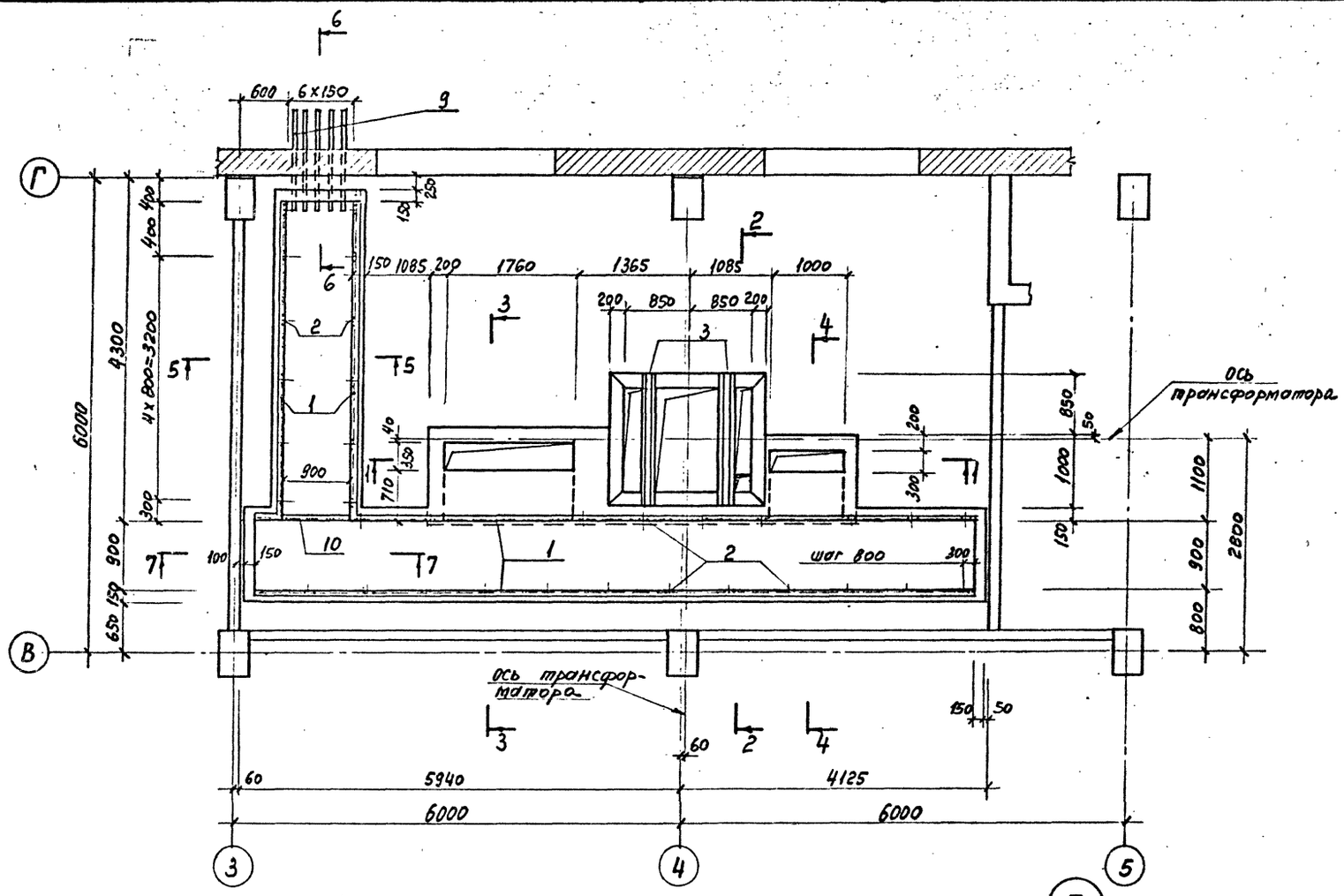

1 — 1

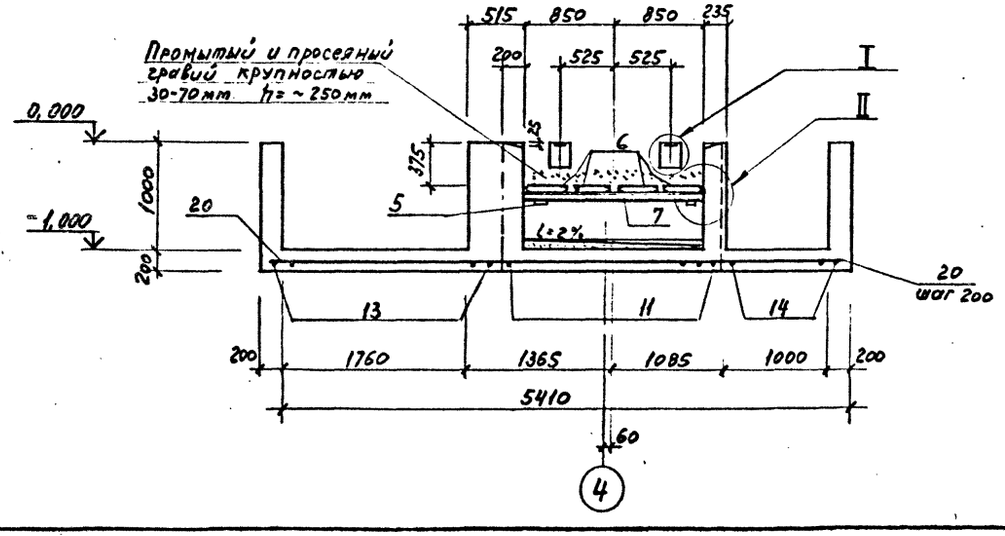

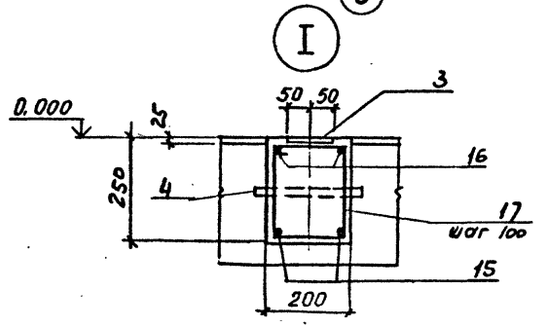

СПЕЦИФИКАЦИЯ к КЛм 5

Формат	Зона	Поз.	Обозначение	Наименование	Кол.	Примечание
				Сборочные единицы		
	1		1.400-15 в. 1 540-09	изделие закладное Мн 548	29,0	м.п.
	2		110-02	Мн 101-6	70	
	3		140-02	Мн 127-3	3,6	м.п.
	4		810-05	МН 806	2	0,44
	5		120-13	МН 107-2	4	
	6		ТП КЖИ МС 8	МС 8	4	32,15
				Детали		
	7			Швеллер 10 ГОСТ 8240-72 / Вст3кп2 ГОСТ 535-79 l=1670	2	14,3
	8			Труба 76×3,0 ГОСТ 10704-76 l=280	1	0,28
	9			Труба 102×3,0 ГОСТ 10704-76 l=1500	5	18,6
	10			Уголок 63×63×5 ГОСТ 8509-72 / Вст3кп2 ГОСТ 535-79 l=890	1	4,35
	11	*		АIII-8 ГОСТ 5781-82* l=2830	11	1,12
	12	*		АIII-8 l=700	6	0,28
	13	*		АIII-8 l=2380	13	0,94
	14	*		АIII-8 l=2210	6	0,87
	15			АIII-16 l=1750	4	2,76
	16			АIII-8 l=1900	4	0,75
	17	*		АI-6 l=850	28	0,19
	18			АIII-8 l=2100	4	0,83
	19			АIII-8 l=1400	4	0,55
	20			АI-6 –	70,0	м.п.
				Материал		
				Бетон класса В 15	16,10	м³

Позиции, обозначенные знаком *, см. ведомость деталей

Листы 12, 13 КЖ рассматривать совместно

ВЕДОМОСТЬ ДЕТАЛЕЙ

Поз.	Эскиз
11	1130 / 1700
12	450 / 250
13	1130 / 1250
14	1080 / 1130
17	275 / 150 / 425

Привязан

Инв. №

Г И П	Синопальников	
Нач.отд.	Морозов	
Н.контр.	Васильев	
Гл.констр.	Мартынов	
Рук.гр.	Кимельман	
Ст.инж.	Мурзина	
Инженер	Иванова	

ТП 409-23-54.87 КЖ

ЩЕБЕНОЧНЫЙ ЗАВОД ПО ПЕРЕРАБОТКЕ ОДНОРОДНЫХ ИЗВЕРЖЕННЫХ И МЕТАМОРФИЧЕСКИХ ПОРОД МОЩНОСТЬЮ 1000 тыс м³ В ГОД

Перегрузочный узел с механизированным отбором проб и лабораторией

Стадия	Лист	Листов
Р	12	

Канал КЛм5 (Трансформаторная). Лист 1.

ГОССТРОЙ СССР ЛЕНИНГРАДСКИЙ ПРОМСТРОЙПРОЕКТ

Инв. № подл. | Подпись и дата | Взам. инв. №

2356/4

2 — 2

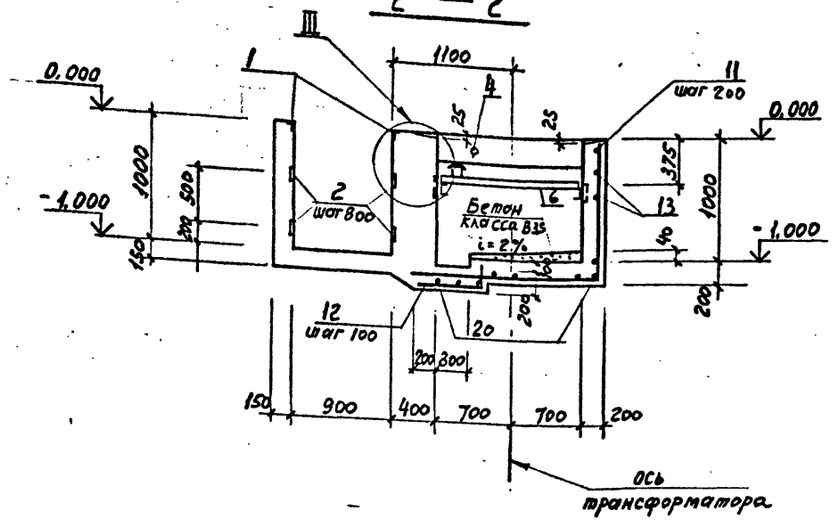

3 — 3

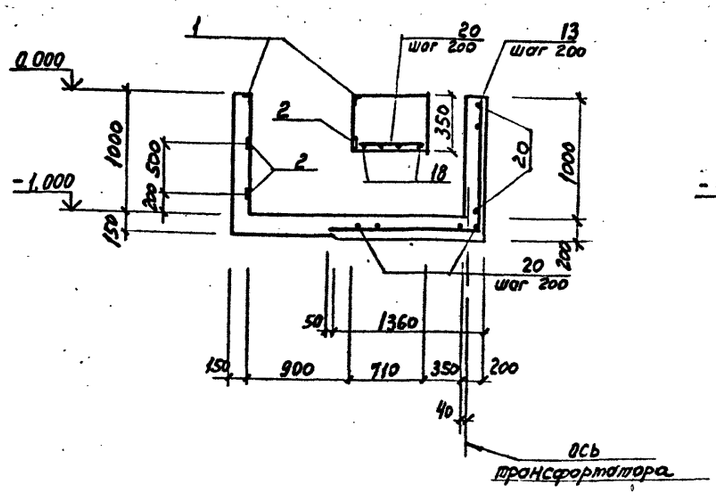

4 — 4

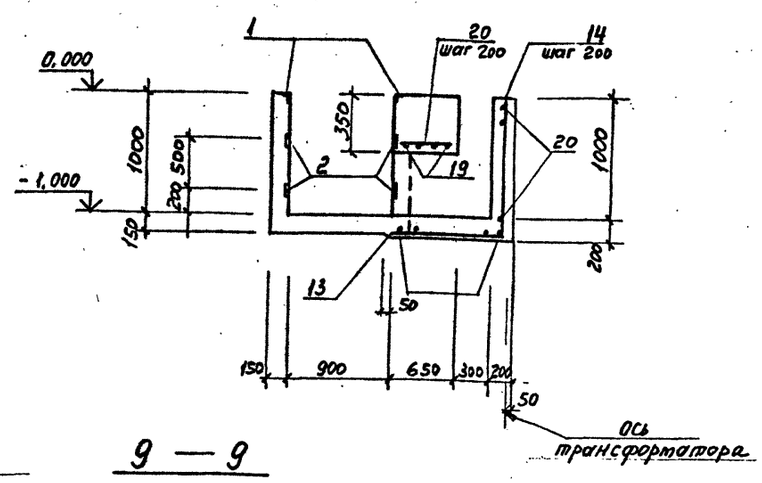

5 — 5

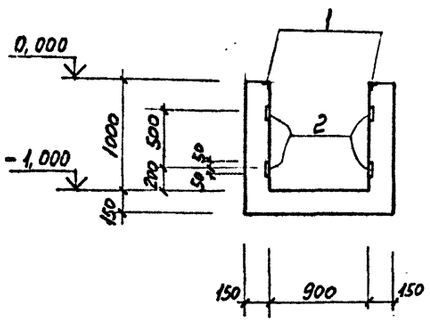

6 — 6

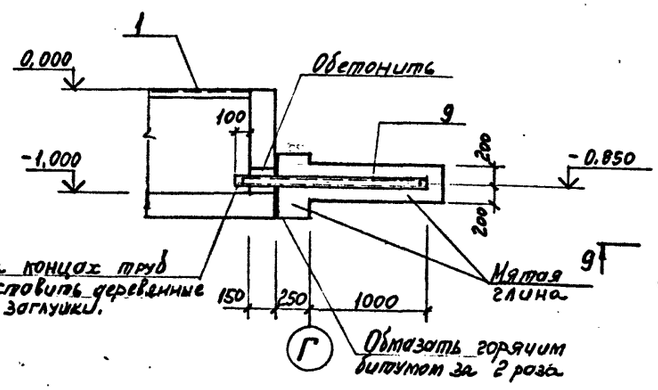

8 — 8
Повернуто

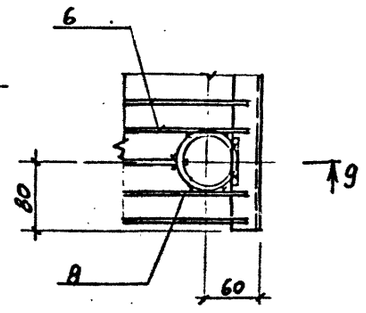

9 — 9

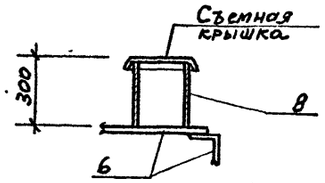

7 — 7

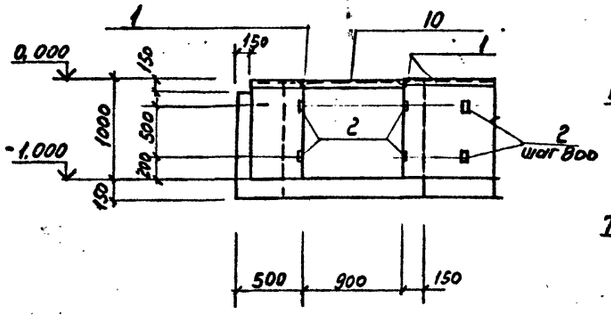

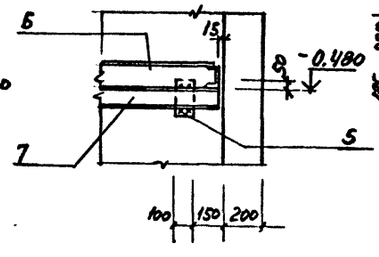

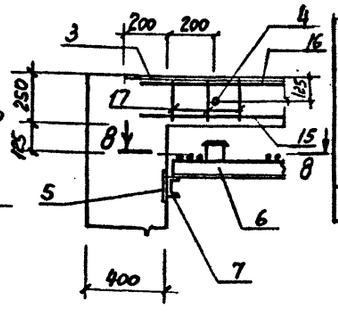

Листы 12, 13 КЖ рассматривать совместно.

ВЕДОМОСТЬ РАСХОДА СТАЛИ НА ЭЛЕМЕНТ, кг

Марка элемента	Изделия арматурные								Всего
	Арматура класса								
	A-I				A-III				
	ГОСТ 5781-82*				ГОСТ 5781-82*				
	Ф6			Итого	Ф8	16		Итого	
КЛм5	21,0			21,0	39,0	11,0		50,0	71,0

Марка элемента	Изделия закладные														Всего	Общий расход
	Арматура класса				Прокат марки											
	A-III		A-I		Вст 3 кп 2											
	ГОСТ 5781-82*				ГОСТ 103-76		8509-72			ГОСТ 8240-72 10704-76						
	Ф8			Итого	б=6	б=8	L 50×5 50×5	L 63×5 63×5		С 10	С 20	Ф 76×3	Ф 102×3	Ф 45×1,4		
КЛм5	23,0		29,4	52,4	42	11	80	4,4		28,6	99	0,3	93	1,8	412,5	483,5

Привязан

Инв. №

ГИП	Синопальников	
Нач.отд.	Морозов	
М.контр.	Васильев	
Гл.конструктор	Мартынов	
Рук.гр.	Кимельман	
Ст.инж.	Мурзина	
Инженер	Иванова	

ТП 409-23-54.87 КЖ

ЩЕБЕНОЧНЫЙ ЗАВОД ПО ПЕРЕРАБОТКЕ ОДНОРОДНЫХ ИЗВЕРЖЕННЫХ И МЕТАМОРФИЧЕСКИХ ПОРОД МОЩНОСТЬЮ 1000 тыс.м³ В ГОД

Перегрузочный узел с механизированным отбором проб и лабораторией

Стадия	Лист	Листов
Р	13	

Канал КЛм5 (Трансформаторная). лист 2

ГОССТРОЙ СССР ПЕНИНГРАДСКИЙ ПРОМСТРОЙПРОЕКТ

Инв. № подл. | Подпись и дата | Взам. инв. №

2356/4

Альбом 4

Зумпф ПЯм1

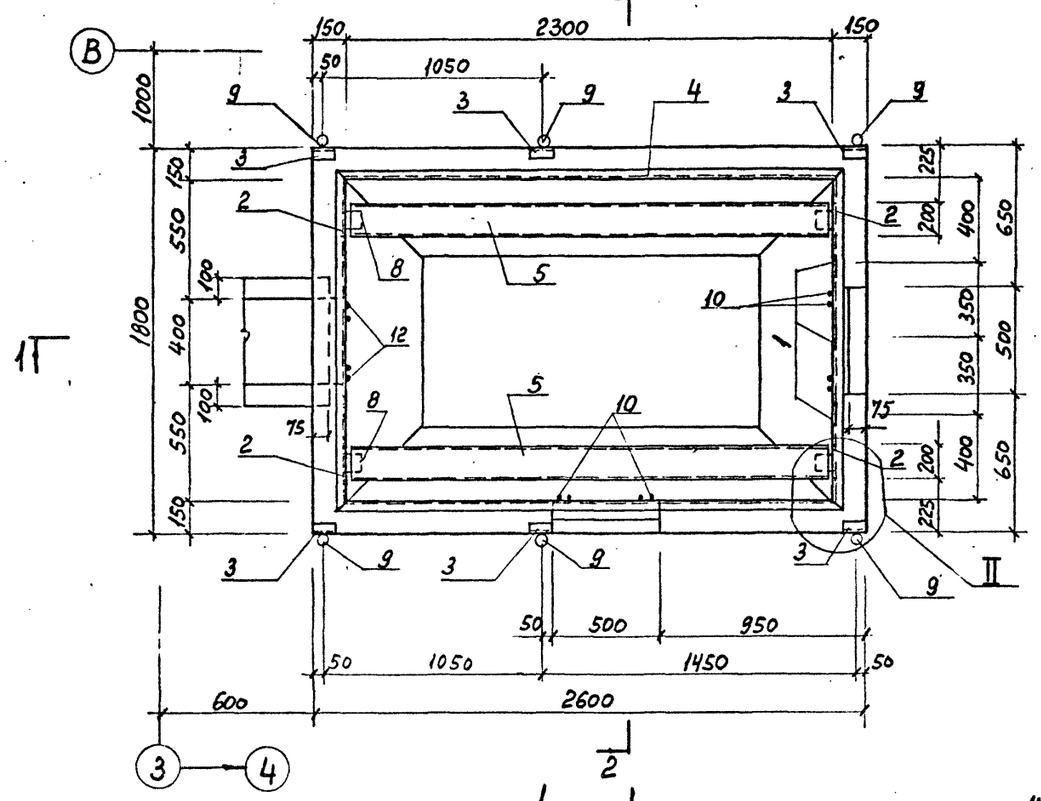

1 — 1

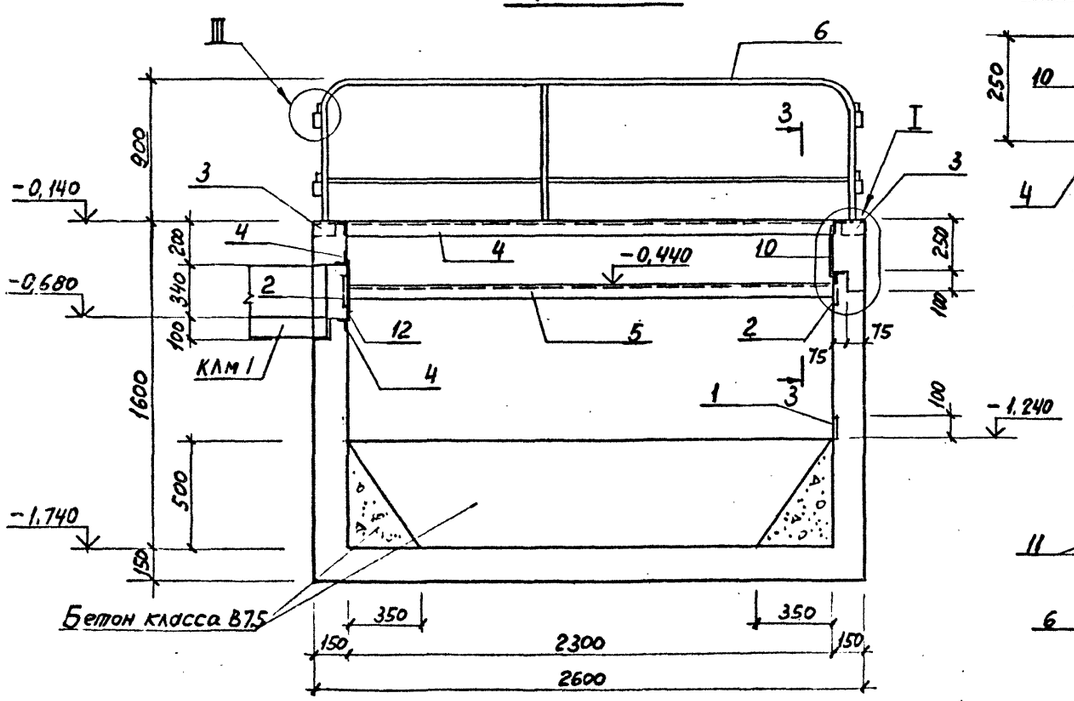

2 — 2

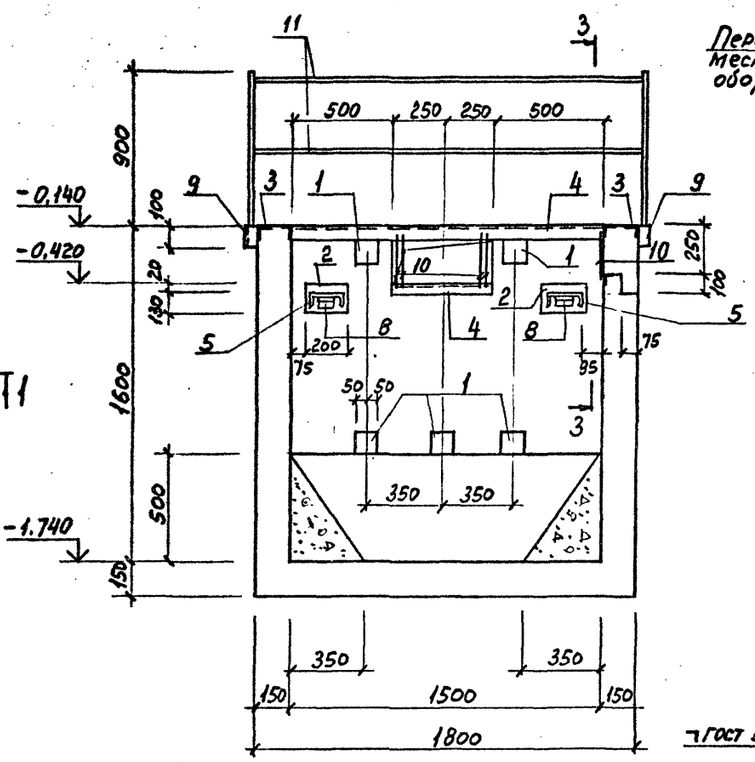

Схема раскладки щитов

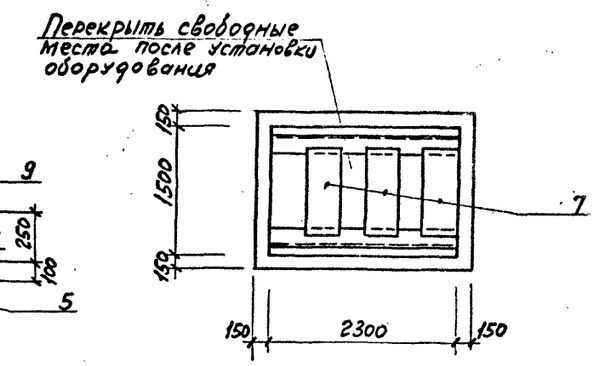

3 — 3

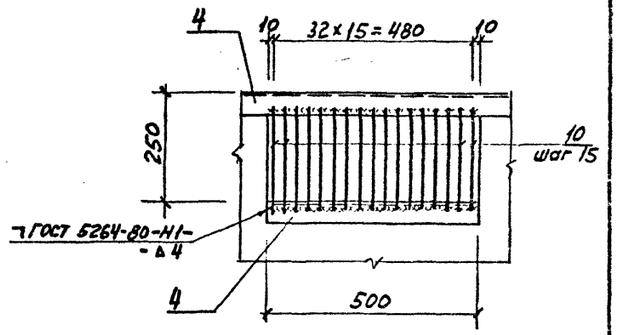

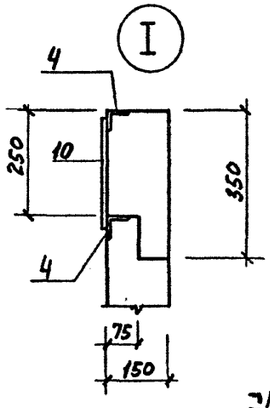

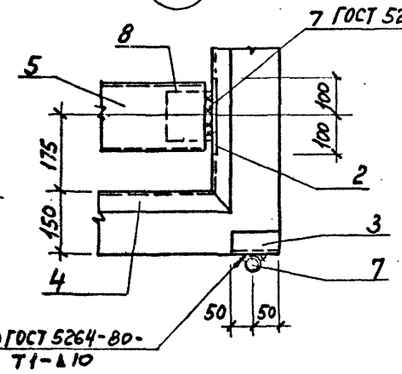

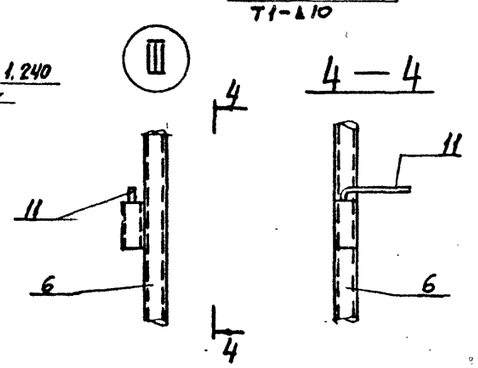

4 — 4

1. Армирование зумпфа ПЯм1 см. лист 15
2. Внутренние поверхности зумпфа затереть цементным раствором состава 1:3 с железнением.

Привязан

Инв. №

ТП 409-23-54.87 КЖ			
ЩЕБЕНОЧНЫЙ ЗАВОД ПО ПЕРЕРАБОТКЕ ОДНОРОДНЫХ ИЗВЕРЖЕННЫХ И МЕТАМОРФИЧЕСКИХ ПОРОД МОЩНОСТЬЮ 1000 тыс.м³ В ГОД			
Перегрузочный узел с механизированным отбором проб и лабораторией	Стадия	Лист	Листов
	Р	14	
Зумпф ПЯм1 лист 1	ГОССТРОЙ СССР ЛЕНИНГРАДСКИЙ ПРОМСТРОЙПРОЕКТ		

Г И П	Синопальников	
Нач.отд.	Морозов	
Н.контр.	Васильев	
Гл.констр.	Мартынов	
Рук.гр.	Кимельман	
Ст.инж.	Мурзина	
Инженер	Иванова	

Инв. № подл. | Подпись и дата | Взам. инв. №

2356/1-

ПЯм 1

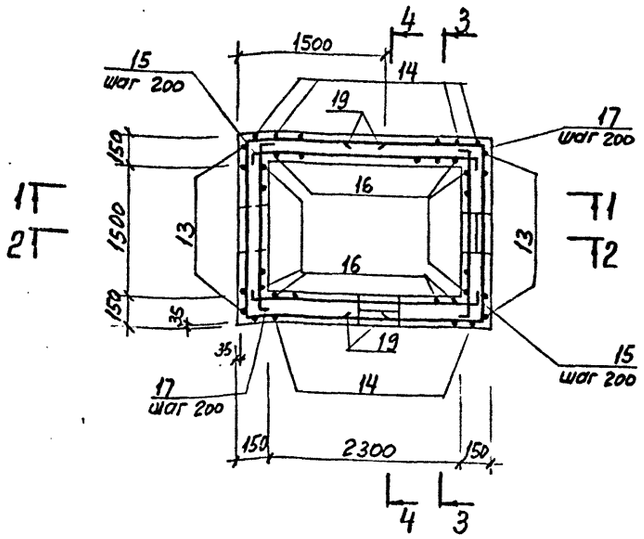

2 — 2

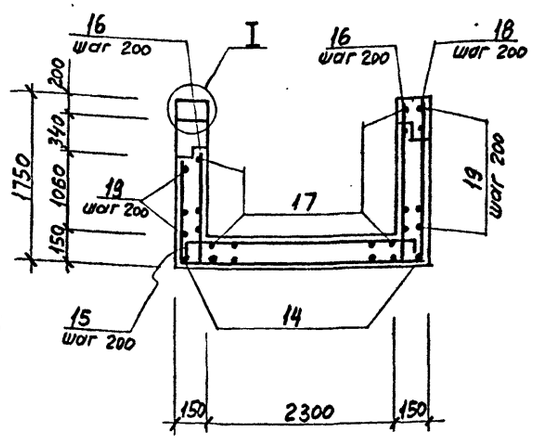

1 — 1

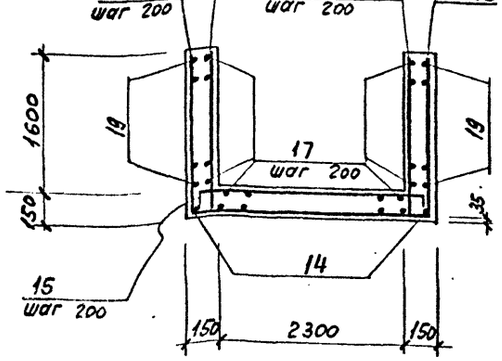

3 — 3

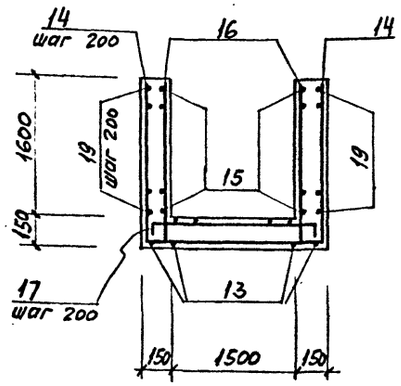

4 — 4

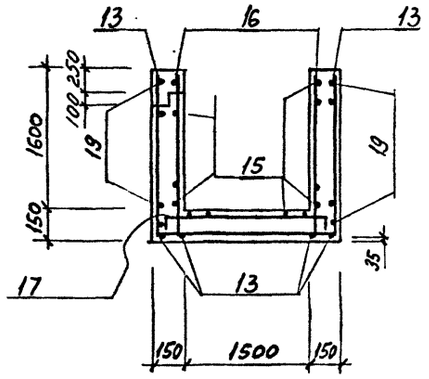

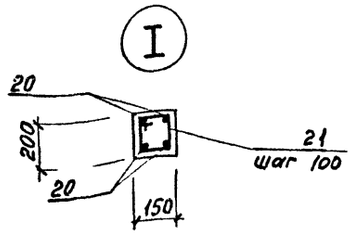

ВЕДОМОСТЬ ДЕТАЛЕЙ

	Эскиз
13	1690 — 2530 — 1690
14	1690 — 1730 — 1690
15	100 — 2400 — 100
17	100 — 1700 — 100
18	1140 — 2530 — 1690
19	1450 — 1700 — 1450
21	220 — 100 — 330
10	100 — 1830 — 100

СПЕЦИФИКАЦИЯ к ПЯм 1

Формат	Зона	Поз.	Обозначение	Наименование	Кол.	Приме-чание
				Сборочные единицы		
		1	1.400-15 в.1 120-05	изделие закладное МН105-6	5	
		2	120-53	МН113-6	4	
		3	-510	МН 501	6	
		4	550-04	МН 553	9,5	
		5	Т.П КЖИ МС9	Планка МС9	2	32,2
		6	КЖИ ОГ1	Ограждение ОГ1	2	16,2
		7	КЖИ Щ1	Щит Щ1	3	36,4
				Детали		
		8		Уголок 75х75х5 ГОСТ 8509-72 Вст3 кп2 ГОСТ 535-79 ℓ=100	4	0,58
		9	ГОСТ 10704-76	Газовая трубка 36х3 ℓ=100	6	0,24
		10		А-I-6 ГОСТ 5781-82 ℓ=300	66	0,07
		11		А-I-16 ℓ=2030	8	3,22
		12		А-I-6 ГОСТ 5781-82* ℓ=400	27	0,09
		13 *		А-II-12 ГОСТ 5781-82* ℓ=5910	7	5,24
		14 *		А-II-12 ℓ=5110	14	4,54
		15 *		А-II-8 ℓ=2600	26	1,03
		16		А-II-8 ℓ=1700	40	0,67
		17 *		А-II-8 ℓ=1900	30	0,75
		18 *		А-II-12 ℓ=5360	3	4,76
		19 *		А-II-8 ℓ=4600	18	1,82
		20		А-II-12 ℓ=900	4	0,81
		21 *		А-I-6 ℓ=650	5	0,14
				Материалы		
				Бетон класса В 7,5	0,60 м³	
				Бетон класса В 15	2,30 м³	

Позиции, обозначенные знаком *, см. ведомость деталей

Стержни, попадающие в отверстия, обрезать по месту.

ВЕДОМОСТЬ РАСХОДА СТАЛИ НА ЭЛЕМЕНТ, кг

Марка элемента	Изделия арматурные									Изделия закладные															Общий расход
	Арматура класса								Всего	Арматура класса				Прокат марки										Всего	
	AI				AII					AIII	AI			Вст3 кп2											
	ГОСТ 5781-82				ГОСТ 5781-82					ГОСТ 5781-82				ГОСТ 82-70			ГОСТ 8509-72 8510-73				ГОСТ 8240-72 10704-76				
	Ф6			Итого	Ф8	12		Итого		Ф8	6	16	Итого	δ=5	δ=6	δ=8	L50×50×5	L63×63×5	L75×75×5	Итого	С16	трубки 25×3	трубки 36×3		
ПЯм 1	0,7			0,7	109,0	117,7		226,7	227,4	10,3	7,2	28,0	45,5	61,2	6,0	16,3	35,8	9,4	2,4	131,1	64,2	3,0	1,5	245,3	472,7

Привязан

Инв.№

Г.И.П	Синопальников		
Нач.отд.	Морозов		
Н.контр.	Васильев		
Гл.констр.	Мартынов		
Рук.гр.	Кимельман		
Ст.инж.	Мурзина		
Инженер	Иванова		

ТП 409-23-54.87 КЖ

ЩЕБЕНОЧНЫЙ ЗАВОД ПО ПЕРЕРАБОТКЕ ОДНОРОДНЫХ ИЗВЕРЖЕННЫХ И МЕТАМОРФИЧЕСКИХ ПОРОД МОЩНОСТЬЮ 1000 тыс.м³ В ГОД

Перегрузочный узел с механизированным отбором проб и лабораторией

Стадия	Лист	Листов
Р	15	

Зумпф ПЯм 1 лист 2

ГОССТРОЙ СССР ЛЕНИНГРАДСКИЙ ПРОМСТРОЙПРОЕКТ

Инв. № подл. | Подпись и дата | Взам. инв. №

Альбом 4

Схема расположения колонн I яруса связей и ригелей на отм. 4.800

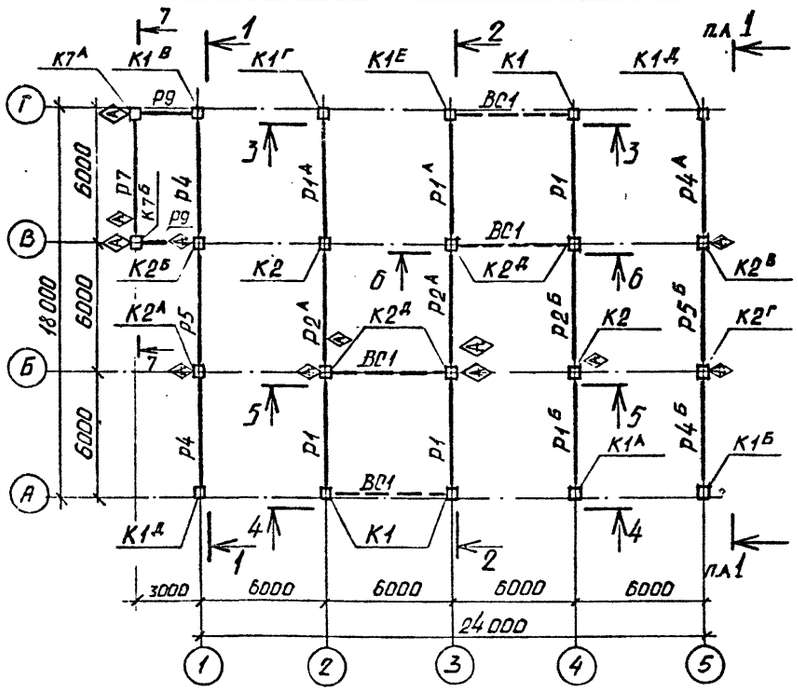

Схема расположения связей и ригелей на отм. 9.600

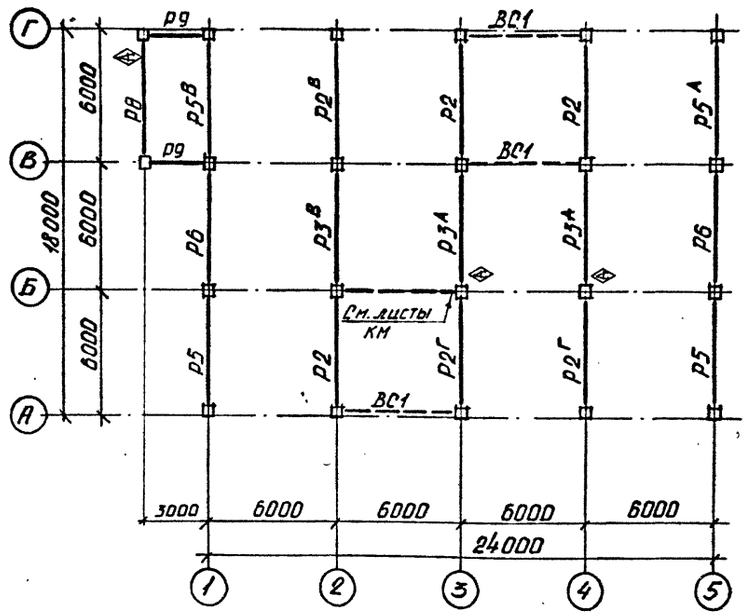

Схема расположения колонн II яруса связей и ригелей на отм. 14.400

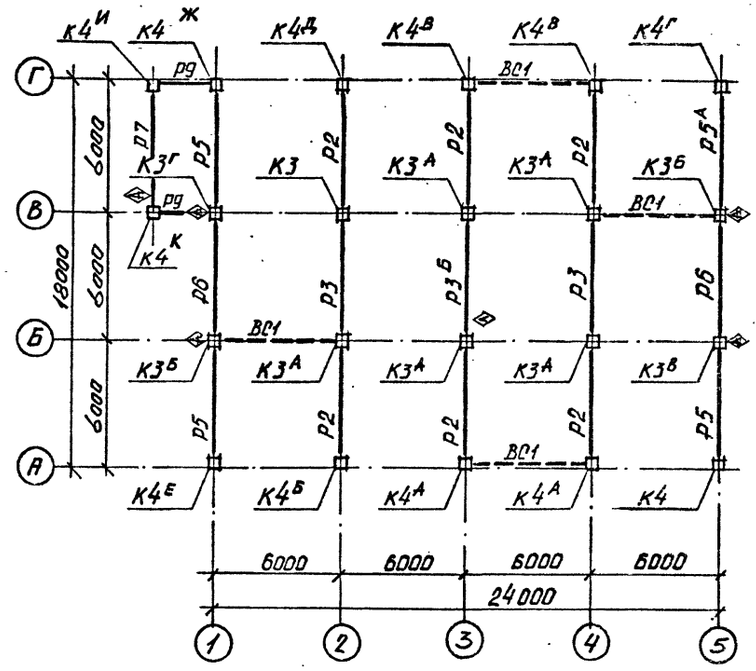

Схема расположения колонн III яруса связей и балок покрытия.

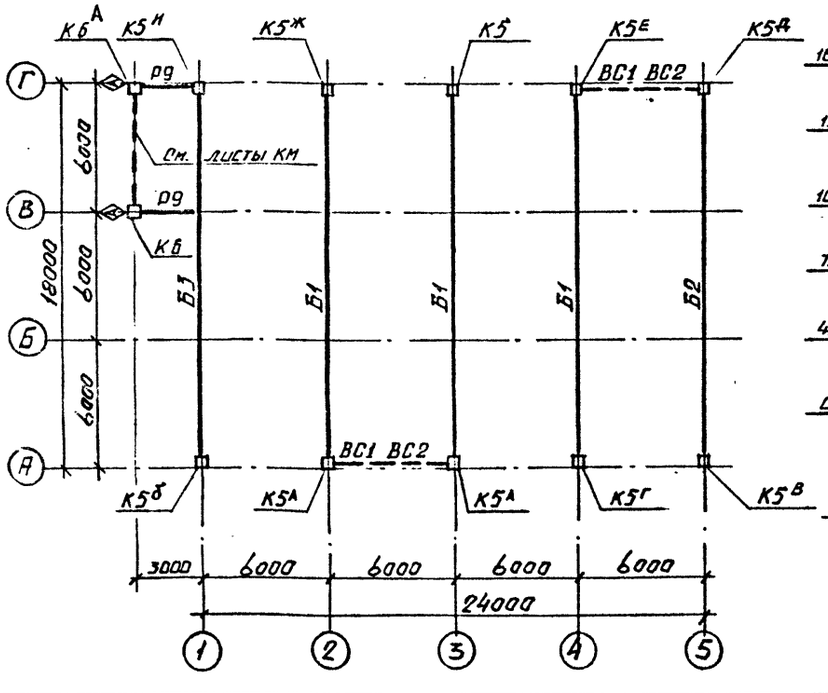

7 – 7

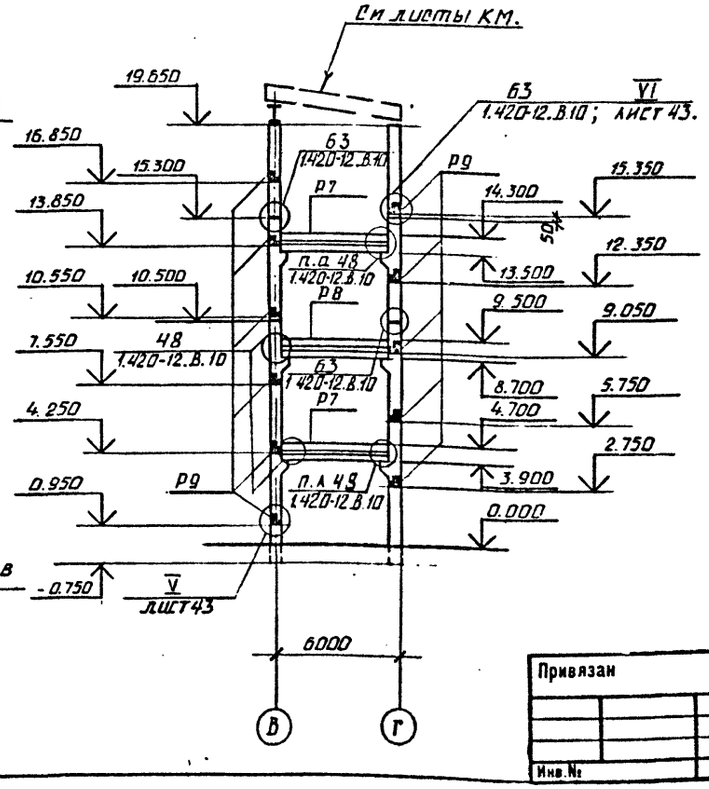

1. Данный лист рассматривать совместно с листами 17, 18.
2. Колонны и ригели ориентировать в соответствии со знаком ориентации ◈, проставленном на схемах расположения.
3. Для ригелей знак ◈ соответствует расположению знака Ⓣ, нанесенному на самом ригеле.

Привязан

Инв.№

ТП 409-23-54.87 КЖ				
ГИП	Синопальников		Щебеночный завод по переработке однородных изверженных и метаморфических пород мощностью 700 тыс.м³ в год	
Нач.отд	Морозов			
Н.контр.	Васильев		Перегрузочный узел с механизированным отбором проб и лабораторией	Стадия: Р; Лист: 16; Листов:
Гл.констр.	Мартынов			
Рук.гр.	Кимельман			
Инженер	Мурзина		Схемы расположения колонн, связей, ригелей и балок покрытия.	Госстрой СССР Ленинградский Промстройпроект
Инженер	Фарафонова			

Инв. № подл. | Подпись и дата | Взам. инв. №

СОГЛАСОВАНО

2356/4

Альбом 4

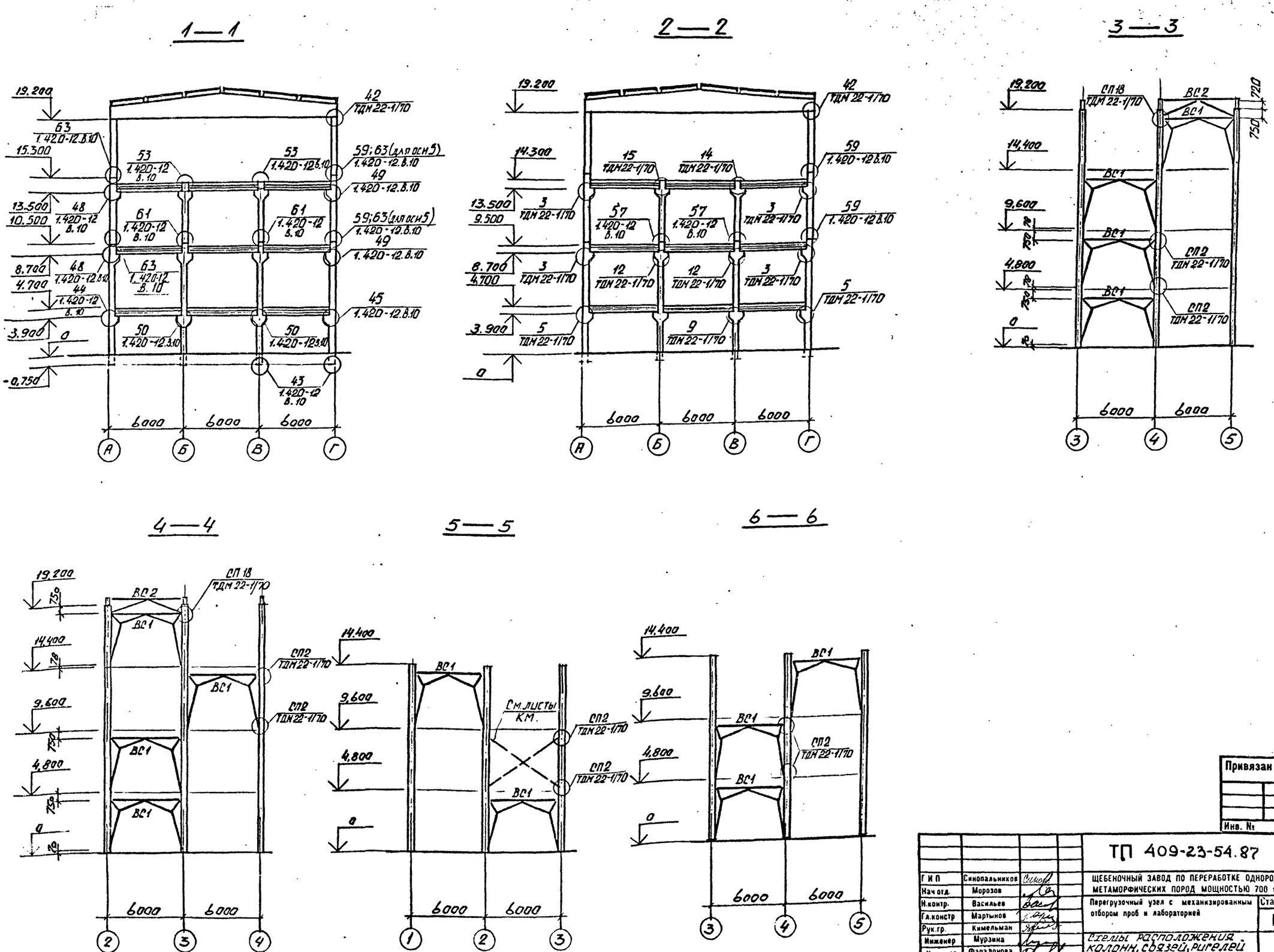

Г И П	Синопальников		
Нач отд.	Морозов		
Н.контр.	Васильев		
Гл.констр	Мартынов		
Рук.гр.	Кимельман		
Инженер	Мурзина		
Инженер	Фарафонова		

ТП 409-23-54.87 КЖ

ЩЕБЕНОЧНЫЙ ЗАВОД ПО ПЕРЕРАБОТКЕ ОДНОРОДНЫХ ИЗВЕРЖЕННЫХ И МЕТАМОРФИЧЕСКИХ ПОРОД МОЩНОСТЬЮ 700 тыс.м³ В ГОД

Перегрузочный узел с механизированным отбором проб и лабораторией

Стадия	Лист	Листов
Р	17	

Схемы расположения колонн, связей, ригелей и балок покрытия. Разрезы 1-1÷6-6

ГОССТРОЙ СССР ЛЕНИНГРАДСКИЙ ПРОМСТРОЙПРОЕКТ

Привязан

Инв. №

Инв. № подл. | Подпись и дата | Взам. инв. №

ОТДЕЛ N 18

СОГЛАСОВАНО

2356/4

Альбом 4

СПЕЦИФИКАЦИЯ ЭЛЕМЕНТОВ К СХЕМЕ РАСПОЛОЖЕНИЯ

Марка, поз.	Обозначение	Наименование	Кол.	Масса ед., кг	Примечание
Колонны I яруса, ригели и связи на отм. 4.800					
Колонны					
К1	1.420-12 вып.2	К17а-4-1	3	6600	
К1А	ТП КЖИ К1	К17а-4-3а	1		
К1Б		К17а-4-3б	1		
К1В		К17а-4-3в	1		
К1Г		К17а-4-3г	1		
К1А		К17а-4-3А	2		
К1Е		К17а-4-1а	1		
К2	1.420-12 вып.2	К18а-1	2	6800	
К2А	ТП КЖИ К2	К18а-1а	1		
К2Б		К18а-1б	1		
К2В		К18-1в	1		
К2Г		К18-1г	4		
К2А		К18а-2-1а	1		
К7А	ТП КЖИ К7	К13а-2-3а	1		
К7Б		К13а-2-3б	1		
Ригели					
Р1	ИИ 23-1/70	ИБ1-2	3	4000	
Р1А	ТП КЖИ Р1	ИБ1-2А	2		
Р1Б		ИБ1-2Б	1		
Р2А		ИБ2-6А	2	4200	
Р2Б		ИБ2-6Б	1		
Р4	1.420-12 вып.6	Б39-1	2	3500	
Р4А	ТП КЖИ Р4	Б39-1А	1		
Р4Б		Б39-1Б	1		
Р5	1.420-12 вып.6	Б40-1	1	3700	
Р5Б	ТП КЖИ Р4	Б40-1Б	1		
Р7	1.420-12 вып.6	Б40к лев.-1	1	3300	
Р9	1.020-1/83 вып.3-1	РЛП 4.26-45	3	840	
Связи					
ВС1	ИИ 29-2/70	СП2	4	440	
		Изделие соединительное			
ММ1	ИИ 29-2/70	ММ1	45	1.0	
ММ3		ММ3	56	0.9	
МС-27	1.020-1/83.7-1.090	МС-27	6	3.2	
Ригели и связи на отм. 9.600					
Ригели					
Р2	ИИ 23-1/70	ИБ2-6	3	4200	
Р2В	ТП КЖИ Р1	ИБ2-6В	1		
Р2Г		ИБ2-6Г	2		
Р3А		ИБ3-2А	2	4400	
Р3В		ИБ3-2В	1		
Р5	1.420-12 вып.6	Б40-1	2	3700	
Р5А	ТП КЖИ Р4	Б40-1А	1		
Р5В		Б40-1В	1		
Р6	1.420-12 вып.6	Б41-1	2	3800	
Р8		Б40к прав.-1	1	3300	

(продолжение)

Марка, поз.	Обозначение	Наименование	Кол.	Масса ед., кг	Примечание
Р9	1.020-1/83 вып.3-1	РЛП 4.26-45	3	840	
Связи					
ВС1	ИИ 29-2/70	СП2	3	440	
		Изделие соединительное			
ММ1	ИИ 29-2/70	ММ1	45	1.0	
ММ3		ММ3	48	0.9	
ММ64	1.420-12 вып.16	ММ64	13	1.6	
ММ65		ММ65	22	2.1	
ММ67		ММ67	22	0.9	
ММ69		ММ69	88	01	
ММ70		ММ70	176	0.5	
ММ74		ММ74	19	1.9	
МС-27	1.020-1/83.7-1.090	МС-27	6	11.26	
ММ81	1.420-12 вып.16	ММ81	4	4.1	
Колонны II яруса, ригели и связи на отм. 14.400					
Колонны					
К3	1.420-12 вып.2	К12а-4	1	1800	
К3А	ТП КЖИ К3	К12а-4а	5		
К3Б		К12а-4б	2		
К3В		К12а-4в	1		
К3Г		К12а-4г	1		
К4	1.420-12 вып.2	К35а-1-3	1	2000	
К4А	ТП КЖИ К4	К35а-1-1а	2		
К4Б		К35а-1-3а	1		
К4В		К35а-1-1б	2		
К4Г		К35а-1-3б	1		
К4А		К35а-1-3в	1		
К4Е		К35а-1-5а	1		
К4Ж		К35а-1-3г	1		
К4Н		К35а-1-3д	1		
К4К		К35а-1-3е	1		
Ригели					
Р2	ИИ 23-1/70	ИБ2-6	6	4200	
Р3	ИИ 23-1/70	ИБ3-2	2	4400	
Р3Б	ТП КЖИ Р4	ИБ3-2Б	1		
Р5	1.420-12 вып.6	Б40-1	3	3700	
Р5А	ТП КЖИ Р4	Б40-1Б	1		
Р6	1.420-12 вып.6	Б41-1	2	3800	
Р7		Б40к лев.-1	1	3300	
Р9	1.020-1/83 вып.3-1	РЛП 4.26-45	3	840	
Связи					
ВС1	ИИ 29-2/70	СП2	4	440	
		Изделие соединительное			
ММ1	ИИ 29-2/70	ММ1	6	1.0	
ММ3		ММ3	56	0.9	
ММ5		ММ5	21	6.3	
ММ6		ММ6	9	7.4	
ММ64	1.420-12 Вып 16	ММ64	7	1.6	
ММ65		ММ65	12	2.1	

(продолжение)

Марка, поз.	Обозначение	Наименование	Кол.	Масса ед., кг	Примечание
ММ67	1.420-12 вып.16	ММ67	12	0.9	
ММ69		ММ69	48	0.1	
ММ70		ММ70	96	0.5	
ММ74		ММ74	19	1.9	
МС26	1.020-1/83 7-1. 080	МС26	2	3.2	
МС27	090	МС27	4	11.26	
ММ82	1.420-12 вып.16	ММ82	10	2.9	
Колонны III яруса, ригели, связи и балки покрытия					
Колонны					
К5	ТП КЖИ К5	К5	1	1800	
К5А		К5а	2		
К5Б		К5б	1		
К5В		К5в	1		
К5Г		К5г	1		
К5Д		К5д	1		
К5Е		К5е	1		
К5Ж		К5ж	1		
К5И		К5и	1		
К6	ТП КЖИ К6	К6	1	1750	
К6А		К6а	1		
Ригели					
Р9	1.020-1/83 Вып.3-1	РЛП 4.26-45	2	840	
Связи					
ВС1	ИИ 29-2/70	СП2	2	440	
ВС2		СП18	2	260.2	
Балки покрытия					
Б1	ТП КЖИ Б1	2БДР18-3АIV-т-н-а	3	10400	
Б2		2БДР18-3АIV-т-н-б	1	10400	
Б3		2БДР18-3АIV-т-н-в	1	10400	
		Изделие соединительное			
ММ12	ИИ 29-2/70	ММ12	20	0.1	
ММ13		ММ13	20	0.6	
ММ14		ММ14	10	5.7	
МС26	1.020-1/83 7-1. 080	МС26	2	3.2	
МС27	090	МС27	2	11.26	

Привязан

Инв.№

Взам. инв.№ | Подпись и дата | Инв.№ подл.

			ТП 409-23-54.87 КЖ
ГИП	Синопальников		ЩЕБЕНОЧНЫЙ ЗАВОД ПО ПЕРЕРАБОТКЕ ОДНОРОДНЫХ ИЗВЕРЖЕННЫХ И МЕТАМОРФИЧЕСКИХ ПОРОД МОЩНОСТЬЮ 1000 тыс.м³ В ГОД
Нач.отд.	Морозов		Перегрузочный узел с механизированным отбором проб и лабораторией
Н.контр.	Васильев		Стадия: Р; Лист: 18; Листов:
Гл.констр.	Мартынов		
Рук.гр.	Кимельман		
Ст.инж.	Мурзина		Схемы расположения колонн, ригелей, связей и балок покрытия. Спецификация
Ст.инж.	Понизовская		ГОССТРОЙ СССР ЛЕНИНГРАДСКИЙ ПРОМСТРОЙПРОЕКТ

Схема расположения элементов лестницы по оси 1 между осями В–Г

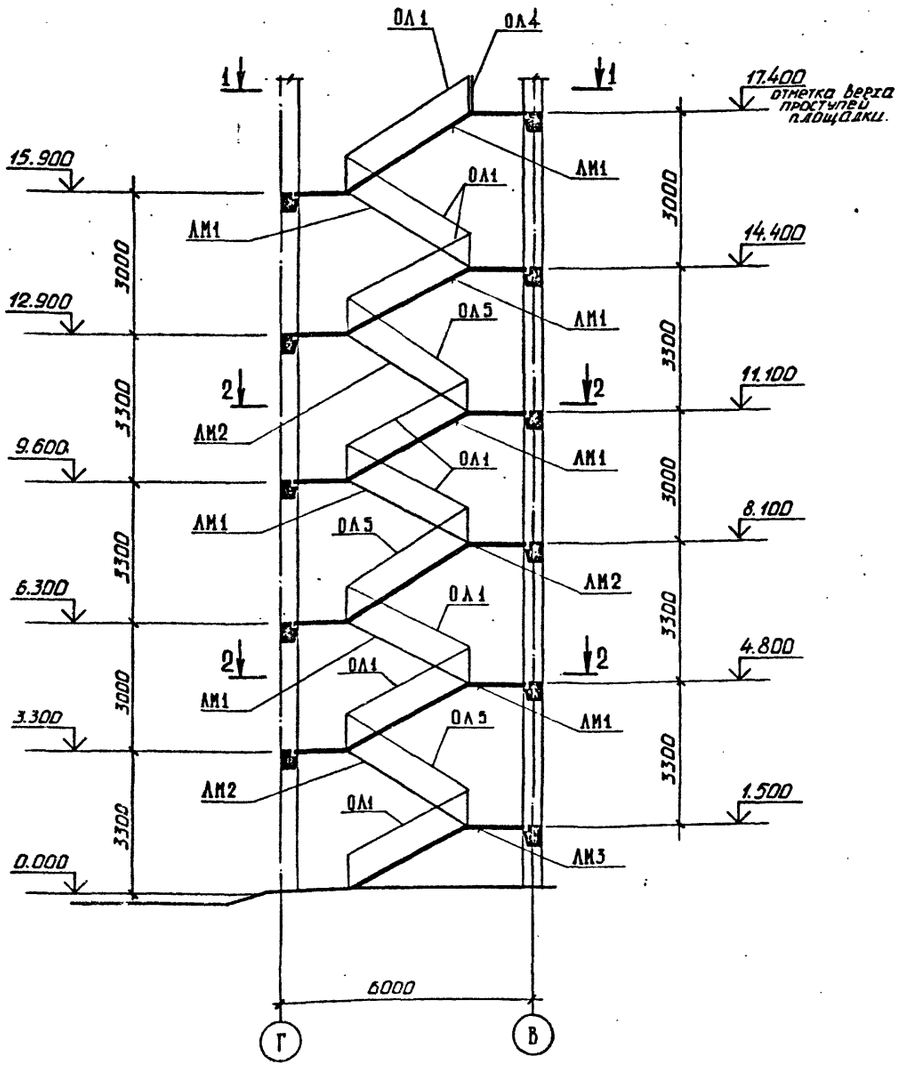

1 – 1

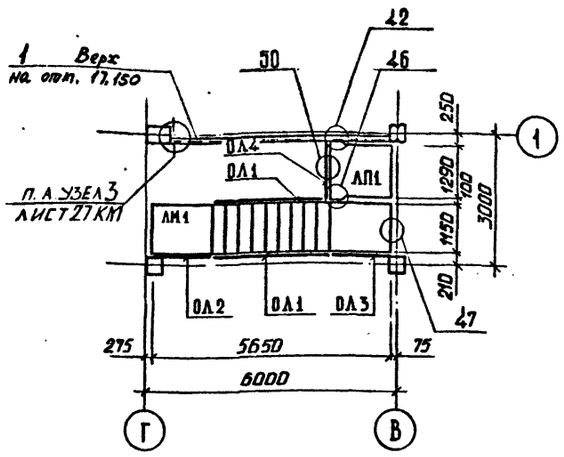

2 – 2

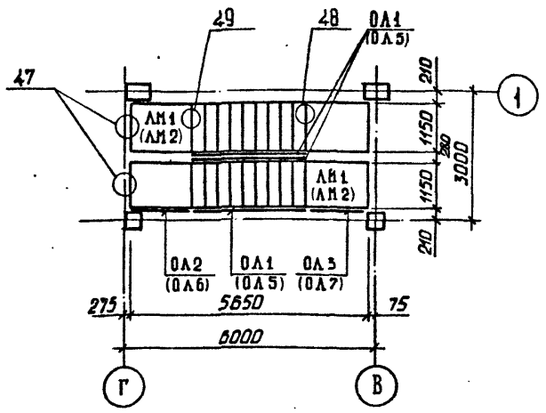

Спецификация элементов к схеме расположения

Марка, поз	Обозначение	Наименование	Кол.	Масса ед., кг	Примечание
		Лестничные марши			
ЛМ1	1.050.1-2 В.1	ЛМП 57.11.15-5	7	2300	
ЛМ2		ЛМП 57.11.18-5	3	2400	
ЛМ3		ЛМП 57.11.15-5-3	1	2100	
		Лестничные площадки			
ЛП1	1.050.1-2 В.1	ЛПП 14.13 В	1	600.	
		Проступи			
С1	1.050.1-2 В.1	1 ЛН 12.3	105	40	
С2		2 ЛН 12.5	38	60	
С3		2 ЛН 12.3	6	40	
С4		2 ЛН 12.5 В	16	60	
С5		2 ЛН 12.3 В	6	40	
		Ограждения лестниц			
ОЛ1	1.050.1-2 В.2	ОМ 15-1	13	36.7	
ОЛ2		ОМН 14-1	4	15.5	
ОЛ3		ОМВ 14-1	5	21.1	
ОЛ4		ОП 12-1	1	18.3	
ОЛ5		ОМ 18-1	4	43.9	
ОЛ6		ОМН 18-1	1	14.2	
ОЛ7		ОМВ 18-1	1	15.4	
		Соединительные элементы			
МС-30	1.020-1/83, 7-1 100	ЛЦС-30	1	2,90	
МС-32		Уголок 125×80×10 ГОСТ 8510-72 / В ГТ3 КП ГОСТ 535-79 L=60	1	0.93	
МС-33		Полоса Б×100 ГОСТ 103-76 / В. СТ3. ПС/ПС ГОСТ 535-79 L=100	119	0.19	
1		Швеллер С30 ГОСТ 8240-72 / В СТ3 КП2 ГОСТ 535-79			
		L=5220	1	166.0	

Схемы расположения проступей

верхней лестничной площадки

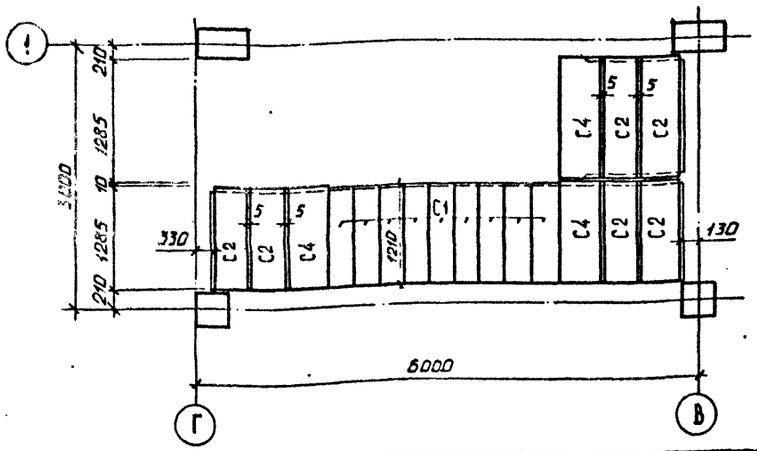

на лестничных маршах

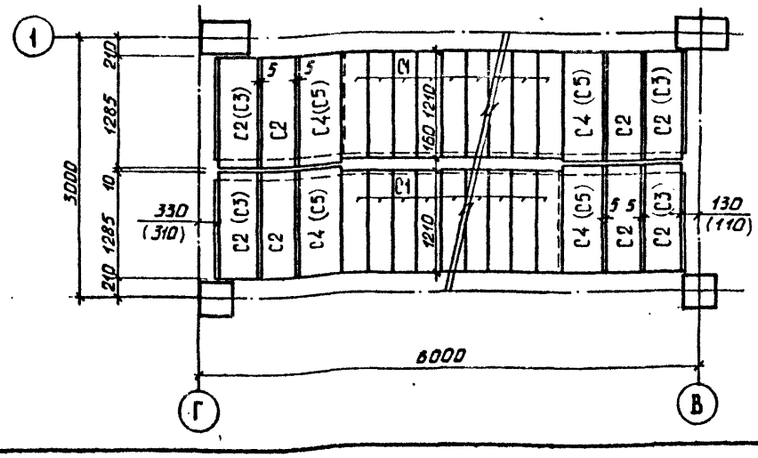

Монтажные узлы см. в серии 1.020-1/83, В. 6-1.

Привязан

Инв.№

Взам. инв. №

Подпись и дата

Инв. № подл.

			ТП 409-23-54.87 КЖ
Г И П	Синопальников		Щебеночный завод по переработке однородных изверженных и метаморфических пород мощностью 1000 тыс м³ в год
Нач.отд.	Морозов		Перегрузочный узел с механизированным отбором проб и лабораторией
Н.контр.	Васильев		Стадия: Р; Лист: 19; Листов:
Гл.констр.	Мартынов		
Рук.гр.	Кимельман		Схема расположения элементов лестницы по оси 1 между осями В-Г.
Ст.инж.	Мурзина		ГОССТРОЙ СССР ЛЕНИНГРАДСКИЙ ПРОМСТРОЙПРОЕКТ
Инженер	Фарафонова		

Пм 1

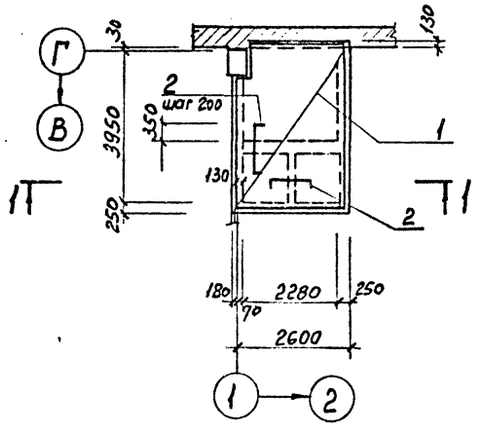

1 — 1

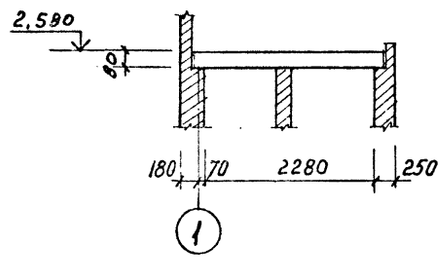

Пм 2

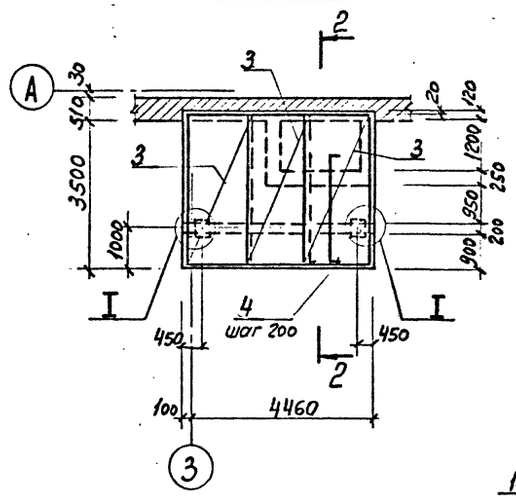

2 — 2

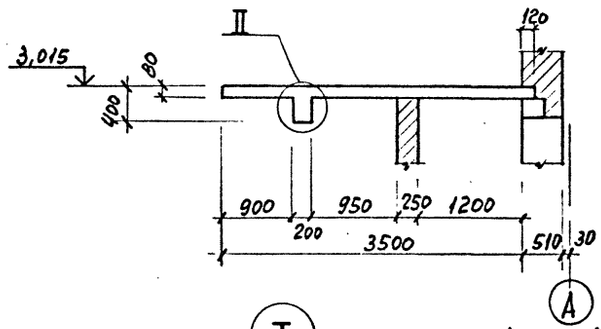

Пм 3

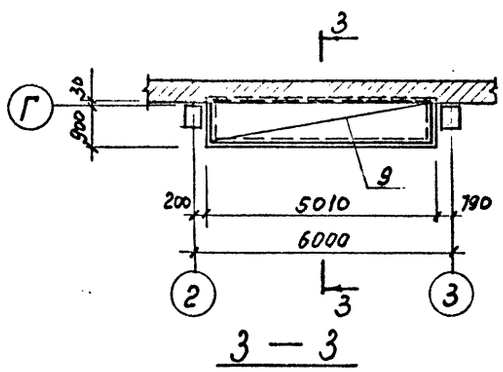

3 — 3

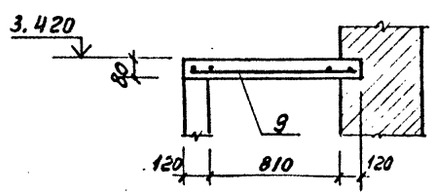

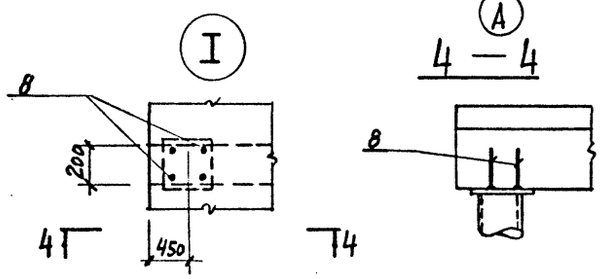

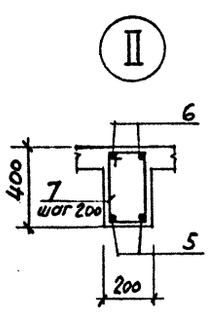

Пм 4

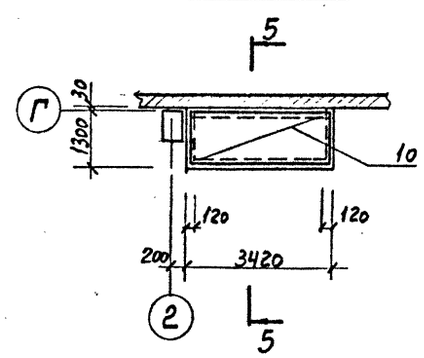

5 — 5

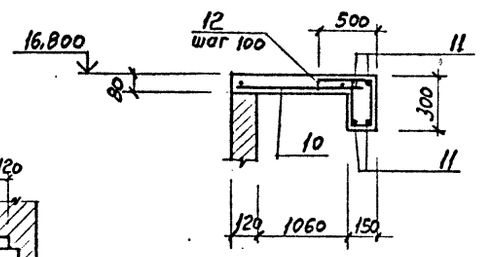

ВЕДОМОСТЬ ДЕТАЛЕЙ

Поз.	Эскиз
2	900; 70; 70
4	2600; 70; 70
7	425; 150; 575
12	470; 330; 100; 250

ВЕДОМОСТЬ РАСХОДА СТАЛИ НА ЭЛЕМЕНТ, кг

Марка элемента	Изделия арматурные								Всего
	Арматура класса								
	A-I				A-III				
	ГОСТ 5781-82				ГОСТ 5781-82				
	Ф6	10		Итого	Ф6	8	20	Итого	
Пм 1						50,5		50,5	50,5
Пм 2	19,0	5,4		24,4		61,4	21,8	83,2	107,6
Пм 3	7,7			7,7	6,1			6,1	13,8
Пм 4	8,7			8,7	10,2		33,2	43,5	52,2

СПЕЦИФИКАЦИЯ к Пм 1, Пм 2, Пм 3, Пм 4

Формат	Зона	Поз.	Обозначение	Наименование	Кол.	Примечание
				Пм 1		
				Сборочные единицы		
				Сетка арматурная		
		1	ГОСТ 8478-81	8 AIII-200 / 8 AIII-200 2450×4250	1	
				Детали		
		2	*	AIII-8 ℓ=1040	18	0,41
				Материал		
				Бетон класса В15	0,76 м³	
				Пм 2		
				Сборочные единицы		
				Сетка арматурная		
		3	ГОСТ 8478-81	8 AIII-200 / 6 AI-200 1650×3450	3	
				Детали		
		4	*	A-III-8 ГОСТ 5781-82 ℓ=2740	23	1,08
		5		A-III-20 ℓ=4500	2	10,9
		6		A-I-10 ℓ=4500	2	2,71
		7	*	A-I-6 ℓ=1150	23	0,25
		8		A-III-8 ℓ=250	8	0,1
				Материал		
				Бетон класса В15	1,58 м³	
				Пм 3		
				Сборочные единицы		
				Сетка арматурная		
		9	ГОСТ 8478-81	6 AI-200 / 6 AIII-((24×200)+100 1040×4950	1	
				Материал		
				Бетон класса В15	0,47 м³	
				Пм 4		
				Сборочные единицы		
		10	ГОСТ 8478-81	6 AI-200 / 6 AIII-((16×200)+100 1290×3350	1	
				Детали		
		11		AIII-20 ГОСТ 5781-82 ℓ=3375	4	8,32
		12	*	A-I-6 ℓ=1150	34	0,25
				Материал		
				Бетон класса В15	0,48	

Позиции, обозначенные знаком *, см. ведомость деталей

Привязан

Инв.№

Взам. инв.№ | Подпись и дата | Инв.№ подл.

ТП 409-23-54.87 КЖ			
Г.И.П. Синопальников	ЩЕБЕНОЧНЫЙ ЗАВОД ПО ПЕРЕРАБОТКЕ ОДНОРОДНЫХ ИЗВЕРЖЕННЫХ И МЕТАМОРФИЧЕСКИХ ПОРОД МОЩНОСТЬЮ 1000 тыс.м³ В ГОД		
Нач.отд. Морозов	Перегрузочный узел с механизированным отбором проб и лабораторией	Стадия	Лист	Листов
Н.контр. Васильев		Р	20	
Гл.констр. Мартынов				
Рук.гр. Кимельман				
Ст.инж. Мурзина				
Инж. Иванова	Плиты перекрытий Пм1 ... Пм4	ГОССТРОЙ СССР ЛЕНИНГРАДСКИЙ ПРОМСТРОЙПРОЕКТ	

Альбом 4

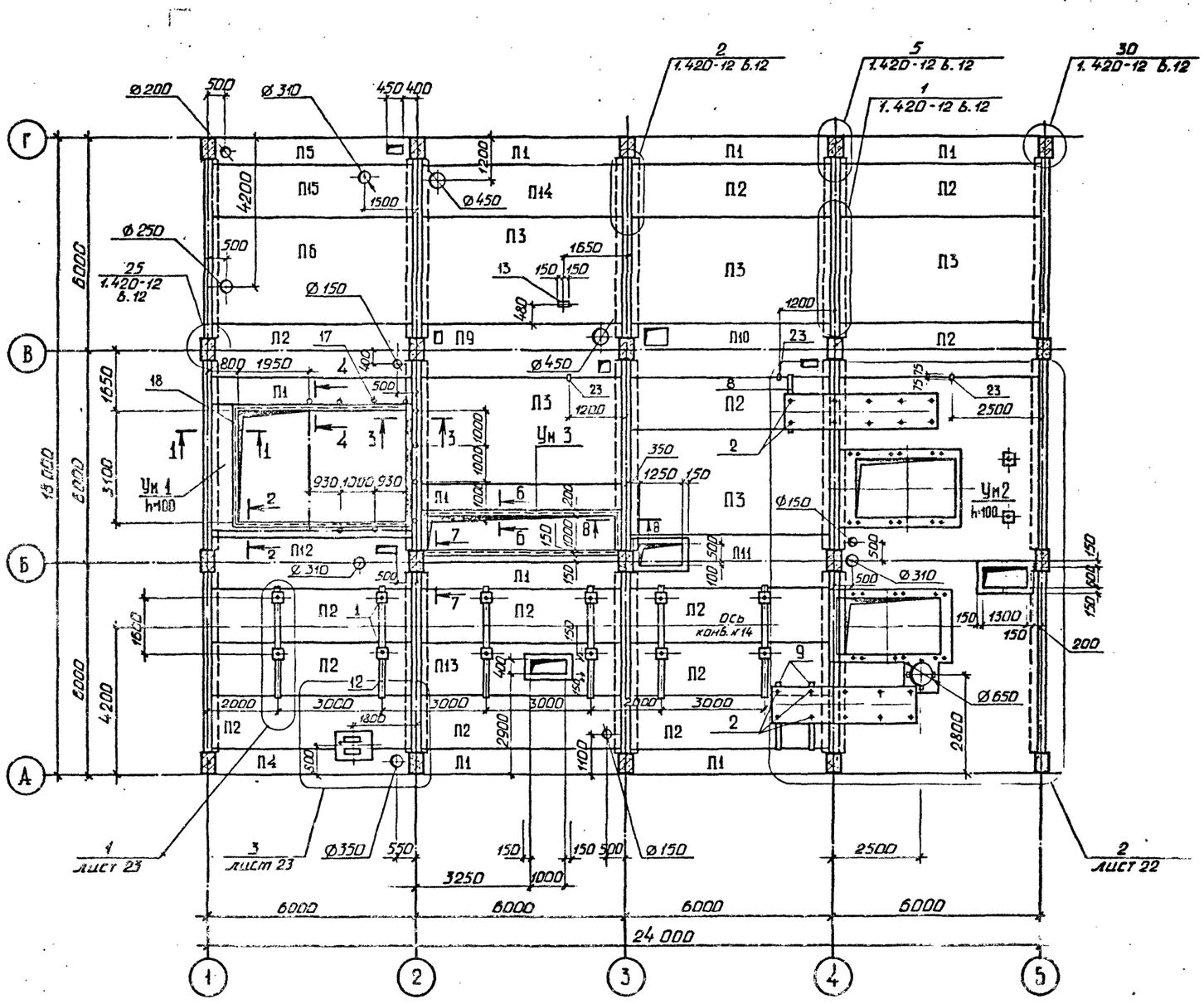

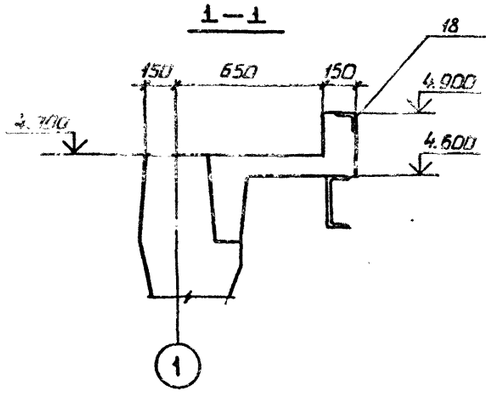

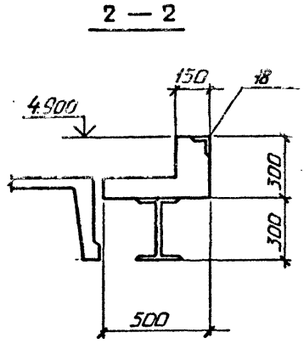

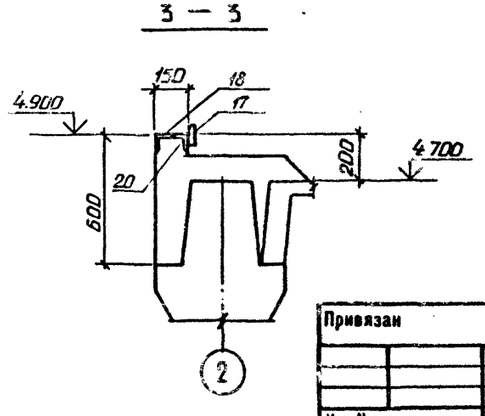

СПЕЦИФИКАЦИЯ ЭЛЕМЕНТОВ К СХЕМЕ РАСПОЛОЖЕНИЯ

Марка, поз.	Обозначение	Наименование	Кол.	Масса ед., кг	Примечание
		Плиты перекрытий			
П1	1.442.1-1 вып.3	1П7 – 2АIIIт	8	1500	
П2	1.442.1-1 вып.1	1П3 – 2АIVт	13	2200	
П3	1.442.1-1 вып.1	1П1 – 2АVт	5	4730	
П4	тп КЖЦ П1	1П7 – 2АIIIт-В	1	1500	
П5	тп КЖЦ П1	1П7 – 2АIIIт-А	1	1500	
П6	тп КЖЦ П1	1П1 – 2АIVт-Г	1	4730	
П9	тп КЖЦ П1	1П3 – 2АIVт-И	1	2200	
П10	тп КЖЦ П1	1П3 – 2АIVт-К	1	2200	
П11	тп КЖЦ П1	1П3 – 2АIVт-Ж	1	2200	
П12	тп КЖЦ П1	1П3 – 2АIVт-Г	1	2200	
П13	тп КЖЦ П1	1П3 – 2АIVт-Е	1	2200	
П14	тп КЖЦ П1	1П3 – 2АIVт-В	1	2200	
П15	тп КЖЦ П1	1П3 – 2АIVт-А	1	2200	
		Участки монолитные			
Ум1	тп лист 30	Ум1	1		
Ум2	тп лист 31	Ум2	1		
Ум3	тп лист 30	Ум3	1		
		Изделия соединительные			
1	тп КЖЦ МС5	МС5	12	1.0	
2	тп КЖЦ МН5	МН6	8	2.0	
8	тп КЖЦ МС1	МС1	1	8.2	
9	тп КЖЦ МС2	МС2	2	9.4	
12	тп КЖЦ МС4	МС4	6	15.6	
13	тп КЖЦ МС7	МС7	1	4.83	
16	1.400-15 В.1. 140-05	МН127-6	2	2.7	
17	1.400-15 В.1 810-01	МН802	12	0.15	
23	тп КЖЦ МС6	МС6	3	2.3	
Мн20	ИИ 29-2/70 л. 30	Мн20	16	20.5	

1. Разрезы 4-4...8-8 см. на листе 23
2. Отверстия диаметром 150 мм. пробить по месту.
3. Зазор между колонной и межколонной плитой заполнить бетоном класса В15 на мелком заполнителе.
4. Спецификацию закладных изделий к монолитным участкам Ум1... Ум3 см. на листах 30, 31.

Привязан

Инв.№

Согласовано

Инв.№ подл. | Подпись и дата | Взам. инв.№

ТП 409-23-54.87 КЖ		
ГИП	Синопальников	
Нач.отд.	Морозов	
Н.контр.	Васильев	
Гл.констр.	Мартынов	
Рук.гр.	Кимельман	
Ст.инж.	Мурзина	
Инженер	Фарафонова	

Щебеночный завод по переработке однородных изверженных и метаморфических пород мощностью 1000 тыс.м³ в год

Перегрузочный узел с механизированным отбором проб и лабораторий

Стадия	Лист	Листов
Р	21	

Отвода расположения монолитных участков и плит перекрытия на отм. 4.800. Сечения 1-1... 3-3.

ГОССТРОЙ СССР ЛЕНИНГРАДСКИЙ ПРОМСТРОЙПРОЕКТ

Альбом 4

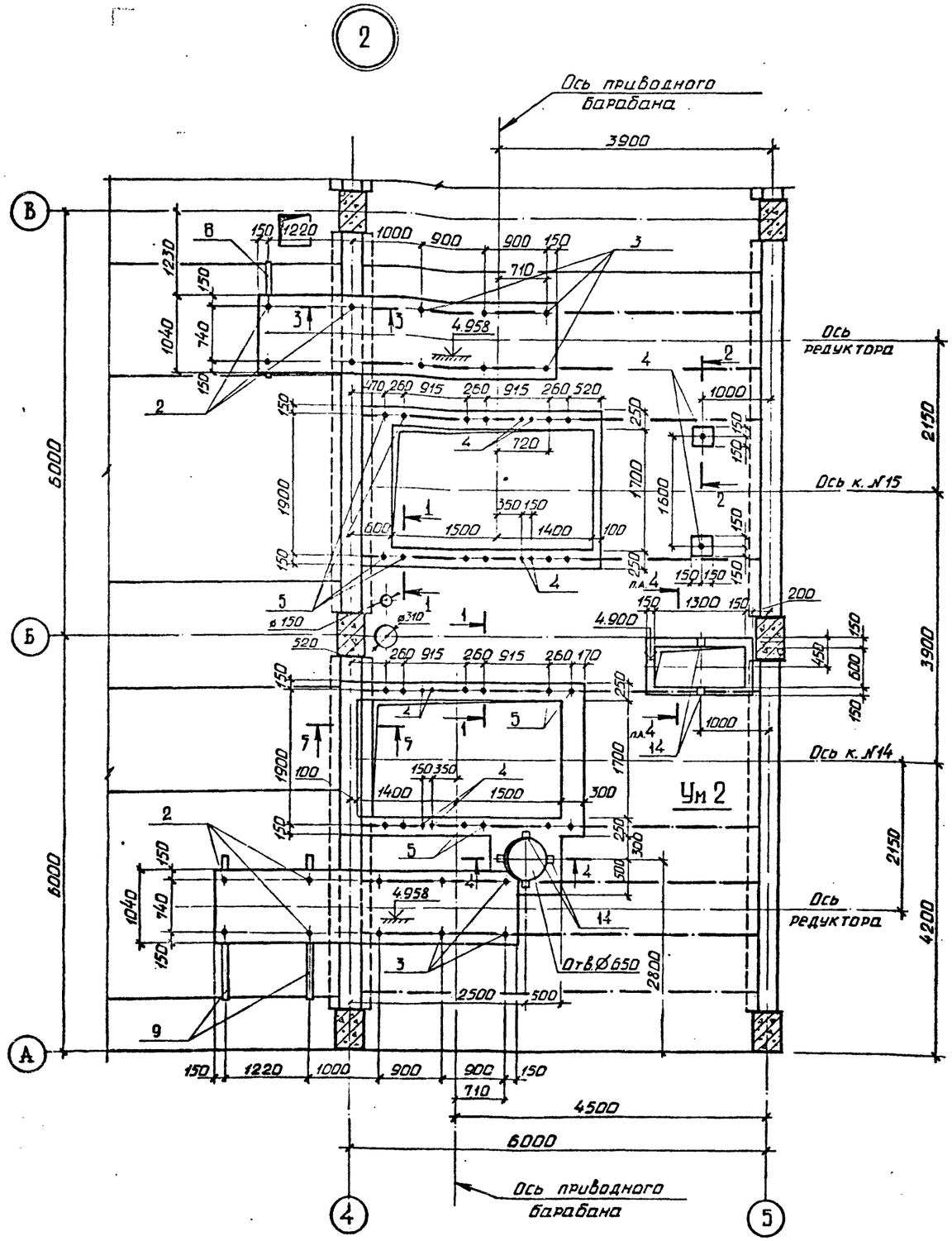

1 – 1

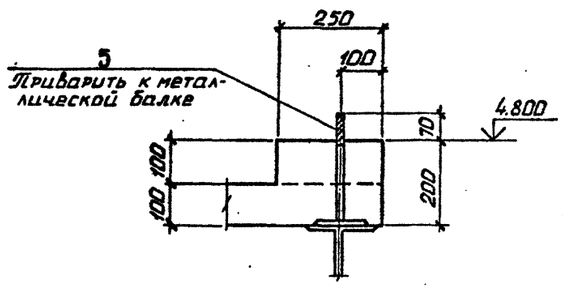

2 – 2

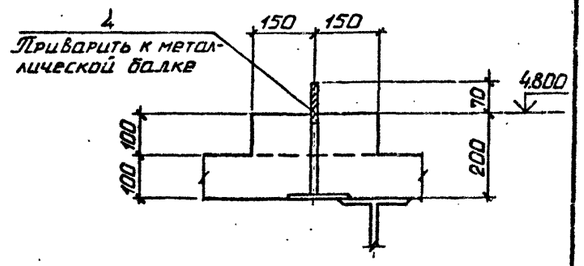

3 – 3

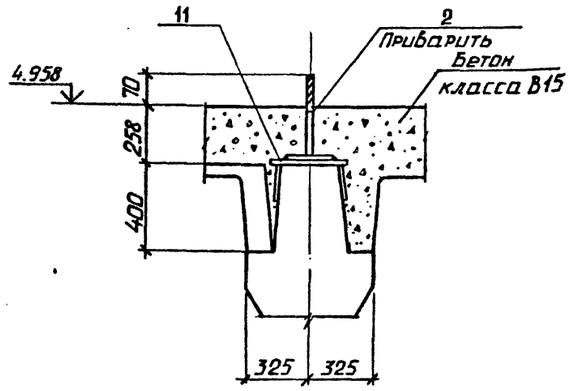

4 – 4

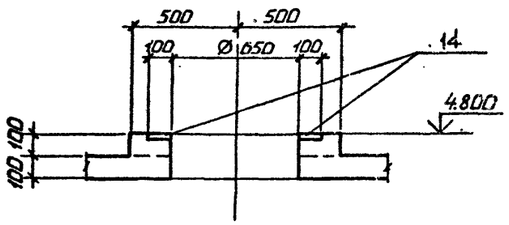

5 – 5

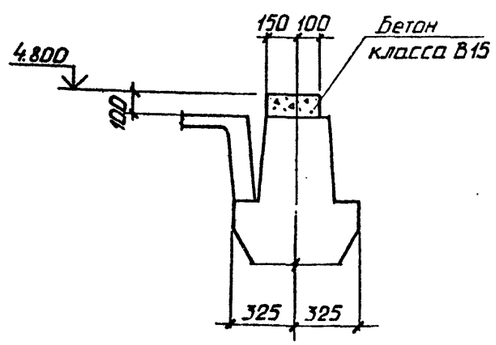

Спецификацию закладных изделий к монолитному участку Ум 2 см. на листе 31.

Привязан

Инв. №

				ТП 409-23-54.87 КЖ	
ГИП	Синопальников			ЩЕБЕНОЧНЫЙ ЗАВОД ПО ПЕРЕРАБОТКЕ ОДНОРОДНЫХ ИЗВЕРЖЕННЫХ И МЕТАМОРФИЧЕСКИХ ПОРОД МОЩНОСТЬЮ 1000 тыс.м³ В ГОД	
Нач.отд.	Морозов				
Н.контр.	Васильев			Перегрузочный узел с механизированным отбором проб и лабораторией	Стадия: Р; Лист: 22; Листов:
Гл.констр.	Мартынов				
Рук.гр.	Кимельман				
Ст.инж.	Мурзина			Схема расположения монолитных участков и плит перекрытия на отм. 4.800. Узел 2. Сечения 1-1...5-5	ГОССТРОЙ СССР ЛЕНИНГРАДСКИЙ ПРОМСТРОЙПРОЕКТ
Инженер	Фарафонова				

Инв. № подл. | Подпись и дата | Взам. инв. №

2356/4

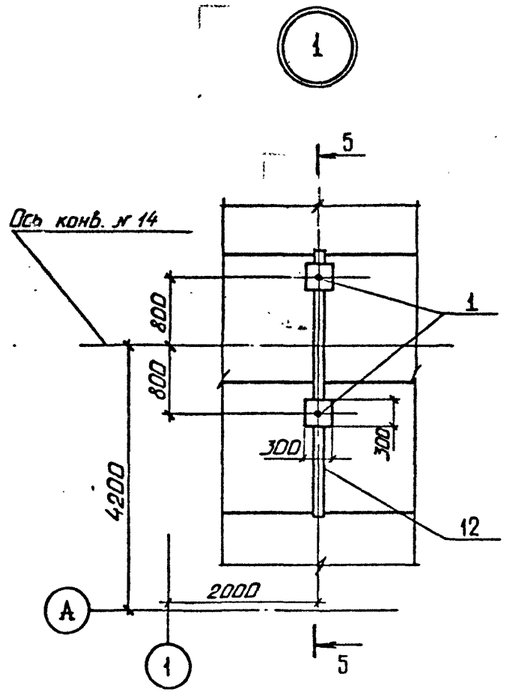

4 — 4

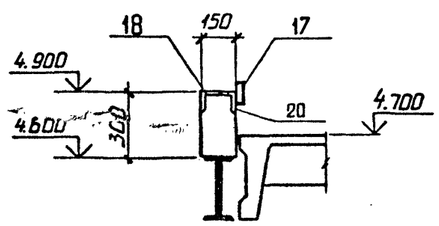

8 — 8

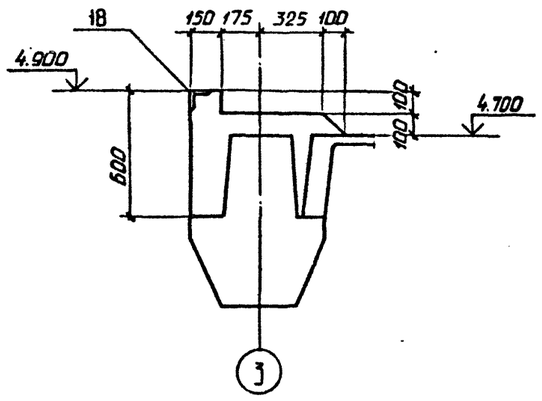

5 — 5

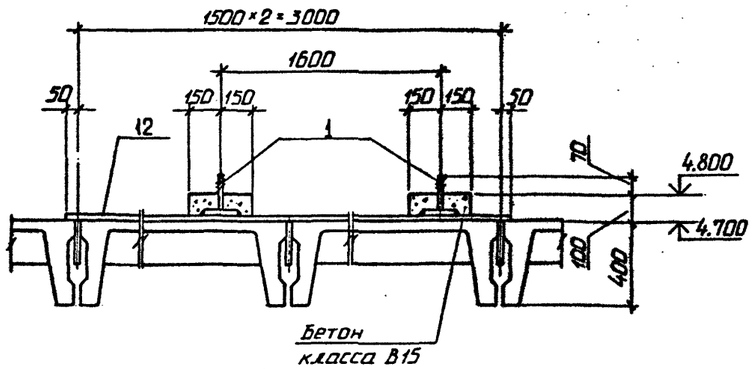

3

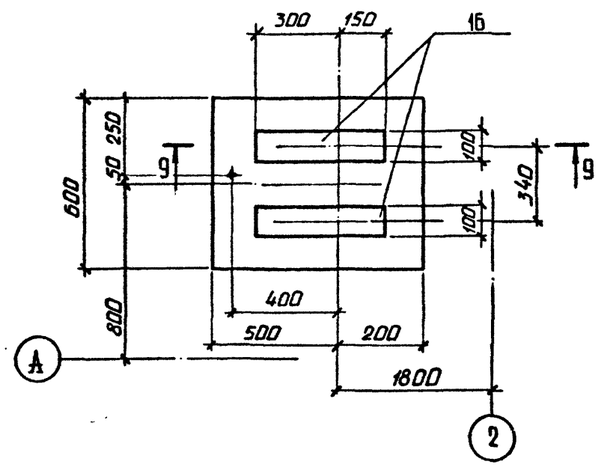

9 — 9

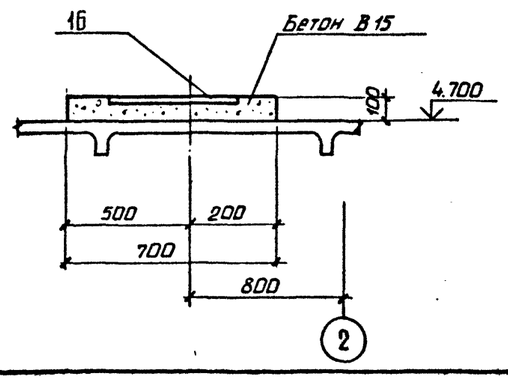

6 — 6

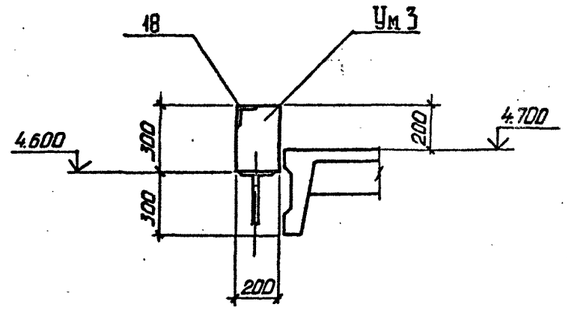

7 — 7

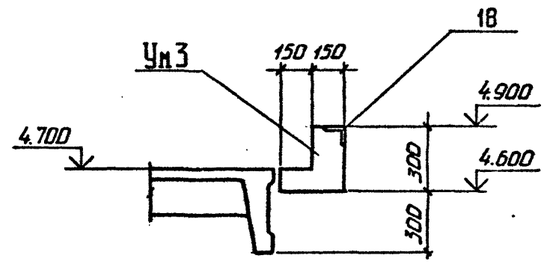

Схему расположения монолитных участков и плит перекрытий на отм. 4.800; 9.600; 14.400 см. на листах 21, 24, 27.

Привязан

Инв.№

ТП 409-23-54.87 КЖ			
ГИП	Синопальников		
Нач.отд.	Морозов		
Н.контр.	Васильев		
Гл.констр.	Мартынов		
Рук.гр.	Кимельман		
Ст.инж.	Мурзина		
Инженер	Фарафонова		

ЩЕБЕНОЧНЫЙ ЗАВОД ПО ПЕРЕРАБОТКЕ ОДНОРОДНЫХ ИЗВЕРЖЕННЫХ И МЕТАМОРФИЧЕСКИХ ПОРОД МОЩНОСТЬЮ 1000 тыс.м³ в ГОД

Перегрузочный узел с механизированным отбором проб и лабораторией

Стадия	Лист	Листов
Р	23	

Схема расположения монолитных участков плит перекрытия на отм. 4.800. Узлы 1, 3. Сечения 4-4...9-9.

ГОССТРОЙ СССР ЛЕНИНГРАДСКИЙ ПРОМСТРОЙПРОЕКТ

Инв. № подл. | Подпись и дата | Взам. инв. №

Альбом 4

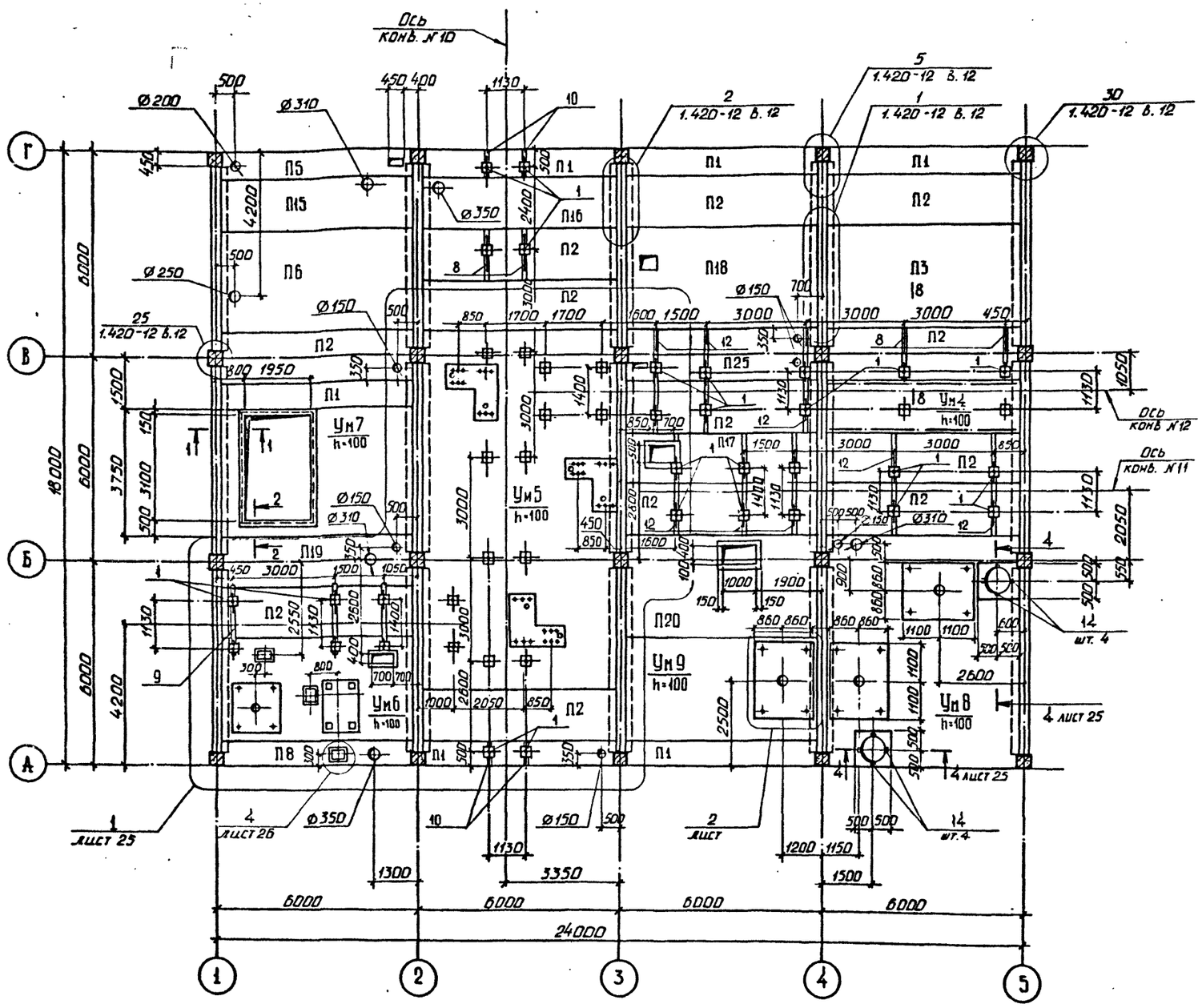

1. Отверстия диаметром 150 мм пробить по месту.
2. Разрезы 1-1; 2-2; 8-8 см. на листах 21, 26.
3. Спецификацию закладных изделий к монолитным участкам Ум4... Ум9 см. на листах 32; 33.

СПЕЦИФИКАЦИЯ ЭЛЕМЕНТОВ К СХЕМЕ РАСПОЛОЖЕНИЯ

Марка, поз.	Обозначение	Наименование	Кол.	Масса ед., кг	Примечание
		Плиты перекрытий			
П1	1.442.1-1 Вып.3	1П7-2АIIIт	6	1500	
П2	1.442.1-1 Вып.1	1П3-2АIVт	12	2200	
П3	1.442.1-1 Вып.1	1П1-2АIVт	1	4730	
П5	тп КЖЦ П1	1П7-2АIIIт-А	1	1500	
П6	тп КЖЦ П1	1П1-2АIVт-Г	1	4730	
П8	тп КЖЦ П1	1П7-2АIIIт-Г	1	1500	
П15	тп КЖЦ П1	1П3-2АIVт-А	1	2200	
П16	тп КЖЦ П1	1П3-2АIVт-Б	1	2200	
П17	тп КЖЦ П1	1П3-2АIVт-В	1	2200	
П18	тп КЖЦ П1	1П1-2АIVт-В	1	4730	
П19	тп КЖЦ П1	1П3-2АIVт-А	1	2200	
П20	тп КЖЦ П1	1П1-2АIVт-А	1	4730	
П25	тп КЖЦ П1	1П3-2АIVт-Д	1	2200	
		Участки монолитные			
Ум4	тп лист 32	Ум4	1		
Ум5	тп лист 32	Ум5	1		
Ум6	тп лист 32	Ум6	1		
Ум7	тп лист 33	Ум7	1		
Ум8	тп лист 33	Ум8	1		
Ум9	тп лист 33	Ум9	1		
		Изделия соединительные			
1	тп КЖЦ МС5	МС5	30	1.0	
8	тп КЖЦ МС1	МС1	4	8.7	
9	тп КЖЦ МС1	МС2	3	9.4	
10	тп КЖЦ МС1	МС3	4	4.4	
12	тп КЖЦ МС4	МС4	5	15.6	
24	1.400-15. В.1 170-05	Мн152-6	5	10.7	
Мн20	ШИ 29-2/70 л.30	Мн 20	14	20.5	

Привязан

Инв.№

ТП 409-23-54.87 КЖ			
ГИП Синопальников	Щебеночный завод по переработке однородных изверженных и метаморфических пород мощностью 1000 тыс.м³ в год		
Нач.отд. Морозов	Перегрузочный узел с механизированным отбором проб и лабораторией	Стадия	Лист	Листов
Н.контр. Васильев		Р	24	
Гл.констр. Мартынов				
Рук.гр. Кимельман				
Ст.инж. Мурзина	Схема расположения монолитных участков и плит перекрытия на отм. 9.600	Госстрой СССР Ленинградский Промстройпроект		
Инженер Фарафонова				

Согласовано

Отдел №18	Пинакова	
Отдел №16	Унскивич	
Отдел N 10	Гродов	
Рук. гр. „АР"	Пинакова	
Гип от строит	Богданов	

Инв. № подл. | Подпись и дата | Взам. инв. №

Альбом 4

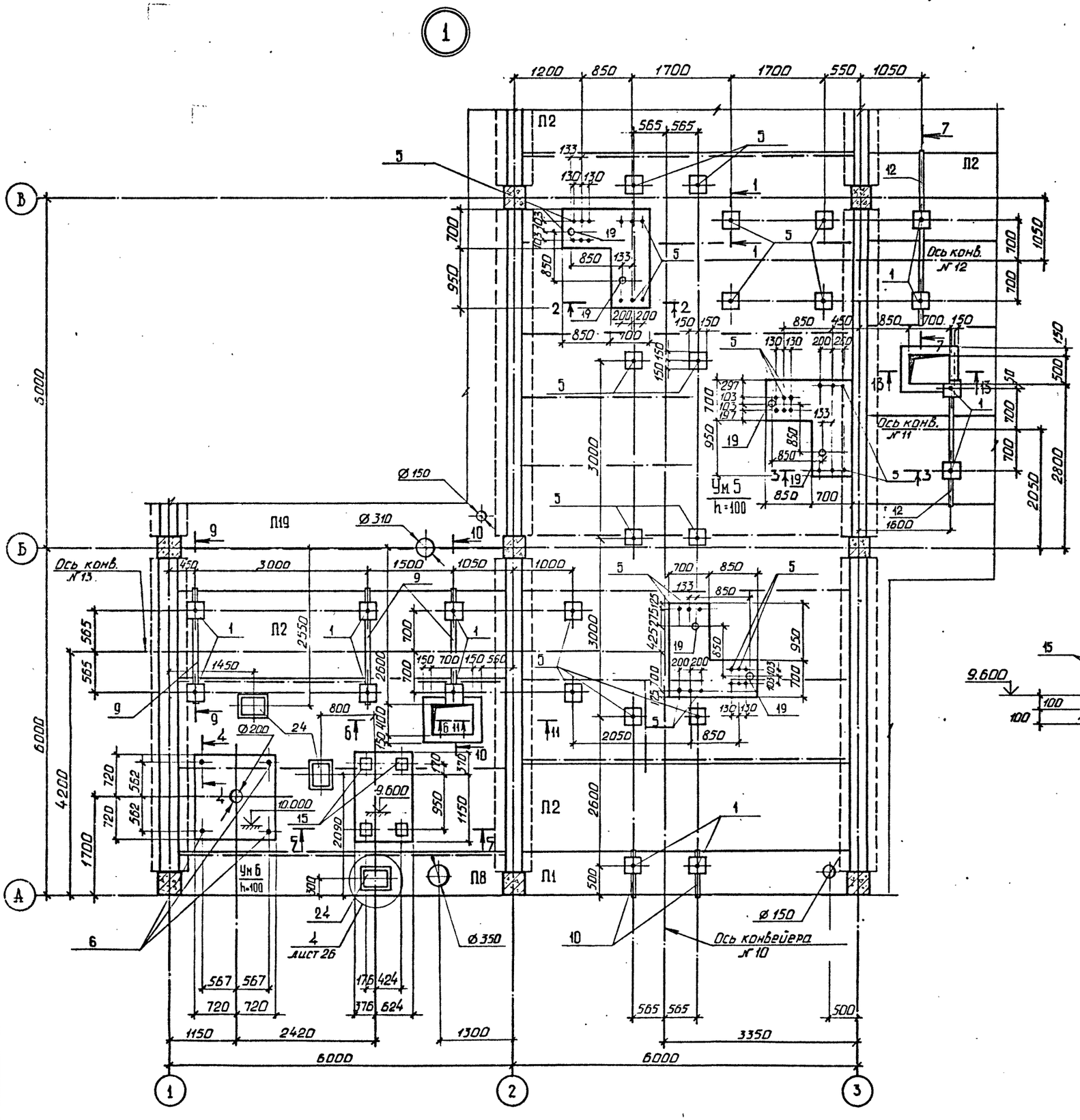

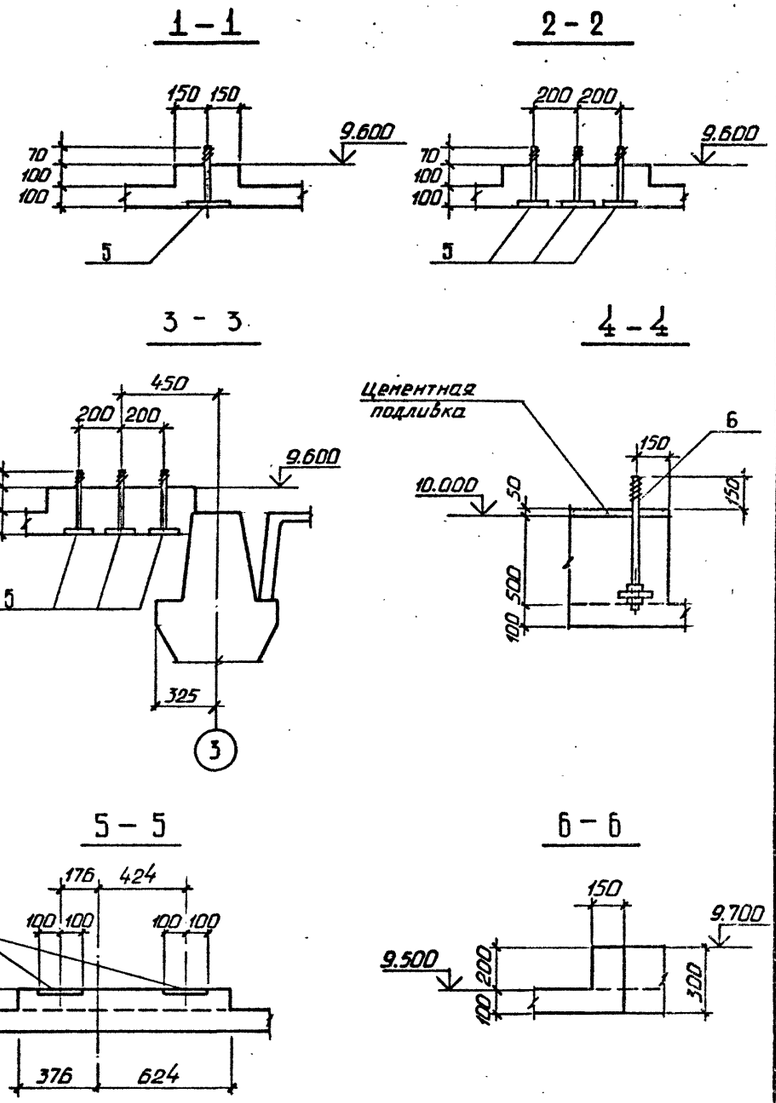

Разрезы 7-7... 13-13 см. на листе 26

Привязан

Инв.№

ТП 409-23-54.87 КЖ			
Г И П	Синопальников		ЩЕБЕНОЧНЫЙ ЗАВОД ПО ПЕРЕРАБОТКЕ ОДНОРОДНЫХ ИЗВЕРЖЕННЫХ И МЕТАМОРФИЧЕСКИХ ПОРОД МОЩНОСТЬЮ 1000 тыс.м³ В ГОД
Нач.отд	Морозов		Перегрузочный узел с механизированным отбором проб и лабораторией
Н.контр.	Васильев		Стадия Р; Лист 25; Листов
Гл.констр.	Мартынов		
Рук.гр.	Кимельман		
Ст.инж.	Мурзина		Схема расположения монолитных участков и плит перекрытия на отм. 9.600 узел 1. Сечения 1-1... 6-6.
Инженер	Фарафонова		ГОССТРОЙ СССР ПЕНИНГРАДСКИЙ ПРОМСТРОЙПРОЕКТ

Согласовано

Инв. № подл. | Подпись и дата | Взам. инв. №

2356/4

7 – 7

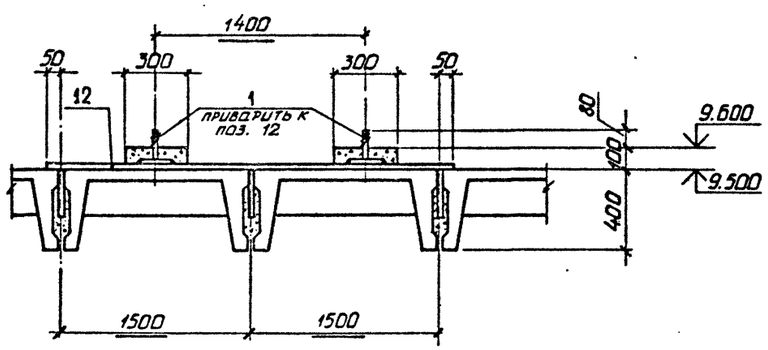

10 – 10

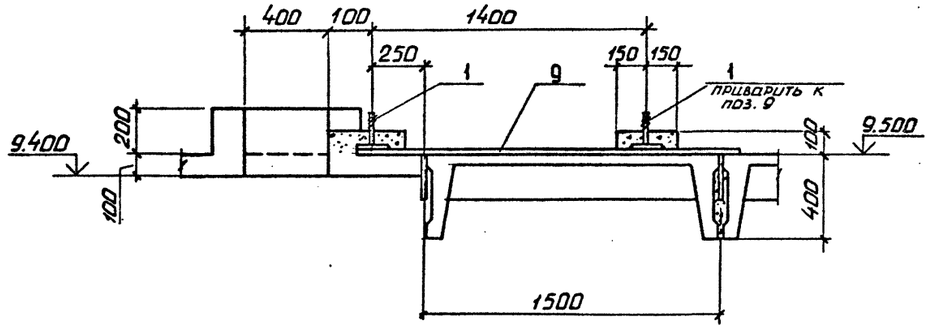

11 – 11

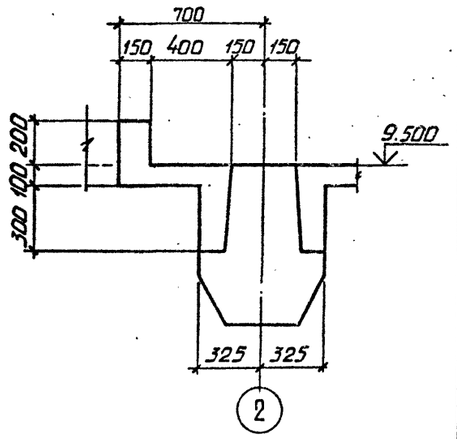

8 – 8

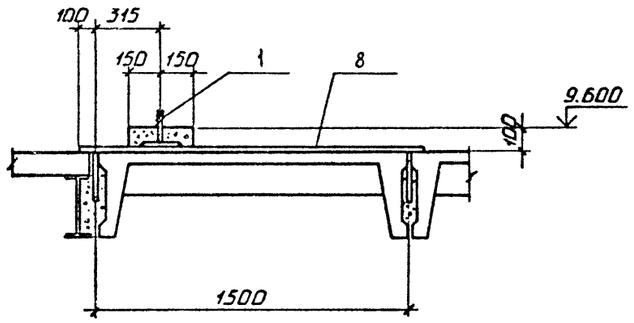

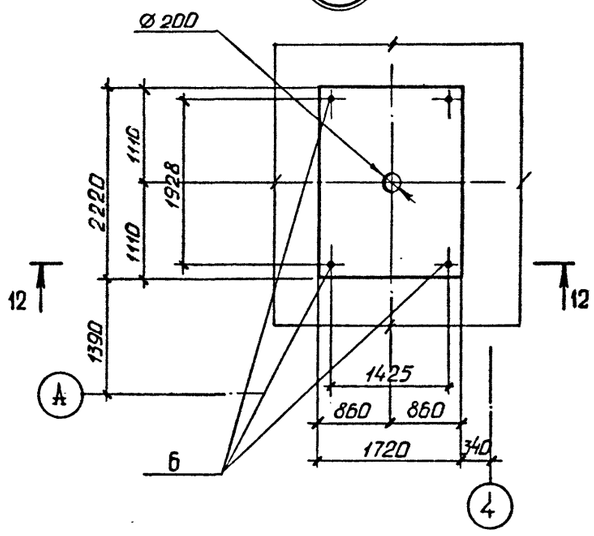

12 – 12

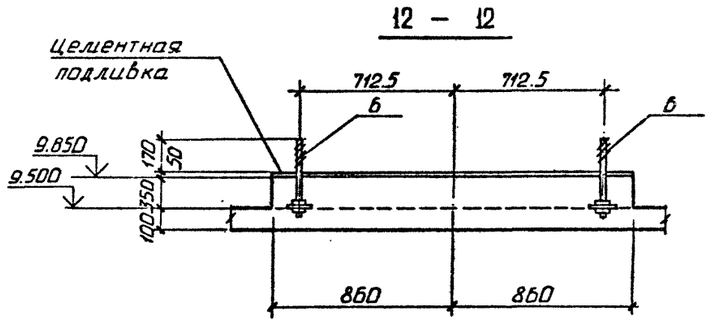

9 – 9

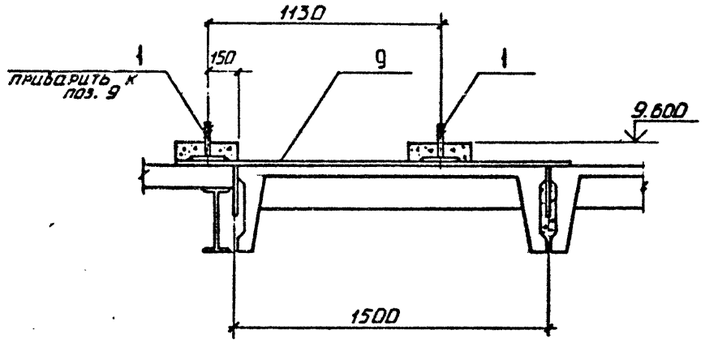

13 – 13

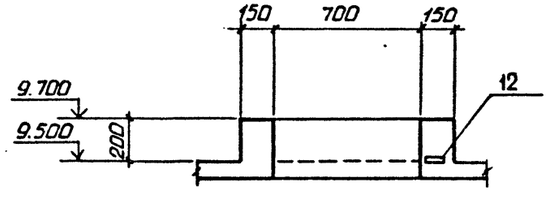

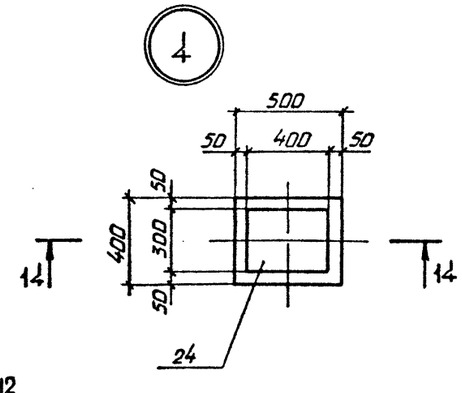

14 – 14

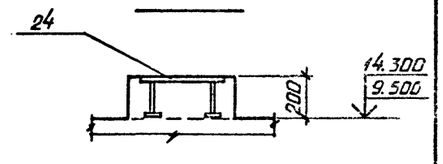

Привязан

Инв. №

ТП 409-23-54.87 КЖ			
ГИП	Синопальников		
Нач.отд.	Морозов		
Н.контр.	Васильев		
Гл.констр.	Мартынов		
Рук.гр.	Кимельман		
Ст.инж.	Мурзина		
Инженер	Фарафонова		
ЩЕБЕНОЧНЫЙ ЗАВОД ПО ПЕРЕРАБОТКЕ ОДНОРОДНЫХ ИЗВЕРЖЕННЫХ И МЕТАМОРФИЧЕСКИХ ПОРОД МОЩНОСТЬЮ 1000 тыс.м³ В ГОД			
Перегрузочный узел с механизированным отбором проб и лабораторией	Стадия: Р	Лист: 26	Листов:
Схема расположения монолитных участков плит перекрытия на отм. 9.600 Узлы 2.4. Сечения 7–7...14–14	ГОССТРОЙ СССР ЛЕНИНГРАДСКИЙ ПРОМСТРОЙПРОЕКТ		

Инв. № подл. | Подпись и дата | Взам. инв. №

Альбом 4

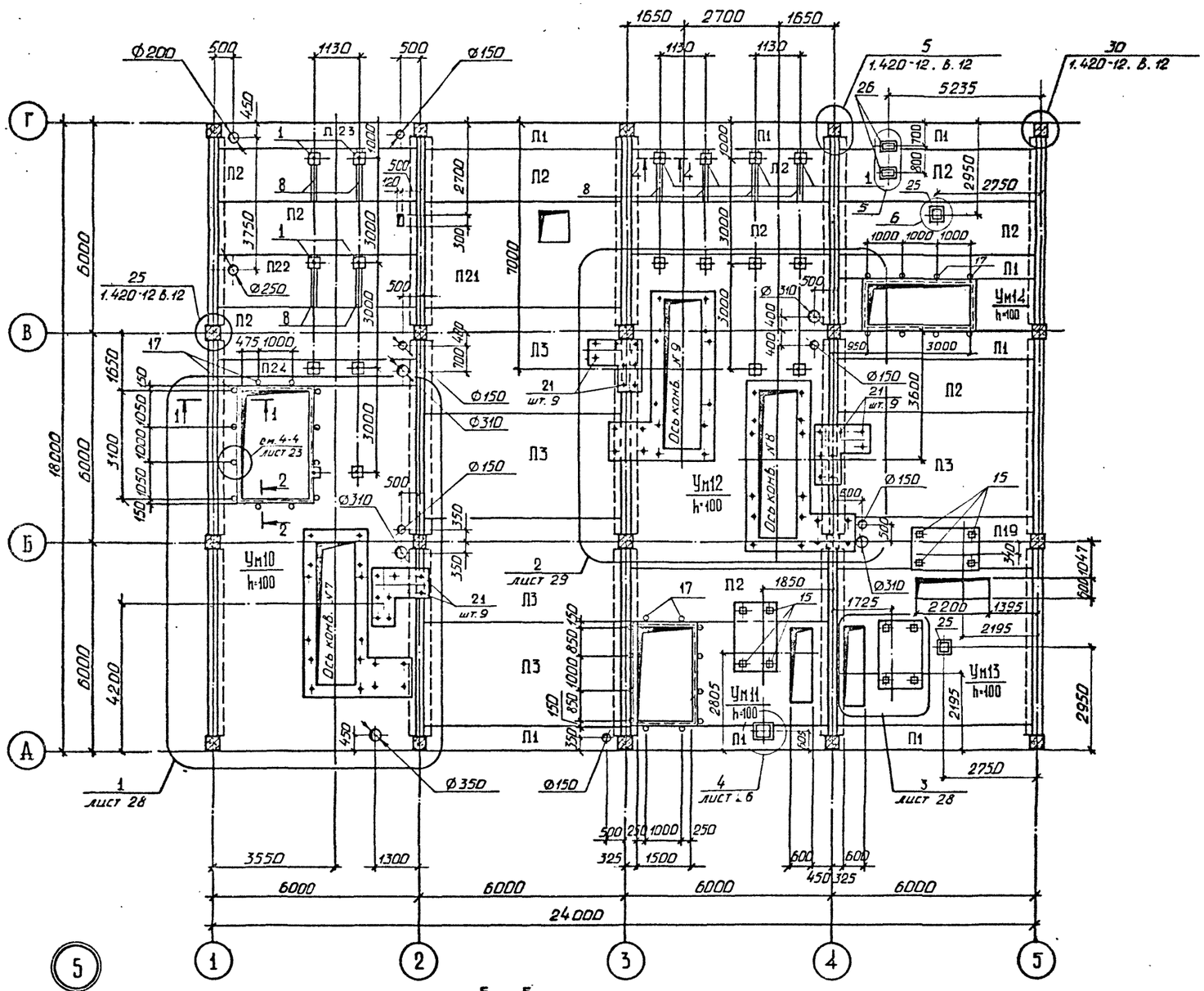

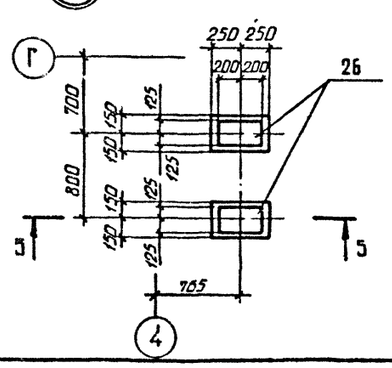

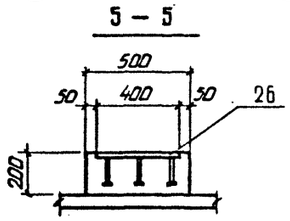

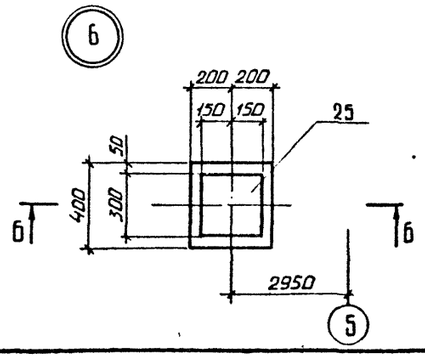

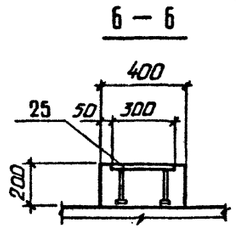

СПЕЦИФИКАЦИЯ ЭЛЕМЕНТОВ К СХЕМЕ РАСПОЛОЖЕНИЯ

Марка, поз.	Обозначение	Наименование	Кол.	Масса ед., кг	Примечание
		Плиты перекрытий			
П1	1.442.1-1 вып.3	1П7-2АIIIт	8	1500	
П2	1.442.1-1 вып.1	1П3-2АIVт	10	2200	
П3	1.442.1-1 вып.1	1П1-2АIVт	5	4730	
П21	тп КЖИ П1	1П1-2АIVт-Б	1	4730	
П22	тп КЖИ П1	1П3-2АIVт-Н	1	2200	
П19	тп КЖИ П1	1П3-2АIVт-А	1	2200	
П24	тп КЖИ П1	1П7-2АIIIт-Б	1	1500	
П23	тп КЖИ П1	1П7-2АIIIт-Д	1	1500	
		Участки монолитные			
Ум10	тп лист 34	Ум10	1		
Ум11	тп лист 34	Ум11	1		
Ум12	тп лист 34	Ум12	1		
Ум13	тп лист 34	Ум13	1		
Ум14	тп лист 37	Ум14	1		
		Изделия соединительные			
1	тп КЖЦ МС5	МС5	8	1.0	
8	тп КЖЦ МС1	МС1	8	8,7	
17	1.400-15. В.1. 810-01	МН802	32	0.15	
15	1.400-15. В.1 130-05	МН117-6	4	2.4	
21	ГОСТ 24379.1-80	Болт 1.1М24×710 Вст3кп2	27	3.1	
24	1.400-15. В.1 170-05	МН152-6	1	10.7	
Ми20	ШИ29-2/70 л.30	Ми20	14	20.5	
25	1.400-15.В1 130-59	МН126-6	2	7.1	
26	1400.-15.В.1 130-59	МН142-6	2	7.3	

1. Отверстия Ø 150 мм. пробить по месту.
2. Разрезы 1-1; 2-2; 4-4 см. на листах 21, 28.
3. Спецификацию закладных изделий к монолитным участкам Ум10 ... Ум14 см. листы 35, 37.

Привязан

Инв.№

Взам. инв.№ | Подпись и дата | Инв.№ подл.

		ТП 409-23-54.87 КЖ	
Г И П	Синопальников	Щебеночный завод по переработке однородных изверженных и метаморфических пород мощностью 1000 тыс.м³ в год	
Нач.отд.	Морозов		
Н.контр.	Васильев	Перегрузочный узел с механизированным отбором проб и лабораторией	Стадия Р; Лист 27; Листов
Гл.констр.	Мартынов		
Рук.гр.	Кимельман		
Ст.инж.	Мурзина	Схема расположения монолитных участков и плит перекрытия на отм. 14.400	Госстрой СССР Ленинградский Промстройпроект
Инженер	Фарафонова		

Альбом 4

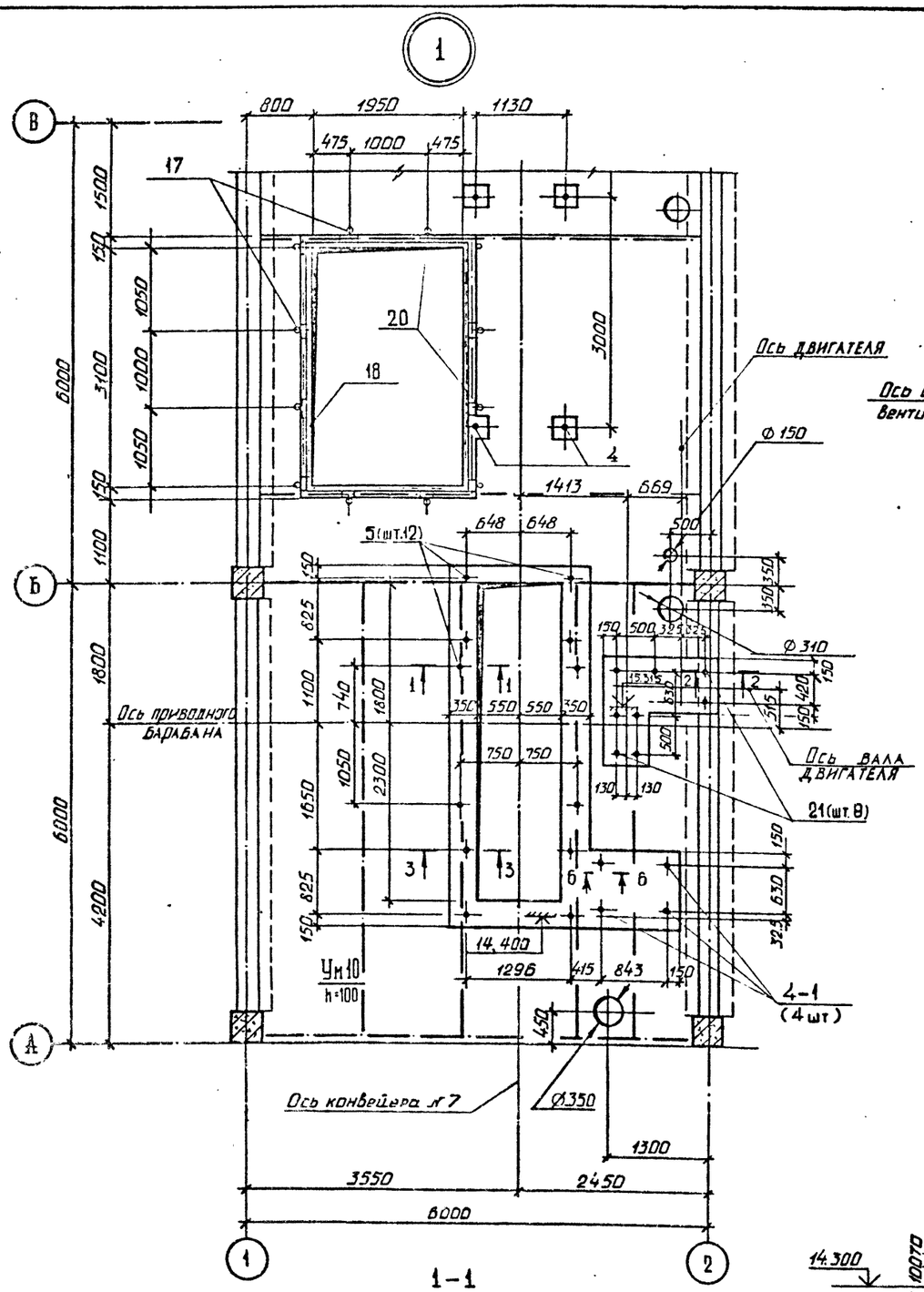

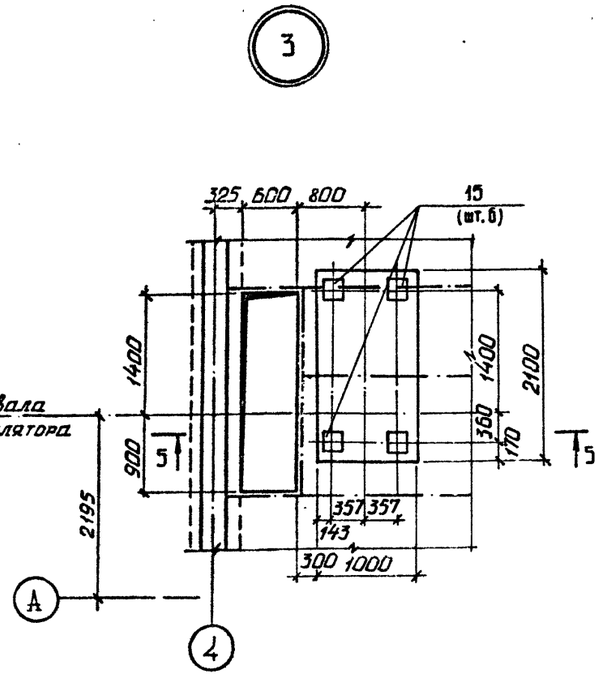

5 — 5

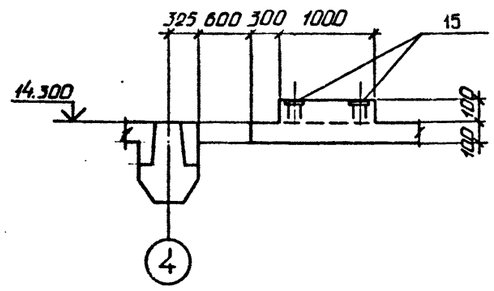

2 — 2

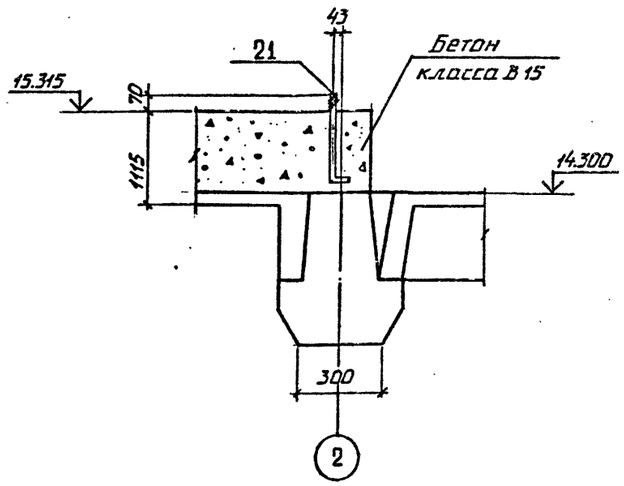

4 — 4

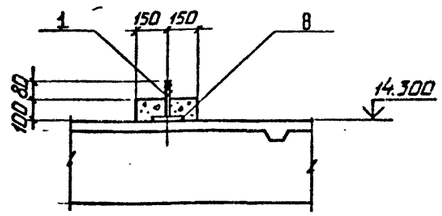

Спецификацию закладных изделий по монолитному участку Ум10 см. на листе 35.

3 — 3

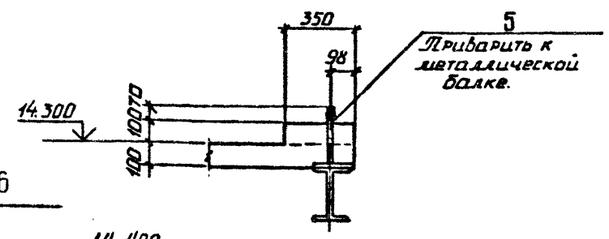

1 — 1

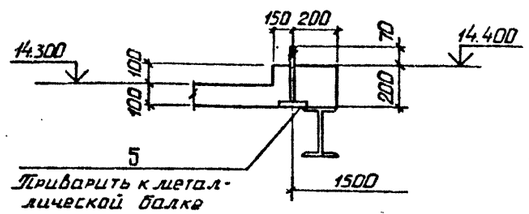

6 — 6

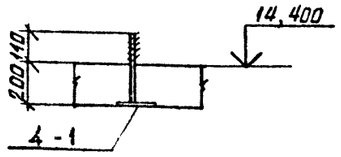

Привязан

Инв. №

ТП 409-23-54.87 КЖ			
ГИП	Синопальников		
Нач.отд.	Морозов		
Н.контр.	Васильев		
Гл.констр.	Мартынов		
Рук.гр.	Кимельман		
Ст.инж.	Мурзина		
Инженер	Фарафонова		

ЩЕБЕНОЧНЫЙ ЗАВОД ПО ПЕРЕРАБОТКЕ ОДНОРОДНЫХ ИЗВЕРЖЕННЫХ И МЕТАМОРФИЧЕСКИХ ПОРОД МОЩНОСТЬЮ 1000 тыс.м³ в год

Перегрузочный узел с механизированным отбором проб и лабораторией

Стадия	Лист	Листов
Р	28	

Схема расположения монолитных участков и плит перекрытия на отм. 14.400 Узлы 1,3. Сечения 1-1 ... 5-5.

ГОССТРОЙ СССР ЛЕНИНГРАДСКИЙ ПРОМСТРОЙПРОЕКТ

Инв. № подл. | Подпись и дата | Взам. инв. №

Согласовано

2356/4

Альбом 4

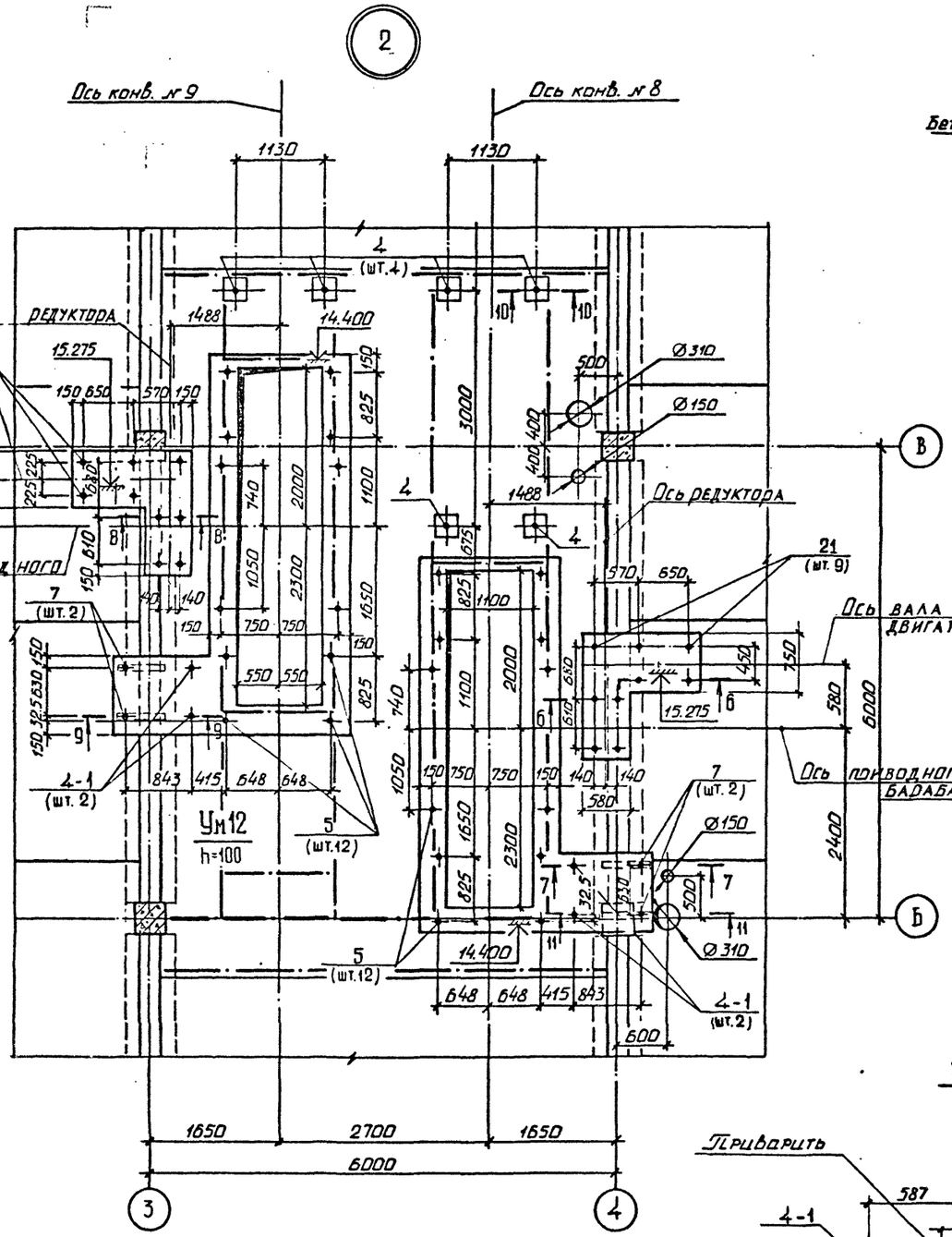

6 – 6

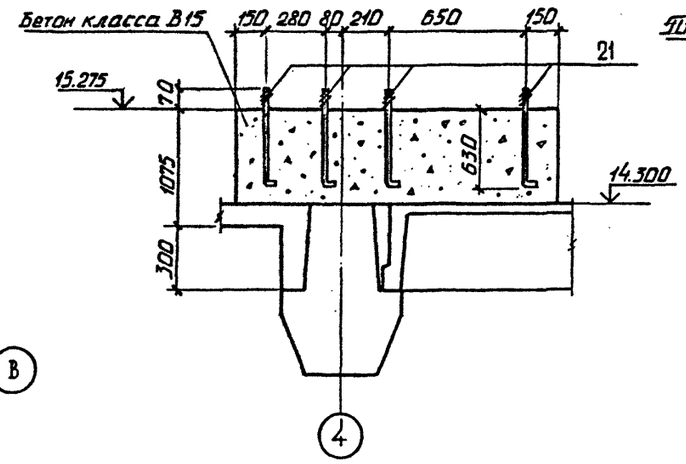

7 – 7

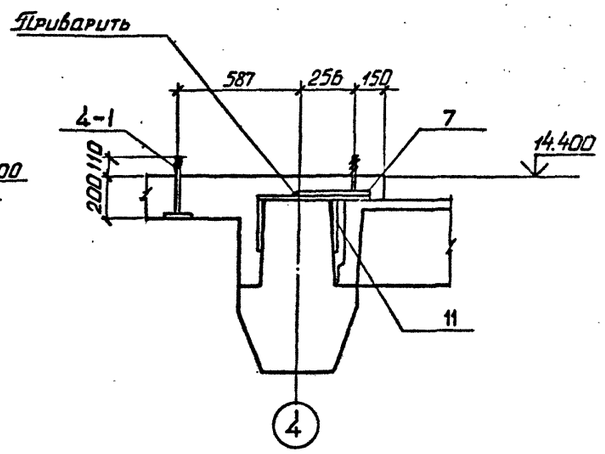

8 – 8

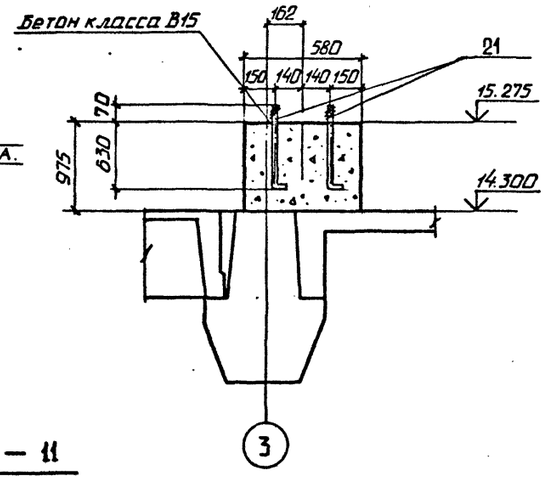

9 – 9

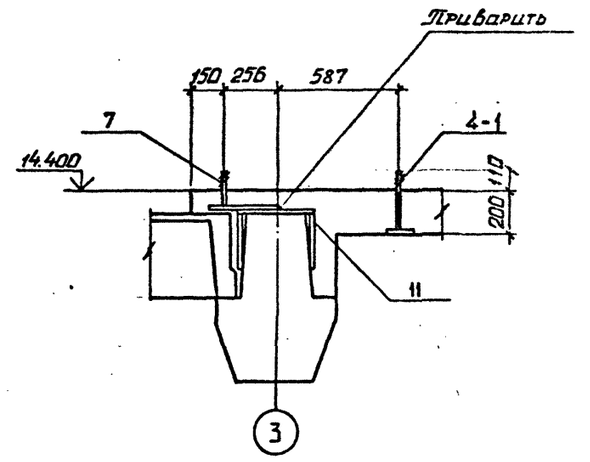

Спецификацию закладных изделий по монолитному участку Ум12 см. на листе 35

10 – 10

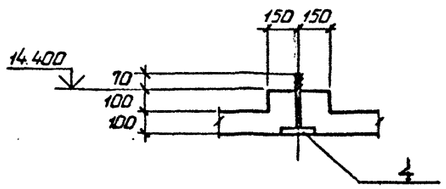

11 – 11

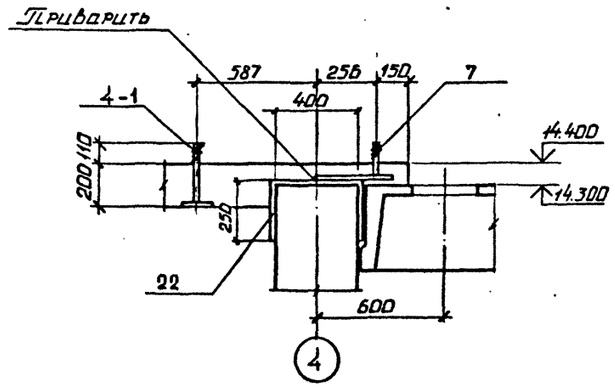

Привязан

Инв. №

				ТП 409-23-54.87 КЖ	
Г И П	Синопальников			Щебеночный завод по переработке однородных изверженных и метаморфических пород мощностью 1000 тыс.м³ в год	
Нач.отд.	Морозов			Перегрузочный узел с механизированным отбором проб и лабораторией	Стадия: Р; Лист: 29; Листов:
Н.контр.	Васильев				
Гл.констр.	Мартынов				
Рук.гр.	Кимельман				
Ст.инж.	Мурзина			Схема расположения монолитных участков и плит перекрытия на отм. 14.400 Узел 2. Сечения 6-6...11-11.	ГОССТРОЙ СССР ЛЕНИНГРАДСКИЙ ПРОМСТРОЙПРОЕКТ
Инженер	Фарафонова				

Согласовано

Инв. № подл. | Подпись и дата | Взам. инв. №

Рук. "А" Ушаков
Отдел № 10 Егоров

2356/4

Альбом V

Ум1

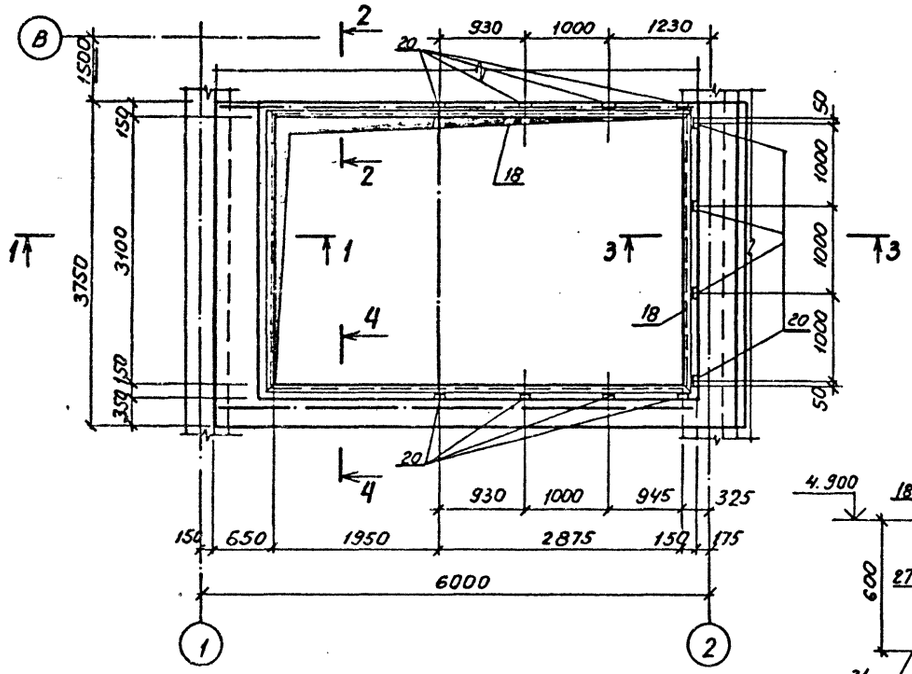

1-1

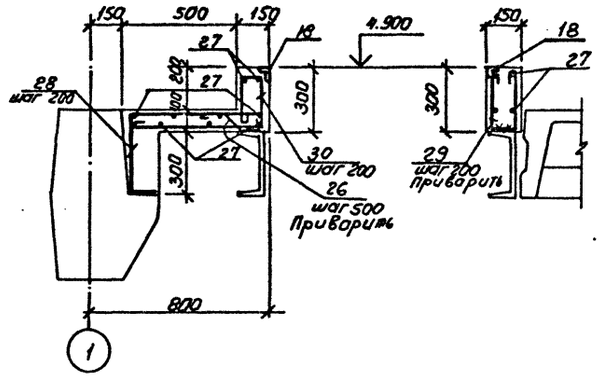

2-2

3-3

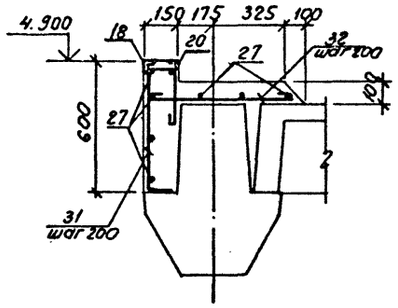

4-4

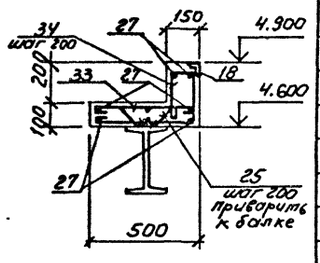

Ум 3

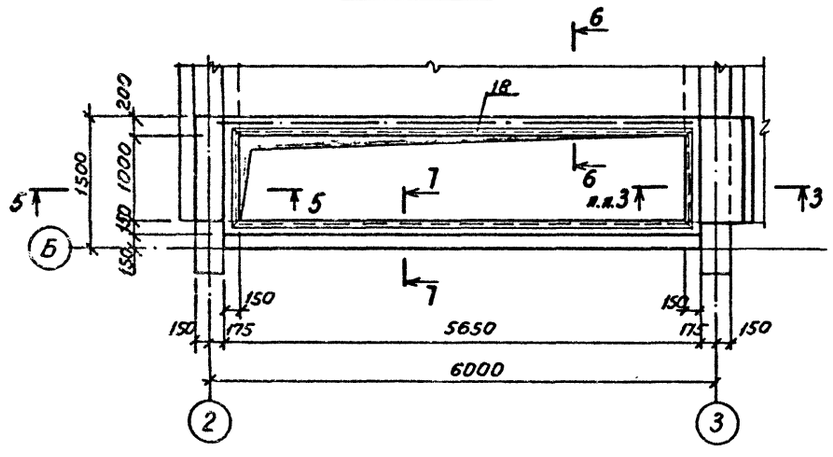

5-5

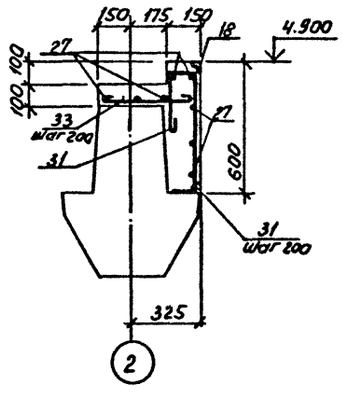

6-6

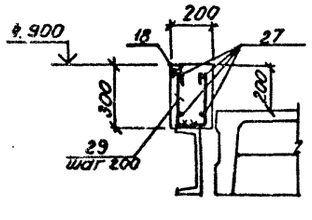

7-7

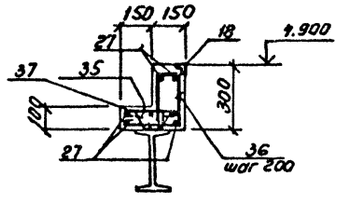

ВЕДОМОСТЬ ДЕТАЛЕЙ

Поз.	Эскиз
25	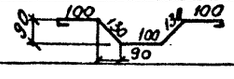
26	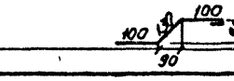

ВЕДОМОСТЬ ДЕТАЛЕЙ

Поз.	Эскиз
28	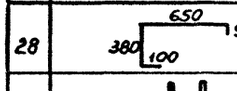
29	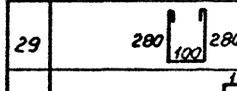
30	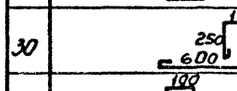
31	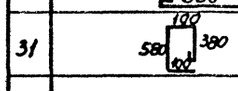
32	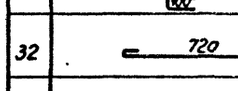
33	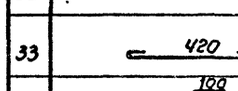
34	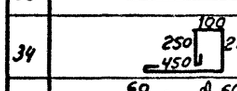
35	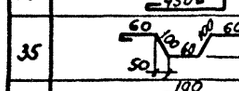
36	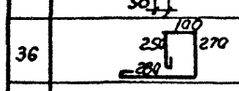
37	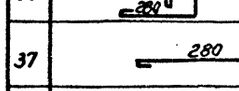

Спецификация к Ум1; Ум3.

Формат	Зона	Поз.	Обозначение	Наименование	Кол.	Примечание
				Ум1		
				Сборочные единицы		
		18	1.400-15. В1. 540-09	Изделие закладное МН548	16.3	м.п.
		20	1.400-15. В1. 510	МН501	12	
				Детали		масса ед.кг
		25*		А-I-6 ГОСТ 5781-82*, ℓ= 640	10	0.142
		26*		А-I-6 ГОСТ 5781-82*, ℓ= 370	7	0.082
		27		А-I-6 ГОСТ 5781-82*, ℓ= м.п.	120	0.222
		28*		А-I-6 ГОСТ 5781-82*, ℓ= 1220	16	0.271
		29*		А-I-6 ГОСТ 5781-82*, ℓ= 740	25	0.164
		30*		А-I-6 ГОСТ 5781-82*, ℓ= 1300	16	0.300
		31*		А-I-6 ГОСТ 5781-82*, ℓ= 1200	16	0.27
		32*		А-I-6 ГОСТ 5781-82*, ℓ= 800	16	0.18
		33*		А-I-6 ГОСТ 5781-82*, ℓ= 500	25	0.111
		34*		А-I-6 ГОСТ 5781-82*, ℓ= 1150	25	0.26
				Материалы		
				Бетон класса В15	1.14	м³
				Ум3		
				Сборочные единицы		
		18	1.400-15. В1. 540-09	Изделие закладное МН548	13.1	м.п.
				Детали		масса ед. кг
		27		А-I-6 ГОСТ 5781-82*, ℓ= м.п.	90	0.222
		29*		А-I-6 ГОСТ 5781-82*, ℓ= 740	29	0.164
		35*		А-I-6 ГОСТ 5781-82*, ℓ= 460	12	0.102
		36*		А-I-6 ГОСТ 5781-82*, ℓ= 980	29	0.218
		37*		А-I-6 ГОСТ 5781-82*, ℓ= 360	29	0.081
		31*		А-I-6 ГОСТ 5781-82*, ℓ=1200	12	0.266
		32*		А-I-6 ГОСТ 5781-82*, ℓ= 800	6	0.178
		33*		А-I-6 ГОСТ 5781-82*, ℓ= 500	6	0.111
				Материалы		
				Бетон класса В15	1.06	м³

Позиции со знаком * см. ведомость деталей.

1. Схему расположения монолитных участков см. на листе 21.
2. Ведомость расхода стали см. на листе 36.

Привязан

Инв.№

Взам. инв.№ | Подпись и дата | Инв.№ подл.

ГИП	Синопальников		ТП 409-23-54.87 КЖ
Нач.отд	Морозов		ЩЕБЕНОЧНЫЙ ЗАВОД ПО ПЕРЕРАБОТКЕ ОДНОРОДНЫХ ИЗВЕРЖЕННЫХ И МЕТАМОРФИЧЕСКИХ ПОРОД МОЩНОСТЬЮ 1000 тыс м³ В ГОД
Н.контр.	Васильев		Перегрузочный узел с механизированным отбором проб и лабораторией
Гл.констр.	Мартынов		Стадия Р; Лист 30; Листов
Рук.гр.	Кимельман		Монолитные участки Ум1; Ум3.
Ст.инж.	Мурзина		ГОССТРОЙ СССР ЛЕНИНГРАДСКИЙ ПРОМСТРОЙНИИПРОЕКТ
Ст.инж.	Понизовская		

2356/4

Ум 2

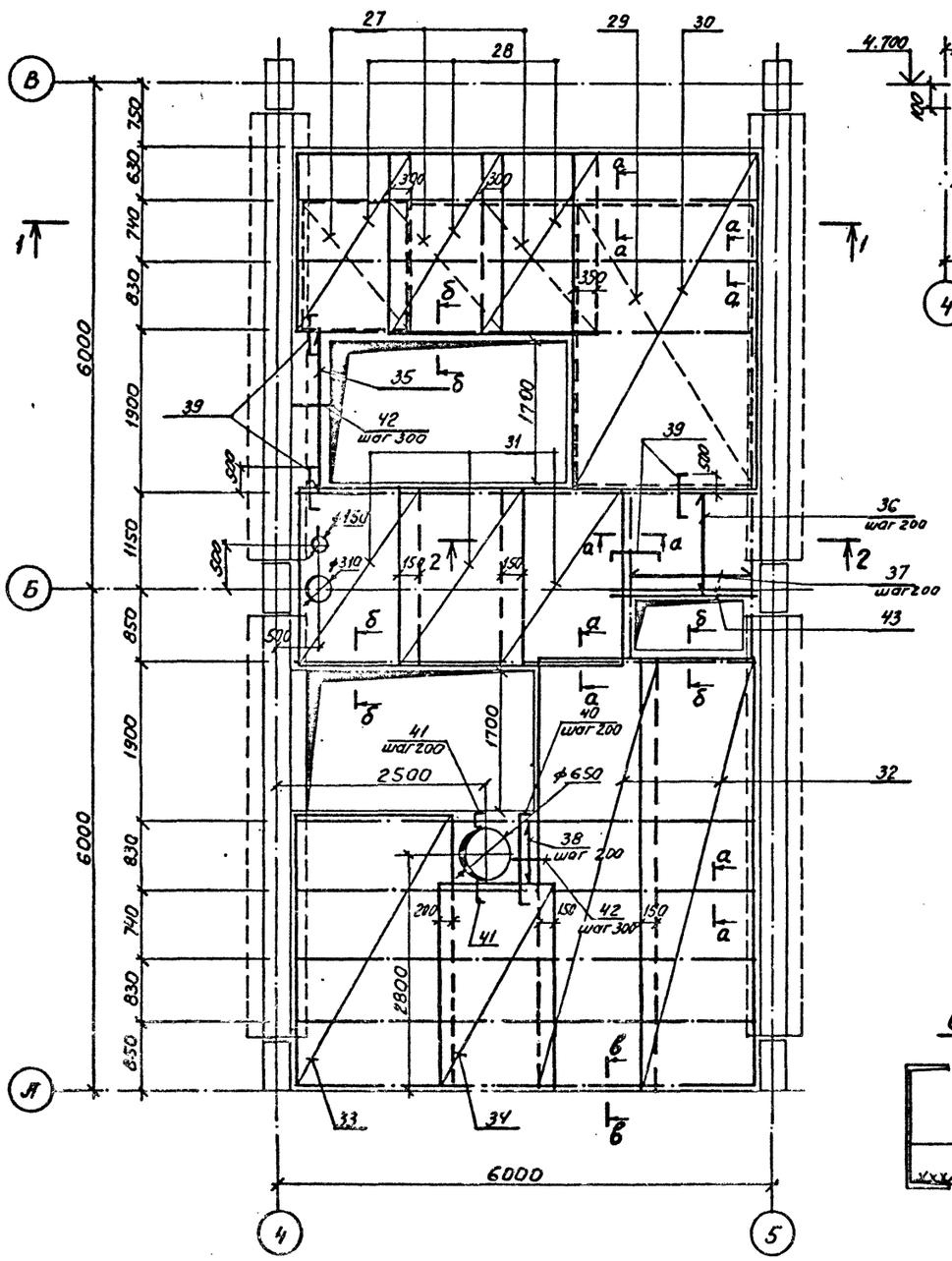

1–1

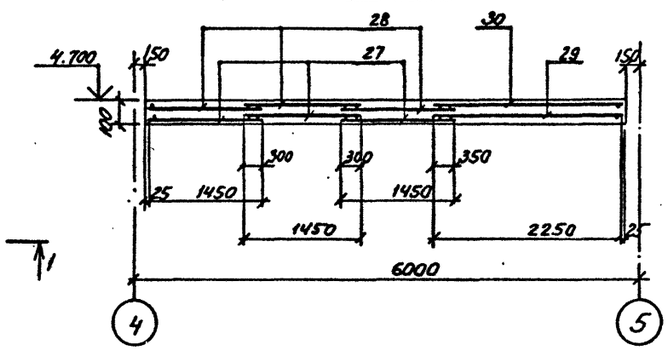

2–2

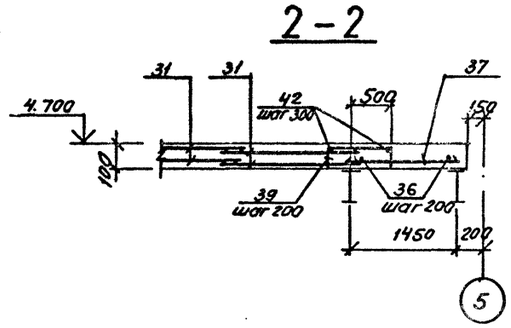

в–в

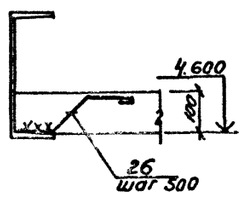

ВЕДОМОСТЬ ДЕТАЛЕЙ

Поз.	Эскиз
25	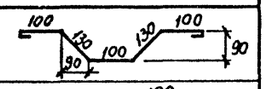
26	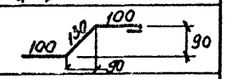
39	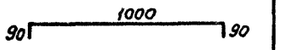
40	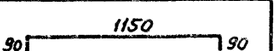
41	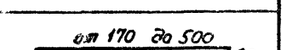

Спецификация к Ум 2

Формат	Зона	Поз.	Обозначение	Наименование	Кол.	Примечание
				Сборочные единицы		
				Изделия закладные		
		11	ТП кжси-мс1	МН4	2	2.5 кг
		3	ТП кжси-мн5	МН5	12	2.2
		4	ТП кжси-мн5	МН7	10	1.3
		5	ТП кжси-мн5	МН8	24	1.7
		14	1.400-15 Вып. 120-05	МН105-6	6	1.6
				Сетки арматурные		
		27	ГОСТ 8478-81	С $\frac{10AIII-200}{4Bp1-(5*300)+200}$ 1450×1750	3	
		28	ГОСТ 8478-81	С $\frac{10AIII-200}{4Bp1-(7*300)+100}$ 1450×2250	3	
		29	ГОСТ 8478-81	С $\frac{10AIII-200}{4Bp1-300}$ 2250×3650	1	
		30	ГОСТ 8478-81	С $\frac{10AIII-200}{4Bp1-300}$ 2250×4250	1	
		31	ГОСТ 8478-81	С $\frac{10AIII-200}{4Bp1-300}$ 1450×2150	6	
		32	ГОСТ 8478-81	С $\frac{10AIII-200}{4Bp1-300}$ 1450×5150	4	
		33	ГОСТ 8478-81	С $\frac{10AII-200}{4Bp1-(10*300)+200}$ 1850×3250	2	
		34	ГОСТ 8478-81	С $\frac{10AIII-200}{4Bp1-300}$ 1450×2450	2	
				Детали		масса ед. кг
		25*		А-I-6 ГОСТ 5781-82*, ℓ = 640	82	0.142
		26*		А-I-6 ГОСТ 5781-82*, ℓ = 370	72	0.082
		35		А-III-10 ГОСТ 5781-82*, ℓ = 2000	3	1.234
		36		А-III-10 ГОСТ 5781-82*, ℓ = 1350	8	0.833
		37		А-III-10 ГОСТ 5781-82*, ℓ = 1600	7	0.987
		38		А-III-10 ГОСТ 5781-82*, ℓ = 1000	4	0.617
		39*		А-III-10 ГОСТ 5781-82*, ℓ = 1180	21	0.728
		40*		А-III-10 ГОСТ 5781-82*, ℓ = 1330	4	0.821
		41*		А-III-10 ГОСТ 5781-82*, ср. ℓ = 520	8	0.321
		42		А-I-6 ГОСТ 5781-82*, ℓ - м.п.	30	0.222
		43		А-III-16 ГОСТ 5781-82*, ℓ = 2000	2	3.156
				Материалы		
				Бетон класса В15	5,6	м³

Позиции со знаком * см. ведомость деталей.

а–а

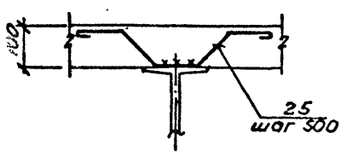

б–б

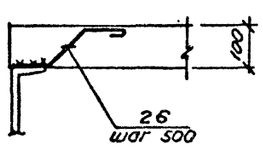

1. Схему расположения Ум 2 см. на листе 21.
2. Арматуру, попадающую в отверстия, обрезать по месту.
3. Ведомость расхода стали см. на листе 36.

Привязан

Инв.№

ТП 409-23-54.87 КЖ			
Г И П	Синопальников		
Нач.отд.	Морозов		
Н.контр.	Васильев		
Гл.констр.	Мартынов		
Рук.гр.	Кимельман		
Ст.инж.	Мурзина		
Ст.инж.	Понизовская		
ЩЕБЕНОЧНЫЙ ЗАВОД ПО ПЕРЕРАБОТКЕ ОДНОРОДНЫХ ИЗВЕРЖЕННЫХ И МЕТАМОРФИЧЕСКИХ ПОРОД МОЩНОСТЬЮ 1000 тыс.м³ В ГОД			
Перегрузочный узел с механизированным отбором проб и лабораторией		Стадия: Р	Лист: 31	Листов:
Монолитный участок Ум 2.		ГОССТРОЙ СССР ЛЕНИНГРАДСКИЙ ПРОМСТРОЙПРОЕКТ		

Инв. № подл. | Подпись и дата | Взам. инв. №

Ум 4

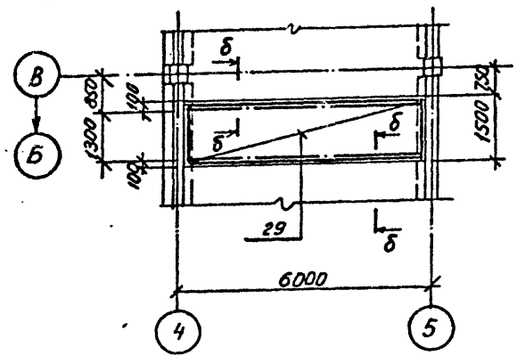

Ум 6

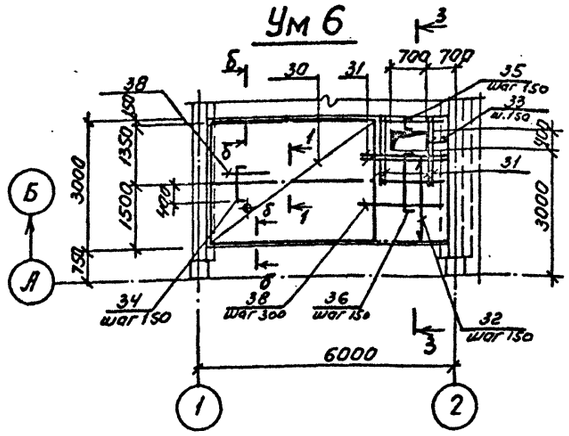

Ведомость деталей

Поз.	Эскиз
25	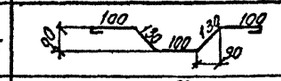
26	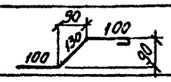
34	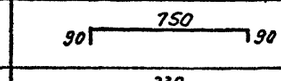
35	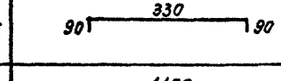
36	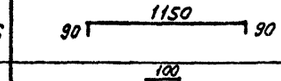
37	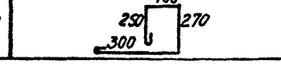

Спецификация к Ум 4 и Ум 6

Формат	Зона	Поз.	Обозначение	Наименование	Кол.	Примечание
				Ум 4		
				Сборочные единицы		
		4	ТП КЖИ МН5	Изделие закладное МН7	2	
				Сетка арматурная		
		29	ГОСТ 8478-81	С $\frac{4Вр1-200}{6АIII-200}$ 1450×5650	1	
				Детали		масса ед. кг
		26		А-I-6 ГОСТ 5781-82*, ℓ=370	24	0.082
				Материалы		
				Бетон класса В15	0.86	м³
				Ум 6		
				Сборочные единицы		
				Изделие закладное		
		6	ГОСТ 24379.1-80	Болт 2.1 М20×600ВСт3кп2	4	
		15	1.400-15.81.130-05	МН 117-6	4	
				Сетка арматурная		
		30	ГОСТ 8478-81	С $\frac{4Вр1-200}{8АIII-150}$ 2850×4250	1	
				Детали		масса ед. кг
		25*		А-I-6 ГОСТ 5781-82*, ℓ=640	12	0.142
		26*		А-I-6 ГОСТ 5781-82*, ℓ=370	24	0.082
		31		А-III-16 ГОСТ 5781-82*, ℓ=1750	6	2.762
		32		А-III-8 ГОСТ 5781-82*, ℓ=2200	9	0.869
		33		А-III-8 ГОСТ 5781-82*, ℓ=530	4	0.209
		34*		А-III-8 ГОСТ 5781-82*, ℓ=930	30	0.370
		35*		А-III-8 ГОСТ 5781-82*, ℓ=510	9	0.202
		36*		А-III-8 ГОСТ 5781-82*, ℓ=1330	9	0.525
		37*		А-I-6 ГОСТ 5781-82*, ℓ=1000	14	0.222
		38		А-I-6 ГОСТ 5781-82*, ℓ= м.п.	40	0.222
				Материалы		
				Бетон класса В15	1.77	м³

Ум 5

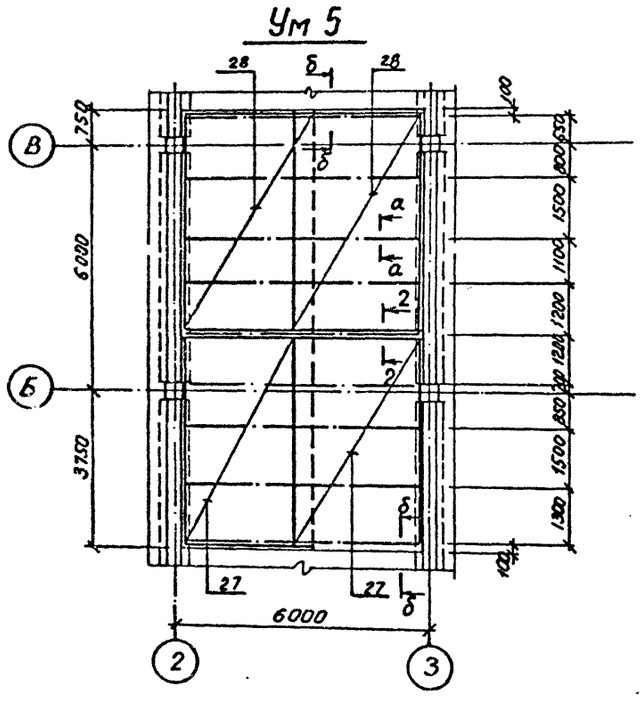

Спецификация к Ум 5

Формат	Зона	Поз.	Обозначение	Наименование	Кол.	Примечание
				Ум 5		
				Сборочные единицы		
				Изделие закладное		
		5	ТП КЖИ МН5	МН7	50	
		19	ГОСТ 3262-75*	Труба 50×3,5; ℓ=200	6	
				Сетка арматурная		
		27	ГОСТ 8478-81	С $\frac{6АIII-200}{4Вр-I-300}$ 3050×5150	4	
		28	ГОСТ 8478-81	С $\frac{6АIII-200}{4Вр-I-(17×300)+200}$ 3050×5350	4	
				Детали		
		25*		А-I-6 ГОСТ 5781-82*, ℓ=640	84	0.142
		26*		А-I-6 ГОСТ 5781-82* ℓ=370	24	0.082
				Материалы		
				Бетон класса В15	6,0	м³

Позиции со знаком * см. ведомость деталей.

1-1

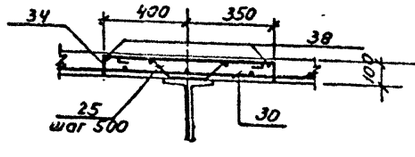

2-2

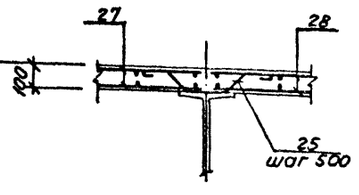

3-3

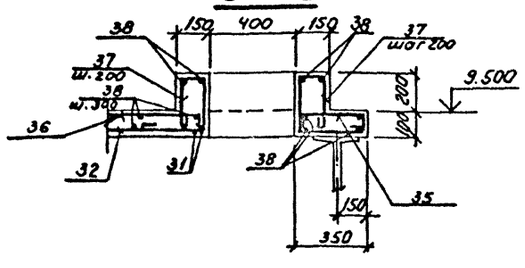

1. Ведомость расхода стали см. на листе 36.
2. Схему расположения Ум4 и Ум6 см. на листе 24
3. Сечения а-а, б-б см. на листе 31.

Привязан

Инв.№

Инв.№ подл. | Подпись и дата | Взам. инв.№

ТП 409-23-54.87 КЖ			
ГИП	Синопальников		Щебеночный завод по переработке однородных изверженных и метаморфических пород мощностью 1000 тыс м³ в год
Нач.отд	Морозов		
Н.контр.	Васильев		Перегрузочный узел с механизированным отбором проб и лабораторией
Гл.констр.	Мартынов		Стадия: Р; Лист: 32; Листов:
Рук.гр.	Кимельман		Монолитные участки Ум4... Ум6.
Ст.инж.	Мурзина		Госстрой СССР Ленинградский Промстройпроект
Ст.инж	Понизовская		

Альбом 4

Ум 7

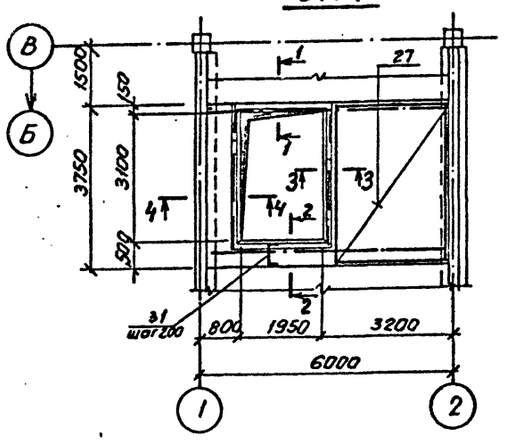

1–1

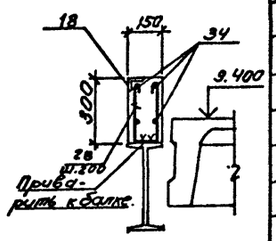

2–2

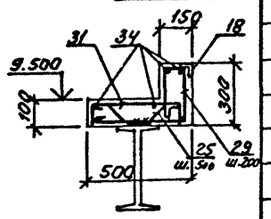

3–3

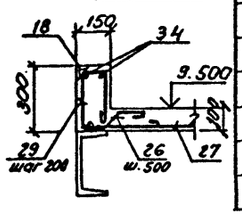

Ум 8

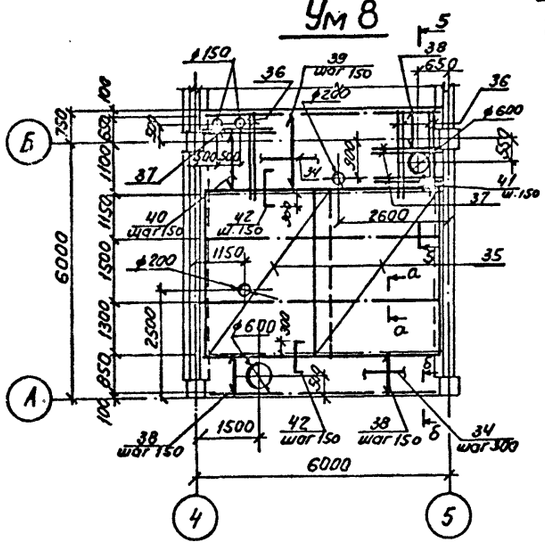

4–4

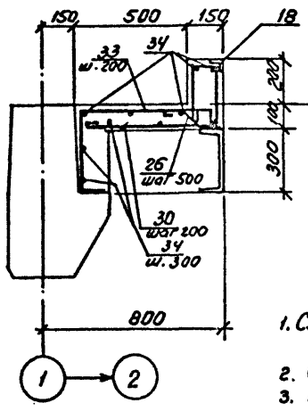

5–5

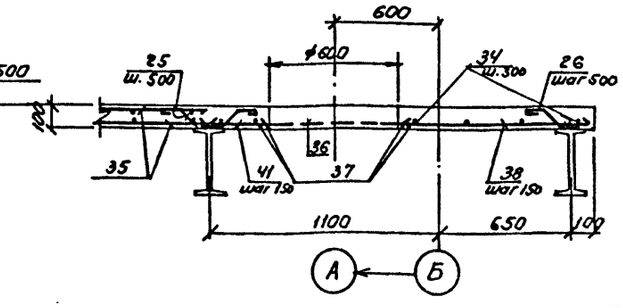

Ум 9

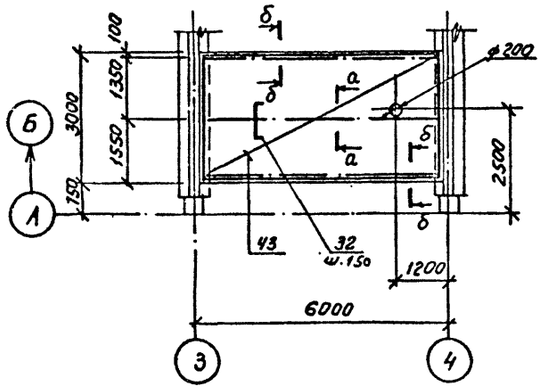

1. Схему расположения Ум7; Ум8; Ум9 см. на листе 24
2. Сечения а-а; б-б см. на листе 31.
3. Ведомость расхода стали см. на листе 36.

Спецификация к Ум7; Ум8

Формат	Зона	Поз.	Обозначение	Наименование	Кол.	Примечание
				Ум 7		
				Сборочные единицы		
		18	1.400-15. В1. 540-09	Изделие закладное МН548	10.5	т.п.
				Сетка арматурная		
		27	ГОСТ 8478-81	С $\frac{8AIII-200}{8AIII-200}$ 3050×3650	1	
				Детали		масса ед. кг
		25*		A-I-6 ГОСТ 5781-82*, ℓ=640	12	0.142
		26*		A-I-6 ГОСТ 5781-82*, ℓ=370	14	0.082
		28*		A-I-6 ГОСТ 5781-82*, ℓ=710	10	0.164
		29*		A-I-6 ГОСТ 5781-82*, ℓ=1150	26	0.255
		30*		A-I-6 ГОСТ 5781-82*, ℓ=1300	16	0.30
		31*		A-III-8 ГОСТ 5781-82*, ℓ=650	10	0.257
		33*		A-I-6 ГОСТ 5781-82*, ℓ=1220	16	0.271
		34		A-I-6 ГОСТ 5781-82*, ℓ=м.п.	68	0.222
				Материалы		
				Бетон класса В15	2.05	м³
				Ум 8		
				Сборочные единицы		
				Изделие закладное		
		6	ГОСТ 24379.1-80	Болт 2.1 М20×600 ВСт3кп2	8	
		14	1.400-15. В1. 120-05	МН 105-6	8	

Спецификация к Ум8; Ум9

Формат	Зона	Поз.	Обозначение	Наименование	Кол.	Примечание
				Сетка арматурная		
		35	ГОСТ 8478-81	С $\frac{8AIII-150}{4Bp-1-200}$ 3050×4050	4	
				Детали		масса ед. кг
		25*		A-I-6 ГОСТ 5781-82*, ℓ=640	48	0.142
		26*		A-I-6 ГОСТ 5781-82*, ℓ=370	24	0.082
		36		A-III-16 ГОСТ 5781-82*, ℓ=2000	6	3.156
		37		A-III-16 ГОСТ 5781-82*, ℓ=1400	6	2.209
		38		A-III-8 ГОСТ 5781-82*, ℓ=980	40	0.387
		39		A-III-8 ГОСТ 5781-82*, ℓ=1900	27	0.751
		40		A-III-8 ГОСТ 5781-82*, ℓ=1550	7	0.612
		41		A-III-8 ГОСТ 5781-82*, ℓ=300	5	0.119
		42*		A-III-8 ГОСТ 5781-82*, ℓ=780	74	0.308
		34		A-I-6 ГОСТ 5781-82*, ℓ=м.п	85	0.222
				Материалы		
				Бетон класса В15	3.73	м³
				Ум 9		
				Сборочные единицы		
				Изделие закладное		
		6	ГОСТ 24379.1-80	Болт 2.1 М20×600 ВСт3кп2	4	
				Сетка арматурная		
		43	ГОСТ 8478-81	С $\frac{4Bp-1-(14\times200)+100}{8AIII-150}$ 2950×5850	1	
				Детали		масса ед. кг
		25*		A-I-6 ГОСТ 5781-82*, ℓ=640	12	0.142
		26*		A-I-6 ГОСТ 5781-82*, ℓ=370	24	0.082
		34		A-I-6 ГОСТ 5781-82* ℓ-м.п.	28	0.222
		32*		A-III-8 ГОСТ 5781-82, ℓ=980	39	0.387
				Материалы		
				Бетон класса В15	1.71	м³

Позиции со знаком * см. ведомость деталей.

ВЕДОМОСТЬ ДЕТАЛЕЙ

Поз.	Эскиз
25	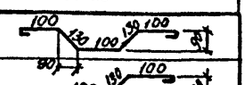
26	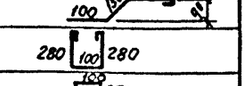
28	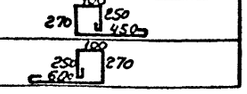
29	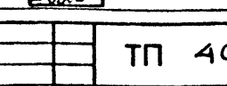
30	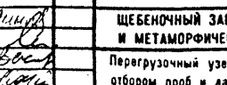

ВЕДОМОСТЬ ДЕТАЛЕЙ

Поз.	Эскиз
31	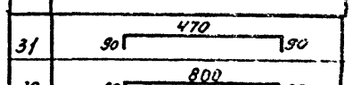
32	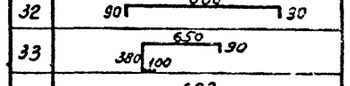
33	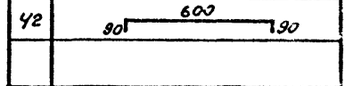
42	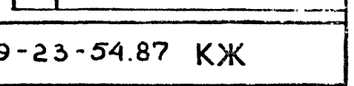

Привязан

Инв. №

ГИП	Синопальников	
Нач.отд	Морозов	
Н.контр.	Васильев	
Гл.констр.	Мартынов	
Рук.гр.	Кимельман	
Ст.инж.	Мурзина	
Ст.инж.	Понизовская	

ТП 409-23-54.87 КЖ

ЩЕБЕНОЧНЫЙ ЗАВОД ПО ПЕРЕРАБОТКЕ ОДНОРОДНЫХ ИЗВЕРЖЕННЫХ И МЕТАМОРФИЧЕСКИХ ПОРОД МОЩНОСТЬЮ 1000 тыс.м³ В ГОД

Перегрузочный узел с механизированным отбором проб и лабораторией

Монолитные участки Ум7... Ум9.

Стадия	Лист	Листов
Р	33	

ГОССТРОЙ СССР ЛЕНИНГРАДСКИЙ ПРОМСТРОЙПРОЕКТ

Взам. инв. № | Подпись и дата | Инв. № подл.

2356/4

Ум 10

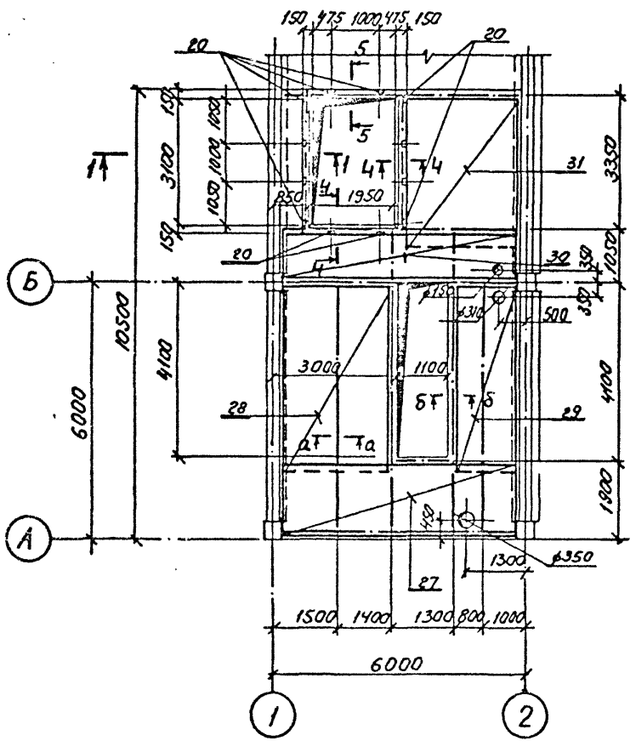

Ум 11

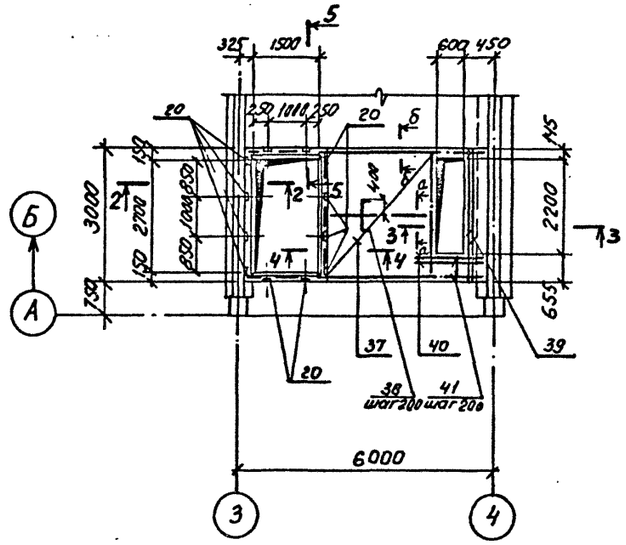

Ум 13

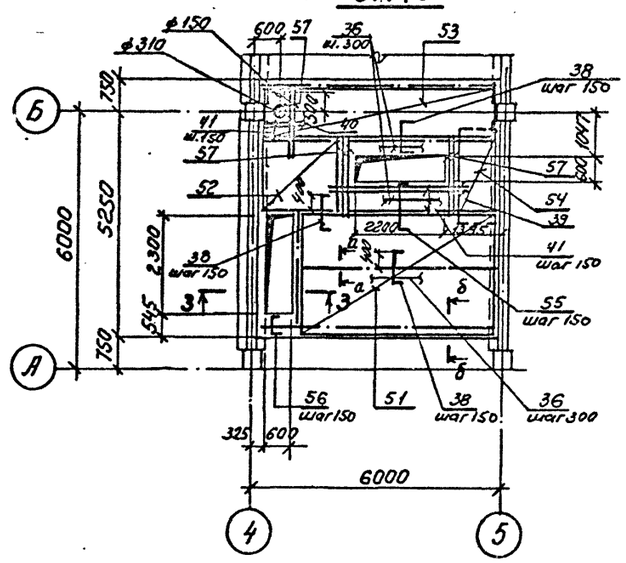

1-1

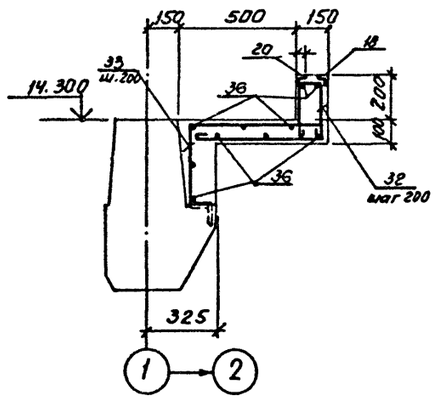

2-2

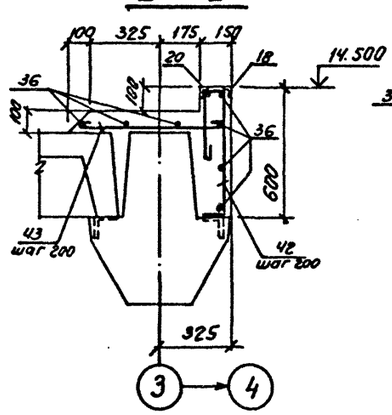

3-3

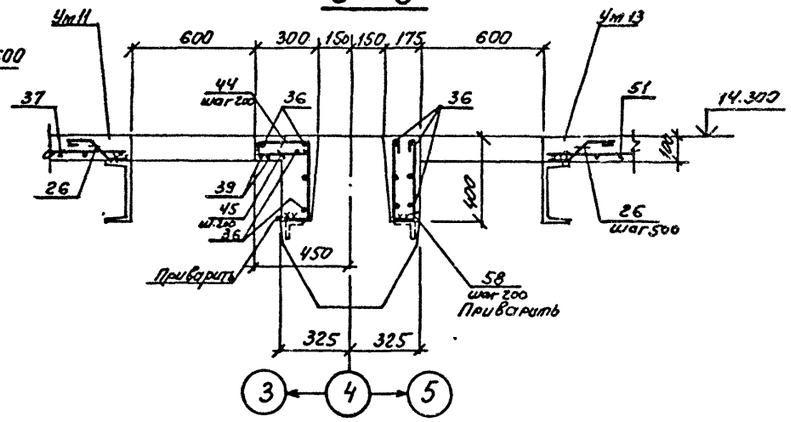

Ум 12

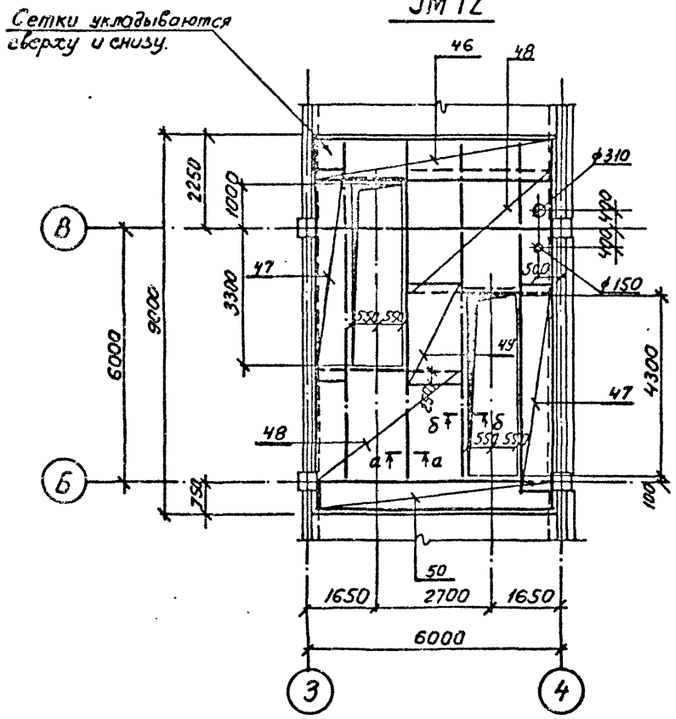

4-4

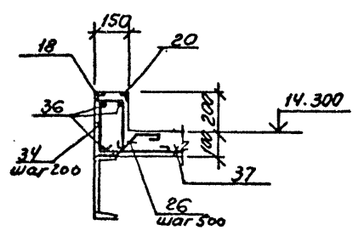

5-5

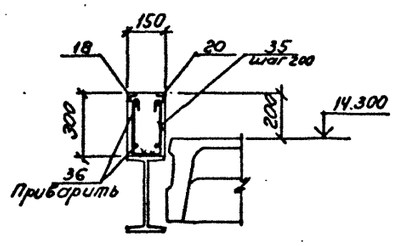

1. Схему расположения Ум 10, Ум 11, Ум 12, Ум 13 см. на листе 27
2. Спецификацию к монолитным участкам см. на листе 35.
3. Ведомость расхода стали см. на листе 36.
4. Сечения а-а, б-б см. на листе 31.

Привязан

Инв. №

Взам. инв. №

Подпись и дата

Инв. № подл.

ТП 409-23-54.87 КЖ			
ГИП	Синопальников		
Нач.отд.	Морозов		
Н.контр.	Васильев		
Гл.констр.	Мартынов		
Рук.гр.	Кимельман		
Ст.инж.	Мурзина		
Ст.инж.	Понизовская		
ЩЕБЕНОЧНЫЙ ЗАВОД ПО ПЕРЕРАБОТКЕ ОДНОРОДНЫХ ИЗВЕРЖЕННЫХ И МЕТАМОРФИЧЕСКИХ ПОРОД МОЩНОСТЬЮ 1000 тыс.м³ В ГОД			
Перегрузочный узел с механизированным отбором проб и лабораторией		Стадия: Р	Лист: 34	Листов:
Монолитные участки Ум 10... Ум 13. Лист 1.		ГОССТРОЙ СССР ЛЕНИНГРАДСКИЙ ПРОМСТРОЙПРОЕКТ	

Альбом 4

Спецификация к Ум 10

Формат	Зона	Поз.	Обозначение	Наименование	Кол.	Примечание
				Ум 10		
				Сборочные единицы		
				Изделие закладное		
		4	ТП КЖИ МН5	МН7	2	
		5	ТП КЖИ МН5	МН8	12	
		18	1.400-15. В1. 540-09	МН548	10,5	м.п.
		20	1.400-15. В1. 510	МН501	12	
		4-1	ТП КЖИ МН5	МН9	4	
				Сетка арматурная		
		27	ГОСТ 8478-81	С $\frac{6А III-200}{4Вр1-200}$ 1850×5650	2	
		28	ГОСТ 8478-81	С $\frac{4Вр1-200}{6А III-200}$ 2850×4250	2	
		29	ГОСТ 8478-81	С $\frac{4Вр1-200}{6А III-200}$ 1650×4250	2	
		30	ГОСТ 8478-81	С $\frac{4Вр1-200}{6А III-200}$ 1050×5650	2	
		31	ГОСТ 8478-81	С $\frac{6А III-200}{6А III-200}$ 3050×3450	2	
				Детали		масса ед. кг
		25*		А-I-6 ГОСТ 5781-82*, ℓ=640	70	0.142
		26*		А-I-6 ГОСТ 5781-82*, ℓ=370	50	0.082
		32*		А-I-6 ГОСТ 5781-82*, ℓ=1300	16	0.300
		33*		А-I-6 ГОСТ 5781-82*, ℓ=1220	16	0.271
		34*		А-I-6 ГОСТ 5781-82*, ℓ=1000	26	0.222
		35*		А-I-6 ГОСТ 5781-82*, ℓ=740	10	0.164
		36		А-I-6 ГОСТ 5781-82*, ℓ-м.п.	60	0.222
				Материалы		
				Бетон класса В15	5.45	$м^3$

ВЕДОМОСТЬ ДЕТАЛЕЙ

Поз.	Эскиз
32	100; 250; 270; 500
33	650; 90; 380; 100
34	100; 250; 270; 300
35	280; 100; 280
38	90; 800; 90
42	100; 400; 580; 100
25	100; 130; 90; 100; 130; 100
26	100; 130; 100

ВЕДОМОСТЬ ДЕТАЛЕЙ

Поз.	
43	720
44	80; 280; 100; 380
45	280
55	90; 1000; 90
56	90; 500; 90
58	380; 100; 380

Спецификация к Ум 11; Ум 12.

Формат	Зона	Поз.	Обозначение	Наименование	Кол.	Примечание
				Ум 11		
				Сборочные единицы		
				Изделие закладное		
		15	1.400-15. В1. 130-11	МН118-6	4	
		18	1.400-15. В1. 540-09	МН-548	8.8	м.п.
		20	1.400-15. В1. 510	МН501	12	
				Сетка арматурная		
		37	ГОСТ 8478-81	С $\frac{6А III-200}{6А III-(14×200)+100}$ 3050×2950	1	
				Детали		масса ед. кг
		25*		А-I-6 ГОСТ 5781-82*, ℓ=640	7	0.142
		26*		А-I-6 ГОСТ 5781-82*, ℓ=370	30	0.082
		34*		А-I-6 ГОСТ 5781-82*, ℓ=1000	15	0.222
		35*		А-I-6 ГОСТ 5781-82*, ℓ=740	16	0.164
		36		А-I-6 ГОСТ 5781-82*, ℓ-м.п.	75	0.222
		38*		А-III-6 ГОСТ 5781-82*, ℓ=980	16	0.218
		39		А-III-16 ГОСТ 5781-82*, ℓ=2980	2	4.703
		40		А-III-16 ГОСТ 5781-82*, ℓ=1400	2	2.210
		41		А-III-6 ГОСТ 5781-82*, ℓ=630	5	0.140
		42*		А-I-6 ГОСТ 5781-82*, ℓ=1220	15	0.271
		43*		А-I-6 ГОСТ 5781-82*, ℓ=800	15	0.178
		44*		А-I-6 ГОСТ 5781-82*, ℓ=850	12	0.189
		45*		А-I-6 ГОСТ 5781-82*, ℓ=360	12	0.080
				Материалы		
				Бетон класса В15	1.87	$м^3$
				Ум 12		
				Сборочные единицы		
				Изделие закладное		
		4/4-1	ТП КЖИ МН5	МН7; МН9.	6/4	
		5	ТП КЖИ МН5	МН8	24	
		7	ТП КЖИ МН3	МН3	4	
		11	ТП КЖИ МС1	МН4	3	
		22	ТП КЖ29	Лист $\frac{8×100 \text{ ГОСТ } 19903-74}{8 \text{ Ст3 кп2 ГОСТ } 535-79}$ ℓ=900	1	5.65
				Сетка арматурная		
		46	ГОСТ 8478-81	С $\frac{6А III-200}{4Вр1-200}$ 1250×5650	2	
		47	ГОСТ 8478-81	С $\frac{4Вр1-300}{6А III-200}$ 950×4650	4	
		48	ГОСТ 8478-81	С $\frac{6А III-200}{4Вр1-300}$ 2850×3650	4	
		49	ГОСТ 8478-81	С $\frac{4Вр1-300}{6А III-150}$ 1550×2150	2	
		50	ГОСТ 8478-81	С $\frac{4Вр1-200}{6А III-200}$ 850×5650	2	
				Детали		масса ед. кг
		25*		А-I-6 ГОСТ 5781-82*, ℓ=640	50	0.142

Спецификация к Ум 12; Ум 13.

Формат	Зона	Поз.	Обозначение	Наименование	Кол.	Примечание
				Ум12 (продолжение)		
		26*		А-I-6 ГОСТ 5781-82*, ℓ=370	70	0.082 кг
				Материалы		
				Бетон класса В15	4,19	$м^3$
				Ум 13		
				Сборочные единицы		
				Изделие закладное		
		15	1.400-15. В1. 130-05	МН117-6	4	
				Сетка арматурная		
		51	ГОСТ 8478-81	С $\frac{4Вр1-300}{6А III-150}$ 3050×4850	1	
		52	ГОСТ 8478-81	С $\frac{4Вр1-300}{6А III-150}$ 1550×2150	1	
		53	ГОСТ 8478-81	С $\frac{4Вр1-300}{6А III-150}$ 1550×5650	1	
		54	ГОСТ 8478-81	С $\frac{6А III-150}{4Вр1-300}$ 1250×1550	1	
				Детали		масса ед. кг
		25*		А-I-6 ГОСТ 5781-82*, ℓ=640	34	0.142
		26*		А-I-6 ГОСТ 5781-82*, ℓ=370	33	0.082
		36		А-I-6 ГОСТ 5781-82*, ℓ=м.п.	70	0.222
		38*		А-III-6 ГОСТ 5781-82*, ℓ=980	92	0.048
		39		А-III-16 ГОСТ 5781-82*, ℓ=2980	2	4.703
		40		А-III-16 ГОСТ 5781-82*, ℓ=1400	2	2.209
		41		А-III-6 ГОСТ 5781-82*, ℓ=630	15	0.140
		55*		А-III-6 ГОСТ 5781-82*, ℓ=1180	15	0.262
		56*		А-III-6 ГОСТ 5781-82*, ℓ=680	6	0.151
		57		А-III-16 ГОСТ 5781-82*, ℓ=1900	6	2.998
		58*		А-I-6 ГОСТ 5781-82*, ℓ=940	12	0.209
				Материалы		
				Бетон класса В15	3,27	$м^3$

Позиции со знаком * см. ведомость деталей.

1. Монолитные участки см. на листе 34.
2. Ведомость расхода стали см. на листе 36.

Привязан

Инв. №

Г И П	Синопальников	
Нач.отд.	Морозов	
Н.контр.	Васильев	
Гл.кон.стр.	Мартынов	
Рук.гр.	Кимельман	
Ст.инж.	Мурзина	
Ст.инж.	Понизовская	

ТП 409-23-54.87 КЖ

ЩЕБЕНОЧНЫЙ ЗАВОД ПО ПЕРЕРАБОТКЕ ОДНОРОДНЫХ ИЗВЕРЖЕННЫХ И МЕТАМОРФИЧЕСКИХ ПОРОД МОЩНОСТЬЮ 1000 тыс.$м^3$ В ГОД

Перегрузочный узел с механизированным отбором проб и лабораторией

Стадия	Лист	Листов
Р	35	

Монолитные участки Ум 10... Ум 13. Лист 2.

ГОССТРОЙ СССР ЛЕНИНГРАДСКИЙ ПРОМСТРОЙПРОЕКТ

Инв. № подл. | Подпись и дата | Взам. инв. №

2356/4

Альбом 4

Ведомость расхода стали на элемент, кг.

Марка элемента	Изделия арматурные													Изделия закладные																						
	Арматура класса													Арматура класса					Прокат марки											Метизы				Трубы			
	А-I			А-III						Вр-I			Всего	А-III					ВСт3кп2																	Всего	Общий расход
	ГОСТ 5781-82*			ГОСТ 5781-82*						ГОСТ 6727-80				ГОСТ 5781-82*					ГОСТ 19903-74						ГОСТ 8509-72				ГОСТ 24379.1-80				ГОСТ 3262-75			
	ф6		Итого	ф6	ф8	ф10	ф16		Итого	ф4Вр1		Итого		ф8	ф10	ф12		Итого	δ6	δ8	δ10	δ12		Итого	L 50×5	L 63×5		Итого	болт М20	болт М24		Итого	50×3,5	Итого		
Ум1	58.4		58.4										58.4	12.5				12.5							62.0	6.0		68.0							80.5	138.9
Ум2	22.5		22.5			352.8	6.3		359.1	30.9		30.9	412.5	0.6	0.4			1.0	3.0	7.0		21.7		31.7					8.5	54.6		63.1			95.8	508.3
Ум3	39.5		39.5										39.5	5.3				5.3							49.8			49.8							55.1	94.6
Ум4	2.0		2.0	9.4					9.4	4.1		4.1	15.5									1.2		1.2					1.7			1.7			2.9	18.4
Ум5	13.9		13.9	149.2					149.2	40.6		40.6	203.7									30.0		30.0					42.5			42.5	5.9	5.9	78.4	282.1
Ум6	15.7		15.7		51.1		16.6		67.7	5.8		5.8	89.2	0.4				0.4	7.6	1.6				9.2					10.2			10.2			19.8	109.0
Ум7	35.4		35.4		48.6				48.6				84.0	4.2				4.2							39.9			39.9							44.1	128.1
Ум8	27.7		27.7		197.8		32.2		230.0	23.1		23.1	280.8	0.8				0.8	4.0	3.2				7.2					20.4			20.4			28.4	309.2
Ум9	9.9		9.9		59.4				59.4	8.2		8.2	77.5																10.2			10.2			10.2	87.7
Ум10	43.9		43.9	131.5					131.5	34.1		34.1	209.5	10.2				10.2				10.8		10.8	39.9	6.0		45.9	5.1	14.7		19.8			86.7	296.2
Ум11	36.0		36.0	25.5			13.8		39.3				75.3	9.5		3.6		13.1		15.0	4.8			19.8	33.5	6.0		39.5							72.4	147.7
Ум12	12.9		12.9	107.7					107.7	34.0		34.0	154.6		0.8			0.8		14.9	7.6	19.3		41.8					10.2	29.4		39.6			82.2	236.8
Ум13	25.6		25.6	55.1			31.8		86.9	9.7		9.7	122.2	0.6				0.6	11.4	2.4				13.8											14.4	136.6
Ум14	17.5		17.5		10,2				10,2				25.7	5,0				5,0							33,2	10,8		44,0							49,0	76,7

Привязан

Инв. №

Г И П	Синопальников		
Нач.отд.	Морозов		
Н.контр.	Васильев		
Гл.констр.	Мартынов		
Рук.гр.	Кимельман		
Ст.инж.	Мурзина		
Ст.инж.	Понизовская		

ТП 409-23-54.87 КЖ

ЩЕБЕНОЧНЫЙ ЗАВОД ПО ПЕРЕРАБОТКЕ ОДНОРОДНЫХ ИЗВЕРЖЕННЫХ И МЕТАМОРФИЧЕСКИХ ПОРОД МОЩНОСТЬЮ 1000 тыс $м^3$ В ГОД

Перегрузочный узел с механизированным отбором проб и лабораторией

Стадия	Лист	Листов
Р	36	

Монолитные участки Ум1... Ум14. Ведомость расхода стали.

ГОССТРОЙ СССР ЛЕНИНГРАДСКИЙ ПРОМСТРОЙПРОЕКТ

Взам. инв. № | Подпись и дата | Инв. № подл.

2356/4

Альбом 4

Схема расположения плит покрытия

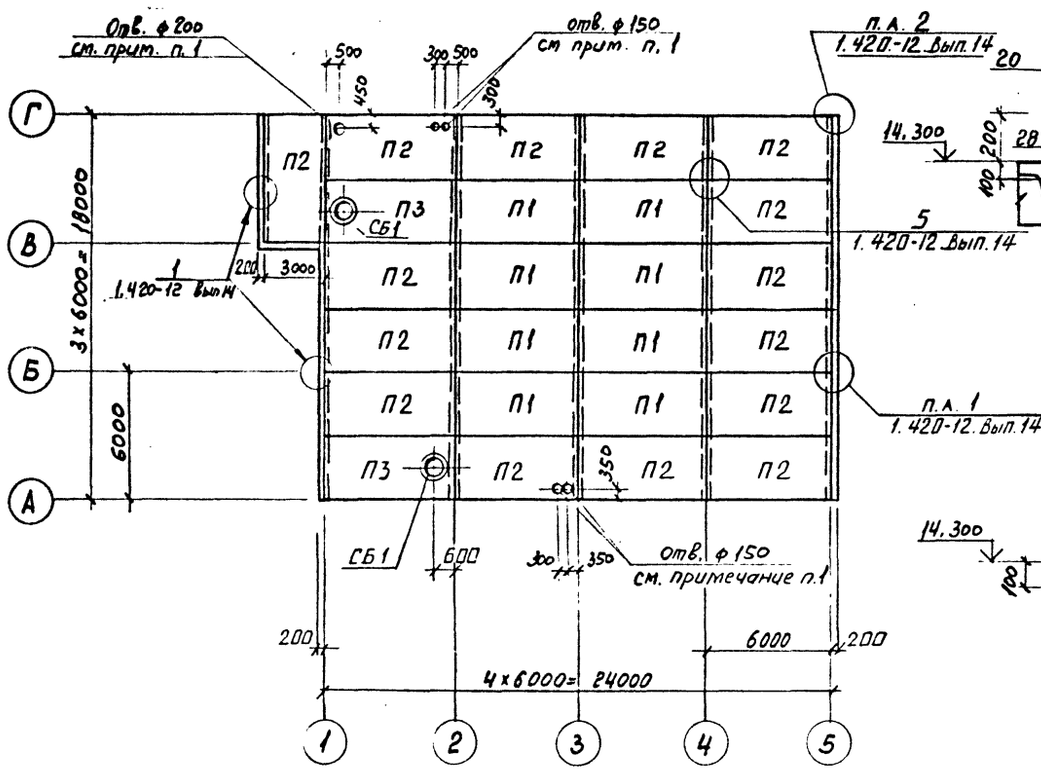

1 — 1

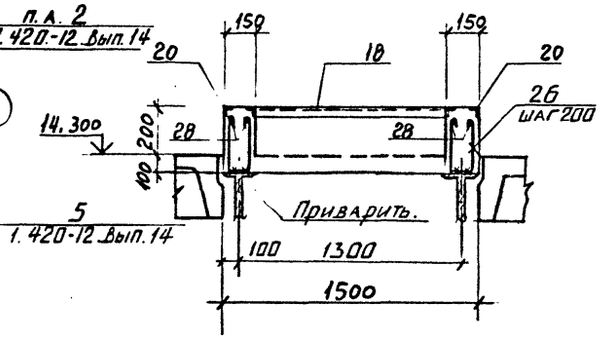

2 — 2

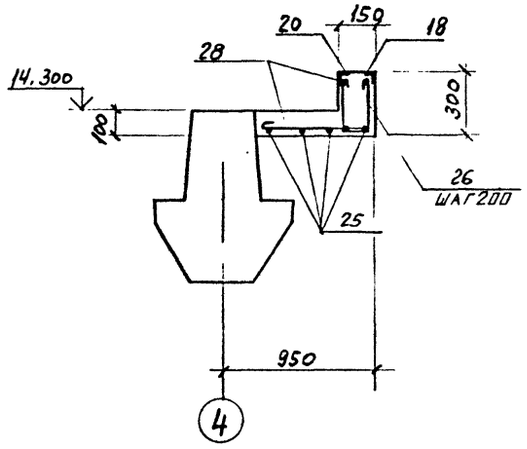

Ум 14

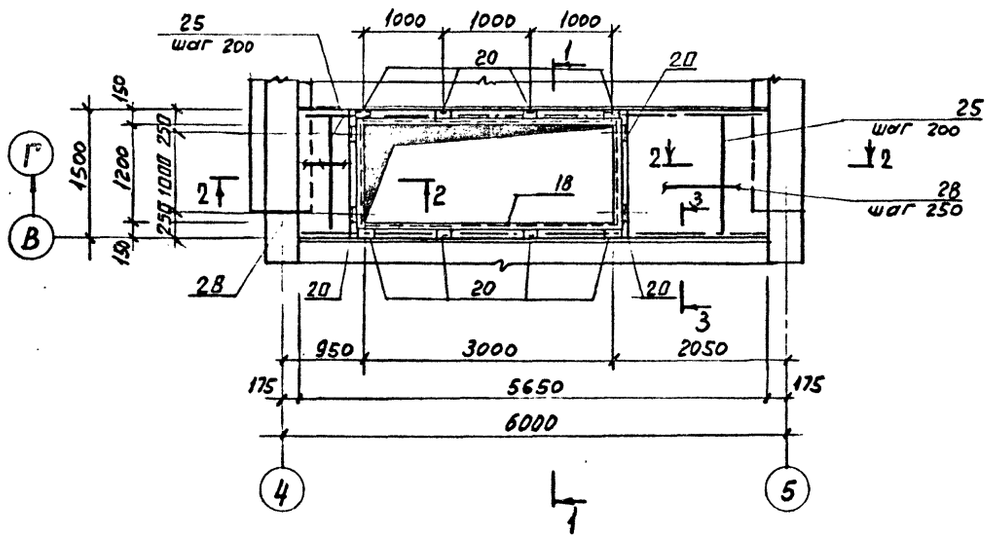

3 — 3

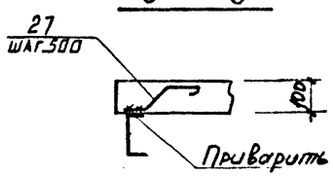

СПЕЦИФИКАЦИЯ ЭЛЕМЕНТОВ К СХЕМЕ РАСПОЛОЖЕНИЯ

Марка, поз.	Обозначение	Наименование	Кол.	Масса ед., кг	Примечание
		Плиты перекрытия			
П1	ГОСТ 22701.1-77	ПГ-2АтVIт-80МПЖ-200П	8	2950	
П2	1.465.1-10/82	ПГ-2АтVIт-а-80МПЖ-200П	15	2950	
П3	ГОСТ 22701.2-77	ПВ4-2АтVIт-а-80МПЖ-200П	2	3300	
СБ1	1,494-24 вып. 1	Стакан СБ4А-1	2	1500	
		Изделие соединительное			
ММ80	1.420-12 вып.16	ММ80	13	5,6	

СПЕЦИФИКАЦИЯ к Ум 14.

Формат	Зона	Поз.	Обозначение	Наименование	Кол.	Примечание
				Сборочные единицы		
		18	1,400-15 в.1 540-09	Изделие закладное МН549	8,8	м.п
		20	510	МН501	12	
				Детали		
		25		А-III-8 ГОСТ 5781-82 ℓ=1480	18	0,58
		26*		А-I-6 ℓ=750	46	0,17
		27*		А-I-6 ℓ=300	10	0,07
		28		А-I-6 –	40,0	м.п
				Материал		
				Бетон класса В15	0,70	м³

Позиции, обозначенные знаком*, см. ведомость деталей

1. Отверстия в плитах d=150 и d=200 пробить по месту.
2. Ведомость расхода стали см. лист 36.
3. Перед монтажом плит покрытия к балкам покрытия приварить металлические элементы по листам 24 и 33 КМ для крепления труб.

Привязан

Инв.№

ВЕДОМОСТЬ ДЕТАЛЕЙ

Поз.	Эскиз
26	280 100 280
27	50 100 100 70 70

Г И П	Синопальников	
Нач.отд	Морозов	
Н.контр.	Васильев	
Гл.констр.	Мартынов	
Рук.гр.	Кимельман	
Ст.инж.	Мурзина	
Инж.	Иванова	

ТП 409-23-54.87 КЖ

ЩЕБЕНОЧНЫЙ ЗАВОД ПО ПЕРЕРАБОТКЕ ОДНОРОДНЫХ ИЗВЕРЖЕННЫХ И МЕТАМОРФИЧЕСКИХ ПОРОД МОЩНОСТЬЮ 1000 тыс м³ В ГОД

Перегрузочный узел с механизированным отбором проб и лабораторией

Стадия	Лист	Листов
Р	37	

Схема расположения плит покрытия. Монолитный участок Ум 14

ГОССТРОЙ СССР ЛЕНИНГРАДСКИЙ ПРОМСТРОЙПРОЕКТ

Инв. № подл. | Подпись и дата | Взам. инв. №

2356/4

Альбом 4

Схема расположения опорных столбиков и балок на отм. 4,700

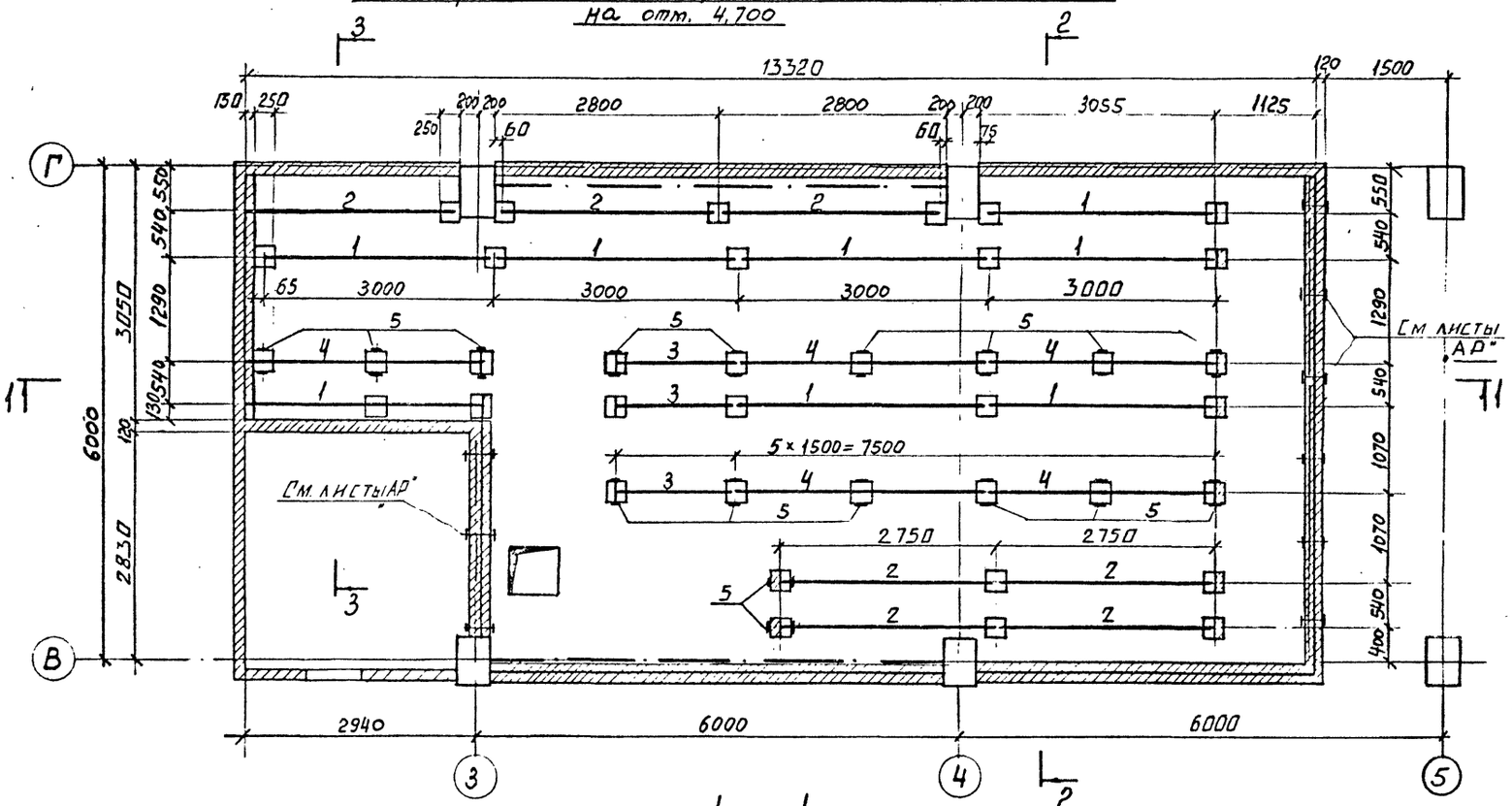

СПЕЦИФИКАЦИЯ ЭЛЕМЕНТОВ К СХЕМЕ РАСПОЛОЖЕНИЯ

Марка, поз.	Обозначение	Наименование	Кол.	Масса ед., кг	Примечание
		Перемычки			
1	ТП КЖИ ПР1	1ПР28-29.25.22у-1	10	410	
2		1ПР28-27.25.22у-1	5	374	
3		1ПР28-18.25.22у-1	3	250	
4		1ПР28-29.25.22у-2	5	410	
		Изделие закладное			
5	ТП КЖИ МН2	МН2	17	2,0	
		Материал			
		Кирпич марки М75	1,70	м³	

1. Схему расположения плит перекрытия см. лист 21.

Привязан

Инв. №

ТП 409-23-54.87 КЖ			
ГИП	Синопальников		
Нач.отд	Морозов		
Н.контр.	Васильев		
Гл.констр.	Мартынов		
Рук.гр.	Кимельман		
Ст.инж.	Мурзина		
Инженер	Иванова		
ЩЕБЕНОЧНЫЙ ЗАВОД ПО ПЕРЕРАБОТКЕ ОДНОРОДНЫХ ИЗВЕРЖЕННЫХ И МЕТАМОРФИЧЕСКИХ ПОРОД МОЩНОСТЬЮ 1000 тыс м³ В ГОД			
Перегрузочный узел с механизированным отбором проб и лабораторией	Стадия: Р	Лист: 38	Листов:
Схема расположения опорных столбиков и балок на отм. 4,700	ГОССТРОЙ СССР ЛЕНИНГРАДСКИЙ ПРОМСТРОЙПРОЕКТ		

Согласовано

Инв. № подл. | Подпись и дата | Взам. инв. № | Гл. инж. проекта Шапиро | Рук. гр. АР Пастанская | Отдел №18 Гимакова

2356/4

Схема расположения опорных столбиков и балок на отм. 9,500

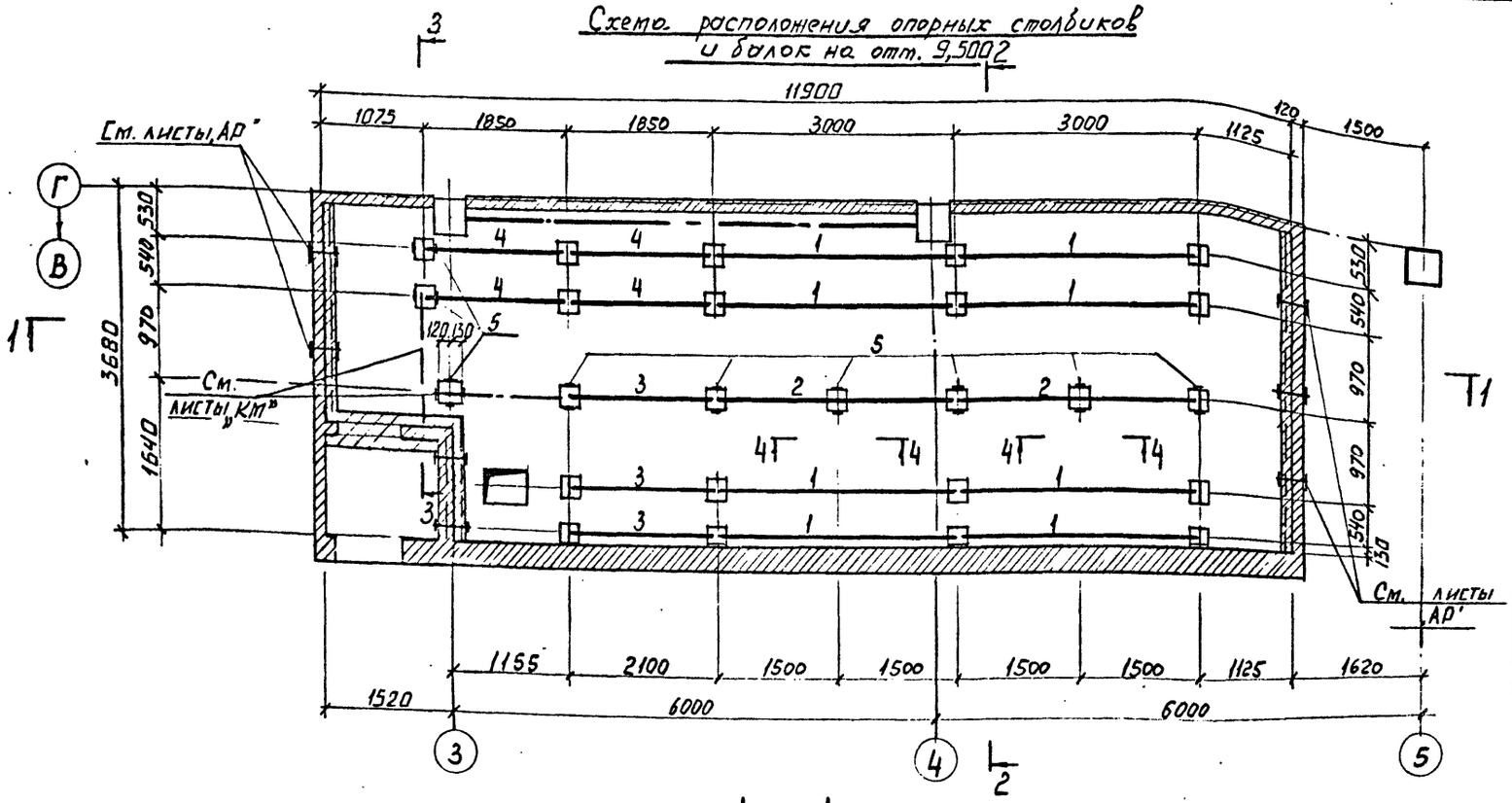

1 — 1

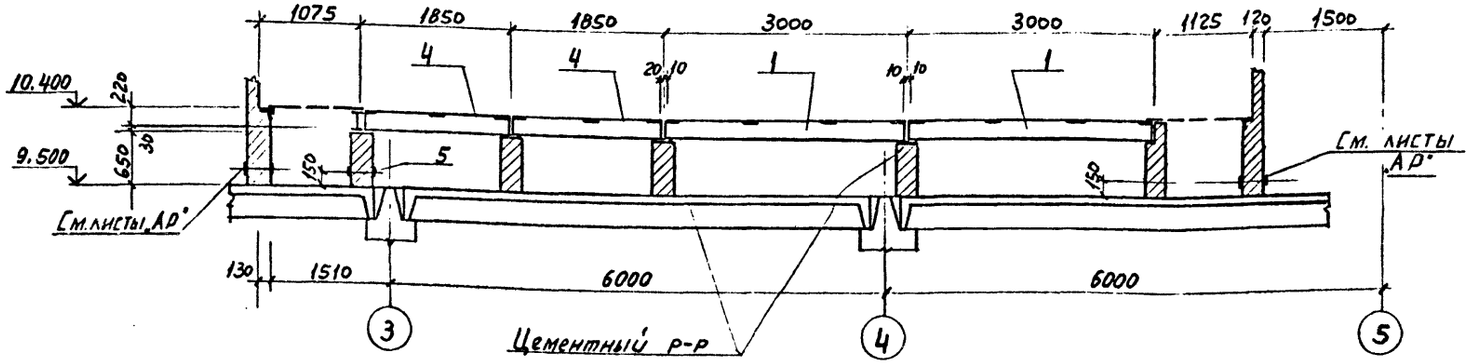

2 — 2

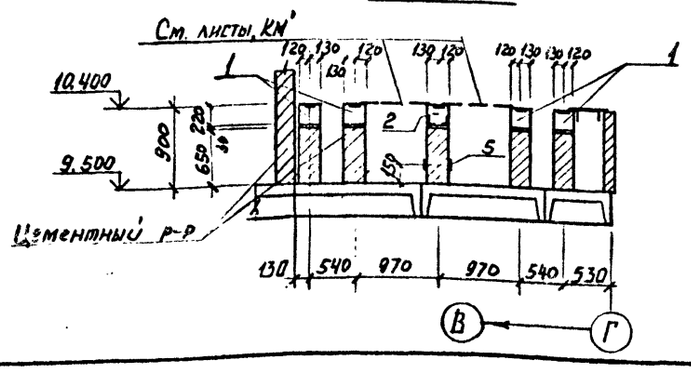

3 — 3

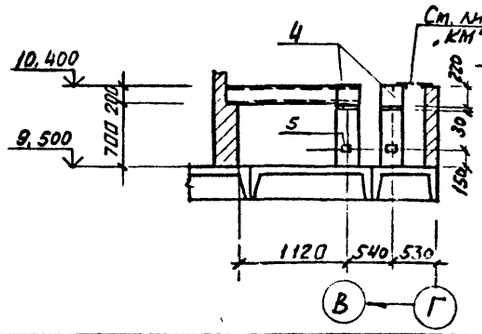

4 — 4

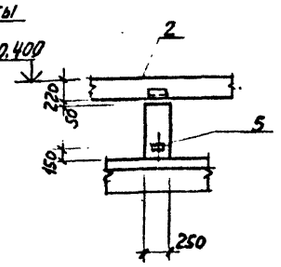

СПЕЦИФИКАЦИЯ ЭЛЕМЕНТОВ К СХЕМЕ РАСПОЛОЖЕНИЯ

Марка, поз.	Обозначение	Наименование	Кол.	Масса ед., кг	Примечание
		Перемычки			
1	ТП КЖИ ПР1	1ПР28-29.25.22У-1	8	410	
2		1ПР28-29.25.22У-2	2	410	
3		1ПР28-20.25.22У-1	3	325	
4		1ПР28-18.25.22У-1	4	250	
		Изделие закладное			
5	ТП КЖИ МН2	МН2	10	2,0	
		Материалы			
		Кирпич марки М75	1,0	$м^3$	

1. Схему расположения плит перекрытия см. лист 24.

Привязан

Инв. №

ТП 409-23-54.87 КЖ			
ГИП	Синопальников		
Нач.отд.	Морозов		
Н.контр.	Васильев		
Гл.констр.	Мартынов		
Рук.гр.	Кимельман		
Ст.инж.	Мурзина		
Инженер	Иванова		
Щебеночный завод по переработке однородных изверженных и метаморфических пород мощностью 1000 тыс.$м^3$ в год. Перегрузочный узел с механизированным отбором проб в лаборатории		Стадия: Р; Лист: 39; Листов:	
Схема расположения опорных столбиков и балок на отм. 9,500		ГОССТРОЙ СССР ЛЕНИНГРАДСКИЙ ПРОМСТРОЙПРОЕКТ	

Инв. № подл. | Подпись и дата | Взам. инв. №

ИТД № 13 Ульянова Согласовано

Рук. гр. А.Р. Шапиро

2356/4

Альбом 4

Схема расположения стеновых панелей по оси А /схема 1/

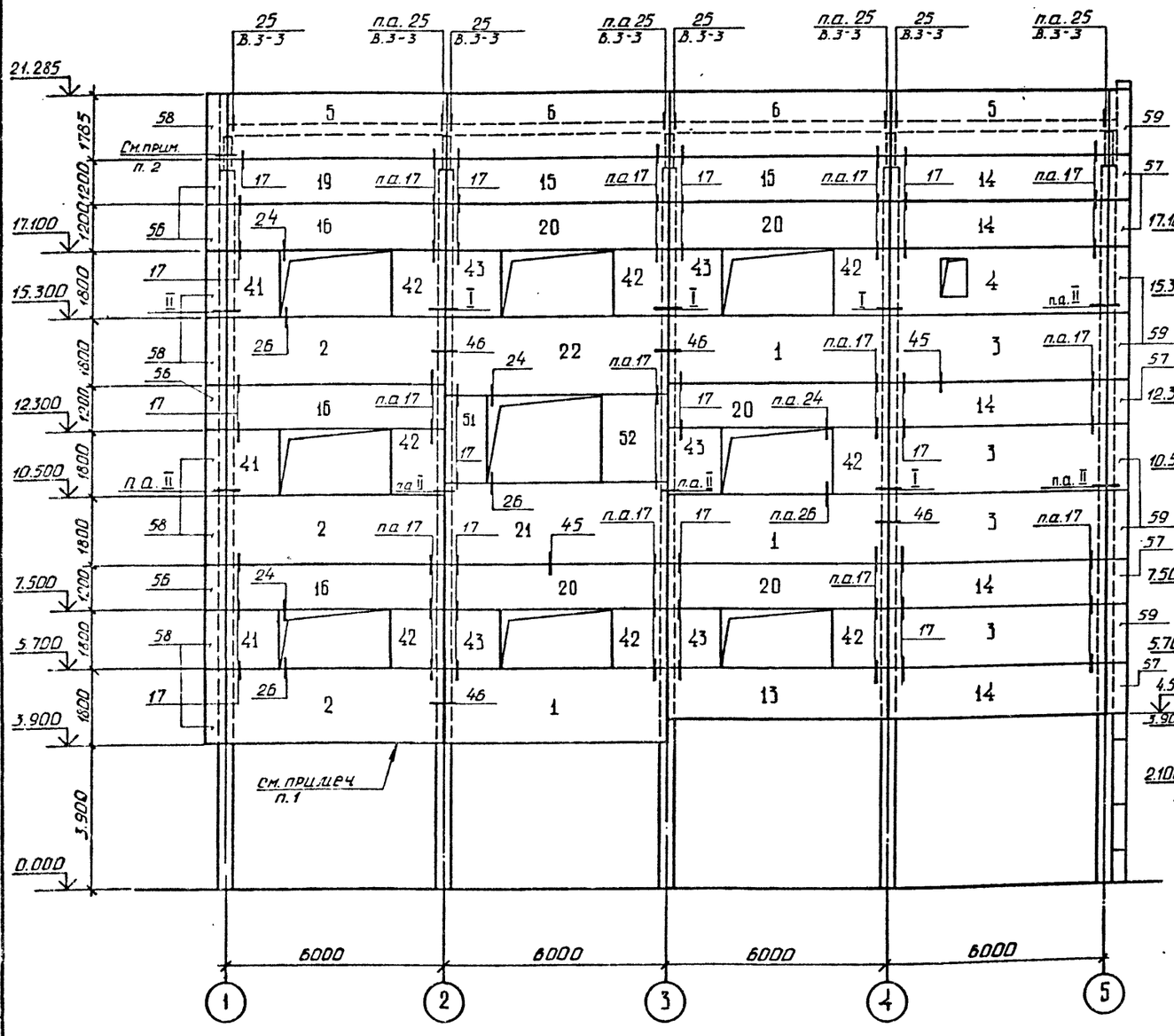

Схема расположения стеновых панелей по оси 5 /схема 2/

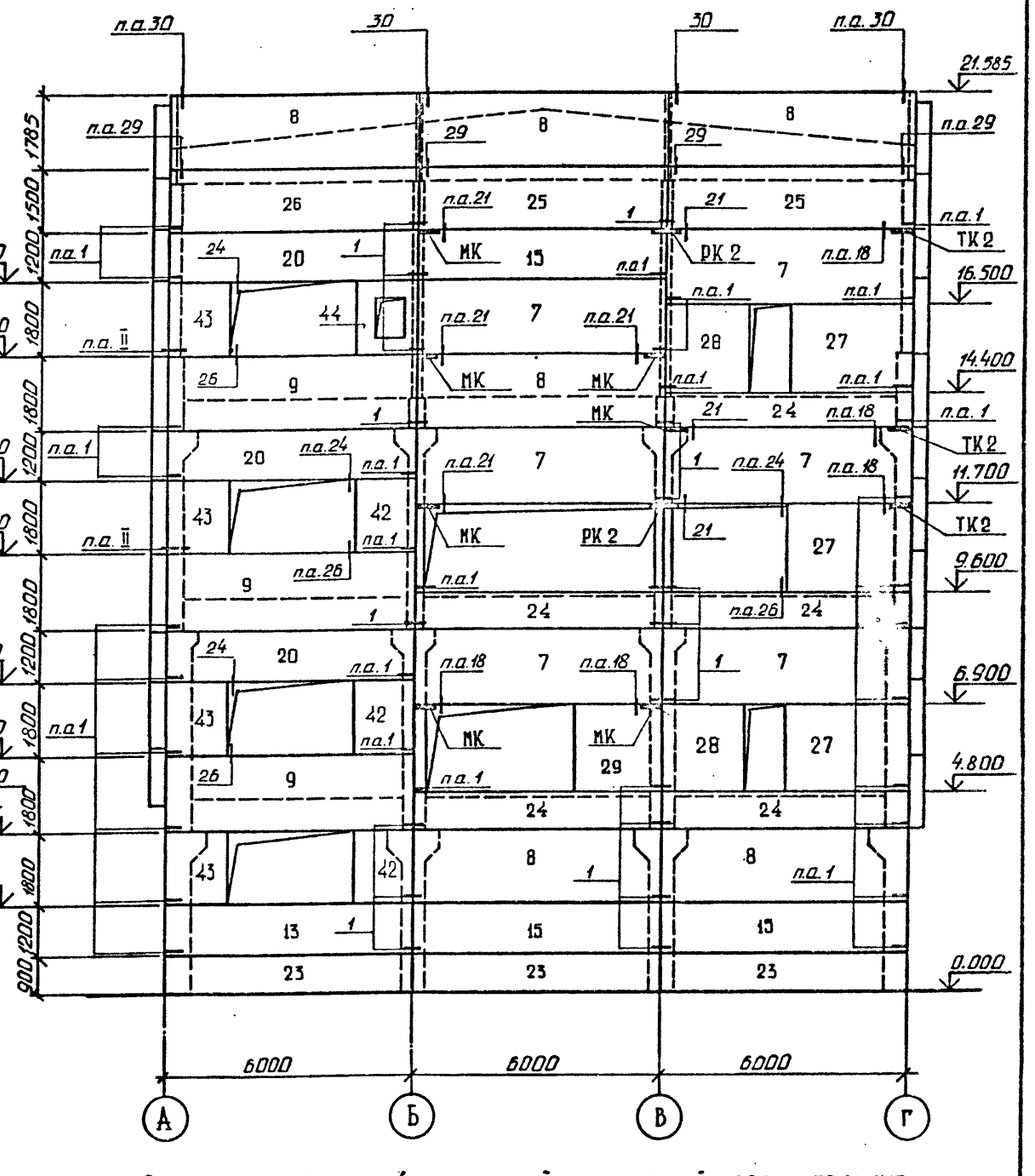

1. Стеновые панели, устанавливаемые на кирпичные стены, монтировать после возведения кирпичных стен.
2. Стеновые панели позиций 56-59 соединить с примыкающими к ним стеновыми панелями позиций 2, 3, 4, 5, 14, 16, 19, 41 до монтажа по узлу II на листе 43.
3. Монтажный узел 1 выполнять по серии 1.030.1-1, вып. 3-1, остальные узлы см. примечание п.3 лист 41.
4. Схему расположения узлов крепления опорных консолей см. лист 43.
5. Спецификацию стеновых панелей и изделий соединительных см. лист 44.

Привязан

Инв. №

ГИП	Синопальников	
Нач.отд.	Морозов	
Н.контр.	Васильев	
Гл.констр.	Мартынов	
Рук.гр.	Кимельман	
Ст.инж.	Мурзина	
Инженер	Фарафонова	

ТП 409-23-54.87 КЖ

Щебеночный завод по переработке однородных изверженных и метаморфических пород мощностью 1000 тыс.м³ в год

Перегрузочный узел с механизированным отбором проб и лабораторией

Стадия	Лист	Листов
Р	40	

Схемы расположения стеновых панелей по осям А, 5.

Госстрой СССР Ленинградский Промстройпроект

Инв. № подл. | Подпись и дата | Взам. инв. №

2356/4

Схема расположения стеновых панелей по оси Г (схема 3)

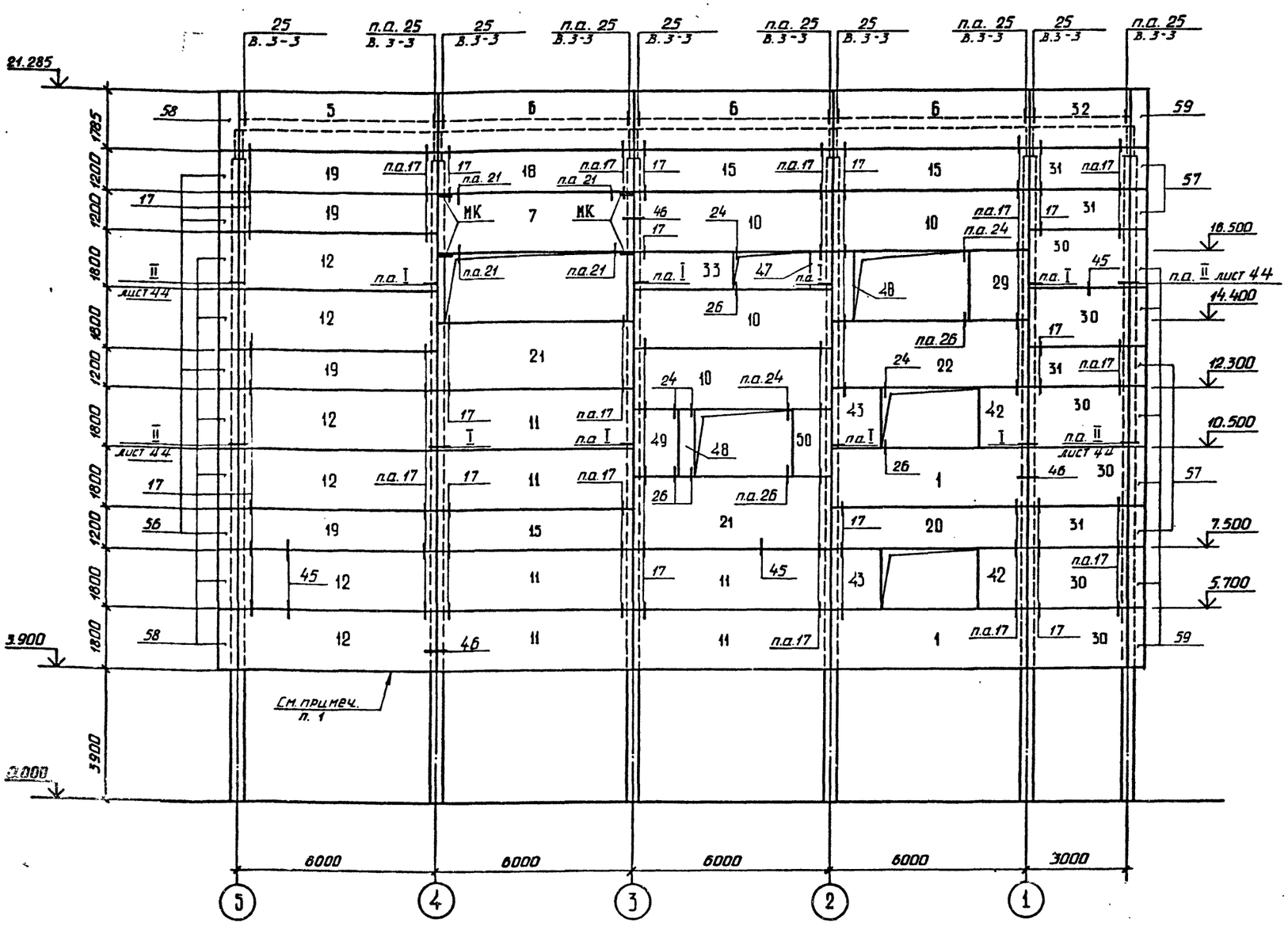

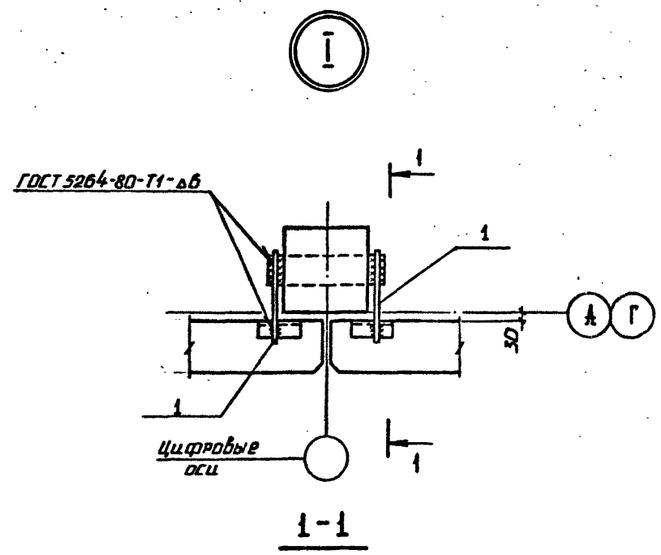

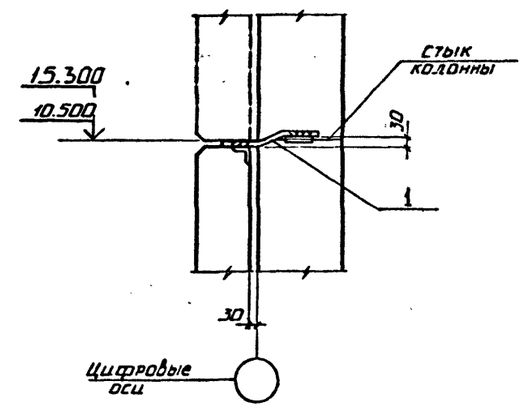

1. Стеновые панели, устанавливаемые на кирпичные стены, монтировать после возведения кирпичных стен.
2. Стеновые панели позиций 56-59 соединить с примыкающими к ним стеновыми панелями позиций 5, 12, 19, 30, 31, 32 до монтажа по узлу II на листе 43.
3. Монтажные узлы выполнять по серии 1.030.1-1 выпуск 3-2, кроме оговоренных на схеме расположения.
4. Схему расположения узлов крепления опорных консолей см. лист 43.
5. Спецификацию стеновых панелей и изделий соединительных см. лист 44.

Привязан

Инв.№

ТП 409-23-54.87 КЖ			
ГИП	Синопальников		
Нач.отд.	Морозов		
Н.контр.	Васильев		
Гл.констр.	Мартынов		
Рук.гр.	Кимельман		
Ст.инж.	Мурзина		
Инженер	Фарафонова		
ЩЕБЕНОЧНЫЙ ЗАВОД ПО ПЕРЕРАБОТКЕ ОДНОРОДНЫХ ИЗВЕРЖЕННЫХ И МЕТАМОРФИЧЕСКИХ ПОРОД МОЩНОСТЬЮ 1000 тыс м³ В ГОД			
Перегрузочный узел с механизированным отбором проб и лабораторией	Стадия: Р	Лист: 41	Листов:
Схема расположения стеновых панелей по оси Г. Узел I	ГОССТРОЙ СССР ЛЕНИНГРАДСКИЙ ПРОМСТРОЙПРОЕКТ		

Инв.№ подл. | Подпись и дата | Взам. инв.№

2356/4

Схема расположения стеновых панелей по оси 1 (схема 4)

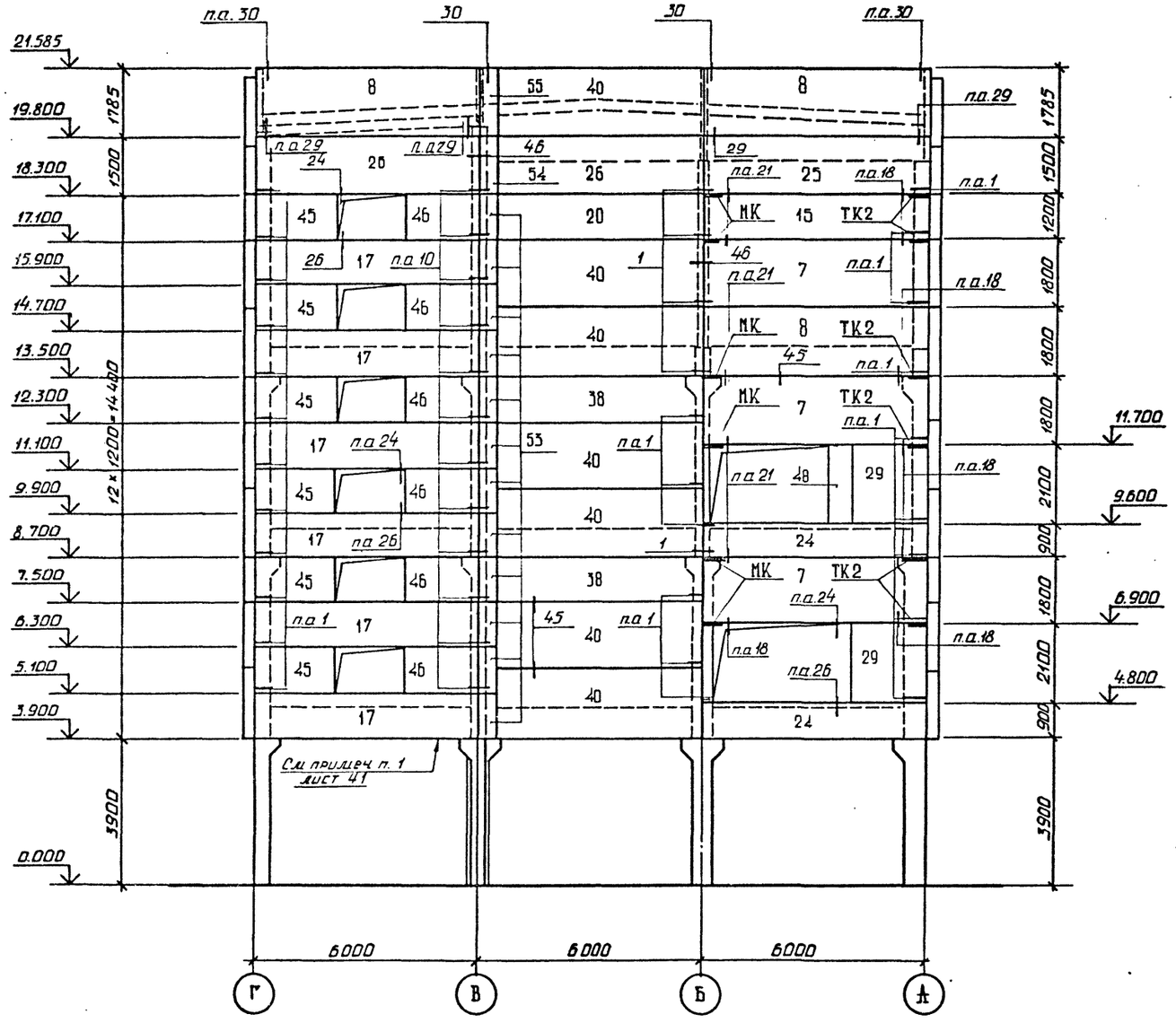

1–1 (схема 5)

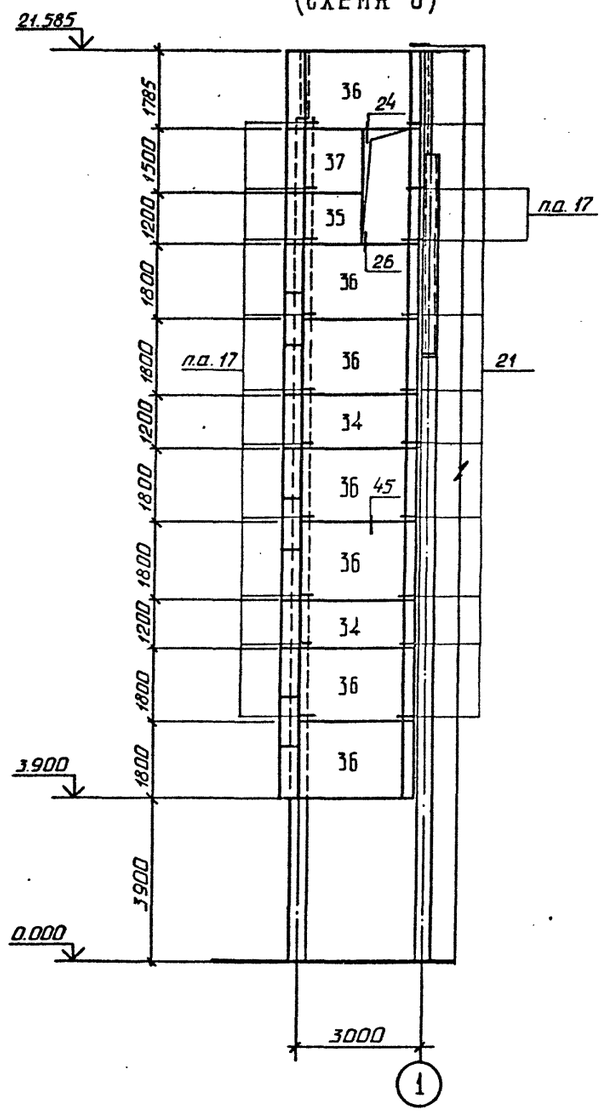

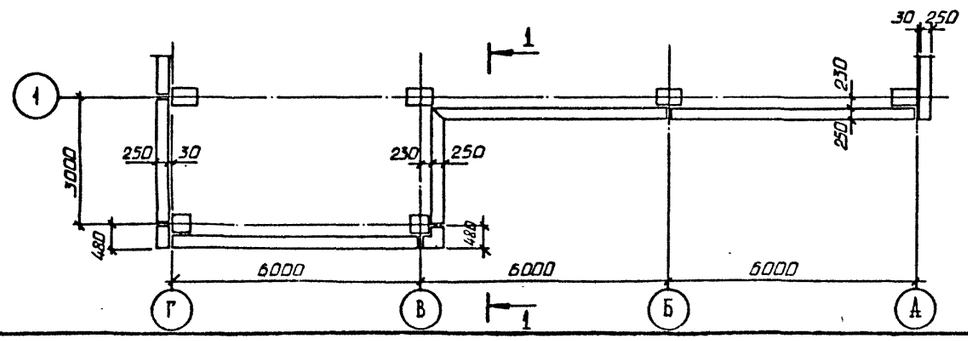

1. Монтажные узлы 1;10;21 выполнять по серии 1.030.1-1, выпуск 3-1, остальные узлы см. примечание п. 3 лист 41.
2. Схему расположения узлов крепления опорных консолей см. лист 43.
3. Спецификацию стеновых панелей и изделий соединительных см. лист 44.

Привязан

Инв. №

ГИП	Синопальников	
Нач.отд.	Морозов	
Н.контр.	Васильев	
Гл.констр.	Мартынов	
Рук.гр.	Кимельман	
Ст.инж.	Мурзина	
Инженер	Фарафонова	

ТП 409-23-54.87 КЖ

ЩЕБЕНОЧНЫЙ ЗАВОД ПО ПЕРЕРАБОТКЕ ОДНОРОДНЫХ ИЗВЕРЖЕННЫХ И МЕТАМОРФИЧЕСКИХ ПОРОД МОЩНОСТЬЮ 1000 тыс.м³ В ГОД

Перегрузочный узел с механизированным отбором проб и лабораторией

Стадия	Лист	Листов
Р	42	

Схемы расположения стеновых панелей по оси 1.

ГОССТРОЙ СССР ЛЕНИНГРАДСКИЙ ПРОМСТРОЙПРОЕКТ

Инв. № подл. | Подпись и дата | Взам. инв. №

Схемы расположения узлов крепления опорных консолей

По оси 5

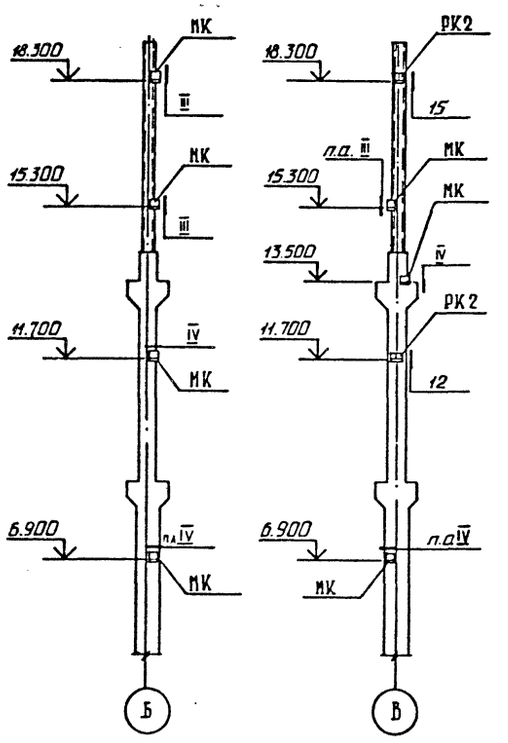

По оси 1

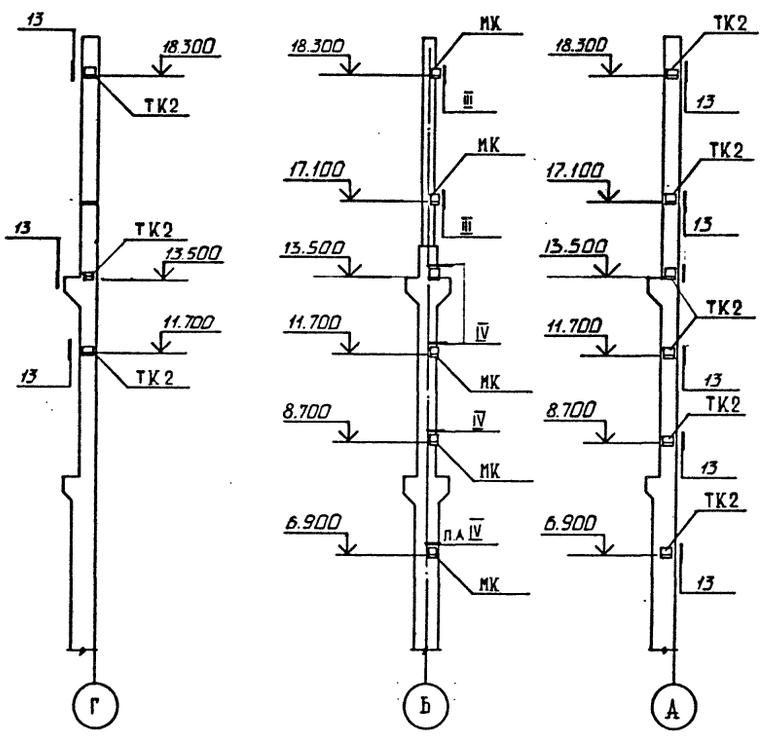

По оси Г

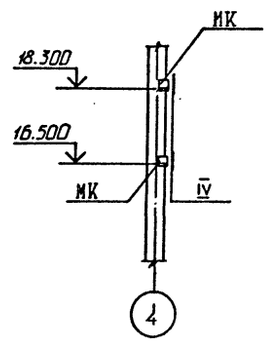

6 – 6

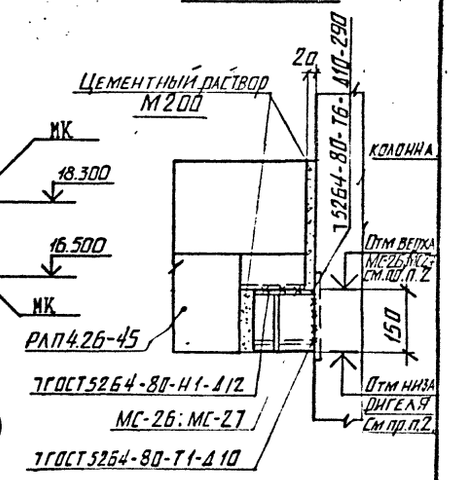

5 – 5

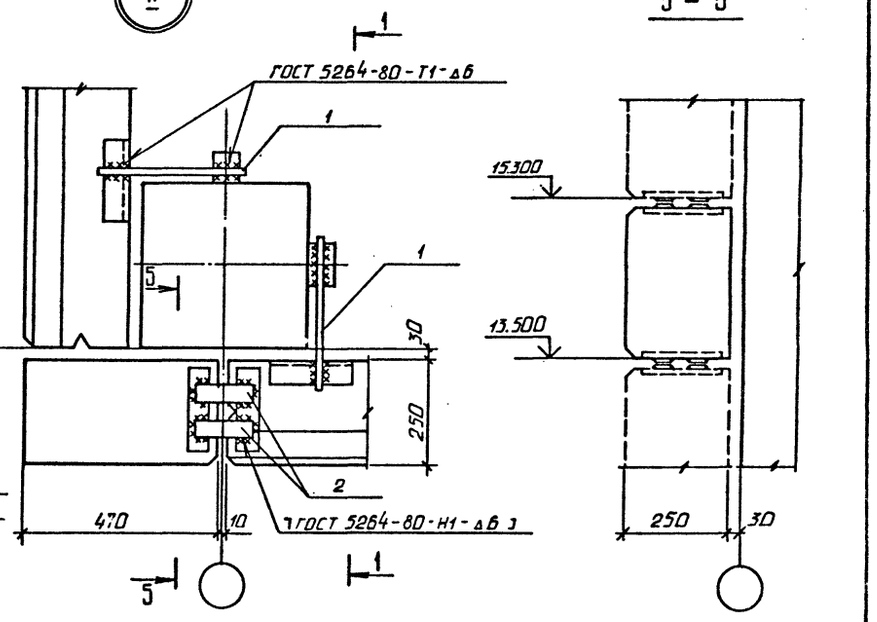

4 – 4

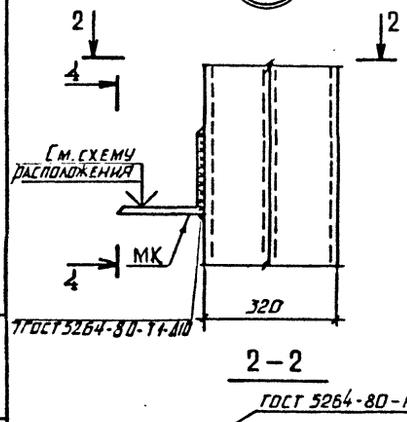

2 – 2

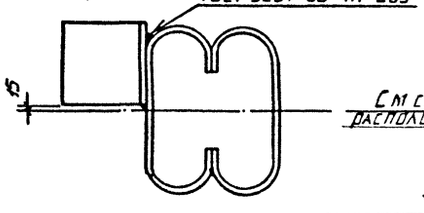

3 – 3

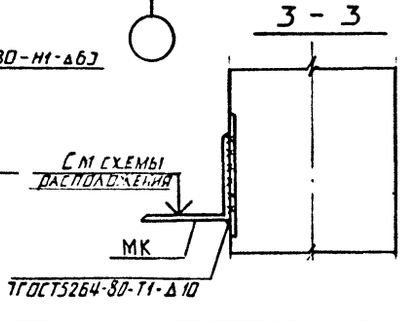

IV

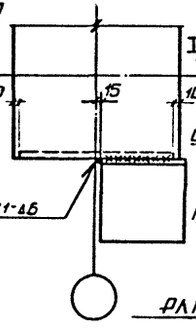

V

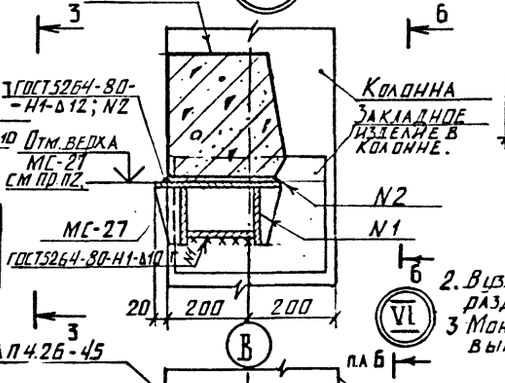

VI

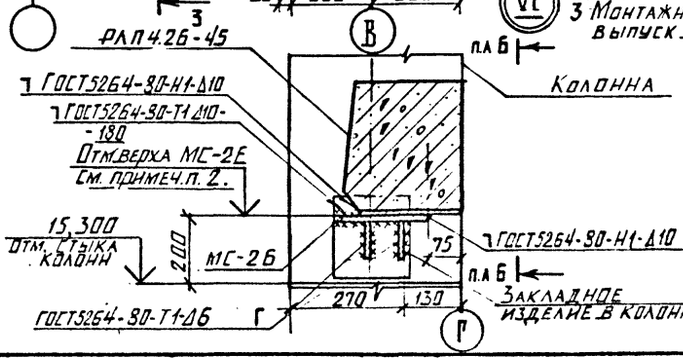

1. Спецификацию опорных консолей см. лист 44.
2. Вызлах. V; VI отм. верха столиков марок МС-26; 27 на 150мм выше указанных в разрезе 7-7 на листе 16 отм. низа фигелей РЛП4.26-45.
3 Монтажные узлы 12; 13, 15 выполнять по серии 1.030.1-1, выпуск 3-2.

Привязан

Инв.№

ТП 409-23-54.87 КЖ			
Г.И.П.	Синопальников		Щебеночный завод по переработке однородных изверженных и метаморфических пород мощностью 1000 тыс м³ в год
Нач.отд.	Морозов		Перегрузочный узел с механизированным отбором проб и лабораторией
Н.контр.	Васильев		Стадия: Р; Лист: 43; Листов:
Гл.констр.	Мартынов		
Рук.гр.	Кимельман		Схемы расположения узлов крепления опорных консолей. Узлы II ... VI
Ст.инж.	Мурзина		Госстрой СССР Ленинградский промстройпроект
Инженер	Фарафонова		

Взам инв. № | Подпись и дата | Инв. № подл.

2356/4

Альбом 4

СПЕЦИФИКАЦИЯ ЭЛЕМЕНТОВ К СХЕМАМ РАСПОЛОЖЕНИЯ НА ЛИСТАХ 40...43

Марка, поз.	Обозначение	Наименование	Кол. на схему 1	2	3	4	5	Всего	Масса ед., кг	Примечание
		Панели стеновые								
1	1.030.1-1.1-1.07-05	ПС 60.18.2,5-2л-47	3		2			5		
2		ПС 60.18.2,5-2л-74	3					3		
3		ПС 60.18.2,5-2л-1.75	4					4		
4	тп КЖИ ПС1	ПС 60.18.2,5-2л-76	1					1		
5		ПС 60.18.2,5-2л-77	2		1			3		
6		ПС 60.18.2,5-2л-78	2		3			5	3740	
7		ПС 60.18.2,5-2л-79		6	1	3		10		
8	1.030.1-1.1-1.07-05	ПС 60.18.2,5-2л-1		6		3		9		
9	тп КЖИ ПС1	ПС 60.18.2,5-2л-80		3				3		
10		ПС 60.18.2,5-2л-81			4			4		
11	1.030.1-1.1-1.07-05	ПС 60.18.2,5-2л-31			6			6		
12	тп КЖИ ПС1	ПС 60.18.2,5-2л-2.75			6			6		
13	1.030.1-1.1-1.07-05	ПС 60.12.2,5-2л-47	1	1				2		
14	тп КЖИ ПС1	ПС 60.12.2,5-3л-1.75	5					5		
15	1.030.1-1.1-1.05-03	ПС 60.12.2,5-3л-1	2	3	3	1		9		
16	тп КЖИ ПС1	ПС 60.12.2,5-3л-82	3					3	2490	
17		ПС 60.12.2,5-3л-83				6		6		
18	1.030.1-1.1-1.05-03	ПС 60.12.2,5-3л-32			1			1		
19		ПС 60.12.2,5-3л-2.75	1		4			5		
20	тп КЖИ ПС1	ПС 60.12.2,5-3л-49	5	3	1	1		10		
21		ПС 60.21.2,5-4л-85	1		2			3	4370	
22		ПС 60.21.2,5-4л-86	1		1			2		
23	1.030.1-1.1-1.04-08	ПС 60.9.2,5-2л-1		3				3	1870	
24	тп КЖИ ПС1	ПС 60.9.2,5-2л-87		5		2		7		
25	1.030.1-1.1-1.06-04	ПС 60.15.2,5-2л-32		2		1		3	3120	
26	тп КЖИ ПС1	ПС 60.15.2,5-2л-84		1		2		3		
27		ПС 30.21.2,5-6л-1.88		3				3	2190	
28		2ПС 20,3.18.2,5-6л-2.92		2				2	1250	
29		2ПС 20,3.18.2,5-6л-1.92		1	1	2		4		
30		ПС 30.18.2,5-6л-1.75			6			6	1870	
31		ПС 30.12.2,5-6л-1.75			4			4	1250	
32		ПС 30.18.2,5-6л-77			1			1	1870	
33		ПС 30.12.2,5-6л-2.88			1			1	1250	
34	тп КЖИ ПС1	1ПС 27,5.12.2,5-6л-1-1.90					2	2	1110	
35		2ПС 12.12.2,5-л-2.92					1	1	490	
36		1ПС 27,5.18.2,5-6л-1-1.90					7	7	1670	
37		2ПС 12.15.2,5-л-2.92					1	1	620	
38		1ПС 57,5.12.2,5-2л-2-2.90				2		2	2360	
40		1ПС 57,5.18.2,5-2л-2-2.90				7		7	3500	
41		2ПС 15.18.2,5-л-91	3					3	930	
42		2ПС 15.18.2,5-л-1.92	8	3	2			13		
43		2ПС 15.18.2,5-л-2.92	5	4	2			11		

Продолжение

Марка, поз.	Обозначение	Наименование	Кол. на схему 1	2	3	4	5	Всего	Масса ед., кг	Примечание
44		2ПС 15.18.2,5-л-89		1				1	930	
45	тп КЖИ ПС1	2ПС 20,3.12.2,5-л-2.92				6		6	840	
46		2ПС 20,3.12.2,5-л-1.92				6		6		
47	1.030.1-1.1-1-58	2ПС 6.12.2,5-л-60			1			1	250	
48	1.030.1-1.1-1-61	2ПС 12.21.2,5-л-60			2	1		3	860	
49		2ПС 12.21.2,5-л-2.92			1			1		
50	тп КЖИ ПС1	2ПС 12.21.2,5-л-1.92			1			1		
51		2ПС 11,3.24.2,5-л-2.92	1					1	930	
52		2ПС 18.24.2,5-л-1.92	1					1	1470	
53	1.030.1-1.1-1.69-02	3ПС 46.120.25-л-1				12		12	280	
54	-04	3ПС 46.150.25-л-1				1		1	340	
55	-05	3ПС 46.180.25-л-1				1		1	410	
56		2ПС 4,7.12.2,5-л-1.93	4		4			8	155	
57	тп КЖИ ПС1	2ПС 4,7.12.2,5-л-2.93	5		4			9		
58		2ПС 4,7.18.2,5-л-1.93	7		7			14	230	
59		2ПС 4,7.18.2,5-л-2.93	6		7			13		
		Изделия соединительные								
МС-11	1.030.1-1.3-1.44	МС-11					9	9	1,25	
МС-12	1.030.1-1.4-1.310-01.	МС-12					9	9	0,93	
МС-1	1.030.1-1.4-1-270	МС-1		44		50		94	0,26	
МС-2	1.030.1-1.3-1.44	Полоса $\frac{6\times70\ \text{ГОСТ}\ 103\text{-}76}{\text{Вст3пс ГОСТ}\ 535\text{-}79^{*}}$ ℓ=80				24		24	0,28	
Т3	1.030.1-1.4-1-120	Т3	64		78		12	154	0,4	
Т8	1.030.1-1.4-1-220-140	Т8		12		12		24	0,5	
Т17	1.030.1-1.4-1-220	Т17		5		7		12	0,3	
Т19	1.030.1-1.4-1-220-02	Т19	8		10			18	0,5	
ТК2	1.030.1-1.4-1-070-01	ТК2		3		6		9	20,1	
РК2	1.030.1-1.4-1-060-02	РК2		2				2	15,6	
МК		Уголок $\frac{200\times20\ \text{ГОСТ}\ 8509\text{-}72^{*}}{\text{Вст3пс ГОСТ}\ 535\text{-}79^{*}}$ L=200		7	4	6		17	12,0	
		Детали								
1		А-I-12 ГОСТ 5781-82 ℓ=400	17		14			31	0,5	
2		Лист $\frac{6\times40\ \text{ГОСТ}\ 19903\text{-}74^{*}}{\text{Вст3кп2 ГОСТ}\ 14637\text{-}79}$ ℓ=300	88		88			176	0,6	
22		Лист $\frac{8\times80\ \text{ГОСТ}\ 19903\text{-}74^{*}}{\text{Вст3кп2 ГОСТ}\ 14637\text{-}79}$ ℓ=140	36	28	22	30		116	0,7	
19	1.030.1-1.3-1-453	Лист $\frac{8\times20\ \text{ГОСТ}\ 19903\text{-}74^{*}}{\text{Вст3кп2 ГОСТ}\ 14637\text{-}79}$ ℓ=60		9	4	5		18	0,1	

Инв. № подл. | Подпись и дата | Взам. инв. №

Привязан

Инв. №

ТП 409-23-54.87 КЖ			
ГИП	Синопальников		Щебеночный завод по переработке однородных изверженных и метаморфических пород мощностью 1000 тыс м³ в год
Нач.отд	Морозов		Перегрузочный узел с механизированным отбором проб и лабораторией
Н.контр.	Васильев		Стадия: Р; Лист: 44; Листов:
Гл.констр.	Мартынов		Схемы расположения стеновых панелей. Спецификации.
Рук.гр.	Кимельман		ГОССТРОЙ СССР ЛЕНИНГРАДСКИЙ ПРОМСТРОЙПРОЕКТ
Ст инж.	Мурзина		
Инженер	Фарафонова		

9356/4

Альбом 4

ТП

ВЕДОМОСТЬ РАБОЧИХ ЧЕРТЕЖЕЙ ОСНОВНОГО КОМПЛЕКТА

Лист	Наименование	Примечание
1	Общие данные (начало)	
2	Общие данные (окончание)	
3	Техническая спецификация металла (начало)	
4	Техническая спецификация металла (продолжение)	
5	Техническая спецификация металла (продолжение)	
6	Техническая спецификация металла (окончание)	
7	Ведомость металлоконструкций по видам профилей	
8	Схема путей подвесного крана на отм. 18,730	
9	Схема ремонтной площадки на отм. 16,900	
10	Схема балок на отм. 4,600, монорельсов и щитов	
11	Разрезы 1-1...5-5 к листу 10. Схема переносных ограждений на отм. 0,000	
12	Схема балок на отм. 9,400 и монорельсов	
13	Разрезы 1-1...7-7 к листу 12	
14	Схема балок на отм. 14,200 и монорельсов	
15	Разрезы 1-1...7-7 к листу 14	
16	Схемы элементов фахверка и наружной лестницы	
17	Схема монорельсов и балок под натяжные тележные устройства	
18	Схемы ограждения натяжного устройства	
19	Схемы ограждений проемов и щитов	
20	Схемы элементов площадок для конвейеров и лестниц	
21	Схемы элементов площадок и лестниц	
22	Схема бункеров для проб	
23	Схема элементов наружной лестницы	
24	Схемы элементов крепления труб	
25	Схемы щитов ПСУ на отм. 5,600 и 10,400	
26	Схемы опор под трубы и стоек для козырька	

ПРОДОЛЖЕНИЕ

Лист	Наименование	Примечание
27	Узлы 1...5	
28	Узлы 6...8	
29	Узлы 9...13	
30	Узлы 14...18	
31	Узлы 19...21, 25, 26	
32	Узлы 22...24	
33	Узлы 27...29	
34	Ворота трансформаторные для проема 1,7×2,5м	
	Техническая спецификация металла	
35	Схема ворот трансформаторных для	
	проема 1,7×2,5м. Разрезы 1-1; 2-2; 7-7	
36	Разрезы 3-3...6-6. Узлы 1...6	
37	Схема створки левой. Разрезы 8-8...12-12.	
	Узлы 7...12	
38	Схема створки правой. Разрезы 13-13...17-17.	
	Узлы 13, 14	

НАГРУЗКИ ОТ ПОДЪЕМНО-ТРАНСПОРТНОГО ОБОРУДОВАНИЯ

№ п/п	Наименование оборудования	Грузоподъемность, т	Пролёт, м	Режим	Схема и нагрузка, тс
1	Кран подвесной электрический однобалочный	2,0	15,0		P_p P_p 2100 $P_p = 3,2 \times 1,1 = 3,6$
2	Монорельс	5,0	–		$R_{max} = 7,4$
3	Монорельс	3,2	–		$R_{max} = 4,9$
4	Монорельс	2,0	–		$R_{max} = 3,2$
5	Монорельс	1,0	–		$R_{max} = 1,8$

ТАБЛИЦА НАГРУЗОК

Нагрузка	Единица измерения	Норматив. нагрузка	Коэфф. перегрузки	Расчетная нагрузка
Перекрытия на отм. 4,800; 9,600 и 14,400				
Постоянная				
Пол h = 100 мм γ = 2000 кг/м³	кгс/м²	200,0	1,1	220,0
Монолитная железобетонная плита h = 100 мм	кгс/м²	240,0	1,1	264,0
Собственный вес металлоконструкций	кгс/м²	50,0	1,05	53,0
Временная				
Равномерно распределенная нагрузка	кгс/м²	700,0	1,2	840,0

ВЕДОМОСТЬ ССЫЛОЧНЫХ И ПРИЛАГАЕМЫХ ДОКУМЕНТОВ

Обозначение	Наименование	Примечание
	Ссылочные документы	
Серия 1.426.2-3	Стальные подкрановые балки	
выпуск 2	Пути подвесного транспорта	
	пролетом 3, 4 и 6 м	
Серия 1.450.3-3	Стальные лестницы, площадки,	
выпуски 0; 1; 2	стремянки и ограждения	

Типовой проект разработан в соответствии с действующими нормами и правилами и предусматривает мероприятия, обеспечивающие взрывную, взрывопожарную и пожарную безопасность при эксплуатации здания

Главный инженер проекта /Синопальников/

СОГЛАСОВАНО: Госстрой КиргССР; Госстрой Латв. ССР; Госстрой Эст. ССР; Госстрой Литовской ССР; Главстроймат. Боровков

Инв. № подл. | Подпись и дата | Взам. инв. №

Привязан

Инв. №

ТП 409-23-54.87 КМ

ГИП	Синопальников	
Нач.отд.	Ковалев	
Н.контр.	Борисевич	
Гл.констр.	Короткий	
Гл.спец.	Волкович	
Рук.гр.	Тимакова	
Инженер	Медведева	

ЩЕБЕНОЧНЫЙ ЗАВОД ПО ПЕРЕРАБОТКЕ ОДНОРОДНЫХ ИЗВЕРЖЕННЫХ И МЕТАМОРФИЧЕСКИХ ПОРОД МОЩНОСТЬЮ 1000 тыс.м³ В ГОД

Перегрузочный узел с механизированным отбором проб и лабораторией

Стадия	Лист	Листов
Р	1	38

Общие данные (начало)

ГОССТРОЙ СССР ЛЕНИНГРАДСКИЙ ПРОМСТРОЙПРОЕКТ

2356/4

Общие указания

1. Исходные данные

1.1. Рабочие чертежи марки КМ разработаны на основании технологических заданий института Союзгипронеруд и общестроительных чертежей ГПИ Ленпромстройпроект.

1.2. Рабочие чертежи марки КМ являются исходным материалом для разработки деталировочных чертежей марки КМД.

1.3. Характеристика районов строительства приведена на листах марки КЖ.

1.4. Проектирование металлоконструкций произведено в соответствии с требованиями следующих глав СНиП:
II-23-81 „Стальные конструкции. Нормы проектирования,"
II-6-74 „Нагрузки и воздействия. Нормы проектирования;"
2.03.11-85 „Защита строительных конструкций от коррозии,"
III-18-75 „Металлические конструкции. Правила производства и приемки работ."

1.5. За условную отметку 0,000 принята отметка чистого пола первого этажа здания, соответствующая абсолютной отметке [ ].

1.6. На схемах элементы конструкций обозначены марками. Маркировка произведена без учета конструктивных особенностей: длин, примыканий и т.д. Элементам одного сечения, но с существенно разными усилиями, присвоены разные марки.
Типовые конструкции имеют маркировку, принятую в соответствующей типовой серии. Конструкциям, незначительно отличающимся от типовых, присвоен индекс Н.

1.7. В настоящем проекте разработаны только принципиальные решения соединений конструкций в узлах. Размеры сварных швов, количество и диаметр болтов определяются (или проверяются) при разработке чертежей КМД по расчетным усилиям, указанным в ведомостях элементов на схемах конструкций.

2. Материал конструкций и соединений

2.1. Указания о принятых марках стали приведены в технической спецификации металла и в ведомостях элементов на схемах конструкций.

2.2. Расчетные сопротивления стали приняты с учетом коэффициента надежности по назначению $\gamma_n = 0{,}95$.

2.3. Материалы, рекомендуемые для сварных и болтовых соединений, и их расчетные сопротивления принимать в соответствии с приложением СНиП II-23-81.

3. Указания по разработке чертежей КМД, изготовлению и монтажу конструкций

3.1. Изготовление и монтаж конструкций производить в соответствии с требованиями: СНиП III-18-75 „Металлические конструкции. Правила производства и приемки работ"; материалов, указанных в ведомости ссылочных и прилагаемых документов.

3.2. Заводские соединения — сварные.
Монтажные соединения на болтах класса точности В и С и монтажной сварке.
Все монтажные крепления и временные приспособления после окончания монтажа должны быть сняты, а места приварки — зачищены и огрунтованы.

3.3. Крепления элементов производить на опорные усилия, указанные в ведомостях элементов конструкций. Неговоренное минимальное осевое усилие для расчета прикрепления элементов — 5,0 тс, неговоренная наименьшая опорная реакция для крепления балок — 3,0 тс.
Неговоренные швы принимать по расчету, но не менее указанных в таблице 38 СНиП II-23-81.

3.4. Гайки постоянных болтов после выверки конструкций должны быть закреплены от самоотвинчивания.

3.5. Установку стоек производить на подливку бетоном с мелким заполнителем класса не менее В15.

3.6. Элементы замкнутого сечения должны иметь по торцам заглушки. Прорези в этих элементах должны быть заварены сплошными швами, предотвращающими попадание влаги внутрь элемента.

3.7. Положение монтажных стыков определяется заводом-изготовителем конструкций.

3.8. Во время монтажа окончательное закрепление основных конструкций производить только после их тщательной выверки и рихтовки.

3.9. На период производства работ все стальные конструкции должны быть закреплены от потери устойчивости.

3.10. Все стальные конструкции должны быть огрунтованы и окрашены в соответствии с указаниями СНиП 2.03.11-85, принимая группу покрытия Iп-2(55) внутри зданий и группу Iа-2(55) на открытом воздухе с масляно-битумным связующим.
Выбор лакокрасочных материалов производится по приложению 15 СНиП 2.03.11-85.
Качество лакокрасочного покрытия должно соответствовать VI классу по ГОСТ 9.032-74.
Грунтовку производить в соответствии с п. 5.20 СНиП 2.03.11-85

Привязан

Инв. №

		ТП 409-23-54.87 КМ	
Г.И.П.	Синопальников	Щебеночный завод по переработке однородных изверженных и метаморфических пород мощностью 1000 тыс.м³ в год	
Нач.отд.	Ковалев		
Н.контр.	Борисевич	Перегрузочный узел с механизированным отбором проб и лабораторией	Стадия Р; Лист 2; Листов
Гл.констр.	Короткий		
Гл.спец.	Волкович	Общие данные (окончание)	ГОССТРОЙ СССР ЛЕНИНГРАДСКИЙ ПРОМСТРОЙПРОЕКТ
Рук.гр.	Тимакова		
Инженер	Медведева		

Инв. № подл. | Подпись и дата | Взам. инв. №

Альбом 4

ТП

Вид профиля и ГОСТ, ТУ	Марка металла и ГОСТ	Обозначение и размер профиля, мм	№ п/п	Код марки металла	Код вида профиля	Код размера профиля	Количество, шт	Длина, мм	Масса металла по элементам конструкций, т: Балки	Монорельсы	Площадки	Стойки	Фахверк	Бункеры	Щиты	Связи	Лестницы	Ограждения	Ворота	Оконные переплеты	Общая масса, т	Масса потребности в металле по кварталам, т (заполняется изготовителем) I	II	III	IV	Заполняется ВЦ
									Код элемента конструкций: 526182	526235	526243	526181	526112	526231	526211	526183	526242	526244		526224						
1	2	3	4	5	6	7	8	9																		
Двутавры с параллельными гранями полок ГОСТ 26020-83	ВСт3пс6-1 ТУ14-1-3023-80	I26Б1	1		25511				0,1		0,4	1,3									1,8					
		I30Б1	2		25511				4,1		1,4										5,5					
		I35Б1	3		25511				5,6												5,6					
		I45Б2	4		25511				1,7												1,7					
		I35Ш1	5		24619								1,1								1,1					
	Итого		6						11,5		1,8	1,3	1,1								15,7					
	ВСт3сп5-1 ТУ14-1-3023-80	I40Б1	7		25514				8,0												8,0					
	Итого		8						8,0												8,0					
Всего профиля			9		25511				19,5		1,8	1,3	1,1								23,7					
Балки двутавровые ГОСТ 8239-72*	ВСт3сп5-1 ТУ14-1-3023-80	I20	10		24007				0,3		1,0										1,3					
	Итого		11						0,3		1,0										1,3					
Всего профиля			12		24007				0,3		1,0										1,3					
Балки двутавровые для подвесных путей ГОСТ 19425-74*	ВСт3Гпс5 ГОСТ 380-71*	I24М	13		53805					3,0											3,0					
	Итого		14	12360						3,0											3,0					
Всего профиля			15		53805					3,0											3,0					
Балки двутавровые для подвесных путей ТУ14-2-427-80	ВСт3Гпс5 ГОСТ 380-71*	I30М	16		53805					1,4											1,4					
		I36М	17		53805					3,3											3,3					
	Итого		18	12360						4,7											4,7					
Всего профиля			19		53805					4,7											4,7					
Швеллеры ГОСТ 8240-72*	ВСт3кп2 ГОСТ 380-71*	С10	20		73007									0,1							0,1					
		С14	21		73007				0,5						0,7						1,2					
	Итого		22	11240					0,5					0,1	0,7						1,3					
	ВСт3пс6-1 ТУ14-1-3023-80	С18	23		73007				0,8												0,8					
		С20	24		73007						0,6										0,6					
	Итого		25						0,8		0,6										1,4					
	ВСт3пс6 ГОСТ 380-71*	С24	26		73007								0,5								0,5					
		С30	27		73007				2,4												2,4					
	Итого		28	12300					2,4				0,5								2,9					
Всего профиля			29		73007				3,7		0,6		0,5	0,1	0,7						5,6					

Техническая спецификация стали составлена по сокращенному сортаменту: постановление Госстроя СССР № 28 от 21 ноября 1986 г.

Привязан

Инв. №

ГИП	Синопальников		ТП 409-23-54.87 КМ
Нач.отд.	Ковалев		Щебеночный завод по переработке однородных изверженных и метаморфических пород мощностью 1000 тыс.м³ в год
Н.контр.	Борисевич		Перегрузочный узел с механизированным отбором проб и лабораторией
Гл.констр.	Коротний		Стадия: Р; Лист: 3; Листов:
Гл.спец.	Волкович		Техническая спецификация металла (начало)
Рук.гр.	Тымакова		Госстрой СССР Ленинградский Промстройпроект
Инженер	Медведева		

Инв. № подл. | Подпись и дата | Взам. инв. №

Вид профиля и ГОСТ, ТУ	Марка металла и ГОСТ	Обозначение и размер профиля, мм	№ п/п	Код марки металла	Код вида профиля	Код размера профиля	Количество, шт	Длина, мм	Масса металла по элементам конструкций, т: Балки	Монорельсы	Площадки	Стойки	Фахверк	Бункеры	Щиты	Связи	Лестницы	Ограждения	Ворота	Оконные переплеты	Общая масса, т	Масса потребности в металле по кварталам, т (заполняется изготовителем): I	II	III	IV	Заполняется ВЦ
									Код элемента конструкций: 526182	526235	526243	526181	526112	526231	526211	526183	526242	526244		526284					
1	2	3	4	5	6	7	8	9																		
Уголки равнополочные ГОСТ 8509-72*	ВСт3кп2 ГОСТ 380-71*	L 50×5	30		75116					0,1					0,1	0,3		1,1			1,6					
		L 63×5	31		75116					0,1	0,2					0,4					0,7					
	Итого		32	11240						0,2	0,2				0,1	0,7		1,1			2,3					
	ВСт3пс6 ГОСТ 380-71*	L 75×6	33		75116						0,1	1,8		0,1	1,9		0,2	0,3			4,4					
	Итого		34	12300							0,1	1,8		0,1	1,9		0,2	0,3			4,4					
	ВСт3пс6-1 ТУ 14-1-3023-80	L 90×7	35		75116				0,2							0,4					0,6					
		L 100×7	36		75116					0,1					0,3	0,6					1,0					
		L 160×10	37		75116								0,4								0,4					
	Итого		38						0,2	0,1			0,4		0,3	1,0					2,0					
Всего профиля			39		75116				0,2	0,3	0,3	1,8	0,4	0,1	2,3	1,7	0,2	1,4			8,7					
Сталь листовая горячекатаная ГОСТ 19903-74*	ВСт3кп2 ГОСТ 380-71*	S6	40		72117					0,1				0,1		0,2		0,5			0,9					
		S8	41		72117					0,3	0,2		0,4	0,4		0,3					1,6					
	Итого		42	11240						0,4	0,2		0,4	0,5		0,5		0,5			2,5					
	ВСт3пс6-1 ТУ 14-1-3023-80	S10	43		72117				0,8	1,6		0,8	0,1								3,3					
		S14	44		72117					1,0											1,0					
		S18	45		72117					0,6											0,6					
		S20	46		72117							0,3	0,1								0,4					
	Итого		47						0,8	3,2		1,1	0,2								5,3					
Всего профиля			48		72117				0,8	3,6	0,2	1,1	0,6	0,5		0,5		0,5			7,8					
Сталь просечно-вытяжная ГОСТ 8706-78*	ВСт3кп2 ГОСТ 380-71*	ПВ506	49		71404						0,1				0,3						0,4					
	Итого		50	11240							0,1				0,3						0,4					
Всего профиля			51		71404						0,1				0,3						0,4					
Сталь рифленая ГОСТ 8568-77*	ВСт3кп2 ГОСТ 380-71*	S4	52		71129						3,2				3,4						6,6					
	Итого		53	11240							3,2				3,4						6,6					
Всего профиля			54		71129						3,2				3,4						6,6					

Инв. № подл. | Подпись и дата | Взам. инв. №

Привязан

Инв. №

Г.И.П.	Синопальников	
Нач.отд.	Ковалев	
Н.контр.	Борисевич	
Гл.констр.	Короткий	
Гл.спец.	Волкович	
Рук.гр.	Тимакова	
Инженер	Медведева	

ТП 409-23-54.87 КМ

ЩЕБЕНОЧНЫЙ ЗАВОД ПО ПЕРЕРАБОТКЕ ОДНОРОДНЫХ ИЗВЕРЖЕННЫХ И МЕТАМОРФИЧЕСКИХ ПОРОД МОЩНОСТЬЮ 1000 тыс.м³ в год

Перегрузочный узел с механизированным отбором проб и лабораторией

Техническая спецификация металла (продолжение)

Стадия	Лист	Листов
Р	4	

ГОССТРОЙ СССР ЛЕНИНГРАДСКИЙ ПРОМСТРОЙПРОЕКТ

Вид профиля и ГОСТ, ТУ	Марка металла и ГОСТ	Обозначение и размер профиля, мм	№ п/п	Код марки металла	Код вида профиля	Код размера профиля	Количество, шт	Длина, мм	Масса металла по элементам конструкций, т: Балки	Монорельсы	Площадки	Стойки	Фахверк	Бункеры	Щиты	Связи	Лестницы	Ограждения	Ворота	Оконные переплеты	Общая масса, т	Масса потребности в металле по кварталам, т (заполняется изготовителем): I	II	III	IV	Заполняется ВЦ
1	2	3	4	5	6	7	8	9	Код элемента конструкций: 526182	526235	526243	526181	526112	526231	526211	526183	526242	526244		526224						
Профили гнутосварные замкнутые квадратные ТУ36-2287-80	ВСт3сп2 ГОСТ380-71*	□ 100×4	55		77119							0,4									0,4					
	Итого		56									0,4									0,4					
	ВСт3сп ГОСТ16523-70*	□ 120×3	57		77119											0,4					0,4					
	Итого		58													0,4					0,4					
Всего профиля:			59		77119							0,4				0,4					0,8					
Швеллеры гнутые равнополочные ГОСТ8278-83	ВСт3кп2 ГОСТ380-71*	[80×50×4	60		73007					0,2											0,2					
	Итого:	[180×80×5	61		73007				0,6		1,0										1,6					
Всего профиля			62	11240					0,6	0,2	1,0										1,8					
Профили гнутые С-образные ГОСТ8282-83	ВСт3кп2 ГОСТ380-71*	С 400×160×60×4	63		73007				0,6	0,2	1,0										1,8					
	Итого		64										0,8								0,8					
Всего профиля			65	11240									0,8								0,8					
Сталь круглая ГОСТ2590-71*	ВСт3кп2 ГОСТ380-71*	• ф20	66										0,8								0,8					
	Итого		67		11118										0,1		0,1	0,1			0,3					
Всего профиля			68	11240											0,1		0,1	0,1			0,3					
Трубы водогазопроводные ГОСТ3262-75*	ВСт3кп2 ГОСТ380-71*	○ ф25	69		11118										0,1		0,1	0,1			0,3					
	Итого		70		94013													0,1			0,1					
Всего профиля			71	11240																						
Сетки плетеные одинарные ГОСТ5336-80	ВСт3кп2 ГОСТ380-71*	№ 20×1,6	72		94013													0,1			0,1					
	Итого		73															0,1			0,1					
Всего профиля			74	11240														0,4			0,4					
			75															0,4			0,4					

Инв. № подл. | Подпись и дата | Взам. инв. №

Привязан

Инв. №

ГИП	Синопальников	
Нач.отд.	Ковалев	
Н.контр.	Борисевич	
Гл.констр.	Короткий	
Гл.спец.	Волкович	
Рук.гр.	Тимакова	
Инженер	Медведева	

ТП 409-23-54.87 КМ

ЩЕБЕНОЧНЫЙ ЗАВОД ПО ПЕРЕРАБОТКЕ ОДНОРОДНЫХ ИЗВЕРЖЕННЫХ И МЕТАМОРФИЧЕСКИХ ПОРОД МОЩНОСТЬЮ 1000 тыс.м³ В ГОД

Перегрузочный узел с механизированным отбором проб и лабораторией

Стадия	Лист	Листов
Р	5	

Техническая спецификация металла (продолжение)

ГОССТРОЙ СССР ЛЕНИНГРАДСКИЙ ПРОМСТРОЙПРОЕКТ

Альбом 4

ТП

Вид профиля и ГОСТ, ТУ	Марка металла и ГОСТ	Обозначение и размер профиля, мм	№ п/п	Код: марки металла	Код: вида профиля	Код: размера профиля	Количество, шт	Длина, мм	Масса металла по элементам конструкций, т: Балки	Монорельсы	Площадки	Стойки	Фахверк	Бункеры	Щиты	Связи	Лестницы	Ограждения	Ворота	Оконные переплеты	Общая масса, т	Масса потребности в металле по кварталам, т (заполняется изготовителем): I	II	III	IV	Заполняется ВЦ
									Код элемента конструкций: 526182	526235	526243	526181	526112	526231	526211	526183	526242	526244		526224						
1	2	3	4	5	6	7	8	9																		
Типовые лестницы и ограждения по серии 1.450.3-3, выпуски 0; 1; 2			76								4,6						3,2	2,1			9,9					
Ворота трансформаторные			77																0,4		0,4					
Оконные переплеты			78																	2,6	2,6					
Всего масса металла по объекту			79						25,1	11,8	12,8	4,6	3,4	0,7	6,8	2,6	3,5	4,6	0,4	2,6	78,9					
В том числе по маркам:	ВСт3Гпс5 ГОСТ 380-71*		80	12360						7,7											7,7					
	ВСт3пс6-1 ТУ14-1-3023-80		81						13,3	3,3	2,5	2,4	1,7								23,2					
	ВСт3пс6 ГОСТ 380-71*		82	12300					2,4			1,8	0,5	0,1	2,2	1,0	0,2	0,3			8,5					
	ВСт3сп2 ГОСТ 380-71*		83									0,4									0,4					
	ВСт3сп ГОСТ 16523-70		84													0,4					0,4					
	ВСт3кп2 ГОСТ 380-71*		85	11240					1,1	0,8	4,7		1,2	0,6	4,6	1,2	0,1	2,2			16,5					
	ВСт3сп5-1 ТУ14-1-3023-80		86						8,3		1,0										9,3					
	Ворота трансформаторные		87																0,4		0,4					
	Оконные переплеты		88																	2,6	2,6					
	Типовые конструкции		89								4,6						3,2	2,1			9,9					

Суммарная площадь окрашиваемой поверхности – 2500 м²

Привязан

Инв. №

Инв. № подл. | Подпись и дата | Взам. инв. №

ГИП	Синопальников		ТП 409-23-54.87 КМ
Нач.отд.	Ковалев		Щебеночный завод по переработке однородных изверженных и метаморфических пород мощностью 1000 тыс.м³ в год
Н.контр.	Борисевич		Перегрузочный узел с механизированным отбором проб и лабораторией
Гл.конструктор	Короткий		Стадия: Р; Лист: 6; Листов:
Гл.спец.	Волкович		Техническая спецификация металла (окончание)
Рук.гр.	Тимакова		Госстрой СССР, Ленинградский Промстройпроект
Инженер	Медведева		

Альбом 4

ТП

Наименование конструкций по номенклатуре прейскуранта №01-22	Позиции по прейскуранту № 01-22	№ п/п	Код конструкций	Масса конструкций, т по видам профилей стали											Всего	Количество, шт.	Серия типовых конструкций
				Всего стали повышенной и высокой прочности	Балки и швеллеры	Крупносортная сталь	Среднесортная сталь	Мелкосортная сталь	Толстолистовая сталь	Универсальная сталь	Тонколистовая сталь	Гнутые и гнутосварные	Трубы	Прочие			
1	2	3	4	5	6	7	8	9	10	11	12	13	14	15	16	17	18
Балки	309-29	1	526182		24,2	0,2			0,8			0,6			26,1		
Монорельсы	303-29	2	526235		7,9	0,3			3,7			0,2			12,3		1.426.2-3 выпуск 2
Площадки	312-5	3	526243		3,5	0,3			3,6			1,0		4,7	13,3		
Стойки	301-11	4	526181		1,4	1,9			1,2			0,4			4,9		
Фахверк	302-11	5	526112		1,7	0,4			0,6			0,8			3,5		
Бункеры	313-6	6	526231		0,1	0,1			0,5						0,7		
Щиты	310-3	7	526211		0,7	2,4	0,1		3,8						7,1		
Связи	307-1	8	526183			1,8			0,5			0,4			2,7		
Лестницы	312-1	9	526242			0,2	0,1							3,3	3,6		
Ограждения	312-7	10	526244			1,5	0,1	0,4	0,5				0,1	2,2	4,7		
Типовые конструкции		11												9,9	9,9		1.450.3-3 выпуски 01; 2
Ворота трансформаторные	311-4	12												0,4	0,4		
Оконные переплеты	311-1	13	526224											2,6	2,6		1.436.2-17 Выпуски 0; 2

В графах 5...16 масса конструкций определена с учетом уточнения массы конструкций в деталировочных чертежах в размере 3% массы профилей по технической спецификации стали.

В графе 16 учтена, кроме того, масса наплавленного металла в размере 1% массы профилей.

Инв. № подл. | Подпись и дата | Взам. инв. №

Привязан

Инв. №

Г И П	Синопальников	
Нач.отд.	Ковалев	
Н.контр.	Борисевич	
Гл.констр.	Коротний	
Гл.спец.	Волкович	
Рук.гр.	Тамакова	
Инженер	Медведева	

ТП 409-23-54.87 КМ

ЩЕБЕНОЧНЫЙ ЗАВОД ПО ПЕРЕРАБОТКЕ ОДНОРОДНЫХ ИЗВЕРЖЕННЫХ И МЕТАМОРФИЧЕСКИХ ПОРОД МОЩНОСТЬЮ 1000 тыс.м³ В ГОД

Перегрузочный узел с механизированным отбором проб и лабораторией

Стадия	Лист	Листов
Р	7	

Ведомость металлоконструкций по видам профилей

ГОССТРОЙ СССР ЛЕНИНГРАДСКИЙ ПРОМСТРОЙПРОЕКТ

Альбом 4

ТП

ВЕДОМОСТЬ ЭЛЕМЕНТОВ

Марка	Сечение: Эскиз	Поз.	Состав	Опорные усилия: M тс.м	N тс	Q тс	Группа конструкций	Марка металла	Примечание
Б1	I		I35Б1	—	—	2,0	3	ВСт3пс6-1	
МР	I		I24М	—	—	3,9	2	ВСт3Гпс5	
П	⊐⊏		Гн⊏80×50×4	—	3,9	—	2	ВСт3кп2	
С	L		L63×5	—	—	—	4	ВСт3кп2	по гибкости
а	⊥□200		из I30Ш1	—	—	—	4	ВСт3пс6-1	
б	L		L160×10	—	—	—	4	ВСт3пс6-1	

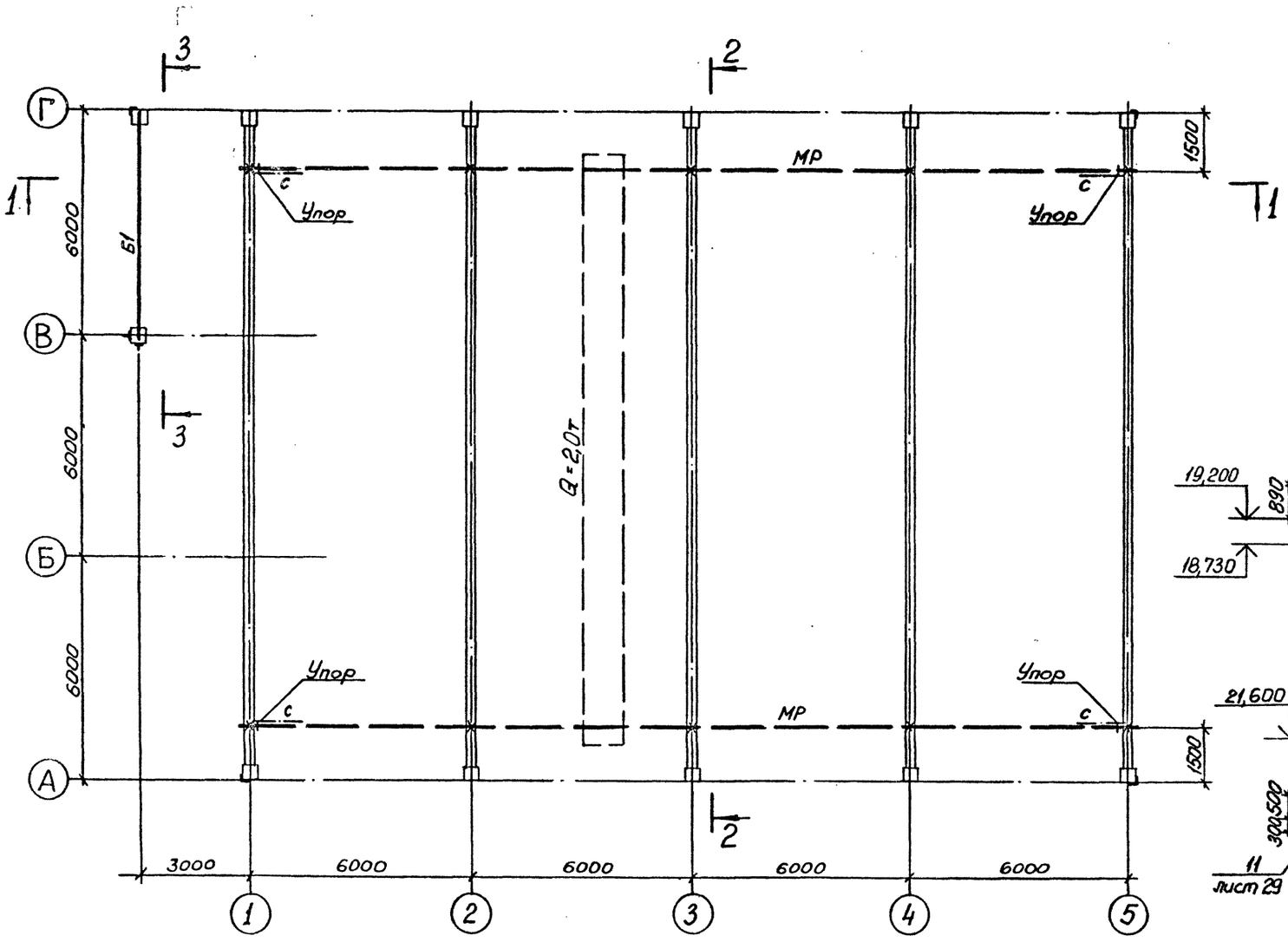

2 — 2

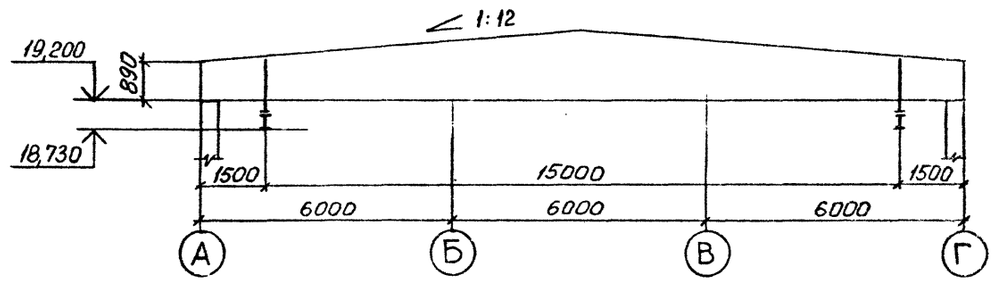

3 — 3

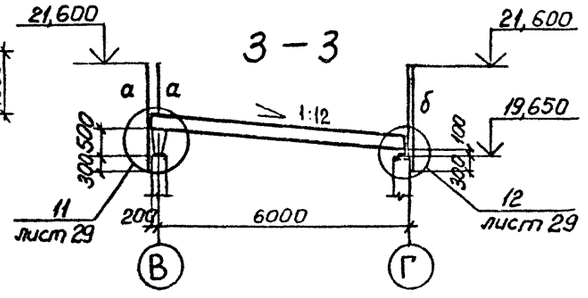

1 — 1

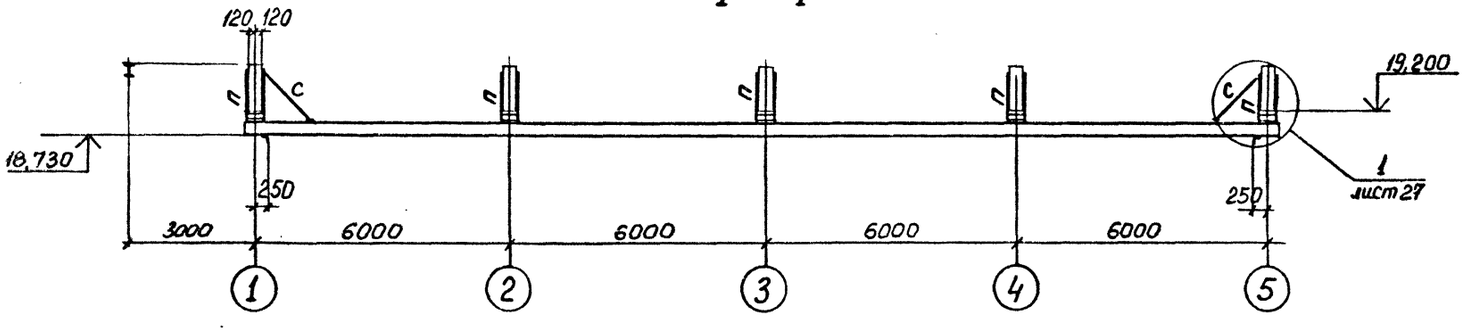

				ТП 409-23-54.87 КМ
ГИП	Синопальников			ЩЕБЕНОЧНЫЙ ЗАВОД ПО ПЕРЕРАБОТКЕ ОДНОРОДНЫХ ИЗВЕРЖЕННЫХ И МЕТАМОРФИЧЕСКИХ ПОРОД МОЩНОСТЬЮ 1000 тыс.м³ в ГОД
Нач.отд.	Ковалев			Перегрузочный узел с механизированным отбором проб и лабораторией
Н.контр.	Борисевич			Стадия: Р; Лист: 8; Листов:
Гл.констр.	Короткий			
Гл.спец.	Волкович			Схема путей подвесного крана на отм. 18,730
Рук.гр.	Тимакова			ГОССТРОЙ СССР ЛЕНИНГРАДСКИЙ ПРОМСТРОЙПРОЕКТ
Инженер	Медведева			

Привязан

Инв.№

Согласовано

Инв.№ подл. | Подпись и дата | Взам. инв.№

2356/4

Альбом 4

ТП

ВЕДОМОСТЬ ЭЛЕМЕНТОВ

Марка	Сечение: Эскиз	Поз.	Состав	Опорные усилия: M тс.м	N тс	Q тс	Группа конструкций	Марка металла	Примечание
Б1	I		I26Б1	—	—	—	3	ВСт3пс6-1	
Б2	I		I20	—	—	—	3	ВСт3сп5-1	
Б3	[		[20	—	—	—	3	ВСт3пс6-1	
СТ	□		□100×4	—	—	—	3	ВСт3сп2	
Н	▩		Рифл. ст. S4	—	—	—	3	ВСт3кп2	
КР		1	I20	—	—	—	3	ВСт3сп5-1	
		2	2L63×5	—	—	—	3	ВСт3кп2	
МЛ	Альбом серии 1.450.3-3 выпуск 0						4		
ОГМЛ	то же						4		
ОГПМ	—»—						4		

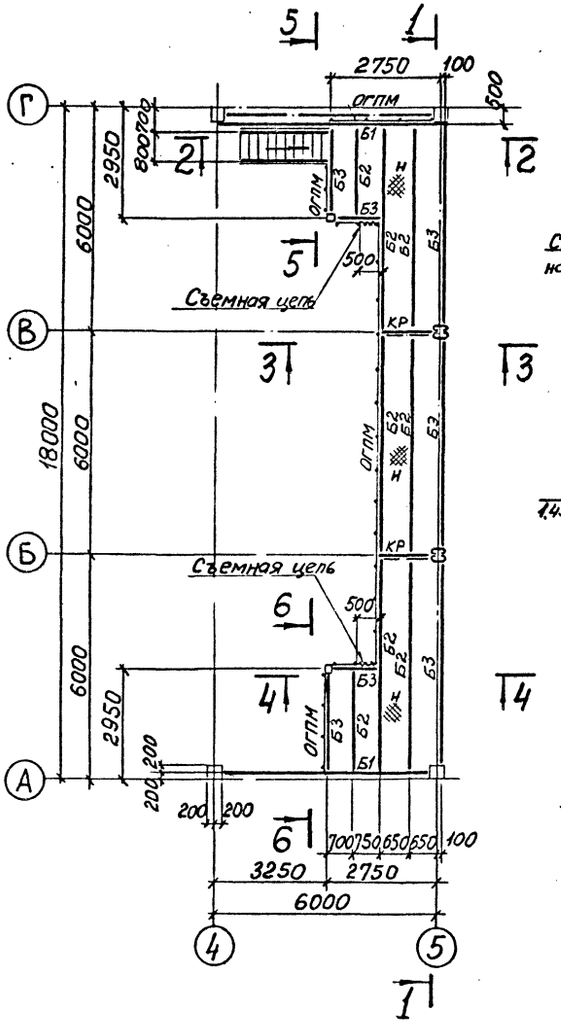

1 – 1

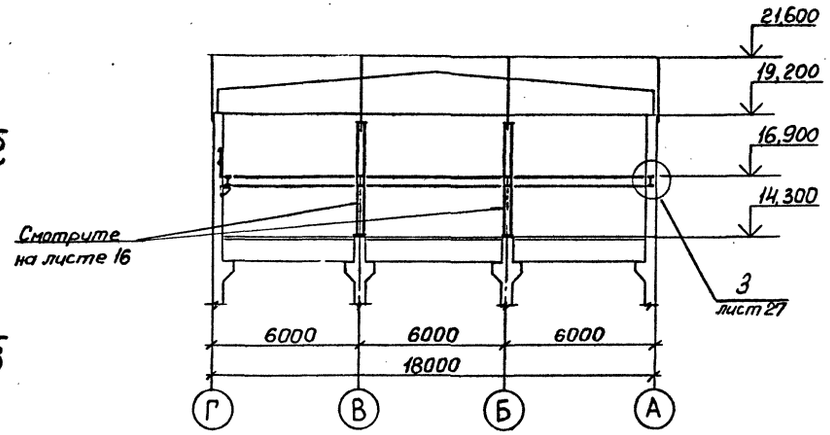

2 – 2

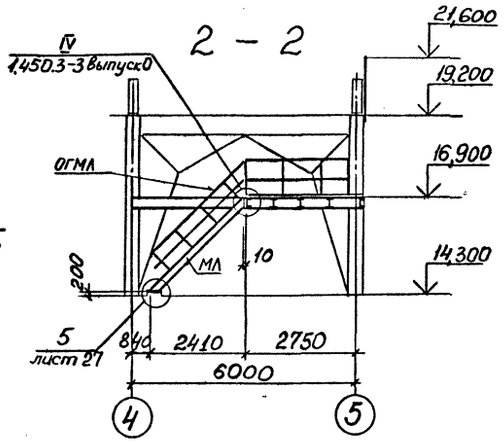

3 – 3

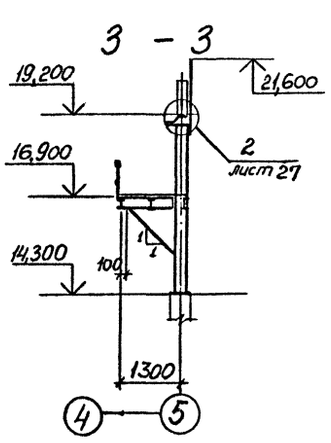

4 – 4

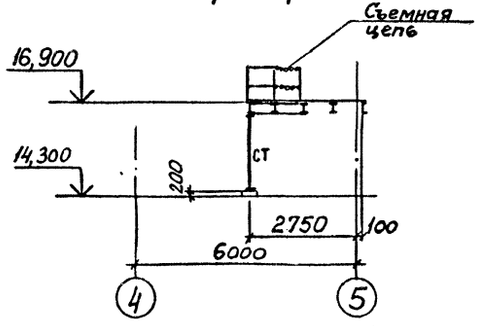

5 – 5

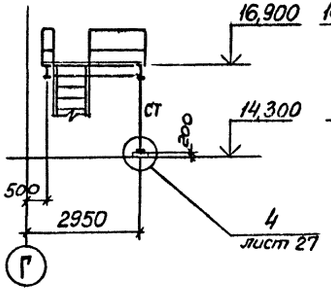

6 – 6

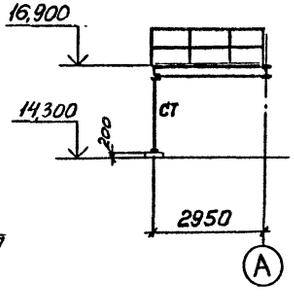

Привязан

Инв.№

ГИП	Синопальников	
Нач.отд.	Ковалев	
Н.контр.	Борисевич	
Гл.констр.	Короткий	
Гл.спец.	Волкович	
Рук.гр.	Тимакова	
Инженер	Медведева	

ТП 409-23-54.87 КМ

ЩЕБЕНОЧНЫЙ ЗАВОД ПО ПЕРЕРАБОТКЕ ОДНОРОДНЫХ ИЗВЕРЖЕННЫХ И МЕТАМОРФИЧЕСКИХ ПОРОД МОЩНОСТЬЮ 1000 тыс.м³ В ГОД

Перегрузочный узел с механизированным отбором проб и лабораторией

Схема ремонтной площадки на отм. 16,900

Стадия	Лист	Листов
Р	9	

ГОССТРОЙ СССР ЛЕНИНГРАДСКИЙ ПРОМСТРОЙПРОЕКТ

Инв.№ подл. | Подпись и дата | Взам. инв.№

СОГЛАСОВАНО

2356/4

ВЕДОМОСТЬ ЭЛЕМЕНТОВ

Марка	Сечение: Эскиз	Поз.	Состав	Опорные усилия: M тс.м	N тс	Q тс	Группа конструкций	Марка металла	Примечание
Б1	I		I40Б1	—	—	7,1	3	ВСт3сп5-1	
Б2	I		I30Б1	—	—	5,8	3	ВСт3пс6-1	
Б3	C		[30	—	—	—	3	ВСт3пс6	
МР1	I		I24М	—	—	1,8	2	ВСт3Гпс5	
Щ1	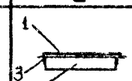	1	Рифл. ст. S4	—	—	—	4	ВСт3кп2	
		2	[14	—	—	—	4	ВСт3кп2	
		3	L100×7	—	—	—	4	ВСт3пс6-1	
ОГ	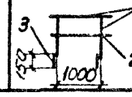	1	L50×40×12·2,5	—	—	—	4	ВСт3кп2	
		2	L25×3	—	—	—	4	ВСт3кп2	
		3	•ф20	—	—	—	4	ВСт3кп2	

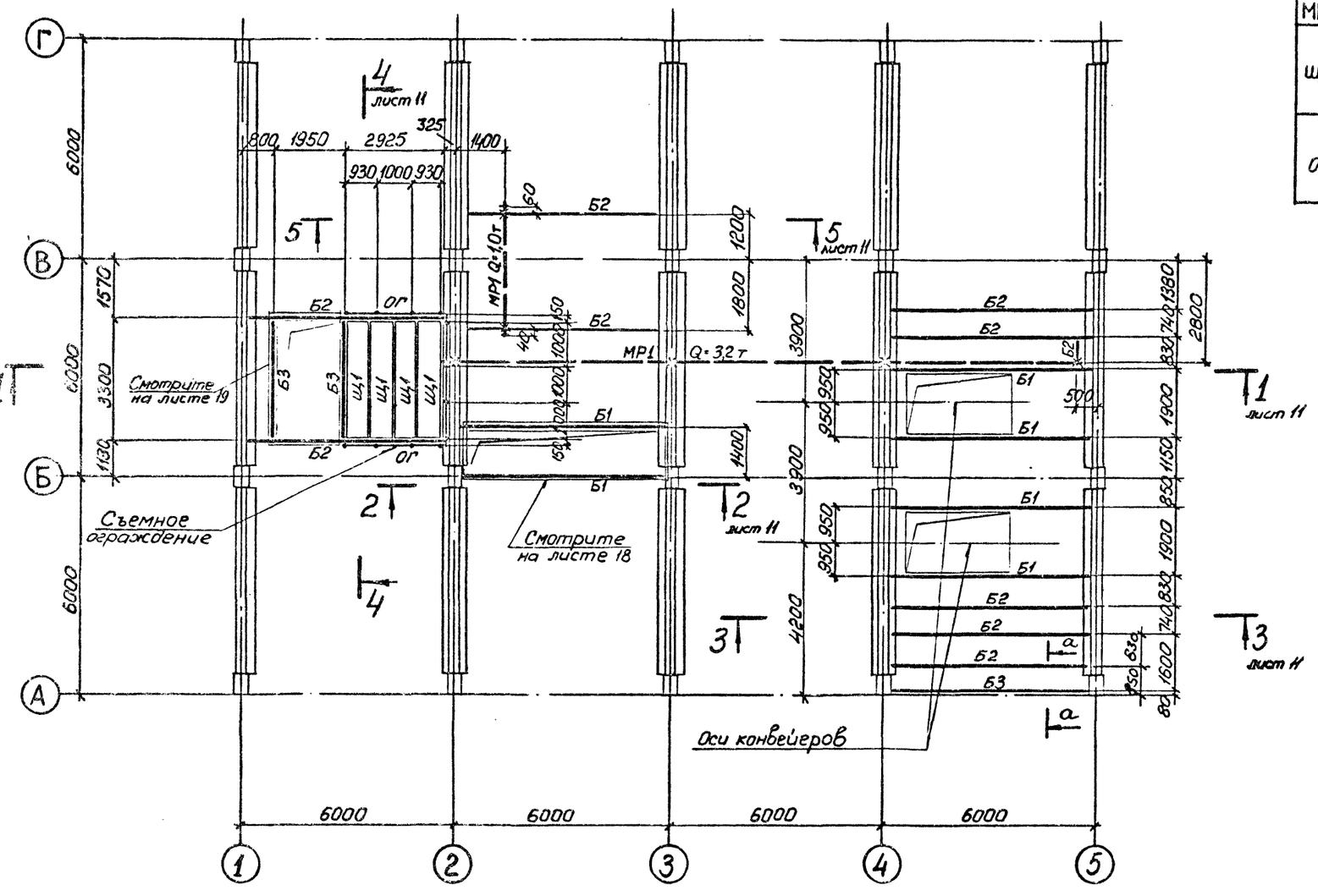

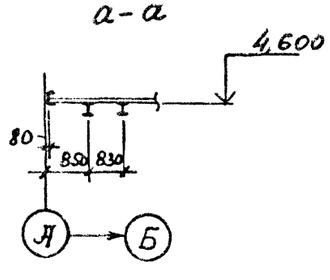

Привязан

Инв. №

ТП 409-23-54.87 КМ			
ГИП	Синопальников		Щебеночный завод по переработке однородных изверженных и метаморфических пород мощностью 1000 тыс.м³ в год
Нач.отд.	Ковалев		
Н.контр.	Борисевич		Перегрузочный узел с механизированным отбором проб и лабораторией
Гл.констр.	Короткий		Стадия: Р; Лист: 10; Листов:
Гл.спец.	Волкович		
Рук.гр.	Тимакова		Схема балок на отм. 4,600, монорельсов и щитов
Инженер	Медведева		Госстрой СССР Ленинградский Промстройпроект

Альбом 4

ТП

СОГЛАСОВАНО

Инв. № подл. | Подпись и дата | Взам. инв. №

1 – 1

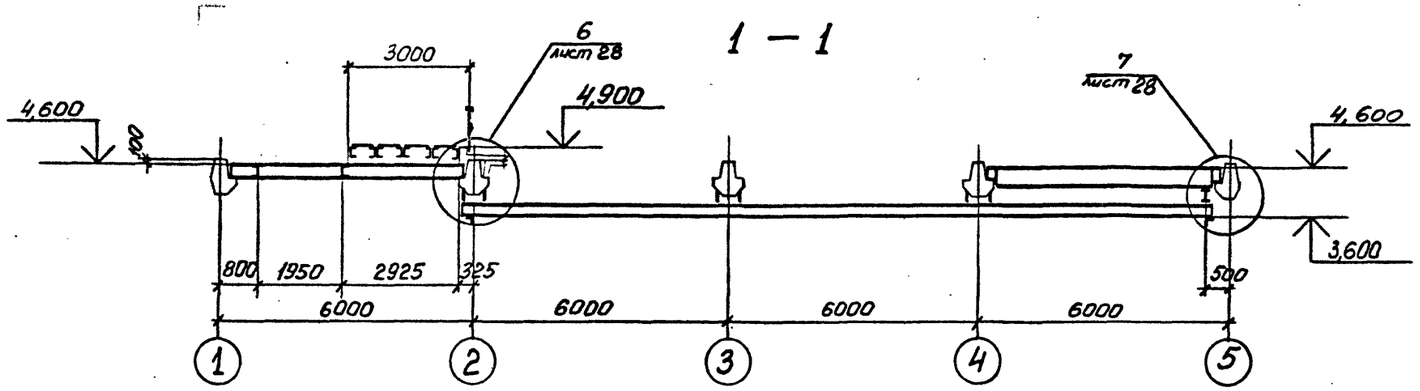

2 – 2

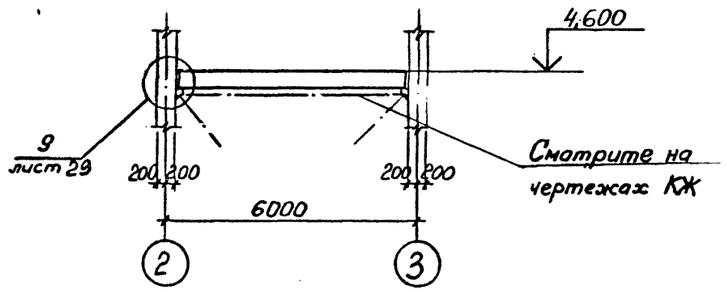

4 – 4

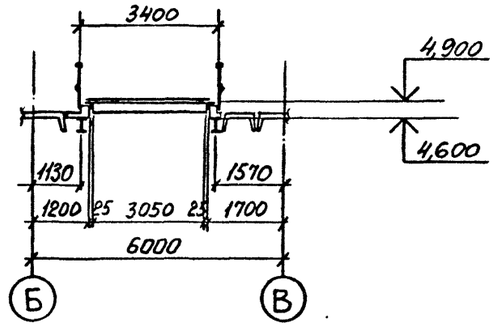

Схема переносных ограждений на отм. 0,000

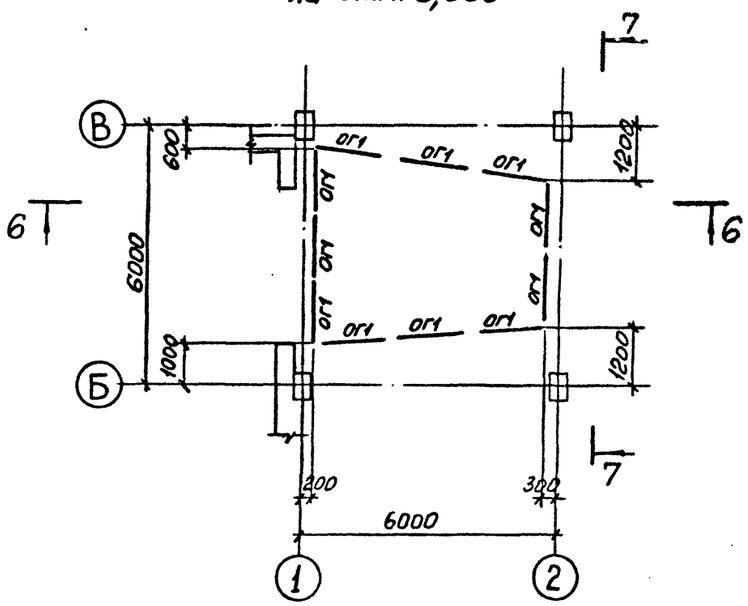

6 – 6

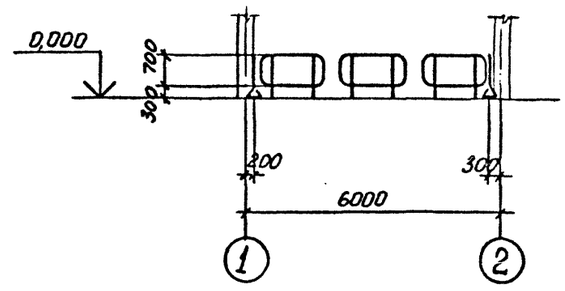

3 – 3

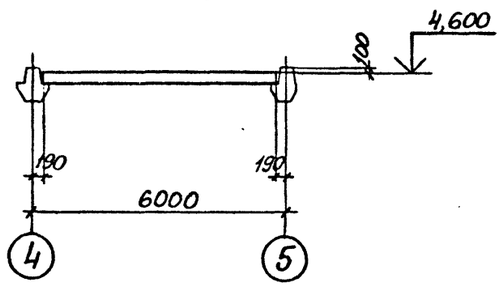

7 – 7

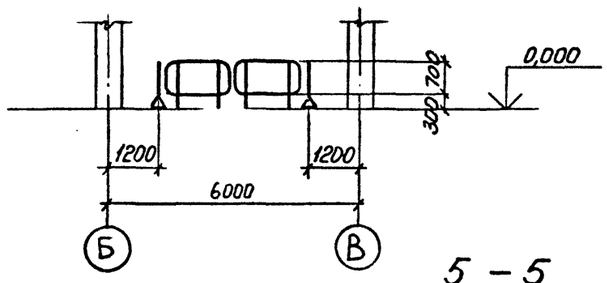

Марка ОГ1

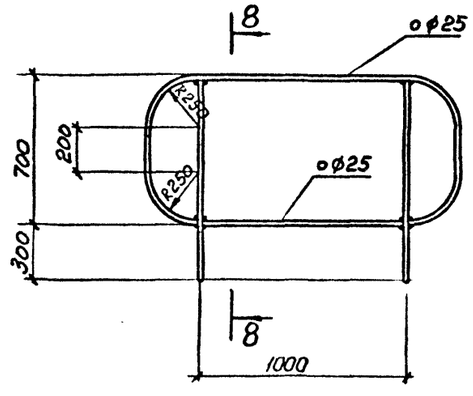

8 – 8

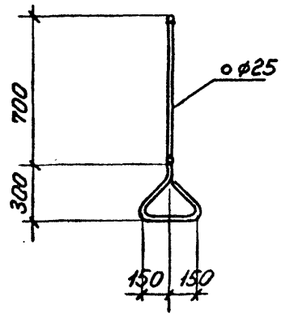

5 – 5

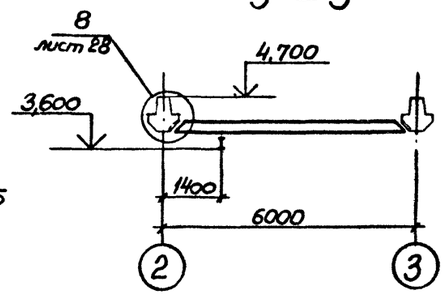

				ТП 409-23-54.87 КМ	
ГИП	Симопальников			ЩЕБЕНОЧНЫЙ ЗАВОД ПО ПЕРЕРАБОТКЕ ОДНОРОДНЫХ ИЗВЕРЖЕННЫХ И МЕТАМОРФИЧЕСКИХ ПОРОД МОЩНОСТЬЮ 1000 тыс.м³ В ГОД	
Нач.отд.	Ковалев			Перегрузочный узел с механизированным отбором проб и лабораторией	Стадия: Р; Лист: 11; Листов:
Н.контр.	Борисевич			Разрезы 1-1 ... 5-5 к листу 10. Схема переносных ограждений на отм. 0,000	ГОССТРОЙ СССР ЛЕНИНГРАДСКИЙ ПРОМСТРОЙПРОЕКТ
Гл.констр.	Короткий				
Гл.спец.	Волкович				
Рук.гр.	Тимакова				
Инженер	Медведева				

Привязан

Инв. №

2356/4

Альбом 4

ТП

СОГЛАСОВАНО

Инв. № подл. | Подпись и дата | Взам. инв. №

ВЕДОМОСТЬ ЭЛЕМЕНТОВ

Марка	Сечение: Эскиз	Поз.	Состав	Опорные усилия: M тс.м	N тс	Q тс	Группа конструкций	Марка металла	Примечание
Б1	[		[30	—	—	—	3	ВСт3пс6	конструктивно
Б2	I		I40Б1	—	—	7,1	3	ВСт3сп5-1	
Б3	I		I30Б1	—	—	5,8	3	ВСт3пс6-1	
МР1	I		I36М	—	—	7,4	2	ВСт3Гпс5	
МР2	I		I24М	—	—	3,2	2	ВСт3Гпс5	
ВС1	⊐Г		2L90×7	—	± 12,0	—	4	ВСт3пс6-1	

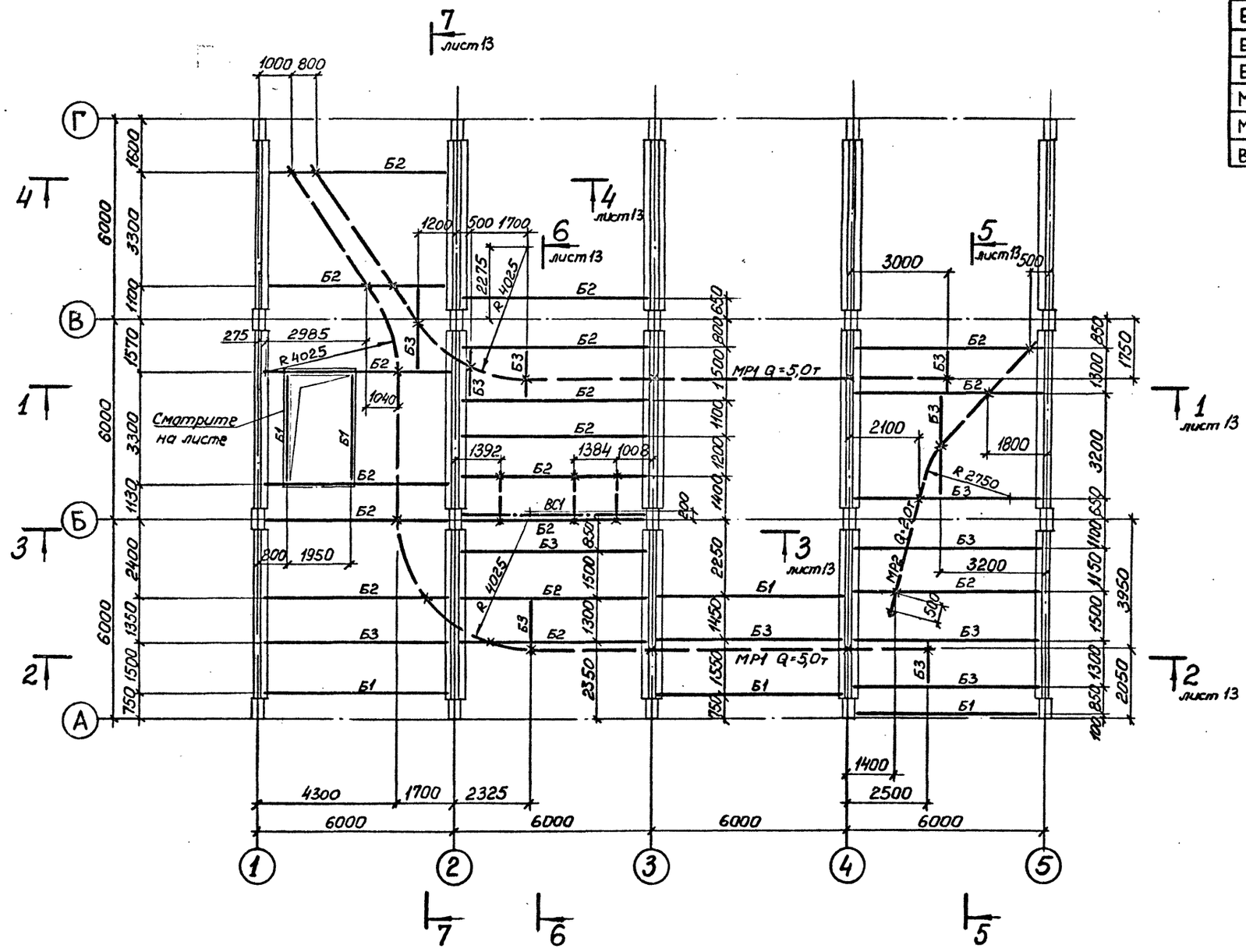

ГИП	Синопальников		ТП 409-23-54.87 КМ		
Нач.отд.	Ковалев		ЩЕБЕНОЧНЫЙ ЗАВОД ПО ПЕРЕРАБОТКЕ ОДНОРОДНЫХ ИЗВЕРЖЕННЫХ И МЕТАМОРФИЧЕСКИХ ПОРОД МОЩНОСТЬЮ 1000 тыс.м³ В ГОД		
Н.контр.	Борисевич		Перегрузочный узел с механизированным отбором проб и лабораторией	Стадия: Р	Лист: 12
Гл.конструктр.	Короткий				Листов:
Гл.спец.	Волкович		Схема балок на отм. 9,400 и монорельсов	ГОССТРОЙ СССР ЛЕНИНГРАДСКИЙ ПРОМСТРОЙПРОЕКТ	
Рук.гр.	Тимакова				
Инженер	Медведева				

Привязан

Инв.№

2356/4

Альбом 4

ТП

1 – 1

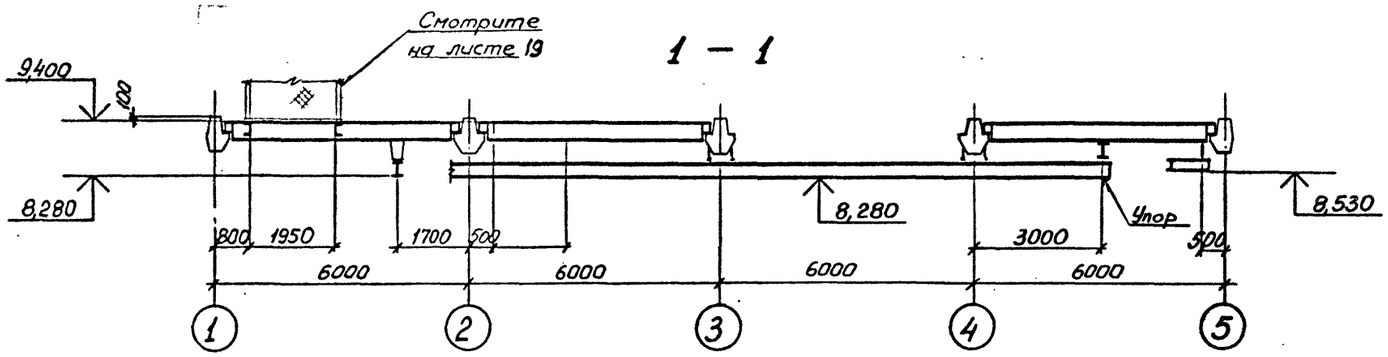

5 – 5

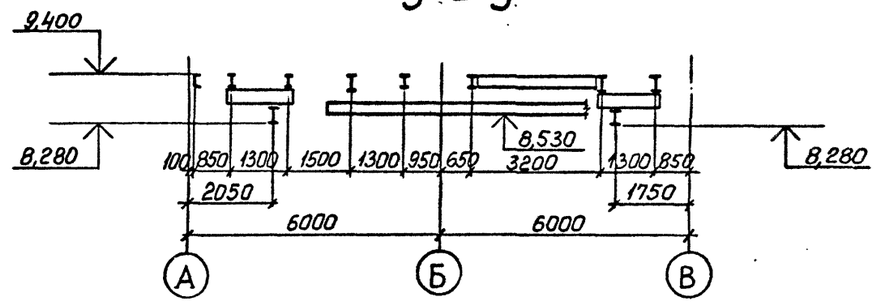

2 – 2

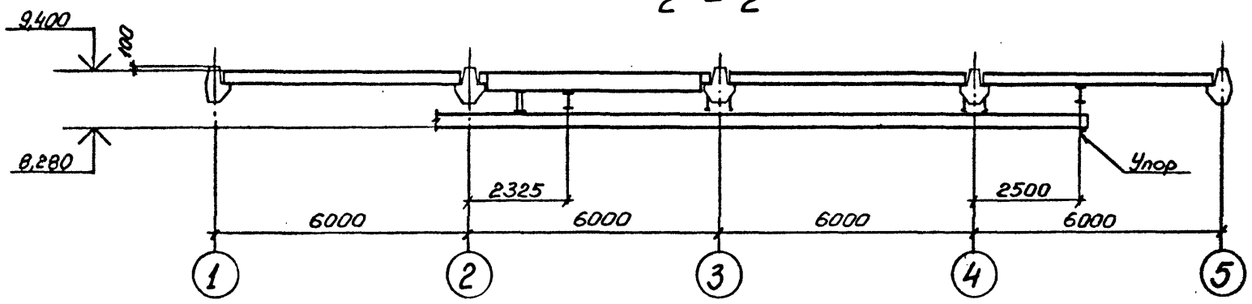

6 – 6

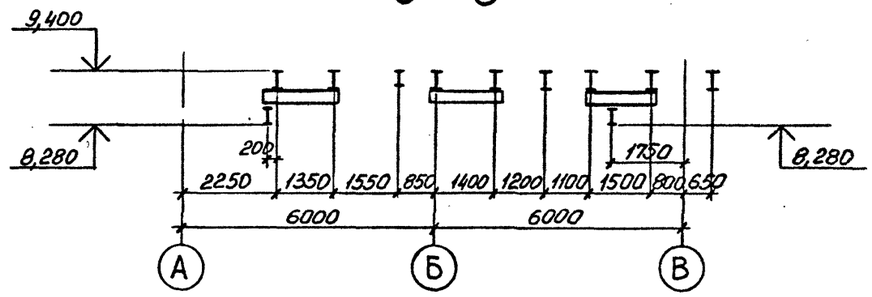

3 – 3

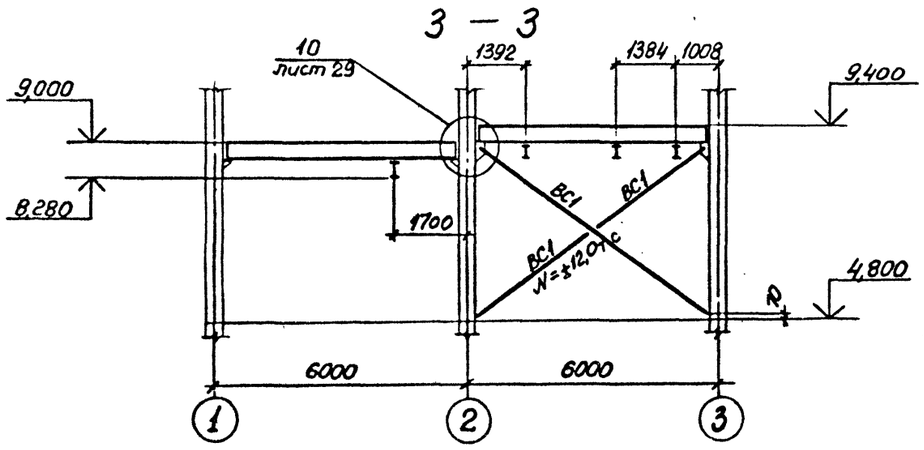

4 – 4

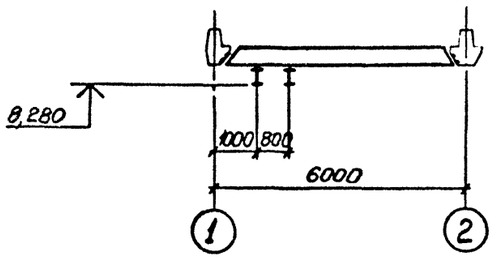

7 – 7

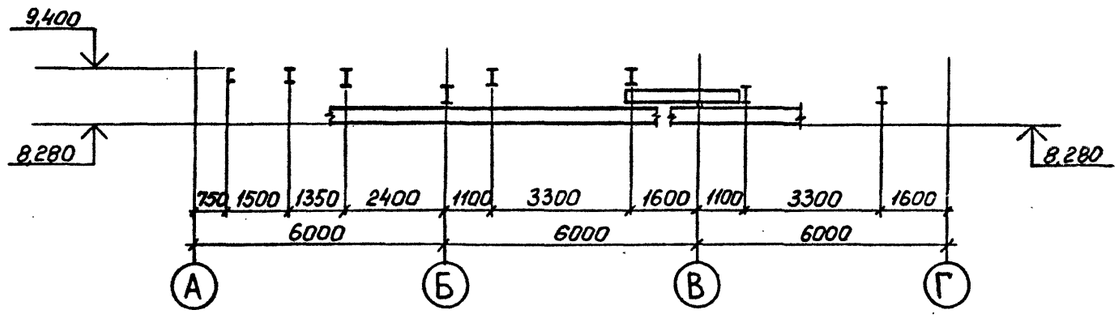

Привязан

Инв. №

ГИП	Синопальников		
Нач.отд.	Ковалев		
Н.контр.	Борисевич		
Гл.констр.	Короткий		
Гл.спец.	Волкович		
Рук.гр.	Тимакова		
Инженер	Медведева		

ТП 409-23-54.87 КМ

ЩЕБЕНОЧНЫЙ ЗАВОД ПО ПЕРЕРАБОТКЕ ОДНОРОДНЫХ ИЗВЕРЖЕННЫХ И МЕТАМОРФИЧЕСКИХ ПОРОД МОЩНОСТЬЮ 1000 тыс.м³ В ГОД

Перегрузочный узел с механизированным отбором проб и лабораторией

Стадия	Лист	Листов
Р	13	

Разрезы 1-1... 7-7 к листу 12

ГОССТРОЙ СССР ЛЕНИНГРАДСКИЙ ПРОМСТРОЙПРОЕКТ

Согласовано

Рисорх ВР. Ковалко
Рук.эк.гр. Кононенко

Инв. № подл. | Подпись и дата | Взам. инв. №

2356/4

Альбом 4

ТП

СОГЛАСОВАНО

Инв. № подл. | Подпись и дата | Взам. инв. №

ВЕДОМОСТЬ ЭЛЕМЕНТОВ

Марка	Сечение: Эскиз	Поз.	Состав	Опорные усилия: M тс.м	N тс	Q тс	Группа конструкций	Марка металла	Примечание
Б1	С		С30	—	—	—	3	ВСт3пс6	конструктивно
Б2	I		I40Б1	—	—	7,1	3	ВСт3сп5-1	
Б3	I		I35Б1	—	—	6,2	3	ВСт3пс6-1	
Б4	I		I45Б2	—	—	16,6	3	ВСт3пс6-1	
МР	I		I24М	—	—	1,8	2	ВСт3Гпс5	
Щ1	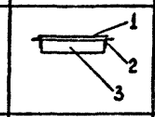	1	Рифл. ст. S4	—	—	—	4	ВСт3кп2	
		2	L100×7	—	—	—	4	ВСт3пс6-1	
		3	С14	—	—	—	4	ВСт3кп2	
ОГ	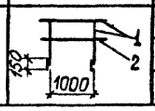	1	L50×40×12×25	—	—	—	4	ВСт3кп2	
		2	L25×3	—	—	—	4	ВСт3кп2	
		3	●ф20	—	—	—	4	ВСт3кп2	

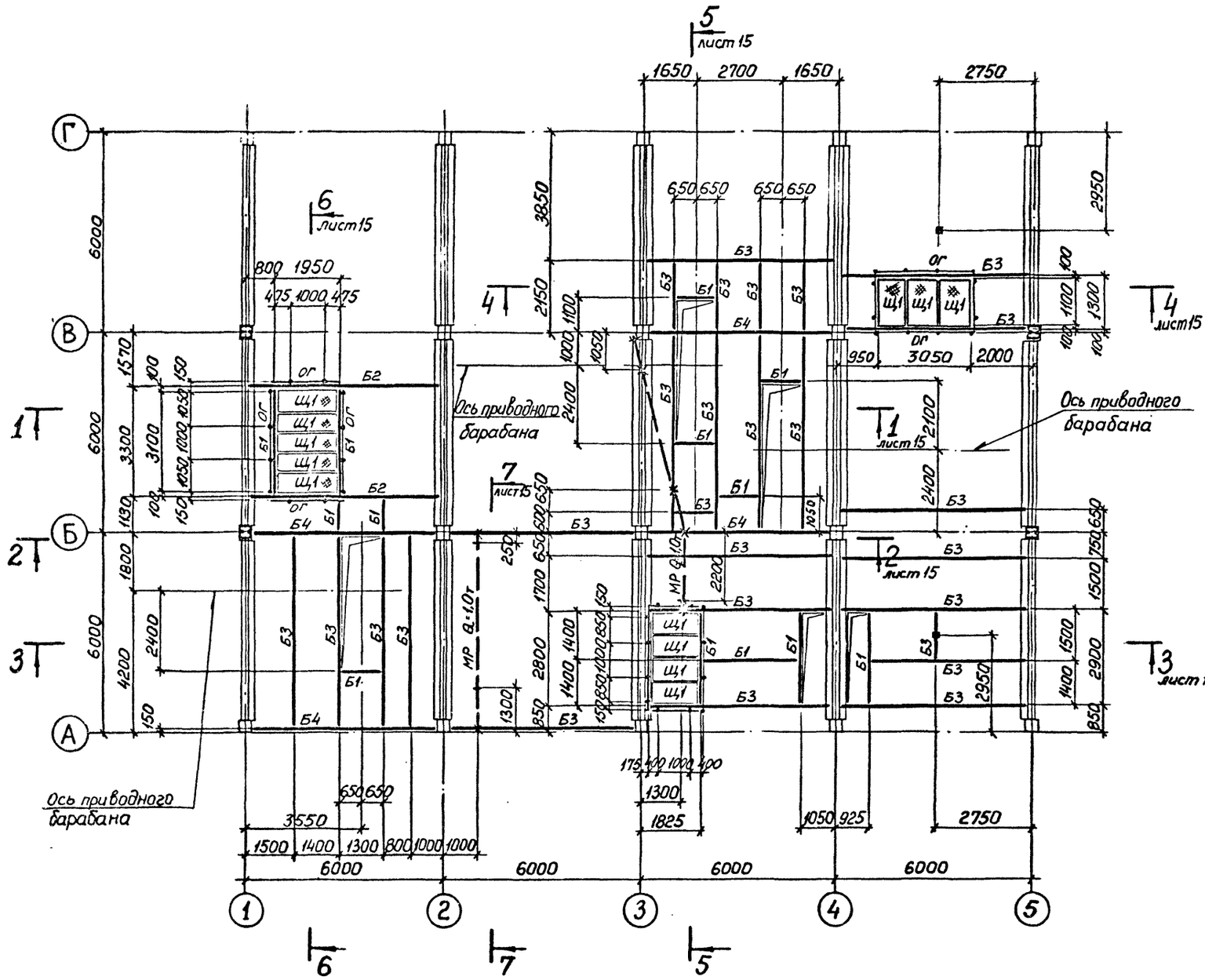

				ТП 409-23-54.87 КМ	
Г И П	Синопальников			ЩЕБЕНОЧНЫЙ ЗАВОД ПО ПЕРЕРАБОТКЕ ОДНОРОДНЫХ ИЗВЕРЖЕННЫХ И МЕТАМОРФИЧЕСКИХ ПОРОД МОЩНОСТЬЮ 1000 тыс.м³ В ГОД	
Нач.отд.	Ковалев			Перегрузочный узел с механизированным отбором проб и лабораторией	Стадия: Р; Лист: 14; Листов:
Н.контр.	Борисевич				
Гл.констр.	Короткий				
Гл.спец.	Волкович				
Рук.гр.	Тимакова			Схема балок на отм. 14,200 и монорельсов	ГОССТРОЙ СССР ЛЕНИНГРАДСКИЙ ПРОМСТРОЙПРОЕКТ
Инженер	Медведева				

Привязан

Инв. №

2356/4

Альбом 4

ТП

1 — 1

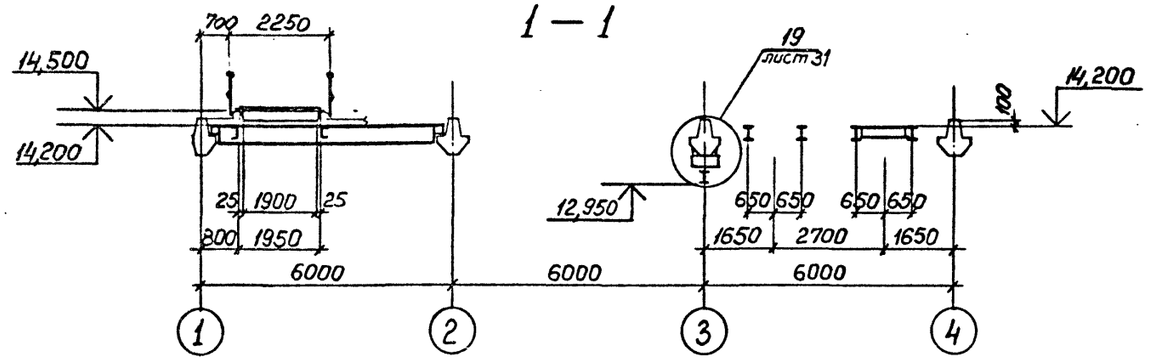

5 — 5

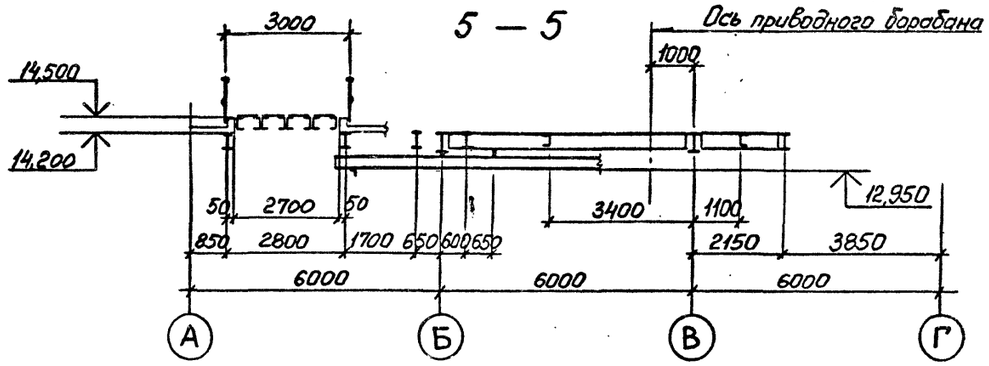

2 — 2

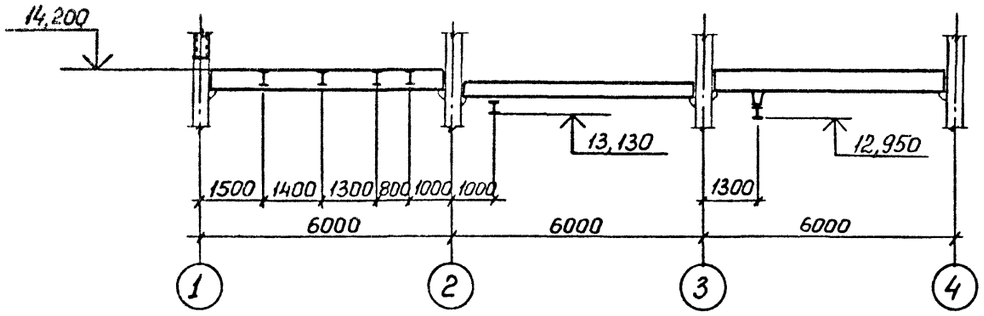

6 — 6

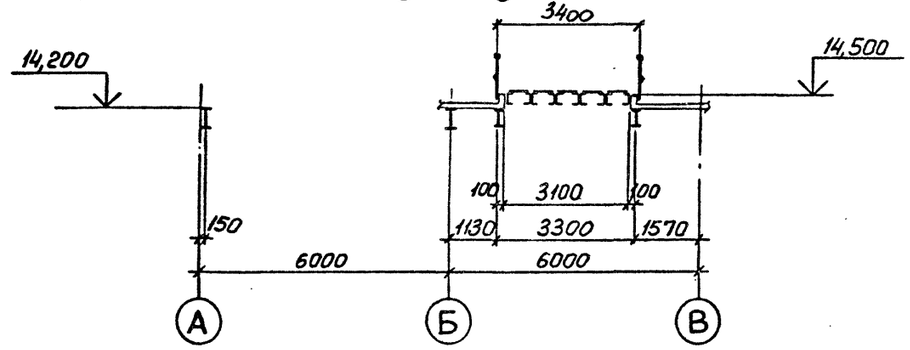

3 — 3

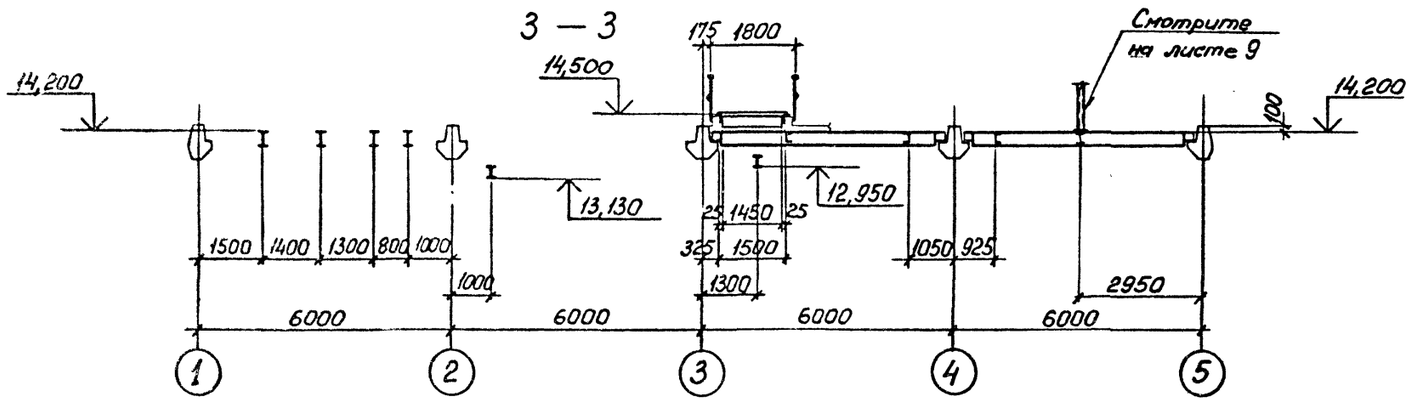

7 — 7

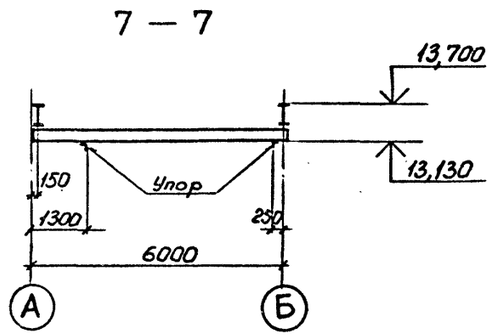

4 — 4

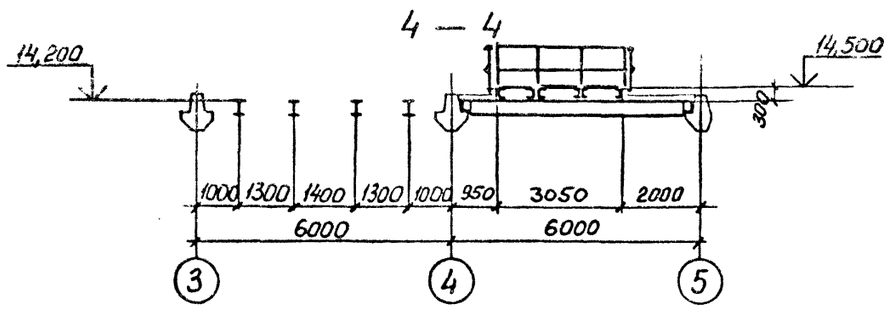

Привязан

Инв. №

ГИП	Синопальников		
Нач.отд.	Ковалев		
Н.контр.	Борисевич		
Гл.констр.	Короткий		
Гл.спец.	Волкович		
Рук.гр.	Тымакова		
Инженер	Медведева		

ТП 409-23-54.87 КМ

ЩЕБЕНОЧНЫЙ ЗАВОД ПО ПЕРЕРАБОТКЕ ОДНОРОДНЫХ ИЗВЕРЖЕННЫХ И МЕТАМОРФИЧЕСКИХ ПОРОД МОЩНОСТЬЮ 1000 тыс.м³ В ГОД

Перегрузочный узел с механизированным отбором проб и лабораторией

Стадия	Лист	Листов
Р	15	

Разрезы 1-1 ... 7-7 к листу 14

ГОССТРОЙ СССР ЛЕНИНГРАДСКИЙ ПРОМСТРОЙПРОЕКТ

Согласовано

Взам. инв. № | Подпись и дата | Инв. № подл.

2356/4

Альбом 4

ТП

Схема стоек фахверка по оси А

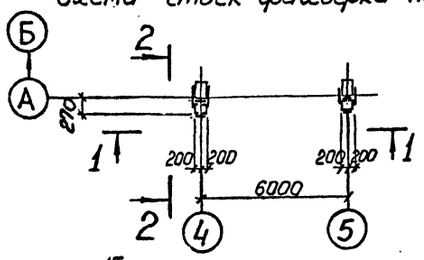

1 – 1

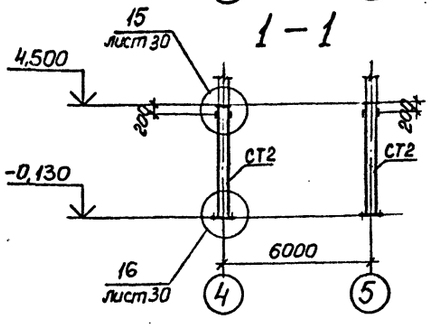

2 – 2

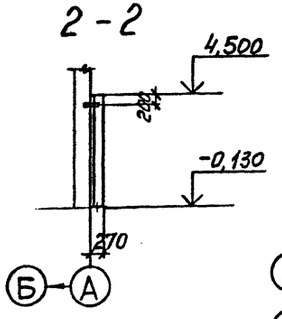

Схема наружной лестницы

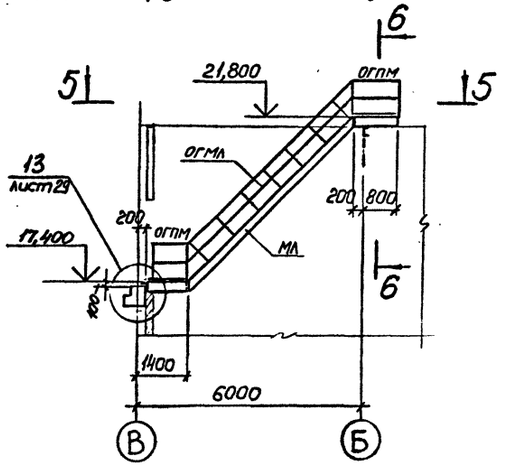

5 – 5

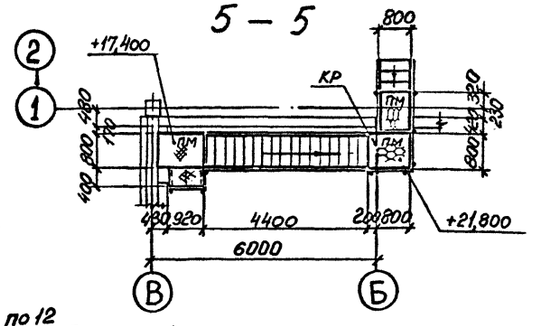

Схема элементов фахверка по оси 1

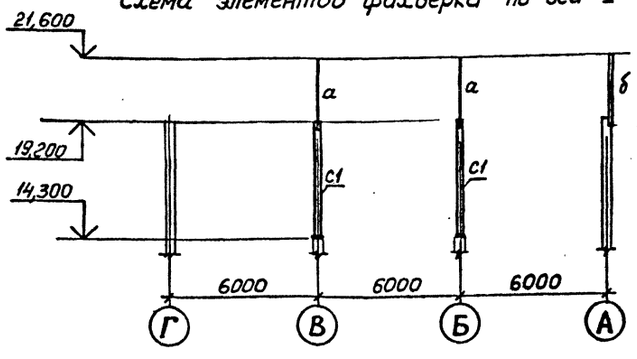

3 – 3

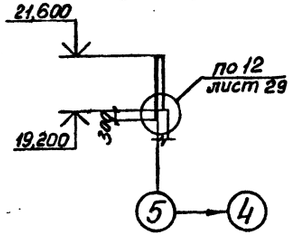

6 – 6

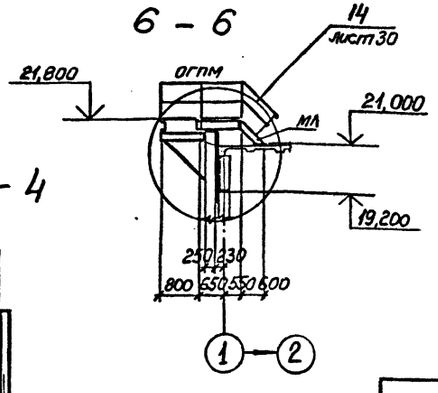

Схема элементов фахверка по оси 5

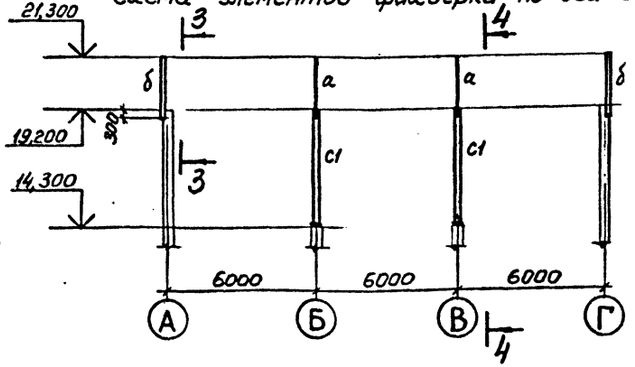

4 – 4

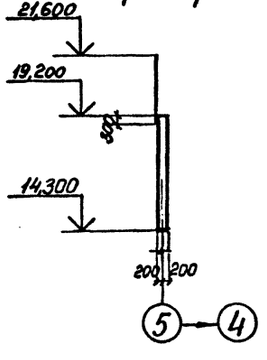

ВЕДОМОСТЬ ЭЛЕМЕНТОВ

Марка	Сечение: Эскиз	Поз.	Состав	Опорные усилия: M тс.м	N тс	Q тс	Группа конструкций	Марка металла	Примечание
а	200		из I30Ш1	—	—	—	4	ВСт3пс6-1	
б	L		L 160×10	—	—	—	4	ВСт3пс6-1	
СТ1	СО		2С400-160-60-4	—	—	—	4	ВСт3кп2	
КР	1, 2	1	С20	—	—	—	4	ВСт3пс6-1	
		2	L 75×6	—	—	—	4	ВСт3пс6	
МЛ	Альбом серии 1.450.3-3 выпуск 0						4		
ПМ	то же						4		
ОГПМ	— " —						4		
ОГМЛ	— " —						4		
СТ2	1, 2, 400	б	С24	—	—	—	4	ВСт3пс6	
		в	S8	—	—	—	4	ВСт3кп2	

Согласовано: Гип Орл. ЗР. Гл. инж. Гл. инж. б-р. Портянкин Кимельман

Инв. № подл. | Подпись и дата | Взам. инв. №

Привязан

Инв. №

ГИП	Синопальников	
Нач.отд.	Ковалев	
Н.контр.	Борисевич	
Гл.конструктр.	Коротний	
Гл.спец.	Волкович	
Рук.гр.	Тимакова	
Инженер	Медведева	

ТП 409-23-54.87 КМ

ЩЕБЕНОЧНЫЙ ЗАВОД ПО ПЕРЕРАБОТКЕ ОДНОРОДНЫХ ИЗВЕРЖЕННЫХ И МЕТАМОРФИЧЕСКИХ ПОРОД МОЩНОСТЬЮ 1000 тыс.м³ в год

Перегрузочный узел с механизированным отбором проб и лабораторией

Схемы элементов фахверка и наружной лестницы

Стадия	Лист	Листов
Р	16	

ГОССТРОЙ СССР ЛЕНИНГРАДСКИЙ ПРОМСТРОЙПРОЕКТ

2356/4

Альбом 4

ТП

ВЕДОМОСТЬ ЭЛЕМЕНТОВ

Марка	Сечение: Эскиз	Поз.	Состав	Опорные усилия: M тс.м	N тс	Q тс	Группа конструкций	Марка металла	Примечание
Б1	[		[14	—	—	—	2	ВСт3кп2	
МР	I		I30М	—	—	4,8	2	ВСт3Гпс5	
С1	∟		L75×6	—	—	—	4	ВСт3пс6	
а	∟		L75×6	—	—	—	4	ВСт3пс6	
б	∟		L50×5	—	—	—	4	ВСт3кп2	
В	⧄		N20×1,6	—	—	—	4	ВСт3кп2	
Б2	∟		L90×7	—	—	—	4	ВСт3пс6-1	
Щ1	② ①	1	L75×6	—	—	—	4	ВСт3пс6	
		2	Рифл. ст S4					ВСт3кп2	
Щ2	② ①	1	L50×5	—	—	—	4	ВСт3кп2	
		2	Просечно-вып S4						

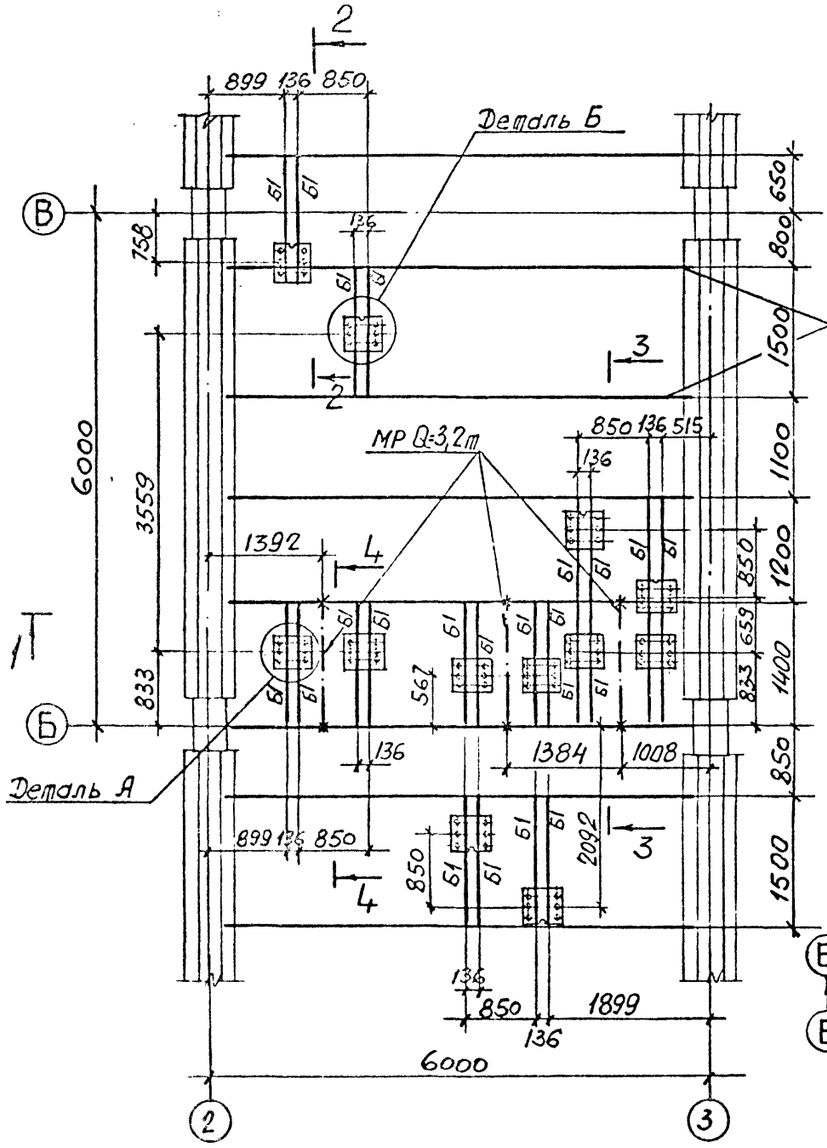

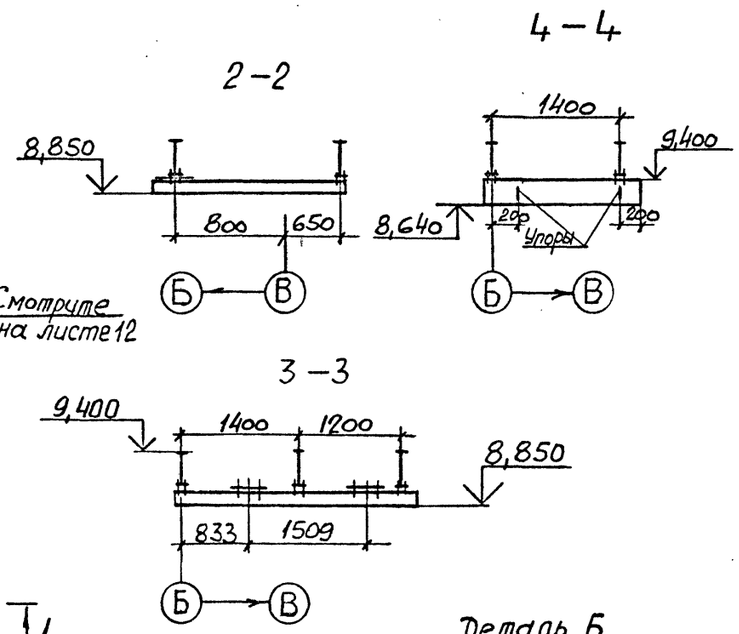

Привязан

Инв.№

ГИП	Синопальников		ТП 409-23-54.87 КМ
Нач.отд.	Ковалев		ЩЕБЕНОЧНЫЙ ЗАВОД ПО ПЕРЕРАБОТКЕ ОДНОРОДНЫХ ИЗВЕРЖЕННЫХ И МЕТАМОРФИЧЕСКИХ ПОРОД МОЩНОСТЬЮ 1000 тыс.м³ В ГОД
Н.контр.	Борисевич		Перегрузочный узел с механизированным отбором проб и лабораторией
Гл.констр.	Короткий		Стадия: Р; Лист: 17; Листов:
Гл.спец.	Волкович		
Рук.гр.	Тимакова		Схема монорельсов и балок под натяжные тележные устройства
Инженер	Медведева		ГОССТРОЙ СССР ЛЕНИНГРАДСКИЙ ПРОМСТРОЙПРОЕКТ

Согласовано

Инв.№ подл. | Подпись и дата | Взам. инв.№

2356/4

Альбом 4

ТП

Согласовано

Инв. № подл. | Подпись и дата | Взам. инв. №

Схема ограждения натяжного устройства на отм. 0,000

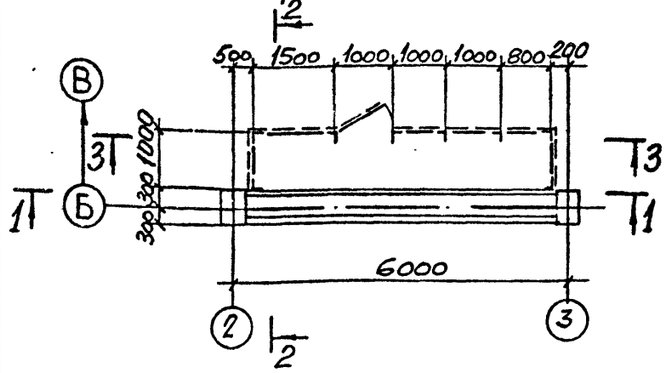

Схема ограждения натяжного устройства на отм. 4,800

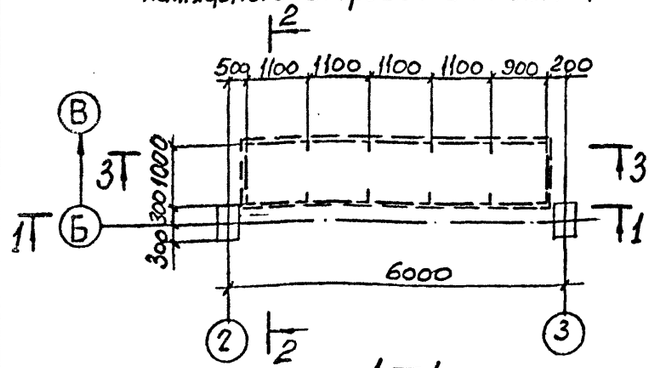

1 — 1

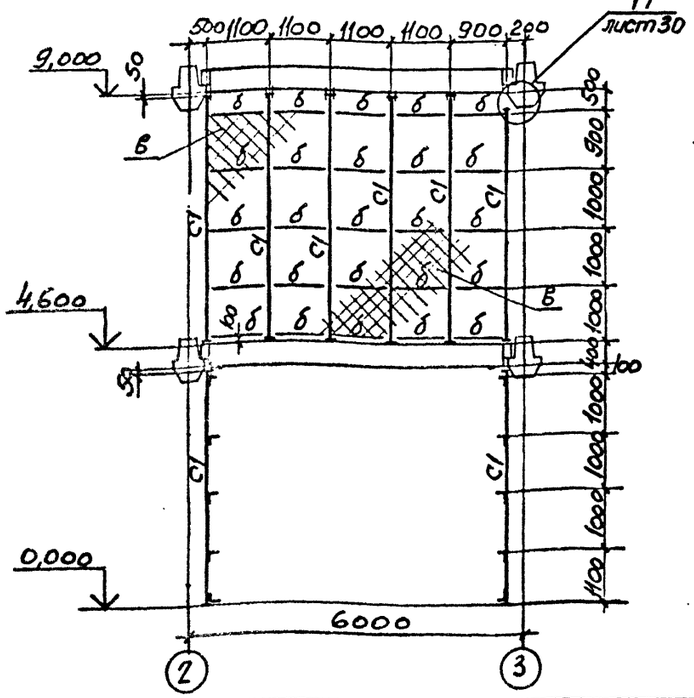

Схема ограждения натяжного устройства на отм. 8,500

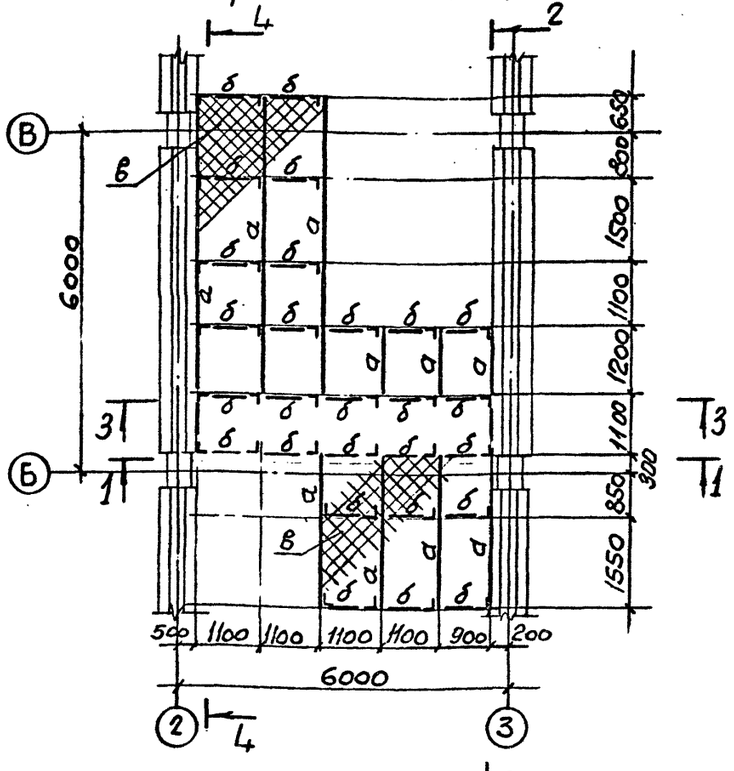

2 — 2

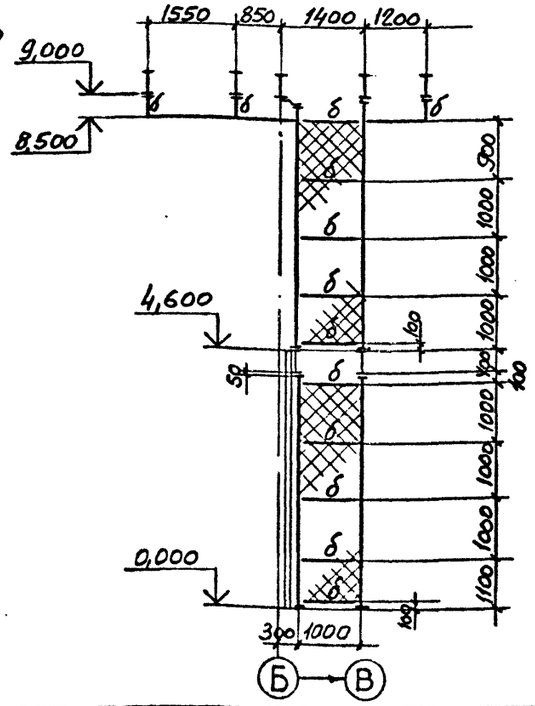

3 — 3

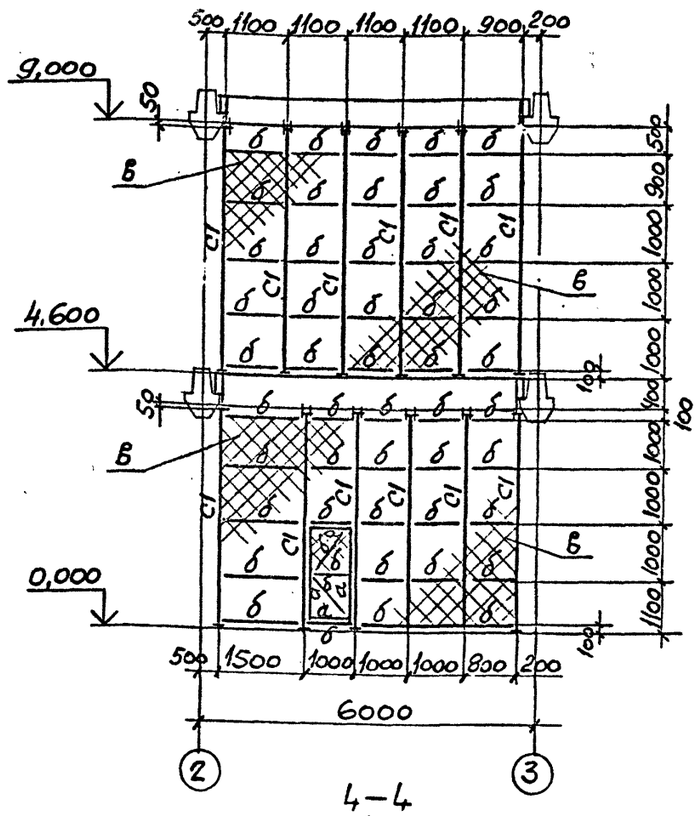

4 — 4

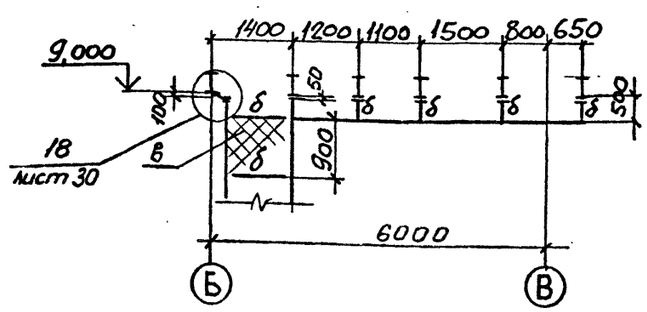

Ведомость элементов смотрите на листе 17

ГИП	Синопальников		ТП 409-23-54.87 КМ
Нач.отд.	Ковалев		Щебеночный завод по переработке однородных изверженных и метаморфических пород мощностью 1000 тыс.м³ в год
Н.контр.	Борисевич		Перегрузочный узел с механизированным отбором проб и лабораторией — Стадия: Р; Лист: 18; Листов:
Гл.констр.	Короткий		Схемы ограждений натяжных устройств
Гл.спец.	Волкович		ГОССТРОЙ СССР ЛЕНИНГРАДСКИЙ ПРОМСТРОЙПРОЕКТ
Рук.гр.	Тимакова		
Инженер	Медведева		

Привязан

Инв. №

2356/4

Альбом 4

ТП

Схема ограждений проемов на отм. 4,900 и 9,700

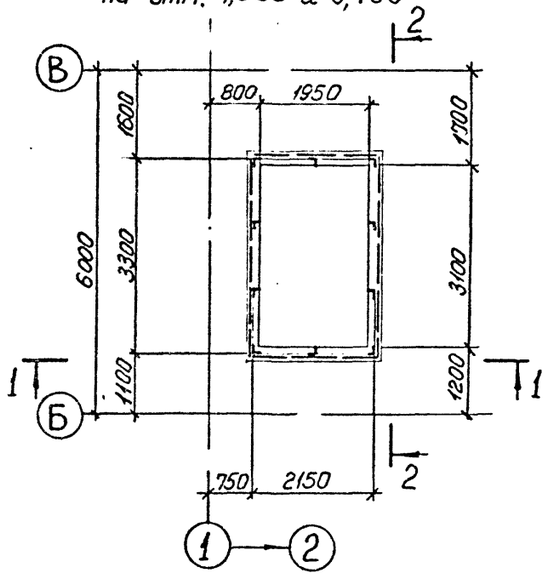

Схема щитов на отм. 0,000

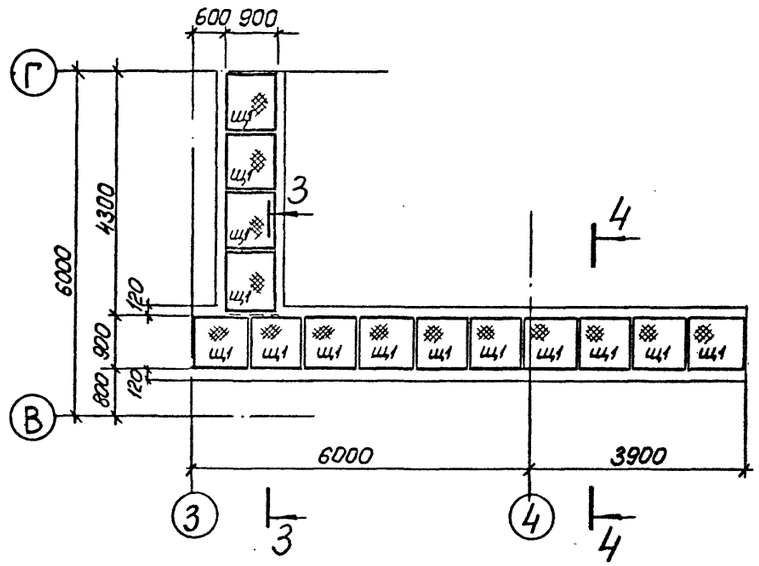

Схема щитов на отм. -0,240

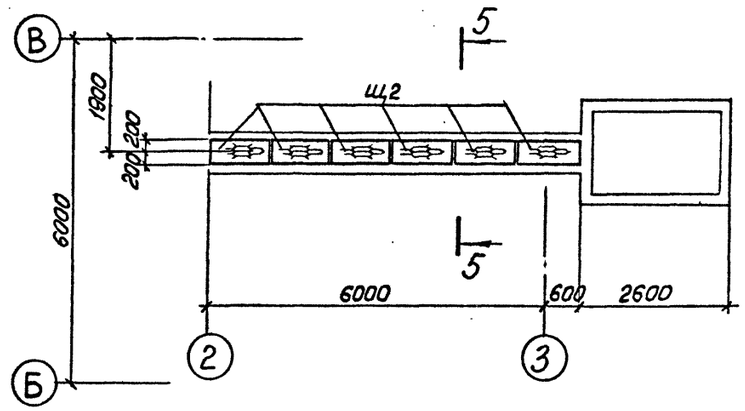

1 – 1

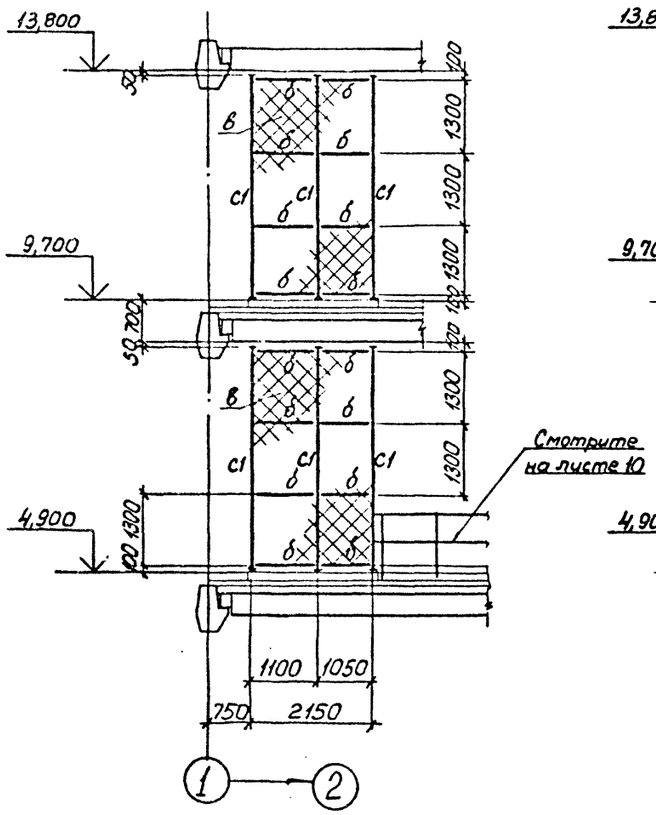

2 – 2

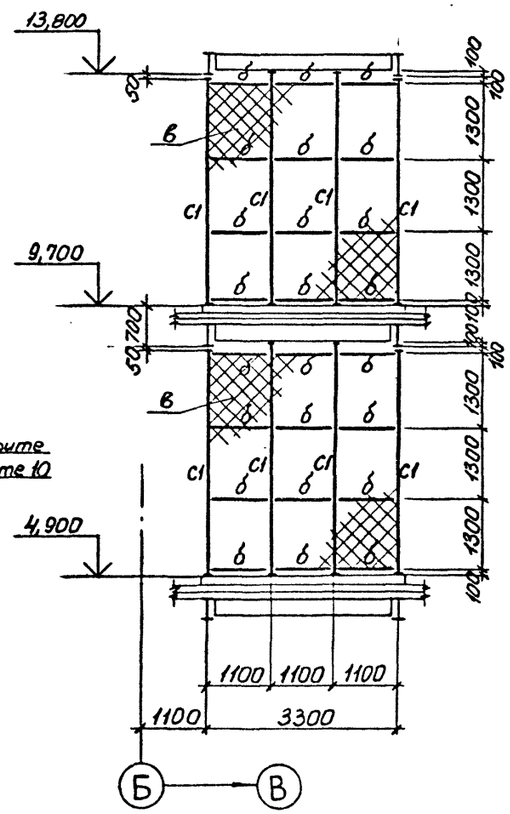

3 – 3

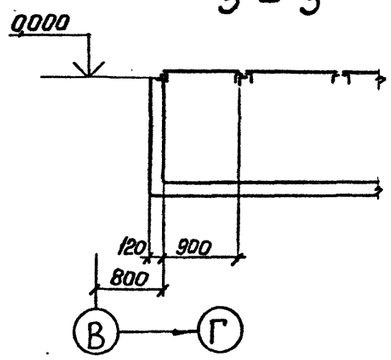

4 – 4

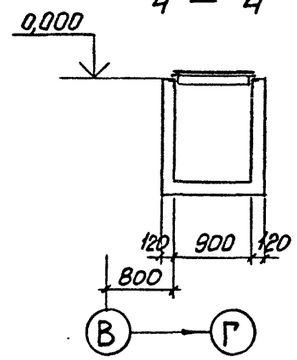

5 – 5

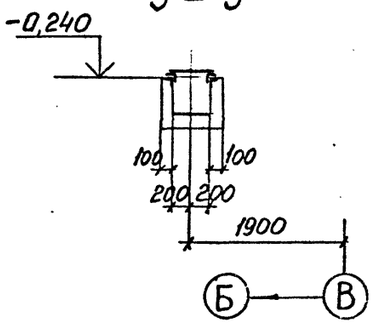

Ведомость элементов смотрите на листе 17

Привязан			
Инв.№			

ТП 409-23-54.87 КМ			
ГИП	Синопальников		
Нач.отд.	Ковалев		
Н.контр.	Борисевич		
Гл.констр.	Короткий		
Гл.спец.	Волкович		
Рук.гр.	Тимакова		
Инженер	Медведева		
Щебеночный завод по переработке однородных изверженных и метаморфических пород мощностью 1000 тыс.м³ в год			
Перегрузочный узел с механизированным отбором проб и лабораторией	Стадия: Р	Лист: 19	Листов:
Схемы ограждений проемов и щитов	Госстрой СССР Ленинградский Промстройпроект		

Инв. № подл. | Подпись и дата | Взам. инв. № | Рук.гр.пр. | Рук.ж.д.гр. | Рук.гр. | Гл.спец. | Гл.констр. | Н.контр. | Нач.отд. | ГИП | ОТКАЗОВАЛ

Альбом 4

ТП

Схема элементов площадок конвейеров 24 и 25

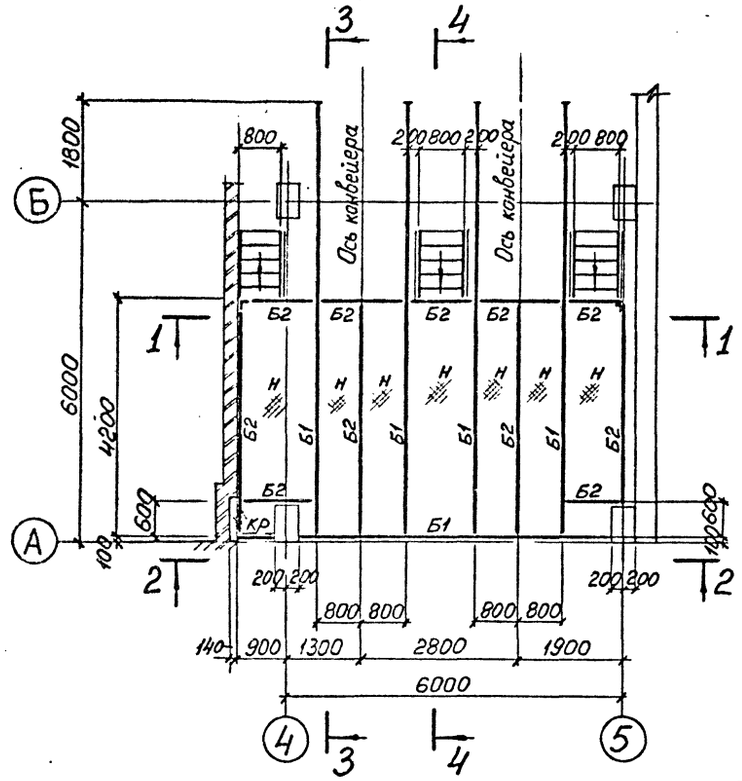

Схема элементов площадок на отм. 10,300 и 10,670

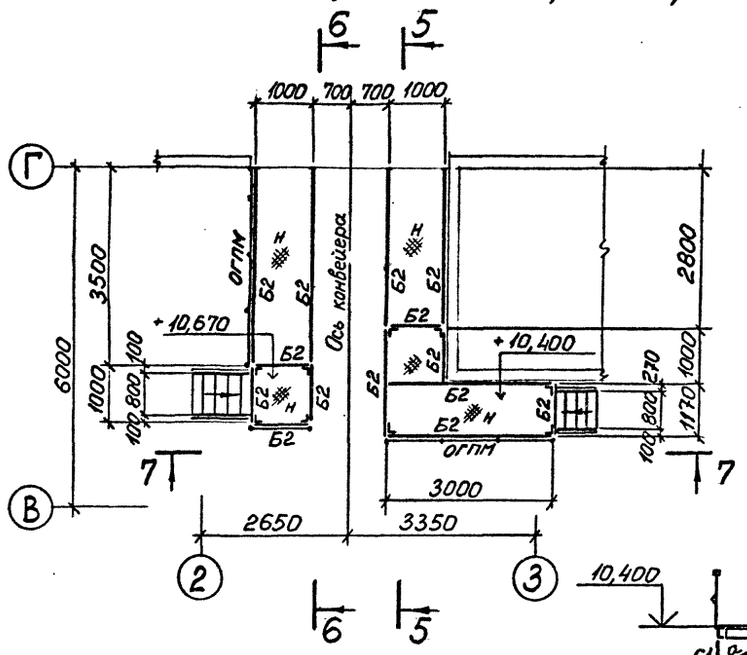

ВЕДОМОСТЬ ЭЛЕМЕНТОВ

Марка	Сечение: Эскиз	Поз.	Состав	Опорные усилия: M тс.м	N тс	Q тс	Группа конструкций	Марка металла	Примечание
Б1	I		I30Б1	—	—	—	3	ВСт3пс6-1	
Б2	[		ГнЦ180×80×5	—	—	—	3	ВСт3кп2	
С1	L		L75×6	—	—	—	4	ВСт3пс6	
а	L		L63×5	—	—	—	4	ВСт3кп2	
Н	▨		Рифл. ст. S4	—	—	—	4	ВСт3кп2	
КР	1 / 2	1	I30Б1	—	—	—	3	ВСт3пс6-1	
		2	L75×6	—	—	—	3	ВСт3пс6	
МЛ	Альбом серии 1.450.3-3 выпуск 0						4		
ОГМЛ	то же						4		
ОГПМ	— " —						4		
ПМ	— " —						4		

5 – 5

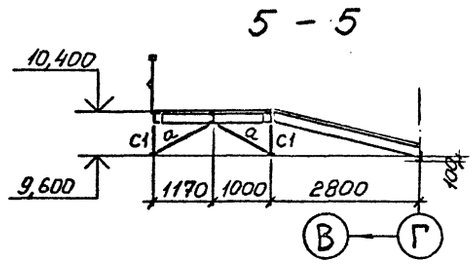

6 – 6

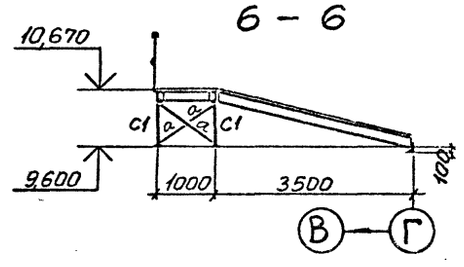

1 – 1

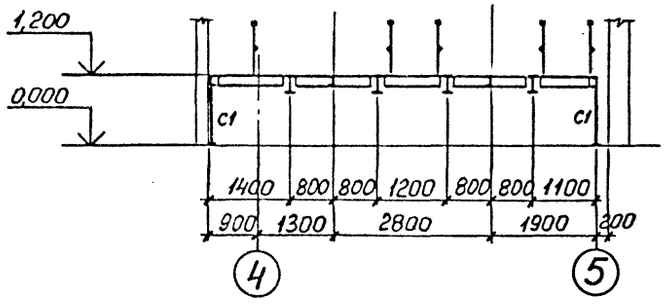

3 – 3

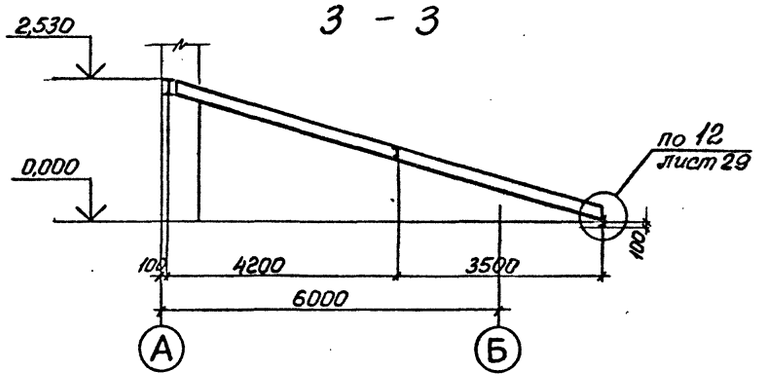

7 – 7

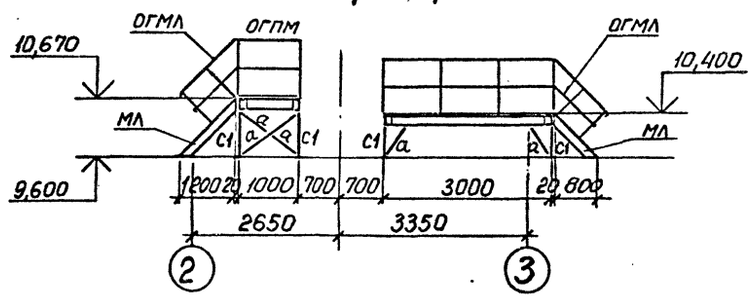

2 – 2

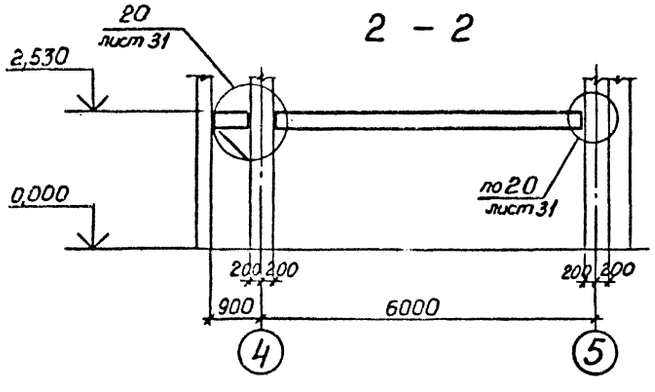

4 – 4

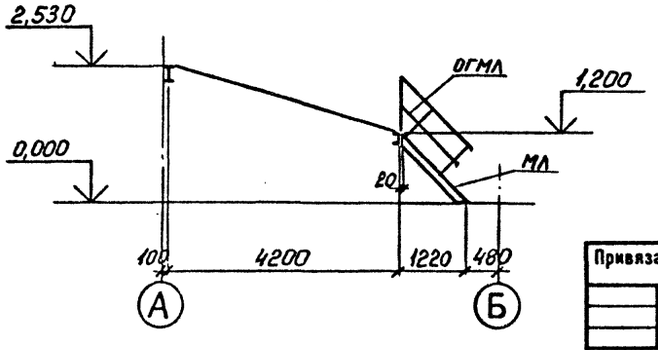

Привязан

Инв.№

Г.И.П.	Симопальников	
Нач.отд.	Ковалев	
Н.контр.	Борисевич	
Гл.констр.	Короткий	
Гл.спец.	Волкович	
Рук.гр.	Тимакова	
Инженер	Медведева	

ТП 409-23-54.87 КМ

ЩЕБЕНОЧНЫЙ ЗАВОД ПО ПЕРЕРАБОТКЕ ОДНОРОДНЫХ ИЗВЕРЖЕННЫХ И МЕТАМОРФИЧЕСКИХ ПОРОД МОЩНОСТЬЮ 1000 тыс.м³ В ГОД

Перегрузочный узел с механизированным отбором проб и лабораторией

Стадия	Лист	Листов
Р	20	

Схемы элементов площадок для конвейеров и лестниц

ГОССТРОЙ СССР ЛЕНИНГРАДСКИЙ ПРОМСТРОЙПРОЕКТ

СОГЛАСОВАНО

Инв.№ подл. | Подпись и дата | Взам. инв.№

2356/4

Альбом 4

ТП

Схема элементов площадок на отм 10.950

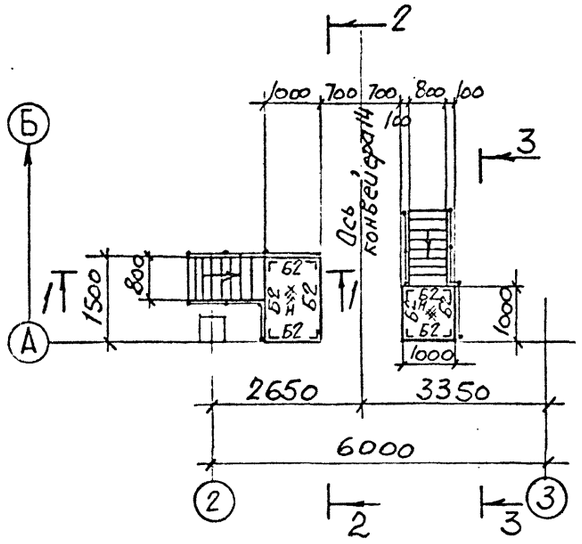

Схема элементов площадок на отм. 5,600 и 10,400

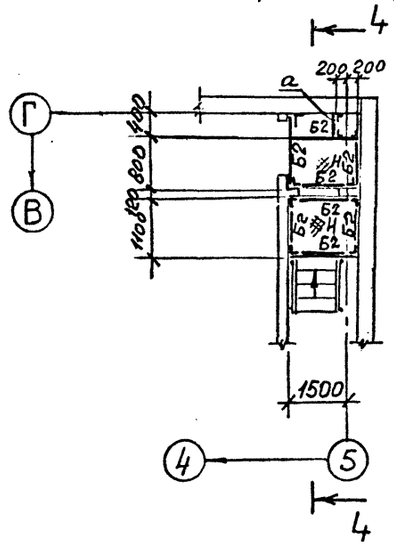

Схема элементов площадки на отм. 5,600

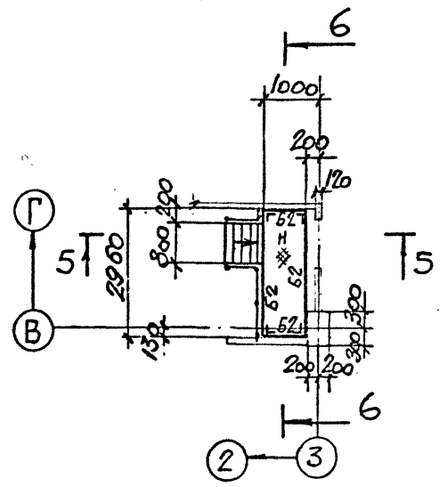

Схема элементов площадки на отм. 0,000

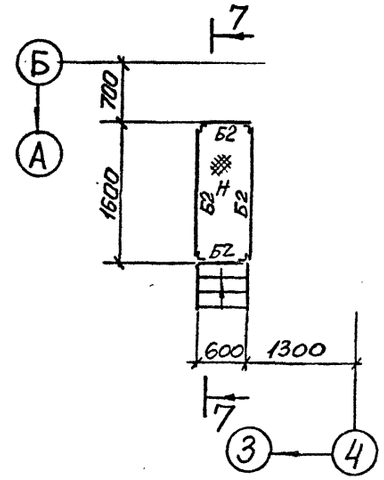

1—1

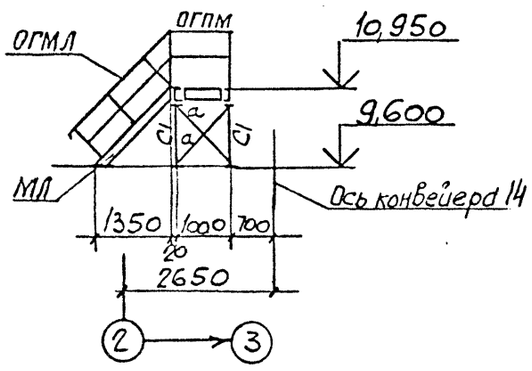

4—4

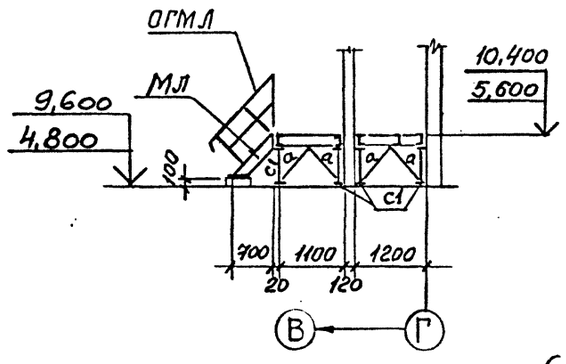

5—5

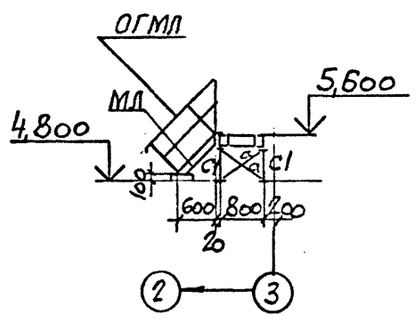

7—7

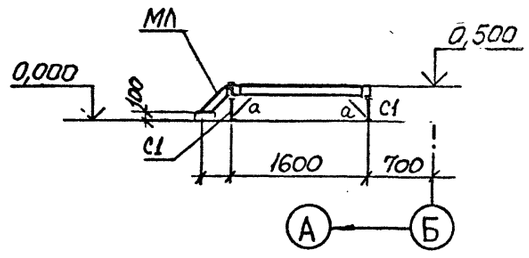

Ведомость элементов смотрите на листе 20

2—2

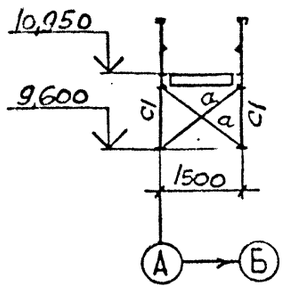

3—3

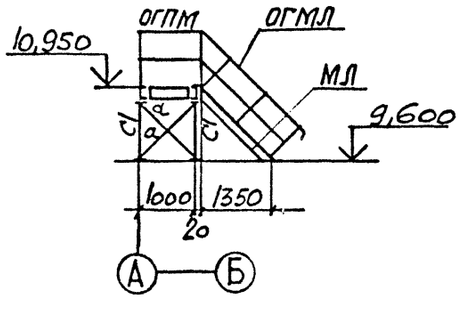

6—6

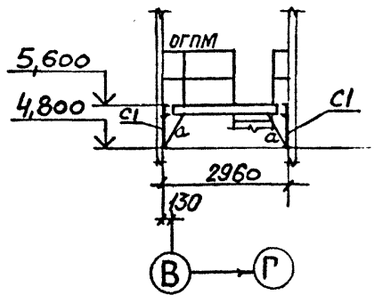

Г И П	Синопальников		
Нач.отд.	Ковалев		
Н.контр.	Борисевич		
Гл.констр.	Короткий		
Гл.спец.	Волкович		
Рук.гр.	Тимакова		
Инженер	Медведева		

Привязан

Инв.№

ТП 409-23-54.87 КМ

ЩЕБЕНОЧНЫЙ ЗАВОД ПО ПЕРЕРАБОТКЕ ОДНОРОДНЫХ ИЗВЕРЖЕННЫХ И МЕТАМОРФИЧЕСКИХ ПОРОД МОЩНОСТЬЮ 1000 тыс.м³ В ГОД

Перегрузочный узел с механизированным отбором проб и лабораторией

Стадия	Лист	Листов
Р	21	

Схемы элементов площадок и лестниц

ГОССТРОЙ СССР
ЛЕНИНГРАДСКИЙ ПРОМСТРОЙПРОЕКТ

2356/4

Альбом 4

ТП

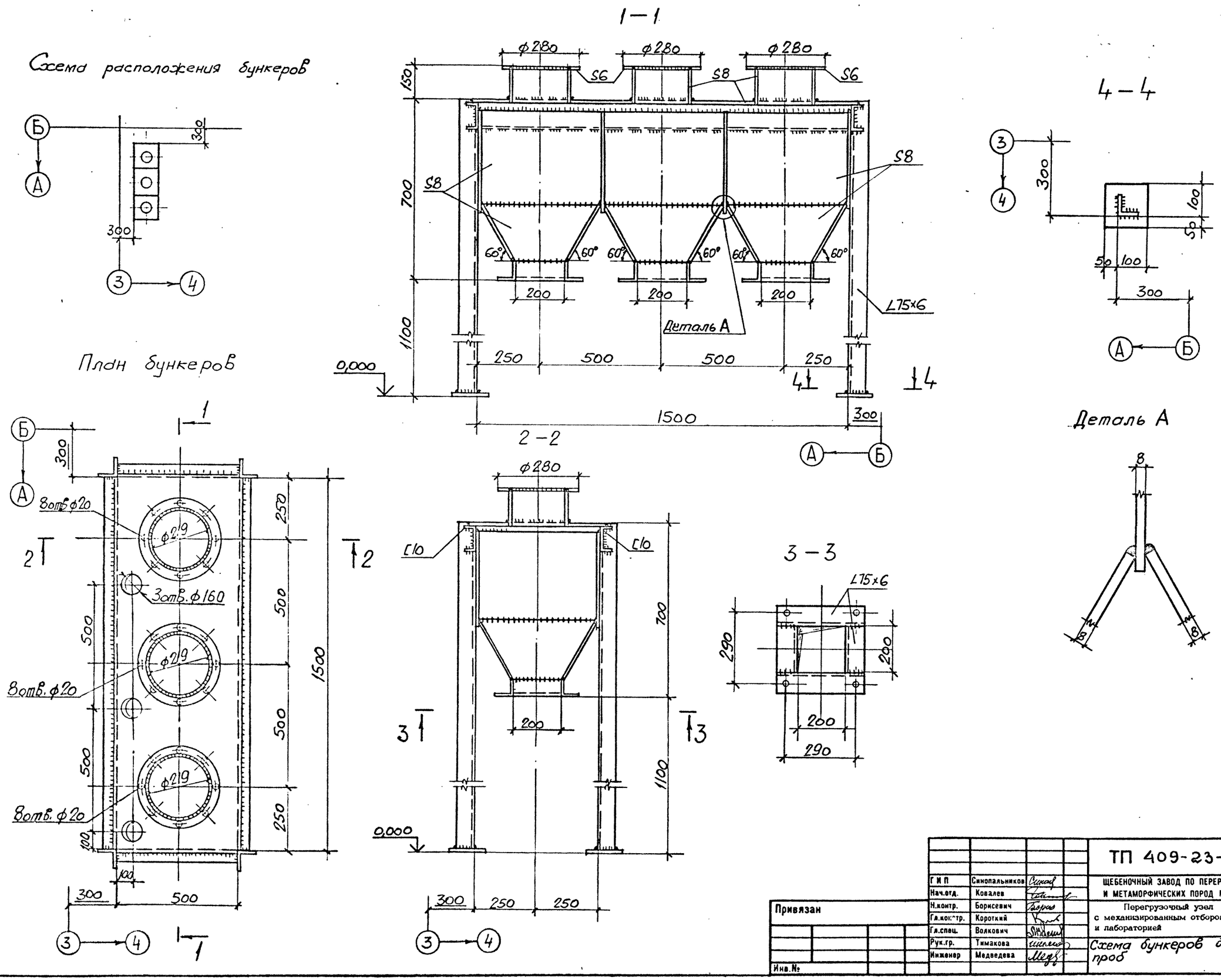

Г И П	Синопальников		
Нач.отд.	Ковалев		
Н.контр.	Борисевич		
Гл.контр.	Короткий		
Гл.спец.	Волкович		
Рук.гр.	Тимакова		
Инженер	Медведева		

Привязан

Инв.№

ТП 409-23-54.87 КМ

ЩЕБЕНОЧНЫЙ ЗАВОД ПО ПЕРЕРАБОТКЕ ОДНОРОДНЫХ ИЗВЕРЖЕННЫХ И МЕТАМОРФИЧЕСКИХ ПОРОД МОЩНОСТЬЮ 1000 тыс.м³ В ГОД

Перегрузочный узел с механизированным отбором проб и лабораторией

Стадия	Лист	Листов
Р	22	

Схема бункеров для проб

ГОССТРОЙ СССР
ЛЕНИНГРАДСКИЙ ПРОМСТРОЙПРОЕКТ

2356/4

Альбом 4

ТП

Схема элементов наружной лестницы

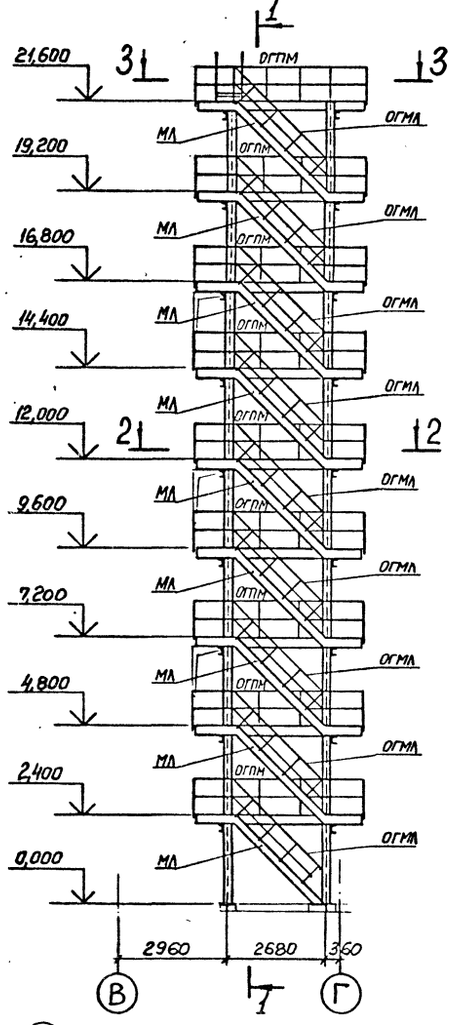

1 — 1

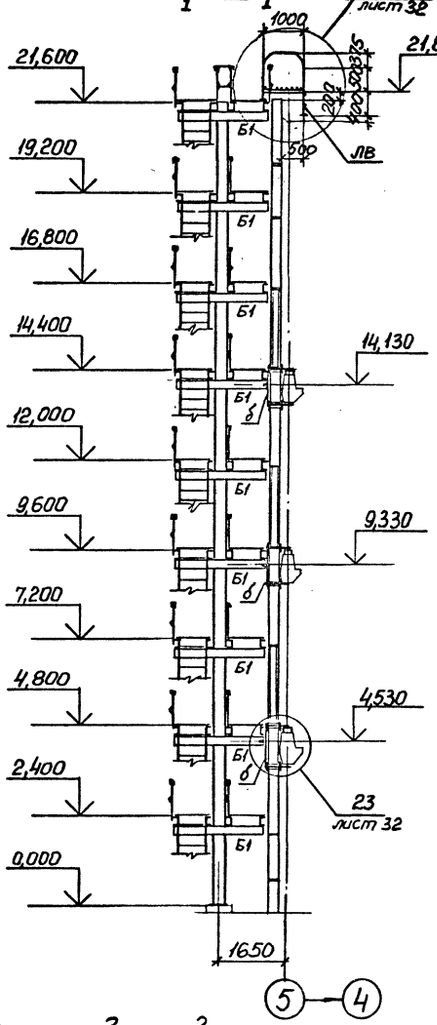

Схема элементов стоек лестницы

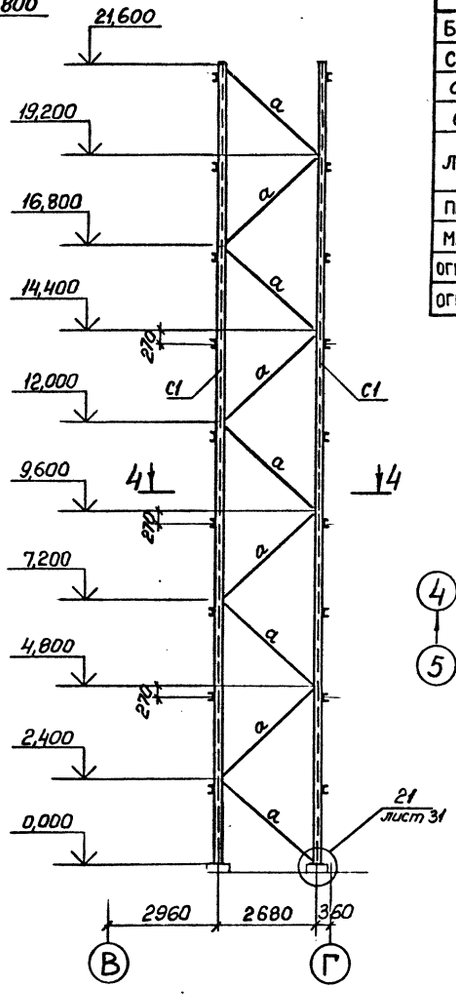

2 — 2

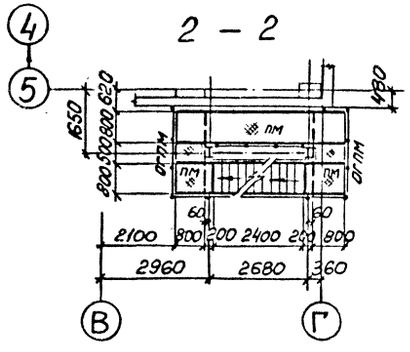

3 — 3

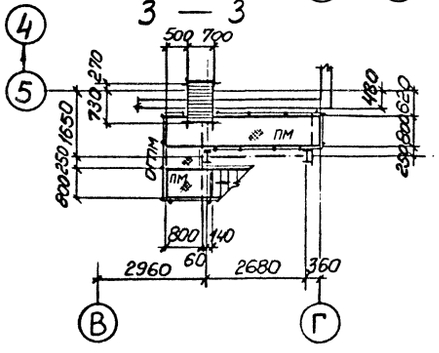

4 — 4

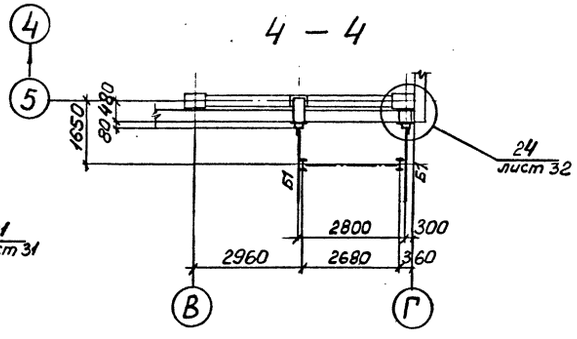

ВЕДОМОСТЬ ЭЛЕМЕНТОВ

Марка	Сечение: Эскиз	Поз.	Состав	Опорные усилия: M тс.м	N тс	Q тс	Группа конструкций	Марка металла	Примечание
Б1	С		С18	—	—	—	4	ВСт3пс6-1	
С1	I		I26Б1	—	—	—	4	ВСт3пс6-1	
а	□		Гн□ 120×3	—	—	—	4	ВСт3сп	
б	С		С18	—	—	—	4	ВСт3пс6-1	
ЛВ	1, 2	1	L75×6	—	—	—	4	ВСт3пс6	
		2	●ф 20	—	—	—	4	ВСт3кп2	
ПМ	Альбом серии 1.450.3-3 Выпуск 0						4		
МЛ	то же						4		
ОГПМ	——— » ———						4		
ОГМЛ	——— » ———						4		

Привязан

Инв. №

ГИП	Симопальников	
Нач.отд.	Ковалев	
Н.контр.	Борисевич	
Гл.конструктор	Короткий	
Гл.спец.	Волкович	
Рук.гр.	Тимакова	
Инженер	Медведева	

ТП 409-23-54.87 КМ

ЩЕБЕНОЧНЫЙ ЗАВОД ПО ПЕРЕРАБОТКЕ ОДНОРОДНЫХ ИЗВЕРЖЕННЫХ И МЕТАМОРФИЧЕСКИХ ПОРОД МОЩНОСТЬЮ 1000 тыс.м³ В ГОД

Перегрузочный узел с механизированным отбором проб и лабораторией

Схема элементов наружной лестницы

Стадия	Лист	Листов
Р	23	

ГОССТРОЙ СССР
ЛЕНИНГРАДСКИЙ ПРОМСТРОЙПРОЕКТ

Согласовано

Инв. № подл. | Подпись и дата | Взам. инв. №

2356/4

Альбом 4

ТП

ВЕДОМОСТЬ ЭЛЕМЕНТОВ

Марка	Сечение: Эскиз	Поз.	Состав	Опорные усилия: M тс.м	N тс	Q тс	Группа конструкций	Марка металла	Примечание
Б1	I		I20	—	—	—	4	ВСт3сп5-1	
Б2	[		Гн.[180×80×5	—	—	—	4	ВСт3кп2	
а	L		L50×5	—	—	—	4	ВСт3кп2	
б	┼		2 L100×7	—	—	—	4	ВСт3пс6-1	
КР	① ②	1	Гн.[180×80×5	—	—	—	4	ВСт3кп2	
		2	L63×5						

Схема элементов крепления труб на отм. 18,600

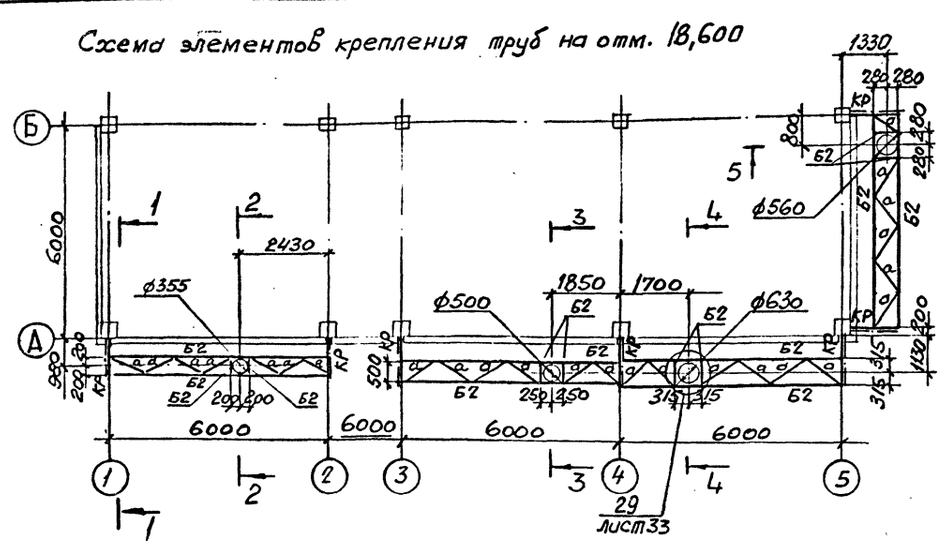

Схема крепления труб к плитам покрытия

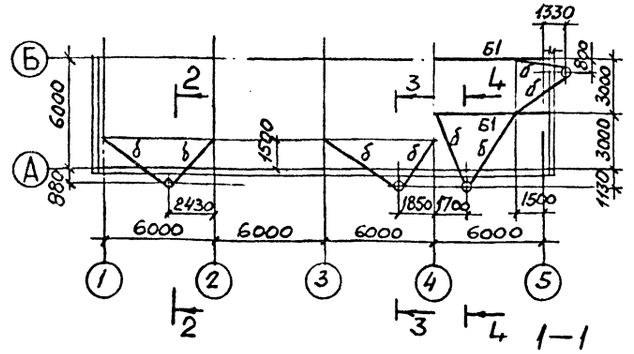

Схема элементов крепления трубы на отм. 13,800

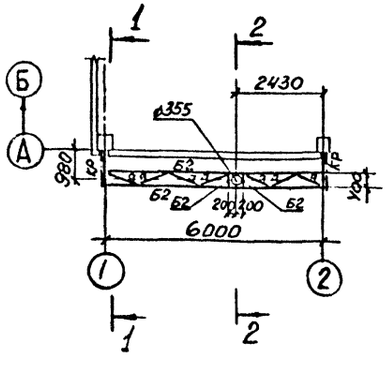

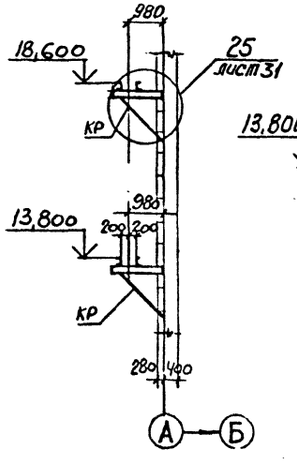

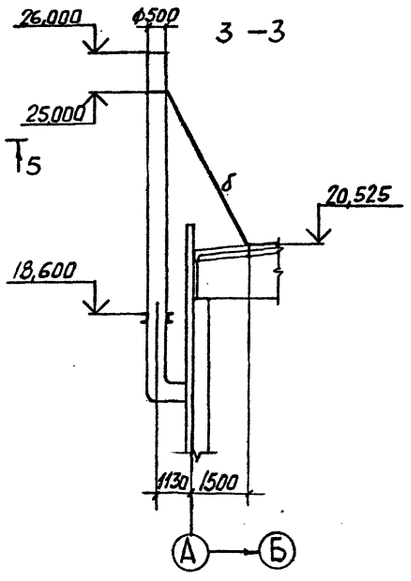

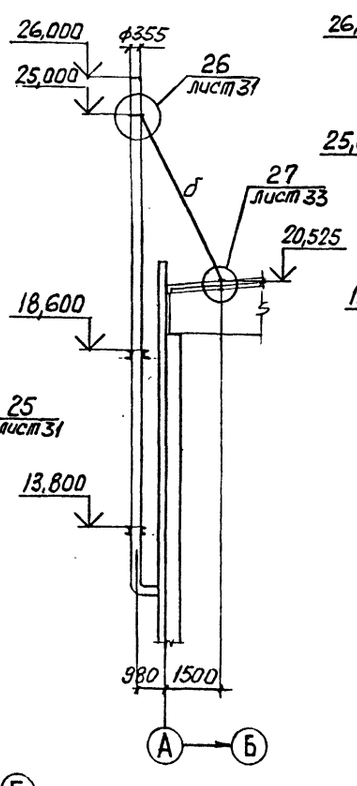

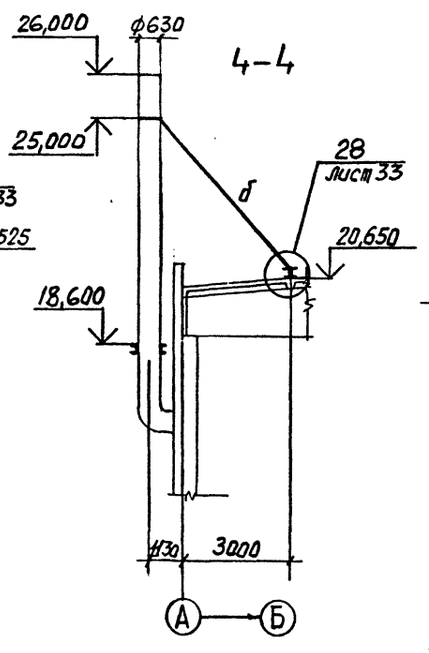

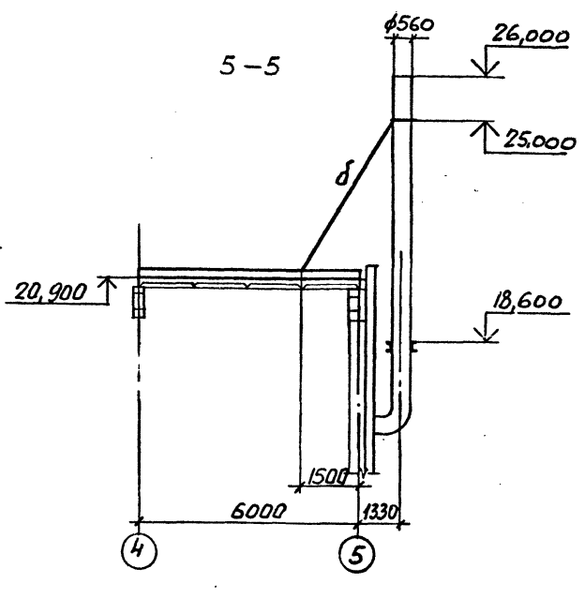

ГИП	Синопальников		
Нач.отд.	Ковалев		
Н.контр.	Борисевич		
Гл.констр.	Короткий		
Гл.спец.	Волкович		
Рук.гр.	Тимакова		
Инженер	Медведева		

Привязан

Инв.№

ТП 409-23-54.87 КМ

ЩЕБЕНОЧНЫЙ ЗАВОД ПО ПЕРЕРАБОТКЕ ОДНОРОДНЫХ ИЗВЕРЖЕННЫХ И МЕТАМОРФИЧЕСКИХ ПОРОД МОЩНОСТЬЮ 1000 тыс.м³ В ГОД

Перегрузочный узел с механизированным отбором проб и лабораторией

Схемы элементов крепления труб

Стадия	Лист	Листов
Р	24	

ГОССТРОЙ СССР
ЛЕНИНГРАДСКИЙ ПРОМСТРОЙПРОЕКТ

СОГЛАСОВАНО

Подпись и дата | Взам. инв.№ | Инв.№ подл.

2356/4

Альбом 4

ТП

Схема съемных щитов на отм. 5,600

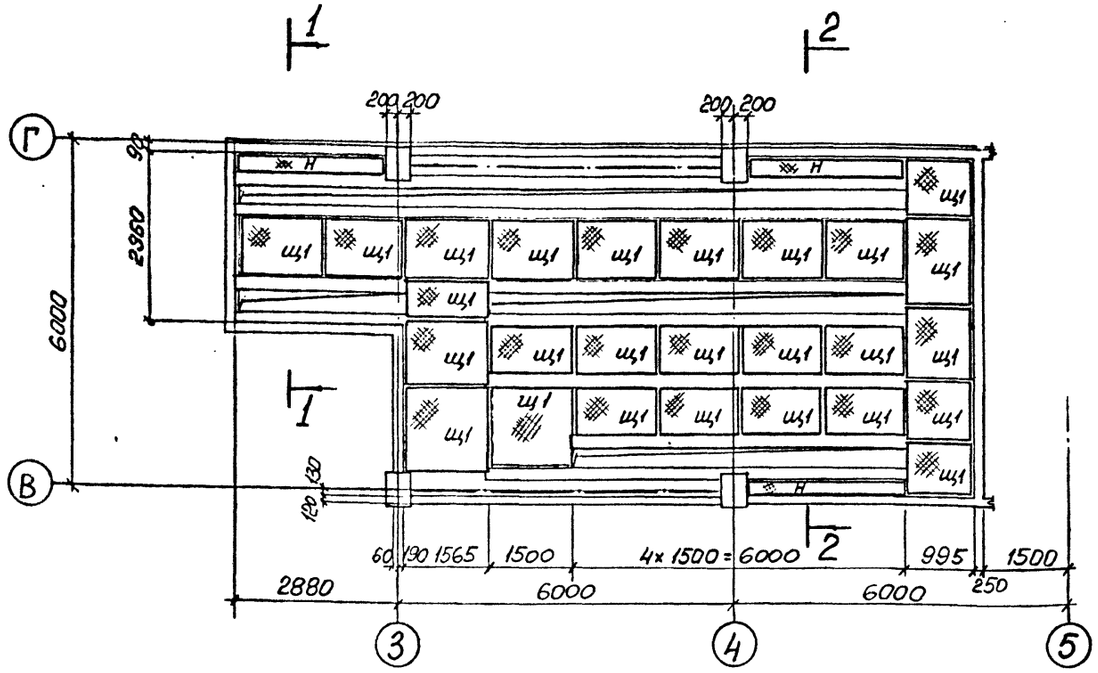

1 – 1

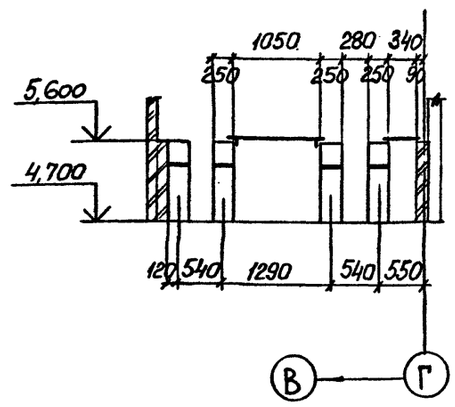

2 – 2

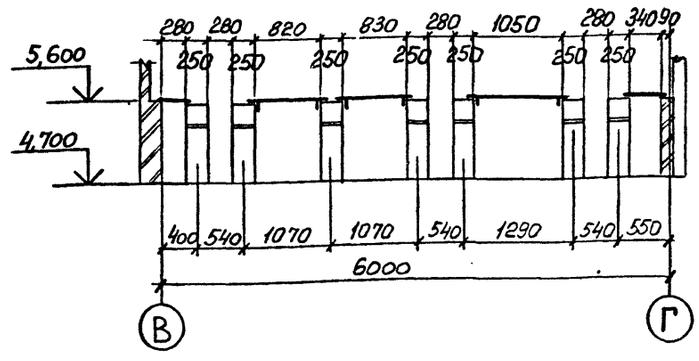

Схема съемных щитов на отм. 10,400

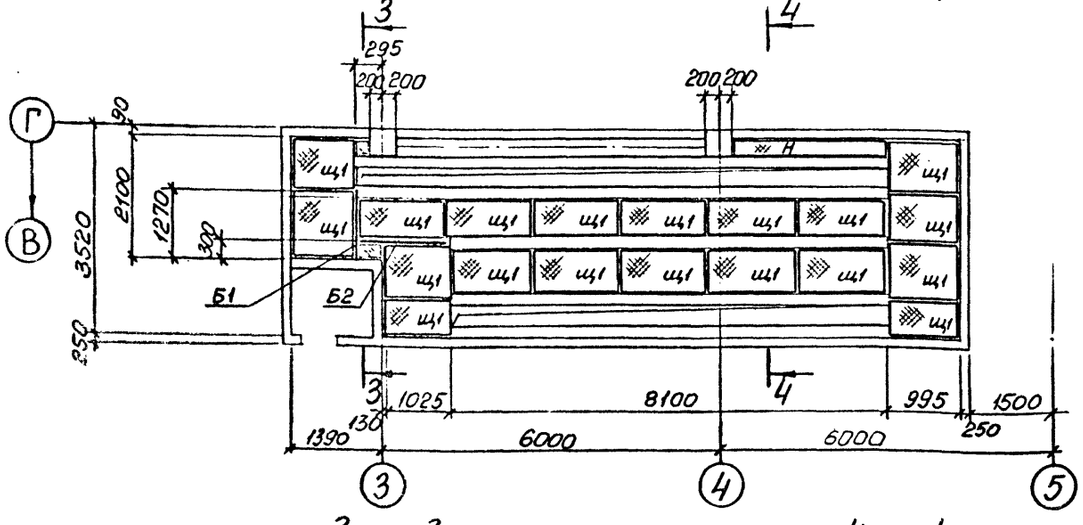

3 – 3

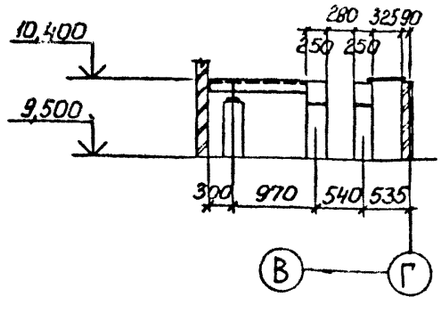

4 – 4

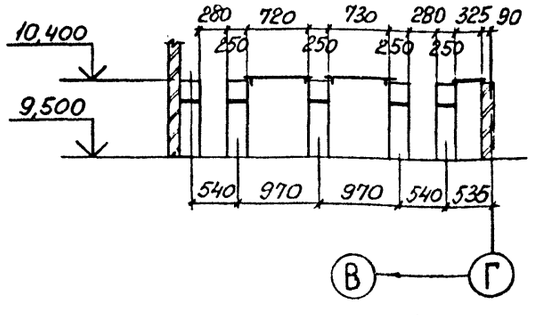

ВЕДОМОСТЬ ЭЛЕМЕНТОВ

Марка	Сечение: Эскиз	Поз.	Состав	Опорные усилия: M тс.м	N тс	Q тс	Группа конструкций	Марка металла	Примечание
Б1	L		L 90×7	—	—	—	4	ВСт3пс61	
Б2	I		I 20	—	—	—	4	ВСт3сп51	
Щ1	2 / 1	1	L 75×6	—	—	—	4	ВСт3пс6	
		2	Рифл. ст. S4	—	—	—	4	ВСт3кп2	
Н			Рифл. ст. S4	—	—	—	4	ВСт3кп2	

Инв. № подл. | Подпись и дата | Взам. инв. №

ГИП	Синопальников		ТП 409-23-54.87 КМ
Нач.отд.	Ковалев		ЩЕБЕНОЧНЫЙ ЗАВОД ПО ПЕРЕРАБОТКЕ ОДНОРОДНЫХ ИЗВЕРЖЕННЫХ И МЕТАМОРФИЧЕСКИХ ПОРОД МОЩНОСТЬЮ 1000 тыс.м³ в год
Н.контр.	Борисевич		Перегрузочный узел с механизированным отбором проб и лабораторией
Гл.конструктор	Короткий		Стадия Р; Лист 25; Листов
Гл.спец.	Волкович		Схемы щитов ПСУ на отм. 5,600 и 10,400
Рук.гр.	Тимакова		ГОССТРОЙ СССР ЛЕНИНГРАДСКИЙ ПРОМСТРОЙПРОЕКТ
Инженер	Медведева		

Привязан

Инв. №

2356/4

Альбом 4

ТП

Схема опор под трубы на отм. 9,600

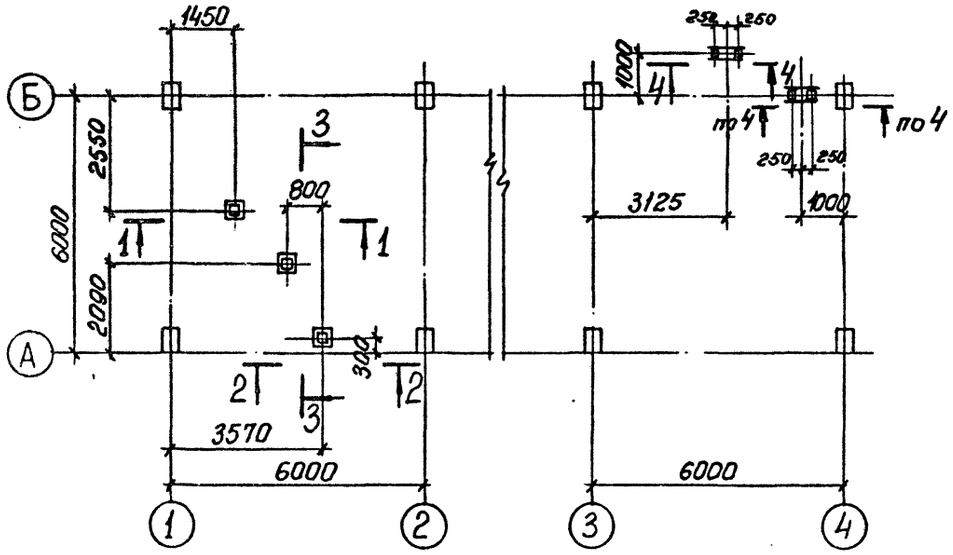

Схема опоры под трубы на отм. 14,400

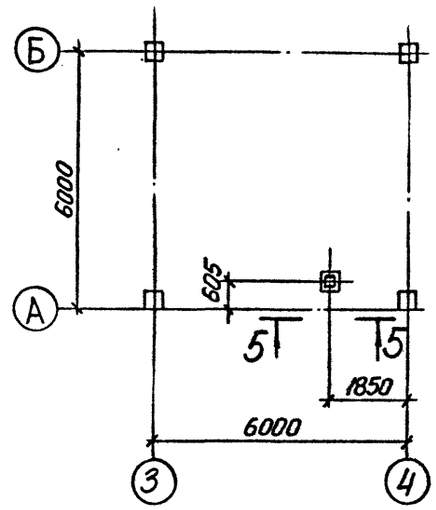

Деталь опор ОП2...ОП5

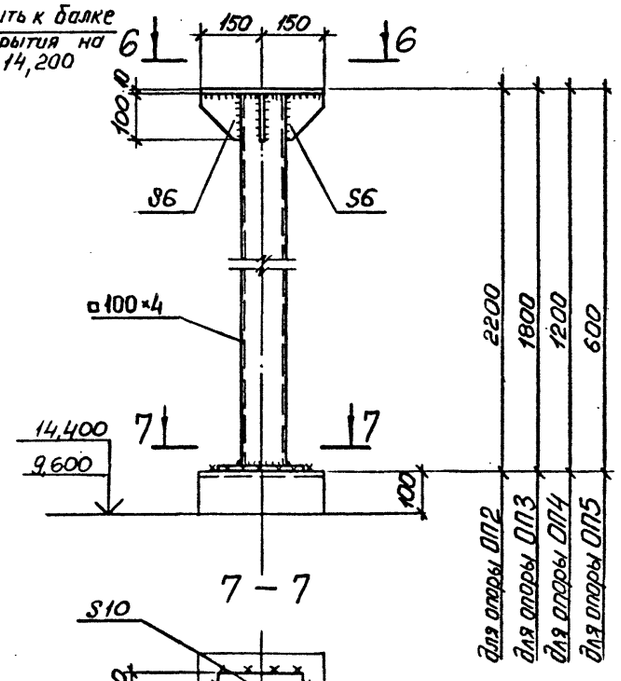

1 – 1

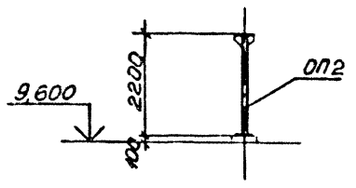

2 – 2

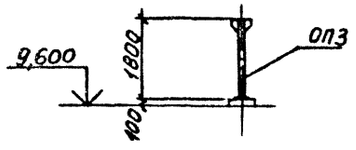

3 – 3

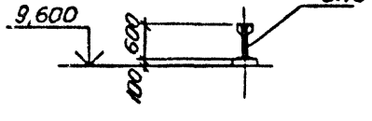

4 – 4

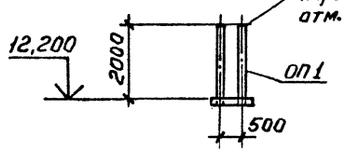

5 – 5

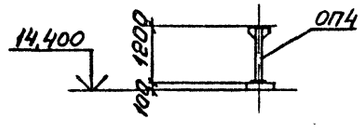

6 – 6

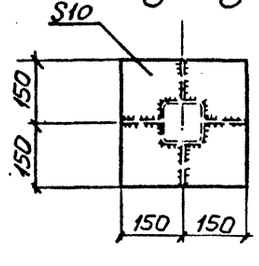

7 – 7

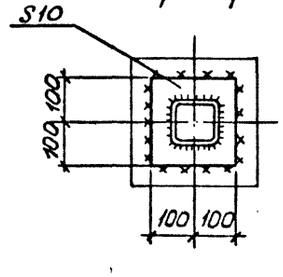

8 – 8

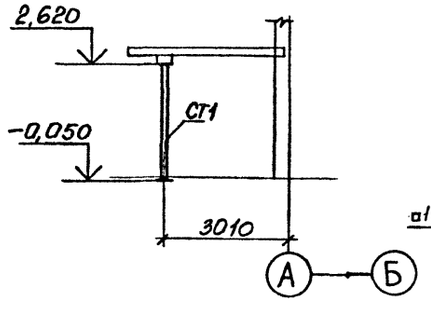

Деталь опоры ОП1

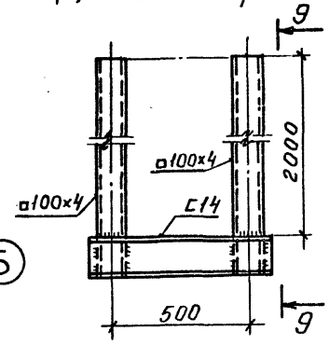

9-9

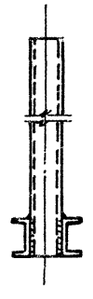

Схема стоек для козырька

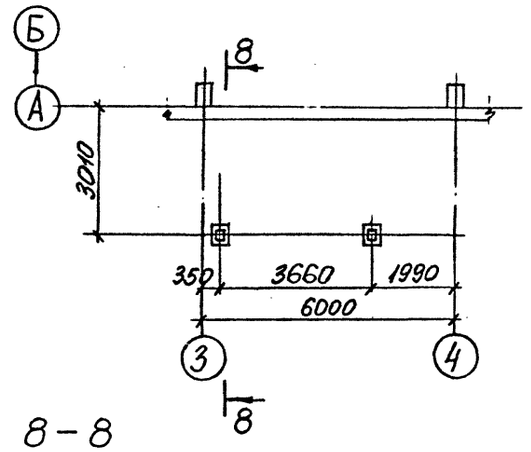

ВЕДОМОСТЬ ЭЛЕМЕНТОВ

Марка	Сечение: Эскиз	Поз.	Состав	Опорные усилия: M тс.м	N тс	Q тс	Группа конструкций	Марка металла	Примечания
ОП1	Сечение сложное смотрите деталь опоры			—	0,2	—	3	ВСт3сп2	
ОП2				—	0,2	—	3	ВСт3сп2	
ОП3				—	0,22	—	3	ВСт3сп2	
ОП4				—	0,2	—	3	ВСт3сп2	
ОП5				—	0,2	—	3	ВСт3сп2	
СТ1	□		□100×4	—	—	—	4	ВСт3сп2	

Согласовано

Инв. № подл. | Подпись и дата | Взам. инв. №

Привязан

Инв. №

ТП 409-23-54.87 КМ			
ЩЕБЕНОЧНЫЙ ЗАВОД ПО ПЕРЕРАБОТКЕ ОДНОРОДНЫХ ИЗВЕРЖЕННЫХ И МЕТАМОРФИЧЕСКИХ ПОРОД МОЩНОСТЬЮ 1000 тыс.м³ В ГОД			
Перегрузочный узел с механизированным отбором проб и лабораторией	Стадия	Лист	Листов
	Р	26	
Схемы опор под трубы и стоек для козырька	ГОССТРОЙ СССР ЛЕНИНГРАДСКИЙ ПРОМСТРОЙПРОЕКТ		

Г.И.П.	Синопальников	
Нач.отд.	Ковалев	
Н.контр.	Борисевич	
Гл.констр.	Короткий	
Гл.спец.	Волкович	
Рук.гр.	Тимакова	
Инженер	Медведева	

2356/4

Альбом 4

ТП

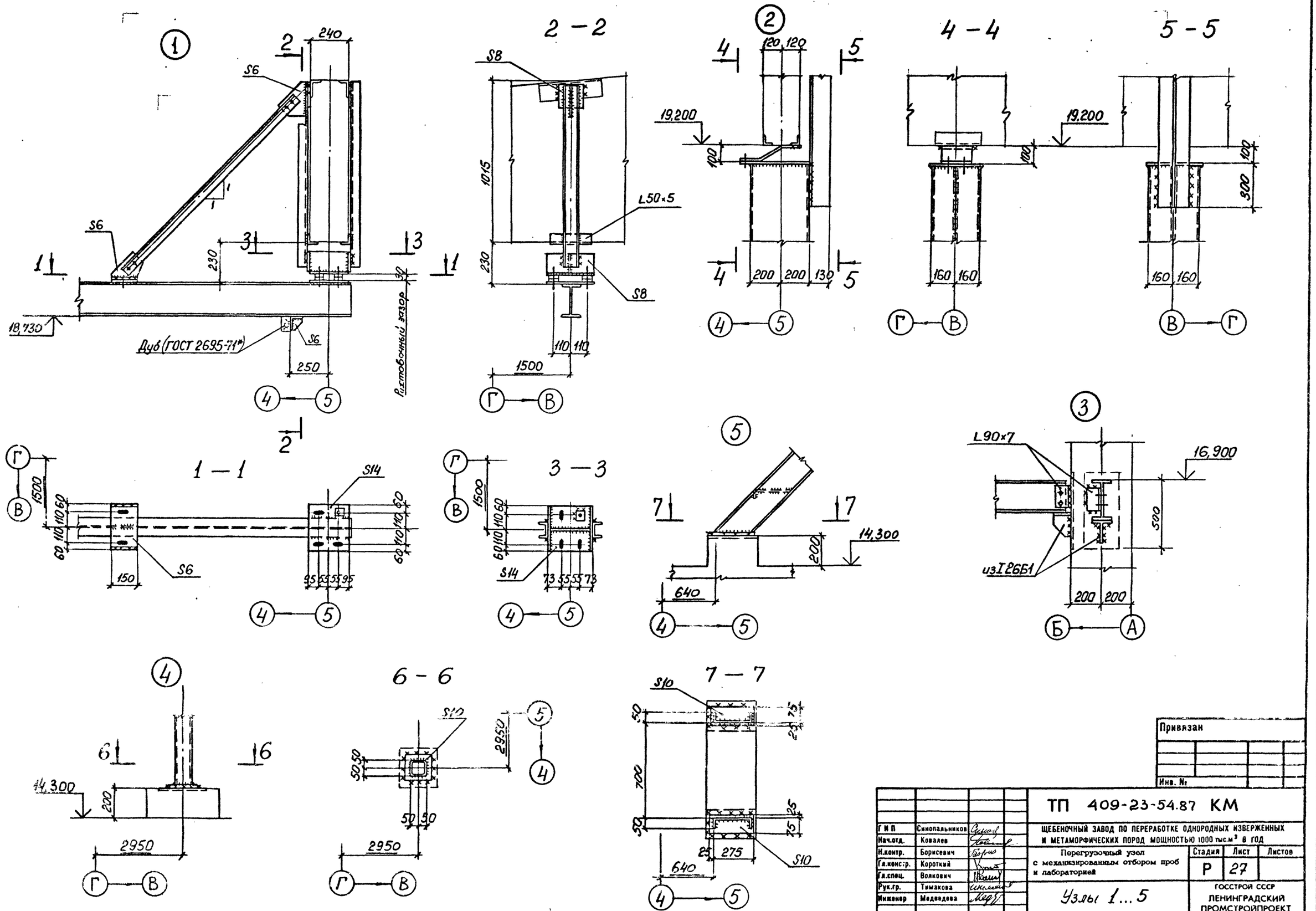

Г И П	Синопальников		
Нач.отд.	Ковалев		
Н.контр.	Борисевич		
Гл.констр.	Короткий		
Гл.спец.	Волкович		
Рук.гр.	Тимакова		
Инженер	Медведева		

Привязан

Инв. №

ТП 409-23-54.87 КМ

ЩЕБЕНОЧНЫЙ ЗАВОД ПО ПЕРЕРАБОТКЕ ОДНОРОДНЫХ ИЗВЕРЖЕННЫХ И МЕТАМОРФИЧЕСКИХ ПОРОД МОЩНОСТЬЮ 1000 тыс.м³ В ГОД

Перегрузочный узел с механизированным отбором проб и лабораторией

Стадия	Лист	Листов
Р	27	

Узлы 1...5

ГОССТРОЙ СССР
ЛЕНИНГРАДСКИЙ ПРОМСТРОЙПРОЕКТ

2356/4

Альбом 1

ТП

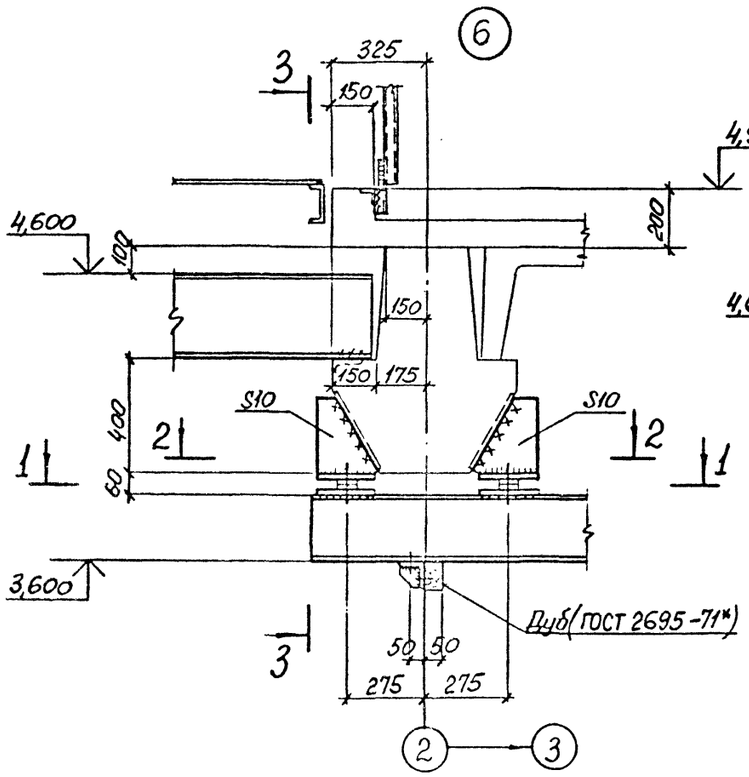

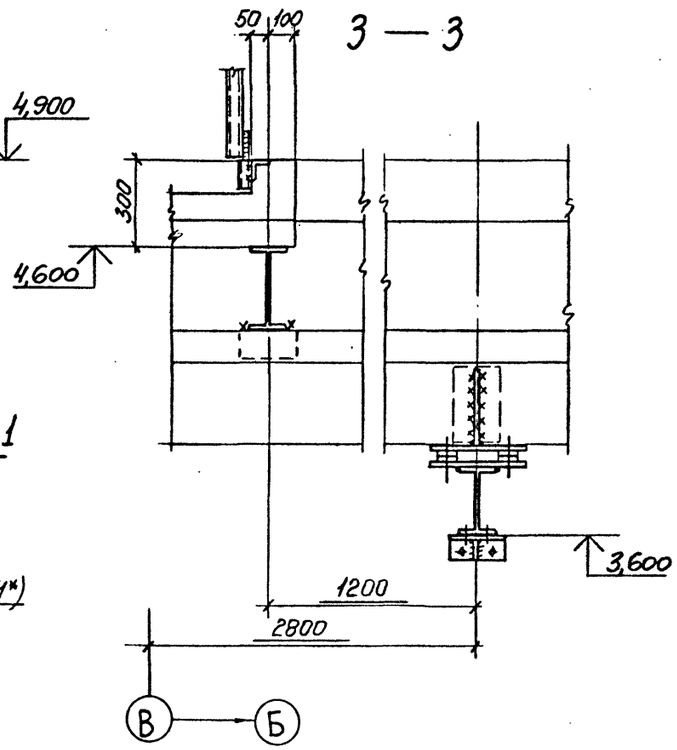

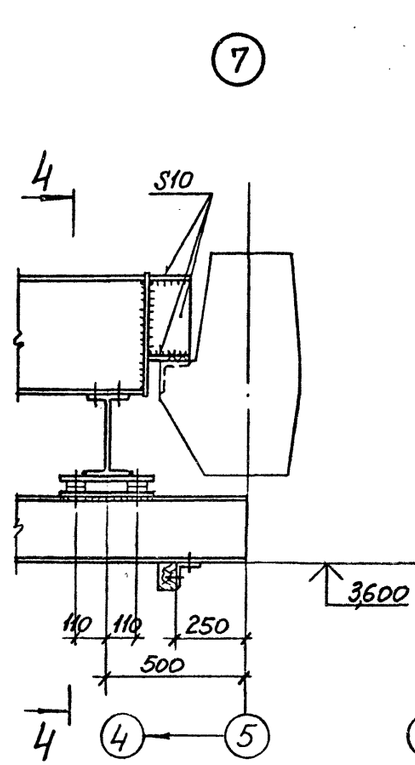

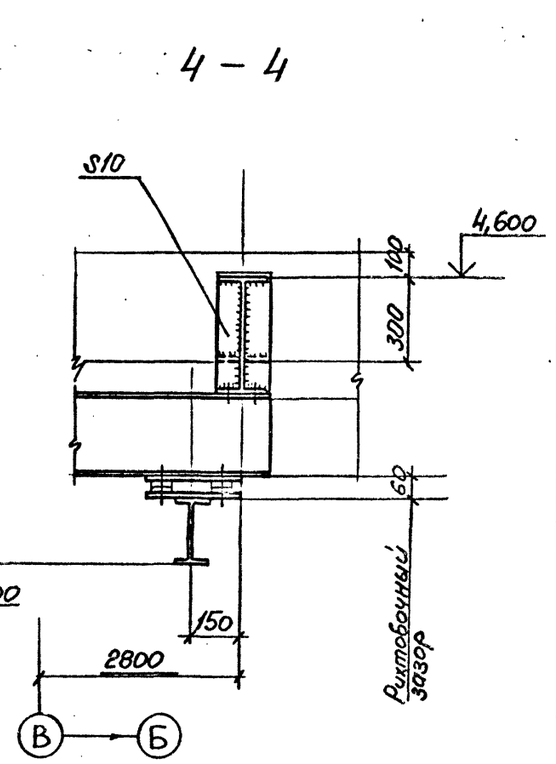

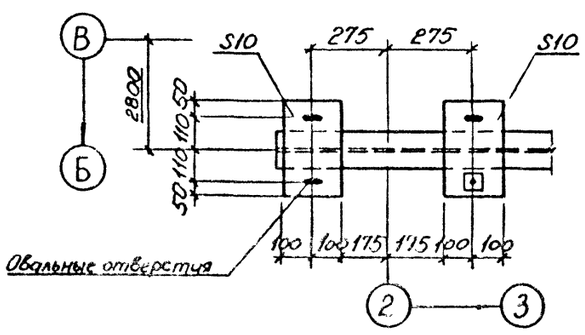

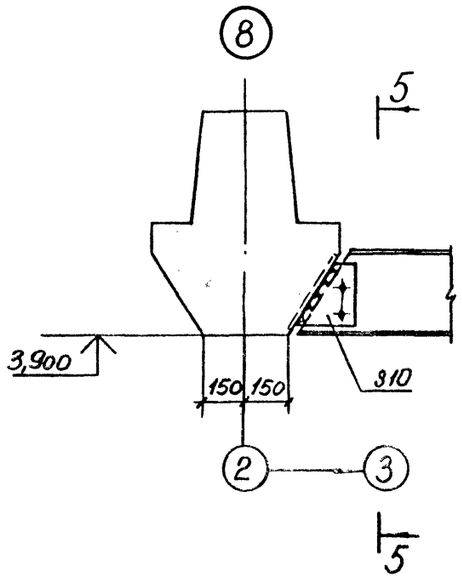

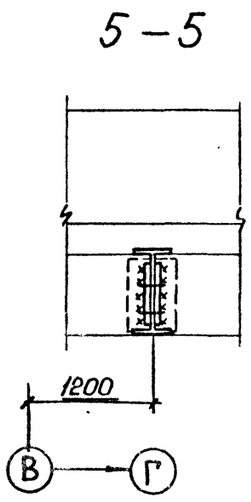

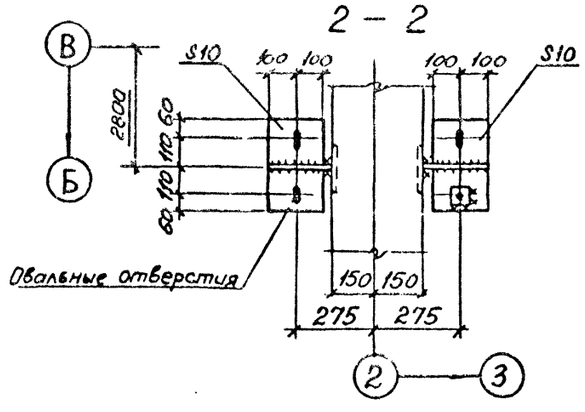

Инв. № подл. | Подпись и дата | Взам. инв. №

Привязан

Инв.№

ГИП	Синопальников		
Нач.отд.	Ковалев		
Н.контр.	Борисевич		
Гл.констр.	Короткий		
Гл.спец.	Волкович		
Рук.гр.	Тимакова		
Инженер	Медведева		

ТП 409-23-54.87 КМ

ЩЕБЕНОЧНЫЙ ЗАВОД ПО ПЕРЕРАБОТКЕ ОДНОРОДНЫХ ИЗВЕРЖЕННЫХ И МЕТАМОРФИЧЕСКИХ ПОРОД МОЩНОСТЬЮ 1000 тыс.м³ В ГОД

Перегрузочный узел с механизированным отбором проб и лабораторией

Стадия	Лист	Листов
Р	28	

Узлы 6...8

ГОССТРОЙ СССР ЛЕНИНГРАДСКИЙ ПРОМСТРОЙПРОЕКТ

Альбом 4

ТП

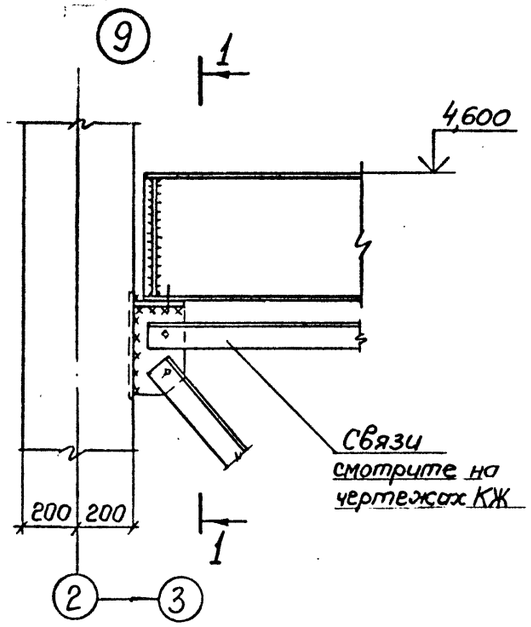

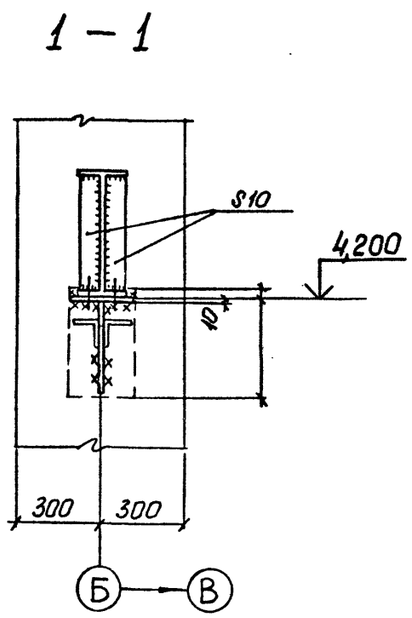

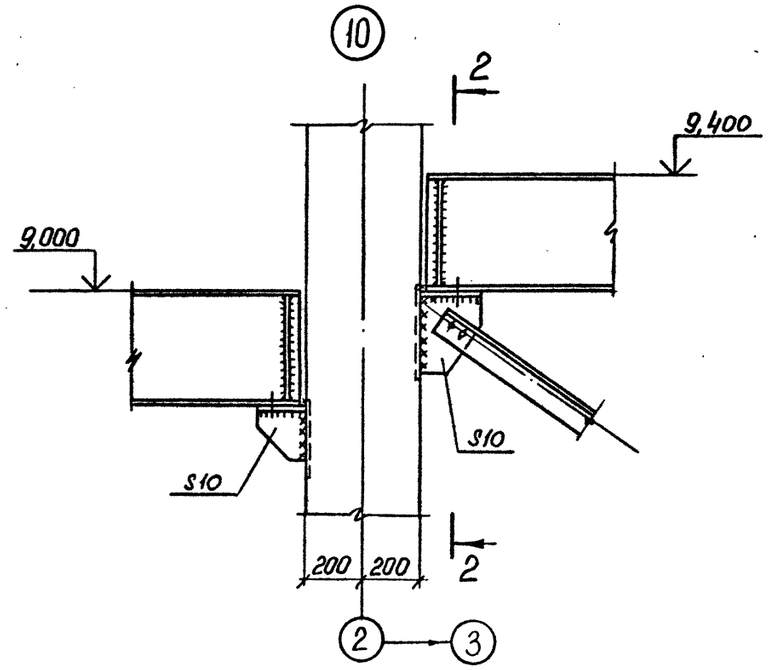

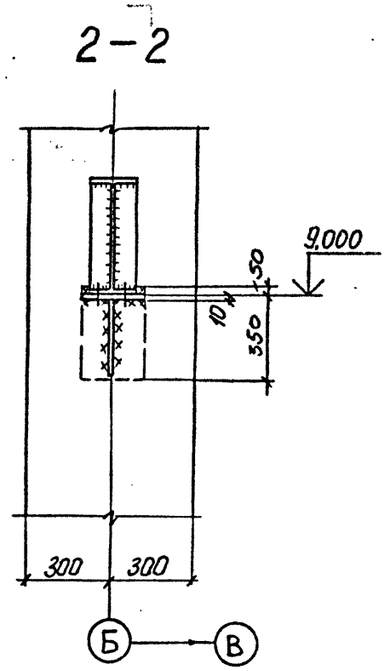

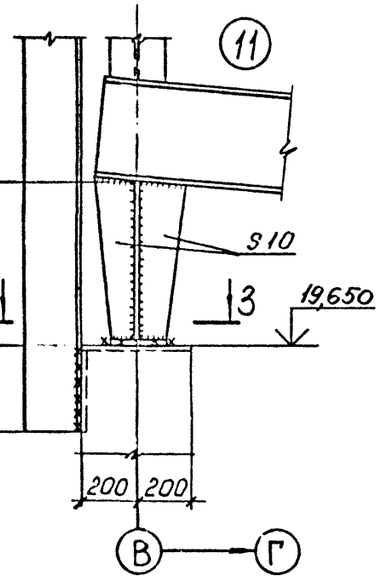

3 – 3

4 – 4

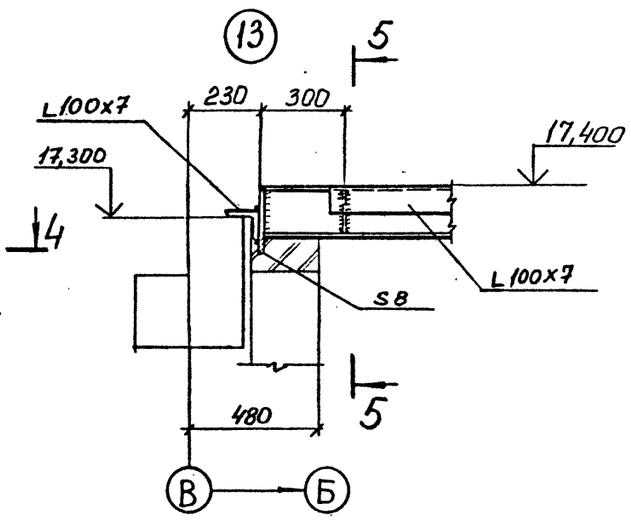

5 – 5

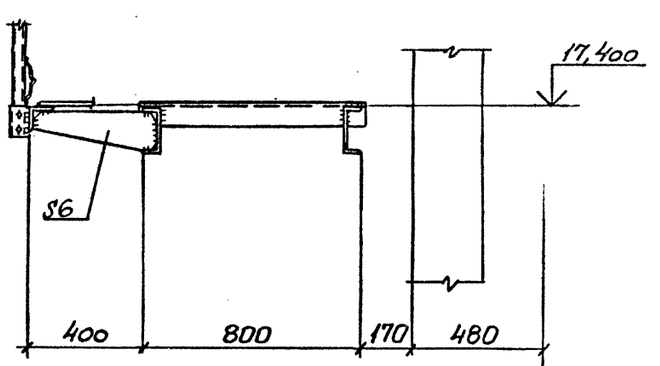

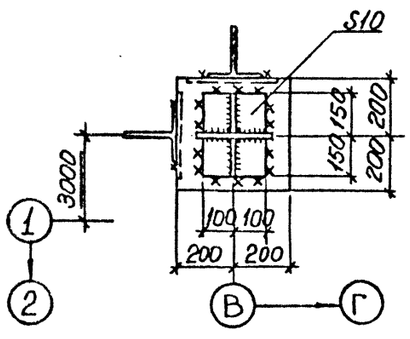

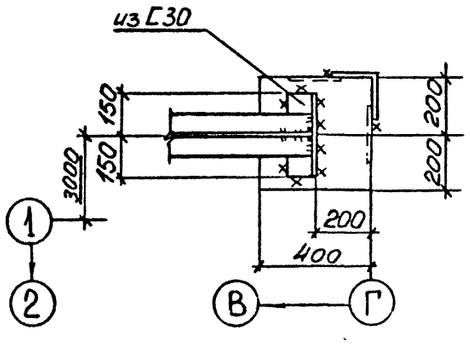

				ТП 409-23-54.87 КМ	
Г И П	Синопальников			ЩЕБЕНОЧНЫЙ ЗАВОД ПО ПЕРЕРАБОТКЕ ОДНОРОДНЫХ ИЗВЕРЖЕННЫХ И МЕТАМОРФИЧЕСКИХ ПОРОД МОЩНОСТЬЮ 1000 тыс.м³ В ГОД	
Нач.отд.	Ковалев			Перегрузочный узел с механизированным отбором проб и лабораторией	Стадия: Р; Лист: 29; Листов:
Н.контр.	Борисевич				
Гл.констр.	Короткий			Узлы 9...13	ГОССТРОЙ СССР ЛЕНИНГРАДСКИЙ ПРОМСТРОЙПРОЕКТ
Гл.спец.	Волкович				
Рук.гр.	Тимакова				
Инженер	Медведева				

Привязан

Инв.№

Инв.№ подл. | Подпись и дата | Взам. инв.№

2356/4

Альбом 4

ТП

(14)

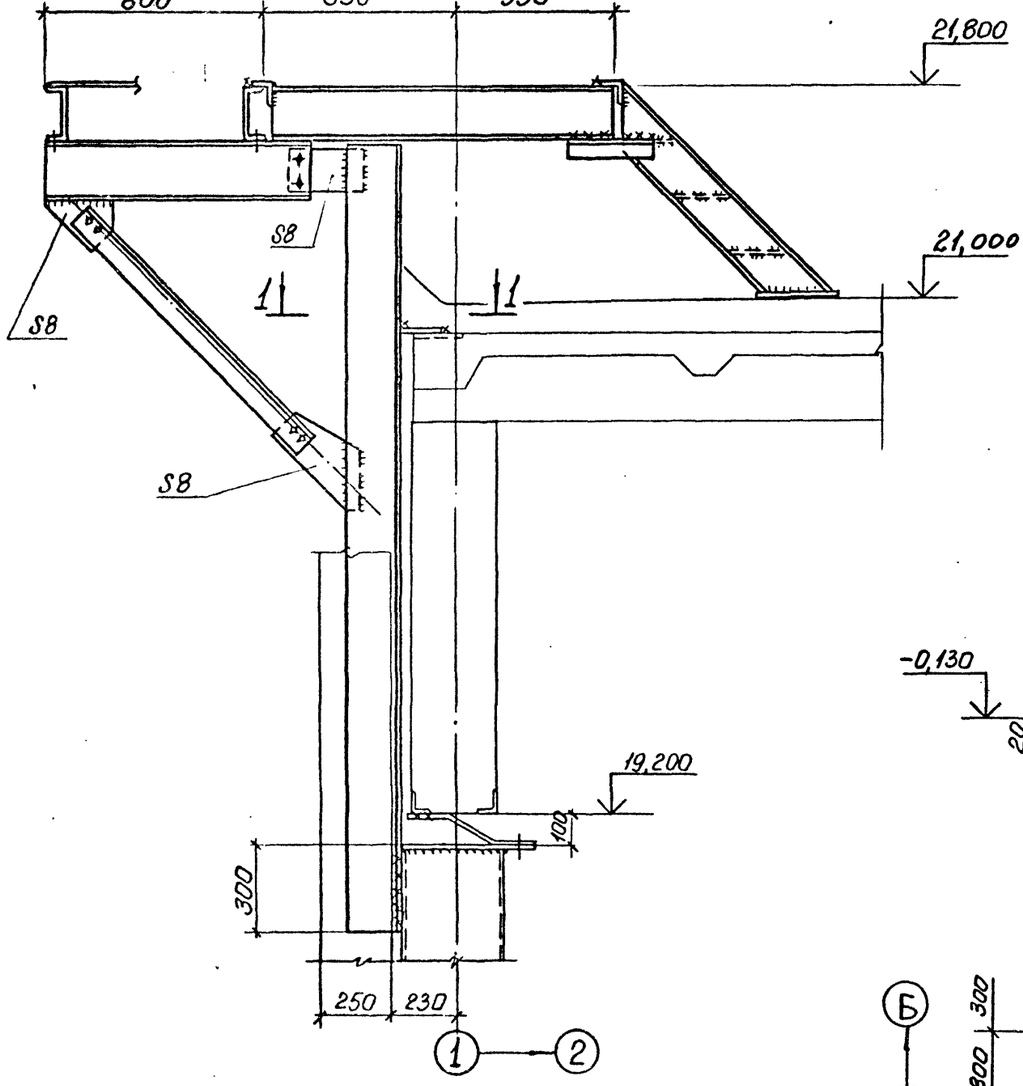

(15)

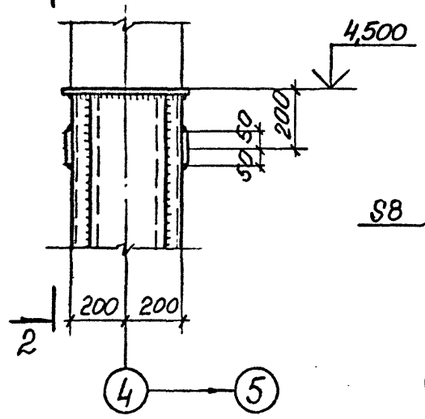

2 – 2

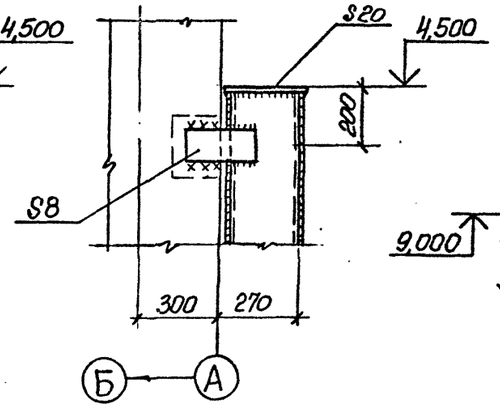

(18)

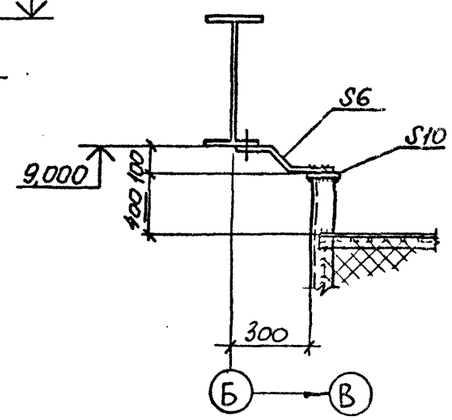

(16)

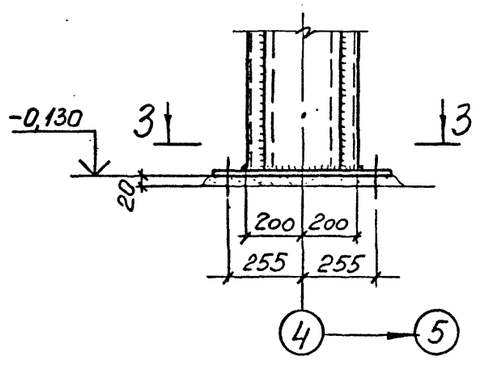

3 – 3

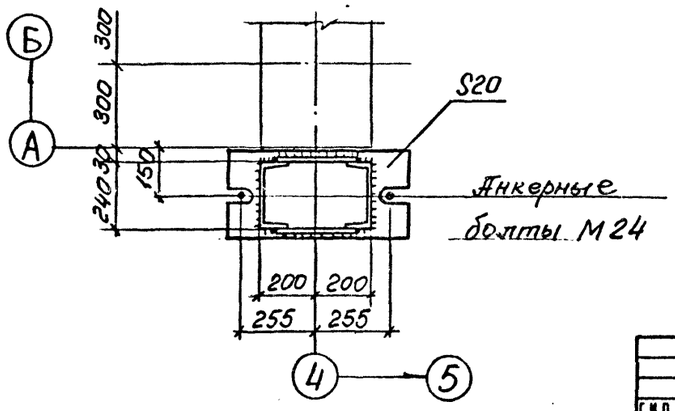

(17)

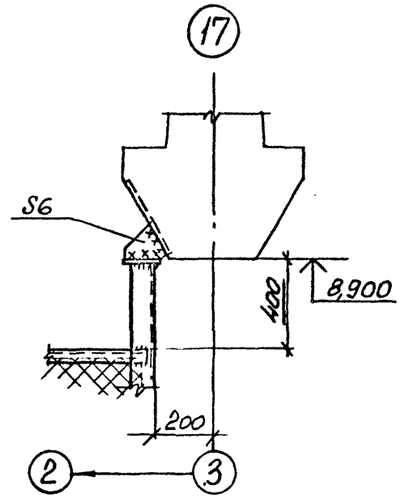

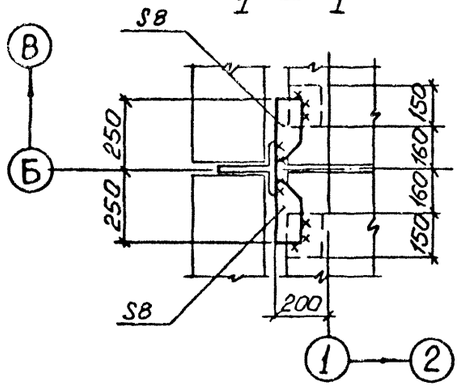

1 – 1

Инв. № подл. | Подпись и дата | Взам. инв. №

Привязан			
Инв. №			

ГИП	Синопальников	
Нач.отд.	Ковалев	
Н.контр.	Борисевич	
Гл.констр.	Короткий	
Гл.спец.	Волкович	
Рук.гр.	Тимакова	
Инженер	Медведева	

ТП 409-23-54.87 КМ

ЩЕБЕНОЧНЫЙ ЗАВОД ПО ПЕРЕРАБОТКЕ ОДНОРОДНЫХ ИЗВЕРЖЕННЫХ И МЕТАМОРФИЧЕСКИХ ПОРОД МОЩНОСТЬЮ 1000 тыс.м³ В ГОД

Перегрузочный узел с механизированным отбором проб и лабораторией

Стадия	Лист	Листов
Р	30	

Узлы 14...18

ГОССТРОЙ СССР
ЛЕНИНГРАДСКИЙ ПРОМСТРОЙПРОЕКТ

Альбом 4

ТП

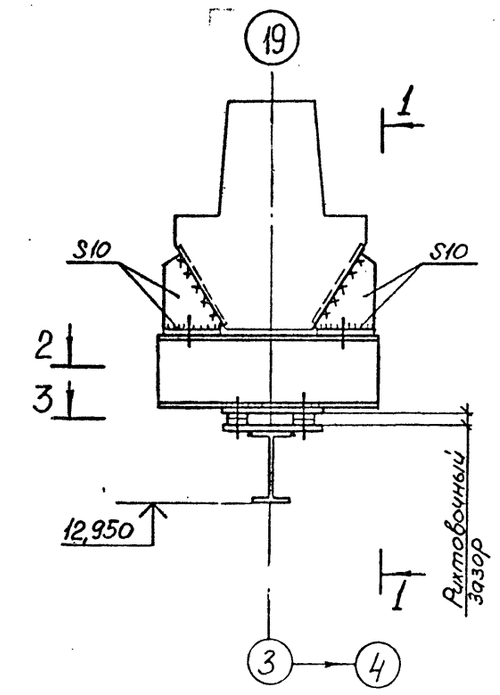

2 - 2

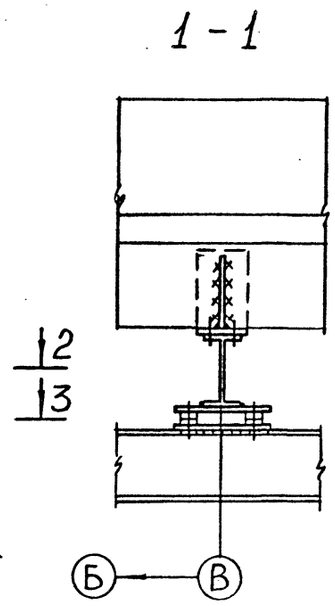

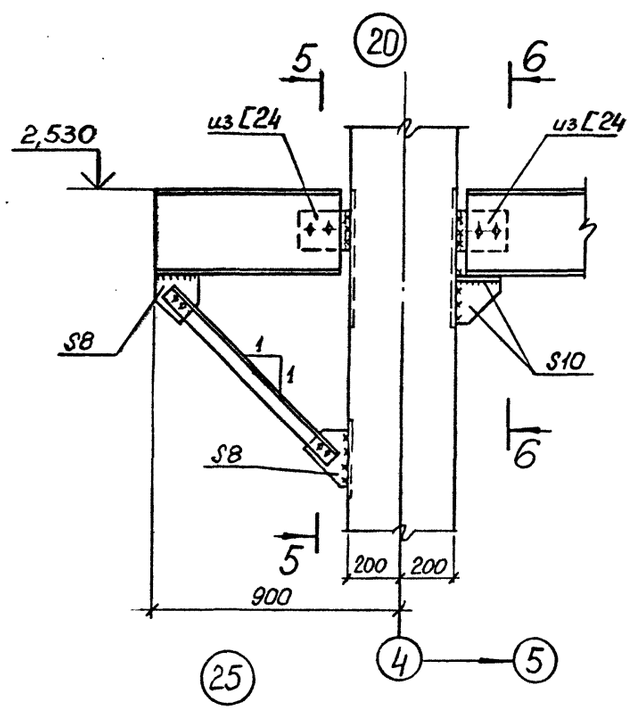

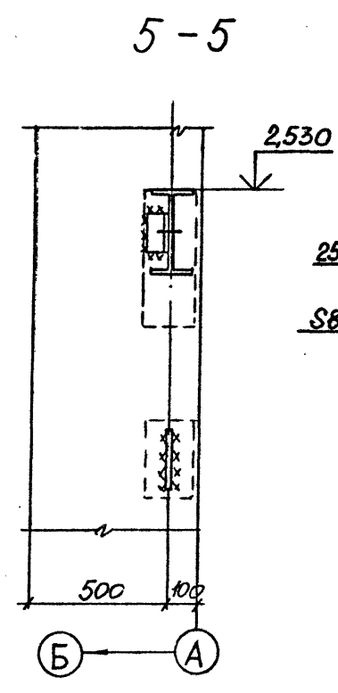

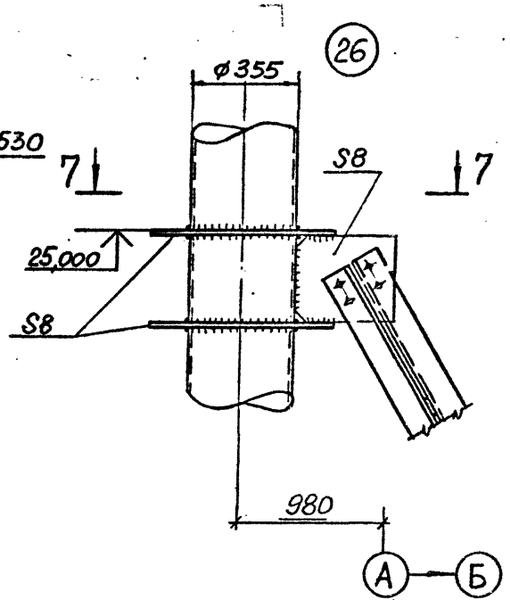

6 - 6

7 - 7

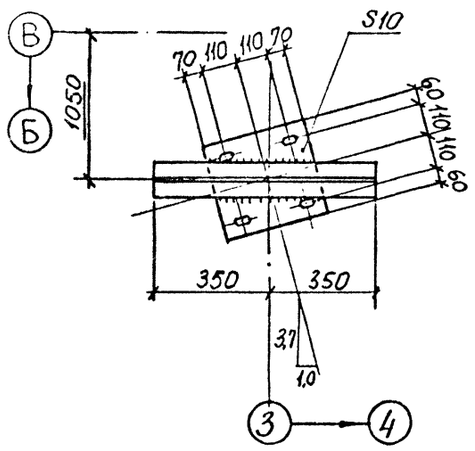

3 - 3

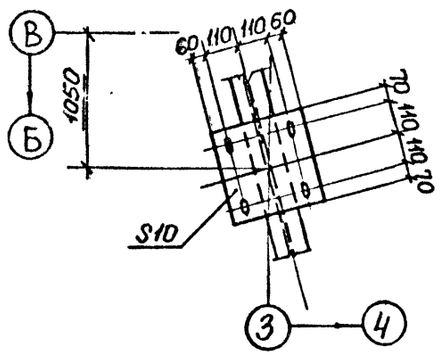

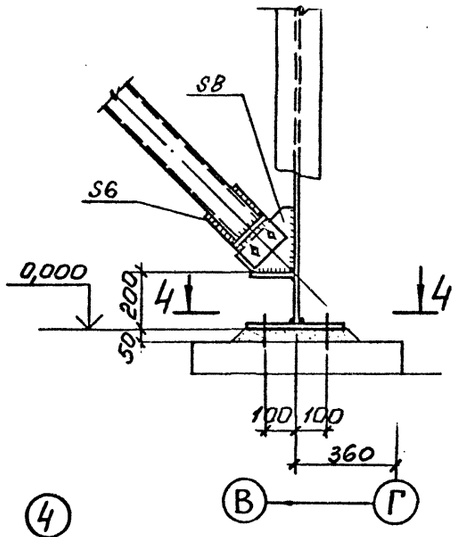

4 — 4

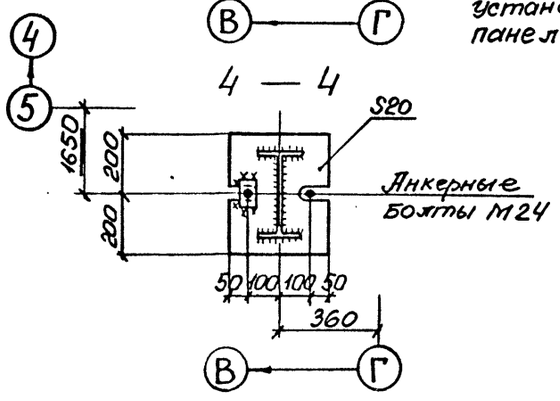

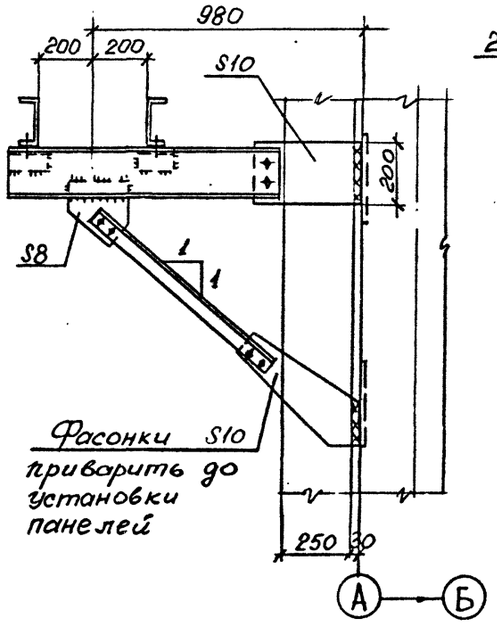

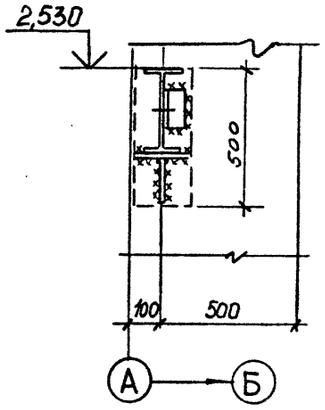

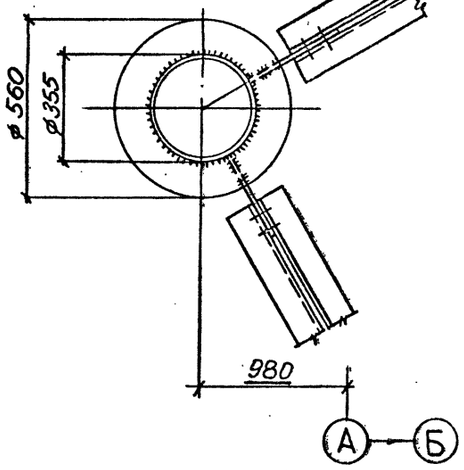

Привязан

Инв.№

Инв.№ подл. | Подпись и дата | Взам. инв.№

ТП 409-23-54.87 КМ			
ГИП	Синопальников		Щебеночный завод по переработке однородных изверженных и метаморфических пород мощностью 1000 тыс.м³ в год
Нач.отд.	Ковалев		
Н.контр.	Борисевич		Перегрузочный узел с механизированным отбором проб и лабораторией
Гл.конструктор	Короткий		Стадия Р; Лист 31; Листов
Гл.спец.	Волкович		
Рук.гр.	Тимакова		Узлы 19...21, 25,26
Инженер	Медведева		ГОССТРОЙ СССР ЛЕНИНГРАДСКИЙ ПРОМСТРОЙПРОЕКТ

Альбом 4

ТП

(22)

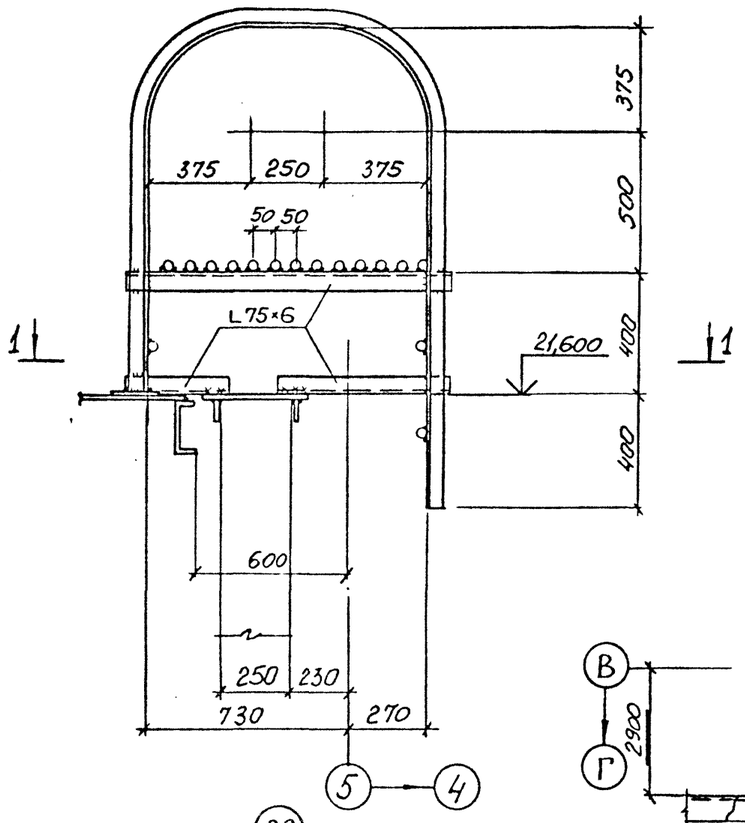

1 – 1

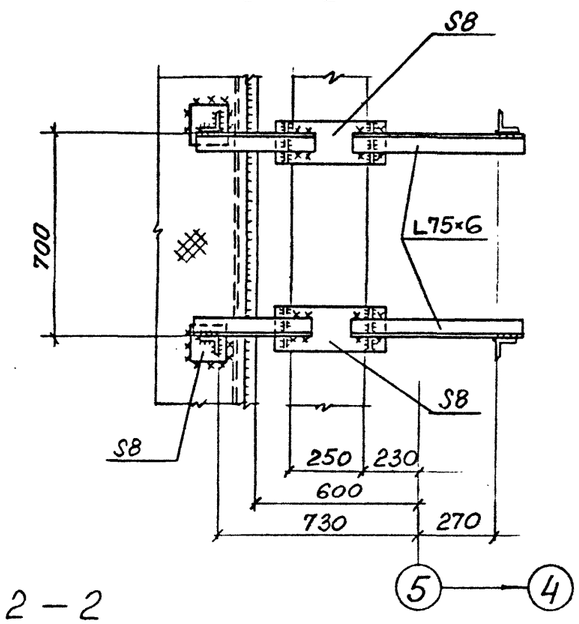

(24)

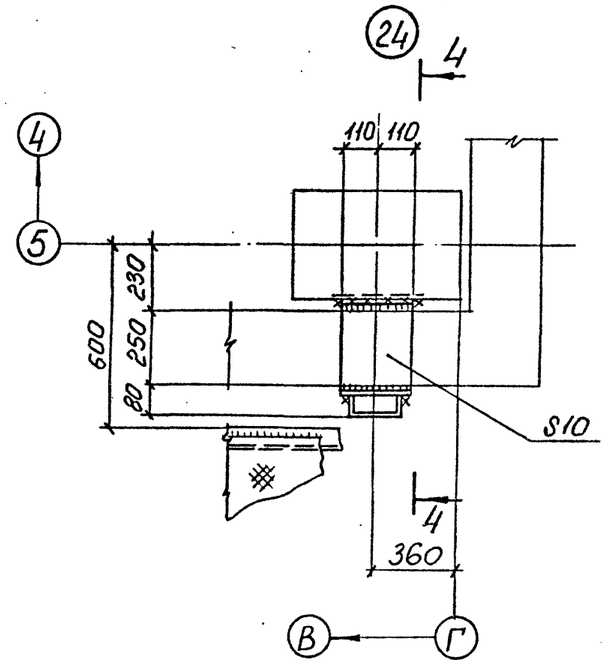

2 – 2

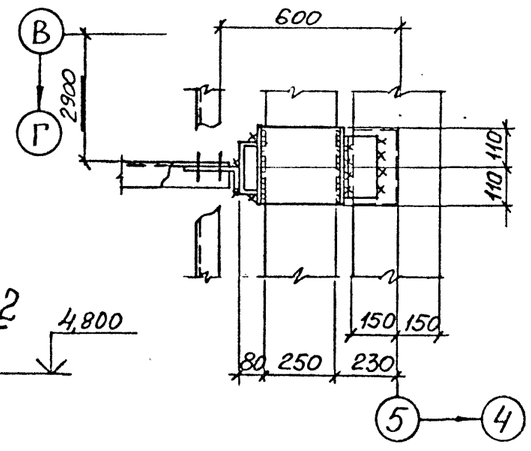

4 – 4

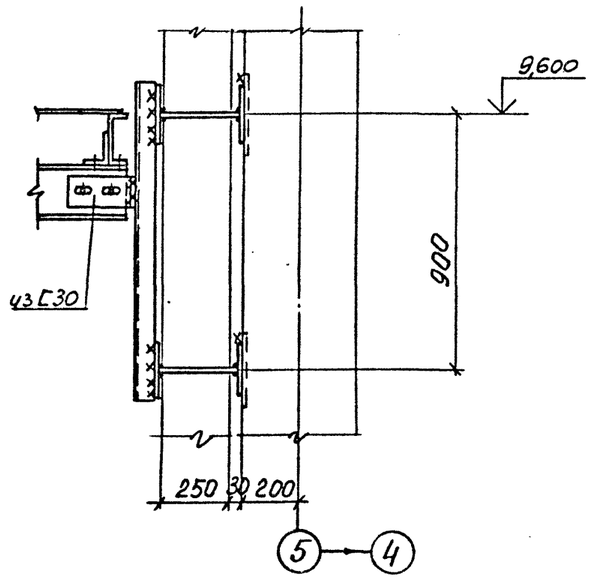

(23)

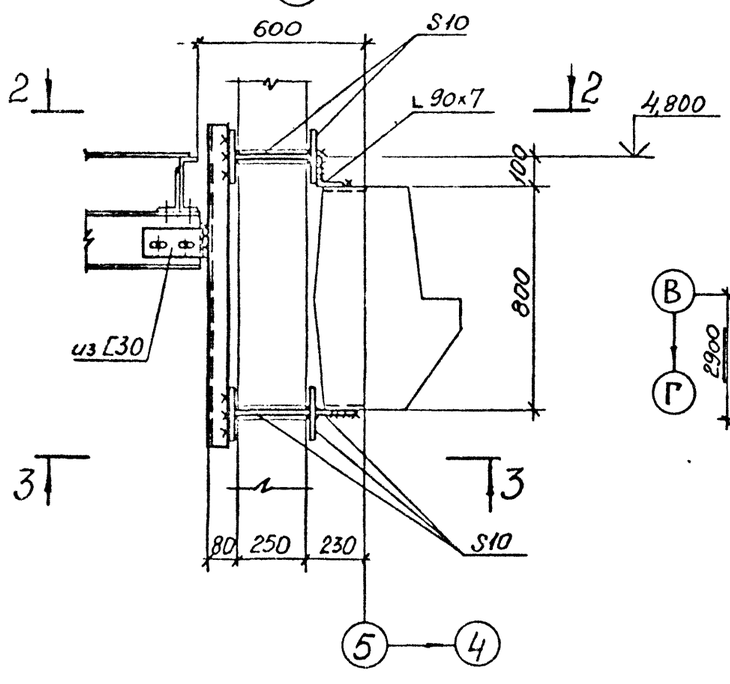

3 – 3

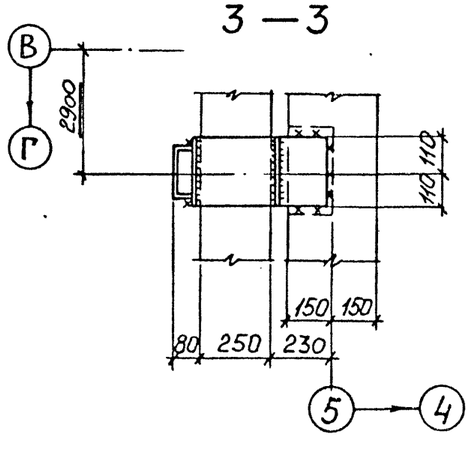

Инв. № подл. | Подпись и дата | Взам. инв. №

Привязан

Инв. №

ГИП	Синопальников		
Нач.отд.	Ковалев		
Н.контр.	Борисевич		
Гл.констр.	Короткий		
Гл.спец.	Волкович		
Рук.гр.	Тимакова		
Инженер	Медведева		

ТП 409-23-54.87 КМ

ЩЕБЕНОЧНЫЙ ЗАВОД ПО ПЕРЕРАБОТКЕ ОДНОРОДНЫХ ИЗВЕРЖЕННЫХ И МЕТАМОРФИЧЕСКИХ ПОРОД МОЩНОСТЬЮ 1000 тыс.м³ В ГОД

Перегрузочный узел с механизированным отбором проб и лабораторией

Стадия	Лист	Листов
Р	32	

Узлы 22...24

ГОССТРОЙ СССР ЛЕНИНГРАДСКИЙ ПРОМСТРОЙПРОЕКТ

Альбом 4

ТП

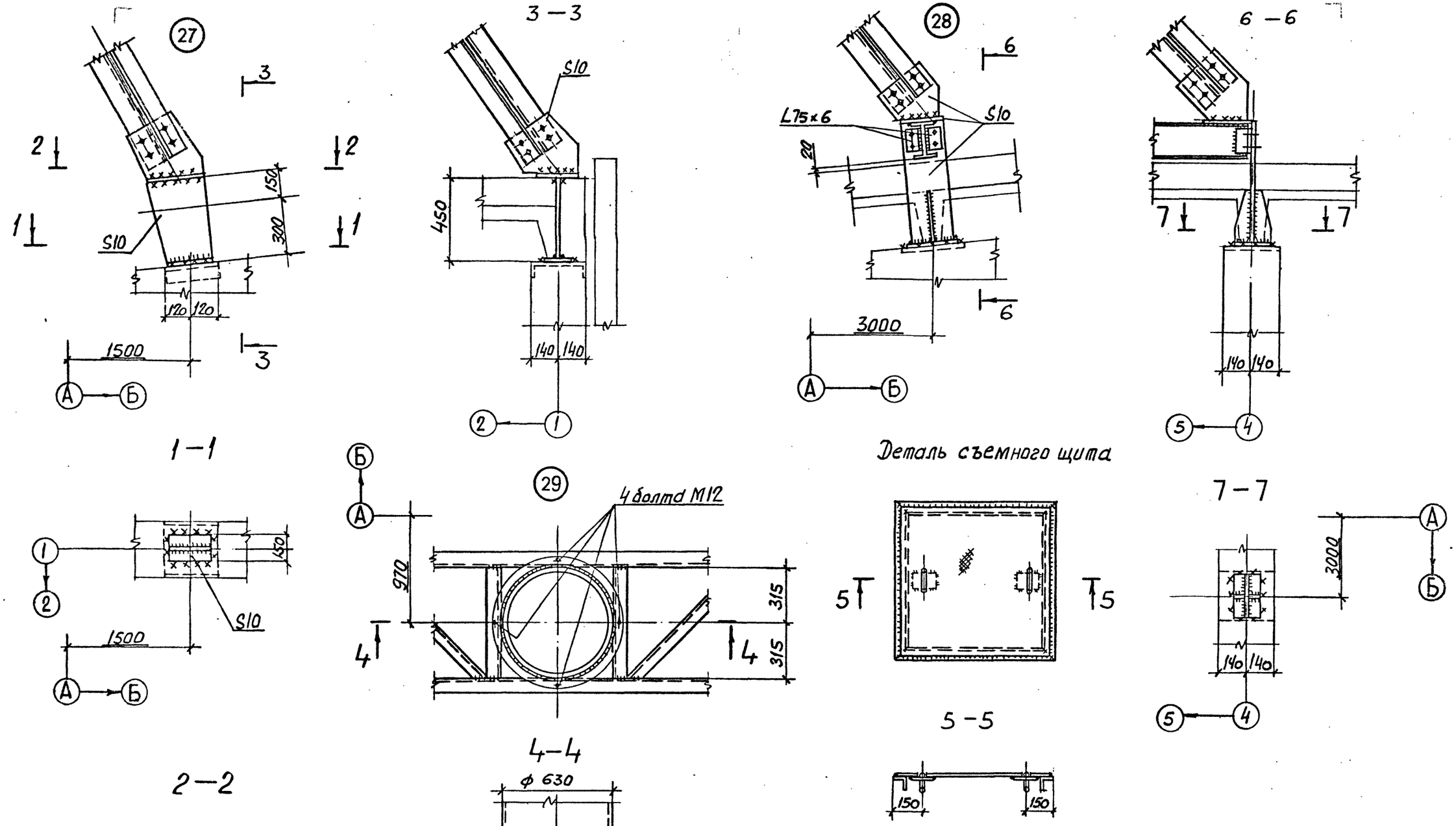

Г И П	Синопальников		ТП 409-23-54.87 КМ		
Нач.отд.	Ковалев		ЩЕБЕНОЧНЫЙ ЗАВОД ПО ПЕРЕРАБОТКЕ ОДНОРОДНЫХ ИЗВЕРЖЕННЫХ И МЕТАМОРФИЧЕСКИХ ПОРОД МОЩНОСТЬЮ 1000 тыс.м³ В ГОД		
Н.контр.	Борисевич		Перегрузочный узел с механизированным отбором проб и лабораторией	Стадия	Лист	Листов
Гл.констр.	Короткий			Р	33	
Гл.спец.	Волкович					
Рук.гр.	Тимакова		Узлы 27...29	ГОССТРОЙ СССР ЛЕНИНГРАДСКИЙ ПРОМСТРОЙПРОЕКТ		
Инженер	Медведева					

Привязан

Инв. №

Инв. № подл. | Подпись и дата | Взам. инв. №

2356/4

Альбом 4

ТП

ТЕХНИЧЕСКАЯ СПЕЦИФИКАЦИЯ МЕТАЛЛА

Вид профиля и ГОСТ, ТУ	Марка металла и ГОСТ	Обозначение и размер профиля, мм	№ п.п	Код марки металла	Код вида профиля	Код размера профиля	Количество, шт	Длина, мм	Масса металла по элементам конструкций кг: Схема ворот (Код элемента конструкции)	Схема створки левой	Схема створки правой		Общая масса, кг	Масса потребности в металле по кварталам (заполняется изготовителем): I	II	III	IV	Заполняется ВЦ
1	2	3	4	5	6	7	8	9										
Сталь прокатная																		
угловая равнополочная. ГОСТ 8509-72*	ВСт3пс6 ГОСТ 380-71*	∟Б-90×90×8	1	12300	21113				5,2	—	—		5,2					
Сталь прокатная																		
угловая неравнополочная ГОСТ 8510-72*	ВСт3пс6 ГОСТ 380-71*	∟Б-32×20×4	2	12300	22004				—	—	0,4		0,4					
		∟Б-75×50×5	3	12300	22004				0,6	47	44		91,6					
		∟Б-140×90×10	4	12300	22004				126	—	—		126					
Сталь горячекатаная листовая	ВСт3пс6	S2	5	12300	72117				—	58	58		116					
ГОСТ 19903-74*	ГОСТ 380-71* 27772-88	S5	6	12300	71110				1,7	—	—		1,7					
		S6	7	12300	71110				0,6	4	2		6,6					
		S10	8	12300	71110				8,6	—	—		8,6					
Сталь горячекатаная полосовая	ВСт3пс6 245	— 4×30	9	12300	13110				1,6	—	—		1,6					
ГОСТ 103-76*	ГОСТ 380-71*	— 4×45	10	12300	13110				—	—	3.4		3,4					
		— 6×16	11	12300	13110				6,5	—	—		6,5					
		— 10×60	12	12300	13110				3	—	—		3					
Сталь горячекатаная круглая.	ВСт3пс6	В4	13	12300	11118				0,1	—	—		0,1					
ГОСТ 2590-71*88	ГОСТ 380-71*	В10	14	12300	11118				0,2	—	—		0,2					
		В15	15	12300	11118				4.5	—	0,6		5,1					
		В16	16	12300	11118				1,2	—	—		1,2					
		В26	17	12300	11118				0,4	—	—		0,4					
		В30	18	12300	11118				0,08	—	—		0,08					
		В40	19	12300	11118				2,4	—	—		2,4					
		В60	20	12300	11118				6,2	—	—		6,2					
		Итого:							168,9	109	108,4		386.3					
Электроды Э42	ГОСТ 9467-75	2% от массы металла:											8					
Прочие материалы																		
Пластина I, лист ТМКЩ-С	ГОСТ 7338-77*	3×55-9.9	21						0,4	—	—		0,4					
Общая масса ворот:													395					

Привязан

Инв.№

Г И П	Синопальников		ТП 409-23-54.87 КМ
Нач.отд.	Долотова		Щебеночный завод по переработке однородных изверженных и метаморфических пород мощностью 1000 тыс.м³ в год
Н.контр.	Коварская		Перегрузочный узел с механизированным отбором проб и лабораторией
Гл.констр.	Сидоров		Стадия: Р; Лист: 34; Листов:
Рук.гр.	Сморгонский		Ворота трансформаторные для проема 1,7×2,5 м. Техническая спецификация металла
Ст.инж.	Подрядчикова		ГОССТРОЙ СССР ЛЕНИНГРАДСКИЙ ПРОМСТРОЙПРОЕКТ
Инженер	Усанова		Формат А2

Инв.№ подл. | Подпись и дата | Взам.инв.№

2356/4

Альбом 4

ТП

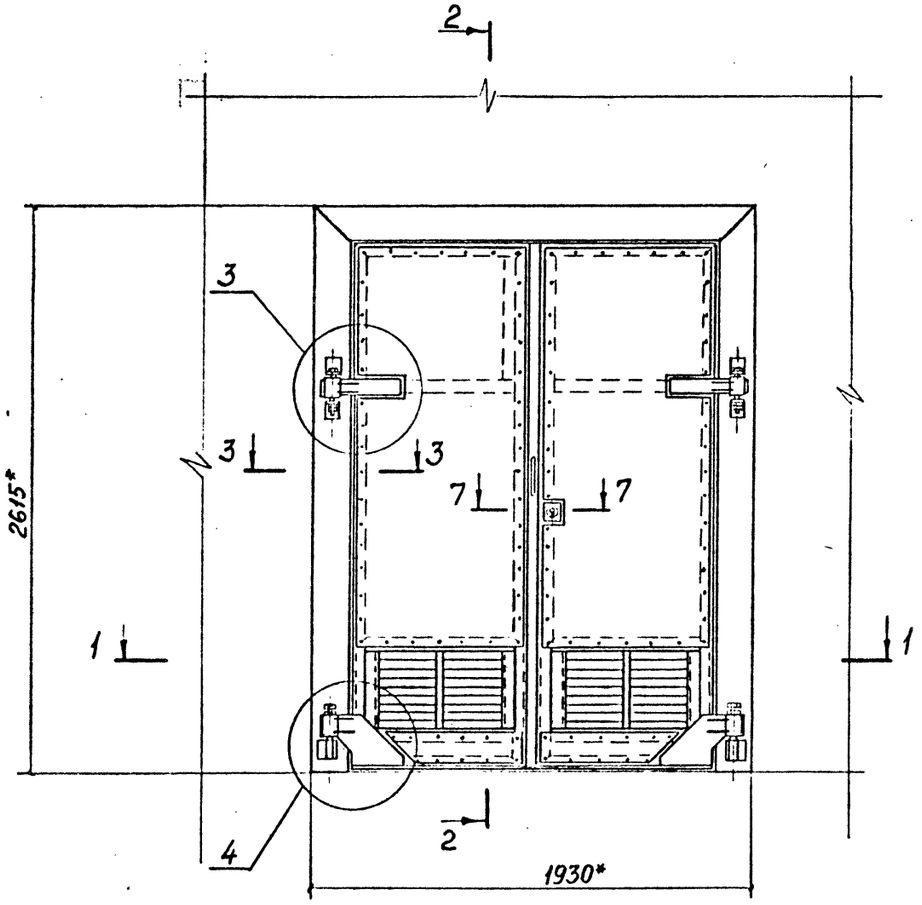

2-2

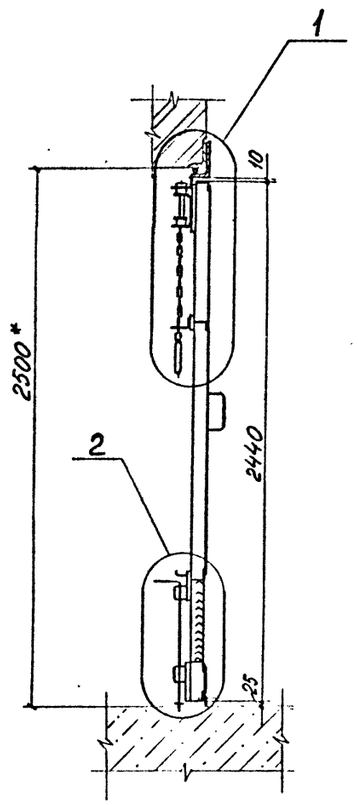

1-1

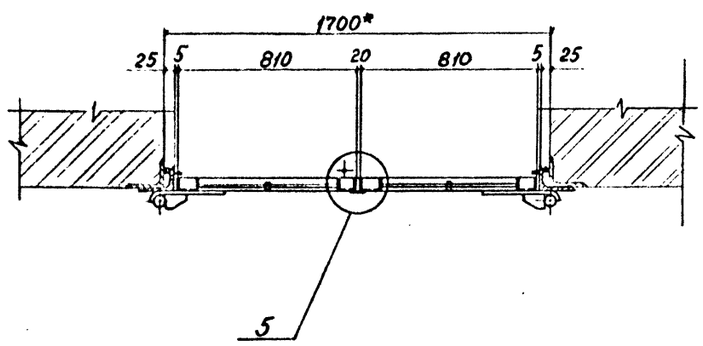

7-7

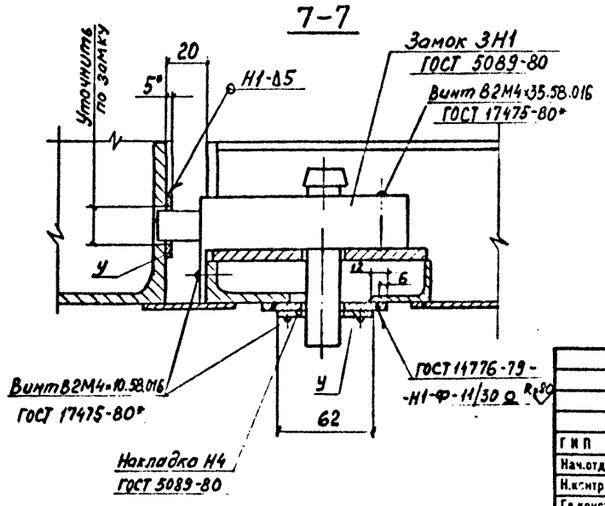

ВЕДОМОСТЬ ЭЛЕМЕНТОВ

Марка	Сечение: Эскиз	Поз.	Состав	Опорные усилия: M тс.м	N тс	Q тс	Группа конструкций	Марка металла	Примечание: Масса, кг
а	L		Б140×90×10	без	расчета			ВСт3пс6	126
б	⊘		В15		"			"	4.5
в	L		Б-90×90×8		"			"	5.2
г	L		Б-75×50×5		"			"	0,6
д	⊘		В60		"			"	6.2
е	⊘		В40		"			"	2.4
ж	⊘		В30		"			"	0,08
и	⊘		В26		"			"	0,4
к	⊘		В16		"			"	1.2
л	⊘		В10		"			"	0,2
м	⊘		В4		"			"	0,1
Н	—		10×60		"			"	3
П	—		6×16		"			"	6.5
Р	—		4×30		"			"	1,6
С	—		S10		"			"	8,6
Т	—		S6		"			"	0,6
У	—		S5	без	расчета			ВСт3пс6	1.7
ф	▨		Пластина I лист ТМКЦ-С-3×55-9,9					резина	0,4

1. Сварные швы по ГОСТ 5264-80
   Электроды Э42 ГОСТ 9467-75.
2. Сварка ручная дуговая.
3. * Размеры для справок.

Привязан

Инв. №

ГИП	Синопальников		
Нач.отд.	Долотова		
Н.контр.	Коварская		
Гл.констр.	Сидоров		
Рук.гр.	Сморгонский		
Ст.инж.	Подрядчикова		
Инженер	Усанова		

ТП 409-23-54.87 КМ

ЩЕБЕНОЧНЫЙ ЗАВОД ПО ПЕРЕРАБОТКЕ ОДНОРОДНЫХ ИЗВЕРЖЕННЫХ И МЕТАМОРФИЧЕСКИХ ПОРОД МОЩНОСТЬЮ 1000 тыс.м³ в ГОД

Перегрузочный узел с механизированным отбором проб и лабораторией

Стадия	Лист	Листов
Р	35	

Схема ворот трансформаторных для проема 1,7×2,5. Разрезы 1-1; 2-2; 7-7

ГОССТРОЙ СССР
ЛЕНИНГРАДСКИЙ ПРОМСТРОЙПРОЕКТ

Формат А2

Инв. № подл. | Подпись и дата | Взам. инв. №

Этв. 1.14

2356/4

Альбом 4

ТП

5

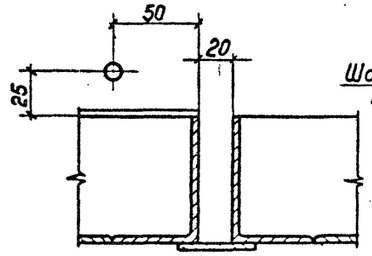

1

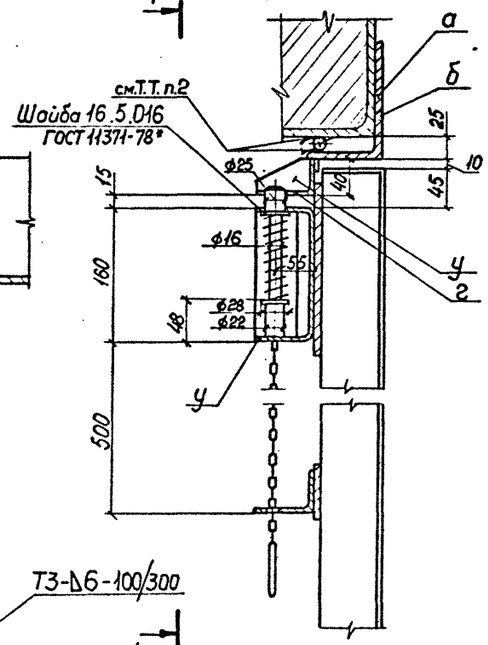

4–4

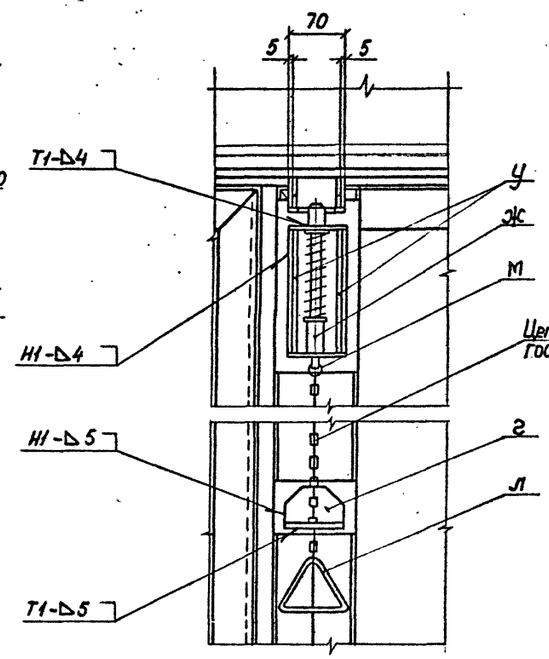

4

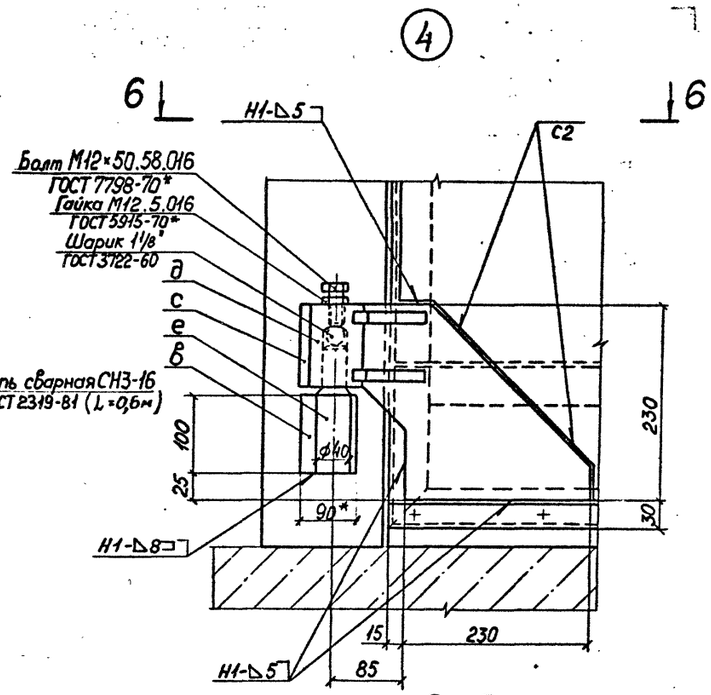

6–6

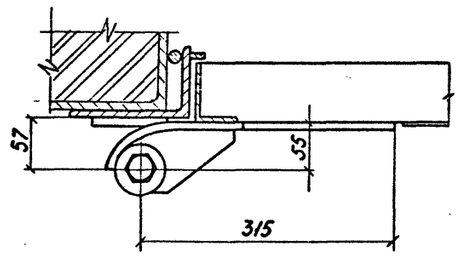

3–3

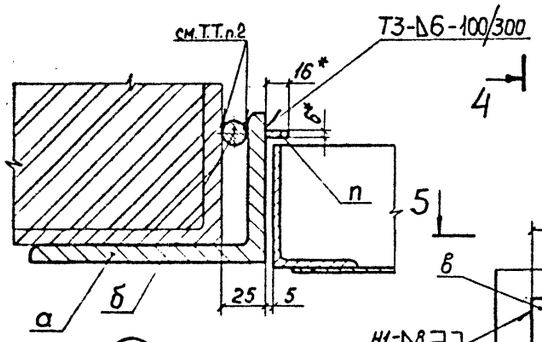

3

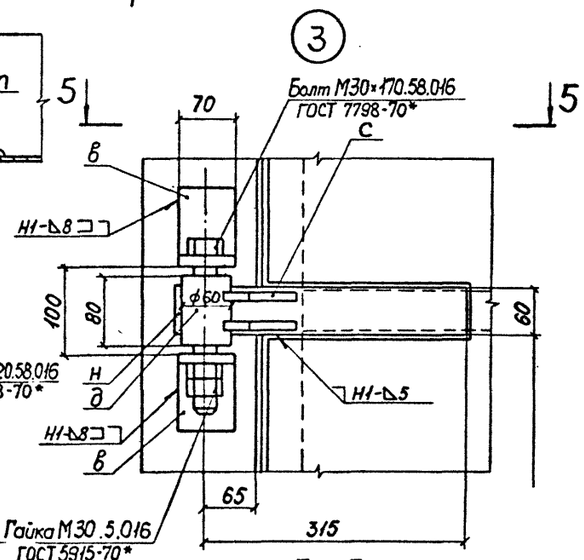

2

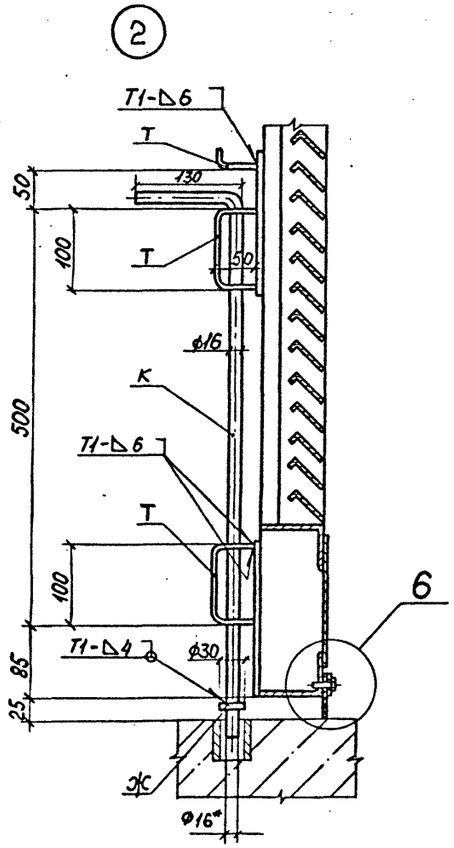

5–5

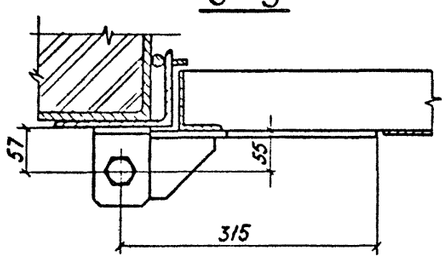

6

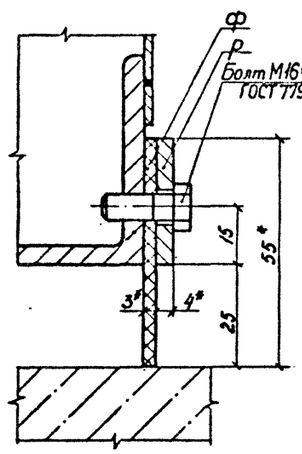

Привязан

Инв. №

ТП 409-23-54.87 КМ			
ЩЕБЕНОЧНЫЙ ЗАВОД ПО ПЕРЕРАБОТКЕ ОДНОРОДНЫХ ИЗВЕРЖЕННЫХ И МЕТАМОРФИЧЕСКИХ ПОРОД МОЩНОСТЬЮ 1000 тыс.м³ В ГОД			
Перегрузочный узел с механизированным отбором проб и лабораторией	Стадия	Лист	Листов
	Р	36	
Разрезы 3-3…6-6. Узлы 1…6	ГОССТРОЙ СССР ЛЕНИНГРАДСКИЙ ПРОМСТРОЙПРОЕКТ		

ГИП	Синопальников	
Нач.отд.	Долотова	
Н.контр.	Коварская	
Гл.конструктор	Сидоров	
Рук.гр.	Сморгонский	
Ст.инж.	Подрядчикова	
Инженер	Усанова	

Формат А2

Инв. № подл. | Подпись и дата | Взам. инв. №

2356/4

Альбом 4

ТП

ВЕДОМОСТЬ ЭЛЕМЕНТОВ

Марка	Сечение: Эскиз	Поз.	Состав	Опорные усилия: M тс.м	N тс	Q тс	Группа конструкций	Марка металла	Примечание: Масса, кг
г	L		75×50×5	без	расчета			ВСт3пс6	47
х	–		52		"			"	58
т	–		56		"			"	4

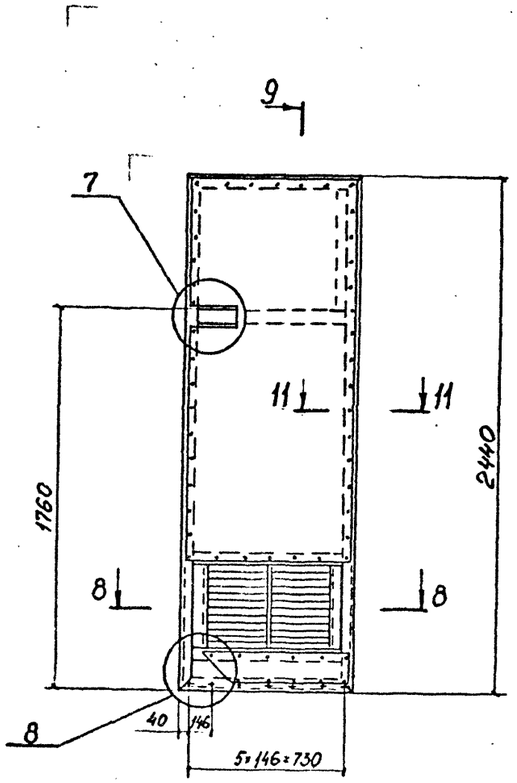

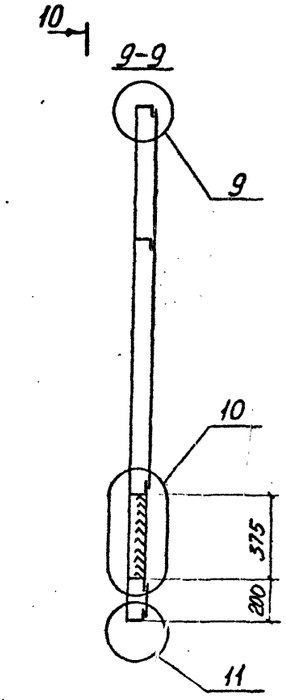

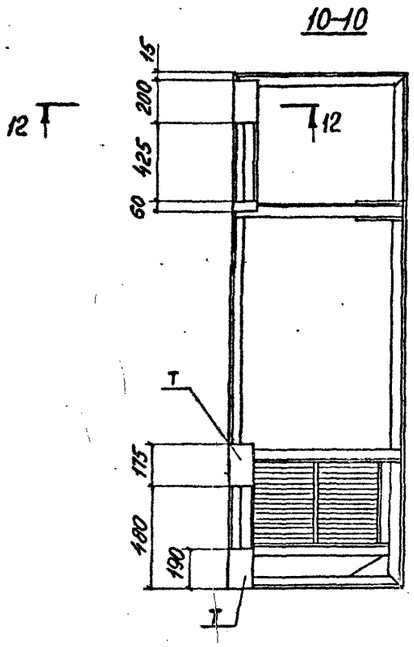

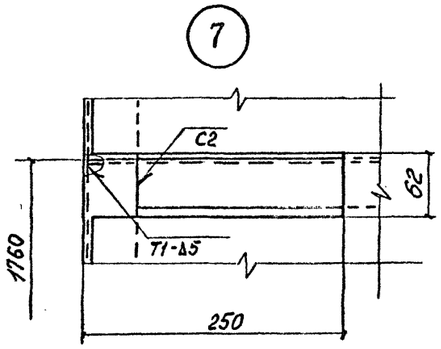

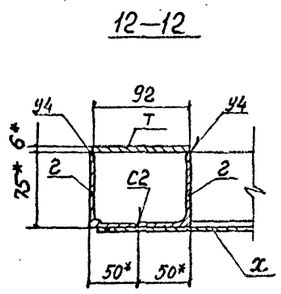

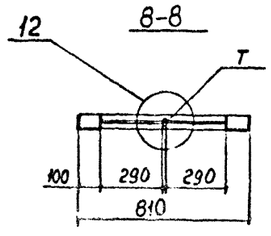

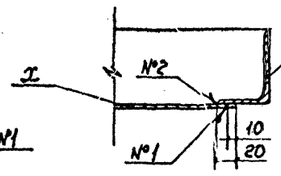

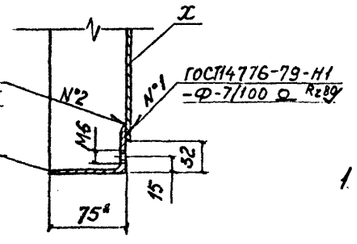

1. Сварные швы по ГОСТ 5264-80
Электроды Э42 ГОСТ 9467-75
2.* Размеры для справок.

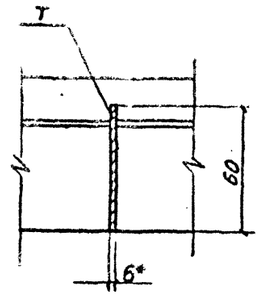

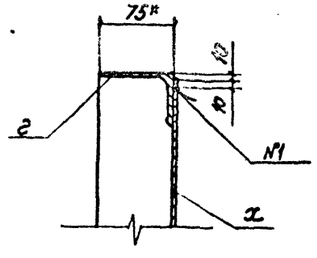

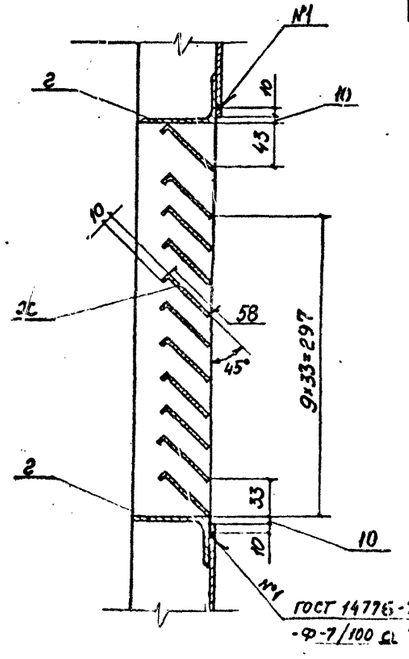

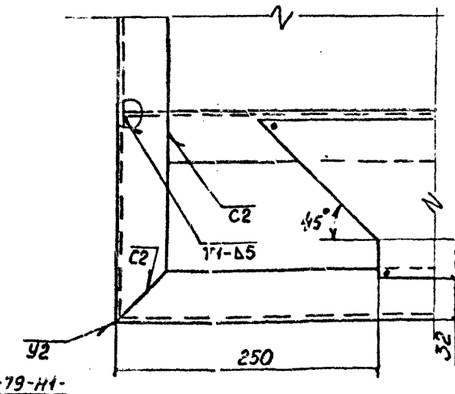

Привязан

Инв.№

ГИП	Синопальников		
Нач.отд.	Долотова		
Н.контр.	Коварская		
Гл.констр.	Сидоров		
Рук.гр.	Сморгонский		
Ст.инж.	Подрядчикова		
Инженер	Усанова		

ТП 409-23-54.87 КМ

ЩЕБЕНОЧНЫЙ ЗАВОД ПО ПЕРЕРАБОТКЕ ОДНОРОДНЫХ ИЗВЕРЖЕННЫХ И МЕТАМОРФИЧЕСКИХ ПОРОД МОЩНОСТЬЮ 1000 тыс.м³ в год

Перегрузочный узел с механизированным отбором проб и лабораторией

Стадия	Лист	Листов
Р	37	

Схема сборки левой
Разрезы 8-8 ... 12-12.
Узлы 7 ... 12.

ГОССТРОЙ СССР
ЛЕНИНГРАДСКИЙ ПРОМСТРОЙПРОЕКТ

Формат А2

Инв.№ подл. | Подпись и дата | Взам.инв.№

2356/4

Альбом 4

ТП

ВЕДОМОСТЬ ЭЛЕМЕНТОВ

Марка	Сечение: Эскиз	Поз.	Состав	Опорные усилия: M тс.м	N тс	Q тс	Группа конструкций	Марка металла	Примечание: Масса, кг
б	⊘		В 15	без расчета				ВСт3пс6	0,6
г	L		Б 75×50×5		"			"	44
т	—		36		"			"	2
х	—		52		"			"	58
ц	—		4×45		"			"	3,4
ш	L		Б 32×20×4		"			"	0,4

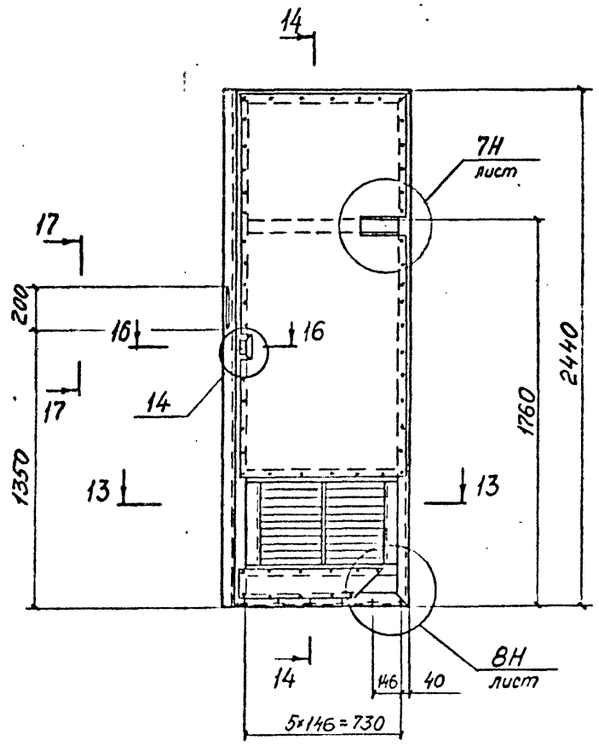

14-14

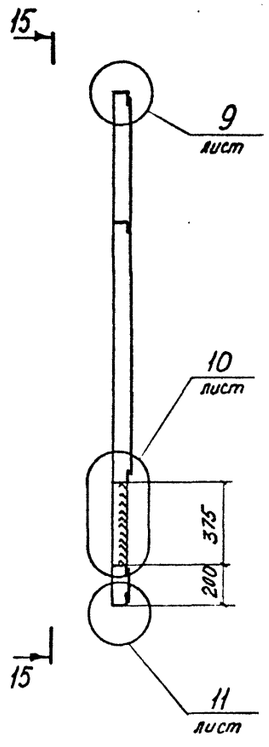

15-15

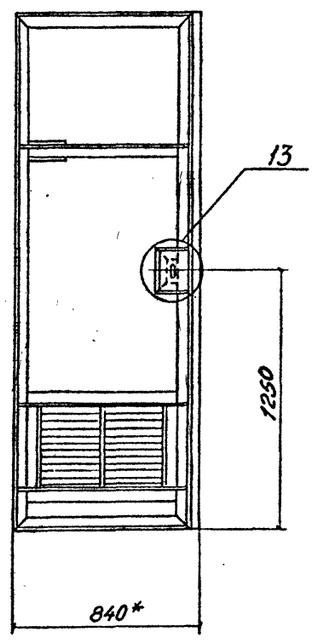

17-17

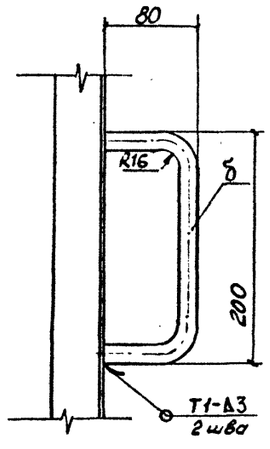

13-13

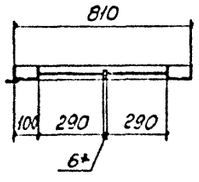

16-16

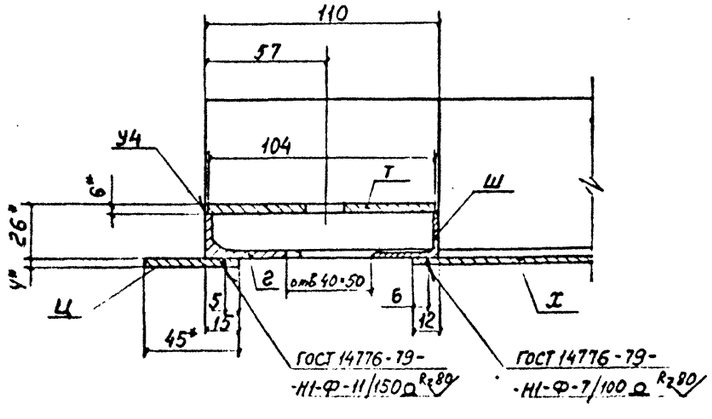

13

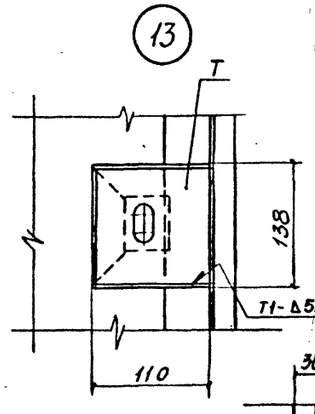

14

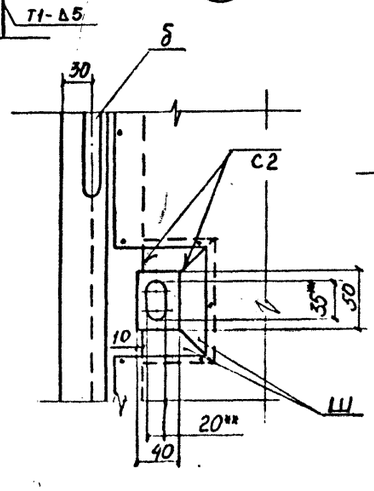

1. Сварные швы по ГОСТ 5264-80
   Электроды Э42 ГОСТ 9467-75
2. * Размеры для справок.
3. ** Уточнить по замку.

Привязан

Инв. №

Г И П	Синопальников		
Нач.отд	Долотова		
Н.контр.	Коварская		
Гл.констр.	Сидоров		
Рук.гр.	Сморгонский		
Ст.инж.	Подрядчикова		
Инженер	Усанова		

ТП 409-23-54.87 КМ

ЩЕБЕНОЧНЫЙ ЗАВОД ПО ПЕРЕРАБОТКЕ ОДНОРОДНЫХ ИЗВЕРЖЕННЫХ И МЕТАМОРФИЧЕСКИХ ПОРОД МОЩНОСТЬЮ 1000 тыс.м³ В ГОД

Перегрузочный узел с механизированным отбором проб и лабораторией

Схема створки правой. Разрезы 13-13...17-17. Узлы 13,14

Стадия	Лист	Листов
Р	38	

ГОССТРОЙ СССР
ЛЕНИНГРАДСКИЙ ПРОМСТРОЙПРОЕКТ

Формат А2

Инв. № подл. | Подпись и дата | Взам. инв. №

gost.e-ecolog.ru

2356/4