Инв. № подл.	Подп. и дата	Взам. инв. №	Инв. № дубл.	Подп. и дата
17161/1	28.03.80 [signature]			

Формат	Зона	Поз.	Обозначение	Наименование	Кол. на исполн. Л8-179.000- —	01	02	03	04	05	06	07	08	09	Примечание
				Документация											
13			Л8-179.000СБ	Сборочный чертеж	X	X	X	X	X	X	X	X	X	X	
				Сборочные единицы											
12		1	Л8-179.100-01	Тяга с ушком	1	1									
			-03	Тяга с ушком			1	1							
			-05	Тяга с ушком					1	1					
			-06	Тяга с ушком							1				
			-08	Тяга с ушком								1			
			-10	Тяга с ушком									1	1	

Исполнения 10...19 см. листы 4...6;
20...23 см. листы 7; 8

1	1	Изм. 293	[signature]	9-85
Изм.	Лист	№ докум.	Подп.	Дата
Разраб.		Сиротина	[signature]	
Пров.		Паутов	[signature]	12.79
Рук. бр.		Зелитченко	[signature]	
Н. контр.		Басканичева	[signature]	12.79
Утв.		Незнаев	[signature]	

Л8-179.000

Блок пружинный опорный

Лит.	Лист	Листов
0 А	1	8

Институт Энергомонтажпроект Ленинградский филиал

Формат 11

gost.e-ecolog.ru

[illegible] РЭП Зак N 204 Тир 100 24.01.80 Копировал

Инв. № подл.	Подп. и дата	Взам. инв. №	Инв. № дубл.	Подп. и дата

Формат	Зона	Поз.	Обозначение	Наименование	Кол. на испол. Л8-179.000- —	01	02	03	04	05	06	07	08	09	Примечание
12		2	Л8-179.200-01	Стакан	1										
			-03	Стакан		1									
			-05	Стакан			1	1							
			-07	Стакан					1	1					
			-09	Стакан							1				
			-11	Стакан								1			
			Л8-179.200-13	Стакан									1	1	
				Детали											
11		3	Л8-179.201	Основание	1	1									
			-01	Основание			1	1							
			-02	Основание					1	1	1				
			-03	Основание								1			
			-04	Основание									1	1	

Инв. № подл.	Подп. и дата	Взам. инв. №	Инв. № дубл.	Подп. и дата

Формат	Зона	Поз.	Обозначение	Наименование	Кол. на исполн. Л 8-179.000 —	01	02	03	04	05	06	07	08	09	Примечание
11		4	13 ОСТ 108.764.01-80	Пружина 1,26×140	1										
			14 ОСТ 108.764.01-80	Пружина 2,73×140		1									
			15 ОСТ 108.764.01-80	Пружина 5,24×140			1								
			16 ОСТ 108.764.01-80	Пружина 8,00×140				1							
			17 ОСТ 108.764.01-80	Пружина 11,67×140					1						
			18 ОСТ 108.764.01-80	Пружина 16,34×140						1					
			19 ОСТ 108.764.01-80	Пружина 19,66×140							1				
			20 ОСТ 108.764.01-80	Пружина 26,34×140								1			
			21 ОСТ 108.764.01-80	Пружина 32,60×140									1		
			22 ОСТ 108.764.01-80	Пружина 40,00×140										1	
				Стандартные изделия											
				Гайки ГОСТ 5915-70*											
		5		М 12.5	2	2									
		6		М 16.5			2	2							
		7		М 20.5					2	2	2				
		8		М 24.5								2			
		9		М 30.5									2	2	

Изм.	Лист	№ докум.	Подп.	Дата	Л 8-179.000	Лист 3

Копировал

Формат А4

Инв. № подл.	Подп. и дата	Взам. инв. №	Инв. № дубл.	Подп. и дата
14161/1	28.03.80			

Формат	Зона	Поз.	Обозначение	Наименование	Кол. на исполн. Л8-179.000- 10	11	12	13	14	15	16	17	18	19	Примечание
				Документация											
13			Л8-179.000СБ	Сборочный чертеж	X	X	X	X	X	X	X	X	X	X	
				Сборочные единицы											
12		1	Л8-179.100	Тяга с ушком			1	1							
			-02	Тяга с ушком					1	1					
			-04	Тяга с ушком							1	1	1		
			-07	Тяга с ушком										1	
			-10	Тяга с ушком	1										
			-12	Тяга с ушком		1									
12		2	Л8-179.200	Стакан			1								
			-02	Стакан				1							
			-04	Стакан					1	1					
			-06	Стакан							1	1			
			-08	Стакан									1		
			-10	Стакан										1	

Изм.	Лист	№ докум.	Подп.	Дата	Л8-179.000	Лист 4

ЛФЭ.017 РЭЛ Зак. № 203 Тир 250 24.01.80 Копировал Формат 11

Инв. № подл.	Подп. и дата	Взам. инв. №	Инв. № дубл.	Подп. и дата

Формат	Зона	Поз.	Обозначение	Наименование	Кол. на испол. Л8-179.000- 10	11	12	13	14	15	16	17	18	19	Примечание
12		2	Л8-179.200-15	Стакан	1										
			-17	Стакан		1									
				Детали											
11		3	Л8-179.201	Основание			1	1							
			-01	Основание					1	1					
			-02	Основание							1	1	1		
			-03	Основание										1	
			-04	Основание	1										
			-05	Основание		1									
11		4	23 ОСТ 108.764.01-80	Пружина 48,60 × 140	1										
			24 ОСТ 108.764.01-80	Пружина 58,45 × 140		1									
			01 ОСТ 108.764.01-80	Пружина 1,26 × 70			1								
			02 ОСТ 108.764.01.80	Пружина 2,73 × 70				1							
			03 ОСТ 108.764.01.80	Пружина 5,24 × 70					1						
			04 ОСТ 108.764.01-80	Пружина 8,00 × 70						1					

Изм.	Лист	№ докум.	Подп.	Дата	Л 8-179.000	Лист 5

Копировал

Формат А4

Инв.№подл.	Подп. и дата	Взам.инв.№	Инв.№дубл.	Подп. и дата

Формат	Зона	Поз.	Обозначение	Наименование	Кол. на испыт. Л8-179.000- 10	11	12	13	14	15	16	17	18	19	Примечание
11		4	05 ОСТ 108.764.01-80	Пружина 11,67×70							1				
			06 ОСТ 108.764.01-80	Пружина 16,34×70								1			
			07 ОСТ 108.764.01-80	Пружина 19,66×70									1		
			08 ОСТ 108.764.01-80	Пружина 26,34×70										1	
				Стандартные изделия											
				Гайки ГОСТ 5915-70*											
		5		М 12.5			2	2							
		6		М 16.5					2	2					
		7		М 20.5							2	2	2		
		8		М 24.5										2	
		9		М 30.5	2										
		10		М 36.5		2									

Изм.	Лист	№ докум.	Подп.	Дата	Л8-179.000	Лист 6

Копировал

Формат А4

106

Инв. № подл.	Подп. и дата	Взам. инв. №	Инв. № дубл.	Подп. и дата
17161/1	28.03.80 Мп			

Формат	Зона	Поз.	Обозначение	Наименование	Кол. на исполн. Л8-179.000- 20	21	22	23							Примечание
				Документация											
13			Л8-179.000СБ	Сборочный чертеж	X	X	X	X							
				Сборочные единицы											
12		1	Л8-179.100-09	Тяга с ушком	1	1	1								
			-11	Тяга с ушком				1							
12		2	Л8-179.200-12	Стакан	1	1									
			-14	Стакан			1								
			-16	Стакан				1							
				Детали											
11		3	Л8-179.201-04	Основание	1	1	1								
			-05	Основание				1							

Изм.	Лист	№ докум.	Подп.	Дата

250

Л8-17

ЛФЭМП РЭМ Зак. № 208 Тир 250 24.01.80

Копировал

Инв. № подл.	Подп. и дата	Взам. инв. №	Инв. № дубл.	Подп. и дата

Формат	Зона	Поз.	Обозначение	Наименование	Кол. на испелн. Л 8-179.000 — 20	21	22	23	Примечание
11		4	09 ОСТ 108.764.01-80	Пружина 32,60 × 70	1				
			10 ОСТ 108.764.01-80	Пружина 40,00 × 70		1			
			11 ОСТ 108.764.01-80	Пружина 48,60 × 70			1		
			12 ОСТ 108.764.01-80	Пружина 58,45 × 70				1	
				Стандартные изделия					
				Гайки ГОСТ 5915-70*					
		9		М 30.5	2	2	2		
		10		М 36.5				2	

Л 8-179.000 СБ

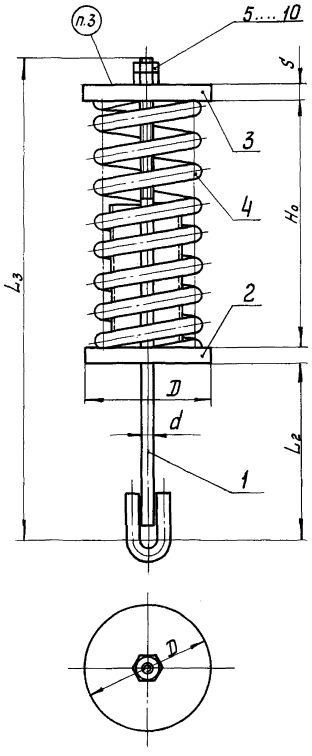

Размеры в мм

Обозначение	Допускаемая нагрузка, кгс		H_0	L_2	L_3	D	d	S	Масса, кг
	на блок**	на пружину	в свободном состоянии пружины						
с прогибом пружины $\lambda = 140$ мм									
Л 8-179.000-	450	128	270	320	660	120	12	10	5,8
-01		278	284						6,8
-02	1500	534	308	360	760	160	16	12	13,6
-03		816	327						15,4
-04	2400	1190	346		815		20	16	20,3
-05		1666	369						22,6
-06		2005	414		865				27,4
-07	3400	2686	399		870	220	24	20	43,5
-08	4800	3325	507	400	1070		30		64,2
-09		4080	528						69,2
-10	5500	4955	549						75,6
-11	6800	5960	508	420	1025	250	36	25	97,9
с прогибом пружины $\lambda = 70$ мм									
-12	450	128	143	320	510	120	12	10	4,3
-13		278	151						4,9
-14	1500	534	166	360	610	160	16	12	10,0
-15		816	177						11,1
-16	2400	1190	188		665		20	16	14,7
-17		1666	201						16,1
-18		2005	226						19,8
-19	3400	2686	221		720	220	24	20	32,1
-20	4800	3325	277	400	820		30		44,4
-21		4080	289						47,5
-22	5500	4955	304						50,1
Л 8-179.000-23	6800	5960	284	420	825	250	36	25	69,5

1. Размеры для справок.
2. **Нагрузка при разгруженной пружине.
(2) 3. Маркировать по ТУ 34-42-10380-83
(2) 4. Остальные технические требования по ТУ34-42-10380-83 и по Л8-167ИИ.

Пример обозначения блока пружинного с нагрузкой 278 кгс и прогибом 140 мм:

Блок пружинный Л8-179.000-01

2	—	Изв. 356	[signature]	11.89	Л 8-179.000 СБ
1	1	Изв. 293	[signature]	9-85	Блок пружинный опорный. Сборочный чертеж
Изм.	Лист	№ докум.	Подп.	Дата	
Разраб.		Гранич	[signature]	12.89	
Провер.		Вавильчикова	[signature]		
Т. контр.					
Рук. бр.		Велитченко	[signature]	12.89	
Н. контр.		Галоева	[signature]		
Утв.		Есарев	[signature]		

Лит.	Масса	Масшт.
0 А	См. табл.	—
Лист	Листов 1	

Институт „Энергомонтажпроект" Ленинградский филиал

Формат: 13

Инв. № подл. | Подп. и дата | Взам. инв. № | Инв. № дубл. | Подп. и дата

Инв. № подл.	Подп. и дата	Взам. инв. №	Инв. № дубл.	Подп. и дата
17161/1	28.03.80			

Формат	Зона	Поз.	Обозначение	Наименование	Кол. на исполн. Л8-179.100-										Примечание
					–	01	02	03	04	05	06	07	08	09	
				Документация											
12			Л8-179.100СБ	Сборочный чертеж	X	X	X	X	X	X	X				
				Детали											
13		1	Л8-177.101-03	Тяга резьбовая	1										
			-04	Тяга резьбовая		1									
			-11	Тяга резьбовая			1								
			-13	Тяга резьбовая				1							
			-22	Тяга резьбовая					1						
			-24	Тяга резьбовая						1					
			-25	Тяга резьбовая							1				

Исполнения 10...12 см, лист 3

Изм.	Лист	№ докум.	Подп.	Дата
1	1	ИЗ 293	[signature]	9-85
Разраб.		Суротина	[signature]	
Пров.		Паутов	[signature]	12.79
Рук. бр.		Вентченко	[signature]	
Н. контр.		Басканичева	[signature]	12.79
Утв.		Незнаев	[signature]	

Л8-179.100

Тяга с ушком

Лит.	Лист	Листов
0 А	1	3

Институт Энергомонтажпроект Ленинградский филиал

Инв. № подл.	Подп. и дата	Взам. инв. №	Инв. № дубл.	Подп. и дата
17161/1	28.03.80			

Формат	Зона	Поз.	Обозначение	Наименование	Кол. на исполн. Л8-179.100 –										Примечание
					–	01	02	03	04	05	06	07	08	09	
				Детали											
13		1	Л8-177.101-31	Тяга резьбовая											
			-32	Тяга резьбовая								1			
			-36	Тяга резьбовая									1		
														1	
11		2	Л8-174.002	Ушко	1	1									
			-01	Ушко			1	1							
			-02	Ушко					1	1	1				
			-03	Ушко								1	1		
			-04	Ушко										1	

250

Изм.	Лист	№ докум.	Подп.	Дата

ЛФЭМП РЭЛ Зак. № 208 Тир 250 3.4.01.80

Копировал

Л8-179.100

Лист

Инв. № подл.	Подп. и дата	Взам. инв. №	Инв. № дубл.	Подп. и дата
17161/1	28.03.80 Мт			

Формат	Зона	Поз.	Обозначение	Наименование	Кол. на исполн. Л8-179.100- 10	11	12								Примечание
				Документация											
12			Л8-179-100	Сборочный чертеж	X	X	X								
				Детали											
13		1	Л8-177.101-37	Тяга резьбовая	1										
			-38	Тяга резьбовая		1									
			-39	Тяга резьбовая			1								
11		2	Л8-174.002-04	Ушко	1										
			-05	Ушко		1	1								

Изм.	Лист	№ докум.	Подп.	Дата

Л8-17

ЛФЭМП РЭМ Зак № 208 Тир 250 24.01.80

Копировал

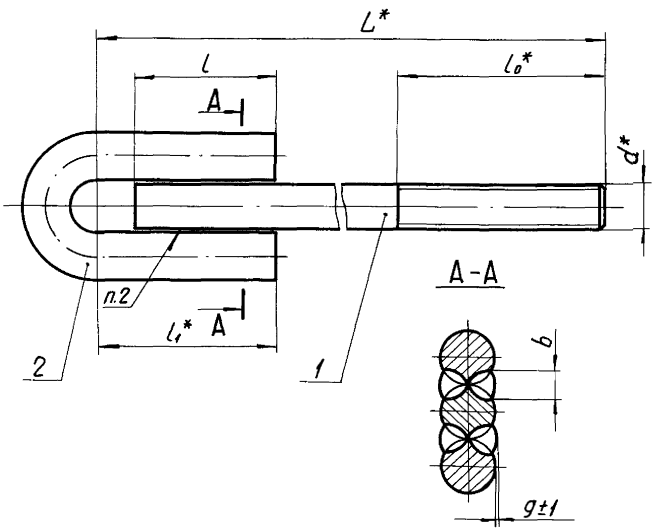

Размеры в мм (2)

Обозначение	Допускаемая нагрузка, кгс	d*	L*	l (Пред. откл. h14)	l₁*	l₀*	b₁ не более	g	Масса, кг
Л8-179.100	450	М12	510	35	45	~~150~~ ~~200~~	10	1	0,60
-01			660			250			0,70
-02	1500	М16	610	45	55	200	12		1,25
-03			760			250			1,46
-04	2400	М20	665	50	65	~~150~~ ~~200~~	14		2,10
-05			815			~~300~~ ~~250~~			2,46
-06			865			250			2,58
-07	3400	М24	720	60	80	200	16		3,35
-08			870			250			3,87

Продолжение таблицы

Обозначение	Допускаемая нагрузка, кгс	d*	L*	l (Пред. откл. h14)	l₁*	(2) l₀*	b₁ не более	g	Масса, кг
Л8-179.100 -09	5500	М30	820	80	100	~~250~~ ~~200~~	20	2	6,12
-10			1070			250			7,54
-11	8000	М36	825	90	115	~~250~~ ~~200~~	25		9,20
-12			1025			250			11,23

1. * Размеры для справок.
2. Сварка ручная дуговая, электрод Э42А по ГОСТ 9467-75.
(2) 3. Остальные технические требования по ТУ34-42-10380-83 и Л8-167.ИИ.

2	–	Изв.356		11.83	Л8-179.100 СБ
1	1	Изм. 293		9.85	
Изм.	Лист	№ докум.	Подп.	Дата	
Разраб.		Сиротина			Тяга с ушком. Сборочный чертеж
Провер.		Вавильчикова		01.80	
Т.контр.					
Рук.бр.		Величенко			
Н.контр.		Боскашиева		12.79	
Утв.		Незнаев			

Копир. Иванова

Лит.	Масса	Масшт.
О А	См. табл.	—
Лист	Листов 1	

Институт Энергомонтажпроект Ленинградский филиал

Формат: 12

Инв.№ подл. | Подп. и дата | Взам.инв.№ | Инв.№ дубл. | Подп. и дата

17761/1 | 28.03.80.Цитр

Инв. № подл.	Подп. и дата	Взам. инв. №	Инв. № дубл.	Подп. и дата

Формат	Зона	Поз.	Обозначение	Наименование	Кол. на испол. Л 8-179.200 –	–	01	02	03	04	05	06	07	08	09	Примечание
				Документация												
12			Л 8-179. 200 СБ	Сборочный чертеж												
				Детали												
11		1	Л 8-179. 201	Основание		1	1	1	1							
			-01	Основание						1	1					
			Л 8-179. 201-02	Основание								1	1	1	1	
11		2	Л 8-179. 202	Кольцо		1										
			-01	Кольцо			1									
			Л 8-179. 202-02	Кольцо				1								

Исполнения 10....17 см. лист 3

1	1	Изм. 295		9.85	Л 8-179. 200
Изм.	Лист	№ докум.	Подп.	Дата	
Разраб.		Гранич			Стакан
Провер.		Вавильников			
Н. контр.		Галоева			Литера: О А; Лист: 1; Листов: 3
Утв.		Величенко			Институт Энергомонтажпроект Лен. филиал

Формат 11

Инв.№подл.	Подп. и дата	Взам.инв.№	Инв.№дубл.	Подп. и дата

Формат	Зона	Поз.	Обозначение	Наименование	Кол. на исполн. Л8-179.200-										Примечание
					–	01	02	03	04	05	06	07	08	09	
11		2	Л8-179.202-03	Кольцо				1							
			-04	Кольцо					1						
			-05	Кольцо						1					
			-06	Кольцо							1				
			-07	Кольцо								1			
			-08	Кольцо									1		
			Л8-179.202-09	Кольцо										1	

Изм.	Лист	№ докум.	Подп.	Дата	Л8-179.200	Лист 2

Копировал

Формат А4

Инв. № подл.	Подп. и дата	Взам. инв. №	Инв. № дубл.	Подп. и дата

Формат	Зона	Поз.	Обозначение	Наименование	Кол. на исполн. Л 8-179. 200 – 10	11	12	13	14	15	16	17			Примечание
				Документация											
12			Л 8-179. 200 СБ	Сборочный чертеж	X	X	X	X	X	X	X	X			
				Детали											
11		1	Л 8-179. 201-03	Основание	1	1									
			-04	Основание			1	1	1	1					
			Л 8-179. 201-05	Основание							1	1			
11		2	Л 8-179. 202-10	Кольцо	1										
			-11	Кольцо		1									
			-12	Кольца			1								
			-13	Кольца				1							
			-14	Кольцо					1						
			-15	Кольцо						1					
			-16	Кольцо							1				
			Л 8-179.202-17	Кольцо								1			

Изм.	Лист	№ докум.	Подп.	Дата	Л 8-179. 200	Лист 3

Копировал Формат А4

Л 8-179.200 СБ

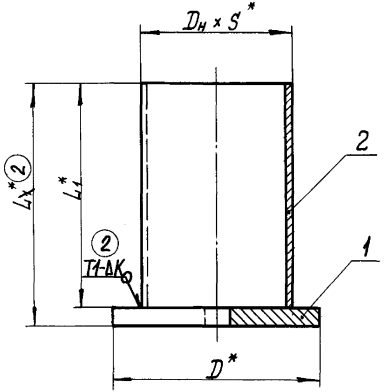

(2) (2) Размеры в мм

Обозначение	Для пружин: с нагрузкой, кгс	Для пружин: с прогибом, мм	$D_{вн}$	K	$D_н \times S$*	D*	(2) L_1*	(2) L_x*	Масса, кг
Л 8-179.200	128	70	93	4	89×3,5	120	75	85	1,45
-01		140					130	140	1,82
-02	278	70					85	95	1,49
-03		140					150	160	1,96
-04	534, 816	70	113	6	108×4	160	100	112	2,98
-05		140					180	192	3,80
-06	1190, 1666	70					130	146	3,81
-07		140					220	236	4,84
-08	2005	70					160	176	4,12
-09		140					280	296	5,35
-10	2686	70	138	8	133×6	220	155	175	8,79
-11		140					260	280	10,76
-12	3325, 4080	70					210	230	9,95
-13		140					380	400	13,15
-14	4955	70					235	255	9,23
-15		140					410	430	13,52
-16	5960	70	165		159×7	250	215	240	15,02
Л 8-179.200 -17		140					370	395	19,09

1. * Размеры для справок.
2. Неуказанные предельные отклонения размеров $\pm \frac{IT14}{2}$.
(2) 3. Сварка ручная по ГОСТ 5264-80, электрод типа Э42А ГОСТ 9467-75 или полуавтоматическая в среде углекислого газа по ГОСТ 14771-76, проволока Св-08ГС по ГОСТ 2246-70.

Пример обозначения стакана:

Стакан Л8-179.200-01

2	—	Изв.356			11.88
1	1	Изм. 293			9.93
Изм.	Лист	№ докум.	Подп.	Дата	
Разраб.		Гранич			
Провер.		Вавильников			
Т. контр.					
Рук. бр.		Велитченко			12.81
Н. контр.		Галоева			
Утв.		Стрельников			

Л 8-179.200 СБ

Стакан
Сборочный чертеж

Лит.	Масса	Масшт.
О А	См. табл.	—

Лист | Листов 1

Институт „Энергомонтажпроект" Ленинградский филиал

Формат: 12

Инв. № подл. | Подп. и дата | Взам. инв. № | Инв. № дубл. | Подп. и дата

Л 8 - 179 - 201

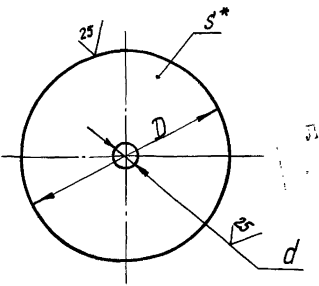

Размеры в мм

Обозначение	D**	(2) d	S*	Масса, кг
Л 8 - 179. 201	120	13	10	0,86
-01	160	18	12	1,87
-02		~~22~~ 23	16	2,48
-03	220	27	20	5,88
-04		34		5,82
Л 8 - 179.201 - 05	250	40	25	9,38

1. Неуказанные предельные отклонения размеров: отверстий по H14; вала по h 14.

2. * Размер для справки.

3.** Основание допускается изготовлять квадратной формы со стороной □ B = D мм.

2	—	Изв.356	[signature]	11.88
1	1	Изв 293	[signature]	9.85
Изм.	Лист	№ докум.	Подп.	Дата
Разраб.		Гранич	[signature]	2.91
Провер.		Вавильчиков	[signature]	
Т. контр.				
Н. контр.		Голоева	[signature]	
Утв.		Велитченко	[signature]	11.91

Л 8 - 179.201

Основание

Лит.		Масса	Масшт.
О	А	Ст. табл.	—
Лист		Листов 1	

Лист Б~~х~~-ЛН-S ГОСТ 19903-74 ~~20~~ ГОСТ 1577-~~70~~* 81 (2) 20-3-Т

Институт „Энергомонтажпроект" Ленинградский филиал

Формат: 11

Подп. и дата | Инв. № дубл. | Взам. инв. № | Подп. и дата | Инв. № подл.

Л 8-179.202

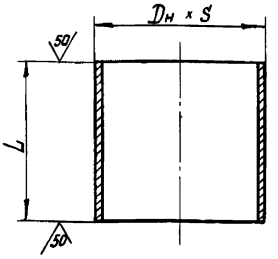

Размеры в мм

Обозначение	Dн × S	L	Масса, кг
Л8-179.202	89×3,5	75	0,59
-01		130	0,96
-02		85	0,63
-03		150	1,10
-04	108×4	100	1,11
-05		180	1,93
-06		130	1,33
-07		220	2,36
Л8-179.202-08		160	1,64

Обозначение	Dн × S	L	Масса, кг
Л8-179.202-09	108×4	280	2,87
-10	133×6	155	2,91
-11		260	4,88
-12		210	4,13
-13		380	7,33
-14		235	4,41
-15		410	7,70
-16	159×7	215	5,64
Л8-179.202-17		370	9,71

2	—	Изв. 356	[signature]	11.88
			[signature]	9-85
			Подп.	Дата
Разраб.	Гранич		[signature]	[signature]
Провер.	Вавильчикова		[signature]	[signature]
Т.контр.				
Н.контр.	Галоева		[signature]	
Утв.	Велитченко		[signature]	[signature]

Л 8-179.202

Кольцо

Лит.		Масса	Масшт.
0	А	См. табл.	—

Лист | Листов 1

Труба Dн×S ТУ 14-3-190-82* / 20 ГОСТ 1050-74* (2)

Институт „Энергомонтажпроект" Ленинградский филиал

Формат 11

Подп. и дата | Инв. № дубл. | Взам. инв. № | Подп. и дата | Инв. № подл.

gost.e-ecolog.ru