Формат	Зона	Поз.	Обозначение	Наименование	Кол. на исполн. Л8-173.000- 01	02	03	04	05	06	07	08	09	10	Примечание
				Документация											
12			Л8-173.000 СБ	Сборочный чертеж	X	X	X	X	X	X	X	X	X	X	
				Детали											
12		1	Л8-173.001-01	Полухомут	2										
			-02	Полухомут		2									
			-03	Полухомут			2								
			-04	Полухомут				2							
			-05	Полухомут					2						
			-06	Полухомут						2					

Исполнения 11... 20 см. листы 5...8;
21... 26 см. листы 9...11

** Для трубопроводов из коррозионностойкой стали с хомутом из углеродистой стали и упорами из стали 08Х18Н10Т

2	Зам.	Изв. 349		11.88
Изм.	Лист	№ докум.	Подп.	Дата
Разраб.		Горяинова		10.88
Пров.		Величенко		11.88
Н. контр.		Пачтов		12.88
Утв.		Стрельников		12.88

Л8-173.000

Хомут вертикальных трубопроводов

Лит.	Масса	Масштаб
А	1	11

Институт Энергосантехпроект Ленинградское отделение

Формат А4

gost.e-ecolog.ru

Инв. № подл.	Подп. и дата	Взам. инв. №	Инв. № дубл.	Подп. и дата

Формат	Зона	Поз.	Обозначение	Наименование	Кол. на испол. Л8-173.000- 01	02	03	04	05	06	07	08	09	10	Примечание
12		1	Л8-173.001 -07	Полухомут							2				
			-08	Полухомут								2			
			-09	Полухомут									2		
			-10	Полухомут										2	
12		2	Л8-169 - 01	Упор	2										
			- 02	Упор		2									
			- 03	Упор			2								
			- 04	Упор				2							
			- 05	Упор					2						
			- 06	Упор						2					
			- 07	Упор							2				
			- 08	Упор								2			
			- 09	Упор									2		
			- 10	Упор										2	
11		3*	Л8-172.002	Прокладка	2										

Изм.	Лист	№ докум.	Подп.	Дата	Л8-173.000	Лист 2

Инв. № подл.	Подп. и дата	Взам. инв. №	Инв. № дубл.	Подп. и дата

Формат	Зона	Поз.	Обозначение	Наименование	Кол. на исполн. Л8-173.000- 01	02	03	04	05	06	07	08	09	10	Примечание
А1		3**	Л8-172.002-01	Прокладка			2								
			-02	Прокладка					2						
			-03	Прокладка							2				
			-04	Прокладка									2		
				Стандартные изделия											
				Болты ГОСТ 7798-70											
		4		М10×45.5.8	4		4		4		4		4		
		5		М10×45.21.12Х18Н10Т		4		4		4		4		4	
		6		М12×60.5.8	2		2		2		2		2		
		7		М12×60.21.12Х18Н10Т		2		2		2		2		2	
				Гайки ГОСТ 5915-70											
		14		М10.6	8		8		8		8		8		
		15		М10.21.08Х18Н10Т		8		8		8		8		8	
		16		М12.6	4		4		4		4		4		

Инв. N подл.	Подп. и дата	Взам инв. N	Инв. N дубл.	Подп. и дата

Формат	Зона	Поз.	Обозначение	Наименование	Кол на испол. Л8-173.000- 01	02	03	04	05	06	07	08	09	10	Примечание
				Гайка ГОСТ 5915-70											
		17		М12.21.08Х18Н10Т		4		4		4		4		4	
				Шайбы ГОСТ 11371-78											
		24		10.06	4		4		4		4		4		
		25		10.21.08Х18Н10Т		4		4		4		4		4	

Изм.	Лист	№ докум.	Подп.	Дата	Л8-173.000	Лист 4

Инв. N подл.	Подп. и дата	Взам. инв. N	Инв. N дубл.	Подп. и дата

Позиция	Зона	Поз.	Обозначение	Наименование	Кол. на испол. Л8-173.000- 11	12	13	14	15	16	17	18	19	20	Примечание
				Документация											
12			Л8-173.000 СБ	Сборочный чертеж	X	X	X	X	X	X	X	X	X	X	
				Детали											
12		1	Л8-173.001-11	Полухомут	2										
			-12	Полухомут		2									
			-13	Полухомут			2								
			-14	Полухомут				2							
			-15	Полухомут					2						
			-16	Полухомут						2					
			-17	Полухомут							2				
			-18	Полухомут								2			
			-19	Полухомут									2		
			-20	Полухомут										2	

Этаж	Зона	Поз.	Обозначение	Наименование	Кол на исполн. Л8-173.000- 11	12	13	14	15	16	17	18	19	20	Примечание
12		2	Л8-169-11	Упор	2										
			-12	Упор		2									
			-13	Упор			2								
			-14	Упор				2							
			-15	Упор					2						
			-16	Упор						2					
			-17	Упор							2				
			-18	Упор								2			
			-19	Упор									2		
			-20	Упор										2	
11		3**	Л8-172.002-05	Прокладка	2										
			-06	Прокладка			2								
			-07	Прокладка					2						
			-08	Прокладка							2				
			-09	Прокладка									2		

Инв. № подл.	Подп. и дата	Взам. инв. №	Инв. № дубл.	Подп. и дата

Поз.	Обозначение	Наименование	Кол. на исполн. 18-173.000-										Примечание
			11	12	13	14	15	16	17	18	19	20	
		Стандартные изделия											
		Болты ГОСТ 7798-70											
6		М12×60.5.8	6										
7		М12×60.21. 12Х18Н10Т		6									
8		М16×70.5.8			6		6		4		4		
9		М16×70.21. 12Х18Н10Т				6		6		4		4	
10		М20×80.5.8							2		2		
11		М20×80.21. 12Х18Н10Т								2		2	
		Гайки ГОСТ 5915-70											
16		М12.6	12										
17		М12.21. 08Х18Н10Т		12									
18		М16.6			12		12		8		8		
19		М16.21. 08Х18Н10Т				12		12		8		8	
20		М20.6							4		4		

Инв. № подл.	Подп. и дата	Взам. инв. №	Инв. № дубл.	Подп. и дата

Формат	Зона	Поз.	Обозначение	Наименование	Кол. на испол. Л8-173.000- 11	12	13	14	15	16	17	18	19	20	Примечание
				Гайка ГОСТ 5915-70											
		21		М 20.21.08Х18Н10Т								4		4	
				Шайбы ГОСТ 11371-78											
		26		12.06	4										
		27		12.21.08Х18Н10Т		4									
		28		16.06			4		4		4		4		
		29		16.21.08Х18Н10Т				4		4		4		4	

Изм.	Лист	№ докум.	Подп.	Дата	Л8-173.000	Лист 8

Инв. N подл.	Подп. и дата	Взам. инв. N	Инв. N дубл.	Подп. и дата

Поз.		Обозначение	Наименование	Кол. на испол. Л8-173.000- 21	22	23	24	25	26	Примечание
			Документация							
12		Л8-173.000СБ	Сборочный чертеж	X	X	X	X	X	X	
			Детали							
12	1	Л8-173.001-21	Полухомут	2						
		-22	Полухомут		2					
		-23	Полухомут			2				
		-24	Полухомут				2			
		-25	Полухомут					2		
		-26	Полухомут						2	
12	2	Л8-169-21	Упор	2						
		-22	Упор		2					
		-25	Упор			2				

Изм.	Лист	N докум.	Подп.	Дата	Л8-173.000	Лист 9

Копировал

Формат А4

Инв. N подл.	Подп. и дата	Взам. инв. N	Инв. N дубл.	Подп. и дата

Формат	Зона	Поз.	Обозначение	Наименование	Кол. на испол. Л8-173.000- 21	22	23	24	25	26	Примечание
12		2	Л8-169-26	Упор				2			
			-27	Упор					2		
			-28	Упор						2	
11		3	Л8-172.002-10	Прокладка	2						
			-11	Прокладка			2				
			-12	Прокладка					2		
				Стандартные изделия							
				Болты ГОСТ 7798-70							
		10		М20×80.5.8	4		4		4		
		11		М20×80.21. 12Х18Н10Т		4		4		4	
		12		М24×90.5.8	2		2		2		
		13		М24×90.21. 12Х18Н10Т		2		2		2	

Формат	Зона	Поз.	Обозначение	Наименование	Кол. на испол. Л8-173.000- 21	22	23	24	25	26	Примечание
				Гайки ГОСТ 5915-70							
		20		М20.6	8		8		8		
		21		М20.21 08Х18Н10Т		8		8		8	
		22		М24.6	4		4		4		
		23		М24.21. 08Х18Н10Т		4		4		4	
				Шайбы ГОСТ 11371-78							
		30		20.06	4		4		4		
		31		20.21 08Х18Н10Т		4		4		4	

Л8-173.000 СБ

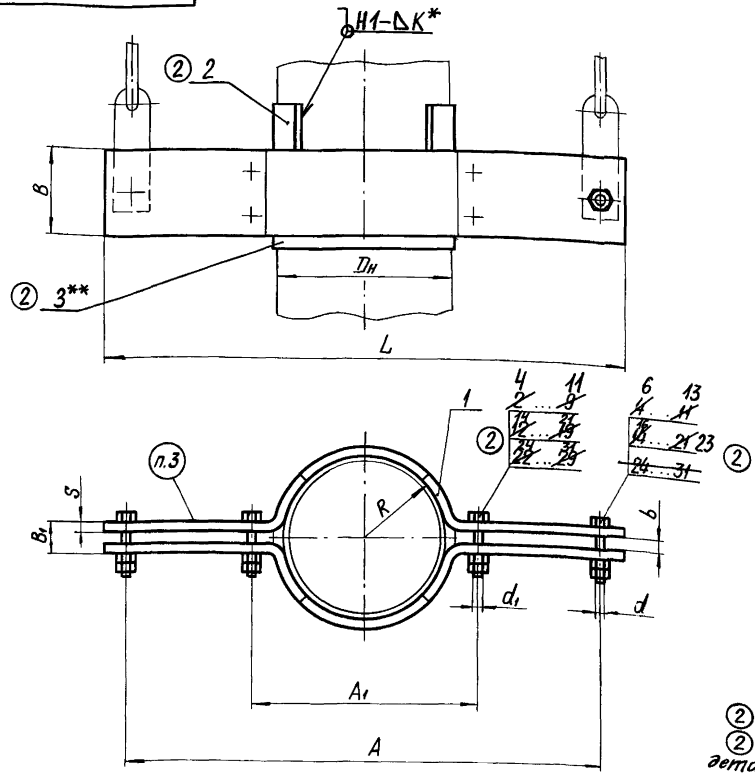

Пример обозначения хомута для трубопровода $D_н$ 219 мм из углеродистой стали:

Хомут Л8-173.000-13

То же из коррозионностойкой стали:

Хомут Л8-173.000-14

1. Размеры для справок.
2. Таблицу исполнений см. лист 2
② 3. Маркировать по ТУ 34-42-10380-83
② 4*. Величина катета шва К-по наименьшей толщине свариваемых деталей.

② 5.** Для трубопроводов из коррозионностойкой стали с хомутом из углеродистой стали и упорами из стали 08Х18Н10Т.

② 6. Остальные технические требования по ТУ 34-42-10380-83 и по Л8-167 ИИ.

Изм.	Лист	№ докум.	Подп.	Дата
2	—	Изв. 349	[signature]	10.88
1	1	Изв. 293	[signature]	9-85
Разраб.		Сиротина	[signature]	
Провер.		Вавильчакова	[signature]	01-80
Т. контр.				
Рук. бр.		Велитченко	[signature]	
Н. контр.		Баскаичева	[signature]	02.80
Утв.		Есарев	[signature]	

Л8-173.000 СБ

Хомут вертикальных трубопроводов

Сборочный чертеж

Лит.	Масса	Масшт.
0 ① А	См. табл.	—

Лист 1 | Листов 2

Институт Энергомонтажпроект Ленинградский филиал

Инв. № подл. | Подп. и дата | Взам. инв. № | Инв. № дубл. | Подп. и дата

Колир. Иванова

Формат: 12

Л8-173.000СБ

Размеры в мм

②

Обозначение исполнений: для трубопроводов из углеродистой стали	Обозначение исполнений: для трубопроводов из коррозионно-стойкой стали	Наружный диаметр трубопровода Dн	Допускаемая нагрузка, кгс	R	A	A_1	L	B	B_1	b	d	d_1	r	S	Масса, кг
Л8-173.000-01	Л8-173.000-02	57	100	29	380	100	420	60	16	8	M12	M10	5	4	2,30
-03	-04	76	150	38	420	120	460								2,35
-05	-06	89	200	45	500	140	540								2,62
-07	-08	108	300	55		160		70	20				8	6	4,30
-09	-10	133	400	67	550	180	590								4,9 ~~4,56~~
-11	-12	159	500	80	600	220	640	90	24			M12	12	8	9,1 ~~8,44~~
-13	-14	219	1100	110	660	300	720	100	32	12	M16	M16	10	10	15,2 ~~13,53~~
-15	-16	273	1900	138	720	350	780								16,6 ~~14,95~~
-17	-18	325	2500	165	760	420	820	120	36		M20		12	12	25,3 ~~24,50~~
-19	-20	377	3000	190	860	470	920								28,7 ~~27,47~~
-21	-22	426	3600	215	960	530	1030	150	40	16	M24	M20			40,5 ~~34,90~~
-23	-24	530	4000	266	1030	630	1100								44,4 ~~41,60~~
-25	-26	630		316	1130	730	1200								49,1 ~~45,95~~

Изм.	Лист	№ докум.	Подп.	Дата
2	—	Изв. 349	[signature]	10.88

Л8-173.000СБ

Лист 2

Копир. Иванова

Формат 12

Инв. № подл. 17161 | Подп. и дата 28.03.90 | Взам. инв. № | Инв. № дубл. | Подп. и дата

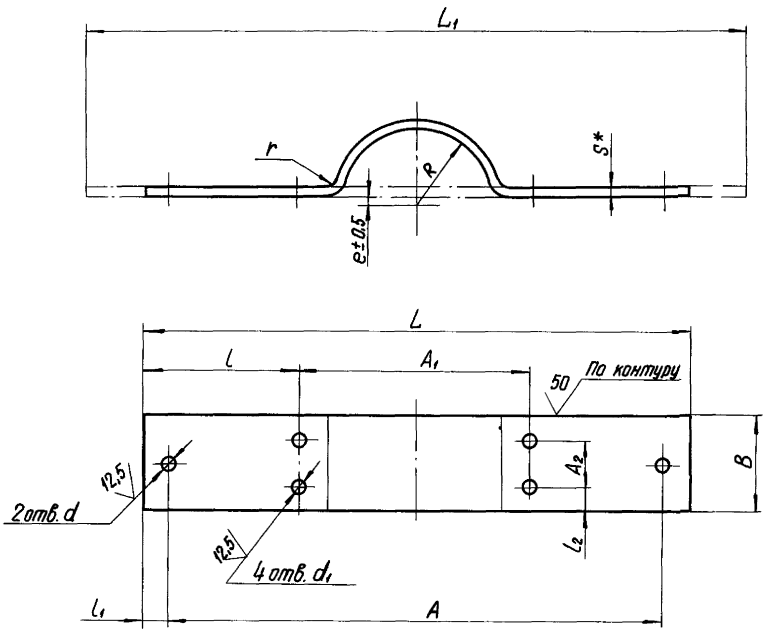

1.* Размеры для справок.

2. Неуказанные предельные отклонения размеров: валов по h14, остальных $\pm \frac{IT14}{2}$.

Таблицу исполнений см. лист 2.

					Л8-173.001
1	1	Изм. 293		9.85	
Изм.	Лист	№ докум.	Подп.	Дата	
Разраб.		Сиротина			Полухомут
Провер.		Паутов		02.79	
Т. контр.					
Н. контр.		Басканичева		12.79	См. таблицу.
Утв.		Велитченко			

Лит.	Масса	Масшт.
О А	См. табл.	—
Лист 1	Листов 2	

Институт Энергомонтажпроект Ленинградский филиал

Копир. Иванова

Формат: 12

Инв. № подл.	Подп. и дата	Взам. инв. №	Инв. № дубл.	Подп. и дата
1716/11	23.05.80			

Л8-173.001

Размеры в мм ②

Обозначение исполнений / Материал		R	A	A_1	A_2	B	d	d_1	L	L_1	l	l_1	l_2	r	S*	e	Масса, кг
② Лист 1) Б-ПН-S ГОСТ 19903-74 ~~20~~ 20-3-7 ГОСТ 1577-~~70~~* 81	Лист Б-ПН-S ГОСТ 19903-74 08Х18Н10Т ГОСТ 7350-77																
Л8-173.001 - 01	Л8-173.001 - 02	29	380	100	30	60	14Н14	12Н14	420	~~462~~ 442	160	20	15	5	4	4	0,84
- 03	- 04	38	420	120					460	492	170						0,91
- 05	- 06	45	500	140					540	580	200						1,06
- 07	- 08	55		160		70				586	190		20	8	6		1,89
- 09	- 10	67	550	180					590	~~630~~ 650	205						2,03
- 11	- 12	80	600	220	50	90		14Н14	640	712	210			12	8		3,97
- 13	- 14	110	660	300		100	18Н14	18Н14	720	820		30	25	15	10	6	6,34
- 15	- 16	138	720	350					780	910	215						7,05
- 17	- 18	165	760	420	60	120	23Н14	18Н14	820	~~992~~ 976	200		30	18	12		11,03
- 19	- 20	190	860	470					920	~~1122~~ 1106	225						12,51
- 21	- 22	215	960	530	70	150	27Н14	23Н14	1030	~~1256~~ 1240	250	35	40			8	17,47
- 23	- 24	266	1030	630					1100	~~1386~~ 1370	235						19,32
- 25	- 26	316	1130	730					1200	~~1540~~ 1530							21,49

② 1) Для трубопроводов из углеродистой стали с температурой среды до 350°С, свыше 350°С - сталь 20К-11 ГОСТ 5520-79 - для ТЭС и 09Г2С или 16ГС по ГОСТ 19282-73 - для АЭС.

③

Инв. № подл.	Подп. и дата	Взам. инв. №	Инв. № дубл.	Подп. и дата
17161	28.03.80			

Изм.	Лист	№ докум.	Подп.	Дата
3	-	Изв. 406	[illegible]	10.90
2	—	Изв. 349	[illegible]	10.88

Л8-173.001

Лист 2

Копир. Иванова

Формат 12

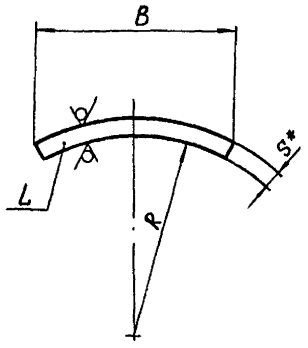

Размеры в мм

Обозначение исполнений для трубопроводов из углеродистой стали	Обозначение исполнений для трубопроводов из коррозионно-стойкой стали	Для трубопроводов Dн *	Для трубопроводов S * не менее	R	L	B	S*	Масса, кг
Л8-169-01	Л8-169-02	57	3	29	30	40	4	0,04
-03	-04	76		38				0,05
-05	-06	89		45	60			0,07
-07	-08	108	3,5	55		50		0,10
-09	-10	133		67	80		6	0,19
-11	-12	159	4,5	80		70		0,26
-13	-14	219, 220	6	110	100	100	8	0,63
-15	-16	273		138				
-17	-18	325		165		130		0,82
-19	-20	377	9	190		160		1,04
-21	-22	426	7	215		175	10	1,37
-23	-24	478		242		180		1,41
-25	-26	530	8	266		190		1,49
-27	-28	630		316		210		1,66

1. * Размер для справки.

(2) 2. Материал: лист $\frac{Б\text{-}ПН\text{-}S\ ГОСТ\ 19903\text{-}74}{8\ Ст.3\ сп\ 5\ ГОСТ\ 14637\text{-}69}$ или лист $\frac{Б\text{-}ПН\text{-}S\ ГОСТ\ 19903\text{-}74}{20\ ГОСТ\ 1577\text{-}70*}$ – для трубопроводов из углеродистой стали;

лист $\frac{Б\text{-}ПН\text{-}S\ ГОСТ\ 19903\text{-}74}{08Х18Н10Т\ ГОСТ\ 7350\text{-}77}$ – для трубопроводов из коррозионностойкой стали.

3. Предельные отклонения размеров: валов – по h14, остальных $\pm \frac{IT14}{2}$.

(2) 2. Материал: Лист $\frac{Б\text{-}ПН\text{-}S\ ГОСТ\ 19903\text{-}74}{8\ Ст\ 3\ Сп\ 5\ ГОСТ\ 14637\text{-}79}$ или Лист $\frac{Б\text{-}ПН\text{-}S\ ГОСТ\ 19903\text{-}74}{20\text{-}1\ ГОСТ\ 1577\text{-}81}$ – для трубопроводов из углеродистой стали с температурой среды до 350°С, свыше 350°С: сталь 20К-11 ГОСТ 5520-79 – для ТЭС и 09Г2С или 16ГС по ГОСТ 19282-73 – для АЭУ;

Лист $\frac{Б\text{-}ПН\text{-}S\ ГОСТ\ 19903\text{-}74}{08Х18Н10Т\ ГОСТ\ 7350\text{-}77}$ – для трубопроводов из коррозионностойкой стали.

Изм.	Лист	№ докум.	Подп.	Дата
3	–	Изм. №406		10.90
2	–	Изв. 345		10.88
1	1	Ин. 293		9.85
Разраб.		Федорова		
Провер.		Вавильникова		
Т. контр.				
Н. контр.		Баскакинева		12.79
Утв.		Велитченко		

Копир. Иванова

Л8-169

Упор

Лит.	Масса	Масшт.
О А	См. табл.	—
Лист	Листов 1	

См. п. 2

Институт Энергомонтажпроект Ленинградский филиал

Формат: 12

Инв. № подл. | Подп. и дата | Взам. инв. № | Инв. № дубл. | Подп. и дата

11716-11

22а

Л8-172.002

25/(√)

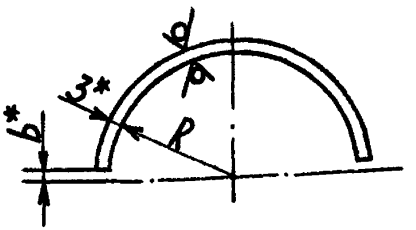

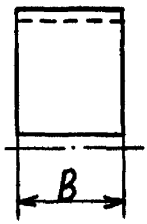

Размеры в мм.

Обозначение прокладки	Для трубопровода Дн	B Пред. откл. ±1,0	b	R Ном.	R Пред. откл.	Развернутая длина*	Масса, кг
Л8-172.002	57	70	5	29	±1,5	85	0,14
-01	76			39		115	0,19
-02	89			45		135	0,22
-03	108	80		55		165	0,31
-04	133			67		205	0,38
-05	159	110		80		245	0,63
-06	219		10	111		330	0,85
-07	273			139	±2,0	420	1,09
-08	325	130		165		500	1,53
-09	377			191		580	1,77
-10	426	160		216		660	2,49
-11	530			268		820	3,09
Л8-172.002 -12	630			318		980	3,69

*Размеры для справок.

Подп. и дата | Инв. № дбул | Взам. инв. № | Подп. и дата | Инв. № подл.

Изм.	Лист	№ докум.	Подпись	Дата
1	Нов.	ИзВ.348	[signature]	11.88

Разработ. Горяинова [signature] 10.88
[illegible]танова [signature] 10.88
Т. Контр.
Н-контр. Паутов [signature] 12.88
Утв. Велитченко [signature] 11.88

Л8-172.002

Прокладка

Лист А | Масса см. табл. | Масштаб —

Лист | Листов 1

Б-ПН-3ГОСТ19903-74
Лист 08Х18Н10ТГОСТ7350-77

Проектно-технологический институт Энергомонтажпроект Ленинградский филиал

Копировал

Формат 11

gost.e-ecolog.ru