17161/1 28.03.20

Формат	Зона	Поз.	Обозначение	Наименование	Кол. на исполн. Л8-176.000-										Примечание
					–	01	02	03	04	05	06	07	08	09	
				Документация											
12			Л8-176.000СБ	Сборочный чертеж	X	X	X	X	X	X	X	X	X	X	
				Детали											
12		1	Л8-174.002	Ушко	1							1			
			-01	Ушко		1							1		
			-02	Ушко			1							1	
			-03	Ушко				1							
			-04	Ушко					1						
			-05	Ушко						1					
			-06	Ушко							1				

Исполнения 10...15 см. листы 3;4

1	1	Шк 273		5.85	Л8-176.000
Изм.	Лист	№ докум.	Подп.	Дата	
Разраб.		Бабильчикова			Блок подвески
Пров.		Величенко			
Н.контр.		Баскакова		2.29	
Утв.		Незнаев			

Лит.	Лист	Листов
О А	1	4

Ⓘ Институт Энергомонтажпроект Ленинградский филиал

62

Копировал Формат А1

gost.e-ecolog.ru

17161/. 28.03 80 157

Формат	Зона	Поз.	Обозначение	Наименование	Кол. на испол. —	01	02	03	04	05	06	07	08	09	Примечание
11		2	Л8-167-01.05	Тяга гладкая	1							1			
			-02.05	Тяга гладкая		1							1		
			-03.05	Тяга гладкая			1							1	
			-04.05	Тяга гладкая				1							
			-05.05	Тяга гладкая					1						
			-06.05	Тяга гладкая						1					
			-07.04	Тяга гладкая							1				
13		3	Л8-175.003	Проушина	1										
			-01	Проушина		1									
			-02	Проушина			1								
			-03	Проушина				1							
			-05	Проушина					1						
			-08	Проушина						1					
			-10	Проушина							1				
12		4	Л8-175.004	Серьга								1			
			-01	Серьга									1		
			-02	Серьга										1	

Изм. Лист. № докум. Подп. Дата

Л8-176.000

Лист 2

Копировал

Формат А4

17167/1 28.03.90 инв.

Формат	Зона	Поз.	Обозначение	Наименование	Кол. на испол. Л8-176.000- 10	11	12	13	14	15	Примечание
				Документация							
12			Л8-176.000СБ	Сборочный чертеж	X	X	X	X	X	X	
				Детали							
12		1	Л8-174.002	Ушко		1					
			-01	Ушко			1				
			-02	Ушко				1			
			-03	Ушко	1				1		
			-04	Ушко						1	
12		2	Л8-167-01.05	Тяга гладкая		1					
			Л8-167-02.05	Тяга гладкая			1				
			Л8-167-03.05	Тяга гладкая				1			
			Л8-167-04.05	Тяга гладкая	1				1		
			Л8-167-05.05	Тяга гладкая	X					1	

Изм.	Лист	№ докум.	Подп.	Дата
1		Изв. №255		12.92

Копировал

Л8-176.000

Лист 3

Формат А4

Инв. № подл.	Подп. и дата	Взам. инв. №	Инв. № дубл.	Подп. и дата
17161/1	28.03.80			

5

Формат	Зона	Поз.	Обозначение	Наименование	Кол. на исполн. Л8-176.000- 10	11	12	13	14	15					Примечание
13		3	Л8-175.003 -04	Проушина					1						
			-06	Проушина						1					
		4	Л8-175.004 -03	Серьга	1										
12		5	Л8-175.005	Плавник		1									
			-01	Плавник			1								
			-02	Плавник				1							

Изм.	Лист	№ докум.	Подп.	Дата	Л8-176.000	Лист 4

ЛФЭМП РЭМ Зак. № 208 Тир 250 24.01.80 Копировал Формат 4

Рис. 1

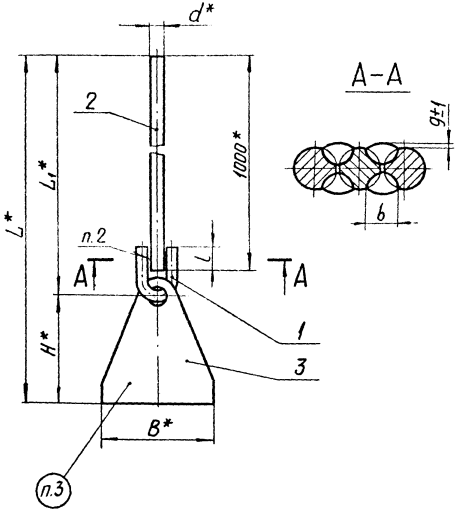

Рис. 2
Остальное – см. рис. 1

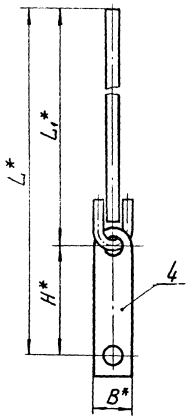

Рис. 3
Остальное см. рис. 1

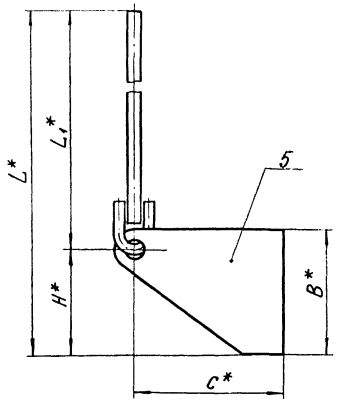

Пример обозначения блока подвески с тягой d = 16 мм и длиной L = 1205 мм:

Блок подвески - Л8-176.000-01

1.* Размеры для справок.

2. Сварка ручная дуговая, электрод Э42А по ГОСТ 9467-75.

(2) 3. Маркировать по ТУ 3442-10380-83

Таблицу исполнений см. лист 2.

(2) 4. Остальные технические требования по ТУ 3442-10380-83 и по Л8-167.ИИ.

2	—	Изв. 353			10.88	Л8-176.000 СБ	
1	1	Изм. 293			9-89		
Изм.	Лист	№ докум.	Подп.	Дата		Лит.	Масса / Масшт.
Разраб.		Федорова				Блок подвески Сборочный чертеж	О / А / см. табл. / —
Провер.		Вавильникова					Лист 1 / Листов 2
Т.контр.							Институт Энергомонтажпроект Ленинградский филиал
Рук. бр.		Вепринченко					
Н.контр.		Басканчиева					
Утв.		Есафев					

Копир. Иванова

Формат: 12

Инв. № подл. 17161/11 | Подп. и дата 28.03.89 | Взам. инв. № | Инв. № дубл. | Подп. и дата

Л8-176.000 СБ

Размеры в мм

Обозначение	Рис	Допускаемая нагрузка на блок, кгс	d*	L* (2)	L_1*	l (Пред. откл. по h14)	B* (2)	H* (2)	c*	b не более	g	Масса, кг
Л8-176.000	1	450	12	1180	1025	35	100	155	—	10	1	1,8
-01		1500	16	1205	1030	45	150	175		12		4,3
-02		2400	20	1210	1040	50		170		14		5,8
-03		3400	24	1240	1045	60	250	195		16		10,9
-04		5500	30		1055	80		185		20	2	13,7
-05		8000	36	1430	1065	90	300	365		25		31,5
-06		11000	42		1075	100		355		30		35,9
-07	2	450	12	1175	1025	35	36	150		10	1	1,4
-08		1500	16	1180	1030	45	56			12		2,8
-09		2400	20	1220	1040	50	63	180		14		4,7
-10		3400	24	1225	1045	60	70			16		6,9
-11	3	450	12	1160	1025	35	150	132	200	10		2,3
-12		1500	16	1255	1030	45	250	225	250	12		5,7
-13		2400	20	~~1360~~ 1310	1040	50	~~350~~ 300	~~320~~ 270	300	14		11,2
-14	1	3400	24	1310	1045	60	250	265	—	16		14,2
-15		5500	30		1055	80		255		20	2	16,9

Изм.	Лист	N° докум.	Подп.	Дата
2	—	Изв. 353	[signature]	10.88

Л8-176.000 СБ

Копир. Иванова

Инв. N° подл. 17161/1 | Подп. и дата 8.03.80 Мт | Взам. инв. N° | Инв. N° дубл. | Подп. и дата

gost.e-ecolog.ru