Форма 1 45

Инв. № подл.	Подп. и дата	Взам. инв. №	Инв. № дубл.	Подп. и дата
17161/1	28.03.80			

Формат	Зона	Поз.	Обозначение	Наименование	Кол. на исполн. Л8-175.000-										Примечание
					–	01	02	03	04	05	06	07	08	09	
				Документация											
*)			Л8-175.000СБ	Сборочный чертеж	X	X	X	X	X	X	X	X	X	X	*) 13; 12
				Сборочные единицы											
11		1	Л8-175.100-06	Муфта сварная							1				
			-07	Муфта сварная								1			
			-08	Муфта сварная									1		
				Детали											
12		2	Л8-174.001-01	Тяга резьбовая	1									1	

Исполнение 10...17см листы 5 и 6

1	1	Изм. 293	[illegible]	9-85
Изм.	Лист	№ докум.	Подп.	Дата
Разраб.		Вавильчикова	[illegible]	
Пров.		Величенко	[illegible]	
Н.контр.		Блоканичева	[illegible]	12.79
Утв.		Незнаев	[illegible]	

Л8-175.000

Блок подвески с муфтой

Лит.	Лист	Листов
0 А	1	6

Ⓘ Институт Энергомонтажпроект Ленинградский филиал

Зак N 209 Тир 100 24.01.80 Копировал Формат 11

45

gost.e-ecolog.ru

Инв. № подл.	Подп. и дата	Взам. инв. №	Инв. № дубл.	Подп. и дата

Формат	Зона	Поз.	Обозначение	Наименование	Кол. на исполн. Л8-175.000-										Примечание
					–	01	02	03	04	05	06	07	08	09	
12		2	Л8-174.001-04	Тяга резьбовая		1									
			-07	Тяга резьбовая			1								
			-10	Тяга резьбовая				1							
			-12	Тяга резьбовая					1						
			-15	Тяга резьбовая						1					
			-18	Тяга резьбовая							1				
			-21	Тяга резьбовая								1			
			Л8-174.001-24	Тяга резьбовая									1		
12		3	Л8-174.001-27	Тяга резьбовая левая	1									1	
			-28	Тяга резьбовая левая		1									
			-29	Тяга резьбовая левая			1								
			-30	Тяга резьбовая левая				1							
			-31	Тяга резьбовая левая					1						
			-32	Тяга резьбовая левая						1					
			-33	Тяга резьбовая левая							1				
			-34	Тяга резьбовая левая								1			
			Л8-174.001-35	Тяга резьбовая левая									1		

Изм.	Лист	№ докум.	Подп.	Дата	Л8-175.000	Лист 2

Инв. № подл.	Подп. и дата	Взам. инв. №	Инв. № дубл.	Подп. и дата
17161/1	28.03.80			

Формат	Зона	Поз.	Обозначение	Наименование	Кол. на исполн. Л8-175.000-										Примечание
					–	01	02	03	04	05	06	07	08	09	
11		4	Л8-174.002	Ушко	1									1	
			-01	Ушко		1									
			-02	Ушко			1								
			-03	Ушко				1							
			-04	Ушко					1						
			-05	Ушко						1					
			-06	Ушко							1				
			-07	Ушко								1			
			-08	Ушко									1		
12		5	Л8-175.001	Муфта	1									1	
			-01	Муфта		1									
			-02	Муфта			1								
			-03	Муфта				1							
			-04	Муфта					1						
			-05	Муфта						1					
12		6	Л8-175.003	Проушина	1										
			-01	Проушина		1									

Изм.	Лист	№ докум.	Подп.	Дата	Л8-175.000	Лист 3

формата

87

Инв. № подл.	Подп. и дата	Взам. инв. №	Инв. № дубл.	Подп. и дата

Формат	Зона	Поз.	Обозначение	Наименование	Кол. на испол. Л8-175.000-										Примечание
					–	01	02	03	04	05	06	07	08	09	
12		6	Л 8 - 175. 003 -02	Проушина			1								
			-03	Проушина				1							
			-05	Проушина					1						
			-08	Проушина						1					
			-10	Проушина							1				
			-12	Проушина								1			
			Л8 - 175.003 - 14	Проушина									1		
12		7	Л8 - 175. 004	Серьга										1	

Изм.	Лист	№ докум.	Подп.	Дата	Л8 - 175.000	Лист 4

Формат 11

Серия 1а

61

Инв. № подл.	Подп. и дата	Взам. инв. №	Инв. № дубл.	Подп. и дата

Формат	Зона	Поз.	Обозначение	Наименование	Кол. на исполн. Л8-175.000- 10	11	12	13	14	15	16	17			Примечание
				Документация											
*)			Л8-175.000 СБ	Сборочный чертеж	X	X	X	X	X	X	X	X			*) 13; 12
				Детали											
12		2	Л8-174.001-01	Тяга резьбовая				1							
			-04	Тяга резьбовая	1				1						
			-07	Тяга резьбовая		1				1					
			-10	Тяга резьбовая			1				1				
			Л8-174.001-12	Тяга резьбовая								1			
12		3	Л8-174.001-27	Тяга резьбовая левая				1							
			-28	Тяга резьбовая левая	1				1						
			-29	Тяга резьбовая левая		1				1					
			-30	Тяга резьбовая левая			1				1				
			Л8-174.001-31	Тяга резьбовая левая								1			

Инв. № подл.	Подп. и дата	Взам. инв. №	Инв. № дубл.	Подп. и дата

Формат	Зона	Поз.	Обозначение	Наименование	Кол. на исполн. Л8-175.000-										Примечание
					10	11	12	13	14	15	16	17			
11		4	Л8-174.002	Ушко				1							
			-01	Ушко	1				1						
			-02	Ушко		1				1					
			-03	Ушко			1				1				
			Л8-174.002-04	Ушко								1			
12		5	Л8-175.001	Муфта				1							
			-01	Муфта	1				1						
			-02	Муфта		1				1					
			-03	Муфта			1				1				
			-04	Муфта								1			
12		6	Л8-175.003-04	Проушина							1				
			-06	Проушина								1			
12		7	Л8-175.004-01	Серьга	1										
			-02	Серьга		1									
			-03	Серьга			1								
12		8	Л8-175.005	Плавник				1							
			-01	Плавник					1						
			-02	Плавник						1					

Изм.	Лист	№ докум.	Подп.	Дата	Л8-175.000	Лист 6

Формат А1

Л8-175.000 СБ

Размеры в мм

Обозначение	Рис.	Допускаемая нагрузка на блок, кгс	d*	d_1*	L* Среднее полож.	L* Регулировка	L_1* Среднее полож.	L_1* Регулировка	L_2*	l	B*	H*	c*	b, не более	g	Масса, кг
Л8-175.000	1	450	12	M12-8g	880	±100	725	±100	300	35	100	155	—	10	1	2,2
-01		1500	16	M16-8g	910		735			45	150	175		12		4,9
-02		2400	20	M20-8g	920		750			50		170		14		6,6
-03		3400	24	M24-8g	950		755			60	250	195		16		12,9
-04		5500	30	M30-8g	940					80		185		20	2	18,4
-05		8000	36	M36-8g	1135		770			90	300	365		25		35,5

Рис. 1

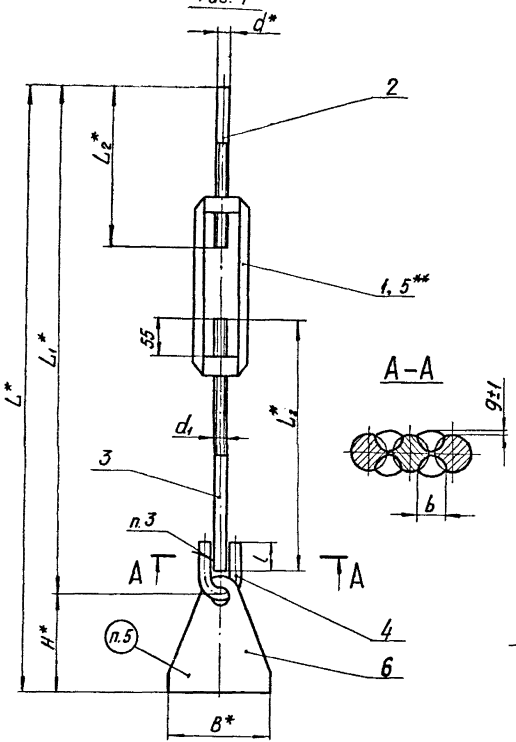

Рис. 2

Остальное - см. рис. 1

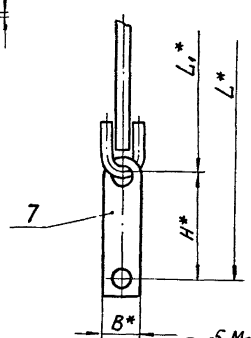

Рис. 3

Остальное - см. рис. 1

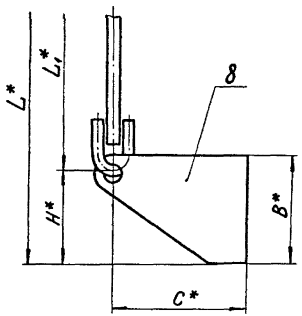

1.* Размеры для справок.

2. Неуказанные предельные отклонения размеров $\pm \frac{IT14}{2}$.

3. Сварка ручная дуговая, электрод Э42А по ГОСТ 9467-75.

4.** Допускается применение муфты сварной

Пример обозначения блока подвески с муфтой d_1 = M16 и длиной L = 910 мм:

Блок подвески Л8-175.000-01

Продолжение таблицы исполнений см. на листе 2

5. Маркировать по ТУ 34-42-10380-83.

6. Остальные технические требования по ТУ 34-42-10380-83 и по Л8-167 ИИ.

Изм.	Лист	№ докум.	Подп.	Дата
2	—	Изв. 352	[illegible]	09.88
1	1	[illegible]	[illegible]	9-95

Разраб. Паутов [illegible] 09.79
Провер. Вавильчикова [illegible]
Т. контр.
Рук. бр. Вепитченко [illegible]
Н. контр. Басканичева [illegible] 12.79
Утв. Есарев [illegible]

Л8-175.000 СБ

Блок подвески с муфтой
Сборочный чертеж

Лит.	Масса	Масшт.
0 А (1)	См. табл.	—

Лист 1 Листов 2

Институт Энергомонтажпроект Ленинградский филиал

Копир. Иванова

Формат: 13

Инв. № подл. 1716/1 | Подп. и дата 28.05.90 | Взам. инв. № | Инв. № дубл. | Подп. и дата

Продолжение таблицы

Обозначение	Рис.	Допускаемая нагрузка на блок, кгс	d*	d_1*	L* ② Среднее положен.	L* ② Регулировка	L_1* ② Среднее положен.	L_1* ② Регулировка	L_2*	l	B* ②	H* ②	c*	b, не более	g	Масса, кг
Л8-175.000-06	1	11000	42	М42-8g	~~1360~~ 1335	±100	~~1005~~ 980	±100	400	100	300	355	—	30	2	47,1
-07		15000	48	М48-8g	~~1350~~ 1310		~~1000~~ 970			120		350		35		60,7
-08		20000	56	М56-8g	~~1440~~ 1420		~~1025~~ 1005			140		415		40		74,4
-09	2	450	12	М12-8g	875		725		300	35	36	150		10	1	1,7
-10		1500	16	М16-8g	885		735			45	56			12		3,6
-11		2400	20	М20-8g	930		760			50	63	180		14		5,5
-12		3400	24	М24-8g	935		755			60	70			16		8,9
-13	3	450	12	М12-8g	860		725			35	150	132	200	10		2,6
-14		1500	16	М16-8g	960		735			45	250	225	250	12		6,6
-15		2400	20	М20-8g	~~1070~~ 1020		750			50	~~360~~ 300	~~320~~ 270	300	14		12,0
-16	1	3400	24	М24-8g	1020		755			60	250	265	—	16		16,3
Л8-175.000-17		5500	30	М30-8g	1010					80		255		20	2	21,6

Инв.№ подл. | Подп. и дата | Взам. инв.№ | Инв.№ дубл. | Подп. и дата

Л8-175.001

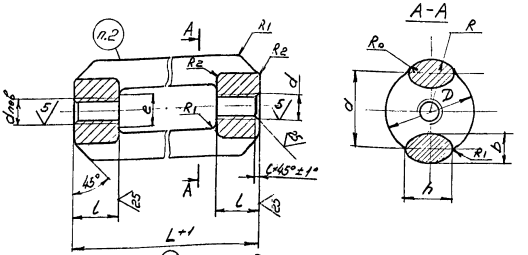

② Размеры в мм

Обозначение	Допускаемая нагрузка кгс	d	L	l	a	D Ном.	D Пред. откл.	b	h=R	R_0	R_1	R_2	c	e	Масса, кг
Л8-175.001	450	М12-8g7H	250	18	32	30	+1	10	15	5,6	4	1,6	1,6	22	0,7
-01	1500	М16-8g7H	280	30	42	36		13	20				2		1,5
-02	2400	М20-8g7H			48	42		15		7	6	2,5	2,5	32	1,8
-03	3400	М24-8g7H	300	40	58	50	+2	19	28	10	8	4,0		42	3,5
-04	5500	М30-8g7H	320	50	74	66		25	38						6,9
-05	8000	М36-8g7H			80	72				12	10		3	56	7,2

1. Неуказанные предельные отклонения размеров: валов по h14, остальных $\pm \frac{IT14}{2}$.

② 2. Маркировать по ТУ 34-42-10380-83

② 3. Остальные технические требования по ТУ 34-42-10380-83 и по Л8-167 ИИ.

Пример обозначения муфты d = М16 мм:

Муфта Л8-175.001-01

2	—	Изв. 352	[illegible]	09.88
1	1	Изв. 293	[illegible]	9.85
Изм.	Лист	№ докум.	Подп.	Дата
Разраб.		Сиротина	[illegible]	12.81
Провер.		Паутов	[illegible]	
Т. контр.				
Н. контр.		Горева	[illegible]	
Утв.		Величенко	[illegible]	12.81

Копировал

Л8-175.001

Муфта

Лит.		Масса	Масшт.
0	А	См. табл.	—

Лист | Листов 1

Сталь 20 ГОСТ 1050-74*

Институт Энергомонтажпроект Ленинградский филиал

Формат 1 12

Инв. № подл. | Подп. и дата | Взам. инв. № | Инв. № дубл. | Подп. и дата

Л8-175.003

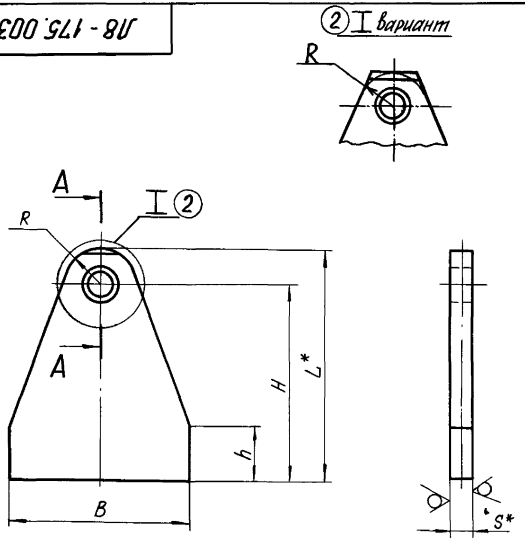

Размеры в мм

Обозначение	Для тяг диаметром	Допускаемая нагрузка, кгс	B	L*	H	h	d_1	R	S*	c	c_1	Масса, кг
Л8-175.003	12	450	100	170	155	60	14	18	8	2	2	0,8
-01	16	1500	150	200	175	120	18	25	12	4		2,2
-02	20	2400			170		23	30	16			2,9
-03	24	3400	250	230	195		27	35	20	6		6,5
-04				300	265	220						9,8
-05	30	5500		230	185	120	33	45				6,5
-06				300	255	220						9,7
-07	36	8000		230	175	120	39	55	25		4	7,9
-08			300	420	365	320						20,7
-09	42	11000	250	230	165	120	46	65				7,8
-10			300	420	355	320						20,9
-11	48	15000		230	160	120	52	70	32	8		11,5
-12				420	350	320						26,1
-13	56	20000		230	145	120	62	85				11,1
-14				500	415	320						29,6

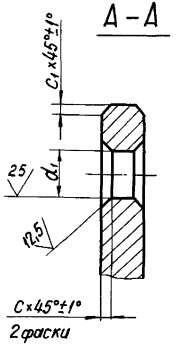

Лист $\frac{\text{Б-ПН-S ГОСТ 19903-74}}{\text{08Х18Н10Т ГОСТ 7350-77}}$ –

– при приварке проушины непосредственно к трубопроводам Dн ≤ 89 мм из коррозионностойкой стали.

Пример обозначения проушины для тяги d = 20 мм:

Проушина Л8-175.003-02

1* Размеры для справок.

2. Неуказанные предельные отклонения размеров:
валов по h 14;
отверстий по H14;
остальных $\pm\frac{IT14}{2}$.

② 3. Материал: Лист $\frac{\text{Б-ПН-S ГОСТ 19903-74}}{\text{20 ГОСТ 1577-70*}}$ или
20-3-Т 81

Изм.	Лист	№ докум.	Подп.	Дата
2	—	Изв. 352	[signature]	10.88
1	1	Изв. 293	[signature]	9.85
Разраб.		Федорова	[signature]	
Провер.		Вавилычикова	[signature]	
Т. контр.				
Н. контр.		Басканичева	[signature]	12.79
Утв.		Велитч	[signature]	

Л8-175.003

Проушина

См. п. 3

Лит.	Масса	Масшт.
0 (1) А	См. табл.	—
Лист	Листов 1	

Институт Энергомонтажпроект Ленинградский филиал

Формат: 12

Инв. № подл.	Подп. и дата	Взам. инв. №	Инв. № дубл.	Подп. и дата
17161/1	28.03.80			

60

Л8-175.004

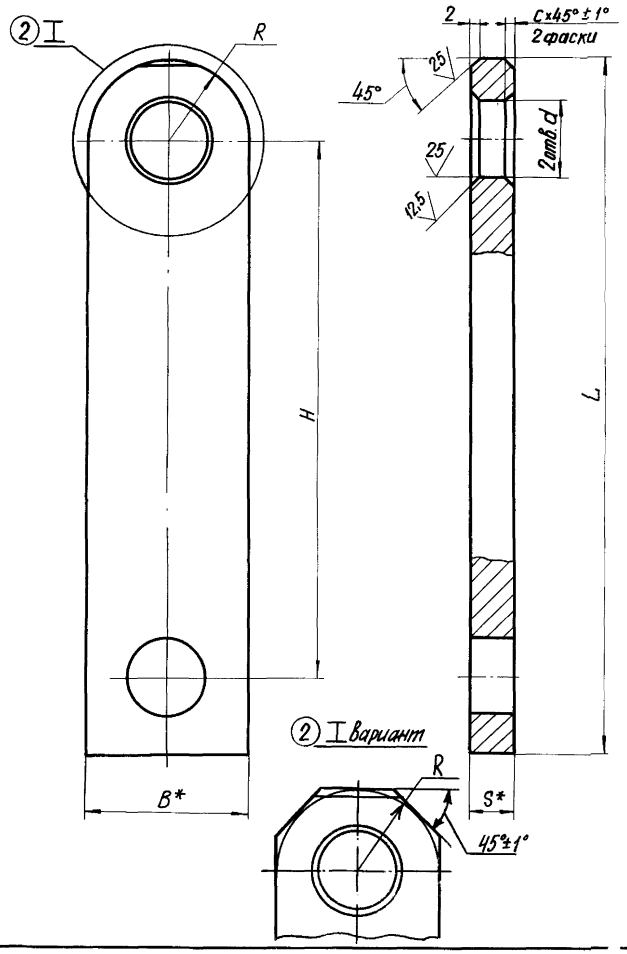

Размеры в мм

Обозначение	Допускаемая нагрузка, кгс	Для тяг диаметром	d	R	S*	B*	L	H	c	Масса, кг
Л8-175.004	450	12	14	18	8	36	185	150	2	0,39
-01	1500	16	23	28	12	56	200		4	0,92
-02	2400	20	27	32	16	63	250	180		1,74
-03	3400	24		35	20	70			6	2,47

1. * Размеры для справок.

2. Неуказанные предельные отклонения размеров: отверстий по H14, валов по h14, остальных $\pm \frac{IT14}{2}$

2 3. Допускается замена материала на Лист $\frac{Б\text{-}ПН\text{-}S\ ГОСТ\ 19903\text{-}74}{ВСт3сп5\ ГОСТ\ 14637\text{-}79}$

Инв. № подл.	Подп. и дата	Взам. инв. №	Инв. № дубл.	Подп. и дата
17161/1	28.03.80			

2	—	Изв. 352		10.88	Л8-175.004			
1	1	Изв. 293		9.85				
Изм.	Лист	№ докум.	Подп.	Дата	Серьга	Лит.	Масса	Масшт.
Разраб.		Гранич				0 A	См. табл.	—
Провер.		Паутов		09.79				
Т. контр.						Лист	Листов 1	
Н. контр.		Басканичева		12.79	Полоса Б-2-S×B ГОСТ 103-76 / ГОСТ 1050-74 2	Институт Энергомонтажпроект Ленинградский филиал		
Утв.		Велитченко						

Копир. Иванова

Формат: 12

Л8-175.005

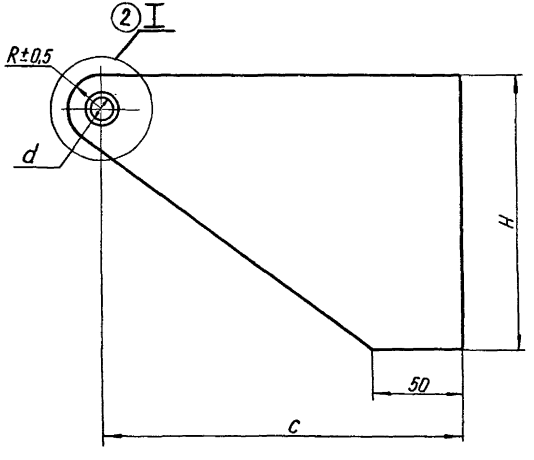

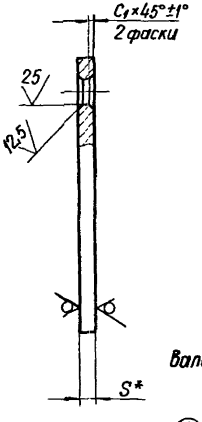

② I вариант

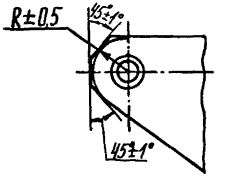

1.* Размер для справки.

2. Неуказанные предельные отклонения размеров: валов h14, остальных $\pm \frac{IT14}{2}$.

3. Материал:

② лист $\frac{\text{Б-ПН-S ГОСТ 19903-74}}{\cancel{20}\ \text{ГОСТ 1577-}\cancel{70}^{*}}$ или
20-3-Т 81

лист $\frac{\text{Б-ПН-S ГОСТ 19903-74}}{\text{08Х18Н10Т ГОСТ 7350-77}}$ — при приварке плавника непосредственно к трубопроводам Dн ≤ 89 мм из коррозионностойкой стали.

② Размеры в мм ②

Обозначение	Для тяг диаметром	Допускаемая нагрузка, кгс	c	H	R	S*	d	C_1	Масса, кг
Л8-175.005	12	450	200	150	18	8	14Н14	2	1,29
-01	16	1500	250	250	25	12	18Н14	4	3,85
-02	20	2400	300	~~350~~ 300	30	16	23Н14		~~8,29~~ 7,6

Инв. № подл.	Подп. и дата	Взам. инв. №	Инв. № дубл.	Подп. и дата
17161/1	28.03.80			

2	—	Изв. 352		10.88	Л8-175.005
1	1	Изв. 253		7.85	
Изм.	Лист	№ докум.	Подп.	Дата	Плавник
Разраб.		Гранич			
Провер.		Вавильчикова			
Т. контр.					
Н. контр.		Басканичева			См. п. 3
Утв.		Велитченко			

Лит.	Масса	Масшт.
0 А	См. табл.	—
Лист	Листов 1	

Институт Энергомонтажпроект Ленинградский филиал

Копир Иванова

Формат 12

Форма 1

54

Инв. № подл.	Подп. и дата	Взам. инв. №	Инв. № дубл.	Подп. и дата

Формат	Зона	Поз.	Обозначение	Наименование	Кол. на исполн. Л 8 - 175.100 -									Примечание
					—	01	02	03	04	05	06	07	08	
				Документация										
12			Л 8 - 175.100 СБ	Сборочный чертеж	X	X	X	X	X	X	X	X	X	
				Детали										
11		1	Л 8 - 175.101	Бобышка	2									
			-01	Бобышка		2								
			-02	Бобышка			2							
			-03	Бобышка				2						
			-04	Бобышка					2					
			-05	Бобышка						2				
			-06	Бобышка							2			
			-07	Бобышка								2		
			Л 8 - 175.101 - 08	Бобышка									2	

1	1	Изв. 293	[illegible]	9-85
Изм.	Лист	№ докум.	Подп.	Дата
Разраб.		Гранич	[illegible]	12.81
Провер.		Вавильчикова	[illegible]	
Н. контр.		Галаева	[illegible]	
Утв.		Велитченко	[illegible]	12.81

Л 8 - 175.100

Муфта сварная

Литера	Лист	Листов
0 А	1	2

Институт Энергомонтажпроект. Лен. филиал

Формат 11

54

Инв. № подл.	Подп. и дата	Взам. инв. №	Инв. № дубл.	Подп. и дата

Формат	Зона	Поз.	Обозначение	Наименование	Кол. на исполн. Л8-175.100–									Примечание
					—	01	02	03	04	05	06	07	08	
11		2	Л8-175.102	Полоса	2									
			–01	Полоса		2								
			–02	Полоса			2							
			–03	Полоса				2						
			–04	Полоса					2					
			–05	Полоса						2				
			–06	Полоса							2			
			–07	Полоса								2		
			Л8-175.102–08	Полоса									2	

Изм.	Лист	№ докум.	Подп.	Дата	Л8-175.100	Лист 2

Л 8-175.100 СБ

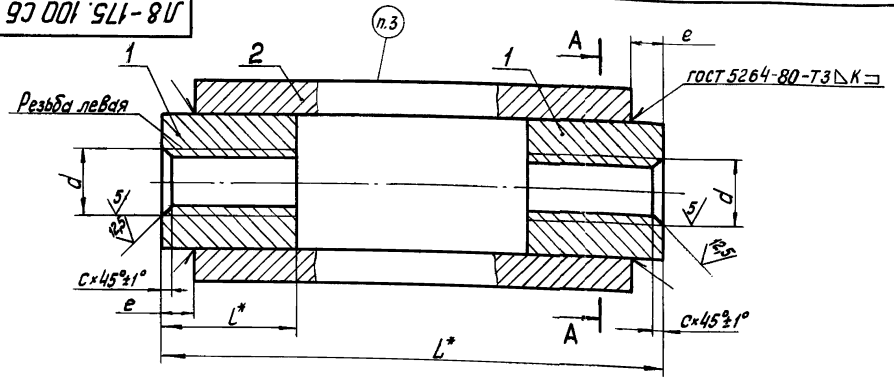

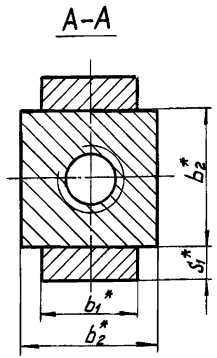

Размеры в мм (2)

Обозначение	Допускаемая нагрузка, кгс	d*	L*	l*	b_1^*	b_2^*	s_1^*	e	C	K	Масса, кг
Л 8-175.100	450	М12-7Н	270	25	16	25	5	5	1,6	5	0,51
-01	1500	М16-7Н			20	30			2		0,67
-02	2400	М20-7Н	300	30	30	40	6		2,5	6	1,40
-03	3400	М24-7Н	340	50		45	10	10		8	2,74
-04	5500	М30-7Н			36	50	12				3,56
-05	8000	М36-7Н	370	60		70	16	15	3	12	6,74
-06	11000	М42-7Н	440	80	56	80	20				13,3
-07	15000	М48-7Н				90	25	20	4	16	16,7
Л 8-175.100-08	20000	М56-7Н	480	90	63	100					20,5

1.* Размеры для справок.
2. Электрод Э42А по ГОСТ 9467-75.
(2) 3. Маркировать по ТУ 34-42-10380-83.
(2) 4. Остальные технические требования по ТУ 34-42-10380-83 и Л8-167ИИ

Пример обозначения муфты d = М 16 мм:

Муфта сварная Л 8-175.100-01

2	—	Изв. 352	[illegible]	10.88
1	1	Изв. 293	[illegible]	9-85
Изм.	Лист	№ докум.	Подп.	Дата
Разраб.		Гранич	[illegible]	12.84
Провер.		Вавильчиков	[illegible]	
Т. контр.				
Рук. бр.		Велитченко	[illegible]	
Н. контр.		Галаева	[illegible]	
Утв.		Стрельников	[illegible]	12.84

Л 8-175.100 СБ

Муфта сварная
Сборочный чертеж

Лит.	Масса	Масшт.
0 (1) А	См. табл.	—
Лист	Листов 1	

Институт „Энергомонтажпроект" Ленинградский филиал

Формат: 12

Инв. № подл. | Подп. и дата | Взам. инв. № | Инв. № дубл. | Подп. и дата

57 Л 8-175.101

50 (V)

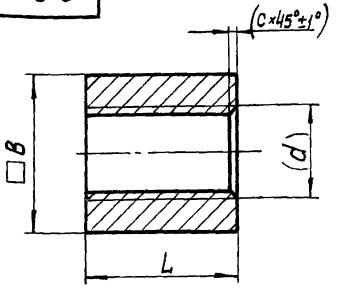

②

Размеры в мм

Обозначение	B	(d)	L	C	Масса, кг
Л8-175.101	25	М12-8g	25	1,6	0,10
-01	30	М16-8g		2	0,14
-02	40	М20-8g	30	2,5	0,30
-03	45	М24-8g	50		0,62
-04	50	М30-8g			0,70
-05	70	М36-8g	60	3	1,83
-06	80	М42-8g	80		3,15
-07	90	М48-8g		4	3,95
Л8-175.101-08	100	М56-8g	90		5,32

1. Неуказанные предельные отклонения размеров h14.
2. Размеры в скобках – после сварки.

Подп. и дата | Инв. № дубл. | Взам. инв. № | Подп. и дата | Инв. № подл.

2	—	Изв. 352		10.88
1	1	Изм. 293		7.85
Изм.	Лист	№ докум.	Подп.	Дата
Разраб.		Гранич		12.87
Провер.		Вавильчикова		
Т.контр.				
Н.контр.		Галоева		12.87
Утв.		Белитченко		

Л 8-175.101

Бобышка

Сталь 20 гост 1050-74*

Лит.	Масса	Масшт.
① О А	См. табл.	—

Лист | Листов 1

Институт "Энергомонтажпроект" Ленинградский филиал

Формат: 11

Л 8-175.102

50 (V)

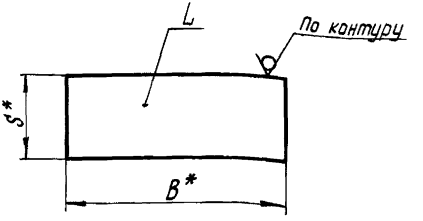

Размеры в мм

Обозначение	B*	L	S*	Масса, кг
Л 8-179.102	16	260	5	0,16
-01	20			0,20
-02	30	290	6	0,40
-03		320	10	0,75
-04	36	320	12	1,08
-05		340	16	1,54
-06	56	400	20	3,50
-07			25	4,40
Л8-179.102-08	63	440		4,95

1.* Размеры для справок.
2. Допускается замена материала на Лист $\frac{\text{Б-ПН-S ГОСТ 19903-74}}{\text{20-3-Т ГОСТ 1577-81}}$ (2)

Изм.	Лист	№ докум.	Подп.	Дата
2	—	Изв. 352	[signature]	10.88
1	1	Изв. 293	[signature]	9-85
Разраб.		Гранич	[signature]	12.81
Провер.		Вавильчикова	[signature]	
Т.контр.				
Н.контр.		Галоева	[signature]	
Утв.		Велитченко	[signature]	12.81

Л 8-175.102

Полоса

Лит.		Масса	Масшт.
0	(1) А	См. табл.	—

Лист | Листов 1

Полоса $\frac{\text{Б-2-S×B ГОСТ 103-76}}{\text{20-2-б ГОСТ 1050-74}}$ (2)

Институт „Энергомонтажпроект" Ленинградский филиал

Формат: 11

Инв. № подл. | Подп. и дата | Взам. инв. № | Инв. № дубл. | Подп. и дата

Л 8 - 174.001

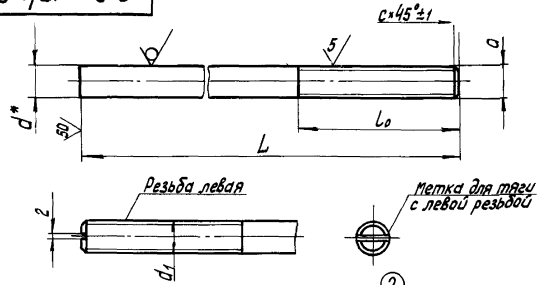

Размеры в мм ②

Обозначение	Допускаемая нагрузка, кгс	d*	d_1	L	l_0 (Пред. откл. по Н16)	c	Масса, кг
Л 8 - 174.001	450	12	М12-8g	200	100	1,6	0,18
-01				300	150 ~~200~~		0,27
-02				400	150 ~~250~~		0,36
-03	1500	16	М16-8g	200	100	2	0,32
-04				300	150 ~~200~~		0,47
-05				400	150 ~~250~~		0,63
-06	2400	20	М20-8g	200	100	2,5	0,49
-07				300	150 ~~200~~		0,74
-08				400	150 ~~250~~		0,98
-09	3400	24	М24-8g	200	100		0,71
-10				300	200		1,06
-11				400	200 ~~250~~		1,42
-12	5500	30	М30-8g	300	200		1,66
-13				400			2,22
-14				500			2,77
-15	8000	36	М36-8g	300	~~250~~	3	2,39
-16				600	250		4,79
Л 8 - 174.001 - 17				800			6,39

② Продолжение таблицы

Обозначение	Допускаемая нагрузка, кгс	d*	d_1	L	l_0 (Пред. откл. по Н16)	c	Масса, кг
Л 8 - 174.001 - 18	11000	42	М42-8g	400	250	3	4,35
-19				600			6,53
-20				800			8,70
-21	15000	48	М48-8g	400			5,68
-22				600			8,52
-23				800			11,30
-24	20000	56	М56-8g	400			7,73
25				600			11,60
Л 8 - 174.001 - 26				800			15,50
с левой резьбой							
Л 8 - 174.001 - 27	450	12	М12-8g	300	150	1,6	0,27
-28	1500	16	М16-8g			2	0,47
-29	2400	20	М20-8g		200	2,5	0,74
-30	3400	24	М24-8g				1,06
-31	5500	30	М30-8g				1,66
-32	8000	36	М36-8g			3	2,39
-33	11000	42	М42-8g	400	250		4,35
-34	15000	48	М48-8g				5,68
Л 8 - 174.001 - 35	20000	56	М56-8g				7,73

1. Неуказанные предельные отклонения размеров $\pm \frac{IT16}{2}$.
2. *Размер для справки.
② 3. Резьба по ГОСТ 8724-81 и ГОСТ 9150-81, поле допуска на резьбу по ГОСТ 16093-81, сбег резьбы по ГОСТ 10549-80.

Изм.	Лист	№ докум.	Подп.	Дата
2	—	Изв. 351	[signature]	10.88
1	1	Изв. 293	[signature]	9-85
Разраб.		Гранич	[signature]	12.81
Провер.		Паутов	[signature]	
Т. контр.				
Н. контр.		Галоева	[signature]	
Утв.		Велитченко	[signature]	12.81

Л 8 - 174.001

Тяга резьбовая

Лит.	Масса	Масшт.
0 (1) А	См. табл.	—

Лист | Листов 1

Круг В-d ГОСТ 2590-71 ② / 20-2-~~б~~ а ГОСТ 1050-74*

Институт „Энергомонтажпроект" Ленинградский филиал

Формат: 12

Инв. № подл. | Подп. и дата | Взам. инв. № | Инв. № дубл. | Подп. и дата

Л8-174.002

50

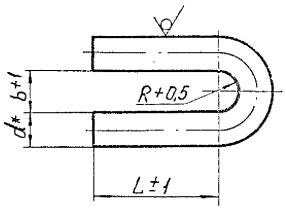

Размеры в мм

Обозначение	Допускаемая нагрузка, кгс	d*	L	b	R	Длина развертки*	Масса, кг
Л8-174.002	450	12	45	14	7,0	130	0,12
-01	1500	16	60	19	9,5	174	0,28
-02	2400	20	65	23	11,5	200	0,49
-03	3400	24	80	27	13,5	242	0,86
-04	5500	30	100	34	17	302	1,68
-05	8000	36	115	40	20	350	2,80
-06	11000	42	130	46	23	400	4,20
-07	15000	48	155	52	26	470	6,50
-08	20000	56	180	60	30	545	8,80

* Размер для справки.

Пример обозначения ушка d = 20мм:

Ушко Л8-174.002-02

Подп. и дата | Инв. № дубл. | Взам. инв. № | Подп. и дата | Инв. № п.

Изм.	Лист	№ докум.	Подп.	Дата
Разраб.	Сидорина			
Пров.				
Т. контр.				
Н. контр.				
Утв.				

Л8-174.002

Ушко

Лит.	Масса	Масшт.
О	см. табл.	—

Лист | Листов 1

Круг В-d ГОСТ 2590-71 / 20-2-d ГОСТ 1050-74*

Институт Энергомонтажпроект Ленинградский филиал

gost.e-ecolog.ru