Л8-170

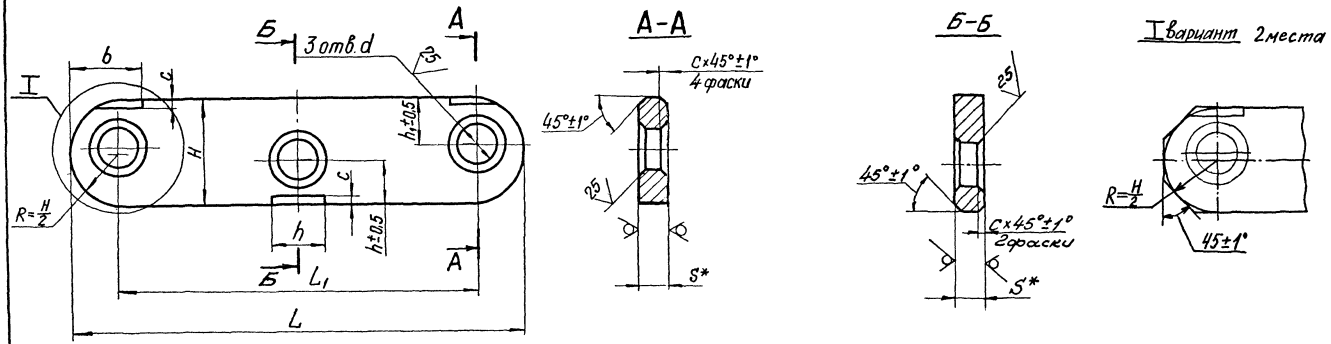

1.* Размер для справки.

2. Неуказанные предельные отклонения размеров:
отверстий H14;
валов h14;
остальных $\pm \frac{IT14}{2}$.

(2) 3. Допускается замена материала на Лист $\frac{Б\text{-}ПН\text{-}S\ ГОСТ\ 19903\text{-}74}{ВСт3сп5\ ГОСТ\ 14637\text{-}79}$

(2) Размеры в мм

Обозначение	Для тяг диаметром		L	L_1	H	S*	h	h_1	d	b	c	Масса, кг
	Средних	Крайних										
Л8-170	12	12	200	160	40	8	17	17	14	25	2	0,56
-01	16		210	160	50	12	25	22	18	35	3	0,84
-02	20	16	260	200	60	16	30	28	23	42	4	1,68
-03	24	20	330	250	80		35	32	27	50		2,92
-04	30	24	340	280	90	20	45	40	33	60	5	3,94
(2) -05	36	30	380	300	100	25	50	45	39	70	6	5,40

2	—	Изв. 346	[illegible]	10.88	Л8-170
1	1	Изв. № 255	[illegible]	9-85	
Изм	Лист	№ докум.	Подп.	Дата	Траверса
Разраб.		Гранич	[illegible]		Лит. 0 А; Масса См. табл.; Масшт. —
Провер.		Вавильчикова	[illegible]	01-80	
Т. контр.					Лист; Листов 1
Н. контр.		Басканичева	[illegible]	[illegible]	Лист (2) Б-ПН-S ГОСТ 19903-74; 20-3-Т ГОСТ 1577-70* 81
Утв.		Велитченко	[illegible]		Институт Энергомонтажпроект Ленинградский филиал

Копир. Иванова

Формат: 12

gost.e-ecolog.ru
gost.e-ecolog.ru