ТИПОВЫЕ КОНСТРУКЦИИ, ИЗДЕЛИЯ И УЗЛЫ ЗДАНИЙ И СООРУЖЕНИЙ

СЕРИЯ 5.904-71. 93

КЛАПАНЫ ОГНЕЗАДЕРЖИВАЮЩИЕ ВЗРЫВОЗАЩИЩЕННЫЕ С ПРЕДЕЛОМ ОГНЕСТОЙКОСТИ 1ч

РАБОЧИЕ ЧЕРТЕЖИ

ВЫПУСК 1

КЛАПАНЫ

gost.e-ecolog.ru

Обозначение	Наименование	Стр.
АЗЕ 107.000 ТТ	Клапан огнезадерживающий взрывозащищенный с пределом огнестойкости 1ч. Технические требования	3,4
АЗЕ 107.000	Клапан огнезадерживающий взрывозащищенный с пределом огнестойкости 1ч.	4,5
АЗЕ 107.002	Пружина	5
АЗЕ 107.000 СБ	Клапан огнезадерживающий взрывозащищенный с пределом огнестойкости 1ч.	6
АЗЕ 107.001	Ручка	7
АЗЕ 107.003	Шайба	
АЗЕ 107.010	Рычаг	8
АЗЕ 107.010 СБ	Рычаг	
АЗЕ 107.005	Втулка	
АЗЕ 107.006	Рычаг	
АЗЕ 107.020	Ось	9
АЗЕ 107.020 СБ	Ось	
АЗЕ 107.008	Ось	
АЗЕ 107.009	Планка	
АЗЕ 107.030	Ось	10
АЗЕ 107.030 СБ	Ось	
АЗЕ 107.040	Фиксатор	
АЗЕ 107.040 СБ	Фиксатор	
АЗЕ 107.011	Ось	11
АЗЕ 107.013	Планка	
АЗЕ 107.014	Ось	
АЗЕ 107.015	Палец	
АЗЕ 107.050	Корпус	12
АЗЕ 107.019	Стенка	13
АЗЕ 107.050 СБ	Корпус	14
АЗЕ 107.060	Фланец	15
АЗЕ 107.021	Упор	

Обозначение	Наименование	Стр.
АЗЕ 107.023	Упор	16
АЗЕ 107.060 СБ	Фланец	
АЗЕ 107.070	Рукоятка	17
АЗЕ 107.070 СБ	Рукоятка	
АЗЕ 107.048	Штырь	
АЗЕ 107.049	Рукоятка	
АЗЕ 107.080	Крышка	18
АЗЕ 107.080 СБ	Крышка	
АЗЕ 107.052	Планка	
АЗЕ 107.053	Ось	19
АЗЕ 107.054	Втулка	
АЗЕ 107.055	Крышка	
АЗЕ 107.090	Крышка	
АЗЕ 107.090 СБ	Крышка	20
АЗЕ 107.100	Полотно	21
АЗЕ 107.074	Планка	
АЗЕ 107.100 СБ	Полотно	22
АЗЕ 107.072	Планка	23
АЗЕ 107.073	Перегородка	
АЗЕ 107.075	Стенка	
АЗЕ 107.076	Короб	
АЗЕ 107.110	Замок	24
АЗЕ 107.110 СБ	Замок	
АЗЕ 107.078	Планка	
АЗЕ 107.079	Планка	
АЗЕ 107.120	Замок	25
АЗЕ 107.120 СБ	Замок	
АЗЕ 107.081	Планка	
АЗЕ 107.082	Планка	

Серия 5.904-71:93 · Выпуск 1

Изм.	Кол.	Подпись	Дата	
Разраб.		Сельский		Содержание
Пров.		Крупник		
Нач. гр.		Крупник		
Ч. контр.		Лентес		
Утв.		Спизак		

Лит. | Лист | Листов 1

Сантехниипроект

Инв. № подл. | Подп. и дата | Взам. инв. № | Инв. № дубл. | Подп. и дата

Настоящие рабочие чертежи типовых конструкций „Клапаны огнезадерживающие взрывозащищенные с пределом огнестойкости 1ч разработаны в соответствии с заданием утвержденным Главпроектом Госстроя РФ.

В соответствии с п.п. 4.74.4.123 СНиП 2.04.05-91 в помещениях категорий А и Б при пересечении воздуховодами противопожарных стен с пределом огнестойкости 1ч и более следует устанавливать огнезадерживающие клапаны с пределом огнестойкости 1ч. во взрывозащищенном исполнении.

Клапаны огнезадерживающие взрывозащищенные с пределом огнестойкости 1ч допускаются к применению в воздуховодах, перемещающих взрывоопасные паро-газовоздушные смеси всех категорий и групп по классификации ГОСТ 12.1.011-78 и обслуживающих помещения классов В-1; В-1а и В-1б по классификации ПУЭ. Клапаны допускаются к эксплуатации в помещениях с неагрессивной средой с положительной температурой не превышающей 35°С и относительной влажностью до 80%.

Всего разработано семь типоразмеров огнезадерживающих взрывозащищенных клапанов: 250х250; 300х250; 400х400; 500х500; 600х600; 800х800; 1000х1000. Клапаны предназначены для установки в горизонтальных воздуховодах в местах пересечения противопожарных стен.

Инв.№ подл.	Подп. и дата	Взам. инв.№	Инв.№ дубл.	Подп. и дата	

Изм.	Лист	№ докум.	Подп.	Дата	АЗЕ 107.000 ТТ			
Разраб.		Белявская			Клапаны огнезадерживающие взрывозащищенные с пределом огнестойкости 1ч. Технические требования.	Лит.	Лист 1	Листов 6
Пров.		Крупник				Н		
Нач. гр.		Крупник				САНТЕХНИИПРОЕКТ		
Н. контр.		Лейтес						
Утв.		Спивак						

Формат А4

Конструкция клапана состоит из корпуса и установленного внутри него на подшипниках полотна коробчатой формы толщиной 40 мм.

Ось вращения полотна клапана смещена в связи с чем закрывание полотна и прижатие его к упорам происходит под воздействием силы тяжести.

Установка полотна в открытое положение производится поворотной рукояткой, неподвижно закрепленной на одной оси с полотном и фиксируется заводом рычага с пальцем под замок, детали которого спаяны легкоплавким сплавом по ТУ6-09-4064-75 с температурой плавления 72°С. При возникновении температуры свыше 72°С детали замка распадаются и освобожденное полотно под воздействием силы тяжести мгновенно перекрывает проходное сечение клапана.

При необходимости перекрытия клапана до возникновения температуры 72°С, это можно осуществить выводом пальца из-под замка посредством троса с рукояткой.

Для профилактического осмотра клапана в корпусе предусмотрено окно со съемной крышкой.

Огнезащита клапана обеспечивается заполнением внутренней полости полотна супертонким базальтовым волокном по РСТ УССР 3013-81 и нанесением на внутренние и наружные поверхности корпуса и наружные поверхности полотна вспучивающегося покрытия ВПМ-2 по ГОСТ 25131-82.

Взрывозащита клапана обеспечивается установлением соударяемых и трущихся деталей из пары металлов латунь-сталь.

Инв.№ подл.	Подп. и дата	Взам. инв.№	Инв.№ дубл.	Подп. и дата	

Изм.	Лист	№ докум.	Подп.	Дата	АЗЕ 107.000 ТТ	Лист 2

Формат А4

Серия 5.904-71.93. Выпуск 1

Восстановление работоспособности клапана с разрушенным после расплавления замком, при сохранении вспучивающегося покрытия возможно двумя способами: либо установкой другой (запасной) плавкой вставки, либо восстановлением, посредством пайки, бывшей в употреблении плавкой вставки.

При изготовлении клапанов следует обратить особое внимание на:

плавное вращение полотна и других деталей в подшипниковых узлах;

правильную установку полотна в корпусе клапана с соблюдением требуемых зазоров между краями полотна и стенками корпуса;

плотное заполнение внутренней полости полотна супертонким базальтовым волокном;

качественное покрытие поверхностей корпуса и полотна вспучивающимся покрытием ВПМ-2 толщиной 4 мм.

Для установки клапана в противопожарной стене должен быть предусмотрен проем с закладным фланцем с шпильками или болтами, соответствующим отверстиям на фланце клапана.

После закрепления клапана к закладному фланцу определяется (по месту) длина троса ручного управления с таким расчетом, чтобы ручка находилась на уровне ~ 1,5 м от пола.

После окончания монтажа должна быть проведена трехкратная проверка надежности закрывания клапана посредством ручного управления, после чего ручку с тросом следует зафиксировать к стене, перегородке или какой-либо другой строительной

Инв.№ подл.	Подп. и дата	Взам. инв.№	Инв.№ дубл.	Подп. и дата	

Изм.	Лист	№ докум.	Подп.	Дата	АЗЕ 107.000 Д	Лист 3

Формат А4

конструкции и опломбировать с целью предотвращения их использования без надобности.

На каждый установленный клапан должен быть составлен приемочный акт.

В процессе эксплуатации через каждые три месяца все установленные огнезадерживающие взрывозащищенные клапаны должны подвергаться профилактическому осмотру с проверкой срабатывания (закрывания) полотна посредством ручного управления. Результаты осмотра заносятся в специальный журнал.

Клапаны должны быть окрашены в два слоя какой-либо одной из перечисленных марок пентафталевых эмалей: ПФ-115 ГОСТ 6465-76, ПФ-218 ГОСТ 21227-75; ПФ-223 ГОСТ 14923-78; ХВ-785 ГОСТ 7313-75; ХВ-124 ГОСТ 10144-89.

Опытные образцы огнезадерживающего клапана прошли испытания на огнестойкость во ВНИИПО МВД.

Обозначения, габаритные размеры и масса клапанов приведены в таблице

Обозначение	Размеры, мм		Масса, кг
	высота	ширина	
АЗЕ 107.000	250	250	12
-01	300		14
-02	400	400	24
-03	500	500	36
-04	600	600	52
-05	800	800	84
-06	1000	1000	128

Инв.№ подл.	Подп. и дата	Взам. инв.№	Инв.№ дубл.	Подп. и дата	

Изм.	Лист	№ докум.	Подп.	Дата	АЗЕ 107.000 Д	Лист 4

Формат А4

Приложение

Характеристика основных материалов для обеспечения огнезащитных свойств клапана

1. Покрытие по стали огнезащитное вспучивающееся ВПМ-2 по ГОСТ 25131-82 разработано во ВНИИПО МВД (г. Балашиха, Московской обл.)

Технология приготовления и нанесения огнезащитного вспучивающегося покрытия ВПМ-2 разработана ВНИИПО МВД и НПО Лакопокрытие МХП и изложено в приложении к ГОСТ 25131-82

Огнезащитное вспучивающееся покрытие ВПМ-2 выпускается заводами-изготовителями (Загорский лакокрасочный г. Загорск, Московской обл. и Черновицкий химический МХП) в виде двух компонентов: пасты ВПМ-2 и аммофоса марки А, смешиваемых непосредственно перед нанесением на покрываемую поверхность. Заготовка покрытия впрок не допускается.

Покрытие ВПМ-2 наносится в два-три слоя шпателем или установкой пневматического действия. Продолжительность сушки одного слоя не менее 24ч. Общая толщина сухого слоя покрытия 4 мм.

На высушенное покрытие не ранее чем через пять-шесть суток в качестве влагозащиты или декоративной отделки должна быть нанесена в два слоя какая-либо из перечисленных эмалей: пентафталевые (ПФ-115; ПФ-218; ПФ-223), хлорвиниловые (ХВ-785; ХВ-124) или кремнийорганическая (КО-174).

Изм	Лист	№ докум.	Подп.	Дата	АЗЕ107.000 ТТ	Лист 5

Копировал Формат А4

2. Супертонкое базальтовое волокно по РСТ УССР 5013-81 выпускается в виде матов и плит заводами промышленности строительных материалов в том числе комбинатом „Прогресс" (г. Ирпень, Киевской обл.), Мосасбестокомбинатом (г. Железнодорожный, Московской обл.) В качестве заменителя можно применять вату хаолинового состава по МРТУ 6-11-106-69 или базальтовый теплоизоляционный картон БТК-1 по ТУ 21 УССР 914-75.

3. Легкоплавкий сплав по ТУ6-09-4064-75 представляет собой серебристо-белые гранулы, состоящие из компонентов: свинца, висмута, олова, кадмия в соотношении 4:4; 1:1.

Температура плавления 70-72°С

Выпускается Уральским заводом химических реактивов (г. Екатеринбург, ГСП-964, ул. Луначарского, 256)

Распределяется по фондам, а также продается по безналичному и наличному расчету в магазинах химреактивов.

Изм	Лист	№ докум.	Подп.	Дата	АЗЕ107.000 ТТ	Лист 6

Копировал Формат А4

Серия 5.904-71.93 Выпуск 1

Формат	Зона	Поз.	Обозначение	Наименование	Кол.	Примечание
				Документация		
*)			АЗЕ107.000СБ	Сборочный чертеж		*) А2; А3
А4			АЗЕ107.000ТТ	Технические требования		
				Сборочные единицы		
А4		1	АЗЕ107.010	Рычаг	1	
А4		2	АЗЕ107.020	Ось	1	
А4		3	АЗЕ107.030	Ось	1	
А4		4	АЗЕ107.040	Фиксатор	1	
				Детали		
А4		5	АЗЕ107.001	Ручка	1	
А4		6	АЗЕ107.002	Пружина	1	
А4		7	АЗЕ107.003	Шайба	1	
				Стандартные изделия		
		8		Болт М8-6g×10.36 ГОСТ 7798-70	4	
		9		Винт М6-6g×12.36 ГОСТ 17473-80	3	
		10		Винт М6-6g×16.36 ГОСТ 17473-80	3	
		11		Гайка М8-6Н.5 ГОСТ 5915-70	2	
		12		Гайка М10-6Н.5 ГОСТ 5915-70	1	
		13		Шайба 6.65Г ГОСТ 6402-70	6	
		14		Шайба 8.65Г ГОСТ 6402-70	1	
		15		Шайба 10.65Г ГОСТ 6402-70	1	
		16		Шайба 8.02 ГОСТ 11371-78	2	

Изм	Лист	№ докум.	Подп.	Дата	АЗЕ107.000			
Разраб.		Белявский			Клапан огнезадерживающий взрывозащищенный с пределом огнестойкости 1ч.	Лит	Лист 1	Листов 5
Пров.		Крупник						
Нач. пр.		Крупник				Сантехнипроект		
Н. контр.		Рейтес						
Утв.		Сливак						

Копировал Формат А4

Формат	Зона	Поз.	Обозначение	Наименование	Кол.	Примечание
				Материалы		
		17		Проволока 0.8-II ГОСТ 3282-74	1.2	м
		18		Канат 3.0-Г-В-Н-140 ГОСТ 3062-80	9	м
			Переменные данные	для исполнений АЗЕ107.000		
				Сборочные единицы		
А4		19	АЗЕ107.050	Корпус	1	
А4		20	АЗЕ107.070	Рукоятка	1	
А4		21	АЗЕ107.080	Крышка	1	
А4		22	АЗЕ107.090	Крышка	1	
А4		23	АЗЕ107.100	Полотно	1	
А4		24	АЗЕ107.110	Замок	1	
				Стандартные изделия		
		25		Винт М5-6g×10.36 ГОСТ 17473-80	7	
				Материалы:		
		26		Базальтовое супертонкое волокно БСТВ марки „Б" или „С" РСТ УССР 5013-81	0.1	кг
				АЗЕ107.000-01		
				Сборочные единицы		
А4		19	АЗЕ107.050-01	Корпус	1	
А4		20	АЗЕ107.070	Рукоятка	1	
А4		21	АЗЕ107.080-01	Крышка	1	
А4		22	АЗЕ107.090-01	Крышка	1	
А4		23	АЗЕ107.100-01	Полотно	1	
А4		24	АЗЕ107.110-01	Замок	1	

Изм	Лист	№ докум.	Подп.	Дата	АЗЕ107.000	Лист 2

Копировал Формат А4

Формат	Зона	Поз.	Обозначение	Наименование	Кол.	Примечание
				Стандартные изделия		
		25		Винт М5-6g×10.36 ГОСТ 17473-80	7	
				Материалы		
		26		Базальтовое супертонкое		
				волокно БСТВ марка „Б"		
				или „С" РСТ УССР 5013-81	0,12	кг
				АЗЕ 107.000-02		
				Сборочные единицы		
А4		19	АЗЕ 107.050-02	Корпус	1	
А4		20	АЗЕ 107.070-01	Рукоятка	1	
А4		21	АЗЕ 107.080-01	Крышка	1	
А4		22	АЗЕ 107.090-02	Крышка	1	
А4		23	АЗЕ 107.100-02	Полотно	1	
А4		24	АЗЕ 107.110-01	Замок	1	
				Стандартные изделия		
		25		Винт М5-6g×10.36 ГОСТ 17473-80	9	
				Материалы		
		26		Базальтовое супертонкое		
				волокно БСТВ марка „Б"		
				или „С" РСТ УССР 5013-81	0,27	кг
				АЗЕ 107.000-03		
				Сборочные единицы		
А4		19	АЗЕ 107.050-03	Корпус	1	
А4		20	АЗЕ 107.070-01	Рукоятка	1	
А4		21	АЗЕ 107.080-01	Крышка	1	
А4		22	АЗЕ 107.090-03	Крышка	1	

Инв. № подл. | Подп. и дата | Взам. инв. № | Инв. № дубл. | Подп. и дата

Изм. | Лист | № докум. | Подп. | Дата

АЗЕ 107.000

Лист 3

Формат А4

Формат	Зона	Поз.	Обозначение	Наименование	Кол.	Примечание
А4		23	АЗЕ 107.100-03	Полотно	1	5
А4		24	АЗЕ 107.110-01	Замок	1	
				Стандартные изделия		
		25		Винт М5-6g×10.36 ГОСТ 17473-80	9	
				Материалы		
		26		Базальтовое супертонкое		
				волокно БСТВ марка „Б"		
				или „С" РСТ УССР 5013-81	0,42	кг
				АЗЕ 107.000-04		
				Сборочные единицы		
А4		19	АЗЕ 107.050-04	Корпус	1	
А4		20	АЗЕ 107.070-01	Рукоятка	1	
А4		21	АЗЕ 107.080-01	Крышка	1	
А4		22	АЗЕ 107.090-04	Крышка	1	
А4		23	АЗЕ 107.100-04	Полотно	1	
А4		24	АЗЕ 107.110-01	Замок	1	
				Стандартные изделия		
		25		Винт М5-6g×10.36 ГОСТ 17473-80	9	
				Материалы		
		26		Базальтовое супертонкое		
				волокно БСТВ марка „Б"		
				или „С" РСТ УССР 5013-81	0,61	кг
				АЗЕ 107.000-05		
				Сборочные единицы		
А4		19	АЗЕ 107.050-05	Корпус	1	
А4		20	АЗЕ 107.070-01	Рукоятка	1	

Инв. № подл. | Подп. и дата | Взам. инв. № | Инв. № дубл. | Подп. и дата

Изм. | Лист | № докум. | Подп. | Дата

АЗЕ 107.000

Лист 4

Формат А4

Серия 5.904-71.93 Выпуск 1

Формат	Зона	Поз.	Обозначение	Наименование	Кол.	Примечание
А4		21	АЗЕ 107.080-01	Крышка	1	
А4		22	АЗЕ 107.090-05	Крышка	1	
А4		23	АЗЕ 107.100-05	Полотно	1	
А4		24	АЗЕ 107.110-01	Замок	1	
				Стандартные изделия		
		25		Винт М5-6g×10.36 ГОСТ 17473-80	9	
				Материалы		
		26		Базальтовое супертонкое		
				волокно БСТВ марка „Б"		
				или „С" РСТ УССР 5013-81	1,1	кг
				АЗЕ 107.000-06		
				Сборочные единицы		
А4		19	АЗЕ 107.050-06	Корпус	1	
А4		20	АЗЕ 107.070-01	Рукоятка	1	
А4		21	АЗЕ 107.080-01	Крышка	1	
А4		22	АЗЕ 107.090-06	Крышка	1	
А4		23	АЗЕ 107.100-06	Полотно	1	
А4		24	АЗЕ 107.110-01	Замок	1	
				Стандартные изделия		
		25		Винт М5-6g×10.36 ГОСТ 17473-80	9	
				Материалы		
		26		Базальтовое супертонкое		
				волокно БСТВ марка „Б" или		
				„С" РСТ УССР 5013-81	1,72	кг

Инв. № подл. | Подп. и дата | Взам. инв. № | Инв. № дубл. | Подп. и дата

Изм. | Лист | № докум. | Подп. | Дата

АЗЕ 107.000

Лист 5

АЗЕ 107.002

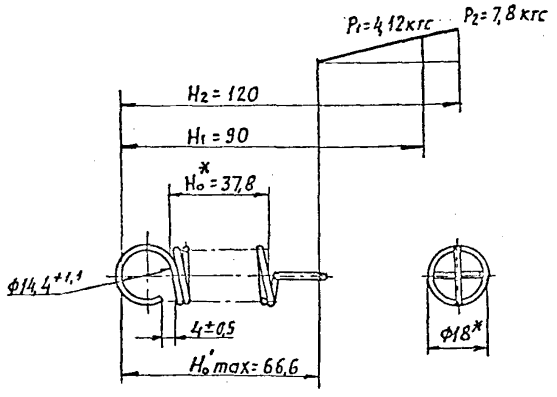

1.* Размеры для справок.
2. h14.
3. Длина развернутой пружины – 1120 мм.
4. Число рабочих витков – 20.

Изм.	Лист	№ докум.	Подп.	Дата
Разраб.		Белавский		
Пров.		Крупник		
Нач. гр.		Крупник		
Гл. спец.		Лейтес		
Н. контр.		Спивак		

АЗЕ 107.002

Пружина

Лит.	Масса	Масшт.
И	0,013	1:1

Лист | Листов 1

Проволока БОС2Л-Н-XII-1,4 ГОСТ 14963-78

САНТЕХНИМПРОЕКТ

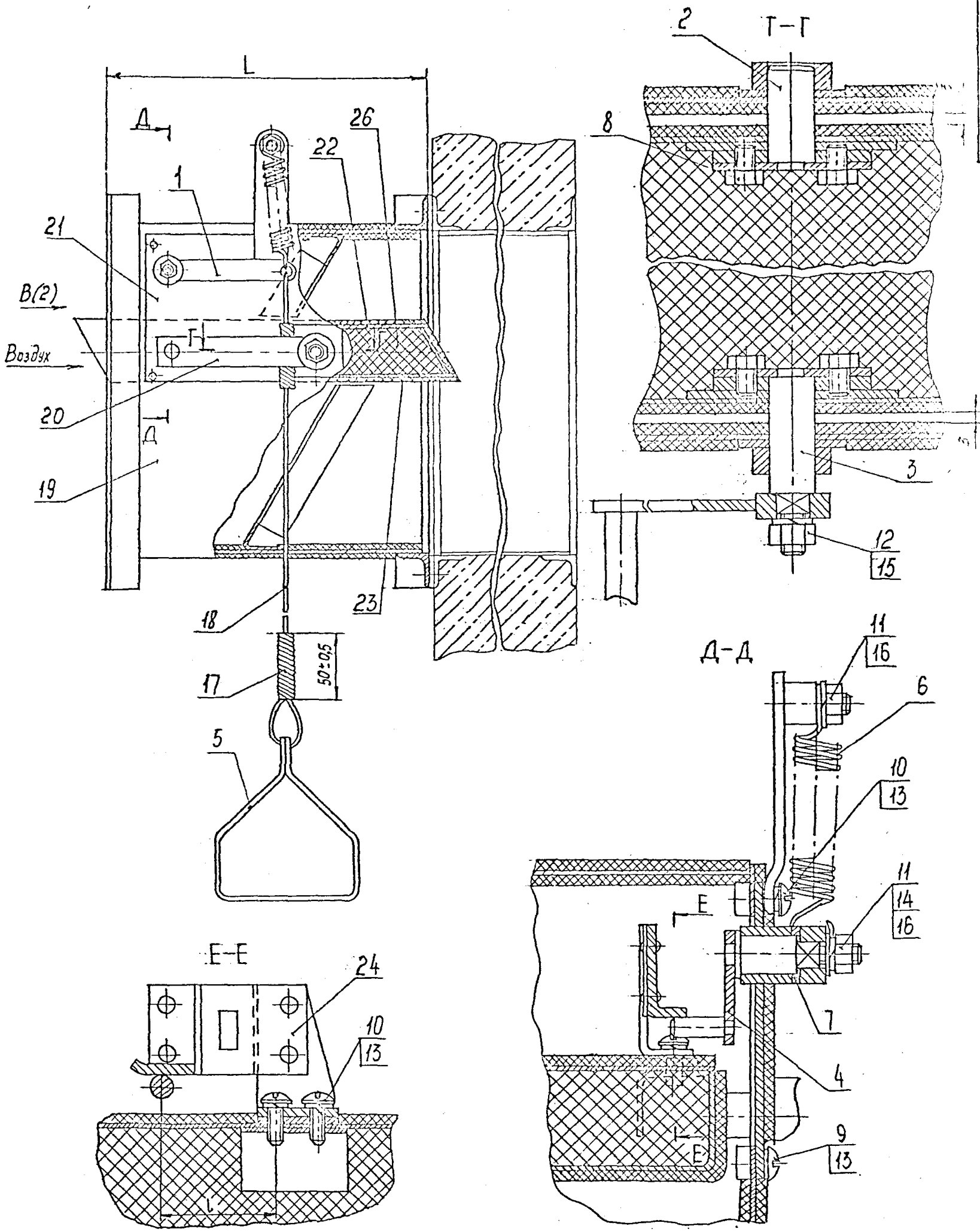

Обозначение	Размеры, мм											n, шт.	Масса, кг
	A	A_1	A_2	A_3	Б	$Б_1$	$Б_2$	$Б_3$	L	l	d		
АЗЕ 107000	250	190	280	300	250	190	280	362	245	46	8	8	12
-01	300	270	330	350					300	52		10	14
-02	400	340	430	450	400	340	430	512	415			12	24
-03	500	465	530	550	500	465	530	612	530			16	36
-04	600	540	630	654	600	540	630	719	650		10	20	52
-05	800	760	830	854	800	750	830	919	880				84
-06	1000	950	1040	1072	1000	950	1040	1122	1110			24	128

1. Размеры для справок.
2. Длина каната (поз. 18) принята условно для помещений высотой 6м.
3. Базальтовое волокно (поз. 26) нарезать полосами шириной 40мм перпендикулярно волокон и плотно уложить перпендикулярно плоскости полотна.

Изм.	Лист	№ докум.	Подп.	Дата
Разраб.	Белявская			
Пров.	Крупник			
Нач. гр.	Крупник			
Гл. спец.	Гранковский			
Н. контр.	Лейтес			
Утв.	[illegible]			

АЗЕ 107.000 СБ

Клапан огнезадерживающий взрывозащищенный с пределом огнестойкости 1ч

Лит.	Масса	Масштаб
И	См. табл.	—

Лист 1 | Листов 2

САНТЕХНИИПРОЕКТ

Серия 5.904-71.93 Выпуск 1

Подп. и дата | Взам. инв. № | Инв. № дубл. | Подп. и дата | Инв. № подл.

АЗЕ 107.000 СБ

Копировал | Формат А2

АЗЕ 107.001

Д(М)

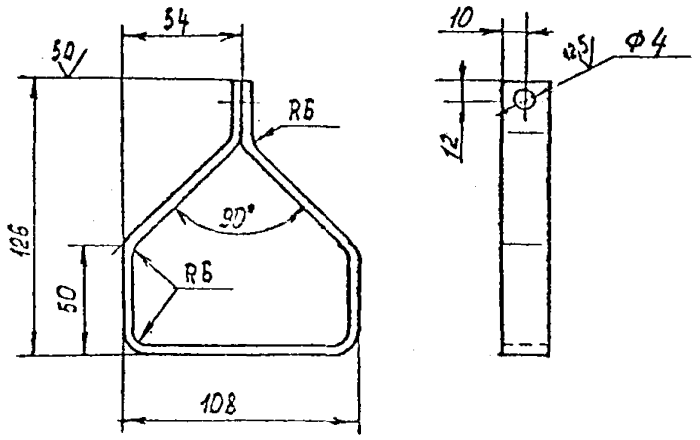

Предельные отклонения размеров H14; h14; $\pm\frac{t_2}{2}$.

Изм.	Лист	№ докум.	Подп.	Дата	
Разраб.		Белявская			
Пров.		Крупник			
Нач.гр.		Крупник			
Гл.спец.		Грановский			
Н.контр.		Дейтес			
Утв.		Сливак			

АЗЕ 107.001

Ручка

Лит.	Масса	Масштаб
И	0,12	1:2

Лист | Листов 1

Полоса 4×20 ГОСТ 103-76 / Ст.3 ГОСТ 535-88

САНТЕХНИИПРОЕКТ

Копировал | Формат А4

АЗЕ 107.003

Г(1)

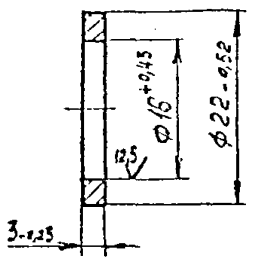

Изм.	Лист	№ докум.	Подп.	Дата	
Разраб.		Белявская			
Пров.		Крупник			
Нач.гр.		Крупник			
Гл.спец.		Грановский			
Н.контр.		Дейтес			
Утв.		Сливак			

АЗЕ 107.003

Шайба

Лит.	Масса	Масштаб
И	0,035	2:1

Лист | Листов 1

Пруток Л63 24 ГОСТ 2060-90

САНТЕХНЕХПРОЕКТ

Копировал | Формат А4

Серия 5.904-71.93 Выпуск 1

Инв.№подл. | Подп. и дата | Взам.инв.№ | Инв.№дубл. | Подп. и дата

АЗЕ 107.000 СБ

В (1)

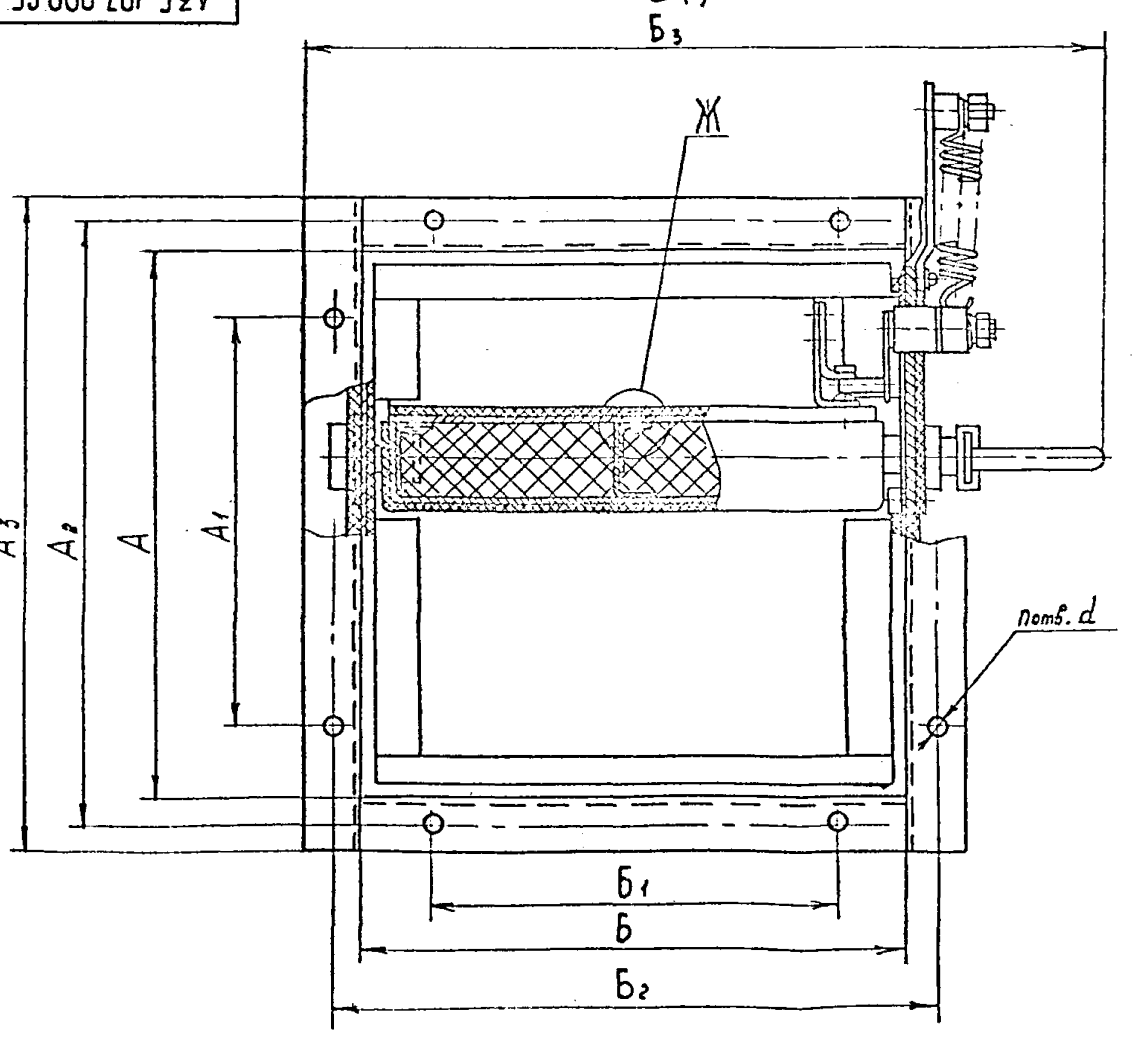

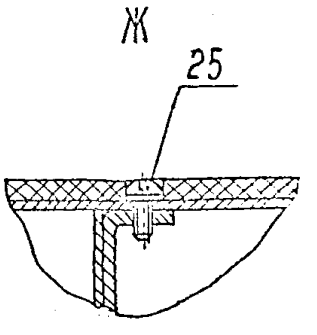

АЗЕ 107.000 СБ

Лист 2

Формат	Поз.	Обозначение	Наименование	Кол.	Примечание
			Документация		
А4		АЗЕ 107. 010 СБ	Сборочный чертеж		
			Детали		
А4	1	АЗЕ 107. 005	Втулка	1	
А4	2	АЗЕ 107. 006	Рычаг	1	

Изм.	Лист	№ докум.	Подп.	Дата	АЗЕ 107. 010
Разраб.		Белявская			Рычаг
Пров.		Крупник			Лит. И; Лист; Листов 1
Нач.гр.		Крупник			САНТЕХНИКПРОЕКТ
Н. контр.		Лейтес			
Утв.		Спивак			

Копировал Формат А4

АЗЕ 107. 010 СБ

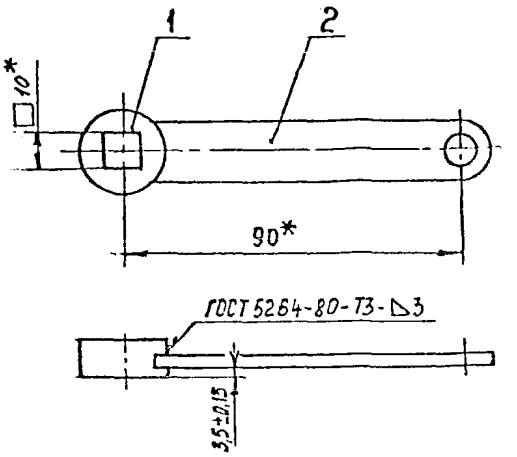

*Размеры для справок.

Изм.	Лист	№ докум.	Подп.	Дата	АЗЕ 107. 010 СБ
Разраб.		Белявская			Рычаг
Пров.		Крупник			Лит. И; Масса 0,05; Масштаб 1:1
Нач.гр.		Крупник			Лист; Листов 1
Гл.спец.		Грановский			САНТЕХНИКПРОЕКТ
Н. контр.		Лейтес			
Утв.		Спивак			

Копировал Формат А4

Серия 5.904-11.93 Выпуск 1

АЗЕ 107. 005

12,5 (V)

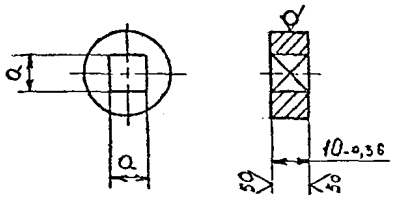

Обозначение	a, мм	Материал	Масса, кг
АЗЕ 107. 005	$10^{+0,15}$	Круг $\frac{22\ \text{ГОСТ}\ 2590-88}{\text{Ст.3 ГОСТ}\ 535-88}$	0,022
-01	$13^{+0,18}$	Круг $\frac{28\ \text{ГОСТ}\ 2590-88}{\text{Ст.3 ГОСТ}\ 535-88}$	0,035

Изм.	Лист	№ докум.	Подп.	Дата	АЗЕ 107. 005
Разраб.		Белявская			Втулка
Пров.		Крупник			Лит. И; Масса См. табл.; Масштаб —
Нач.гр.		Крупник			Лист; Листов 1
Гл.спец.		Грановский			См. табл. САНТЕХНИКПРОЕКТ
Н. контр.		Лейтес			
Утв.		Спивак			

Копировал Формат А4

АЗЕ 107. 006

(V)

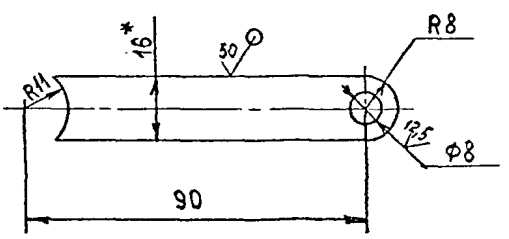

1. *Размер для справок.
2. H14; $\pm \frac{t_2}{2}$.

Изм.	Лист	№ докум.	Подп.	Дата	АЗЕ 107. 006
Разраб.		Белявская			Рычаг
Пров.		Крупник			Лит. И; Масса 0,03; Масштаб 1:1
Нач.гр.		Крупник			Лист; Листов 1
Гл.спец.		Грановский			САНТЕХНИКПРОЕКТ
Н. контр.		Лейтес			
Утв.		Спивак			

Копировал Формат А4

Заготовка Б ГОСТ 19903-74 Лист ВКЗ-В ГОСТ 19523-81

Формат	Зона	Поз.	Обозначение	Наименование	Кол.	Примечание
				Документация		
А4			АЗЕ 107.020 СБ	Сборочный чертеж		
				Детали		
А4		1	АЗЕ 107.008	Ось	1	
А4		2	АЗЕ 107.009	Планка	1	

Изм.	Лист	№ докум.	Подп.	Дата	АЗЕ 107.020			
Разраб.		Белявская			Ось	Лит.	Лист	Листов
Пров.		Крупник				И		1
Нач.гр.		Крупник				САНТЕХНИИПРОЕКТ		
Н.контр.		Лейтес						
Утв.		Спивак						

Инв. № подл. | Подп. и дата | Взам. инв. № | Инв. № дубл. | Подп. и дата

Копировал | Формат А4

9

АЗЕ 107.020 СБ

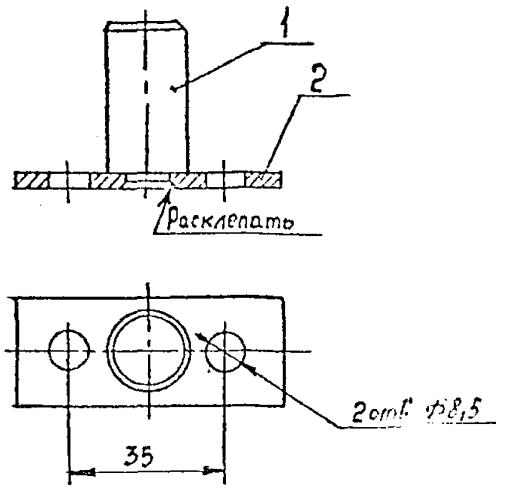

Размеры для справок.

Изм.	Лист	№ докум.	Подп.	Дата	АЗЕ 107.020 СБ			
Разраб.		Белявская			Ось	Лит.	Масса	Масштаб
Пров.		Крупник				И	0,1	1:1
Нач.гр.		Крупник				Лист	Листов 1	
Гл.спец.		Грановский				САНТЕХНИИПРОЕКТ		
Н.контр.		Лейтес						
Утв.		Спивак						

Инв. № подл. | Подп. и дата | Взам. инв. № | Инв. № дубл. | Подп. и дата

Копировал | Формат А4

АЗЕ 107.008

12,5 (√)

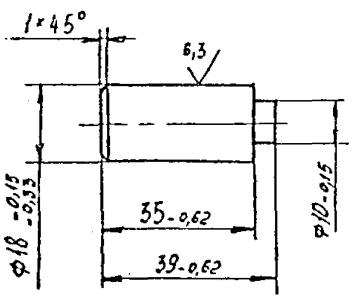

Изм.	Лист	№ докум.	Подп.	Дата	АЗЕ 107.008			
Разраб.		Белявская			Ось	Лит.	Масса	Масштаб
Пров.		Крупник				И	0,08	1:1
Нач.гр.		Крупник				Лист	Листов 1	
Гл.спец.		Грановский				САНТЕХНИИПРОЕКТ		
Н.контр.		Лейтес						
Утв.		Спивак						

Инв. № подл. | Подп. и дата | Взам. инв. № | Инв. № дубл. | Подп. и дата

Копировал | Формат А4

АЗЕ 107.009

50 (√)

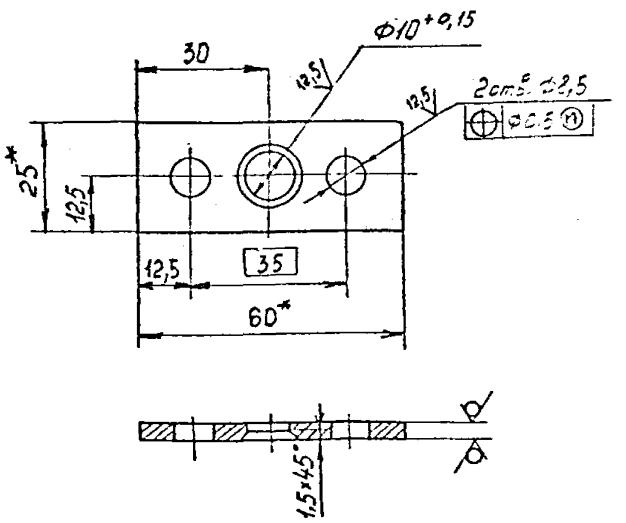

1.* Размеры для справок.
2. H14; $\pm \frac{t_2}{2}$.

Изм.	Лист	№ докум.	Подп.	Дата	АЗЕ 107.009			
Разраб.		Белявская			Планка	Лит.	Масса	Масштаб
Пров.		Крупник				И	0,03	1:1
Нач.гр.		Крупник				Лист	Листов 1	
Гл.спец.		Грановский				САНТЕХНИИПРОЕКТ		
Н.контр.		Лейтес						
Утв.		Спивак						

Инв. № подл. | Подп. и дата | Взам. инв. № | Инв. № дубл. | Подп. и дата

Копировал | Формат А4

Серия 5.904-71.93 Выпуск 1

Формат	Зона	Поз.	Обозначение	Наименование	Кол.	Примечание
				Документация		
А4			АЗЕ 107.030 СБ	Сборочный чертеж		
				Детали		
А4		1	АЗЕ 107.009	Планка	1	
		2	АЗЕ 107.011	Ось	1	

Инв.№подл. | Подп. и дата | Взам.инв.№ | Инв.№дубл. | Подп. и дата

Изм.	Лист	№ докум.	Подп.	Дата
Разраб.	Белявская			
Пров.	Крупник			
Нач.гр.	Крупник			
Н.контр.	Лейтес			
Утв.	Спивак			

АЗЕ 107.030

Ось

Лит. | Масса | Масштаб: И | 0,15 | 1:1

Лист | Листов 1

САНТЕХНИИПРОЕКТ

Копировал | Формат А4

АЗЕ 107.030 СБ

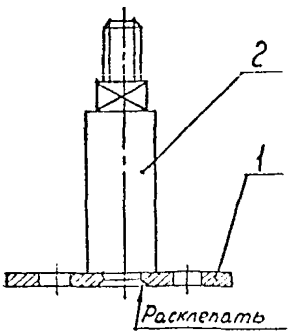

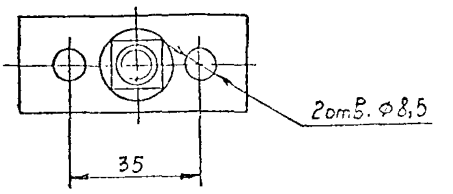

Размеры для справок.

Изм.	Лист	№ докум.	Подп.	Дата
Разраб.	Белявская			
Пров.	Крупник			
Нач.гр.	Крупник			
Гл.спец.	Грановский			
Н.контр.	Лейтес			
Утв.	Спивак			

АЗЕ 107.030 СБ

Ось

Лит. | Масса | Масштаб: И | 0,15 | 1:1

Лист | Листов 1

САНТЕХНИИПРОЕКТ

Копировал | Формат А4

Серия 5.904-71.93 Выпуск 1

Формат	Зона	Поз.	Обозначение	Наименование	Кол.	Примечание
				Документация		
А4			АЗЕ 107.040 СБ	Сборочный чертеж		
				Детали		
А4		1	АЗЕ 107.013	Планка	1	
А4		2	АЗЕ 107.014	Ось	1	
А4		3	АЗЕ 107.015	Палец	1	

Инв.№подл. | Подп. и дата | Взам.инв.№ | Инв.№дубл. | Подп. и дата

Изм.	Лист	№ докум.	Подп.	Дата
Разраб.	Белявская			
Пров.	Крупник			
Нач.гр.	Крупник			
Гл.спец.	Грановский			
Н.контр.	Лейтес			
Утв.	Спивак			

АЗЕ 107.040

Фиксатор

Лит. | Масса | Масштаб: И | 0,09 | 1:1

Лист | Листов 1

САНТЕХНИИПРОЕКТ

АЗЕ 107.040 СБ

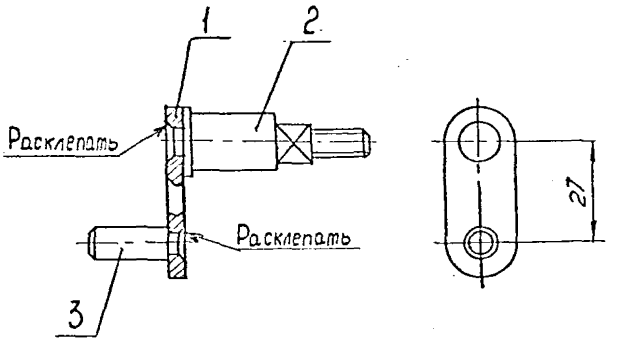

Размер для справок.

Изм.	Лист	№ докум.	Подп.	Дата
Разраб.	Белявская			
Пров.	Крупник			
Нач.гр.	Крупник			
Гл.спец.	Грановский			
Н.контр.	Лейтес			
Утв.	Спивак			

АЗЕ 107.040 СБ

Фиксатор

Лит. | Масса | Масштаб: И | 0,09 | 1:1

Лист | Листов 1

САНТЕХНИИПРОЕКТ

АЗЕ 107.011

12,5

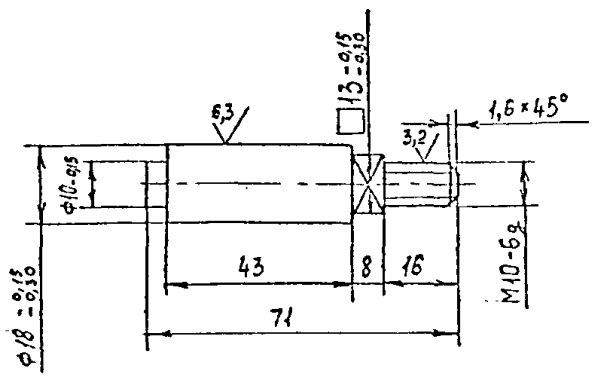

Неуказанные предельные отклонения размеров $h14; \pm \frac{t_2}{2}$.

Изм.	Лист	№ докум.	Подп.	Дата	АЗЕ 107.011			
Разраб.		Белябская			Ось	Лит. И	Масса 0,12	Масштаб 1:1
Пров.		Крупник				Лист	Листов 1	
Нач. гр.		Крупник			Пруток Л63 20 ГОСТ2060-90	САНТЕХНИИПРОЕКТ		
Гл. спец.		Грановский						
Н. контр.		Лейтес						
Утв.		Сливак						

Копировал Формат А4

АЗЕ 107.013

12,5

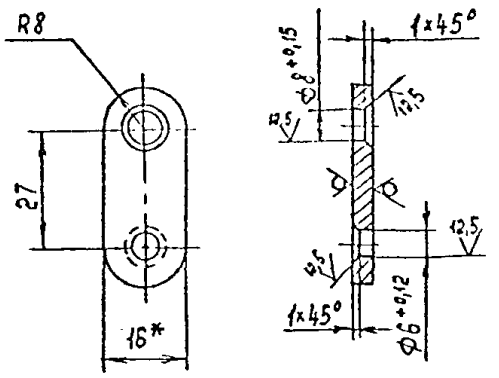

1. *Размер для справок.
2. $\pm \frac{t_2}{2}$.

Изм.	Лист	№ докум.	Подп.	Дата	АЗЕ 107.013			
Разраб.		Белябская			Планка	Лит. И	Масса 0,024	Масштаб 1:1
Пров.		Крупник				Лист	Листов 1	
Нач. гр.		Крупник			Лист 4 ГОСТ 19903-74 Ст. 3 ГОСТ 14637-89	САНТЕХНИИПРОЕКТ		
Гл. спец.		Грановский						
Н. контр.		Лейтес						
Утв.		Сливак						

Копировал Формат А4

АЗЕ 107.014

12,5

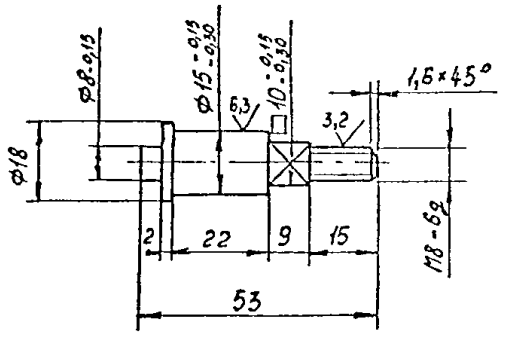

Неуказанные предельные отклонения размеров $h14; \pm \frac{t_2}{2}$.

Серия 5.904-71.93 Выпуск 1

Изм.	Лист	№ докум.	Подп.	Дата	АЗЕ 107.014			
Разраб.		Белябская			Ось	Лит. И	Масса 0,05	Масштаб 1:1
Пров.		Крупник				Лист	Листов 1	
Нач. гр.		Крупник			Пруток Л63 20 ГОСТ2060-90	САНТЕХНИИПРОЕКТ		
Гл. спец.		Грановский						
Н. контр.		Лейтес						
Утв.		Сливак						

АЗЕ 107.015

12,5

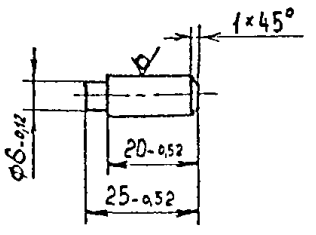

Изм.	Лист	№ докум.	Подп.	Дата	АЗЕ 107.015			
Разраб.		Белябская			Палец	Лит. И	Масса 0,01	Масштаб 1:1
Пров.		Крупник				Лист	Листов 1	
Нач. гр.		Крупник			Пруток Л63 8 ГОСТ2060-90	САНТЕХНИИПРОЕКТ		
Гл. спец.		Грановский						
Н. контр.		Лейтес						
Утв.		Сливак						

Формат	Зона	Поз.	Обозначение	Наименование	Кол.	Примечание
				Документация		
А2			АЗЕ107.050СБ	Сборочный чертеж		
				Детали		
Б4		1	АЗЕ107.017	Бобышка		
				Круг 30 ГОСТ2590-88 / Ст3 ГОСТ535-88		
				L=10-0,36	2	0,06кг
Б4		2	АЗЕ107.018	Бобышка		
				Лист 5 ГОСТ19903-74 / Ст.3 ГОСТ14637-89		
				12-0,43 Х 12-0,43	4	0,006кг
				Переменные данные для исполнений		
				АЗЕ107.050		
				Сборочные единицы		
А4		3	АЗЕ107.060	Фланец	2	
				Детали		
А3		4	АЗЕ107.019	Стенка	1	
		5	-01	Стенка	1	
А4		6	АЗЕ107.021	Упор	2	

Инв.№ подл. | Подп. и дата | Взам. инв.№ | Инв.№ дубл. | Подп. и дата

Изм.	Лист	№ докум.	Подп.	Дата
Разраб.		Белявская		
Пров.		Крупник		
Нач. гр.		Крупник		
Н. контр.		Лейтес		
Утв.		Спивак		

АЗЕ107.050

Корпус

Лит.	Лист	Листов
И	1	6

САНТЕХНИИПРОЕКТ

Копировал Формат А4

Формат	Зона	Поз.	Обозначение	Наименование	Кол.	Примечание
Б4		7	АЗЕ107.022	Стенка		
				Лист 2 ГОСТ19903-74 / 0К3608 ГОСТ16523-89		
				235-1,15 Х 246-1,15	2	0,9 кг
А3		8	АЗЕ107.023	Упор	1	
		9	-01	Упор	1	
		10	-02	Упор	1	
		11	-03	Упор	1	
Б4		12	АЗЕ107.024	Пластина		
				Лист 3 ГОСТ19903-74 / 0К3608 ГОСТ16523-89		
				40-0,62 Х 40-0,62	2	0,04 кг
				АЗЕ107.050-01		
				Сборочные единицы		
А4		3	АЗЕ107.060-01	Фланец	2	
				Детали		
А3		4	АЗЕ107.019-02	Стенка	1	
		5	-03	Стенка	1	
А4		6	АЗЕ107.025	Упор	2	
Б4		7	АЗЕ107.025	Стенка		
				Лист 2 ГОСТ19903-74 / 0К3608 ГОСТ16523-89		
				246-1,15 Х 290-1,3	2	1,1 кг
А3		8	АЗЕ107.023-04	Упор	1	
		9	-05	Упор	1	
		10	-06	Упор	1	
		11	-07	Упор	1	

Инв.№ подл. | Подп. и дата | Взам. инв.№ | Инв.№ дубл. | Подп. и дата

Изм.	Лист	№ докум.	Подп.	Дата

АЗЕ107.050

Лист 2

Копировал Формат А4

Серия 5.904-71.93 Выпуск 1

Формат	Зона	Поз.	Обозначение	Наименование	Кол.	Примечание
Б4		12	АЗЕ107.026	Пластина		
				Лист 3 ГОСТ19903-74 / 0К3608 ГОСТ16523-89		
				60-0,74 Х 60-0,74	2	0,08 кг
				АЗЕ107.050-02		
				Сборочные единицы		
А4		3	АЗЕ107.060-02	Фланец	2	
				Детали		
А3		4	АЗЕ107.019-04	Стенка	1	
		5	-05	Стенка	1	
А4		6	АЗЕ107.021-01	Упор	2	
Б4		7	АЗЕ107.027	Стенка		
				Лист 2 ГОСТ19903-74 / 0К3608 ГОСТ16523-89		
				396-1,4 Х 405-1,55	2	2,5 кг
А3		8	АЗЕ107.023-08	Упор	1	
		9	-09	Упор	1	
		10	-10	Упор	1	
		11	-11	Упор	1	
Б4		12	АЗЕ107.026	Пластина		
				Лист 3 ГОСТ19903-74 / 0К3608 ГОСТ16523-89		
				60-0,74 Х 60-0,74	2	0,08 кг
				АЗЕ107.050-03		
				Сборочные единицы		
А4		3	АЗЕ107.060-03	Фланец	2	

Инв.№ подл. | Подп. и дата | Взам. инв.№ | Инв.№ дубл. | Подп. и дата

Изм.	Лист	№ докум.	Подп.	Дата

АЗЕ107.050

Лист 3

Копировал Формат А4

Формат	Зона	Поз.	Обозначение	Наименование	Кол.	Примечание
				Детали		
А3		4	АЗЕ107.019-06	Стенка	1	
		5	-07	Стенка	1	
А4		6	АЗЕ107.021-02	Упор	2	
Б4		7	АЗЕ107.028	Стенка		
				Лист 2 ГОСТ19903-74 / 0К3608 ГОСТ16523-89		
				496-1,55 Х 520-1,75	2	4,0 кг
А3		8	АЗЕ107.023-12	Упор	1	
		9	-13	Упор	1	
		10	-14	Упор	1	
		11	-15	Упор	1	
Б4		12	АЗЕ107.026	Пластина		
				Лист 3 ГОСТ19903-74 / 0К3608 ГОСТ16523-89		
				60-0,74 Х 60-0,74	2	0,08 кг
				АЗЕ107.050-04		
				Сборочные единицы		
А4		3	АЗЕ107.060-04	Фланец	2	
				Детали		
А3		4	АЗЕ107.019-08	Стенка	1	
		5	-09	Стенка	1	
А4		6	АЗЕ107.021-03	Упор	2	
Б4		7	АЗЕ107.029	Стенка		
				Лист 2 ГОСТ19903-74 / 0К3608 ГОСТ16523-89		
				596-1,75 Х 640-2	2	6,0 кг

Инв.№ подл. | Подп. и дата | Взам. инв.№ | Инв.№ дубл. | Подп. и дата

Изм.	Лист	№ докум.	Подп.	Дата

АЗЕ107.050

Лист 4

Копировал Формат А4

Формат	Зона	Поз.	Обозначение	Наименование	Кол.	Примечание
А3		8	АЗЕ 107.023-16	Упор	1	
		9	-17	Упор	1	
		10	-18	Упор	1	
		11	-19	Упор	1	
Б4		12	АЗЕ 107.026	Пластина		
				Лист 3 ГОСТ 19903-74 / ОК360В ГОСТ 16523-89		
				$60_{-0,74} \times 60_{-0,74}$	2	0,08кг
				АЗЕ 107.050-05		
				Сборочные единицы		
А4		3	АЗЕ 107.060-05	Фланец	2	
				Детали		
А3		4	АЗЕ 107.019-10	Стенка	1	
		5	-11	Стенка	1	
А4		6	АЗЕ 107.021-04	Упор	2	
Б4		7	АЗЕ 107.031	Стенка		
				Лист 2 ГОСТ 19903-74 / ОК360В ГОСТ 16523-89		
				$796_{-2,0} \times 870_{-2,3}$	2	10,8кг
А3		8	АЗЕ 107.023-20	Упор	1	
		9	-21	Упор	1	
		10	-22	Упор	1	
		11	-23	Упор	1	
Б4		12	АЗЕ 107.026	Пластина		
				Лист 3 ГОСТ 19903-74 / ОК360В ГОСТ 16523-89		
				$60_{-0,74} \times 60_{-0,74}$	2	0,08кг

Изм. | Лист | № докум. | Подп. | Дата — АЗЕ 107.050 — Лист 5

Копировал — Формат А4

Формат	Зона	Поз.	Обозначение	Наименование	Кол.	Примечание
				АЗЕ 107.050-06		
				Сборочные единицы		
А4		3	АЗЕ 107.060-06	Фланец	2	
				Детали		
А3		4	АЗЕ 107.019-12	Стенка	1	
		5	-13	Стенка	1	
А4		6	АЗЕ 107.021-05	Упор	2	
Б4		7	АЗЕ 107.031	Стенка		
				Лист 2 ГОСТ 19903-74 / ОК360В ГОСТ 16523-89		
				$996_{-2,3} \times 1100_{-2,6}$	2	17,1кг
А3		8	АЗЕ 107.023-24	Упор	1	
		9	-25	Упор	1	
		10	-26	Упор	1	
		11	-27	Упор	1	
Б4		12	АЗЕ 107.026	Пластина		
				Лист 3 ГОСТ 19903-74 / ОК360В ГОСТ 16523-89		
				$60_{-0,74} \times 60_{-0,74}$	2	0,08кг

Изм. | Лист | № докум. | Подп. | Дата — АЗЕ 107.050 — Лист 6

Копировал — Формат А4

Серия 5.904-71.93 Выпуск 1

АЗЕ 107.019

Рис. 1

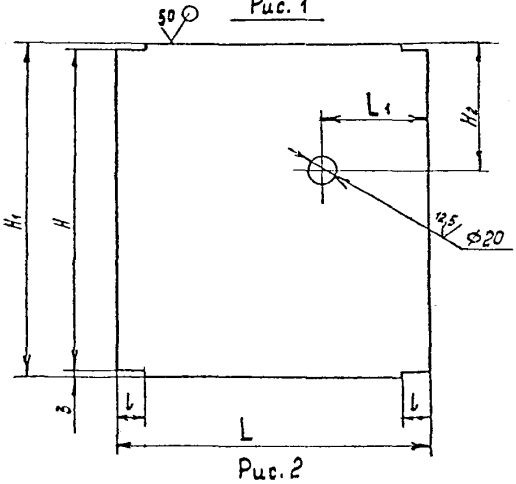

Рис. 2

Остальное – см. рис. 1

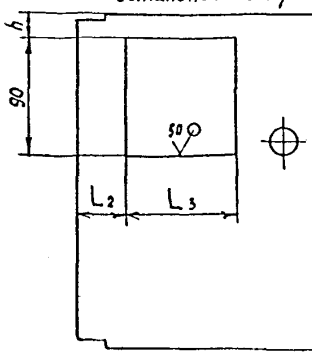

Обозначение	Рис.	Размеры, мм									Масса, кг
		H	H1	H2	h	L	L1	L2	L3	l	
АЗЕ 107.019	1	250	256	98	–	235	81	–	–	21	0,9
-01	2				20			35	84		0,8
-02	1	300	306	122	–	290	109	–	–		1,4
-03	2				44			40	96		1,2
-04	1	400	406	165	–	405	159	–	–		2,6
-05	2				87			40	96		2,4
-06	1	500	506	205	–	520	205	–	–		4,1
-07	2				127			40	96		4,0
-08	1	600	606	245	–	640	253	–	–	28	6,0
-09	2				167			50	96		5,9
-10	1	800	806	325	–	870	345	–	–		10,9
-11	2				247			50	96		10,8
-12	1	1000	1006	405	–	1100	437	–	–	32	17,4
-13	2				327			50	96		17,3

Предельные отклонения размеров H14; h14; $\pm\frac{t_2}{2}$.

Изм.	Лист	№ докум.	Подп.	Дата	АЗЕ 107.019	Лит.	Масса	Масштаб
Разраб.		Белявская			Стенка	И	См. таб.	–
Пров.		Крупник				Лист	Листов 1	
Нач. гр.		Крупник						
Гл. спец.		Гранковский						
Н. конт.		Лейтес			Лист 2 ГОСТ 19903-74 / ОК360В ГОСТ 16523-89	Сантехниипроект		
Утв.		Сливак						

Копировал — Формат А3

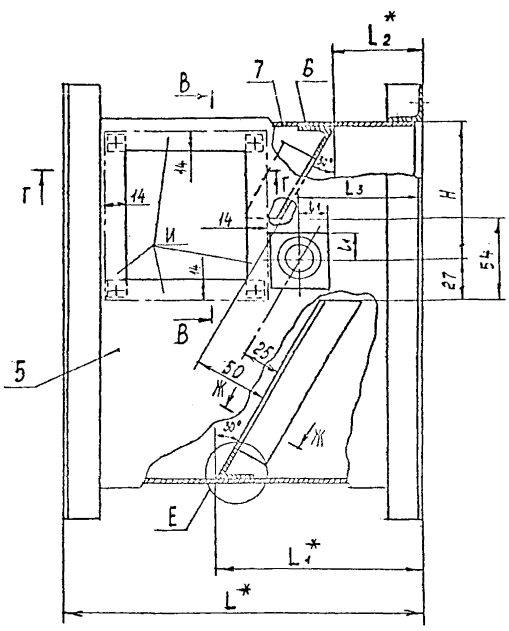

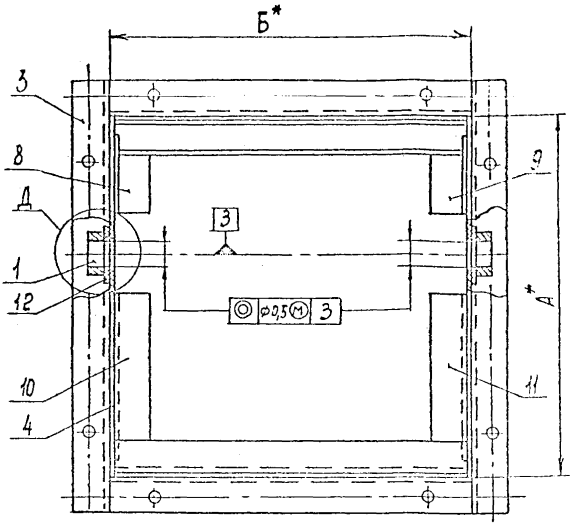

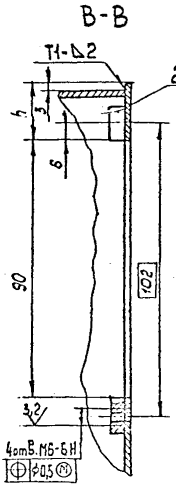

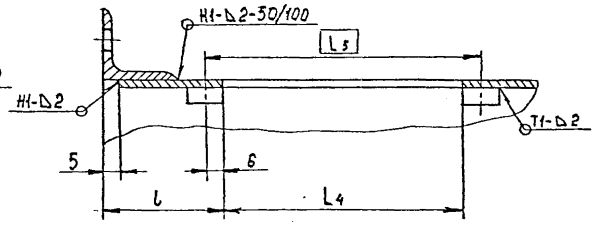

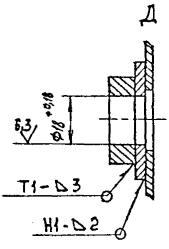

Обозначение	Размеры, мм												Масса, кг
	А*	Б*	Н	h	L*	L_1*	L_2*	L_3	L_4	L_5	l	l_1	
АЗЕ 107.050	250	250	95	20	245	145	61	86	84	96	40	20	7,0
-01	300		119	44	300	188	75	114	96	108	45	30	8,7
-02	400	400	162	87	415	271	101	164					15,2
-03	500	500	202	127	530	352	124	210					22,6
-04	600	600	242	167	650	434	148	258			55		35,8
-05	800	800	322	247	880	596	194	350					58,8
-06	1000	1000	402	327	1110	757	240	442					89,6

1. * Размеры для справок.
2. Н14; h14; $\pm\frac{t_2}{2}$.
3. Сварные швы по ГОСТ 5264-80.
4. Покрытие внутренних и наружных поверхностей стенок поз. 4; 5; 7 (кроме поверхностей И и отверстий) - покрытие по стали вспучивающееся огнезащитное ВПМ-2 ГОСТ 25131-82. Толщина покрытия 4 мм.

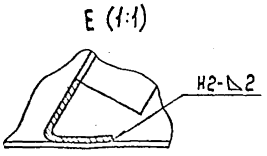

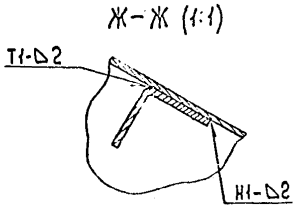

Изм.	Лист	№ докум.	Подп.	Дата	АЗЕ 107.050 СБ		
Разраб.		Беляевская			Корпус	Лит. И	Масса См. табл.	Масштаб –
Пров.		Крупник				Лист	Листов 1
Нач. гр.		Крупник				САНТЕХНИИПРОЕКТ	
Гл. спец.		Грановский					
Н. контр.		Лейтес					
Утв.		Спивак					

Копировал Формат А2

Серия 5.904-11.93 Выпуск 1

Инв. № подл. | Подп. и дата | Взам. инв. № | Инв. № дубл. | Подп. и дата

Формат	Зона	Поз.	Обозначение	Наименование	Кол.	Примечание
				Документация		
А3			А3Е107.060 СБ	Сборочный чертеж		
			Переменные данные	Для исполнений		
				А3Е107.060		
				Детали		
БЧ		1	А3Е107.033	Планка		
				Уголок 25×3 ГосТ 8509-86 Ст3 ГосТ 535-88		
				L=250-1,15	2	0,28 кг
БЧ		2	А3Е107.034	Планка		
				Уголок 25×3 ГосТ 8509-86 Ст.3 ГосТ 535-88		
				L=300-1,3	2	0,34 кг
				А3Е107.060-01		
				Детали		
БЧ		1	А3Е107.033	Планка		
				Уголок 25×3 ГосТ 8509-86 Ст.3 ГосТ 535-88		
				L=250-1,15	2	0,28 кг
БЧ		2	А3Е107.035	Планка		
				Уголок 25×3 ГосТ 8509-86 Ст.3 ГосТ 535-88		
				L=350-1,4	2	0,39 кг

Изм. | Лист | № докум. | Подп. | Дата

А3Е107.060

Разраб. Белявская
Пров. Крупник
Нач. гр. Крупник
Н. контр. Лейтес
Утв. Спивак

Фланец

Лит. | Лист | Листов 8
И | 1 | 3

Сантехниипроект

Копировал | Формат А4

Инв. № подл. | Подп. и дата | Взам. инв. № | Инв. № дубл. | Подп. и дата

Формат	Зона	Поз.	Обозначение	Наименование	Кол.	Примечание
				А3Е107.060-02		
				Детали		
БЧ		1	А3Е107.036	Планка		
				Уголок 25×3 ГосТ 8509-86 Ст.3 ГосТ 535-88		
				L=400-1,4	2	0,45 кг
БЧ		2	А3Е107.037	Планка		
				Уголок 25×3 ГосТ 8509-86 Ст.3 ГосТ 535-88		
				L=450-1,55	2	0,5 кг
				А3Е107.060-03		
				Детали		
БЧ		1	А3Е107.038	Планка		
				Уголок 25×3 ГосТ 8509-86 Ст.3 ГосТ 535-88		
				L=500-1,55	2	0,56 кг
БЧ		2	А3Е107.039	Планка		
				Уголок 25×3 ГосТ 8509-86 Ст.3 ГосТ 535-88		
				L=550-1,75	2	0,62 кг
				А3Е107.060-04		
				Детали		
БЧ		1	А3Е107.041	Планка		
				Уголок 32×4 ГосТ 8509-86 Ст.3 ГосТ 535-88		
				L=600-1,75	2	1,15 кг

Изм. | Лист | № докум. | Подп. | Дата

А3Е107.060

Лист 2

Копировал | Формат А4

Серия 5.904-71.93 Выпуск 1

Формат	Зона	Поз.	Обозначение	Наименование	Кол.	Примечание
БЧ		2	А3Е107.042	Планка		
				Уголок 32×4 ГосТ 8509-86 Ст.3 ГосТ 535-88		
				L=664-2	2	1,27 кг
				А3Е107.060-05		
				Детали		
БЧ		1	А3Е107.043	Планка		
				Уголок 32×4 ГосТ 8509-86 Ст.3 ГосТ 535-88		
				L=800-2	2	1,53 кг
БЧ		2	А3Е107.044	Планка		
				Уголок 32×4 ГосТ 8509-86 Ст.3 ГосТ 535-88		
				L=864-2,3	2	1,65 кг
				А3Е107.060-06		
				Детали		
БЧ		1	А3Е107.045	Планка		
				Уголок 35×4 ГосТ 8509-86 Ст.3 ГосТ 535-88		
				L=1000-2,3	2	2,1 кг
БЧ		2	А3Е107.046	Планка		
				Уголок 35×4 ГосТ 8509-86 Ст.3 ГосТ 535-88		
				L=1070-2,6	2	2,24 кг

Изм. | Лист | № докум. | Подп. | Дата

А3Е107.060

Лист 3

Копировал | Формат А4

А3Е107.021

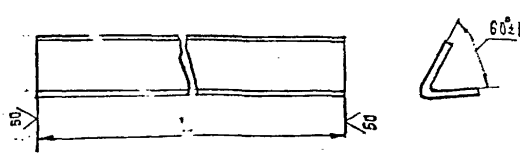

Обозначение	L мм	Масса, кг
А3Е 107.021	246	0,18
-01	396	0,29
-02	496	0,35
-03	596	0,44
-04	796	0,58
-05	996	0,73

Неуказанные предельные отклонения размеров h14

А3Е107.021

Упор

Уголок 25×25×2 ГосТ 19771-74 Ст.3 ГосТ 11474-76

Лит. И | Масса | Масштаб —

Лист | Листов 1

Сантехниипроект

Копировал | Формат А4

Рис. 1

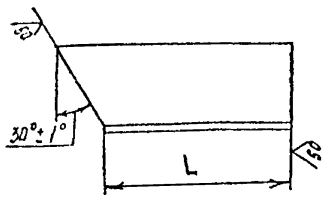

Рис. 2

Остальное – см. рис. 1

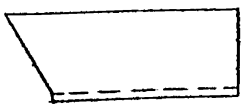

Обозначение	Рис.	L, мм	Масса, кг
АЗЕ 107.023	1	52	0,04
-01	2		
-02	1	120	0,09
-03	2		
-04	1	80	0,06
-05	2		
-06	1	150	0,11
-07	2		
-08	1	128	0,09
-09	2		
-10	1	216	0,16
-11	2		
-12	1	174	0,13
-13	2		

Продолжение

Обозначение	Рис.	L, мм	Масса, кг
АЗЕ 107.023 -14	1	286	0,2
-15	2		
-16	1	222	0,16
-17	2		
-18	1	354	0,26
-19	2		
-20	1	314	0,23
-21	2		
-22	1	494	0,36
-23	2		
-24	1	406	0,3
-25	2		
-26	1	632	0,46
-27	2		

Неуказанные предельные отклонения размеров h14.

Изм.	Лист	№ докум.	Подп.	Дата	АЗЕ 107.023
Разраб.		Беляевская			Упор
Пров.		Крупник			
Нач.гр.		Крупник			
Гл.спец.		Граковский			
Н.контр.		Сейтес			Уголок 25×25×2 ГОСТ 19771-74 / Ст.3 ГОСТ 11474-76
ГИП		Спивак			

Лит.	Масса	Масштаб
И	См. табл.	-
Лист	Листов 1	

САНТЕХНИИПРОЕКТ

Копировал

Формат А3

Инв.№подл. | Подп. и дата | Взам.инв.№ | Инв.№дубл. | Подп. и дата

Рис. 1 (1:2,5)

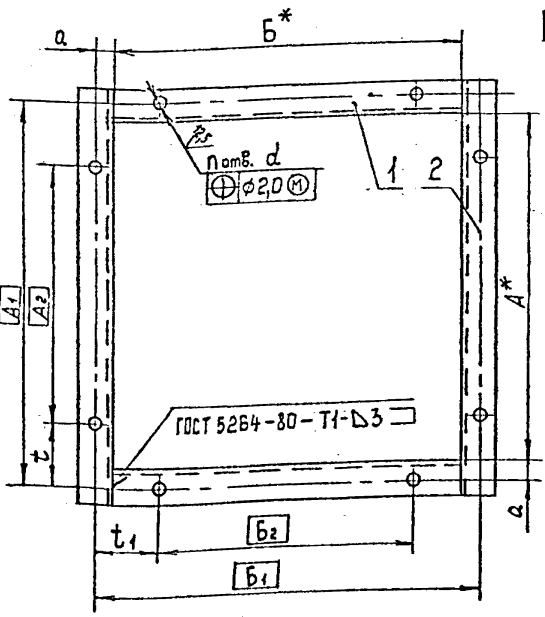

Рис. 2 (1:5)

Остальное – см. рис. 1

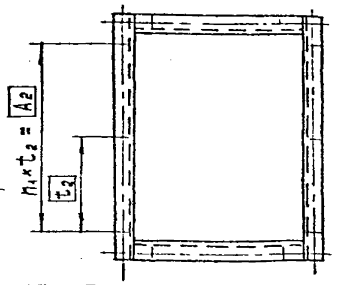

Рис. 3

Остальное – см. рис. 1

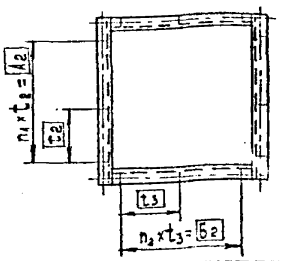

Обозначение	Рис.	Размеры, мм												Кол., шт.			Масса, кг
		А*	А1	А2	а	Б*	Б1	Б2	t	t1	t2	t3	d	n	n1	n2	
АЗЕ 107.060	1	250	280	190	15	250	280	190	45	45	–	–	8	8	–	–	1,3
-01	2	300	330	270					30		135	–		10	2	–	1,4
-02	3	400	430	340		400	430	340	45		170	170		12		2	1,9
-03		500	530	465		500	530	465	32,5	32,5	155	155		16	3	3	2,4
-04		600	630	540		600	630	540	45	45	135	135		20	4	4	4,9
-05		800	830	760		800	830	760	35	35	190	190	10				6,4
-06		1000	1040	950	20	1000	1040	950	45	45				24	5	5	8,7

1.* Размеры для справок.

2. H14; $\pm \frac{t_2}{2}$.

Изм.	Лист	№ докум.	Подп.	Дата	АЗЕ 107.060 СБ
Разраб.		Беляевская			Фланец
Пров.		Крупник			
Нач.гр.		Крупник			
Гл.спец.		Граковский			
Н.контр.		Сейтес			
ГИП		Спивак			

Лит.	Масса	Масштаб
И	См. табл.	-
Лист	Листов 1	

САНТЕХНИИПРОЕКТ

Серия 5.904-71.93 Выпуск 1

Инв.№подл. | Подп. и дата | Взам.инв.№ | Инв.№дубл. | Подп. и дата

Формат	Зона	Поз.	Обозначение	Наименование	Кол.	Примечание
				Документация		
А4			АЗЕ 107.070 СБ	Сборочный чертеж		
				Детали		
А4		1	АЗЕ 107.005-01	Втулка	1	
А4		2	АЗЕ 107.048	Ручка	1	
			Переменные данные	для исполнений		
				АЗЕ 107.070		
				Детали		
А4		3	АЗЕ 107.049	Рычаг	1	
				АЗЕ 107.070-01		
				Детали		
А4		3	АЗЕ 107.049-01	Рычаг	1	

Изм.	Лист	№ докум.	Подп.	Дата	АЗЕ 107.070			
Разраб.		Белявская			Рукоятка	Лит.	Лист	Листов
Пров.		Крупник				И		1
Нач. гр.		Крупник				САНТЕХНИИПРОЕКТ		
Н. контр.		Лейтес						
Утв.		Спивак						

Копировал Формат А4

Инв. № подл. | Подп. и дата | Взам. инв. № | Инв. № дубл. | Подп. и дата

А3Е 107.070 СБ

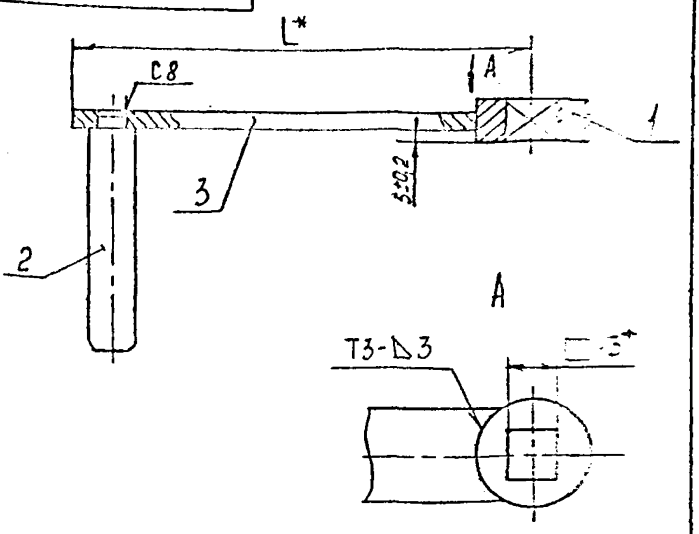

Обозначение	L*, мм	Масса, кг
АЗЕ 107.070	120	0,18
-01	170	0,19

1. * Размеры для справок.
2. Сварные швы по ГОСТ 5264-80.

Изм.	Лист	№ докум.	Подп.	Дата	АЗЕ 107.070 СБ			
Разраб.		Белявская			Рукоятка	Лит.	Масса	Масштаб
Пров.		Крупник				И	ст. табл.	—
Нач. гр.		Крупник				Лист	Листов 1	
Гл. спец.		Гранавский				САНТЕХНИИПРОЕКТ		
Н. контр.		Лейтес						
Утв.		Спивак						

Копировал Формат А4

А3Е 107.048

12,5 (√)

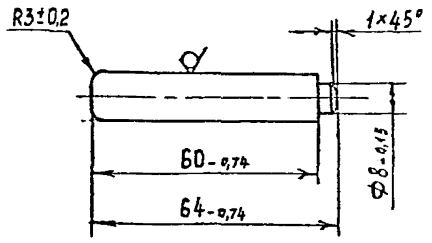

Изм.	Лист	№ докум.	Подп.	Дата	АЗЕ 107.048			
Разраб.		Белявская			Ручка	Лит.	Масса	Масштаб
Пров.		Крупник				И	0,05	1:1
Нач. гр.		Крупник				Лист	Листов 1	
Гл. спец.		Гранавский				САНТЕХНИИПРОЕКТ		
Н. контр.		Лейтес						
Утв.		Спивак						

Круг 12 ГОСТ 2590-88 / Ст.3 ГОСТ 535-88

А3Е 107.049

(√)

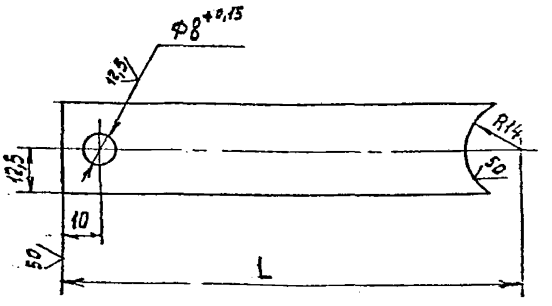

Обозначение	L, мм	Масса, кг
АЗЕ 107.049	120	0,09
-01	170	0,1

Неуказанные предельные отклонения размеров $\pm \frac{IT}{2}$.

Изм.	Лист	№ докум.	Подп.	Дата	АЗЕ 107.049			
Разраб.		Белявская			Рычаг	Лит.	Масса	Масштаб
Пров.		Крупник				И	См. табл.	—
Нач. гр.		Крупник				Лист	Листов 1	
Гл. спец.		Гранавский				САНТЕХНИИПРОЕКТ		
Н. контр.		Лейтес						
Утв.		Спивак						

Полоса 4×25 ГОСТ 103-76 / Ст.3 ГОСТ 535-88

Серия 5.904-71.93 Выпуск 1

Инв. № подл. | Подп. и дата | Взам. инв. № | Инв. № дубл. | Подп. и дата

Формат	Зона	Поз.	Обозначение	Наименование	Кол.	Примечание
				Документация		
А3			АЗЕ 107.080 СБ	Сборочный чертеж		
				Детали		
А4		1	АЗЕ 107.052	Планка	1	
А4		2	АЗЕ 107.053	Ось	1	
А4		3	АЗЕ 107.054	Втулка	1	
			Переменные данные	для исполнений		
				АЗЕ 107.080		
				Детали		
А4		4	АЗЕ 107.055	Крышка	1	
				АЗЕ 107.080-01		
				Детали		
А4		4	АЗЕ 107.055-01	Крышка	1	

Изм.	Лист	№ докум.	Подп.	Дата	АЗЕ 107.080			
Разраб.		Серябская			Крышка	Лит.	Лист	Листов
Пров.		Крупник				И		1
Нач.гр.		Крупник				САНТЕХНИИПРОЕКТ		
Н.контр.		Лейтес						
Утв.		Спивак						

Копировал Формат А4

Инв.№ подл. | Подп. и дата | Взам.инв.№ | Инв.№ дубл. | Подп. и дата

АЗЕ 107.052

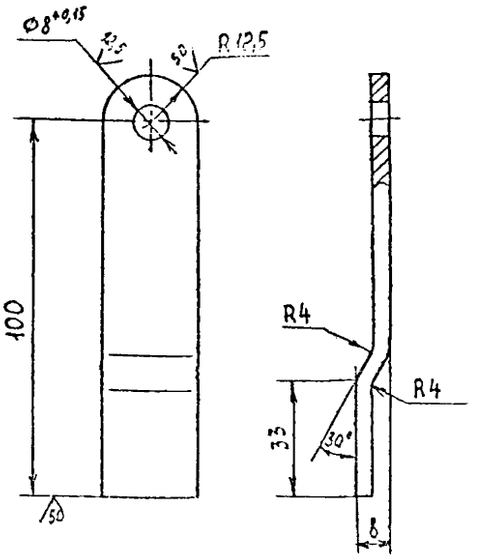

Неуказанные предельные отклонения размеров $\pm \frac{t_2}{2}$.

Изм.	Лист	№ докум.	Подп.	Дата	АЗЕ 107.052			
Разраб.		Серябская			Планка	Лит.	Масса	Масштаб
Пров.		Крупник				И	0,09	1:1
Нач.гр.		Крупник				Лист	Листов 1	
Гл.спец.		Грановский			Полоса 4×25 ГОСТ 103-76 / Ст.3 ГОСТ 535-88	САНТЕХНИИПРОЕКТ		
Н.контр.		Лейтес						
Утв.		Спивак						

Копировал Формат А4

Инв.№ подл. | Подп. и дата | Взам.инв.№ | Инв.№ дубл. | Подп. и дата

АЗЕ 107.080 СБ

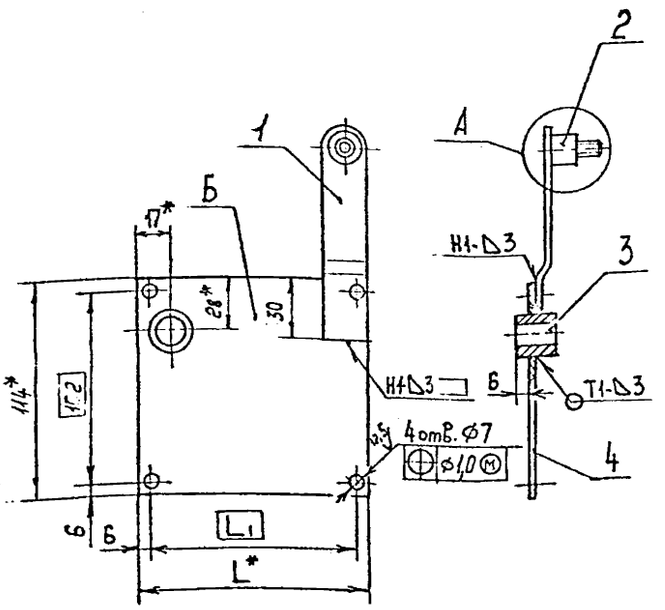

А (1:1)

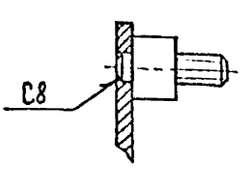

Обозначение	Размеры, мм		Масса, кг
	L*	L1	
АЗЕ 107.080	108	96	0,43
-01	120	108	0,46

1. *Размеры для справок.
2. H14; $\pm \frac{t_2}{2}$.
3. Сварные швы по ГОСТ 5264-80.
4. Покрытие поверхности Б (поз.4), кроме отверстий, огнезащитное вспучивающееся ВПМ-... ГОСТ 25131-82. Толщина покрытия 4 мм.

Изм.	Лист	№ докум.	Подп.	Дата	АЗЕ.107.080 СБ			
Разраб.		Серябская			Крышка	Лит.	Масса	Масштаб
Пров.		Крупник				И	См. табл.	-
Нач.гр.		Крупник				Лист	Листов 1	
Гл.спец.		Грановский				САНТЕХНИИПРОЕКТ		
Н.контр.		Лейтес						
Утв.		Спивак						

Инв.№ подл. | Подп. и дата | Взам.инв.№ | Инв.№ дубл. | Подп. и дата

Серия 5.904-11.93 Выпуск 1

Формат А4

АЗЕ 107.053

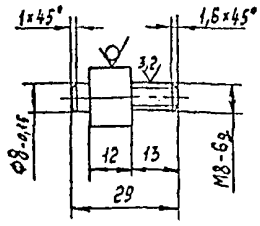

Неуказанные предельные отклонения размеров h14; $\pm\frac{t_2}{2}$.

АЗЕ 107.053

Изм.	Лист	№ докум.	Подп.	Дата
Разраб.		Белявская		
Пров.		Крупник		
Нач. гр.		Крупник		
Гл. спец.		Грановский		
Н. контр.		Лейтес		
Утв.		Спивак		

Ось

Лит.	Масса	Масштаб
И	0,027	1:1
Лист	Листов 1	

Круг 16 ГОСТ 2590-88 / Ст.3 ГОСТ 535-88

САНТЕХНИИПРОЕКТ

Копировал Формат А4

АЗЕ 107.054

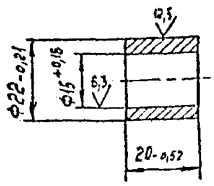

АЗЕ 107.054

Изм.	Лист	№ докум.	Подп.	Дата
Разраб.		Белявская		
Пров.		Крупник		
Нач. гр.		Крупник		
Гл. спец.		Грановский		
Н. контр.		Лейтес		
Утв.		Спивак		

Втулка

Лит.	Масса	Масштаб
И	0,03	1:1
Лист	Листов 1	

Круг 25 ГОСТ 2590-88 / Ст.3 ГОСТ 535-88

САНТЕХНИИПРОЕКТ

Копировал Формат А4

Серия 5.904-11.93 Выпуск 1

АЗЕ 107.055

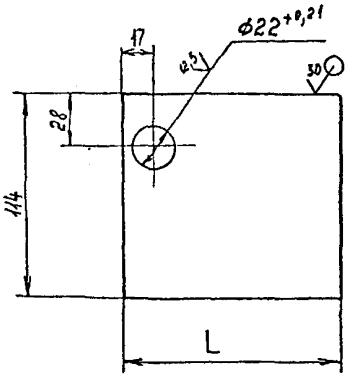

Обозначение	L, мм	Масса, кг
АЗЕ 107.055	108	0,28
-01	120	0,31

Неуказанные предельные отклонения размеров h14; $\pm\frac{t_2}{2}$.

АЗЕ 107.055

Изм.	Лист	№ докум.	Подп.	Дата
Разраб.		Белявская		
Пров.		Крупник		
Нач. гр		Крупник		
Гл. спец		Грановский		
Н. контр		Лейтес		
Утв.		Спивак		

Крышка

Лит.	Масса	Масштаб
И	См. табл.	—
Лист	Листов 1	

Лист 3 ГОСТ 19903-74 / ОК3608 ГОСТ 16523-89

САНТЕХНИИПРОЕКТ

Формат	Зона	Поз.	Обозначение	Наименование	Кол.	Примечание
				Документация		
А3			АЗЕ 107.090 СБ	Сборочный чертеж		
				Детали		
Б4		1	АЗЕ 107.057	Пластина		
				Лист 3 ГОСТ 19903-74 / ОК3608 ГОСТ 16523-89		
				25-0,52 × 30-0,52	1	0,018 кг
				Переменные данные для исполнений		
				АЗЕ 107.090		
				Детали		
Б4		2	АЗЕ 107.058	Крышка		
				Лист 2 ГОСТ 19903-74 / ОК3608 ГОСТ 16523-89		
				224-1,15 × 266-1,3	1	0,9 кг
Б4		3	АЗЕ 107.059	Планка		
				Уголок 25×25×2 ГОСТ 19771-74 / Ст.3 ГОСТ 11474-76		
				L=40-0,62	1	0,03 кг
				АЗЕ 107.090-01		
				Детали		
Б4		2	АЗЕ 107.061	Крышка		
				Лист 2 ГОСТ 19903-74 / ОК3608 ГОСТ 16523-89		
				224-1,15 × 323-1,4	1	1,1 кг

АЗЕ 107.090

Изм.	Лист	№ докум.	Подп.	Дата
Разраб.		Першакова		
Пров.		Крупник		
Нач. гр		Крупник		
Н. контр		Лейтес		
Утв.		Спивак		

Крышка

Лит.	Лист	Листов
И	1	3

САНТЕХНИИПРОЕКТ

Формат	Зона	Поз.	Обозначение	Наименование	Кол.	Примечание
64		3	АЗЕ 107.059	Планка		
				Уголок 25×25×2 ГОСТ 19771-74 / Ст.3 ГОСТ 11474-76		
				L=40-0,62	1	0,03 кг
				АЗЕ 107.090-02		
				Детали		
64		2	АЗЕ 107.062	Крышка		
				Лист 2 ГОСТ 19903-74 / ОК360В ГОСТ 16523-89		
				374-1,4 × 439-1,55	1	2,6 кг
64		3	АЗЕ 107.063	Планка		
				Уголок 25×25×2 ГОСТ 19771-74 / Ст.3 ГОСТ 11474-76		
				L=60-0,74	1	0,04 кг
				АЗЕ 107.090-03		
				Детали		
64		2	АЗЕ 107.064	Крышка		
				Лист 2 ГОСТ 19903-74 / ОК360В ГОСТ 16523-89		
				474-1,55 × 554-1,75	1	4,1 кг
64		3	АЗЕ 107.063	Планка		
				Уголок 25×25×2 ГОСТ 19771-74 / Ст.3 ГОСТ 11474-76		
				L=60-0,74	1	0,04 кг

Изм. | Лист | № докум. | Подп. | Дата — АЗЕ 107.090 — Лист 2

Копировал — Формат А4

Формат	Зона	Поз.	Обозначение	Наименование	Кол.	Примечание
				АЗЕ 107.090-04		
				Детали		
64		2	АЗЕ 107.065	Крышка		
				Лист 2 ГОСТ 19903-74 / ОК360В ГОСТ 16523-89		
				574-1,75 × 670-2,3	1	6,0 кг
64		3	АЗЕ 107.063	Планка		
				Уголок 25×25×2 ГОСТ 19771-74 / Ст.3 ГОСТ 11474-76		
				L=60-0,74	1	0,04 кг
				АЗЕ 107.090-05		
				Детали		
64		2	АЗЕ 107.066	Крышка		
				Лист 2 ГОСТ 19903-74 / ОК360В ГОСТ 16523-89		
				774-2,0 × 900-2,3	1	10,9 кг
64		3	АЗЕ 107.063	Планка		
				Уголок 25×25×2 ГОСТ 19771-74 / Ст.3 ГОСТ 11474-76		
				L=60-0,74	1	0,04 кг
				АЗЕ 107.090-06		
				Детали		
64		2	АЗЕ 107.067	Крышка		
				Лист 2 ГОСТ 19903-74 / ОК360В ГОСТ 16523-89		
				974-2,3 × 1132-2,6	1	17,2 кг
64		3	АЗЕ 107.063	Планка; L=60-0,74		
				Уголок 25×25×2 ГОСТ 19771-74 / Ст.3 ГОСТ 11474-76	1	0,04 кг

Изм. | Лист | № докум. | Подп. | Дата — АЗЕ 107.090 — Лист 3

Копировал — Формат А4

Инв. № подл. | Подп. и дата | Взам. инв. № | Инв. № дубл. | Подп. и дата

АЗЕ 107.090 СБ

Рис. 1

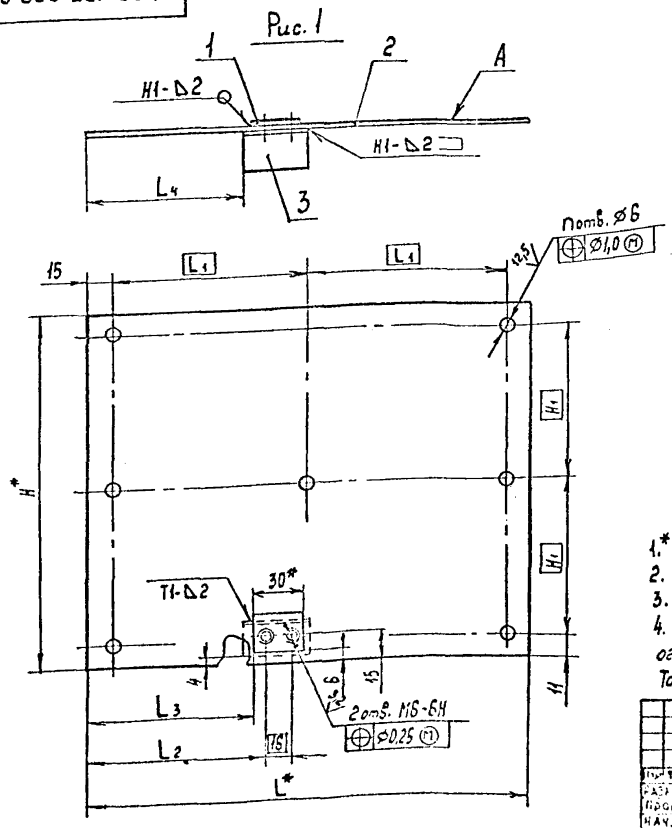

Рис. 2

Остальное – см. рис. 1

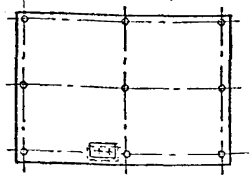

Обозначение	Рис.	Размеры, мм							n, шт.	Масса, кг
		H*	H1	L*	L1	L2	L3	L4		
АЗЕ 107.090	1	224	101	266	118	110	103	97	7	0,9
-01				323	146,5	123	116	110		1,1
-02	2	374	176	439	204,5	124	117	102	9	2,7
-03		474	226	554	262					4,2
-04		574	276	670	320	132	125	110		6,1
-05		774	376	900	435					11,0
-06		974	476	1132	551	133	126	111		17,3

1.* Размеры для справок.
2. H14; $\pm\frac{t_2}{2}$.
3. Сварные швы по ГОСТ 5264-80.
4. Покрытие поверхности А (поз.2), кроме отверстий, огнезащитное, вспучивающееся ВПМ-2 ГОСТ 25131-82. Толщина покрытия 4мм.

Изм.	Лист	№ докум.	Подп.	Дата	АЗЕ 107.090 СБ	Лит.	Масса	Масштаб
Разраб.		Сергеевский			Крышка	И	См. табл.	–
Пров.		Крупник				Лист	Листов 1	
Нач. гр.		Крупник						
Гл. спец.		Гранитов				САНТЕХНИКПРОЕКТ		
Н. контр.		Лейтес						
Утв.		Спирак						

Копировал — Формат А4

Серия 5.904-71.93- Выпуск 1

Инв. № подл. | Подп. и дата | Взам. инв. № | Инв. № дубл. | Подп. и дата

Формат	Зона	Поз.	Обозначение	Наименование	Кол.	Примечание
				Документация		
12			АЗЕ 107.100 СБ	Сборочный чертеж		
				Детали		
55		1	АЗЕ 107.069	Пластина		
				Лист 3 ГОСТ 19903-74		
				Ст3сп ГОСТ 14637-89		
				32-0,62 × 80-0,74	2	0,06 кг
54		2	АЗЕ 107.071	Пластина		
				Лист 5 ГОСТ 19903-74		
				Ст3сп ГОСТ 14637-89		
				25-0,52 × 60-0,74	2	0,05 кг
А4		3	АЗЕ 107.072	Планка	6	
			Переменные данные	для исполнений		
				АЗЕ 107.100		
				Детали		
А4		4	АЗЕ 107.073	Перегородка	1	
А4		5	АЗЕ 107.074	Планка	1	
А4		6	АЗЕ 107.075	Стенка	2	
А4		7	АЗЕ 107.076	Короб	1	
				АЗЕ 107.100-01		
				Детали		
А4		4	АЗЕ 107.073-01	Перегородка	1	

Инв.№ подл. | Подп. и дата | Взам. инв.№ | Инв.№ дубл. | Подп. и дата

Изм.	Лист	№ докум.	Подп.	Дата
Разраб.		Беляевская		
Пров.		Крупник		
Нач. гр.		Крупник		
Н. контр.		Лейтес		
Утв.		Спивак		

АЗЕ 107.100

Полотно

Лит.	Лист	Листов
И	1	3

САНТЕХНИИПРОЕКТ

Копировал Формат А4

Формат	Зона	Поз.	Обозначение	Наименование	Кол.	Примечание
А4		1	АЗЕ 107.074	Планка	1	
А4		2	АЗЕ 107.075	Стенка	2	
А4		1	АЗЕ 107.076-01	Короб	1	
				АЗЕ 107.100-02		
				Детали		
А4		4	АЗЕ 107.073-02	Перегородка	1	
А4		5	АЗЕ 107.074	Планка	3	
А4		6	АЗЕ 107.075-01	Стенка	2	
А4		7	АЗЕ 107.076-02	Короб	1	
				АЗЕ 107.100-03		
				Детали		
А4		4	АЗЕ 107.073-03	Перегородка	1	
А4		5	АЗЕ 107.074	Планка	3	
А4		6	АЗЕ 107.075-02	Стенка	2	
А4		7	АЗЕ 107.076-03	Короб	1	
				АЗЕ 107.100-04		
				Детали		
А4		4	АЗЕ 107.073-04	Перегородка	1	
А4		5	АЗЕ 107.074	Планка	3	
А4		6	АЗЕ 107.075-03	Стенка	2	
А4		7	АЗЕ 107.076-04	Короб	1	
				АЗЕ 107.100-05		
				Детали		
А4		4	АЗЕ 107.073-05	Перегородка	1	

Инв.№ подл. | Подп. и дата

Изм.	Лист	№ докум.	Подп.	Дата

АЗЕ 107.100

Лист 2

Копировал Формат А4

Формат	Зона	Поз.	Обозначение	Наименование	Кол.	Примечание
А4		5	АЗЕ 107.074	Планка	3	
А4		6	АЗЕ 107.075-04	Стенка	2	
А4		7	АЗЕ 107.076-05	Короб	1	
				АЗЕ 107.100-06		
				Детали		
А4		4	АЗЕ 107.073-06	Перегородка	1	
А4		5	АЗЕ 107.074	Планка	3	
А4		6	АЗЕ 107.075-05	Стенка	2	
А4		7	АЗЕ 107.076-06	Короб	1	

Выпуск 1

Серия

Инв.№ подл. | Подп. и дата | Взам. инв.№ | Инв.№ дубл. | Подп. и дата

Изм.	Лист	№ докум.	Подп.	Дата

АЗЕ 107.100

Лист 3

Копировал Формат А4

АЗЕ 107.074

50 (√)

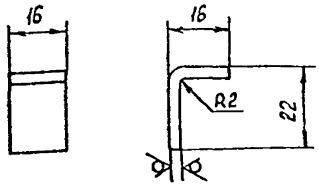

Предельные отклонения размеров h14; $\pm \frac{t_2}{2}$.

Инв.№ подл. | Подп. и дата | Взам. инв.№ | Инв.№ дубл. | Подп. и дата

Изм.	Лист	№ докум.	Подп.	Дата
Разраб.		Беляевская		
Пров.		Крупник		
Нач. гр.		Крупник		
Гл. спец.		Ганскевич		
Н. контр.		Лейтес		
Утв.		Спивак		

АЗЕ 107.074

Планка

Лит.	Масса	Масштаб
И	0,013	1:1

Листов	Лист
1	1

Лист 3 ГОСТ 19903-74
Ст3сп ГОСТ 14637-89

САНТЕХНИИПРОЕКТ

Копировал

Рис. 1

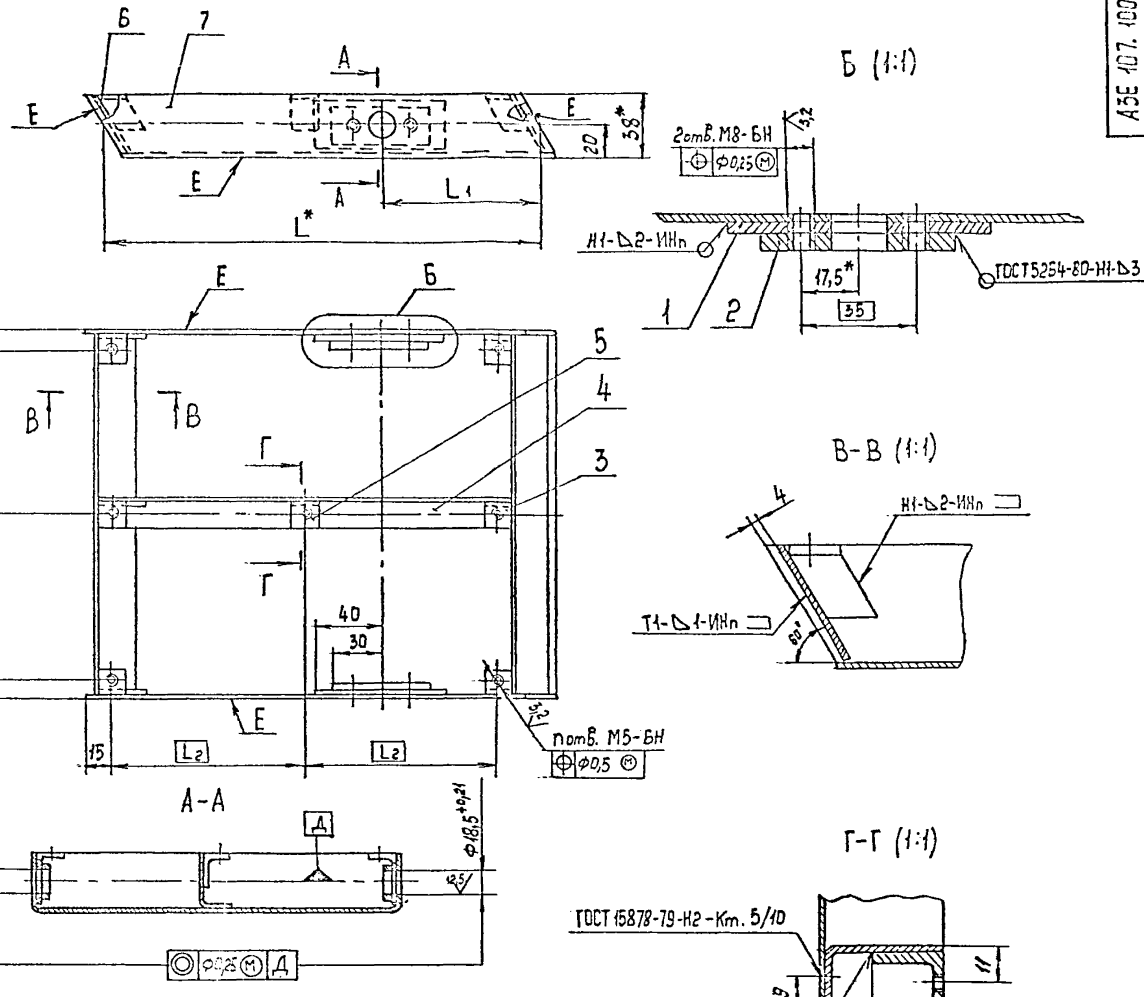

Рис. 2

Остальное – см. рис. 1

1. *Размеры для справок.
2. $\pm \frac{t_2}{2}$.
3. Сварные швы по ГОСТ 14771-76, кроме швов, указанных на чертеже.
4. Покрытие поверхностей Е – покрытие по стали вспучивающееся, огнезащитное ВПМ-2 ГОСТ 25131-82. Толщина покрытия 4мм.

Обозначение	Рис	Размеры, мм					n, шт.	Масса, кг
		H*	H1	L*	L1	L2		
АЗЕ 107.100	1	224	101	266	98	118	7	1,7
-01				323	126	146,5		2,0
-02	2	374	176	439	176	204,5	9	3,7
-03		474	226	554	222	262		5,1
-04		574	276	670	268	320		6,8
-05		774	376	900	360	435		11,0
-06		974	476	1132	453	551		15,4

АЗЕ 107.100 СБ					
Полотно	Лит. И	Масса См. табл.	Масштаб –		
	Лист	Листов 1			
	САНТЕХНИИПРОЕКТ				

Серия 5.904-71.93 Выпуск 1

А3Е 107.073

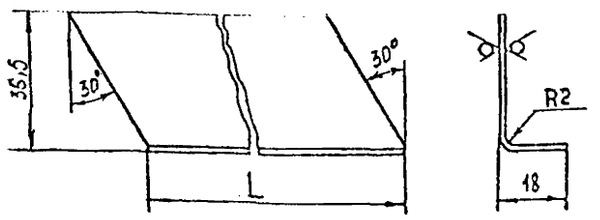

Обозначение	L, мм	Масса, кг
А3Е 107.073	253	0,16
-01	310	0,20
-02	426	0,27
-03	541	0,35
-04	657	0,42
-05	887	0,57
-06	1119	0,71

Предельные отклонения размеров $h14; \pm\frac{t_2}{2}$.

Изм.	Лист	№ докум.	Подп.	Дата	А3Е 107.073
Разраб.		Белявская			Перегородка
Пров.		Крупник			
Нач. гр.		Крупник			
Гл. спец.		Грановский			
Н. контр.		Лейтес			
Утв.		Опивак			

Лит. И | Масса См. табл. | Масштаб —
Лист | Листов 1
Лист 1,5 ГОСТ 19903-74 ОК360В ГОСТ 16523-89
САНТЕХНИИПРОЕКТ
Копировал | Формат А4

А3Е 107.072

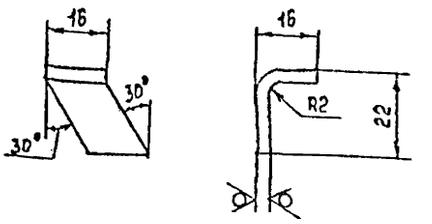

Предельные отклонения размеров $h14; \pm\frac{t_2}{2}$

Изм.	Лист	№ докум.	Подп.	Дата	А3Е 107.072
Разраб.		Белявская			Планка
Пров.		Крупник			
Нач. гр.		Крупник			
Гл. спец.		Грановский			
Н. контр.		Лейтес			
Утв.		Опивак			

Лит. И | Масса 0,013 | Масштаб 1:1
Лист | Листов 1
Лист 3 ГОСТ 19903-74 ОК360В ГОСТ 16523-89
САНТЕХНИИПРОЕКТ
Копировал | Формат А4

А3Е 107.075

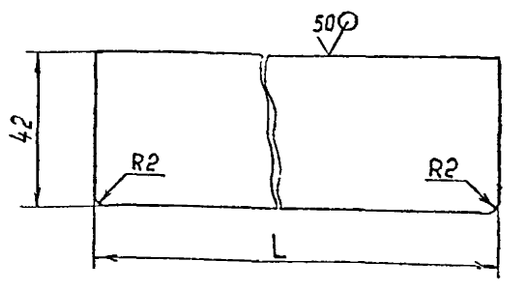

Обозначение	L, мм	Масса, кг
А3Е 107.075	221	0,1
-01	371	0,2
-02	471	0,23
-03	571	0,3
-04	771	0,4
-05	971	0,5

Предельные отклонения размеров $h14; \pm\frac{t_2}{2}$.

Изм.	Лист	№ докум.	Подп.	Дата	А3Е 107.075
Разраб.		Белявская			Стенка
Пров.		Крупник			
Нач. гр.		Крупник			
Гл. спец.		Грановский			
Н. контр.		Лейтес			
Утв.		Опивак			

Лит. И | Масса См. табл. | Масштаб —
Лист | Листов 1
Лист 1,5 ГОСТ 19903-74 ОК360В ГОСТ 16523-89
САНТЕХНИИПРОЕКТ

А3Е 107.076

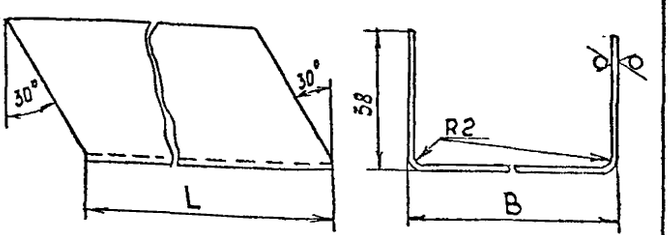

Обозначение	Размеры, мм		Масса, кг
	B	L	
А3Е 107.076	224	266	0,9
-01		323	1,1
-02	374	439	2,3
-03	474	554	3,5
-04	574	670	5,1
-05	774	900	8,9
-06	974	1132	13,9

Предельные отклонения размеров $h14; \pm\frac{t_2}{2}$.

Изм.	Лист	№ докум.	Подп.	Дата	А3Е 107.076
Разраб.		Белявская			Короб
Пров.		Крупник			
Нач. гр.		Крупник			
Гл. спец.		Грановский			
Н. контр.		Лейтес			
Утв.		Опивак			

Лит. И | Масса См. табл. | Масштаб —
Лист | Листов 1
Лист 1,5 ГОСТ 19903-74 ОК360В ГОСТ 16523-89
САНТЕХНИИПРОЕКТ

Серия 5.904-71.93 Выпуск 1

Поз.	Обозначение	Наименование	Кол.	Примечание
		Документация		
	АЗЕ 107. 110 СБ	Сборочный чертеж		
		Детали		
1	АЗЕ 107. 078	Планка	1	
2	АЗЕ 107. 079	Планка	1	
		Стандартные изделия		
3		Заклепка 4×10.32 ГОСТ 10299-80	4	
	Переменные данные	для исполнений АЗЕ 107. 110		
		Сборочные единицы		
4	АЗЕ 107. 120	Замок	1	
		АЗЕ 107. 110-01		
		Сборочные единицы		
4	АЗЕ 107. 120-01	Замок	1	

Изм.	Лист	№ докум.	Подп.	Дата
Разраб.		Белявская		
Пров.		Крупник		
Нач. гр.		Крупник		
Н. контр.		Лейтес		
Утв.		Спивак		

АЗЕ 107. 110

Замок

Лит. И | Масса | Масштаб

Лист | Листов 1

САНТЕХНИИПРОЕКТ

Копировал

Формат А4

АЗЕ 107. 110 СБ

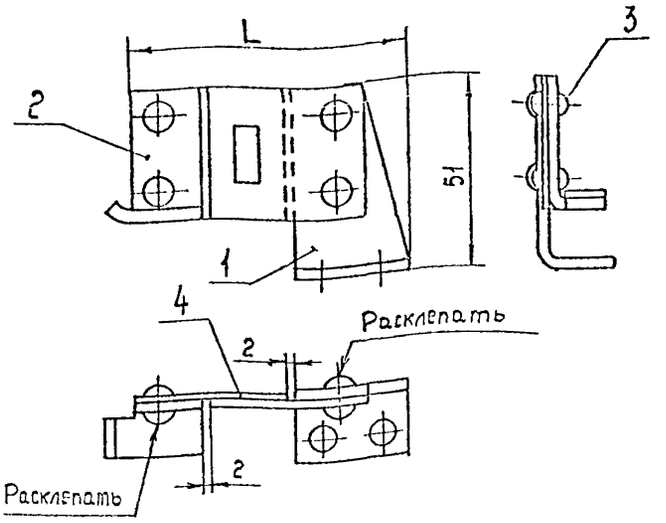

Обозначение	L, мм	Масса, кг
АЗЕ 107. 110	72	0,1
-01	78	0,11

Размеры для справок.

АЗЕ 107. 110 СБ

Замок

Лит. И | Масса | См. табл. | Масштаб —

Лист | Листов 1

САНТЕХНИИПРОЕКТ

Копировал

Формат А4

АЗЕ 107. 078

50 √(V)

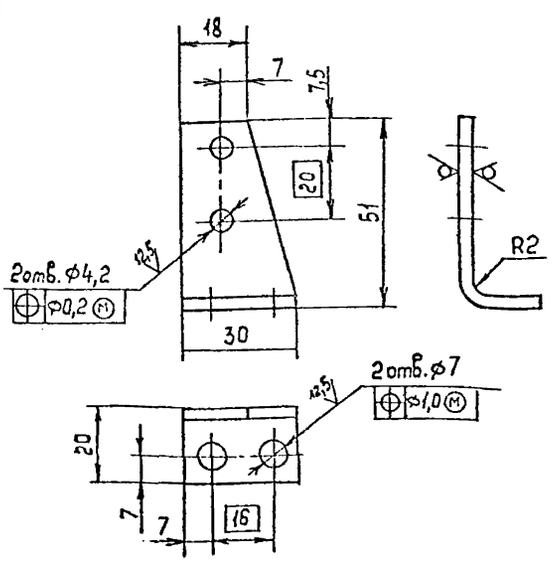

Предельные отклонения размеров H14; h14; $\pm\frac{t_2}{2}$.

АЗЕ 107. 078

Планка

Лит. И | Масса 0,04 | Масштаб 1:1

Лист | Листов 1

Лист АБЗ 3 ГОСТ 9331-78 / Лист АБЗ 3 ГОСТ 16523-89

САНТЕХНИИПРОЕКТ

Копировал

Формат А4

АЗЕ 107. 079

50 √(V)

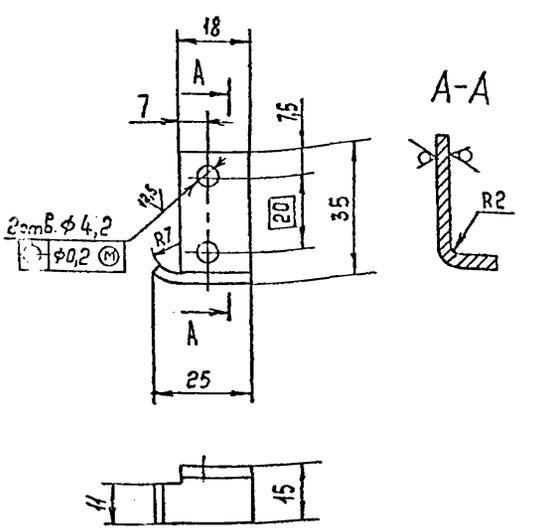

Предельные отклонения размеров H14; h14; $\pm\frac{t_2}{2}$.

АЗЕ 107. 079

Планка

Лит. И | Масса 0,02 | Масштаб 1:1

Лист | Листов 1

Лист АБЗ 3 ГОСТ 9331-78

САНТЕХНИИПРОЕКТ

Копировал

Формат А4

Серия 5.904-71.93 Выпуск 1

Инв. № подл. | Подп. и дата | Взам. инв. № | Инв. № дубл. | Подп. и дата

Поз.	Кол.	Обозначение	Наименование	Кол.	Примечание
			Документация		
А4		АЗЕ 107. 120СБ	Сборочный чертеж		
		Переменные данные для	**исполнений**		
			АЗЕ 107. 120		
			Детали		
А4	1	АЗЕ 107. 081	Планка	1	
А4	2	АЗЕ 107. 082	Планка	1	
			АЗЕ 107. 120-01		
			Детали		
А4	1	АЗЕ 107. 081-01	Планка	1	
А4	2	АЗЕ 107. 082-01	Планка	1	

Изм.	Лист	№ докум.	Подп.	Дата
Разраб.		Белявская		
Пров.		Крупник		
Нач. гр.		Крупник		
Н. контр.		Лейтес		
Утв.		Спивак		

АЗЕ 107. 120

Замок

Лит.	Лист	Листов
И		1

САНТЕХНИИПРОЕКТ

Копировал Формат А4

АЗЕ 107. 120СБ

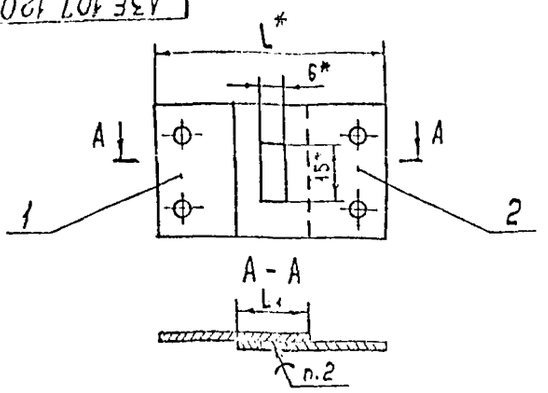

Обозначение	Размеры, мм		Масса, кг
	L*	L1	
АЗЕ 107. 120	60	20±0,5	0,035
-01	66	26±0,5	0,041

1. *Размеры для справок.
2. Паять легкоплавким сплавом ТУ6-09-4064-75. Заполнение припоем отверстия 6×15 допускается не более 1/2 толщины детали поз. 2.
3. Испытать замок на распайку в термостате при температуре 72^{0+5}°С. Начальная температура не более 20°С.

Изм.	Лист	№ докум.	Подп.	Дата
Разраб.		Белявская		
Пров.		Крупник		
Нач. гр.		Крупник		
Гл. спец.		Гранозский		
Н. контр.		Лейтес		
Утв.		Спивак		

АЗЕ 107. 120 СБ

Замок

Лит.	Масса	Масштаб
И	См. табл.	-
Лист	Листов 1	

САНТЕХНИИПРОЕКТ

Копировал Формат А4

Серия 5.904-11.93 Выпуск 1

АЗЕ 107. 081

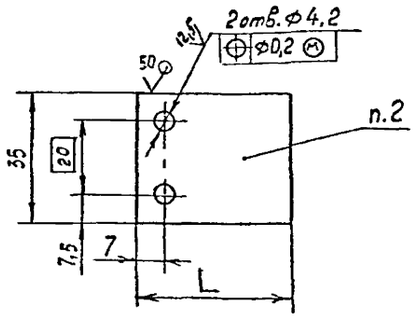

Обозначение	L, мм	Масса, кг
АЗЕ 107. 081	40	0,019
-01	46	0,021

1. H14; h14; $\pm \frac{t_2}{2}$.
2. Маркировать ударным способом „Температура плавления 72^{0+5}°С".
3. Лудить легкоплавким сплавом ТУ6-09-4064-75. Допускается лудить оловом 01.02 ГОСТ 860-75. Наплывы не допускаются.

Изм.	Лист	№ докум.	Подп.	Дата
Разраб.		Белявская		
Пров.		Крупник		
Нач. гр.		Крупник		
Н. контр.		Лейтес		
Утв.		Спивак		

АЗЕ 107. 081

Планка

Лит.	Масса	Масштаб
И	См. табл.	-
Лист	Листов 1	

1,5 ГОСТ 495-77
Лист М3 ГОСТ 495-73

САНТЕХНИИПРОЕКТ

Копировал Формат А4

АЗЕ 107. 082

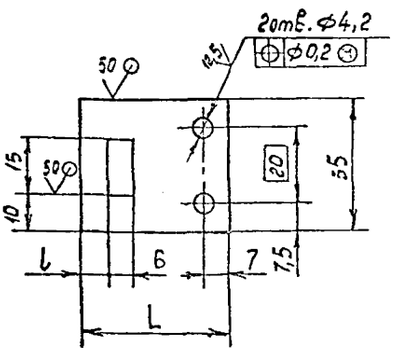

Обозначение	Размеры, мм		Масса, кг
	L	l	
АЗЕ 107. 082	40	7	0,017
-01	46	10	0,02

1. H14; h14; $\pm \frac{t_2}{2}$.
2. Лудить легкоплавким сплавом ТУ6-09-4064-75. Допускается лудить оловом 01.02 ГОСТ 860-75. Наплывы не допускаются.

Изм.	Лист	№ докум.	Подп.	Дата
Разраб.		Белявская		
Пров.		Крупник		
Нач. гр.		Крупник		
Н. контр.		Лейтес		
Утв.		Спивак		

АЗЕ 107. 082

Планка

Лит.	Масса	Масштаб
И	См. табл.	-
Лист	Листов 1	

1,5 ГОСТ 495-77
Лист М3 ГОСТ 495-73

САНТЕХНИИПРОЕКТ

Копировал Формат А4

gost.e-ecolog.ru