ТИПОВОЙ ПРОЕКТ

901-2-194.91

НАСОСНАЯ СТАНЦИЯ НА ВОДОЗАБОРНОЙ СКВАЖИНЕ С НАСОСАМИ ЭЦВ ПРОИЗВОДИТЕЛЬНОСТЬЮ ОТ 30 ДО 75 $м^3/ч$ И БАКТЕРИЦИДНЫМИ УСТАНОВКАМИ ОВ-50

АЛЬБОМ 2

ВАРИАНТ I	ОБОРУДОВАНИЕ СТАНЦИИ РАЗМЕЩЕНО В ПОДЗЕМНОЙ КАМЕРЕ И ЗДАНИИ	СТР
АС	АРХИТЕКТУРНО-СТРОИТЕЛЬНЫЕ РЕШЕНИЯ	СТР. 3-7, 9-15
АСИ	СТРОИТЕЛЬНЫЕ ИЗДЕЛИЯ	СТР. 8, 16-18
ВМ	ВЕДОМОСТИ ПОТРЕБНОСТИ В МАТЕРИАЛАХ	СТР. 19-20

1049-02

Уралгипроект, 620062, г.Екатеринбург, ул.Чебышева,4
Зак. 944 Инв. 1049-02 Тираж 1000
Сдано в печать 14.10. 1992г.

gost.e-ecolog.ru

ТИПОВОЙ ПРОЕКТ

901-2-194.91

НАСОСНАЯ СТАНЦИЯ НА ВОДОЗАБОРНОЙ СКВАЖИНЕ С НАСОСАМИ ЭЦВ ПРОИЗВОДИТЕЛЬНОСТЬЮ ОТ 30 ДО 75 $м^3/ч$ И БАКТЕРИЦИДНЫМИ УСТАНОВКАМИ ОВ-50

АЛЬБОМ 2

ПЕРЕЧЕНЬ АЛЬБОМОВ

Альбом 1	ПЗ	Пояснительная записка
	ТХ	Технологические решения
	ОВ	Отопление и вентиляция
	СО	Спецификация оборудования
	ВМ	Ведомости потребности в материалах
Альбом 2	Вариант I Оборудование станции размещено в подземной камере и здании	
	АС	Архитектурно-строительные решения
	АСИ	Строительные изделия
	ВМ	Ведомости потребности в материалах
Альбом 3	Вариант II Оборудование станции размещено в здании	
	АС	Архитектурно-строительные решения
	АСИ	Строительные изделия
	ВМ	Ведомости потребности в материалах
Альбом 4	ЭМ	Электрооборудование
	АТХ	Автоматизация технологического процесса.
	СО	Спецификация оборудования
	ВМ	Ведомости потребности в материалах
Альбом 5	Вариант I Оборудование станции размещено в подземной камере и здании	
	С	Сметы
Альбом 6	Вариант II Оборудование станции размещено в здании	
	С	Сметы

1049-02

Разработан по „Совинтервод"

Главный инженер объединения О.А. Леонтьев
Главный инженер проекта В.А. Косарев

Утвержден и введен в действие Госконцерном „Водстрой" протокол от 22.10.91 N 864

Альбом 2

Т.П. 901-2-194.91

Инв. № подл. | Подп. и дата | Взам. инв. №

Содержание

Марка, лист	Наименование	Стр.
АС1-1	Общие данные (начало)	3
АС1-2	Общие данные (окончание)	4
АС1-3	Разрез 1-1	5
АС1-4	Разрезы 2-2, 3-3, 4-4. Узлы I, II	6
АС1-5	Фундамент монолитный ФМ1. План. Разрез 1-1	7
АСИ00	Крышка деревянная КД1	8
АС2-1	Общие данные (начало)	9
АС2-2	Общие данные (окончание)	10
АС2-3	План. Фасады. Разрезы	11
АС2-4	Схемы раскладки стеновых и фундаментных блоков	12
АС2-5	План фундамента и схема расположения элементов	13
АС2-6	Схема расположения плит покрытия. План кровли	14
АС2-7	Узлы I, II, III, IV. План молниезащиты	15
АСИ00	Плита перекрытия П1	16
АСИ01	Деталь закладная ЗД-1. Щит металлический ЩМ-	17
АСИ02	Деталь закладная ЗД-1. Щит металлический ЩМ-1	17
АСИ03	Рама металлическая РМ-1	18
АС1ВМ	Ведомость потребности в материалах	19
АС2ВМ	Ведомость потребности в материалах	20

Альбом 2

Ведомость рабочих чертежей основного комплекта АС1

Лист	Наименование	Примечание
1	Общие данные (начало)	
2	Общие данные (окончание)	
3	Разрез 1-1	
4	Разрезы 2-2, 3-3, 4-4. Узлы I, II	
5	Фундамент монолитный ФМ1. План. Разрез 1-1	

Ведомость ссылочных и прилагаемых документов

Обозначение	Наименование	Примечание
	Ссылочные документы	
ГОСТ 3634-89	Люки чугунные для смотровых	
	колодцев. Технические условия	
3.900.1-14. Вып.1	Изделия железобетонные для круглых	
	колодцев водопровода и канализации	
	Прилагаемые документы	
АСИ 00	Крышка деревянная КД1	
АС1 ВМ	Ведомость потребности в	
	материалах	

Проект разработан в соответствии с действующими нормами и правилами и предусматривает мероприятия, обеспечивающие взрывную, взрывопожарную и пожарную безопасность при эксплуатации сооружений.

Главный инженер проекта Косарев В. А.

Согласовано

Инв. № подл. | Подпись и дата | Взам. инв. №

Инв. №			Привязан	
			901-2-194.91	АС1
			Насосная станция на водозаборной скважине с насосами эц. производительностью от 30 до 75 м³/ч и [illegible]	
ГИП	Косарев	[illegible]		Стадия: РП; Лист: 1; Листов: 5
Нач. отд.	Дмитриев	[illegible]		
Зав. сект.	Пискарева	[illegible]		
Инж.	Трусова	[illegible]	Общие данные (начало)	ПО Совинтервод г. Москва
Н. контр.	Цветков	[illegible]		

Копировал: [illegible] Формат: А3

Альбом 2

Ведомость объемов сборных бетонных и железобетонных конструкций по рабочим чертежам основного комплекта АС1.

№ строки	Наименование группы элементов конструкции	Код	Кол. м³	Примечание
1	Кольца стеновые	585500	1.02	
2	Плита перекрытия камеры	585500	0.27	
3	Кольца опорные для люка	585500	0.04	
4				
5	Всего бетона и железобетона		1.33	
6				
7	Материалы на изготовление сборных			
8	железобетонных конструкций учтены			
9	в ведомости потребности материалов			
10	и отдельно не учитываются			

1. Проект разработан для строительства в следующих природных условиях:

расчетная температура наружного воздуха до -40°С;
вес снегового покрова для III района по СНиП 2.01.07-85;
сейсмичность района не выше 6 баллов;
грунтовые воды отсутствуют;
территория без подработки горными выработками;
рельеф территории спокойный.

2. Не предусмотрена применение проекта в районах вечной мерзлоты.

3. Основанием под фундамент приняты непучинистые непросадочные грунты со следующими нормативными характеристиками:

угол внутреннего трения $\varphi^н = 28°$;
удельное сцепление $C^н = 0.02$ кг/см²;
модуль деформации $E^н = 150$ кг/см²;
плотность грунта $\gamma = 1.8$ т/м³.

4. За условную отметку 0.000 принята отметка планировки земли.

5. В знаках [ ] при привязке проекта проставляются абсолютные отметки земли.

6. Сборные железобетонные элементы укладывать на цементном растворе марки 100.

7. После монтажа оборудования отверстия в стенах камеры заделать бетоном класса В15.

8. Перед засыпкой грунтом подземную камеру и горловину люка с наружной стороны обмазать горячим битумом за 2 раза.

9. Подземная камера обслуживается с помощью переносной лестницы.

Инв. № подл. | Подп. и дата | Взам. инв. №

Привязан

Инв. №

ГИП	Кардырев		11.91
Нач. отд.	Дмитриев		11.91
Зав. сект.	Пуркарева		11.91
ПНЖ.	Трисова		11.91
Н. контр.	Цветков		11.91

901-2-194.91 АС1

Насосная станция на водозаборной скважине с насосами ЭЦВ, производительностью от 20 до 75 м³/с и бактерицидными установками ОВ-50

Стадия	Лист	Листов
РП	2	

Общие данные (окончание)

по Совинтервод г. Москва

Копир. матарцева

Формат А3

Альбом 2

Разрез 1-1 лист 4

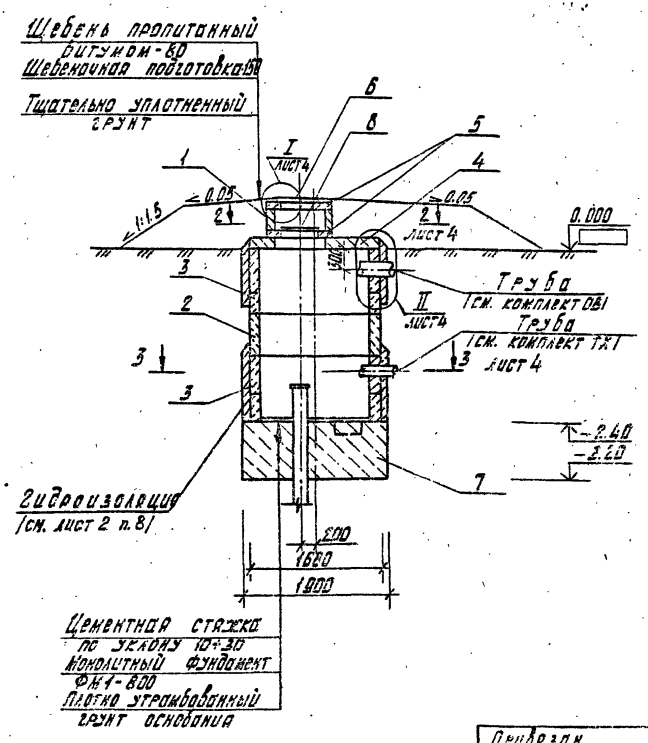

Спецификация элементов камеры

Маркс. поз.	Обозначение	Наименование	Кол.	Масса, ед., кг	Примечания
		Кольца стеновые			
1	3.900.1-14 вып. 1	КС 7.3	1	130	
2	3.900.1-14 вып. 1	КС 15.6	1	660	
3	3.900.1-14 вып. 1	КС 15.9а	2	880	
4	3.900.1-14 вып. 1	Плита перекрытия 2ПП15-1	1	680	
5	3.900.1-14 вып. 1	Кольцо опорное КО6	2	50	
6	ГОСТ 3634-89	Люк чугунный ЛВ	1	69	
7	АС1-5	Фундамент монолитный ФМ1			2.20 м³
8	АСИ 00	Крышка деревянная КД1	1	14.3	
		Материалы			
		Бетон В15	0.5		м³

Привязан.	ГИП	Косарев		11.91	901-2-194.91 АС1
	Нач. отд.	Дмитриев		11.91	Насосная станция на водозаборной скважине с насосами ЭЦВ производительностью от 30 до 75 м³/ч и доктерицидными установками СБ-50
	Зав. сект.	Пискарева		11.91	Стадия: РП; Лист: 3; Листов:
	Инж.	Трусова		07.91	Разрез 1-1
Инв. №:	Н. контр.	Цветков			ПО Сибинтервод г. Москва

Копировал: Формат: А3

Инв. № подл. | Подпись и дата | Взам. инв. №

Альбом 2

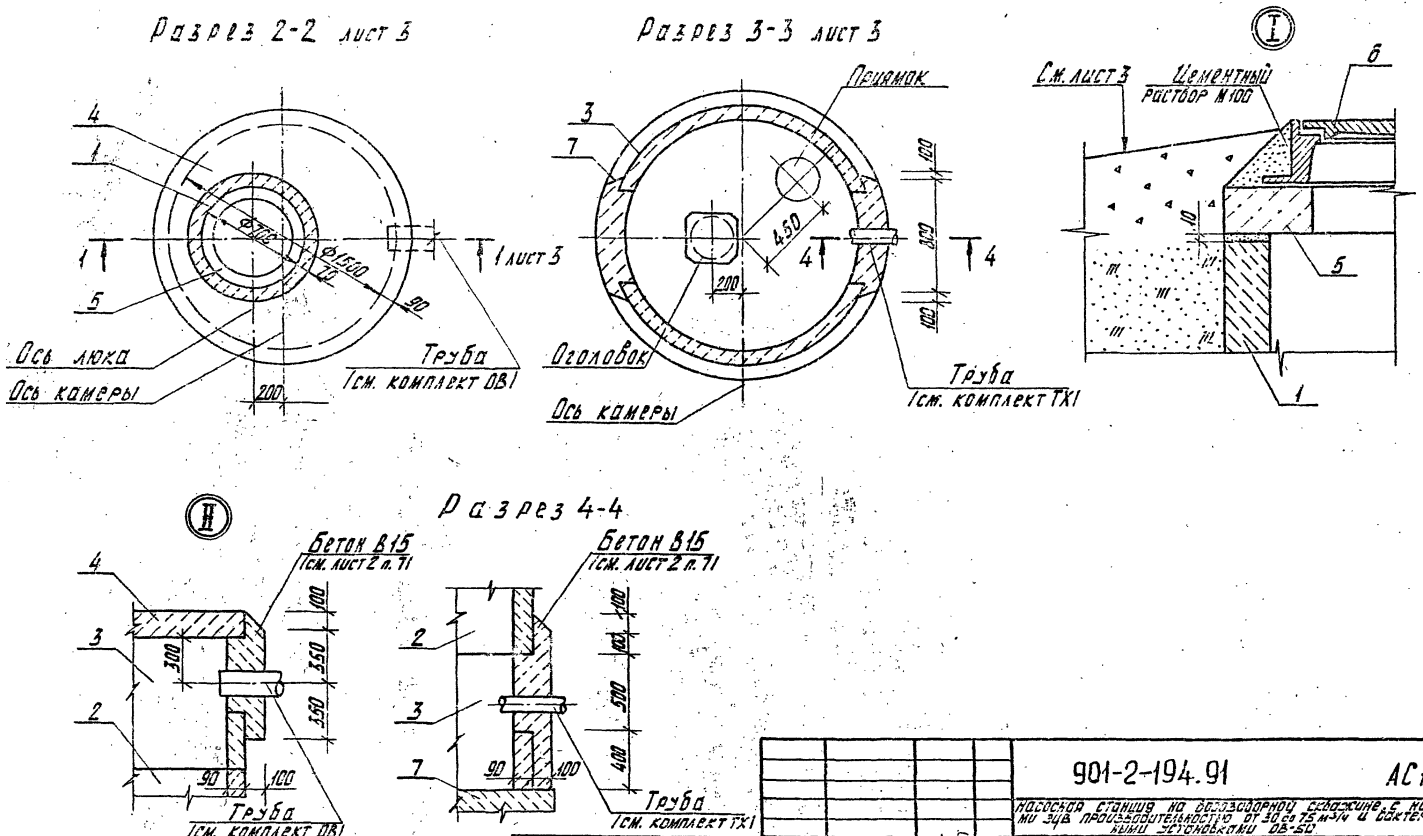

Привязан				901-2-194.91	АС1
				Насосная станция на водозаборной скважине с насосами зцв производительностью от 30 до 75 м³/ч и бактерицидными установками ОВ-50	
	ГИП	Косарев	11.91		Стадия: РП; Лист: 4; Листов: .
	Нач. отд.	Дмитриев	11.91		
	Зав. сект.	Пискарева	11.91		
	Инж.	Трусова		Разрезы 2-2, 3-3, 4-4 Узлы I, II	ПО Совинтервод г. Москва
Инв. №:	Н. контр.	Цветков			

Копировал: Асл. Формат: А3

Инв. № подл. | Подпись и дата | Взам. инв. №

Альбом 2

План

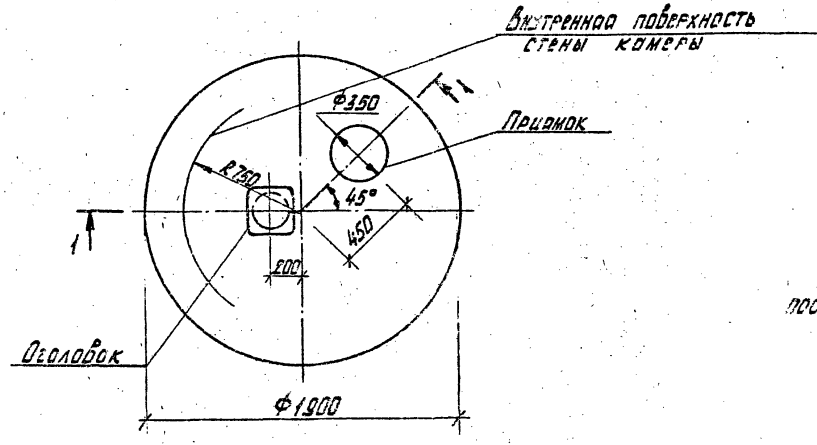

Разрез 1-1

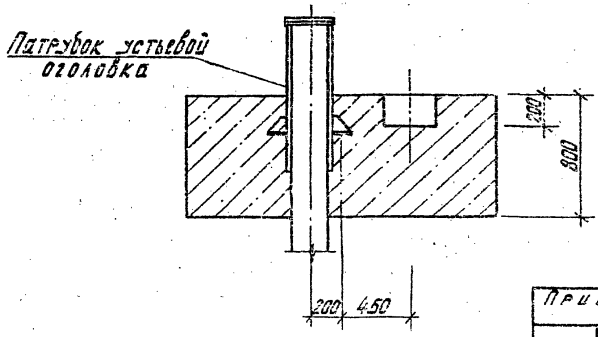

1. Расход бетона класса В12.5 на фундамент - 2.20 м³.
2. Укладку монолитного бетона фундамента вести после уплотнения грунта основания и установки оголовка.

Привязан		ГИП	Косарев		11.91	901-2-194.91	АС1
		Нач. отд.	Дмитриев			Насосная станция по водозаборной скважине с насосами ЭЦВ производительностью от 30 до 75 м³/ч и оактерицидными установками ОВ-50	
		Зав. сект.	Пискарева		11.91		
		Инж.	Трусова			Стадия	Лист	Листов
		Н. контр.	Цветков			РП	5	
Инв. №:						Фундамент монолитный ФМ1 План Разрез 1-1	ПО Совинтервод г. Москва

Копировал: Формат: А3

Инв. №: подл. | Подпись и дата | Взам. инв. №

Альбом 2

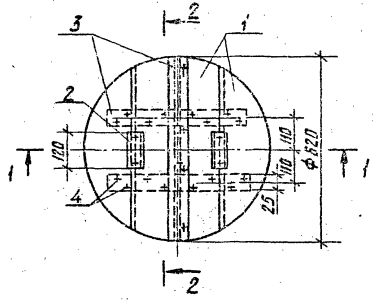

Разрез 1-1

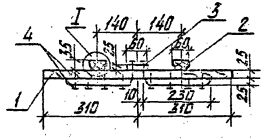

Разрез 2-2

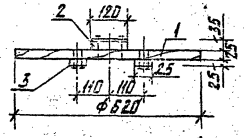

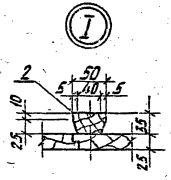

Формат	Зона	Поз.	Обозначение	Наименование	Кол.	Примечание
				Детали		
Б4		1		Щит		
				Доска 3 сорт 25×200×650		
				ГОСТ 8486-86	4	
Б4		2		Ребро		
				Доска 3 сорт 35×50×120		
				ГОСТ 8486-86	2	
Б4		3		Накладка		
				Доска 3 сорт 25×60×620		
				ГОСТ 8486-86	3	
				Стандартные изделия		
		4		Гвозди К 3.0×70		
				ГОСТ 4028-63		0.09кг

1. Расход пиломатериалов на крышку - 0.02 м³

Инв. № подл. | Подпись и дата | Взам. инв. №

Привязан

Инв. №:

ГИП	Косорев		11.91
Нач. отд.	Дмитриев		11.91
Зав. сект.	Пискарева		11.91
Инж.	Трусова		07.91
Н. контр.	Цветков		11.91

ТП 901-2-194.91 АСИ 00

Крышка деревянная К1

Стадия	Масса	Масштаб
РП	14.3	1:10
Лист	Листов 1	

по Совинтервод г. Москва

Копировал: [illegible]

Формат А3

Альбом 2

ТП

Ведомость рабочих чертежей основного комплекта АС2

Лист	Наименование	Примечание
1	Общие данные (начало)	
2	Общие данные (окончание)	
3	План. Фасады. Разрезы.	
4	Схемы раскладки стеновых и фундаментных блоков	
5	План фундамента и схема расположения элементов	
6	Схема расположения плит покрытия. План кровли	
7	Узлы I, II, III, IV. План молниезащиты	

Ведомость ссылочных и прилагаемых документов

Обозначение	Наименование	Примечание
	Ссылочные документы	
1.141-1 вып.60	Панели перекрытий железобетонные многопустотные	
1.038.1-1. вып. 1.6	Перемычки железобетонные для зданий с кирпичными стенами	
ГОСТ 13579-78	Блоки бетонные для стен подвалов.	
ГОСТ 14624-84	Двери деревянные для производственных зданий	

Продолжение

Обозначение	Наименование	Примечание
ГОСТ 3262-75*	Трубы стальные водогазопроводные	
	Прилагаемые документы	
АСН 00	Плита перекрытия П1	
АСН 01	Деталь закладная ЗД-1	
АСН 02	Щит металлический ЩМ-1	
АСН 03	Рама металлическая РМ-1	
АС2 ВМ	Ведомость потребности в материалах	

Ведомость спецификаций

Лист	Наименование	Примечание
3	Спецификация элементов заполнения проемов	
4	Спецификация к схемам раскладки блоков	
5	Спецификация к схеме расположения элементов	
6	Спецификация к схеме расположения плит покрытия	
7	Спецификация перемычек	

Проект разработан в соответствии с действующими нормами и правилами и предусматривает мероприятия, обеспечивающие взрывную, взрывопожарную и пожарную безопасность при эксплуатации здания.

Главный инженер проекта [подпись] /Касарев/

Инв. № подл. | Подпись и дата | Взам. инв. №

Инв. №			
ГИП	Касарев	[подпись]	11.91
Нач.отд.	Дмитриев	[подпись]	11.91
Зав.сект.	Пискарева	[подпись]	11.91
Инж.	Трусова	[подпись]	07.91
Н.контр.	Цветков		

Привязан

901-2-194.91 АС2

Насосная станция на водозаборной скважине с насосами ЗЦВ производительностью от 30 до 75 м³/ч и бактерицидными установками 05-50

Стадия	Лист	Листов
РП	1	7

Общие данные (начало)

По Совинтервод г. Москва

Копировал: Мерулина Формат А3

Альбом 2

Ведомость объемов сборных бетонных и железобетонных конструкций по рабочим чертежам комплекта АС2

Номер строки	Наименование группы элементов конструкций	Код	Кол., м³	Примечание
1	Блоки стеновые	583500	15,82	
2	Блоки фундаментные	583500	6,65	
3	Плиты покрытия	5842000	1,95	
4				
5				
6	Материалы на изготовление сборных бетонных			
7	и железобетонных конструкций учтены в ведо-			
8	мости материалов и отдельно не учитываются			

Ведомость отделки помещений

Площадь в м²

Наименование или номер помещения	Потолок: Площадь	Потолок: Вид отделки	Стены или перегородки: Площадь	Стены или перегородки: Вид отделки	Низ стен или перегородок (панель): Площадь	Низ стен или перегородок (панель): Вид отделки	Низ стен или перегородок (панель): Высота, мм	Примечание
Здание насосной станции	11,6	Затирка швов, клеевая побелка	39,8	Штукатурка, клеевая побелка	23,0	Отделка глазурованными плитками	1560	

1. За условную отм. 0,000 принята отметка чистого пола здания насосной станции.
2. Категория сооружения по взрывной, взрывопожарной и пожарной опасности - Д.
3. Стены здания насосной станции из сборных керамзитобетонных блоков. Горизонтальная гидроизоляция стен на отм. - 0,020 выполняется из цементного раствора состава 1:2 толщиной 20мм.
4. Кровля плоская рулонная из 4-х слоев рубероида марки РМ-350 ГОСТ 10923-82 на горячей битумной мастике.
5. Столярные изделия окрасить масляной краской.

Инв. № подл. | Подпись и дата | Взам. инв. №

Привязан

Инв. №

ГИП	Насалев		11.91
Нач. отд.	Дмитриев		11.91
Зав. сект.	Пискарева		11.91
Инж.	Трусова		11.91
Н. контр.	Цветкова		11.91

901-2-194.91 АС2

Насосная станция на водозаборной скважине с насосами ЭЦВ производительностью от 30 до 63 м³/ч и бактерицидными установками ОД-30

Стадия: РП | Лист: 2 | Листов:

Общие данные (окончание)

П.О. "Совинтервод" г. Москва

Копир. | Формат А3

Альбом 2

Фасад по оси „А"

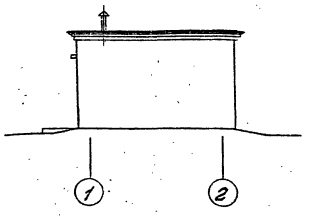

Фасад по оси „1"

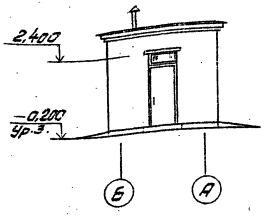

Разрез 1-1

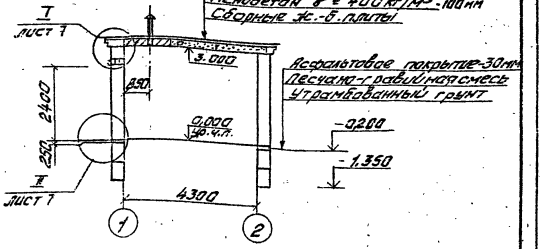

План на отм. 0,000

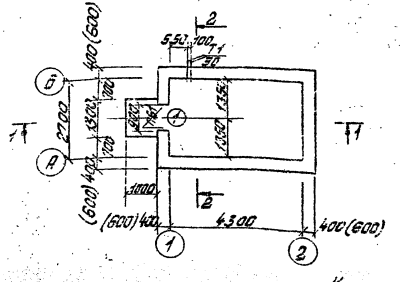

Разрез 2-2

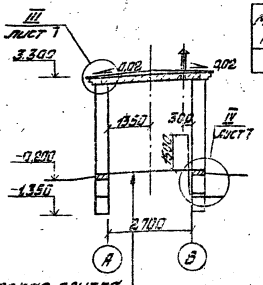

Спецификация элементов заполнения проемов

Марка, поз.	Обозначение	Наименование	Кол.	Масса ед. кг	Приме-чание
1	ГОСТ 14624-84	Дверной блок ДН 21-9п	1		Утеплен-ная

Размеры в скобках указаны для температуры наружного воздуха -40°С.

Ведомость проемов дверей

Марка, поз.	Размер проема, мм
1	930 х 2400

Керамическая плитка
ГОСТ 6787-88 - 13 мм
Цементно-песчаный раствор М150 - 12 мм
Бетон В 7,5 - 100 мм
Уплотненный грунт

					901-2-194.91	АС2
					Насосная станция на бессальниковой скважине с дизелем ЗИЛ производительностью 20 л/с, 30 м и резервуаром стальным вертикальным РВС-50	
Привязан		ГИП	Насадов	11.91		Стадия / Лист / Листов
		Нач. отд.	Дмитриев	11.91		РП / 3 /
		Зав. сект.	Листова	11.91		
		Инж.	Трусова	11.91	План, фасады, разрезы.	ГПИ „Сантехпроект" г. Москва
		Н. контр.	Цветков	11.91		
Инв. №						

Копир. Эдинц

Формат А3

Альбом 2

ТП

Схема раскладки блоков по оси „А"

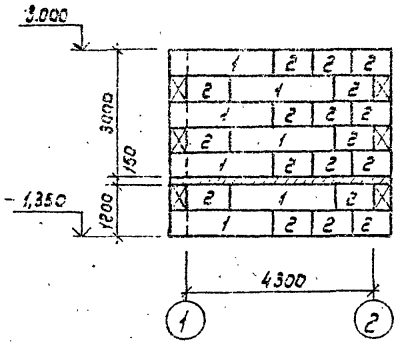

Схема раскладки блоков по оси „Б"

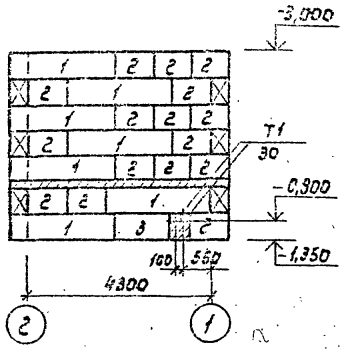

Спецификация к схемам раскладки блоков

Марка поз.	Обозначение	Наименование	Кол.	Масса ед., кг	Примечание
		Блоки фундаментов			
1	ГОСТ 13579-78	ФБС 24.4.6-П	6	980	
2	ГОСТ 13579-78	ФБС 9.4.6-П	16	350	
3	ГОСТ 13579-78	ФБС 12.4.6-П	1	480	
		Блоки наружных стен			
1	ГОСТ 13579-78	ФБС 24.4.6-П	12	980	
2	ГОСТ 13579-78	ФБС 9.4.6-П	41	350	
3	ГОСТ 13579-78	ФБС 12.4.6-П	4	480	
4	ГОСТ 13579-78	ФБС 12.4.3-П	2	230	
Т1	ГОСТ 3262-75*	Труба 50х3,5; ℓ=3700мм	2	18	
		Материалы			
		Бетон В 7,5			0,3м³

Схема раскладки блоков по оси „2"

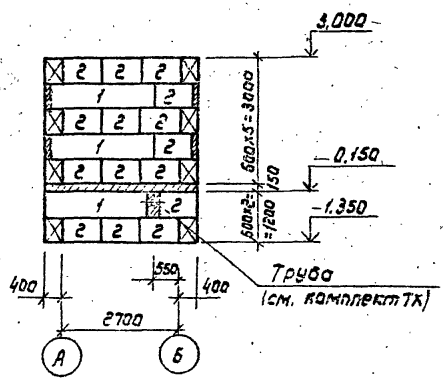

Схема раскладки блоков по оси „1"

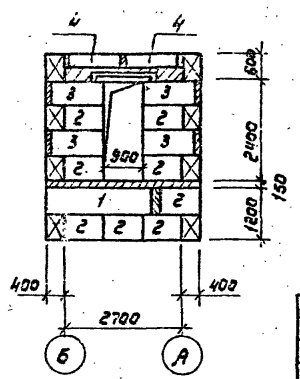

1. Пространство между фундаментными блоками заполнить бетоном марки В 7,5.

2. Фундаментные блоки укладывать на выравненное песчаное основание (при песчаных грунтах) или на предварительно уплотненную песчаную подсыпку толщиной 50мм. (при прочих грунтах).

Привязан

Инв.№

ГИП	Касарев		11.91
Нач.отд.	Дмитриев		11.91
Зав.сект.	Пискарева		11.91
Инж.	Трусова		07.91
Н.контр.	Цветков		11.91

901-2-194.91 АС2

Насосная станция на водозаборной скважине с насосами ЭЦВ производительностью от 30 до 75 м³/ч и бактерицидными установками СВ-50

Стадия	Лист	Листов
РП	4	

Схемы раскладки стеновых и фундаментных блоков.

по Совинтервод г. Москва

Формат А3

Инв.№ подл. | Подпись и дата | Взам.инв.№

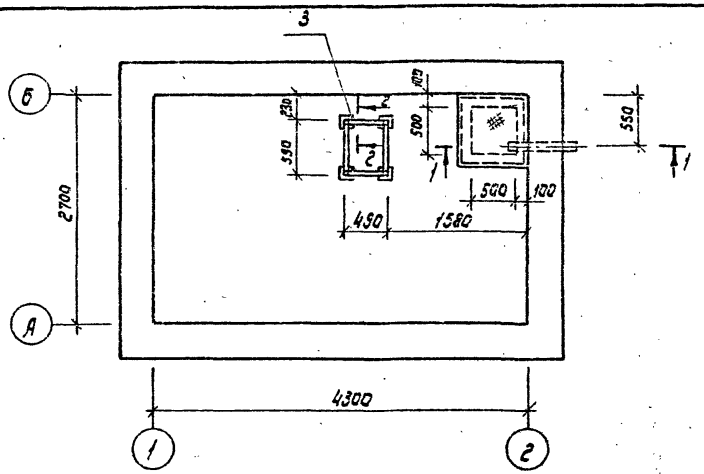

Разрез 1-1

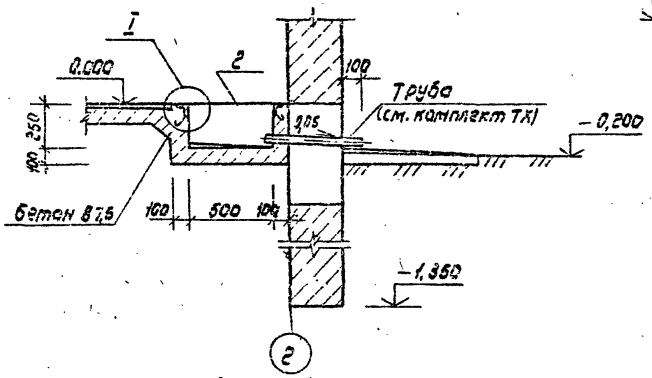

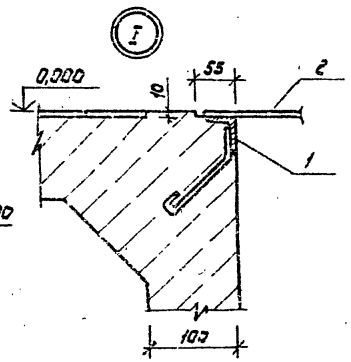

Разрез 2-2

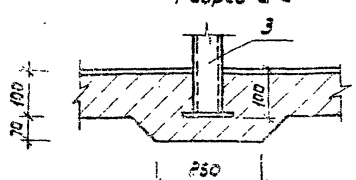

Спецификация к схеме расположения элементов

Марка, поз.	Обозначение	Наименование	Кол.	Масса ед.кг.	Примечание
1	АСИ 01	Деталь закладная ЗД-1	1	9,8	
2	АСИ 02	Щит металлический			
		ЩМ-1	1	18,0	
3	АСИ 03	Рама металличес-			
		кая РМ-1	1	47,8	

Установку и укладку элементов поз.1,3 производить до устройства чистого пола.

Альбом 2

ТП

Инв. № подл.	Подпись и дата	Взам.инв. №

Привязан

Инв. №

ГИП	Косарев		11.91
Нач.отд.	Д.Митриев		
Зав.сект.	Пискарева		11.91
Инж.	Трусова		07.91
Н.контр.	Цветков		

901-2-194.91 АС2

Насосная станция на водозаборной скважине с насосами ЭЦВ производительностью от 3 до 75 м³/ч и бактерицидными установками ОВ-50

Стадия	Лист	Листов
РП	5	

План фундамента и схема расположения элементов

по Совинтервод г. Москва

Копир: Марулина Формат А3

Альбом 2

Схема расположения плит покрытия

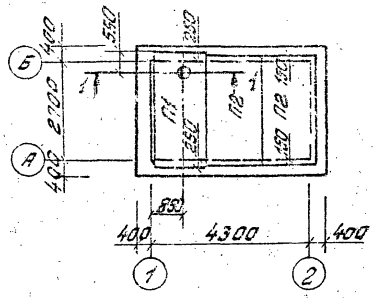

Разрез 1-1

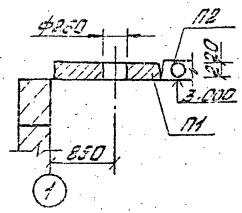

План кровли

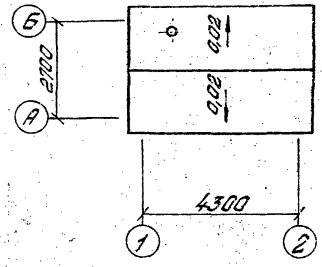

Спецификация к схеме расположения плит покрытия

Марка, поз.	Обозначение	Наименование	Кол.	Масса, ед., кг	Примечание
		Плиты покрытия			
П1	АСИОО	П1	1	1930	
П2	1.141-1 вып. 60	ПК 30.15-4та	2	1470	

Привязан		ГИП	Косарев		11.91
		Нач. отд.	Дмитриев		11.91
		Зав. сект.	Пискарева		11.91
		Инж.	Трусова		11.91
		Н. контр.	Цветков		
Инв. №					

901-2-194.91 АС2

Насосная станция на водозаборной скважине с насосами ЭЦВ производительностью от 30 до 75 м³/ч и бактерицидными установками ОБ-50

Стадия	Лист	Листов
РП	6	

Схема расположения плит покрытия. План кровли.

ПО „Совинтервод" г. Москва

копир. [illegible]

формат А3

Инв. № подл. | Подпись и дата | Взам. инв. №

Альбом 2

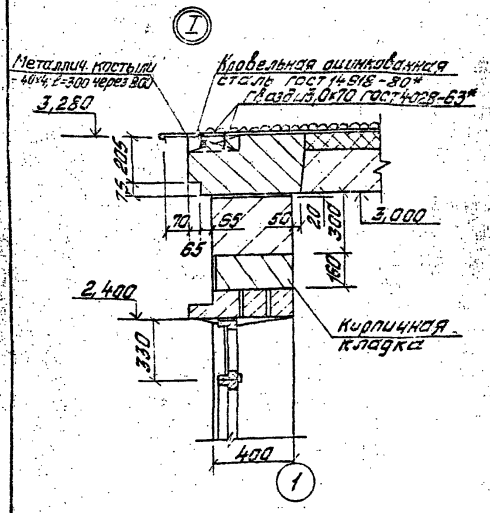

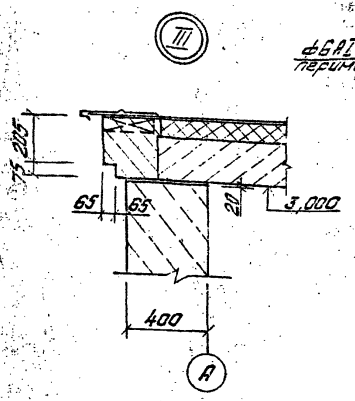

План молниезащиты

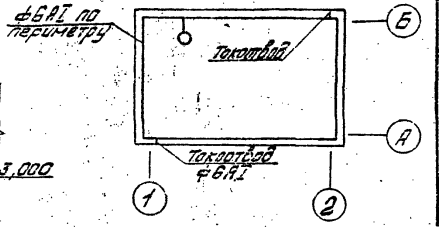

Ведомость перемычек

Марка, поз.	Схема сечения
ПБ1	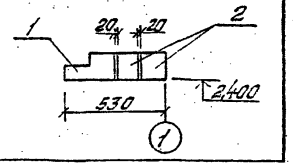

Спецификация перемычек

Марка, поз.	Обозначение	Наименование	Кол.	Масса ед., кг	Примечание
1	1.038.1-1 вып. 6	1ПБ16-5	1	95	
2	1.038.1-1 вып. 1	2ПБ16-2	2	65	

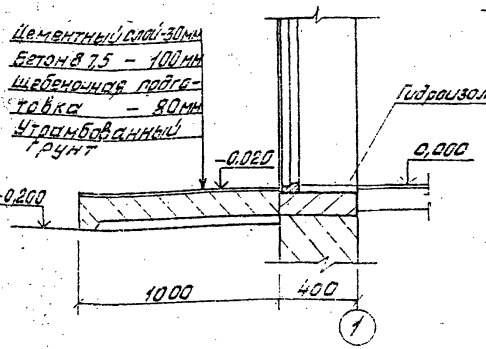

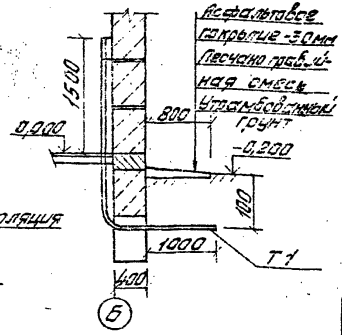

1. Данный лист рассматривать совместно с листами 3 и 4.
2. Молниезащита выполняется из арматуры ф6 AI по ГОСТ 5781-82* укладываемой по контуру здания, крепление по месту. Все соединения сварные.
3. Расход материала на молниезащиту: арматура ф6 A-I - 4,0 кг.

				901-2-194.91	АС2
				Насосная станция на водозаборной скважине с насосами ЭЦВ производительностью от 30 до 75 м³/ч с водоразборными колонками ОЗОТ	
ГИП	Косарев		11.91		Стадия / Лист / Листов
Нач. отд.	Дмитриев		11.91		РП / 7 /
Зав. сект.	Госкфасстрой		11.91		
Инж.	Трусов		07.91	Узлы I, II, III, IV	ПО „Совинтервод" г. Москва
Н. контр.	Цветков			План молниезащиты	

Привязан:

Инв. № подл. | Подпись и дата | Взам. инв. №

Копировал Формат А3

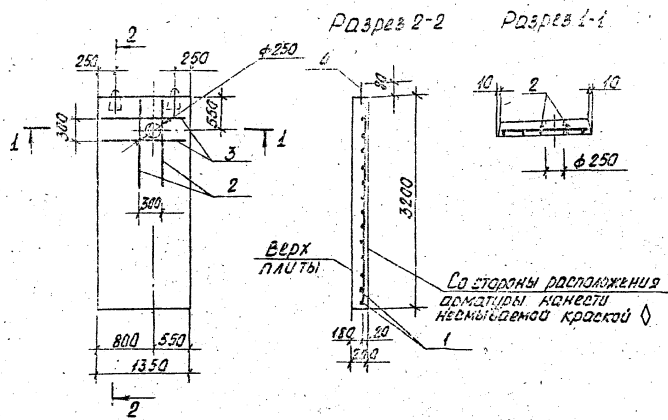

Формат	Зона	Поз.	Обозначение	Наименование	Кол.	Примечание
				Документация		
			3.006.1-2.87, вып.2	Сборные железобетонные каналы и тоннели из лотковых элементов		
				Сборочные единицы		
		1	3.006.1-2.87, вып.4	Сетка арматурная С1-10-2	1	63.3 кг
				Детали		
Б4		2		ф18 А III ГО ГОСТ 5781-82*; ℓ=1330 мм	2	2.66 кг
Б4		3		ф10 А I ГОСТ 5781-82*; ℓ=1330 мм	2	2.18 кг
		4	3.400-7, вып. 1/87	Петля для подъема М12-150	2	0.66 кг
				Материалы		
				Бетон В25		0.77 м³

Петли для подъема поз. 4 привязать вязальной проволокой к арматурным стержням сетки поз. 1.

Ведомость расхода стали на элемент, кг

Марка элемента	Изделия арматурные								Всего
	Арматура класса								
	А I					А III			
	ГОСТ 5781-82*					ГОСТ 5781-82*			
	ф8	ф10	ф12		Итого	ф14	ф18	Итого	
П1	6.3	4.35	1.3		12.6	67.0	5.3	62.3	74.3

ГИП	Косарев	[signature]	11.91	901-2-194.91		АСИ 00	
Нач. отд.	Дмитриев	[signature]		Плита перекрытия П1	Стадия	Масса	Масшт.
Зав. сект.	Пискарева	[signature]	11.91		РП	1930	1:50
Инж.	Орлова	[signature]	07.91		Лист	Листов 1	
Н. контр.	Светков	[signature]			По Совинтервод г. Москва		

Копир. Матариева

Формат А3

Инв. № подл. | Подпись и дата | Взам. инв. №

ТП

Альбом 2

Альбом 2

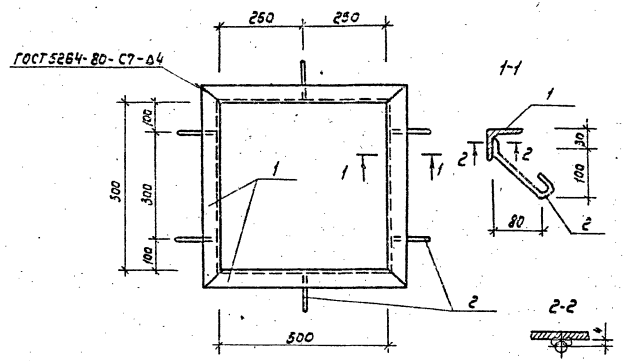

Формат	Зона	Поз.	Обозначение	Наименование	Кол.	Примечание
				Детали		
Б4		1		Уголок 50х50х5-Б ГОСТ 8509-86 / Ст3пс5 ГОСТ 535-88	4	2,3кг
				С=600мм		
Б4		2		ф8 А-I ГОСТ 5781-82, ℓ=230мм	6	0,1кг

Сварку ручную дуговую производить электродами Э42 ГОСТ 9467-75

Взам.инв.№ | Подпись и дата | Инв.№ подл.

ГИП	Косарев			11.91
Нач.отд.	Дмитриев			
Зав.сект.	Лискавцева			11.91
Инж.	Трусова			07.91
Н.контр.	Цветков			

АСИ 01

Деталь закладная ЗД-1

Стадия	Масса	Масштаб
РП	3,8	1:10
Лист	Листов 1	

по Савинтервод г. Москва

Формат А4

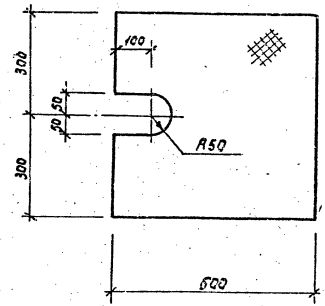

Взам.инв.№ | Подпись и дата | Инв.№ подл.

ГИП	Косарев			11.91
Нач.отд.	Дмитриев			
Зав.сект.	Лискавцева			11.91
Инж.	Трусова			07.91
Н.контр.	Цветков			

901-2-194.91 АСИ 02

Щит металлический ЩМ-1

Стадия	Масса	Масштаб
РП	18,0	1:10
Лист	Листов 1	

Лист ромб.0-ПН-8,0-600х600 Б Ст3Сп ГОСТ 8568-77*

по Савинтервод г. Москва

Копировал: Марунина Формат А4

Альбом 2

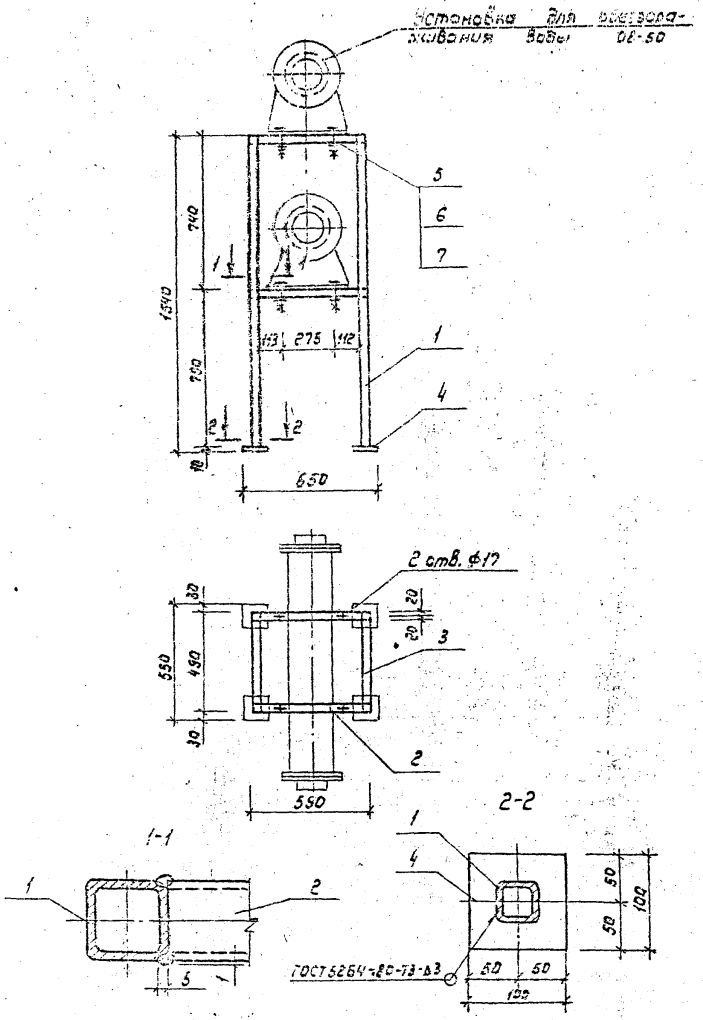

Формат	Зона	Поз.	Обозначение	Наименование	Кол.	Примечание
				Детали		
Б4		1		Труба 40х40х3 ГОСТ 8639-82		
				l= 1530мм	4	5,51кг
		2		l= 500мм	4	1,80кг
		3		l= 410мм	4	1,47кг
Б4		4		Лист 10х100 ГОСТ 19904-90 / Ст 3 Сп 2 ГОСТ 14637-89	4	0,85кг
				l= 100мм		
				Стандартные изделия		
		5		Болт М16.60.58.02	8	0,12кг
				ГОСТ 7798-70		
		6		Гайка М16.5.02	8	0,03кг
				ГОСТ 5915-70		
		7		Шайба 16.65Г.02	8	0,01кг
				ГОСТ 6402-70		

1. Сварку ручную дуговую производить электродом Э42 ГОСТ 9467-75.

2. Покрытие: грунтовка ГФ-0119 ГОСТ 23343-78, эмаль ПФ-223, темно-серая ГОСТ 14923-78.

ГНП	Косарев		11.91	901-2-194.91	АСН 03	
Нач.отд.	Дмитриев		11.91	Рама металлическая РМ-1	Стадия: РП	Масса: 47,8 / Масштаб: 1:20
Зав.сект.	Лискарева		11.91		Лист	Листов 1
Инж.	Трусова		07.91		по Совинтервод г.Москва	
Н.контр.	Цветков					

Формат А3

ТП

Инв. № подл. | Подпись и дата | Взам. инв. №

Альбом 2

Типовой проект

№ строки	Наименование материала и единица измерения	Код материала	Код ед. изм.	Кол.	Примечание
1	Сортовой прокат обыкновенно-				
2	го качества	093000			
3	Сталь арматурная класса А-I, т	093009	168	0.001	
4	Сталь арматурная класса А-II, т	093003	168	0.008	
5	Сталь арматурная класса А-III, т	093004	168	0.069	
6	Итого сортового проката				
7	обыкновенного качества, т		168	0.078	
8					
9	Итого стали в натуральной		168	0.078	
10	массе, т				
11	в том числе по укрупненному				
12	сортаменту				
13					
14	Сталь мелкосортная, т	093300	168	0.053	
15	Катанка, т	093400	168	0.025	
16	Металлоизделия промышлен-				
	ного назначения (метизы)	120000			

Взам. инв. №

Подп. и дата

Инв. № подл.

Привязан

Инв. №

ТП АС1 ВМ

Насосная станция на водозаборной скважине с насосами ЭЦВ производительностью от 30-20,75 м³/ч и бактерицидными установками 62-50

ГИП	Косарев		11.91	Стадия	Лист	Листов
Гл.ч. отд.	Дмитриев		11.91	РП	1	2
Гл.в.сект.	Пискарева		11.91			
Инж.	Трусова		11.91			
Н. контр.	Цветков		11.91			

Ведомость потребности в материалах

ПО СОВИНТЕРВОД г. Москва

Копировал: Чибрикина Формат А4

Альбом 2

Типовой проект

№ строки	Наименование материала и единица измерения	Код материала	Код ед. изм.	Кол.	Примечание
1	Проволока стальная низкоугле-				
2	родистая периодического про-				
3	филя Вр-I, т	121400	168	0,013	
4	Итого металлоизделий промыш-				
5	ленного назначения, т	121400	168	0.013	
6	Итого стали, приведенной				
7	к стали класса А-I, т		168	0.129	
8					
9	Всего стали, приведенной				
10	к классу А-I и Ст3, т		168	0.129	
11	Портландцемент				
12	М300, т		168	0.500	
13	М400, т		168	0.560	
14	Цемент, приведенный к				
15	марке 400, всего, т		168	1.010	
16	Инертные материалы				
17	Гравий, м³	571120	113	3.230	
18	Песок строительный, природный, м³	571140	113	2.460	
19	Продукция лесозаготовитель-				
20	ной и лесопильно-деревообрабаты-				
21	вающей промышленности	530000			
22	Пиломатериалы качественные, м³	533100	113	0.020	
23	Расход пиломатериалов в				
24	круглом лесе, м³	531400	113	0.030	

Взам. инв. №

Подп. и дата

Инв. № подл.

Привязан

Инв. №

ТП 901-2-194.91 АС1 ВМ

Лист 2

Копировал: Чибрикина Формат А4

Альбом 2

Типовой проект

№ строки	Наименование материала и единица измерения	Код материала	Код ед. изм.	Кол.	Примечание
1	Сортовой прокат обыкновенного				
2	качества	093000			
3	Сталь арматурная класса А-I, т	093009	168	0,091	
4	Сталь арматурная класса А-III, т	093004	168	0,040	
5	Итого сортового проката				
6	обыкновенного качества, т		168	0,131	
7	Сталь сортовая, т	093100	168	0,046	
8	Прокат листовой рядовой, т	097100	168	0,021	
9	Итого стали в натуральной				
10	массе, т		168	0,198	
11	В том числе по укрупнен-				
12	ному сортаменту:				
13	Сталь крупносортная, т	093100	168	0,046	
14	Сталь мелкосортная, т	093300	168	0,068	
15	Катанка т	093400	168	0,063	
16	Сталь толстолистовая				
17	рядовых марок (от 4мм), т	097100	168	0,021	

Взам. инв. №

Подпись и дата

Инв. №

Инв. № подл.

Привязан

АС2 ВМ

Насосная станция на водозаборной скважине с насосами ЭЦВ производительностью от 30 до 75 м³/ч и бактерицидными установками ОВ-60

ГИП	Косарев	[illegible]	11.91
Гл. спец.	Пискарева	[illegible]	[illegible]
Инж.	Трусова	[illegible]	07.91
Н. контр.	Цветков	[illegible]	[illegible]

Стадия	Лист	Листов
РП	1	2

Ведомость потребности в материалах

по Совинтервод г. Москва

Формат А4

gost.e-ecolog.ru

Альбом 2

Типовой проект

№ строки	Наименование материала и единица измерения	Код материала	Код ед. изм.	Кол.	Примечание
1	Металлоизделия промыш-				
2	ленного назначения (метизы)				
3	Проволока стальная низкоуг-				
4	леродистая периодического				
5	профиля, Вр-I, т	121400	168	0,012	
6	Итого металлоизделий				
7	промышленного назначения, т	121400	168	0,012	
8	Итого стали, приведенной				
9	к стали класса А-I и Ст3		168	0,234	
10	Портландцемент	573110			
11	М 300, т	573151	168	4,66	
12	М 400, т	573112	168	1,32	
13	Цемент, приведенный к				
14	марке 400, всего, т		168	5,52	
15	Инертные материалы				
16	Гравий, м³	571120	113	1,67	
17	Песок естественный, м³	571140	113	12,26	
18	Заполнители пористые, м³	571200	113	20,2	
19	Кирпич строительный, тыс.шт.	574120	798	0,8	
20	Трубы стальные водогазо-				
21	проводные, м	138500	006	7,4	
22	т	138500	168	0,036	
23					
24					
25					

Взам. инв. №

Подпись и дата

Инв. № подл.

Привязан

Инв. №

901-2-194.91 АС2 ВМ

Лист 2

Формат А4