ТИПОВОЙ ПРОЕКТ

901-2-194.91

НАСОСНАЯ СТАНЦИЯ НА ВОДОЗАБОРНОЙ СКВАЖИНЕ С НАСОСАМИ ЭЦВ ПРОИЗВОДИТЕЛЬНОСТЬЮ ОТ 30 ДО 75 $м^3/ч$ И БАКТЕРИЦИДНЫМИ УСТАНОВКАМИ ОВ-50

АЛЬБОМ 3

Вариант II Оборудование станции размещено в здании

АС	Архитектурно-строительные решения	стр. 3-9
АСИ	Строительные изделия	стр. 10-13
ВМ	Ведомости потребности в материалах	стр. 14-15

1049-03

Уралгипропроект, 620062, г.Екатеринбург, ул.Чебышева,4

Зак. 945 Инв. 1049-03 Тираж 100

Сдано в печать 14.10. 1992 г.

gost.e-ecolog.ru

ТИПОВОЙ ПРОЕКТ

901-2-194.91

НАСОСНАЯ СТАНЦИЯ НА ВОДОЗАБОРНОЙ СКВАЖИНЕ С НАСОСАМИ ЭЦВ ПРОИЗВОДИТЕЛЬНОСТЬЮ ОТ 30 ДО 75 $м^3/ч$ И БАКТЕРИЦИДНЫМИ УСТАНОВКАМИ ОВ-50

АЛЬБОМ 3

ПЕРЕЧЕНЬ АЛЬБОМОВ

Альбом 1	ПЗ	Пояснительная записка
	ТХ	Технологические решения
	ОВ	Отопление и вентиляция
	СО	Спецификации оборудования
	ВМ	Ведомости потребности в материалах
Альбом 2	Вариант I	Оборудование станции размещено в подземной камере и здании
	АС	Архитектурно-строительные решения
	АСИ	Строительные изделия
	ВМ	Ведомости потребности в материалах
Альбом 3	Вариант II	Оборудование станции размещено в здании
	АС	Архитектурно-строительные решения
	АСИ	Строительные изделия
	ВМ	Ведомости потребности в материалах
Альбом 4	ЭМ	Электрооборудование
	АТХ	Автоматизация технологического процесса
	СО	Спецификации оборудования
	ВМ	Ведомости потребности в материалах
Альбом 5	Вариант I	Оборудование станции размещено в подземной камере и здании
	С	Сметы
Альбом 6	Вариант II	Оборудование станции размещено в здании
	С	Сметы

049-03

Разработан
по „Совинтервод"

Главный инженер объединения О.А. Леонтьев
Главный инженер проекта В.А. Косарев

Утвержден и введен в действие
госконцерном „Водстрой"
протокол от 22.10.91 № 864

Альбом 3

901-2-104.91

Т.П.

Содержание

Марка, лист	Наименование	Стр.
АС-1	Общие данные (начало)	3
АС-2	Общие данные (окончание)	4
АС-3	План. Фасады. Разрезы	5
АС-4	Схемы раскладки стеновых и фундаментных блоков	6
АС-5	План фундамента и схема расположения элементов	7
АС-6	Схема расположения плит покрытия. План кровли	8
АС-7	Узлы I, II, III, IV. План молниезащиты	9
АСИ 00	Плита перекрытия П1	10
АСИ 01	Деталь закладная ЗД-1	11
АСИ 02	Щит металлический ЩМ-1	11
АСИ 03	Рама металлическая РМ-1	12
АСИ 04	Крышка деревянная КД-1	13
АСВМ	Ведомость потребности в материалах	14-16

Инв. № подл. | Подпись и дата | Взам. инв. №

Формат А3

Альбом 3

ТП

Ведомость рабочих чертежей основного комплекта АС

Лист	Наименование	Примечание
1	Общие данные (начало)	
2	Общие данные (окончание)	
3	План. Фасады. Разрезы.	
4	Схемы раскладки стеновых и фундаментных блоков	
5	План фундамента и схема расположения элементов.	
6	Схема расположения плит покрытия. План кровли.	
7	Углы I, II, III, IV. План молниезащиты.	

Ведомость ссылочных и прилагаемых документов

Обозначение	Наименование	Примечание
	Ссылочные документы	
1.141.-1 Вып.60	Панели перекрытий железобетонные многопустотные	
3.900.1-14 Вып.1	Изделия железобетонные для круглых колодцев водопровода и канализации	
1.038.1-1. Вып 1,6	Перемычки железобетонные для зданий с кирпичными стенами	
ГОСТ 3634-89	Люки чугунные для смотровых колодцев	
ГОСТ 13579-78	Блоки бетонные для стен подвалов	
ГОСТ 14624-84	Двери деревянные для производственных зданий	

Проект разработан в соответствии с действующими нормами и правилами и предусматривает мероприятия, обеспечивающие взрывную, взрывопожарную и пожарную безопасность при эксплуатации здания

Главный инженер проекта [подпись] /Косорев/

Продолжение

Обозначение	Наименование	Примечание
ГОСТ 3262-75*	Трубы стальные водогазопроводные	
	Прилагаемые документы	
АСИ 00	Плита перекрытия П1	
АСИ 01	Деталь закладная ЗД-1	
АСИ 02	Щит металлический ЩМ-1	
АСИ 03	Рама металлическая РМ-1	
АСИ 04	Крышка деревянная КД-1	
АС ВМ	Ведомость потребности в материалах	

Ведомость спецификаций

Лист	Наименование	Примечание
3	Спецификация элементов заполнения проемов	
4	Спецификация к схемам раскладки блоков	
5	Спецификация к схеме расположения элементов	
6	Спецификация к схеме расположения плит покрытия	
7	Спецификация перемычек	

Инв. №				Привязан	
ГИП	Косорев	[подпись]	11.91	901-2-194.91 АС	
Нач.отд.	Дмитриев	[подпись]	11.91	Насосная станция на водозаборном скважине с насосами ЭЦВ производительностью от 30 до 75 м3/ч и бактерицидными установками ОВ-50	
Зав.сект.	Пискарева	[подпись]	11.91	Стадия: Рп; Лист: 1; Листов: 7	
Инж.	Трусова	[подпись]	09.91	Общие данные (начало)	По Совинтервод г. Москва
Н.контр.	Цветков	[подпись]	11.91		

Формат 83

Альбом 3

ТП

Ведомость объемов сборных бетонных и железобетонных конструкций по рабочим чертежам комплекта АС.

Номер строки	Наименование группы элементов конструкций	Код	Кол., м³	Примечание
1	Блоки стеновые	583500	15.82	
2	Блоки фундаментные	583500	6.65	
3	Плиты покрытия	584200	1.95	
4	Кольца железобетонные	585500	0.07	
5				
6	Материалы на изготовление сборных бетонных и			
7	железобетонных конструкций учтены в ведомости			
8	материалов и отдельно не учитываются			

Ведомость отделки помещений.
Площадь в м².

Наименование или номер помещения	Потолок		Стены или перегородки		Низ стен или перегородок (панель)			Примечание
	Площадь	Вид отделки	Площадь	Вид отделки	Площадь	Вид отделки	Высота, мм	
Здание насосной станции	11.6	Затирка швов. Клеевая побелка	39.8	Штукатурка. Клеевая побелка	23.0	Отделка глазурованными плитками	1800	

1. За условную отм. 0.000 принята отметка чистого пола здания насосной станции.
2. Категория сооружения по взрывной, взрывопожарной и пожарной опасности - Д.
3. Стены здания насосной станции из сборных керамзитобетонных блоков. Горизонтальная гидроизоляция стен на отм. -0.020 выполняется из цементного раствора состава 1:2 толщиной 20 мм.
4. Кровля плоская рулонная из 4х слоев рубероида марки Рм-350 ГОСТ 10923-82 на горячей битумной мастике.
5. Столярные изделия окрасить масляной краской.

Инв. № подл. | Подпись и дата | Взам. инв. №

Привязан

Инв. №

ГИП	Косарев		
Нач. отд.	Дмитриев		
Зав. сект.	Пискарев		
Вед. инж.	Селянетова		
Н. контр.	Цветков		

901-2-194.91 АС

Насосная станция на водозаборной скважине с насосами 9ЦВ производительностью от 30 до 75 м³/ч и бактерицидными установками ОВ-50

Стадия	Лист	Листов
РП	2	

Общие данные (окончание)

ПО „Совинтервод", г. Москва

Формат А3

Альбом 3

ТП

Фасад по оси „А"

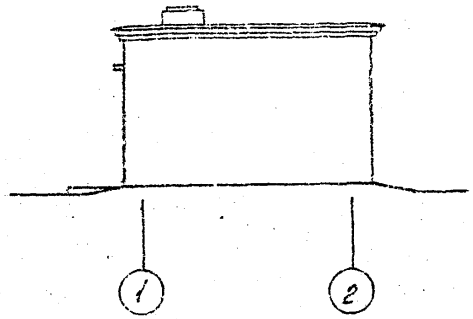

Фасад по оси „1"

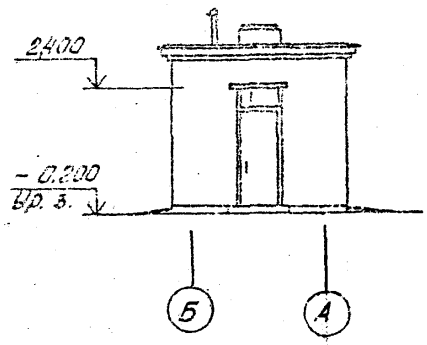

Разрез 1-1

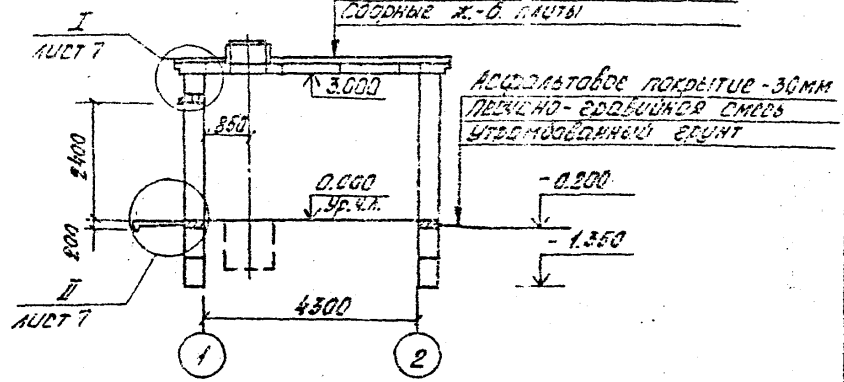

План на отм. 0.000

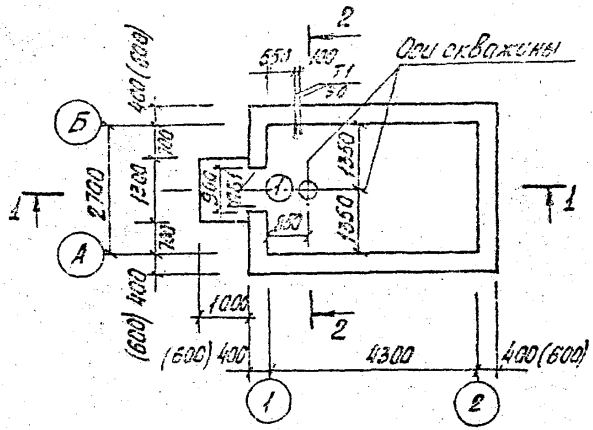

Разрез 2-2

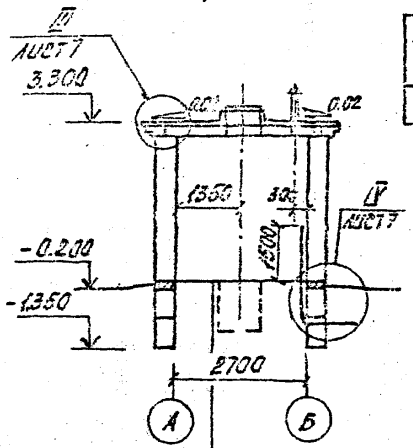

Керамическая плитка
ГОСТ 6787-80* - 13мм
Цементно-песчаный
раствор М150 - 12 мм
Бетон В7,5 - 100мм
Уплотненный грунт

Спецификация элементов заполнения проемов

Марка, поз.	Обозначение	Наименование	Кол.	Масса ед., кг	Примечание
1	ГОСТ 14624-84	Дверной блок ДНГ-21-9п	1		утепленные

Размеры в скобках указаны для температуры наружного воздуха t°=-40°С

Ведомость проемов дверей

Марка, поз.	Размер проема, мм
1	900 х 2400

Привязан

Инв. №

ГИП	Косарев		11.91
Нач.о	Дмитриев		11.91
Зав.с	Шайкодз		11.91
Вед.т	Семенчен		09.91
Н.кон	Цветков		11.91

901-2-194.91 АС

Насосная станция на водозаборной скважине с насосами ЭЦВ производительностью от 50 до 75 м³/ч и электрическими установками 6кВ

Стадия	Лист	Листов
Р.П	3	

План. Фасады. Разрезы

ПО „Сибинтерводстрой" г. Москва

Инв. № подл. | Подп. и дата | Взам. инв. №

Формат А3

Альбом 3

Схема раскладки блоков по оси „А"

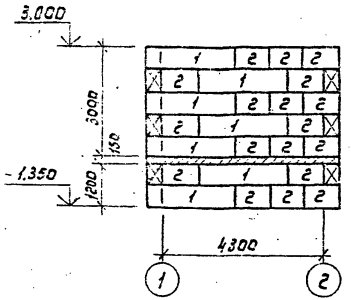

Схема раскладки блоков по оси „Б"

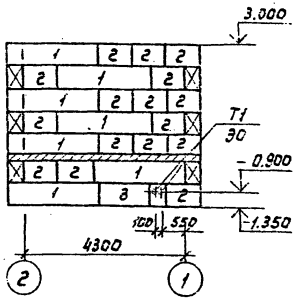

Схема раскладки блоков по оси „2"

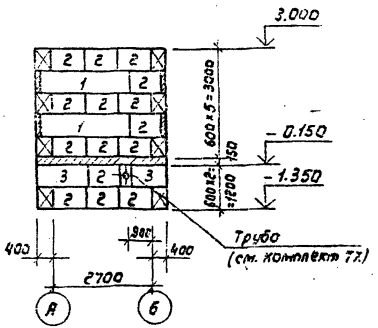

Схема раскладки блоков по оси „1"

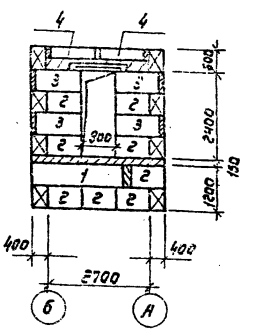

Спецификация к схемам раскладки блоков

Марка поз.	Обозначение	Наименование	Кол.	Масса ед. кг	Примечание
		Блоки фундаментов			
1	ГОСТ 13579-78	ФБС 24.4.6-П	5	980	
2	ГОСТ 13579-78	ФБС 9.4.6-П	16	350	
3	ГОСТ 13579-78	ФБС 12.4.6-П	2	480	
		Блоки наружных стен			
1	ГОСТ 13579-78	ФБС 24.4.6-П	12	980	
2	ГОСТ 13579-78	ФБС 9.4.6-П	41	350	
3	ГОСТ 13579-78	ФБС 12.4.6-П	4	480	
4	ГОСТ 13579-78	ФБС.12.4.3-П	2	230	
Т1	ГОСТ 3262-75*	Труба 50×3,5; l=3700	2	18	
		Материалы			
		Бетон В 7,5			0.3 м³

1. Пространство между фундаментными блоками заполнить бетоном марки В 7,5

2. Фундаментные блоки укладывать на выравненное песчаное основание (при песчаных грунтах) или на предварительно уплотненную песчаную подсыпку толщиной 50 мм (при прочих грунтах).

Привязан	ГИП	Косарев		11.91	901-2-194.91 АС
	Нач.отд.	Дмитриев			Насосная станция на водозаборной скважине с насосами ЭЦВ производительностью от 30 до 75 м³/ч и бактерицидными установками ОБ-50
	Зав.сект.	Лискарева		11.91	Стадия: РП; Лист: 4; Листов:
	Инж.	Трусова		09.91	Схемы раскладки стеновых и фундаментных блоков
Инв. №	Н.контр.	Цветков			по Совинтервод г. Москва

Формат А3

Инв. № подл. | Подпись и дата | Взам. инв. №

ТП

Альбом 3

ТП

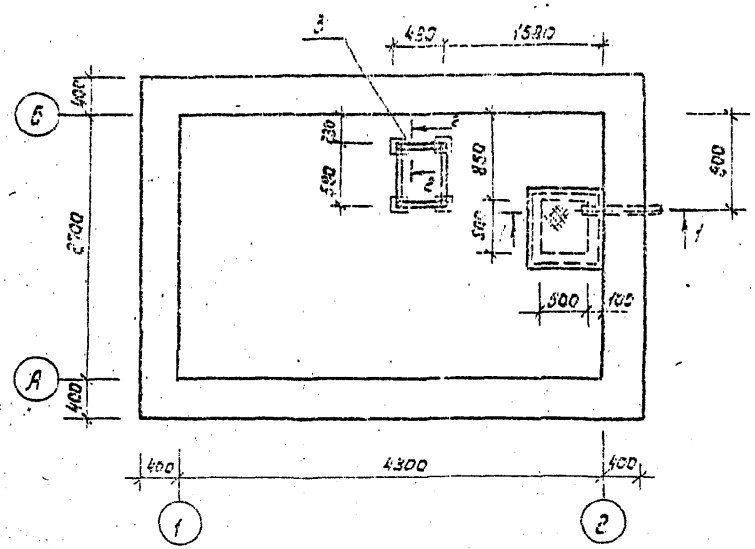

Разрез 1-1

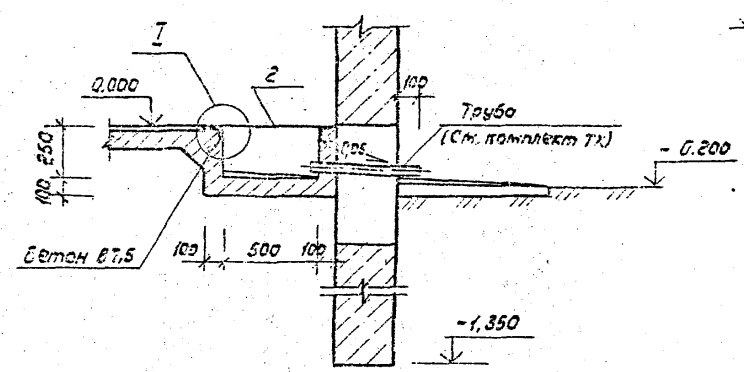

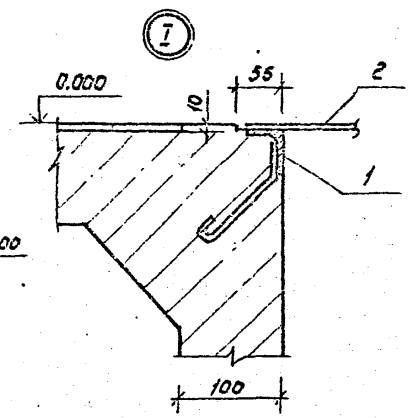

2

Разрез 2-2

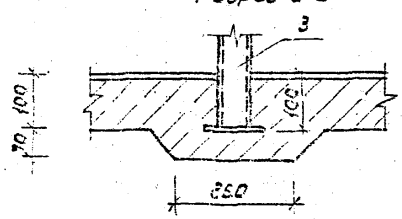

Спецификация к схеме расположения элементов

Марка поз.	Обозначение	Наименование	Кол.	Масса ед., кг	Примечание
1	АСИ 01	Деталь закладная ЗД-1	1	9,8	
2	АСИ 02	Щит металлический			
		ЩМ-1	1	18,0	
3	АСИ 03	Рама металлическая			
		РМ-1	1	47,8	

Установку и укладку элементов поз.1,3 производить до устройства чистого пола.

Привязан	ГИП	Косарев		11.91
	Нач.отд.	Дмитриев		
	Зав.сект.	Пискарева		11.91
	Инж.	Трисова		09.91
	Н.контр.	Цветков		
Инв.№				

901-2-194.91 АС

Насосная станция на водозаборной скважине с насосами ЭЦВ производительностью от 30 до 75 м³/ч и бактерицидными установками ОБ-50

Стадия	Лист	Листов
РП	5	

План фундамента и схема расположения элементов

по совинтервод г. Москва

Формат А3

Инв.№ подл. | Подпись и дата | Взам.инв.№

Альбом 3

ТП

Схема расположения плит покрытия

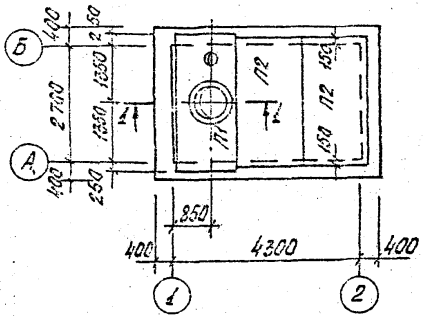

Разрез 1-1

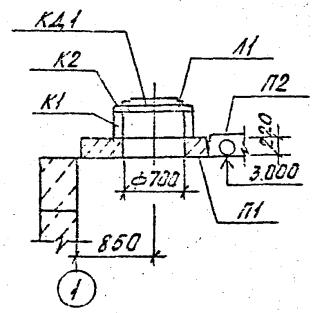

Спецификация к схеме расположения плит покрытия

Марка, поз.	Обозначение	Наименование	Кол.	Масса ед., кг	Примечание
		Плиты покрытия			
П1	АСИ00	П1	1	1930	
П2	1.141-1 Вып.60	ПК 30.15-4та	2	1470	
К1	3.900.1-14, Вып.1	Кольцо стеновое КС7.3	1	130	
К2	3.900.1-14, Вып.1	Кольцо опорное КО6	1	50	
КД1	АСИ04	Крышка деревянная КД1	1		
Л1	ГОСТ 3634-89	Люк чугунный ЛВ	1	69	

План кровли

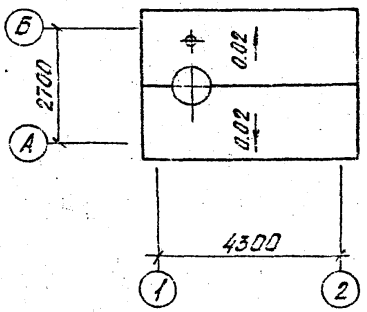

Инв. № подл.	Подпись и дата	Взам. инв. №			

Привязан

Инв. №

ГИП	Косарев		11.91
Нач. отд.	Дмитриев		
Зав. сект.	Пискарев		11.91
Вед. инж.	Селянетов		
Н. контр.	Цветков		

901-2-194.91 АС

Насосная станция на водозаборной скважине с насосами ЭЦВ производительностью от 30 до 75 м³/ч и дактерицидными установками ОБ-50

Стадия	Лист	Листов
РП	6	

Схема расположения плит покрытия. План кровли

ПО „Совинтервод" г. Москва

Формат А3

Альбом 3

ТП

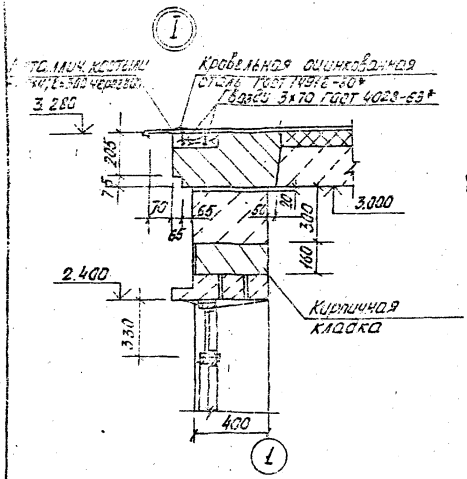

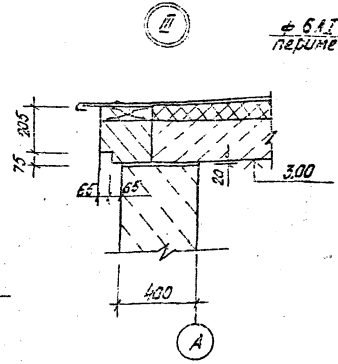

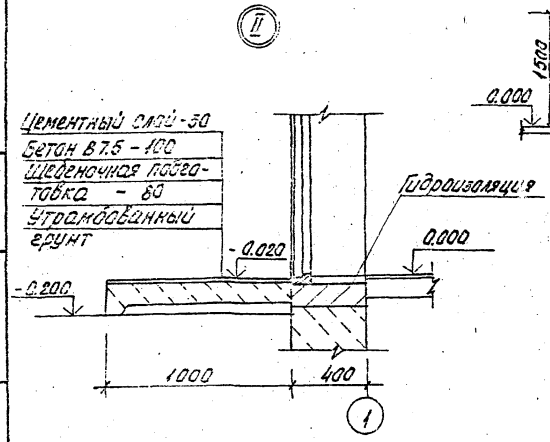

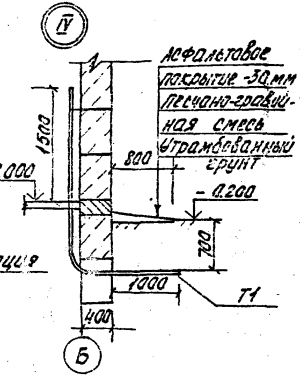

План молниезащиты

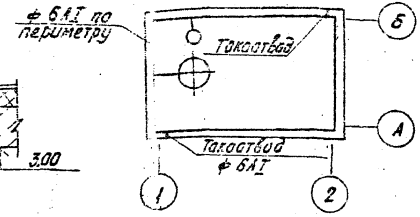

Ведомость перемычек

Марка, поз.	Схема сечения
ПБ1	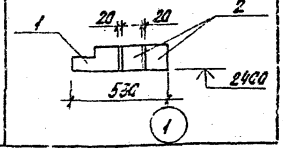

Спецификация перемычек

Марка, поз.	Обозначение	Наименование	Кол.	Масса ед., кг	Примечание
1	1.038.1-1 Вып.6	1ПФ16-5	1	95	
2	1.038.1-1 Вып.1	2ПБ16-2	2	65	

1. Данный лист рассматривать совместно с листами АС3 и АС4.
2. Молниезащита выполняется из арматуры ф6А I по ГОСТ 5781-82*, укладываемой по контуру здания, крепление по месту. Все соединения сварные.
3. Расход материала на молниезащиту: арматура ф6А-I - 4,0 кг.

Привязан

Инв. №

ГИП	Козарев		11.91
Нач. отд.	Дмитриев		
Зав. сект.	Пискарева		V.91
Сов. инж.	Селямина		09.91
Н. контр.	Цветков		

901-2-194.91 АС

Насосная станция на водозаборной скважине с кассетами эцв, производительностью от 30 до 75 м³/ч и бактерицидными установками ОВ-50

Стадия	Лист	Листов
РП	7	

Узлы I, II, III, IV. План молниезащиты

ПО „Совинтервод" г. Москва

Инв. № подл. | Подпись и дата | Взам. инв. №

Формат А3

Альбом 3

ТП

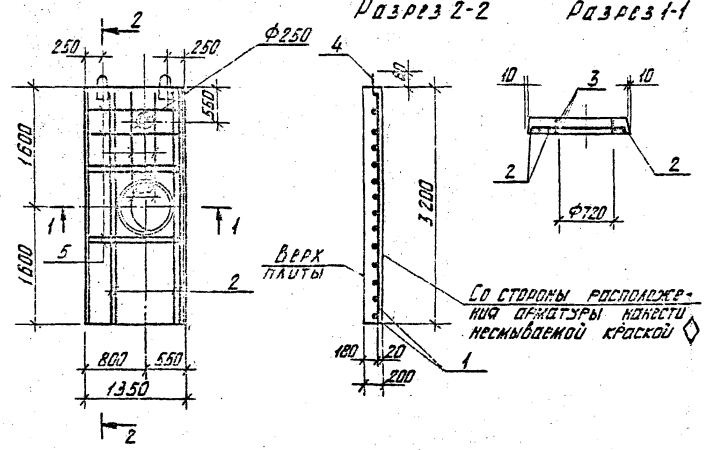

Формат	Зона	Поз.	Обозначение	Наименование	Кол.	Примечание
				Документация		
			3.006.1-2.87, вып. 2	Сборные железобетонные каналы и тоннели из лотковых элементов		
				Сборочные единицы		
		1	3.006.1-2.87, вып. 4	Сетка арматурная С1-10-2	1	63.3 кг
				Детали		
64		2		Ф18 А III ГОСТ 5781-82* ℓ=3180	4	6.36 кг
64		3		Ф10 А I ГОСТ 5781-82* ℓ=2680	3	1.65 кг
		4	3.400-7, вып. 1/87	Петля для подъема М12-150	2	0.66 кг
64		5		Ф18 А III ГОСТ 5781-82* ℓ=1330	8	2.66 кг
				Материалы		

Петли для подъема поз. 4 привязать вязальной проволокой к арматурным стержням сетки поз. 1

Ведомость расхода стали на элемент, кГ

Марка элемента	Изделия арматурные								Всего
	Арматура класса								
	А I					А III			
	ГОСТ 5781-82*					ГОСТ 5781-82*			
	Ф8	Ф10	Ф12		Итого	Ф14	Ф18	Итого	
П1	6.3	5.0	1.3		12.6	57.0	25.4	82.4	95.0

ГИП	Косарев	[signature]	11.91	901-2-194.91		АСИ 00	
Нач. отд.	Дмитриев	[signature]	[illegible]	Плита перекрытия П1	Стадия	Листа	Масштаб
Зав. сект.	Пискарева	[signature]	11.91		РП	1930	1:50
Инж.	Трусова	[signature]	09.91		Лист	Листов 1	
Н. контр.	Цветков	[signature]	[illegible]		ПО Совинтервод г. Москва		

Инв. № подл. | Подпись и дата | Взам. инв. №

Копировал: [signature] Формат: А3

Альбом 3

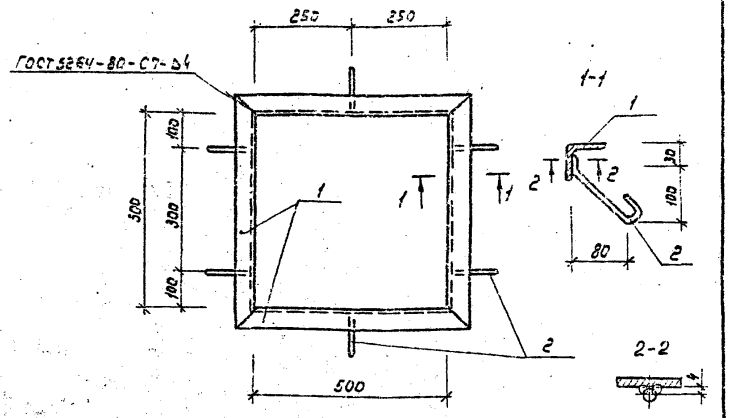

Формат	Зона	Поз.	Обозначение	Наименование	Кол.	Примечание
				Детали		
Б4		1		Уголок 50х50х5-Б ГОСТ 8509-86 / Ст3пс5 ГОСТ 535-88	4	2,3кг
				ℓ = 500 мм		
Б4		2		ФВ.А-I ГОСТ 5781-82, ℓ=230мм	6	0,1кг

Сварку ручную дуговую производить электродом Э42 ГОСТ 9467-75

ТП

Взам.инв.№ | Подпись и дата | Инв.№ подл.

				АСИ 01	
Деталь закладная ЗД-1		Стадия	Масса	Масштаб	
		Р	9,3	1:10	
		Лист	Листов 1		
		по Совинтервод г. Москва			

Формат А4

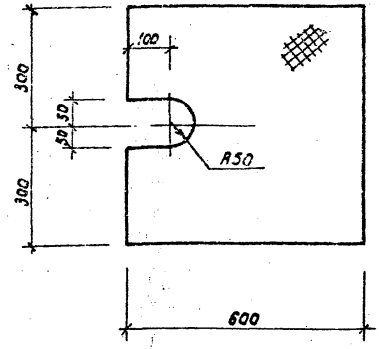

Взам.инв.№ | Подпись и дата | Инв.№ подл.

				901-2-194.91	АСИ 02
Щит металлический ЩМ-1		Стадия	Масса	Масштаб	
		Р	18,0	1:10	
		Лист	Листов 1		
		по Совинтервод г. Москва			
ГИП Косарев 11.91					
Нач.отд. Дмитриев 11.91					
Зав.сект. Писарева 11.91					
Инж. Тарасова 05.91					
Н.контр. Цветкова 11.91					
Лист рамб. 0-ПН-6,0х600х600 ВСт3Сп ГОСТ 8568-77*					

Копировал: Марулина

Формат А4

Альбом 3

ТП

Установка для обеззараживания воды ОВ-50

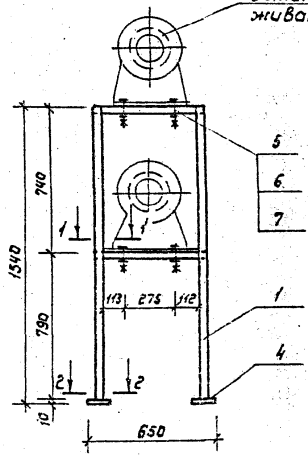

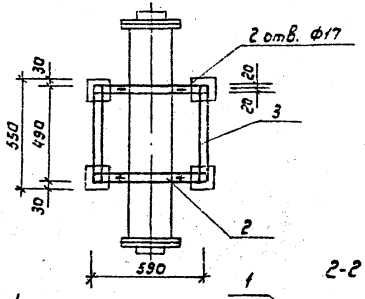

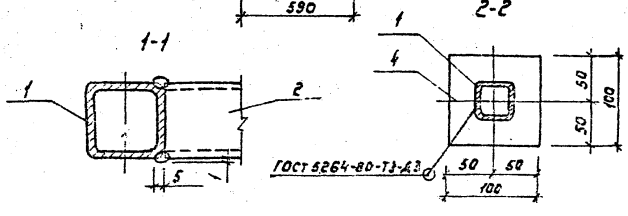

Формат	Зона	Поз.	Обозначение	Наименование	Кол.	Примечание
				Детали		
Б4		1		Труба 40х40х3 ГОСТ 8639-82		
				ℓ = 1530мм	4	5,51кг
		2		ℓ = 500мм	4	1,80кг
		3		ℓ = 410мм	4	1,47кг
Б4		4		Лист 10х100 ГОСТ 19904-90 Ст3сп2 ГОСТ 14637-89	4	0,85кг
				ℓ = 100мм		
				Стандартные изделия		
		5		Болт М16.60.58.02	8	0,12кг
				ГОСТ 7798-70		
		6		Гайка М16.5.02	8	0,03кг
				ГОСТ 5915-70		
		7		Шайба 16.65Г.02	8	0,04кг
				ГОСТ 6402-70		

1. Сварку ручную дуговую производить электродом Э42 ГОСТ 9467-75.

2. Покрытие: грунтовка ГФ-0119 ГОСТ 23343-78, эмаль ПФ-223, темно-серая ГОСТ 14923-78

ГИП	Касарев		11.91
Нач.отд.	Дмитриев		
Зав.сект.	Пилюгина		11.91
Инж.	Трусова		11.91
Н.контр.	Цветкова		

901-2-194.91 АСИ 03

Рама металлическая РМ-1

Стадия	Масса	Масштаб
РП	47,8	1:20
Лист	Листов 1	

ПО Совинтервод г. Москва

Формат А3

Инв.№ подл. | Подпись и дата | Взам.инв.№

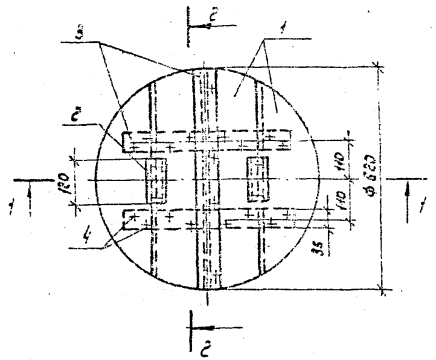

Разрез 1-1

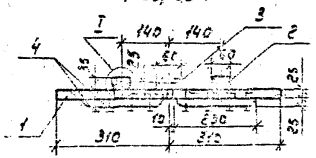

Разрез 2-2

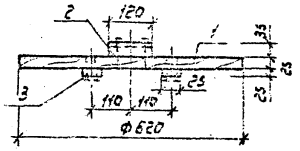



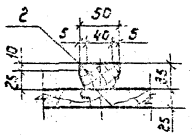

Формат	Зона	Поз.	Обозначение	Наименование	Кол.	Примечание
				Детали		
БЧ		1		Щит		
				Доска 3 сорт 25х200х650		
				ГОСТ 8486-86	4	
БЧ		2		Ребро		
				Доска 3 сорт 35х50х120		
				ГОСТ 8486-86	2	
БЧ		3		Накладка		
				Доска 3 сорт 25х60х620		
				ГОСТ 8486-86	3	
				Стандартные изделия		
		4		Гвозди К 3,0х70		
				ГОСТ 4028-63		0,09кг

Расход пиломатериалов на крышку -0,02 м³

Привязан	ГИП	Косарев		11.91	ТП 901-2-194.91 АСИ 04	
	Нач.отд.	Дмитриев		11.91	Крышка деревянная КД-1	Стадия: РП; Масса: 14,3; Масштаб: 1:10
	Зав.сек.	Пискарева		11.91		Лист; Листов 1
	Инж.	Трусова		09.91		по Совинтервад г. Москва
Инв. №	Н.контр.	Цветков				

Формат А3

Инв. № подл. | Подпись и дата | Взам. инв. №

ТП

Альбом 3

Альбом 3

Типовой проект

№	Наименование материала и единица измерения	Код материала	Код ед. изм.	Кол.	Примечание
1	Сортовой прокат обыкновен-				
2	ного качества	093000			
3	Сталь арматурная класса А-I, т	093009	168	0,091	
4	Сталь арматурная класса А-III, т	093004	168	0,082	
5	Итого сортового проката				
6	обыкновенного качества, т		168	0,173	
7	Сталь сортовая, т	093100	168	0,046	
8	Прокат листовой рядовой, т	097100	168	0,021	
9	Итого стали в натуральной				
10	массе, т		168	0,240	
11	В том числе по укрупнен-				
12	ному сортаменту:				
13	Сталь крупносортная, т	093100	168	0,046	
14	Сталь мелкосортная, т	093300	168	0,110	
15	Катанка, т	093400	168	0,063	
16	Сталь толстолистовая				
17	рядовых марок (от 4 мм) т	097100	168	0,021	

Взам. инв. №

Подпись и дата

Инв. № подл.

Инв. №

Привязан

901-2-194.91 АС ВМ

Насосная станция на водозаборной скважине с насосами ЭЦВ производительностью от 20 до 75 м³/ч и бактерицидными установками ОВ-50

ГИП	Косарев	[signature]	11.91
Нач. отд.	Дмитриев	[signature]	
Зав. сект.	Пискарева	[signature]	11.91
Инж.	Трусова	[signature]	19.91
Н. контр.	Цветков	[signature]	

Стадия	Лист	Листов
РП	1	3

Ведомость потребности в материалах

по Совинтервод г. Москва

Формат А4

Альбом 3

Типовой проект

№ строки	Наименование материала и единица измерения	Код материала	Код ед. изм.	Кол.	Примечание
1	Металлоизделия промышлен-				
2	ного назначения (метизы)				
3	Проволока стальная низкоуг-				
4	леродистая периодического				
5	профиля, Вр-I, т	121400	168	0,014	
6	Итого металлизделий				
7	промышленного назначения, т	121400	168	0,014	
8	Итого стали, приведенной				
9	к стали класса А-I и Ст 3		168	0,297	
10	Портландцемент	573110			
11	М300, т	573151	168	4,72	
12	М400 т	573112	168	1,32	
13	Цемент, приведенной к				
14	марке 400, всего, т		168	5,57	
15	Инертные материалы				
16	Гравий, м³	571120	113	1,67	
17	Песок естественный, м³	571140	113	12,34	
18	Заполнители пористые, м³	571200	113	20,00	
19	Продукция лесозаготовительной				
20	и лесопильно-деревообрабаты-				
21	вающей промышленности				
22	Пиломатериалы качественные				
23	(необрезные) м³	533100	113	0,02	
24	Расход пиломатериалов				
25	в круглом лесе, м³	531400	113	0,03	

Взам. инв. №

Подпись и дата

Инв. № подл.

Привязан

Инв. №

901-2-194.91 АС ВМ

Лист 2

Формат А4

Альбом 3

Типовой проект

№ строки	Наименование материала и единица измерения	Код материала	Код ед. изм.	Кол.	Примечание
1	Кирпич строительный, тыс.шт.	574180	798	0,8	
2	Трубы стальные водогазо-				
3	проводные, м	138500	006	7,4	
4	т	138500	168	0,036	
5					
6					
7					
8					
9					
10					
11					
12					
13					
14					
15					
16					
17					
18					
19					
20					
21					
22					
23					
24					
25					

Привязан

Инв.№

901-2-194.91 АС ВМ

Лист 3

Формат А4

Инв.№ подл. | Подпись и дата | Взам.инв.№

Привязан

Инв.№

901-2-194.91 ВМ

Лист

Формат А4

gost.e-ecolog.ru