1592-02

ТИПОВОЙ ПРОЕКТ

804-2-55.88

КОНЮШНЯ НА 20 СПОРТИВНЫХ ЛОШАДЕЙ

АЛЬБОМ 2

ПЕРЕЧЕНЬ АЛЬБОМОВ

АЛЬБОМ 1	ПЗ	Пояснительная записка
АЛЬБОМ 2	ТХ	Технология производства
	АС	Архитектурно-строительные решения
	ОВ	Отопление и вентиляция
	ВК	Внутренние водопровод и канализация
	ЭМ	Силовое электрооборудование и электрическое освещение
	СС1	Слаботочные устройства
	СО	Спецификации оборудования
АЛЬБОМ 3	С	Сметы
	ВМ	Ведомости потребности в материалах

РАЗРАБОТАН
Гипрониовцепромом

Рабочий проект
Утвержден Госагропромом СССР,
письмо от 24.11.88 № 805-42/150
Введен в действие Гипрониовцепромом.
приказ от 01.12.88 № 122

ДИРЕКТОР ИНСТИТУТА [illegible] АСЫМБЕКОВ
ГЛАВНЫЙ ИНЖЕНЕР ПРОЕКТА [illegible] ЛАРСИМОВ

gost.e-ecolog.ru

1592-02

Типовой т.п. 804-2-55.88

Содержание альбома №2 т.п. 804-2-55.88

№ листа	Наименование и обозначение документа Наименование листа	Стр.
	Комплект рабочих чертежей марки ТХ	
1	Общие данные	3
2	План расстановки технологического оборудования	4
	Разрез А-А. Фрагмент I	
	Комплект рабочих чертежей марки АС	
1.	Общие данные (начало)	5
2	Общие данные (окончание)	6
3	Фасады 1-17; 17-1; А-Б; Б-А	7
4	План на отм. 0,000	8
5.	Фрагменты плана 1,2. Разрезы 1-1; 2-2	9
6	План кровли. План полов на отм. 0,000	10
7	Схема расположения фундаментов	11
	Фрагмент 1.	
8	Схемы расположения опорных подушек, ферм,	12
	связей и плит покрытия	
9	Схема расположения решеток, кормушек,	13
	дверей.	
У1	Узлы 1÷7. Детали	14
АСИ-МР1-МР3	Решетки металлические МР1÷МР3	15
АСИ-МР4	Решетка металлическая МР4	15
АСИ-МС1-МС2	Изделия стальные МС-1, МС-2	16
АСИ-МР5	Решетка металлическая МР5	16
АСИ-РВ1-ЗД1-С1	Изделия стальные РВ1, ЗД1, С1	17
АСИ-ИД1	Дверь ИД1	17
	Комплект рабочих чертежей марки ОВ	
1	Общие данные (начало)	18
2	Общие данные (окончание)	19
3	План на отм. 0,000. Разрезы 1-1. Схема	20
	системы вентиляции П1.	
4	Фрагмент 1. Схемы систем отопления, тепло-	21
	снабжения установки П1, вентиляции ВЕ-1÷ВЕ-8.	
5	Венткамера. План, разрез 1-1; 2-2	22
	Комплект рабочих чертежей марки ВК	
1	Общие данные	23
2	План на отм. 0,000. Схемы систем В3; Т3; Т4;	24
	К1; К3	
	Комплект рабочих чертежей марки ЭМ	
1	Общие данные по рабочим чертежам	25
2	Принципиальная схема распределительной	26
	сети	
3	Схема электрическая принципиальная управ-	27
	ления приточным вентилятором	
4	План расположения силового электрооборудо-	28
	вания и прокладка электросетей	
5	План расположения по электроосвещению	29
	Прокладка электросетей	
ЭМ.ЗМ	Задание мастерской электромонтажных	30
	заготовок	
	Комплект рабочих чертежей марки СС1	
1	Общие данные	31
2	Схема устройств и план сетей связи	32
	Комплект спецификаций оборудования СО	
	Спецификации оборудования ТХ.СО	33
	Спецификации оборудования ОВ.СО	34...36
	Спецификации оборудования ВК.СО	37-38
	Спецификации оборудования ЭМ.	39...41
	Спецификации оборудования СС1	42

Альбом 2

Типовой проект 804-2-55.88

Ведомость рабочих чертежей основного комплекта ТХ

Лист	Наименование	Примечание (стр)
ТХ-1	Общие данные	3
ТХ-2	План расстановки технологического оборудования. Разрез А-А. Фрагмент I	4

Ведомость ссылочных и прилагаемых документов

Обозначение	Наименование	Примечание (стр)
	Ссылочные документы	
Серия 3.818.9-2	Технологические изделия для	
Выпуск 8	животноводческих производст-	
	венных зданий	
Серия 1.479.5-1	Шкафы деревянные для хране-	
	ния одежды в санитарно-	
	-бытовых помещениях промыш-	
	ленных предприятий	
	Прилагаемые документы	
ТХ.СО	Спецификации оборудования	
ТХ.ВМ	Ведомость потребности в	
	материалах	

Ведомость основных комплектов рабочих чертежей

Обозначение	Наименование комплекта	Примечание (стр.)
- ТХ	Технология производства	3
- АС	Архитектурно-строительные решения	5
- ОВ	Отопление и вентиляция	18
- ВК	Водопровод и канализация	23
- ЭМ	Электросиловое оборудование и	25
	электрическое освещение	
- СС1	Слабот[illegible]ные устройства	31
- СО	Спецификации оборудования	33 - (42)

Типовой проект разработан в соответствии с действующими нормами, правилами, инструк[illegible] и государственными стандартами и обеспечивает пожаровзрывобезопасность при эксплуатации здания.

Гл. инж. проекта [illegible] В.В. Максимов

1. Общие данные

Типовой проект „Конюшня на 20 спортивных лошадей входит в состав „Конноспортивной школы на 20 лошадей" и разработан на основании соответствующих документов, указанных в альбоме „Общая пояснительная записка".

В этом же альбоме указано назначение конюшни, описан технологический процесс обслуживания и подготовки спортивных лошадей к тренировочным занятиям и соревнованиям, организация труда обслуживающего персонала.

2. Общие требования к монтажу технологического оборудования.

Комплектование конюшни технологическим оборудованием и мебелью производится согласно спецификации оборудования ТХ.СО1 и ТХ.СО2, поставляемого заказчиком и подрядчиком.

В проекте предусмотрено использование серийного и нестандартизированного оборудования. Расстановка и монтаж оборудования в конюшне осуществляется согласно технологическому плану (см. лист ТХ-2).

В денниках конюшни предусмотрены кормушки для грубых, сочных, концентрированных и минеральных кормов (конструкцию см. строительную часть проекта).

Рядом с комбинированной кормушкой на специальных бетонных опорах - тумбах в денниках устанавливаются автоматические поилки ПА-1А, снабженные индивидуальными вентилями для перекрытия воды во избежание опоя лошадей (см. строительную и сантехническую части проекта).

				Привязан			
Инв. N							
				т.п. 804-2-55.88 - ТХ			
Нач.отд.	Минц	[illegible]	28.11	Конюшня на 20 спортивных лошадей	Стад	Лист	Листов
Н.контр.	Борщевская	[illegible]	24.11		Р	1	2
ГИП	Максимов	[illegible]	20.11				
Гл.спец.	Флеклер	[illegible]	18.11	Общие данные	Гипроникоцепром		
Рук.гр.	Попов	[illegible]	16.11				
Инж.	Левен	[illegible]	14.11				

Альбг

Типовой проект 804-2-55.88

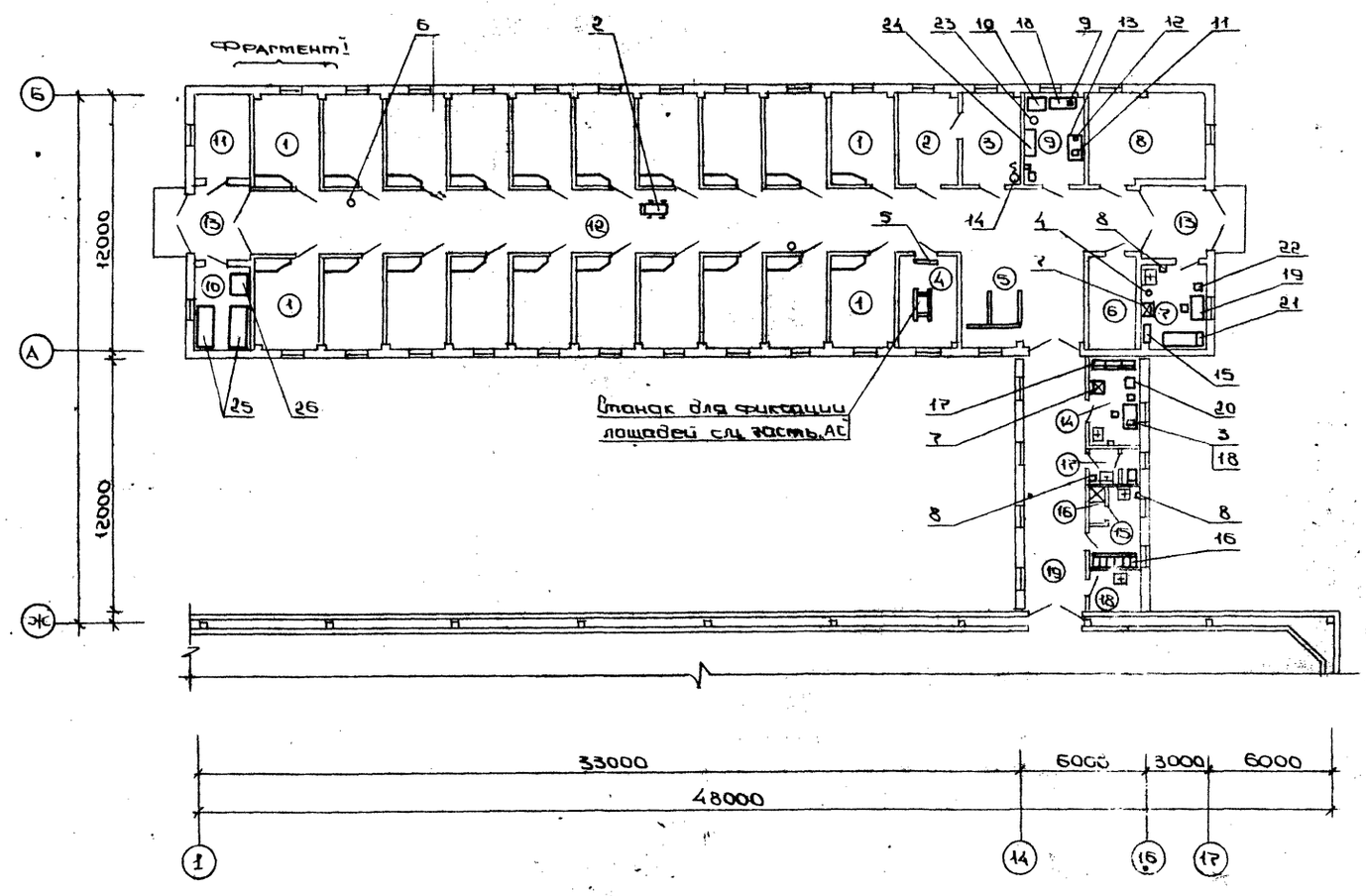

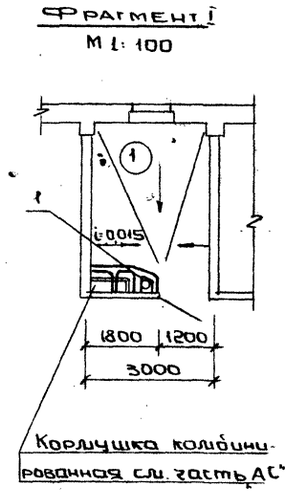

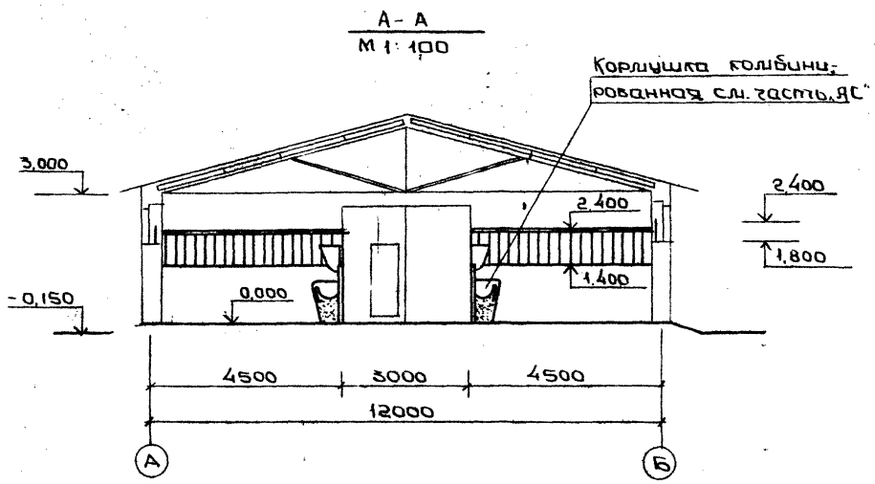

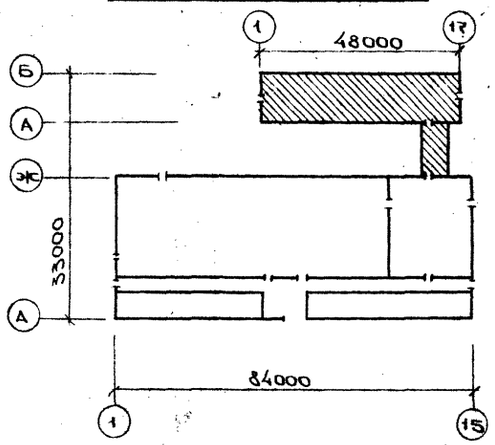

Экспликация

N по плану	Наименование	Площадь м2	Категория помещений по взрывной, взрывопожарной и пожарной опасности
	Конюшня		
1	Денники для содержания спортивных лошадей	245,20	В
2	Денник для обсушки лошадей	11,30	Д
3	Душевой денник	11,30	Д
4	Санитарный денник	11,30	Д
5	Стойло	5,50	Д
6	Сбруйно-инвентарная	8,00	В
7	Дежурное помещение	11,20	–
8	Венткамера	20,80	Д
9	Шорная мастерская	11,30	В
10	Фуражная	9,40	В
11	Помещение для подстилки	9,40	В
12	Кормонавозный проход	123,60	–
13	Тамбур	17,40	–
	Галерея		
14	Ветаптека	10,40	В
15	Гардеробная	6,60	–
16	Душевая	1,50	–
17	Санузел	3,30	–
18	Помещение уборочного инвентаря	4,80	–
19	Коридор	55,30	–

Данный лист читать совместно с листами ТХ.С01, ТХ.С02

Привязан	Нач.отд.	Минц		26.11	т.п. 804-2-55.88 – ТХ		
	Н.контр.	Флеклер		25.11	Конюшня на 20 спортивных лошадей	Стад	Лист	Листов
	Гип.	Максимов		20.11		Р	2	
	Гл.спец.	Флеклер		18.11	План расстановки технологического оборудования	Гипрониовцепром		
	Рус.гр.	Попов		14.11	Разрез А-А Фрагмент I			
Инв.№	Инж.	Левен		13.11				

Инв.№ подл. | Подпись и дата | Взам. инв.№

Альбом V

Типовой проект 804-2-55.88

Ведомость рабочих чертежей основного комплекта АС

Лист	Наименование	Примечание
1	Общие данные (начало).	
2	Общие данные (окончание).	
3	Фасады 1-17; 17-1; А-Б; Б-А.	
4	План на отм. 0,000.	
5	Фрагменты плана 1, 2. Разрезы 1-1; 2-2.	
6	План кровли. План полов на отм. 0,000.	
7	Схема расположения фундаментов.	
.	Фрагмент 1.	
8	Схемы расположения опорных подушек, ферм, связей и плит покрытия.	
9	Схема расположения решеток, кормушек, дверей.	

Ведомость ссылочных и прилагаемых документов

Обозначение	Наименование	Примечания
	Ссылочные документы	
ГОСТ 14624-84	Двери деревянные для производственных зданий.	
ГОСТ 11214-86	Окна и балконные двери деревянные с двойным остеклением для жилых и общественных зданий.	
ГОСТ 6629-74*	Двери деревянные внутренние для жилых и общественных зданий.	
ГОСТ 18853-73*	Ворота деревянные распашные для производственных зданий и сооружений. Технические условия.	
ГОСТ 12506-81	Окна деревянные для производственных зданий.	
1.038.1-1, Вып.1,12	Перемычки железобетонные для зданий с кирпичными стенами	

продолжение

Обозначение	Наименование	Примечание
1.063.9-2	Фермы металлодеревянные треугольные пролетом 9 и 12м для покрытий одноэтажных зданий неотапливаемого назначения. Указания по применению. Технические условия. Рабочие чертежи	
2.860-1, Вып.3	Типовые узлы покрытий одноэтажных сельскохозяйственных зданий	
2.860-5	Узлы покрытий из асбестоцементных волнистых листов по железобетонным прогонам неотапливаемых сельскохозяйственных зданий. Рабочие чертежи	
1.865-2, Вып.2	Плиты покрытий облегченной конструкции для производственных зданий сельского хозяйства.	
2.244-1, Вып.4	Детали полов общественных зданий	
2.800-2. Вып.9	Унифицированные узлы и детали сельскохозяйственных зданий и сооружений	
3.006.1-2/82, Вып.0	Сборные железобетонные каналы и тоннели из лотковых элементов	
2.436-17, Вып.0,1	Узлы окон с деревянными переплетами по ГОСТ 12506-81	
1.869.1-1	Железобетонные опорные подушки Рабочие чертежи.	
5.904-4	Двери и люки вентиляционных камер	
	Прилагаемые документы	
УЧ	Узлы 1÷7 Детали	
АСИ-МР1÷МР3	Решетки металлические МР1÷МР3	
АСИ-МР4	Решетка металлическая МР4	
АСИ-МР5	Решетка металлическая МР5	
АСИ-МС1-МС2	Изделия стальные МС1, МС2	
АСИ-РВ1-ЗД1-С1	Изделия стальные РВ1, ЗД1, С1	
АСИ-УД1	Дверь УД1	
-ВМ	Ведомость материалов	см. Ал. 3

Ведомость спецификаций

Лист	Наименование	Примечание
АС-4	Спецификация заполнения проемов	
АС-6	Спецификация вытяжных вентиляционных шахт	
АС-6	Спецификация перемычек	
АС-6	Спецификация элементов к плану кровли	
АС-7	Спецификация элементов к схеме расположения фундаментов	
АС-8	Спецификация к схемам расположения опорных подушек, ферм, связей и плит покрытия	
АС-8	Спецификация материалов на установку вентиляционных шахт	
АС-9	Спецификация к схеме расположения решеток, кормушек, дверей.	
У-1	Спецификация материалов на узлы и детали.	

Типовой проект разработан в соответствии с действующими нормами, правилами, инструкциями и государственными стандартами и обеспечивает пожаровзрывобезопасность при эксплуатации здания.

Гл. инж. проекта В.В. Максимов.

Гл. инж. проекты привязки

Инв. № подл. | Подп. и дата | Взам. инв. № | Инв. № дубл. | Подп. и дата

привязан

т.п. 804-2-55 88 - АС

Нач. отд.	Минц		15.11
Н. контр.	Вощевская		16.11
Гл. конструктор	Архипов		14.11
ГИП	Максимов		11.11
Гл. конструктор	Лейнвебер		3.11
Рук. гр.	Литвиненко		31.10

Конюшня на 20 спортивных лошадей.

Стадия	Лист	Листов
Р	1	9

ОБЩИЕ ДАННЫЕ (НАЧАЛО)

ГИПРОНИИОВЦЕПРОМ

1. Здание конюшни разработано в соответствии с технологической частью для районов с расчетной зимней температурой наружного воздуха минус 30°С, нормативным значением веса снегового покрова $\frac{100\ кгс/м^2}{1,0\ кПа}$, нормативным значением ветрового давления $\frac{30\ кгс/м^2}{0,30\ кПа}$, сейсмичностью района 6 баллов.

2. Степень огнестойкости - III

3. За условную отметку 0.000 принят уровень чистого пола, что соответствует абсолютной отметке по генплану.

4. Наружные стены - кирпичные из обыкновенного глиняного кирпича пластического прессования КР75/1650/35 ГОСТ 530-80 на растворе М10. Стены в конюшне выполнить с уширенными швами - конструкцию см. У-1. Пилястры под металлодеревянные фермы на растворе М50.

5. Перегородки - кирпичные из обыкновенного глиняного кирпича марки 75 на растворе М50.

6. В процессе возведения стен и перегородок в дверных и оконных проемах заложить антисептированные деревянные пробки, не менее двух с каждой стороны проема (по высоте)

7. Горизонтальную гидроизоляцию стен и перегородок выполнить из 2-х слоев толя ГОСТ 10999-76*, низ на отм.-0,020 По периметру здания выполнить асфальтовую отмостку по щебеночному основанию шириной 700 мм с уклоном 3%. Пандусы выполнить асфальтовыми по щебеночному основанию с уклоном 10%.

8. Кладка наружных стен выполняется с расшивкой швов, отделку и облицовку фасадов см. АС-3. Нижняя часть кирпичных стен на высоту 350 мм от верха отмостки штукатурится цементно-песчаным раствором марки 50 Ж=3 35.

Оконные и дверные блоки, ворота, вытяжные шахты и металлические детали и изделия окрасить эмалью ПФ-115 ГОСТ 6465-76* светлых тонов за 2 раза.

9. Все деревянные элементы должны быть пропитаны биозащитным препаратом БВ-11 ГОСТ 23782.6-79* с поглощением древесиной сухой соли не менее 50 кг/м³.

Места опор металлодеревянных ферм, сварные швы покрыть эмалью ПФ-115 ГОСТ 6465-76* за 2 раза по грунтовке ГФ-021 ГОСТ 25129-82* Наружная сторона асбестоцементных листов должна быть покрыта гидрофобизирующей жидкостью 136-41. ГОСТ 10834-76*.

10. В проекте предусмотрено производство строительно-монтажных работ в летнее время

Ведомость отделки помещений, площадь м²

Наименование или номер помещения	Потолок		Стены или перегородки		Низ стен или перегородок (панель)			Окна		Двери, ворота		Примечание
	Площадь	Вид отделки	Площадь	Вид отделки	Площадь	Вид отделки	Высота мм	Площадь	Вид отделки	Площадь	Вид отделки	
1,5,8		Окраска известковыми растворами		Кирпичная кладка с подрезкой раствора с последующей окраской известковым раствором	—	—	—		Окраска эмалью ПФ-223 ГОСТ 14923-78*		Окраска эмалью ПФ-223 ГОСТ 14923-78*	
7,14,15		Окраска З-ВА-27 ГОСТ 19214-80*		Штукатурка с окраской З-ВА-27 ГОСТ 19214-80*	—	—	—		Окраска эмалью ПФ-223 ГОСТ 14923-78*		Окраска эмалью ПФ-223 ГОСТ 14923-78*	
10,11		Штукатурка δ=20 мм по драни Окраска известковым раствором		Кирпичная кладка с подрезкой раствора с последующей окраской известковым раствором	—	—	—		Окраска эмалью ПФ-223 ГОСТ 14923-78*		Окраска эмалью ПФ-223 ГОСТ 14923-78*	
2,3		Окраска З-ВА-27 ГОСТ 19214-80*		Штукатурка простая с окраской З-ВА-27 ГОСТ 19214-80*		Штукатурка с окраской эмалью ПФ-115 ГОСТ 6465-76*	1800		Окраска эмалью ПФ-223 ГОСТ 14923-78*		Окраска эмалью ПФ-223 ГОСТ 14923-78*	
17		Окраска З-ВА-27 ГОСТ 19214-80*		Штукатурка улучшенная с окраской З-ВА-27 ГОСТ 19214-80*		Облицовка глазурованной плиткой ГОСТ 6141-82*	1500	—	—		Окраска эмалью ПФ-223 ГОСТ 14923-78*	
6,9		Штукатурка δ=20 мм по драни Окраска известков. раствором		Штукатурка простая с окраской известковыми растворами	—	—	—		Окраска эмалью ПФ-223 ГОСТ 14923-78*		Окраска эмалью ПФ-223 ГОСТ 14923-78*	
4,12,13,18,19		Окраска известковыми растворами		Штукатурка простая с окраской известковым раствором	—	—	—	—	Окраска эмалью ПФ-223 ГОСТ 14923-78*		Окраска эмалью ПФ-223 ГОСТ 14923-78*	
16		Окраска З-ВА-27 ГОСТ 19214-80*		Штукатурка улучшенная с окраской З-ВА-27 ГОСТ 19214-80*		Облицовка глазурованной плиткой ГОСТ 6141-82*	1800		—		Окраска эмалью ПФ-223 ГОСТ 14923-78*	

Объемно-планировочные показатели

Строительный объем м³	Площадь, м²	
	Застройки	Общая
2821	701	638

При производстве работ в зимнее время следует руководствоваться соответствующими главами „при" действующих нормативных документов.

Привязан

Инв. №

Инв. № подл. | Подпись и дата | Взам. инв. №

Нач. отд.	Минц		15.11
Н. контр.	Лейнбезер		3.11
Гл. конс. отд.	Архипов		14.11
ГИП	Максимов		11.11
Гл. констр.	Лейнбезер		3.11
Рук. гр.	Литвиненко		31.10

т.п. 804-2-55.88 - АС

Конюшня на 20 спортивных лошадей	Стад	Лист	Листов
	Р	2	—
Общие данные (окончание)	Гипрониовцелпром		

Типовой проект 804-2-55.88 Альбом VII

Фасад 1-17

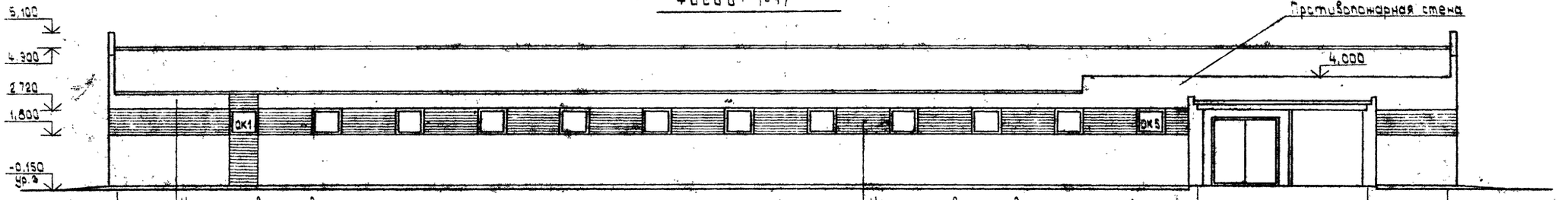

Наружную версту выложить силикатным кирпичом с расшивкой швов см. прим. 1

Фасад 17-1

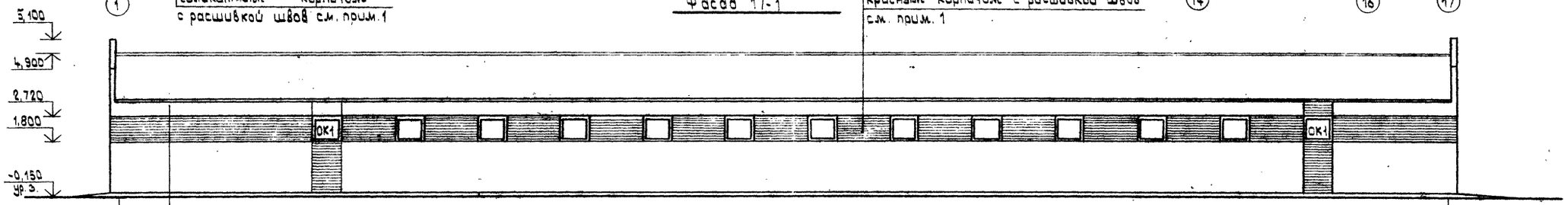

Наружную версту выложить лицевым красным кирпичом с расшивкой швов см. прим. 1

Наружную версту выложить силикатным кирпичом с расшивкой швов см. прим. 1

Эмблему выполнить из металла

Фасад А-Б

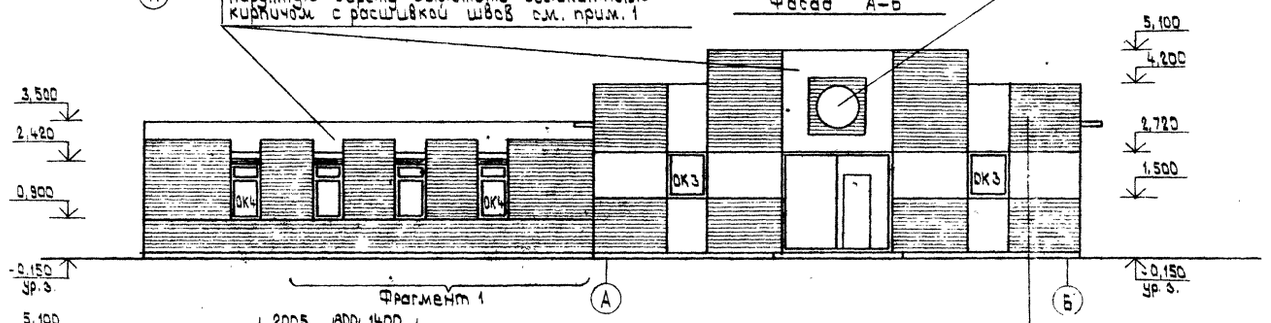

Фрагмент 1

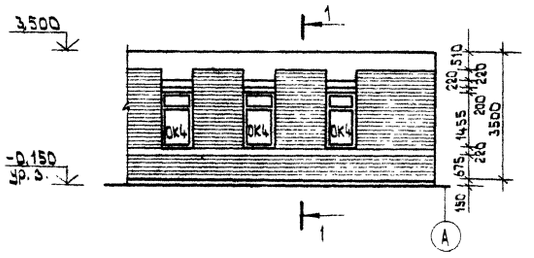

Фасад Б-А

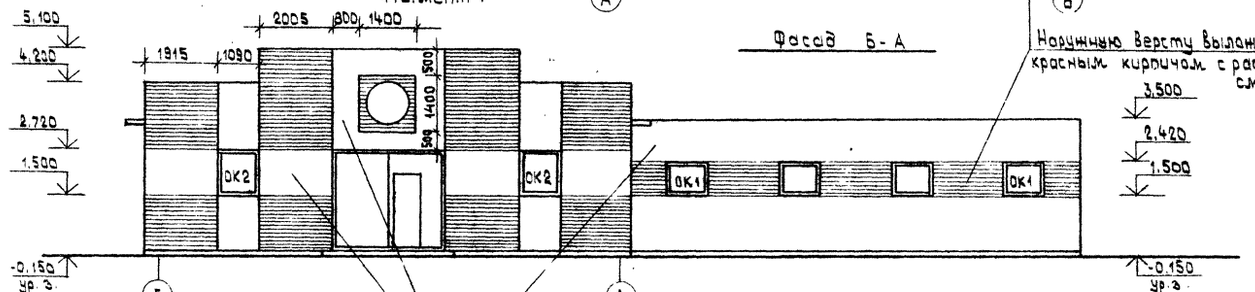

Наружную версту выложить лицевым красным кирпичом с расшивкой швов см. прим. 1

1-1

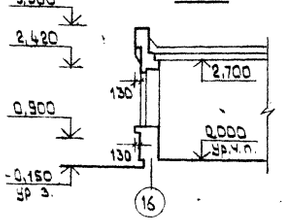

Наружную версту выложить силикатным кирпичом с расшивкой швов см. прим. 1

1. Силикатный кирпич по ГОСТ 379-79; красный лицевой кирпич по ГОСТ 7484-78.
2. Все деревянные изделия снаружи окрашиваются эмалью ПФ-115 ГОСТ 6465-76* за 2 раза.
3. Эмблему при привязке выполнить через ХУДФОНД.

				т.п. 804-2-55.88 - АС	
Нач.отд.	Минц		15.11		
Н.контр.	Лейнвебер		3.11	Конюшня на 20 спортивных лошадей	Стад. / Лист / Листов: р / 3 / -
Гл.конс.от	Архипов		14.11		
ГИП	Максимов		11.11		
Гл.конс.пр.	Лейнвебер		3.11	Фасады 1-17; 17-1; А-Б; Б-А	Гипрониовцепром
Рук.гр.	Флеклер		31.10		
Разраб.	Гришкова		24.10		

Привязан

Инв. № подл. | Подп. и дата | Взам. инв. №

1592-02

Альбом 2

Типовой проект 804-2-55.88

План на отм. 0.000

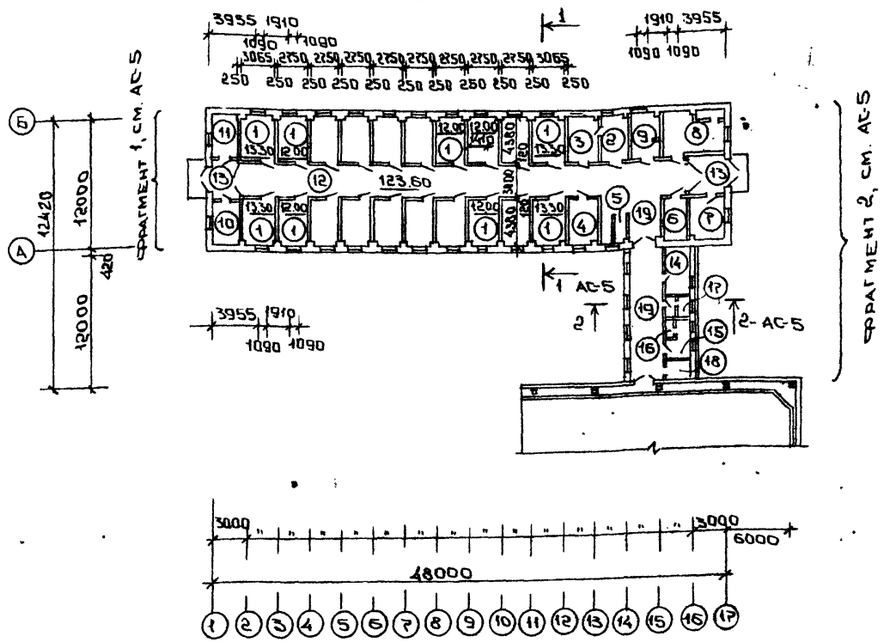

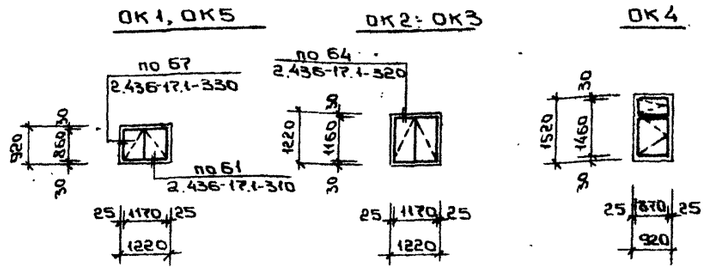

Спецификация заполнения проемов

Марка поз.	Обозначение	Наименование	Кол	Масса ед. кг	Примечание
1	ГОСТ 18853-73*	Ворота ВРК 30-27	4		
2	2.435-6, вып.1	Дверь противопожарная ПД5	1		
3	ГОСТ 6629-74*	Дверной блок ДГ21-9	3		
4	ГОСТ 6629-74*	Дверной блок ДГ21-9л	2		
5	ГОСТ 6629-74*	Дверной блок ДГ21-7п	2		
6	ГОСТ 6629-74*	Дверной блок ДГ21-7л	2		
7	ГОСТ 6629-74*	Дверной блок ДГ24-12л	4		
8	ГОСТ 6629-74*	Дверной блок ДГ21-12л	1		
9	ГОСТ 14624-84	Дверной блок ДВГ19-9л	1		
10	ГОСТ 14624-84	Дверной блок ДВГ19-9	1		
11	5.904-4	Дверь герметич. Дус125×0,5	1		
ОК1	ГОСТ 12506-81	Окно СВД 9-12	28		
ОК2	ГОСТ 12506-81	Окно СВО 12-12	2		
ОК3	ГОСТ 12506-81	Окно СВД 12-12	2		
ОК4	ГОСТ 11214-86	Окно ОС 15-9	4		
ОК5	Заполнить стеклоблоками ГОСТ 9272-81*	Окно 1220×920(h)	1		

Ведомость проемов ворот и дверей

Марка поз	Размер проема, мм
1	3000 × 2700
2	2290 × 2410
3,4	910 × 2070
5,6	710 × 2070
7	1210 × 2370
8	1210 × 2070
9,10	910 × 1870
11	500 × 1250 (отм. низа 0,300)

Экспликация помещений

Номер по плану	Наименование	Площадь, м²	Категория помещений по взрывной, взрыво-пожарной и пожарной опасности
1	2	3	4
	Конюшня		
1	Денники для содержания спортивных лошадей	245,20	В
2	Душевой денник	11,30	Д
3	Денник для обсушки лошадей	11,30	Д
4	Санитарный денник	11,30	Д
5	Стойла	5,50	Д
6	Сбруйно-инвентарная	8,00	В
7	Дежурное помещение	11,20	–
8	Венткамера	20,80	Д
9	Шорная мастерская	11,30	В
10	Фуражная	9,40	В
11	Помещение для подстилки	9,40	В
12	Кормонавозный проход	123,60	Д
13	Тамбур	17,40	–
	Галерея		
14	Ветаптека	10,40	В
15	Гардеробная	6,60	–
16	Душевая	1,50	–
17	Санузел	3,30	–
18	Помещение для хранения уборочного инвентаря	4,80	–
19	Коридор	55,30	–

1. Крепление рамы ворот см. У-1.
2. Конструкцию кирпичных стен толщ. 420 мм. см У-1
3. Двери в помещениях 6,9÷11,14 обшить с обеих сторон кровельной сталью внахлестку по асбестовому картону толщиной 5 мм; потолок оштукатурить по драни цементно-песчаным раствором М50 толщ. 20 мм.
4. Перегородки в денниках выполнить h=1,4 м. Двери см. АС-9
5. В торцовых стенах по осям 1,17 в уровне покрытия заложить анкера МС12 в соответствии с уз.1 серии 2.860-1, вып.3
6. Толщину стен над перемычкой П64 в тамбурах выполнить толщиной 380 мм.
7. Размеры проемов окон даны по наружным четвертям (см. фрагмент 1,2).
8. Маркировка окон дана на фасад. АС-3
9. При возведении стен в швы кладки заложить анкера (поз 14) в соответствии с узлом 2 на АС-9 для крепления металлических решеток.

Привязан

Инв №

Нач. отд.	Минц		15.11
Н. контр.	Лейнвебер		3.11
Гл. кон. отд.	Аркипов		14.11
Гип.	Максимов		11.11
Гл. кон. пр.	Лейнвебер		3.11
Рук. гр.	Флеклер		31.10

т.п. 804-2-55.88 - АС

	Стад	Лист	Листов
Конюшня на 20 спортивных лошадей	Р	4	–
План на отм. 0.000	Гипрониовцепром		

Инв № подл. | Подпись и дата | Взам. инв №

1592-02

Типовой проект 804-2-55.88 Альбом 2

Фрагмент 1

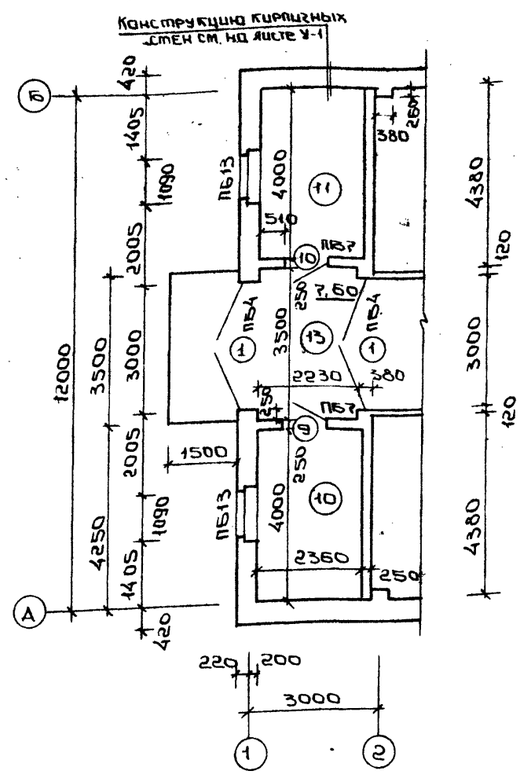

Фрагмент 2

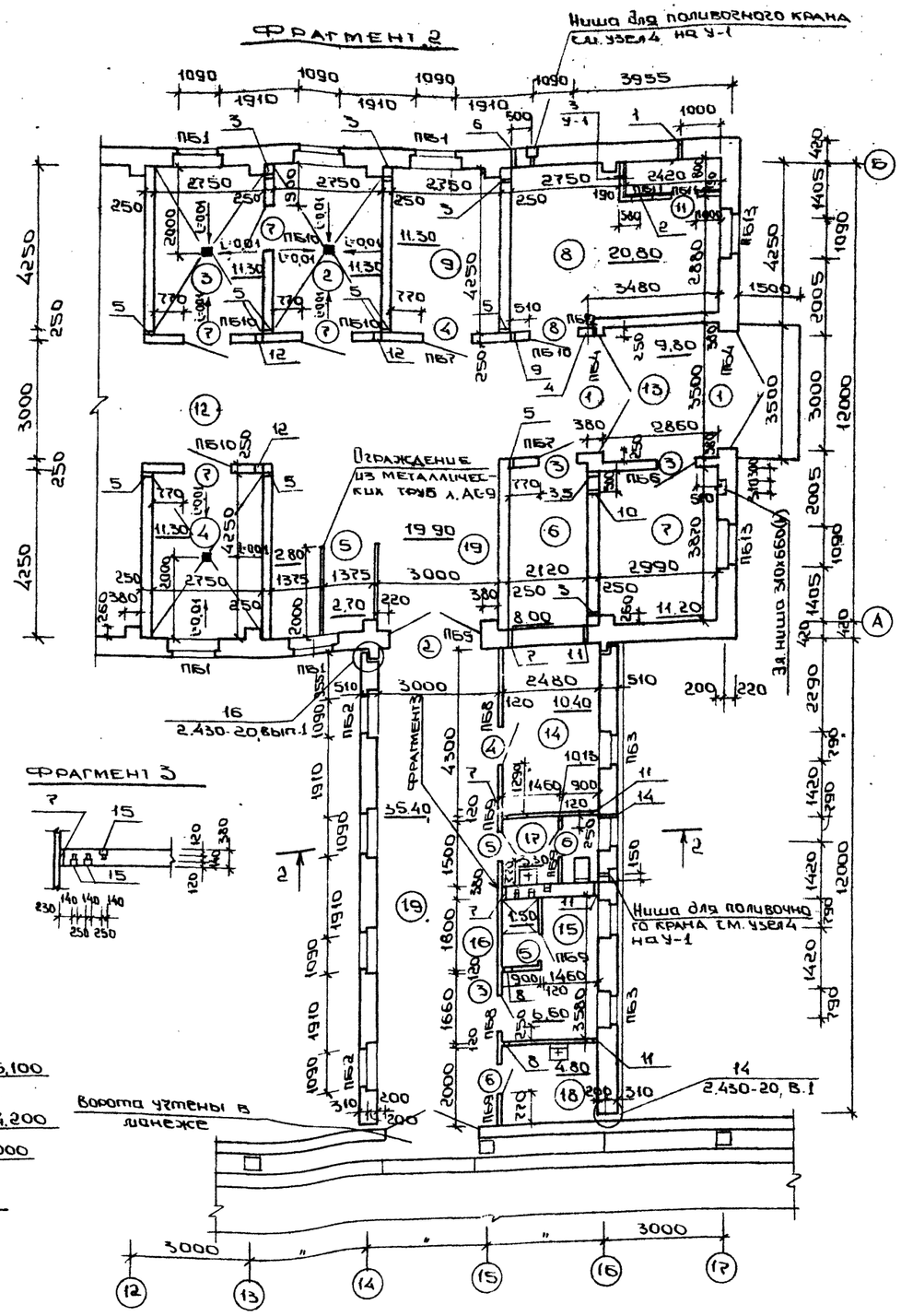

Разрез 1-1

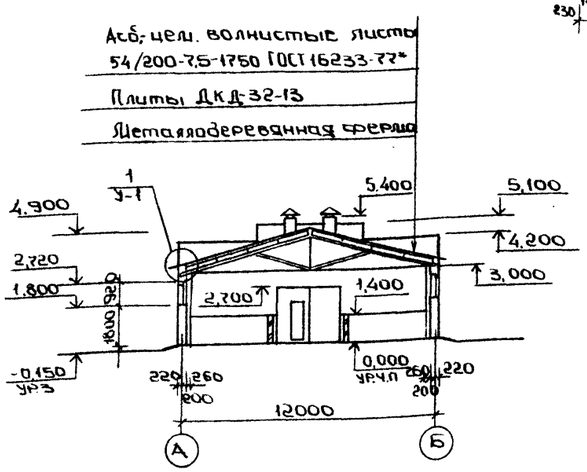

Разрез 2-2

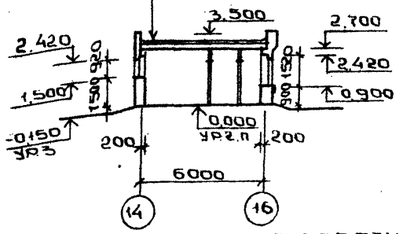

Защитный слой гравия с размерами зерен 5-10 мм светлого тона ГОСТ 8268-82, втопленного в антисептированную битумную мастику 4 слоя рубероида кровельного с мелкозернистой посыпкой марки РКМ-350Б (ГОСТ 10923-82) на антисептированной битумной мастике МБК-Г-55 ГОСТ 2889-80

Утеплитель-калиброванные газосиликатные плиты γ=500 кг/м³ δ=120 ГОСТ 5742-76

Керамзитовый гравий для создания уклона γ = 500 кг/м³

Ж.Б. плита

Таблица отверстий

Поз	Размер отверст. в×h, мм	Отм. низа отв. м	Кол. отв
1	300 × 580	2,000	1
2	545 × 515	0,410	1
3	100 × 100	0,140	5
4	470 × 470	3,360	1
5	100 × 150	2,400	8
6	100 × 100	0,800	1
7	100 × 200	2,100	3
8	420 × 440	2,300	2
9	100 × 200	2,800	1
10	100 × 100	0,000	2
11	100 × 240	0,000	4
12	170 × 170	3,600	3
13	50 × 50	0,300	1
14	100 × 100	0,400	1
15	240 × 240	2,300	3

Нач. отд.	Минц		15.11
Н. контр.	Флеклер		3.11
Гл. кон. отд.	Архипов		14.11
Гип.	Максимов		11.11
Гл. конс.	Лейнвебер		3.11
Рук. гр.	Флеклер		31.10
Вед. арх.	Ишкова		24.10

Т.п. 804-2-55.80 - АС

Конюшня на 20 спортивных лошадей

Стад	Лист	Листов
Р	5	—

Фрагменты плана 1.2 Разрезы 1-1; 2-2

Гипрониовцепром

Привязан

Инв. №

Инв. № подл. | Подпись и дата | Взам. инв. №

Альбом 2

Типовой проект 804-2-55.88

План кровли

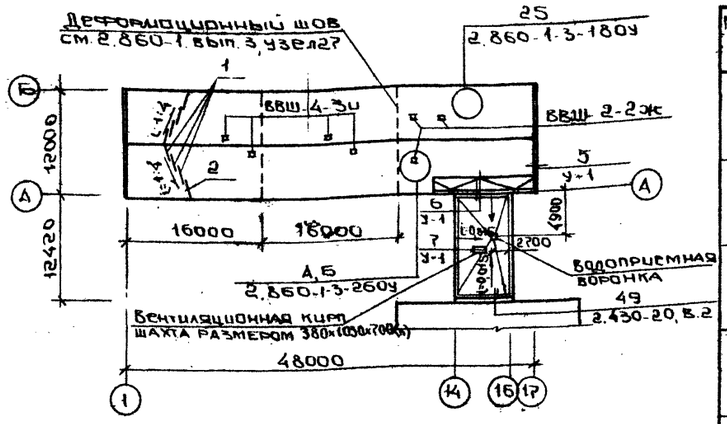

План полов на отм. 0,000

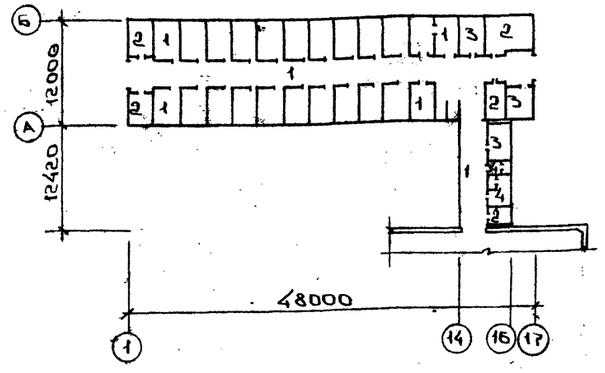

Ведомость перемычек

Марка поз.	Схема сечения
ПБ1	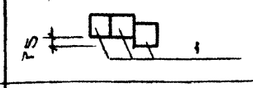
ПБ2	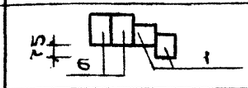
ПБ3	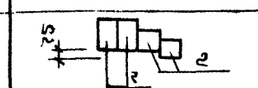
ПБ4	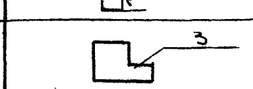
ПБ5	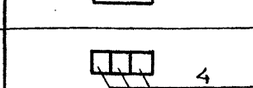
ПБ6	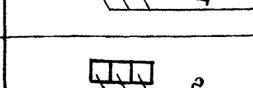
ПБ13	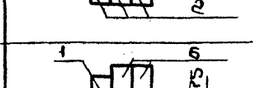

Марка поз.	Схема сечения
ПБ7	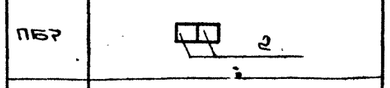
ПБ8	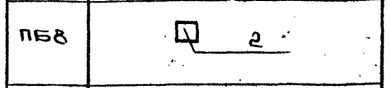
ПБ9	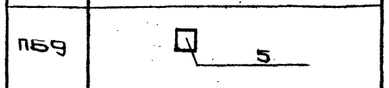
ПБ10	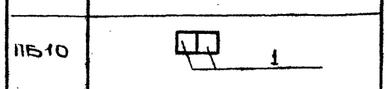
ПБ11	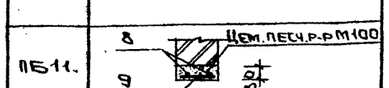
ПБ12	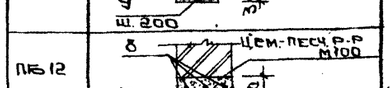

Спецификация перемычек

Марка поз.	Обозначение	Наименование	Кол	Масса ед.кг	Примечание
1	1.038.1-1. вып.1	2ПБ16-2	97	65	
2	1.038.1-1. вып.1	2ПБ13-1	21	54	
3	1.038.1-1. вып.12	5ПГ35-37	4	800	
4	1.038.1-1. вып.1	2ПБ29-4	3	120	
5	1.038.1-1. вып.1	1ПБ10-1	4	20	
6	1.038.1-1. вып.1	3ПБ16-37	16	102	
7	1.038.1-1. вып.1	3ПБ13-37	8	85	
8		Ф10АI ГОСТ5781-82* ℓ=1200	7	0,74	
9		Ф6АI ГОСТ5781-82* ℓ=100	10	0,02	
10		Ф6АI ГОСТ5781-82* ℓ=230	5	0,05	

Спецификация вытяжных вентиляционных шахт

Марка	Обозначение	Наименование	Кол	Масса ед.кг	Примечание
		Вытяжные вент шахты			
ВВШ-4-3и	2.800-2 вып.9	ВВШ-4-3и	4		h=1,5м
ВВШ-2-2ж	2.800-2 вып.9	ВВШ-2-2ж	3		h=1,5м
		Зонты			
	2.800-2 вып.9	В комплекте ВВШ-4-3и	4		
	2.800-2 вып.9	В комплекте ВВШ-2-2ж	3		

Спецификация элементов к плану кровли

Марка поз.	Обозначение	Наименование	Кол	Масса ед.кг	Примечание
	Листы АСБ-цем.-волнистые ГОСТ 16233-77*				
1	2.860-5, стр.38	54/200-7,5-1750	288	35	
2	2.860-5, стр.38	54/200-7,5-2000	96	40	
		Лотковая деталь			
	ГОСТ 16233-77*	ЛУ-1	12	11,4	
	ГОСТ 16233-77*	ЛУ-2	4	13,1	
		Коньковая деталь			
	ГОСТ 16233-77*	КУ-1	48	8	
	ГОСТ 16233-77*	КУ-2	48	8	
	2.860-1. вып.3, чз.27	Брусок 70х70 ГОСТ 8486-86		0,128	м3
		Крепление асбоцем. листов			
Мш1	2.860-1. вып.3	Мш1	520		
Мш2	2.860-1. вып.3	Мш2	48		

Экспликация полов

Наименование или номер помещения по проекту	Тип пола по проекту	Схема пола или номер узла по серии	Элементы пола и их толщина	Площадь пола, м2
1-5, 12, 13, 19	1	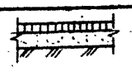	Покрытие- асфальт- 40мм Щебеночное основание- 100мм Уплотненный грунт основания	481,7
6, 8, 10, 11, 18	2	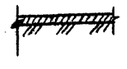	Покрытие- бетон В12,5- 120мм Основание- уплотненный грунт с плотностью скелета до 1,6 т/м3 с втрамбованным в него слоем щебня или гравия крупностью 40÷60 мм	53,0
7, 9, 14	3	225 2.244-1, вып.4	Покрытие- линолеум по ГОСТ 7251-85- 2,5мм	32,9
15, 16, 17	4	240 2.244-1, вып.4	Покрытие- керамическая плитка по ГОСТ- 6787-80* 13мм	12,0

1. Привязку вентиляционных шахт см. АС-8
2. В местах примыкания полов к наружным стенам, кроме помещений 10,11 произвести утепление керазитовым гравием γ=600кг/м3 толщиной 200мм, шириной 800мм.
3. При эксплуатации кровли пользоваться временными деревянными ходовыми мостиками и настилами δ=30мм

Т.п. 804-2-55.88 -АС

Нач.отд.	Шиц		15.11
Н.контр.	Лейнвебер		3.11
Гл.констр.	Арцибов		14.11
ГИП	Максимов		11.11
Гл.конс.пр.	Лейнвебер		3.11
Рук.гр.	Лавшенко		31.10
Ст.инж.	Краснова		24.10

Конюшня на 20 спортивных лошадей

Стадия	Лист	Листов
Р	6	—

План кровли
План полов на отм. 0,000

Гипронисельпром

Привязан

Инв.№

Инв.№ подл. | Подпись и дата | Взам.инв.№ | Гл.спец. сан.? | Гл.конструктор | Гл. механик

Альбом 2

Типовой проект 804-2-55.88

Схема расположения фундаментов

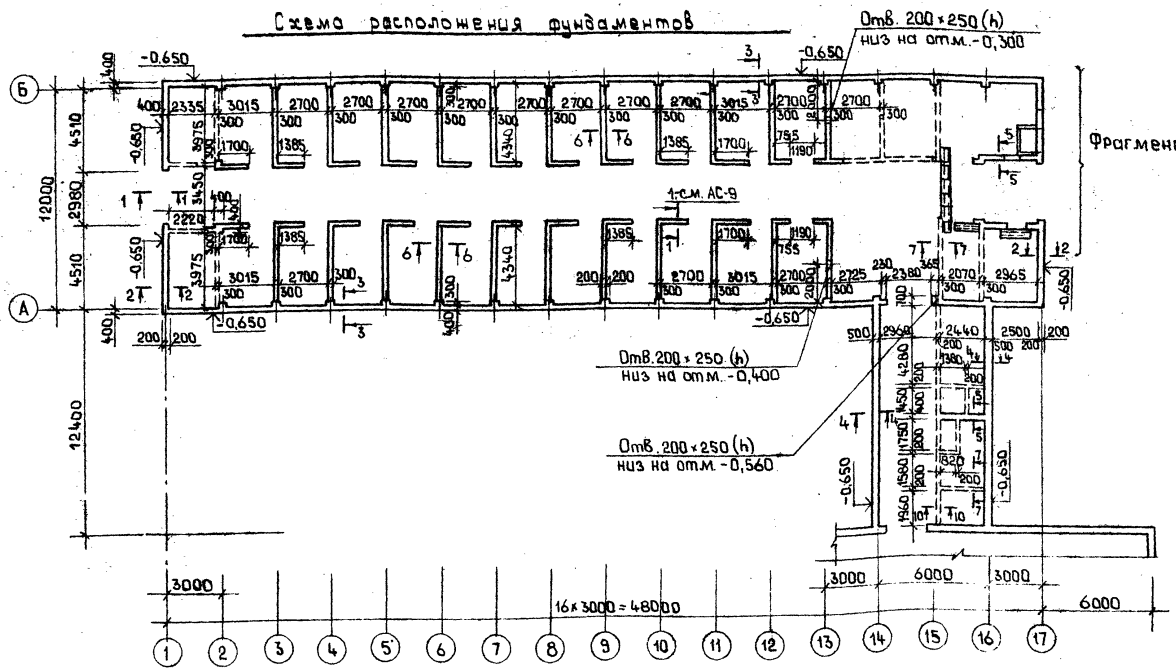

Фрагмент 1

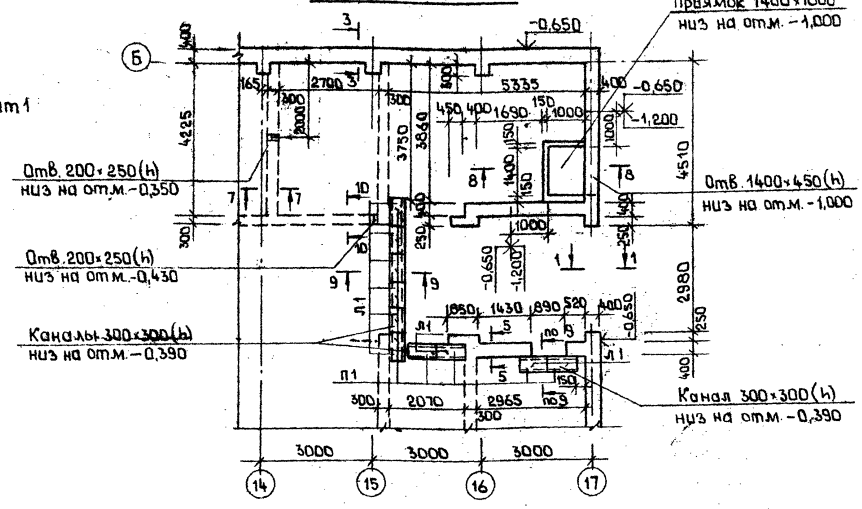

Спецификация элементов к схеме расположения фундаментов

Марка, Поз.	Обозначение	Наименование	Кол.	Масса ед.кг	Примечание
		Лотки:			
Л1	3.006.1-2/82, Вып.0	Лтд-8	10	110	
		Плиты:			
П1	3.006.1-2/82, Вып.0	П1-5	10	40	
	-АС-7	Щит деревянный	1		0,05м³
		1100×1400, δ=25мм			
		Усиление отверстия			
1	АС-7	L50×5 ГОСТ8509-86 ℓ=1700	1	6,4	
2	АС-7	⌀16AI ГОСТ5781-82* ℓ=2200	4	3,5	
3	АС-7	⌀6AI ГОСТ5781-82* ℓ=360	11	0,08	

1. Грунты в основании непучинистые, непросадочные со следующими нормативными характеристиками: $\varphi^н$=0,49рад; $C^н$=2кПа; E=14,7мПа; γ=1,8т/м³; Кг=1. Грунтовые воды отсутствуют.
2. В местах примыкания фундаментов под перегородки к основным фундаментам грунты тщательно утрамбовать до γск=1,6т/м³.
3. Торцы подпольных каналов выполнить из бетона класса В 12,5 толщ. 100 мм.
4. Фундаменты под перегородки толщ. 120 мм в денниках выполнить совместно при устройстве кормушек см. сеч. 1-1 на АС-9.

Таблица расчетных нагрузок на верхний обрез фундаментов

Марка оси	Расчетная схема	Усилия N тс	M тс·м	Q тс
А, Б	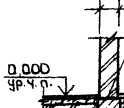	8,9	0,6	0,25
1, 17	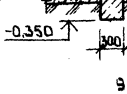	3,0	0,3	0,13

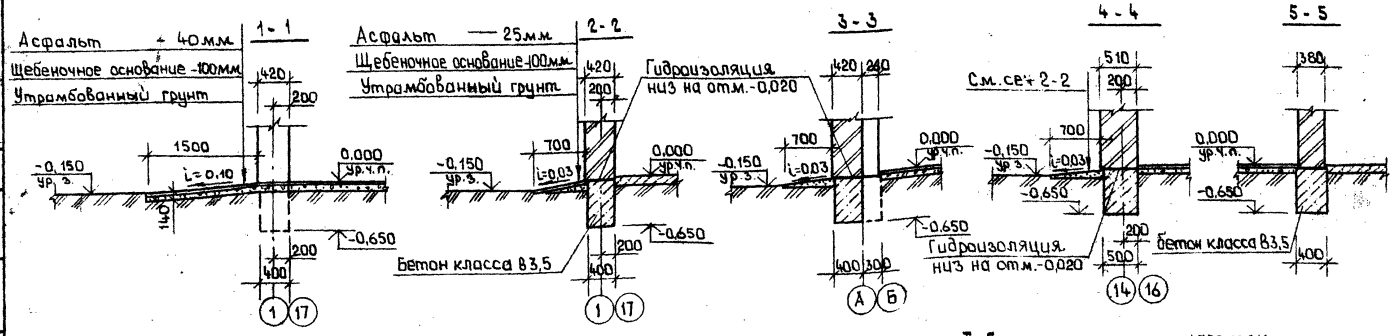

				т.п 804-2-55.88-АС
Нач.отд	Мини		15.11	
Н.контр.	Лацнеберг		3.11	Конюшня на 20 спортивных лошадей
Гл.конс.	Архипов		14.11	
ГИП	Максимов		3.11	
Гл.конс.пр.	Лацнеберг		3.11	Схема расположения фундаментов. Фрагмент 1
Рук.гр.	Литвиненко		31.10	
Ст.инж.	Краснова		24.10	

Стад.	Лист	Листов
Р	7	-

Гипрониовцепром

привязан

Инв. N

Инв. N подл. | Подп. и дата | Взам. инв. N

Типовой проект 804-2-55.88

Схема расположения опорных подушек, ферм и связей

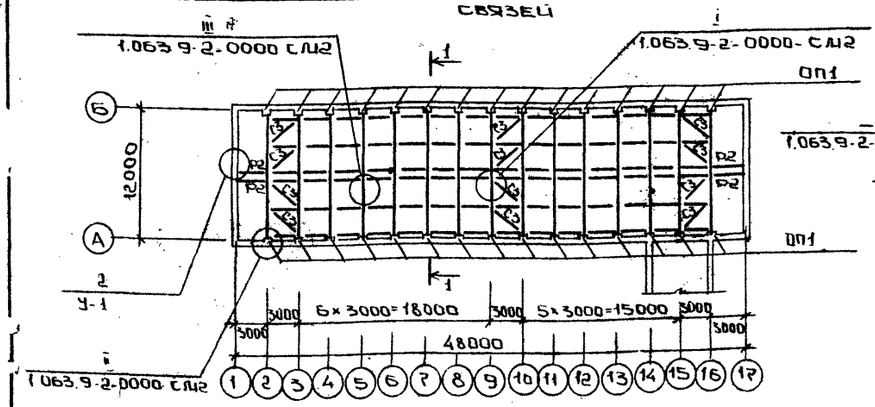

1-1

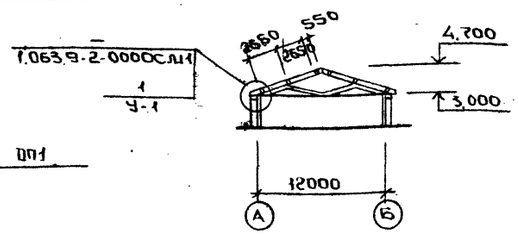

Схема расположения плит покрытия

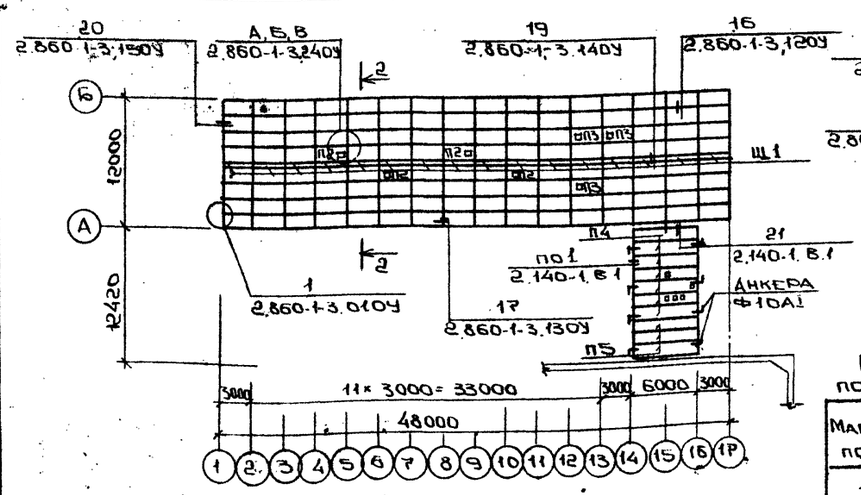

2-2

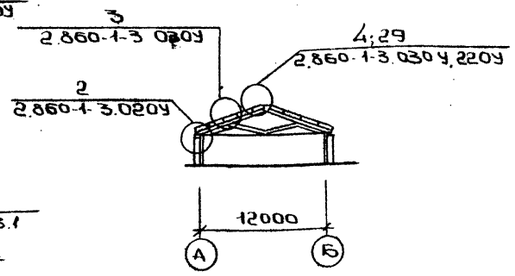

Спецификация материалов на установку вентиляционных шахт

Марка	Обозначение	Наименование	Кол	Объем м3	Примечание
		Материалы			
		Пиломатериалы ГОСТ 8486-86			
		сосна или ель φ=20%			
Б3	2.860-1-3-241У	Брус 100×65		0,024	
Б4	2.860-1-3-242У	Брус 130×110		0,053	
Б5	2.860-1-3-243У	Брус 100×70		0,067	
Б6	2.860-1-3-244У	Брусок 40×40		0,024	
		Брус 100×100		0,020	
		Доска 100×32		0,008	
Д13	2.860-1-3-261У	Доска 100×50		0,053	
Д14	2.860-1-3-262У	Доска 150×50		0,079	
		Оцинкованная кровельная			
		сталь δ=0,6мм ГОСТ 19903-74		15,0	м2

Спецификация к схемам расположения опорных подушек, ферм, связей и плит покрытия

Марка поз.	Обозначение	Наименование	Кол	Масса ед. кг	Примечание
1	2	3	4	5	6
		Опорные подушки			
ОП1	1.869.1-1	ОП4-4	30	50	
		Ферма:			
ФС1	1.063.9-2-2000-01	ФМД12-900А1	15	417	
		Связи:			
Р1	1.063.9-2-3000-01	Р1-2	34	16,8	
Р2	-01	Р1-2*	4	16,8	
С3	-19	С3-2	12	21,8	
		Изделия соединительные			
1	1.063.9-2-4000	МС1	172	0,87	
2	-03	МС2-3	24	0,87	
3	1.063-9-2-4000-05	МС3	8	0,10	
МС1	-АСИ-МС1-МС2	МС1	4	1,8	
		Стандартные изделия			
4	1.063.9-2-0000 СМ2	Болт М12×40 ГОСТ 7798-70*	196	0,05	
5	1.063.9-2-0000 СМ2	Болт М16×220 ГОСТ 7798-70*	90	0,38	
6	1.063.9-2-0000 СМ2	Гайка М12 ГОСТ 5915-70*	196	0,02	
7	1.063.9-2-0000 СМ2	Гайка М16 ГОСТ 5915-70*	90	0,03	
8	1.063.9-2-0000 СМ2	Шайба 12 ГОСТ 11371-78*	392	0,01	
9	1.063.9-2-0000 СМ2	Шайба 16 ГОСТ 11371-78*	82	0,01	
		Плиты покрытия:			
П1	1.865-2 вып. 2	ДКД-32-13	121	164	
П2	1.865-2 вып. 2	ДКД-07-32-13	4	177	
П3	1.865-2, вып. 2	ДКД-03-32-13	3	154	
П4	1.141-1. вып. 63.	ПК60.12-4АТУТ	7	2100	
П5	1.141-1. вып. 63	ПК60.12-6АТУТ	3		
Щ1	2.860-1-3.020СБ	Щит Щ1 h=150мм	16		
		Изделия соединительные			
МС1	2.860-1-3.010У	МС1	16	0,2	
МС2	2.860-1-3.030У	МС2	90	0,1	
МС3	2.860-1-3.030У	МС3	180	0,1	
МС6	2.860-1-3.020У,030У	МС6	60	1,16	
МС7	2.860-1-3.020У,030У	МС7	60	1,16	
МС12	2.860-1-3.010У	МС12	16	0,51	
	2.140-1. вып.1 стр.17	Анкер Ф10А1 ГОСТ 5781-82	8	0,75	

1 На схемах расположения опорных подушек, ферм, связей и плит покрытий фермы приняты марки ФС1, незамаркированные связи - марки Р1, незамаркированные плиты - марки П1

Таблица №1

Обозначение	Марка	Размеры, мм					Масса кг
		l	l_1*	a*	δ*	в	
1.063.9-2-3000-И1	Р1-2*	2710	2580	100	90	65	16,8

2 Связи с маркой, отмеченной* отличаются от серийной-длиной указанной в таблице №1
3. В спецификации материалов на установку вентиляционных шахт объем материалов дан на все вентшахты
4. Отверстия размером 150×150мм. в плитах покрытия просверлить по месту не нарушая целостности ребер плит. Привязку отверстий см. ВК-2, ОВ-3

Привязан

Инв №

Нач. отд.	Минц		15.11
Н. контр.	Лейнвебер		3.11
Гл. кон. отд.	Архипов		14.11
ГИП	Максимов		11.11
Гл. кон. пр.	Лейнвебер		3.11
Рук. гр.	Литвиненко		31.10
Ст. инж.	Краснова		24.10

т.п. 804-2-55.88-АС

Конюшня на 20 спортивных лошадей

Стад.	Лист	Листов
Р	8	—

Схемы расположения опорных подушек, ферм, связей и плит покрытия

Гипрониовцепром

Инв. № подл. | Подпись и дата | Взам. инв. № | Гл. спец. сант. | Рубанова

1592-02

Схема расположения решеток, кормушек, дверей

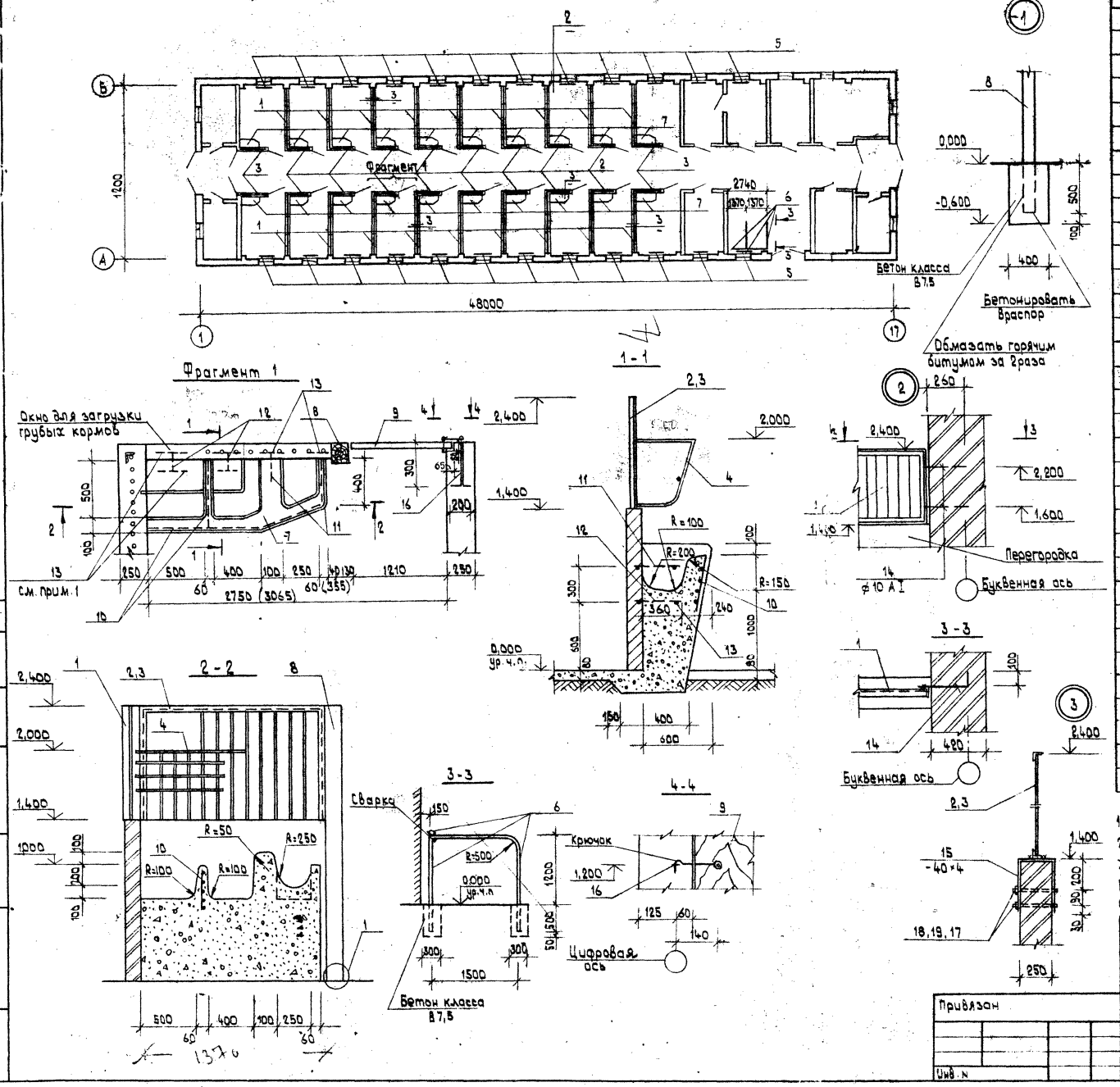

Спецификация к схеме расположения решеток, кормушек, дверей.

Марка поз.	Обозначение	Наименование	Кол.	Масса ед. кг	Примечание
		Изделия металлические			
1	АСИ-МР1÷МР3	Решетка МР1	18	78,5	
2	АСИ-МР1÷МР3	Решетка МР2	16	24,5	
3	АСИ-МР1÷МР3	Решетка МР3	4	29,1	
4	АСИ-МР4	Решетка МР4	20	11,4	
5	АСИ-МР5	Решетка МР5	24	15,4	
6		Тр. ф60×4 ГОСТ 10704-76*	13,9 п.м.	5,5	
7		Кормушка железобетонная	20		
		Материалы			
		Бетон кл. В15	0,7		м³
		Сборочные единицы и детали			
10		Сетка 100/100/3/3 ГОСТ 8478-81 ℓ=500	48,4 п.м.		
11		ф10АI ГОСТ 5781-82* ℓ=500	80	0,31	
12		ф10АI ГОСТ 5781-82* ℓ=420	80	0,26	
13		ф10АI ГОСТ 5781-82* ℓ=250	240	0,16	
~~14~~		ф10АI ГОСТ 5781-82* ℓ=400	36	0,25	
15	АСИ-МС1-МС2	Элемент крепежный МС2	36	1,2	
~~16~~		ф8АI ГОСТ 5781-82* ℓ=850	20	0,34	
		Изделия стандартные			
18	ГОСТ 7798-70*	Болт М10 ℓ=280	72		
19	ГОСТ 5915-70*	Гайка М10	72		
17	ГОСТ 11371-78*	Шайба 10	72		
		Изделия деревянные			
8		Брус 130×180 ГОСТ 8486-86 ℓ=2900	20	0,068	м³
9	АСИ-ИД1	Дверь ИД1	20		
		Монолитные бетонные конструкции			
		Бетон класса В7,5 - для бетонирования поз. 6, 8	2,5		м³

1. Поз. 11, 12, 13 сварить между собой
2. Поверхность внутри кормушки зажелезнить
3. Сварку производить электродами Э-42А согласно требованиям ГОСТ 10922-75, ГОСТ 11534-75, h шв. = 5мм.
4. Поз. 8 изготовить из древесины лиственных пород 3 сорта влажностью 25%.

т. п. 804-2-55.88 - АС

Нач. отд.	Минц		15.11
Н. контр.	Лейнвебер		3.11
Гл. кон. ст.	Архипов		14.11
Гл. кон.	Максимов		11.11
Гл. кон. пр.	Лейнвебер		3.11
Рук. гр.	Литвиненко		31.10
Инж.	Барсукова		24.10

Конюшня на 20 спортивных лошадей

Схема расположения, решеток, кормушек, дверей

Стад.	Лист	Листов
Р	9	—

Гипрониовцепром

Привязан

Инв. N

Инв. N подл. | Подп. и дата | Взам. инв. N | Гл. ед. | Леклер

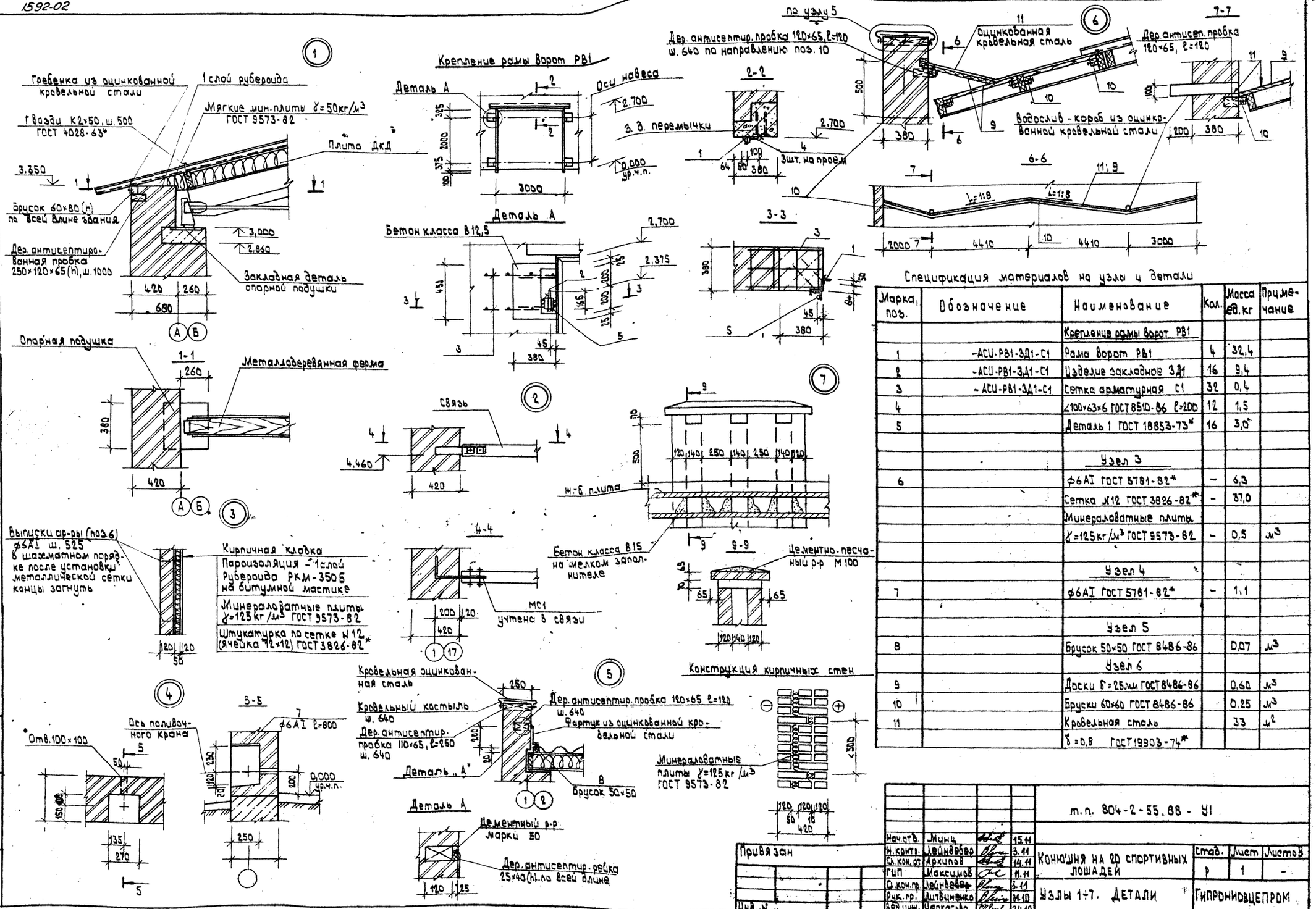

Спецификация материалов на узлы и детали

Марка, поз.	Обозначение	Наименование	Кол.	Масса ед. кг	Примечание
		Крепление рамы ворот РВ1			
1	-АСИ-РВ1-3Д1-С1	Рама ворот РВ1	4	32,4	
2	-АСИ-РВ1-3Д1-С1	Изделие закладное 3Д1	16	9,4	
3	-АСИ-РВ1-3Д1-С1	Сетка арматурная С1	32	0,4	
4		∠100×63×6 ГОСТ 8510-86 ℓ=200	12	1,5	
5		Деталь 1 ГОСТ 18853-73*	16	3,0	
		Узел 3			
6		ф6АI ГОСТ 5781-82*	-	6,3	
		Сетка N12 ГОСТ 3826-82*	-	37,0	
		Минераловатные плиты			
		γ=125 кг/м³ ГОСТ 9573-82	-	0,5	м³
		Узел 4			
7		ф6АI ГОСТ 5781-82*	-	1,1	
		Узел 5			
8		Брусок 50×50 ГОСТ 8486-86		0,07	м³
		Узел 6			
9		Доски δ=25мм ГОСТ 8486-86		0,60	м³
10		Бруски 60×60 ГОСТ 8486-86		0,25	м³
11		Кровельная сталь		33	м²
		δ=0,8 ГОСТ 19903-74*			

Привязан

Инв. №

Нач. отд.	Минц		15.11
Н. контр.	Лейнвебер		3.11
Гл. кон. от.	Архипов		14.11
ГИП	Максимов		11.11
Гл. кон. пр.	Лейнвебер		3.11
Рук. гр.	Литвиненко		11.10
Вед. инж.	Черкасова		24.10

т.п. 804-2-55.88 - У1

КОНЮШНЯ НА 20 СПОРТИВНЫХ ЛОШАДЕЙ

Стад.	Лист	Листов
Р	1	-

УЗЛЫ 1÷7. ДЕТАЛИ

ГИПРОНИОВЦЕПРОМ

Типовой проект

Инв. N

Альбом 2

Типовой проект 804-2-55.88

Спецификация элементов

			Обозначение	Наименование	Кол	Примечание
				МР1		
		1		∠63×40×4 ГОСТ 8510 86 ℓ=4180	2	
		2		∠63×40×4 ГОСТ 8510 86 ℓ=1000	2	
		3		Ф12А I ГОСТ 5781 82* ℓ=990	16	
		4		Ф12А I ГОСТ 5781 82* ℓ=4400	1	
				МР2		
		5		∠63×40×4 ГОСТ 8510 86 ℓ=1490	2	
		2		∠63×40×4 ГОСТ 8510 86 ℓ=1000	2	
		3		Ф12А I ГОСТ 5781-82* ℓ=990	9	
		6		Ф12А I ГОСТ 5781 82* ℓ=1060	1	
				МР3		
		7		∠63×40×4 ГОСТ 8510-86 ℓ=1800	2	
		2		∠63×40×4 ГОСТ 8510-86 ℓ=1000	2	
		3		Ф12А I ГОСТ 5781-82* ℓ=990	12	
		6		Ф12А I ГОСТ 5781 82* ℓ=1080	1	

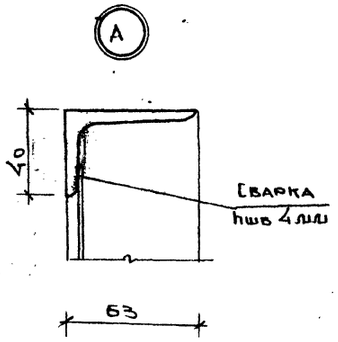

МР1

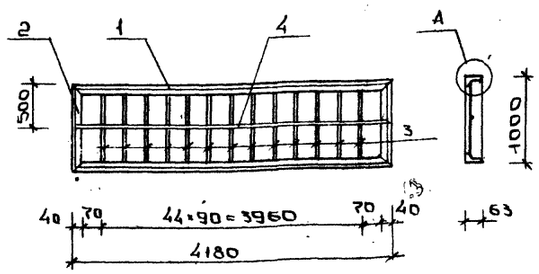

МР2, МР3

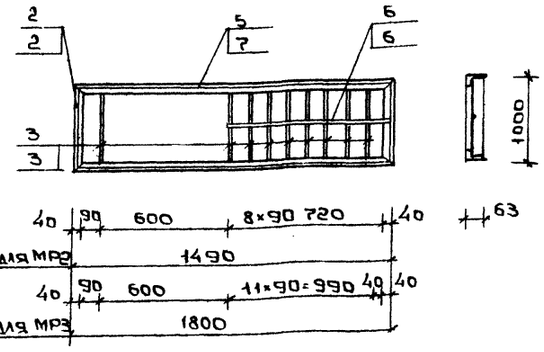

Ведомость расхода стали на элемент, кг

Марка элемента	Изделия арматурные						Общий расход
	Арматура класса			Прокат марки			
	А I			Вст3 кп2			
	ГОСТ 5781-82*			ГОСТ 8510 86			
	Ф 12		Итого	∠63×40×4		Итого	
МР1	44,4		44,4	34,1		34,1	78,5
МР2	8,86		8,86	15,64		15,64	24,50
МР3	11,52		11,52	17,58		17,58	29,10

Сварку выполнять в соответствии с требованиями СИ 393-78 и ГОСТ 11534 75

Нач. отд.	Минц		15.11
Н. контр.	Лейнвебер		14.11
Гл. кон. отд.	Архипов		14.11
ГИП	Максимов		11.11
Гл. кон. пр.	Лейнвебер		3.11
Рук. гр.	Литвиненко		31.10
Инж.	Абылкасымова		24.10

т.п 804 2-55.88 АСИ-МР1÷МР3

Решетки металлические МР1÷МР3

Стад	Масса	Масшт.
Р	см.табл.	1:20

Лист 1 | Листов 1

Гипрониовцепром

Привязан

Инв №

Согласовано

Гл. механик Флеклер

Взам. инв.

Подпись и дата

Инв № подл.

Альбом 2

Формат	Зона	Поз	Обозначение	Наименование	Кол	Примечание
				МР4		
		1		Ф12А I ГОСТ 5781-82* ℓ=990	8	
		2		Ф12А I ГОСТ 5781-82* ℓ=1640	2	
		3		Ф12А I ГОСТ 5781-82* ℓср=400	4	

МР4

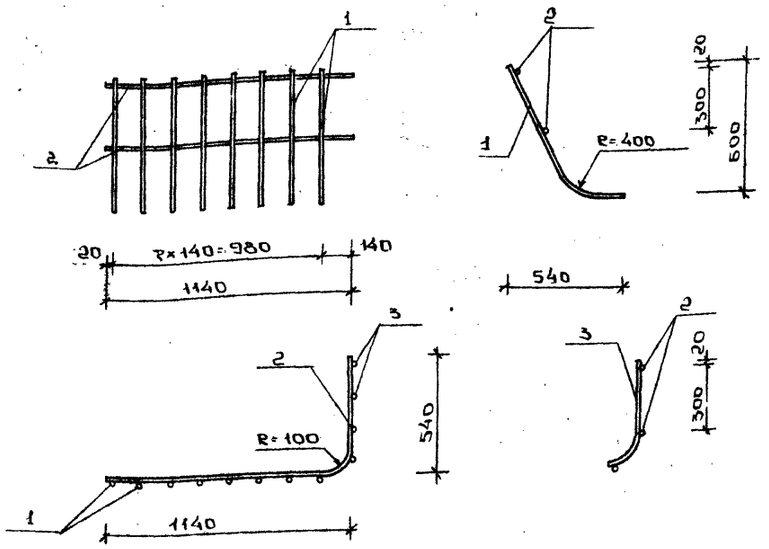

Сварку выполнять в соответствии с требованиями СИ 393-78 и ГОСТ 15878-79

Марка элемента	Изделия арматур.			Общий расход
	Арматура класса			
	А I			
	ГОСТ 5781-82*			
	Ф 12		Итого	
МР4	11,4		11,4	11,4

Нач. отд.	Минц		15.11
Н. контр.	Лейнвебер		3.11
Гл. кон. отд.	Архипов		14.11
ГИП	Максимов		11.11
Гл. кон. отд.	Лейнвебер		3.11
Рук. гр.	Литвиненко		31.10
Инж.	Абылкасымова		24.10

т.п. 804-2-55.88 АСИ-МР4

Решетка металлическая МР4

Стад	Масса	Масштаб
Р	11,4	1:20

Лист 1 | Листов 1

Гипрониовцепром

Привязан

Инв №

Альбом 2

Типовой проект 804-2-55.88

Спецификация элементов

Формат	Зона	Поз	Обозначение	Наименование	Кол	Примечание
				МР5		
		1		∠50×32×4 ГОСТ 8510-86 ℓ=1210	2	
		2		∠50×32×4 ГОСТ 8510-86 ℓ=600	2	
		3		Ф12А1 ГОСТ 5781-82* ℓ=590	12	



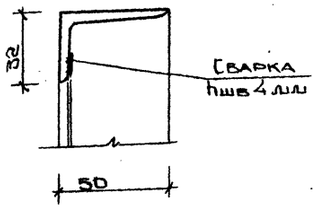

МР5

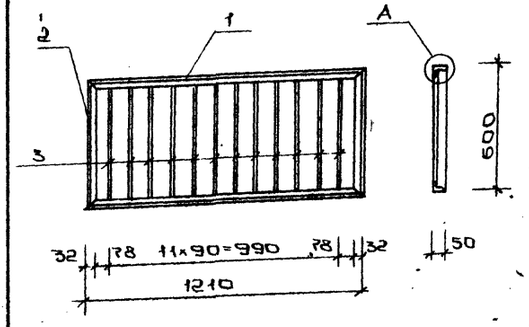

Ведомость расхода стали на элемент, кг

Марка элемента	Изделия арматурные						Общий расход
	Арматура класса А1 ГОСТ 5781-82*			Прокат марки Вст 3 кп2 ГОСТ 8510-86			
	Ф12		Итого	∠50×32×4		Итого	
МР5	6,4		6,4	9,0		9,0	15,4

Сварку выполнять в соответствии с требованиями СН 393-78 и ГОСТ 11534-75

Нач.отд.	Минц		15.11	Т.П. 804-2-55.88 – АСИ-МР5
Н.контр.	Лейнвебер		3.11	Решетка металлическая МР5
Гл.кон.отд.	Архипов		14.11	Стад: Р; Масса: 15,4; Масштаб: 1:20
ГИП	Максимов		11.11	Лист 1; Листов 1
Гл.кон.пр.	Лейнвебер		3.11	Гипрониовцепром
Рук.гр.	Литвиненко		31.10	
Инж.	Абылкасымова		24.10	

Привязан

Инв.№

Согласовано: Гл. механик Флеклер

Взам. инв.№ | Подпись и дата | Инв.№ подл.

Альбом 2

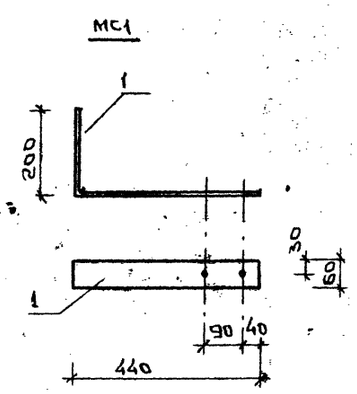

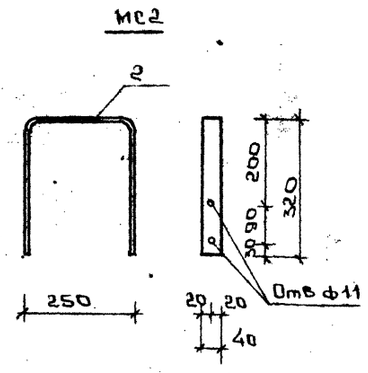

Спецификация элементов

Формат	Зона	Поз	Обозначение	Наименование	Кол	Примечание
				МС1		
		1		-60×6 ГОСТ 103-76* ℓ=640	1	
				МС2		
		2		-40×4 ГОСТ 103-76* ℓ=900	1	

Ведомость расхода стали на элемент, кг

Марка элемента	Изделия стальные				Общий расход
	Прокат марки ГОСТ 103-76*				
	-60×6	-40×4		Итого	
МС1	1,0			1,0	1,0
МС2		1,2		1,2	1,2

Нач.отд.	Минц		15.11	Т.П. 804-2-55.88 – АСИ-МС1-МС2
Н.контр.	Лейнвебер		3.11	Изделия стальные МС1, МС2
Гл.кон.отд.	Архипов		14.11	Стад: Р; Масса: Сл.табл.; Масштаб: 1:10
ГИП	Максимов		11.11	Лист 1; Листов 1
Гл.кон.пр.	Лейнвебер		3.11	Гипрониовцепром
Рук.гр.	Литвиненко		31.10	
Инж.	Абылкасымова		24.10	

Привязан

Инв.№

1592-02

Альбом 2

Типовой проект 804-2-55.88

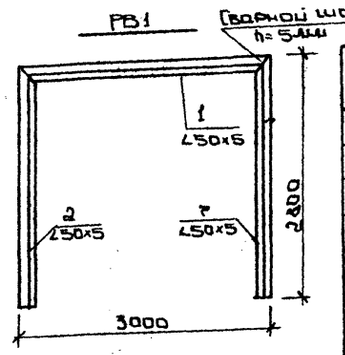

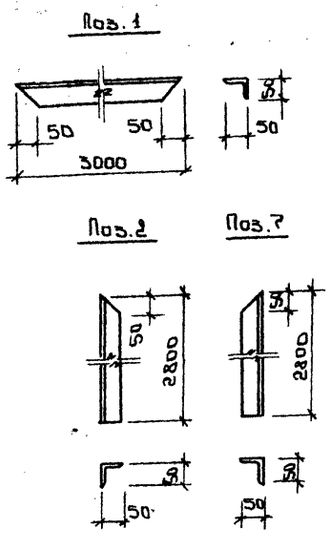

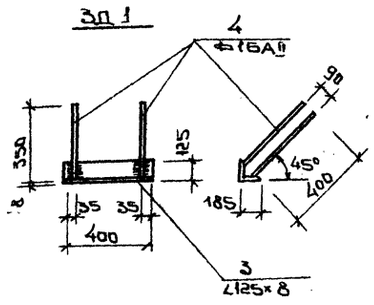

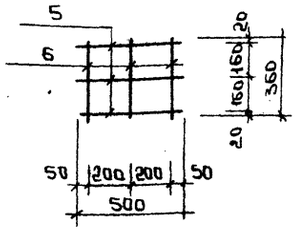

Спецификация элементов

Формат	Зона	Поз	Обозначение	Наименование	Кол	Примечание
				РВ1		
		1		∠50×5 ГОСТ 8509-86 ℓ=3000	1	
		2,7		∠50×5 ГОСТ 8509-86 ℓ=2800	2	
				ЗД 1		
		3		∠125×8 ГОСТ 8509-86 ℓ=400	1	
		4		Ф16АII ГОСТ 5781-82* ℓ=1000	2	
				С1		
		5		Ф5ВI ГОСТ 6727-80* ℓ=500	3	
		6		Ф5ВI ГОСТ 6727-80* ℓ=360	3	

Ведомость расхода стали на элемент кг

Марка элемента	Изделия стальные								Общий расход
	Арматурные стали				Всего	Прокат марки			
	А II		В I						
	ГОСТ 5781-82*		ГОСТ 6727-80*			ГОСТ 8509-86			
	Ф16	Итого	Ф5	Итого		∠50×5	∠125×8	Итого	
РВ1						32,4		32,4	32,4
ЗД1	3,2	3,2			3,2		6,2	6,2	9,4
С1			0,4	0,4					0,4

Сварку выполнять в соответствии с требованиями СН393-78 и ГОСТ 11533-75, ГОСТ 11534-75

Нач.отд.	Минц		15.11
Н.контр.	Лейнвебер		31.10
Гл.кон.отд.	Архипов		14.11
Гип.	Максимов		11.11
Гл.кон.пр.	Лейнвебер		31.10
Рук.гр.	Литвиненко		24.10

Т.п. 804-2-55.88 АСИ-РВ1-ЗД1-С1

Изделия стальные РВ1, ЗД1, С1.

Стад	Масса	Масштаб
Р		1:50 1:20
Лист 1	Листов 1	

Гипронцовцепром

Привязан

Инв. №

Инв.№ подл. | Подпись и дата | Взам. инв.№

Согласовано: Гл. механик Флеклер

Альбом 2

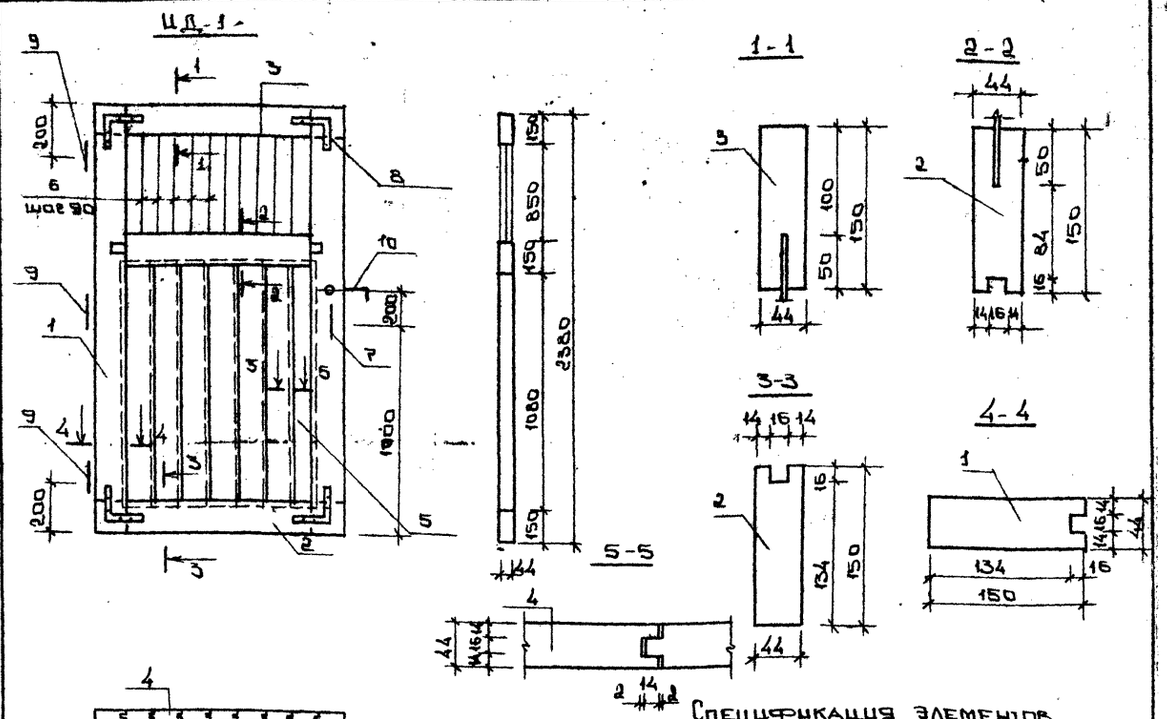

Спецификация элементов

Формат	Зона	Поз	Обозначение	Наименование	Кол	Примечание
				ИД 1		
				Детали		
				Доска ГОСТ 8486-86		
		1		150×44 ℓ=2380	2	0,031м³
		2		150×44 ℓ=1260	2	0,012м³
		3		150×44 ℓ=1260	1	0,008м³
		4		150×44 ℓ=1110	6	0,044м³
		5		180×44 ℓ=1110	1	0,009м³
		6		Ф12АI ГОСТ 5781-82* ℓ=950	10	8,5кг
		7	ГОСТ 5087-80	Ручка-скоба РС100	1	
		8	ГОСТ 5091-78*	Уголок УГ125-1	4	
		9	ГОСТ 5088-78*	Петли ПН 1-130	3	
		10		Крючек Ф10АI ГОСТ 5781-82* ℓ=250	1	
				Изделия стандартные		
		11	ГОСТ 7798-70*	Болт М16 ℓ=90	1	
		12	ГОСТ 5915-70*	Гайка М16	1	
		13	ГОСТ 11371-78*	Шайба 16	3	

1. Дверь выполняется из древесины хвойных пород (сосна или ель) 3 сорта влажностью φ=20% и должна быть острогана с двух сторон.
2. В досках поз. 2,3. просверлить отверстия Ф 12,5; ℓ=50 для арматуры поз. 6

Нач.отд.	Минц		15.11
Н.контр.	Лейнвебер		31.10
Гл.кон.отд.	Архипов		14.11
Гип.	Максимов		11.11
Гл.кон.пр.	Лейнвебер		31.10
Рук.гр.	Литвиненко		24.10

Т.п. 804-2-55.88- АСИ-ИД1

Дверь ИД1

Стад	Масса	Масшт
Р		
Лист 1	Листов 1	

Гипронцовцепром

Привязан

Инв.№

Инв.№ подл. | Подпись и дата | Взам. инв.№

1592-02

Типовой проект 804-2-55.88 Альбом 2

Ведомость рабочих чертежей основного комплекта 804-2-55.88-ОВ

Лист	Наименование	Примечан.
1	Общие данные (начало)	
2	Общие данные (окончание)	
3	План на отм. 0,000. Разрез 1-1. Схема системы вентиляции П1.	
4	Фрагмент 1. Схемы систем отопления, теплоснабжения установки П1, вентиляции ВЕ1 – ВЕ8	
5	Венткамера. План, разрез 1-1; 2-2;	

Ведомость ссылочных и прилагаемых документов

Обозначение	Наименование	Примечание
1	2	3
	Ссылочные документы	
Серия 2.800-2, вып.9	Унифицированные узлы и детали сельскохозяйственных зданий и сооружений.	
Серия 4.904-69	Детали крепления санитарно-техническ. приборов и трубопроводов	
Серия 5.904-1 вып.1	Детали креплений воздуховодов	
Серия 5.904-38	Гибкие вставки к центробежным вентиляторам	
Серия 5.903-7 вып. 0,1,2	Унифицированные конструкции приточных вентиляционных установок	
Серия 1.494-10	Решетки щелевые регулирующие тип Р	
Серия 1.494-8	Решетки воздухоприточные тип РР	
Серия 1.494-21	Крепление решеток воздухоприточных типа „РР" и щелевых регулирующих типа „Р" к воздуховодам и строительным конструкциям	
Серия 5.904-13	Заслонки воздушные унифицированные для систем вентиляции	
Серия 5.904-4	Двери и люки для вентиляционных камер	
Серия 5.904-41	Клапаны обратные общ. назначения	
Серия 1.494-25	Подставки под калориферы	
	Прилагаемые документы	
– ОВ.СО	Спецификация оборудования	
– ОВ.ВМ	Ведомость потребности в материалах	

Типовой проект разработан в соответствии с действующими нормами, правилами, инструкциями и государственными стандартами и обеспечивает пожаровзрывобезопасность при эксплуатации здания.

Гл. инженер проекта В.В. Максимов

Гл. инженер проекта привязки

Основные показатели по чертежам отопления и вентиляции

Наименование здания (сооружения), помещения	Объем м³	Периоды года при t н, °С	Расход тепла, Вт (ккал/ч): На отопление	На вентиляцию	На горячее водоснабжение	Общий	Расход холода, Вт (ккал/ч)	Установлен. мощн. эл. двигат. квт.
Конюшня на 20 спортивных лошадей		– 30	26780 (23030)	29440 (25310)	19780 (17000)	76000 (65340)	—	1,5

Наименование	Ед. изм.	Расчетная температура наружного воздуха t н -30° С
1	2	3
Удельный расход тепла на вентиляцию	Вт/ккал/ч на 1 м²	46,1 (39,7)
То же, на отопление отапливаемых помещений	Вт/ккал/ч на 1 м²	42,0 (36,1)
Удельный расход металла на отопление	кг/м²	0,3
То же на нагревательные приборы	То же	0,6
Удельный расход металла на вентиляцию	—"—	0,71
Удельная поверхность нагрева отопительных приборов	экм/м²	2,66
Располагаемое давление в системе отопления	ПА (кгс/м²)	6020 (602)
Удельный расход тепла на одно скотоместо	Вт/ккал/ч	3800 (3267,0)

План-схема

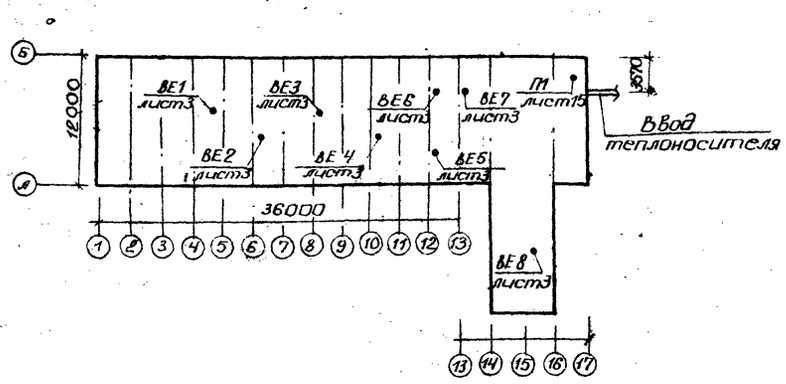

Общие указания

Проект выполнен с учетом требований СНиП II-3-79**, СНиП 2.04.05-86, СНиП 2.10.03-84, ВНТП 9-83 / Госагропром СССР и технологического задания для районов с расчетной зимней температурой –30 °С.

Теплоснабжение здания предусмотрено от наружной теплосети. Параметры теплоносителя 150-70 °С. Нагревательные приборы – конвекторы „Комфорт-20" и регистры из гладких труб.

Трубопроводы и воздуховоды, проложенные в венткамере теплоизолируются. Трубопроводы - асбопухшнуром, воздуховоды - плитами минераловатными, покрытие – асбестоцементная штукатурка по металлической сетке. Толщина изоляции принята 40 мм, покрытия - 20 мм.

Перед изоляцией трубопроводы очистить от ржавчины и нанести антикоррозионное органосиликатное покрытие ОС 51-03 в 4 слоя с отвердителем ТБТ.

Неизолированные трубопроводы, нагревательные приборы и воздуховоды окрашиваются грунтовкой марки ГФ-021 ГОСТ 25129-82 и эмалью марки ПФ-115 ГОСТ* 6465-76*. Трубопроводы и нагревательные приборы: грунтовка – один слой, эмаль - два слоя; воздуховоды: грунтовка - один слой внутри, один снаружи. Эмаль - два слоя внутри и два слоя снаружи.

Зазоры в местах прохода воздуховодов и трубопроводов через стены заделать цементно-песчаным раствором марки 100 на всю толщину стены.

Монтаж систем отопления и вентиляции производить согласно СНиП 3.05.01-85.

Инв. №				Привязан
				т.п. 804-2-55.88 -08
Нач. отд.	Минц		28.10	
Н. контр.	Борщевская		28.10	Конюшня на 20 спортивных лошадей
ГИП	Максимов		27.10	Стадия: Р; Лист: 1; Листов: 5
Гл. спец.	Рыбанова		26.10	
Рук. гр.	Яковлева		24.10	Общие данные
Ст. инж.	Пяткова		20.10	Гипронисцепром
Инж.	Шмуратина		20.10	

Альбом 2

Типовой проект 804-2-55.88

Теплопотери и воздухообмены

№ помещения	Наименование	$t_в$ °C	Теплопотери при $t_н$ °C Вт (ккал/ч)	Кратность воздухообмена пр.	Кратность воздухообмена выт.	Воздухообмен, м³/ч пр.	Воздухообмен, м³/ч выт.	№ вент. системы
1	2	3	4	5	6	7	8	9
	Конюшня							
1	Денник для содержания спортивных лошадей	6	26470 (22760)	см. таблицу воздушно-теплового баланса				
2	Денник для обсушки лошадей	20	1950 (1680)	по расчету		70	70	ВЕ6
3	Душевой денник	20	1800 (1550)	по расчету		140	140	ВЕ7
4	Санитарный денник	6	940 (810)	по расчету		70	70	ВЕ5
5	Стойло	6	—	—	—	—	—	—
6	Сбруйно-инвентарная	16	1140 (980)	—	—	—	—	—
7	Дежурное помещение	18	3610 (3100)	1	1	50	50	через окна
8	Венткамера	16	4580* (3940)	2	—	150	—	через окна
9	Шорная мастерская	18	1660 (1430)	—	1	—	40	через окна
10	Фуражная	—	—	—	—	—	—	—
11	Помещение для подстилки	—	—	—	—	—	—	—
12	Кормонавозный проход	6	4120 (3540)	—	—	—	—	—
13	Тамбур	—	—	—	—	—	—	—
	Галерея							
14	Ветаптека	18	1770 (1520)	3	—	90	—	через окна
15	Гардеробная	23	2420 (2080)			75		через окна
16	Душевая	25	410 (350)				75	ВЕ8
17	Санузел	16	660 (570)				50	ВЕ8
18	Помещение уборочного инвентаря	16	790 (680)		1	—	20	ВЕ8
19	Коридор	16	5510 (4740)	—	—	—	—	—
	Итого:		53250 (45790)					
	Теплопотери, компенсируемые системой отопления		26780 (23030)					

* Теплопотери в венткамере компенсируются тепловыделениями от оборудования.

Воздушно-тепловой баланс

Наименование помещения	Поголовье животных	Количество животных, гол.	Масса одного животного, кг	Параметры наружного возд. т-ра, °C А	Б	Влагосодержание, г/кг	относит. влажн. %	Внутр. воздух температура, °C	Влагосодержание, г/кг	относит. влажн. %	Влаговыделения, г/ч от одного животного	всего	Угловой коэффициент	Расчетн. температ. приточн. воздуха $t_{пр}$, °C	Воздухообмен, м³/ч на одно животное	всего	Тепловой баланс Вт (ккал/ч) Тепловыделения от животных от одного свободные общие	всего свободные общие	Теплопотери через ограждения	Недостатки тепла	Тепло на нагрев приточного воздуха от $t_н$ до $t_{пр}$
Зимний период																					
Денник для содержания спортивных лошадей	кобылы, мерины	20	500	-19	-30	0,5	76	6	4,0	70	324,3	6486	-1150	31,5	73,0	1460	666,1 (572,7) / 890,7 (765,9)	13320 / 11450 / 17820 (15320)	26470 (22760)	13150 (11320)	26075 (22420)
переходный период																					
Денник для содержания спортивных лошадей	кобылы, мерины	20	500	2	—	3,3	75	10	5,3	70	345,0	6900	1400	2	143,8	2875	617,0 (530,5) / 856,5 (736,5)	12340 (10610) / 17130 (14730)	5885 (5060)	—	—

Нагревательные приборы

Наименование		Количество
Конвекторы стальные типа „Комфорт-20"		
концевые	КН 20-2,0К	1
	КН 20-2,3К	1
То же, проходные	КН 20-2,0П	1
	КН 20-2,3П	6
	КН 20-2,6П	1
	КН 20-3,5П	1
Регистр из 4-х гладких труб ф 108×3,5 ℓ=1800 мм		2
То же	ℓ=1500 мм	2
Итого:	шт	15
	экм/кВт	39,4/22,06
	м²	42,29

Нач. отд.	Минц		28.10
Н. конт.	Нубанова		28.10
Гип	Максимов		27.10
Гл. спец.	Руванова		26.10
Рук. гр.	Яковлева		24.10
Ст. инж.	Пяткова		20.10
Инж.	Радивил		20.10

т.п. 804-2-55.88-ОВ

Конюшня на 20 спортивных лошадей

Общие данные (окончание)

Стадия	Лист	Листов
Р	2	

Гипронисоцепром

Привязан

Инв. №

Инв. № подл. | Подпись и дата | Взам. инв. №

Типовой проект 804-2-55.88 Альбом 7

План на отм. 0.000

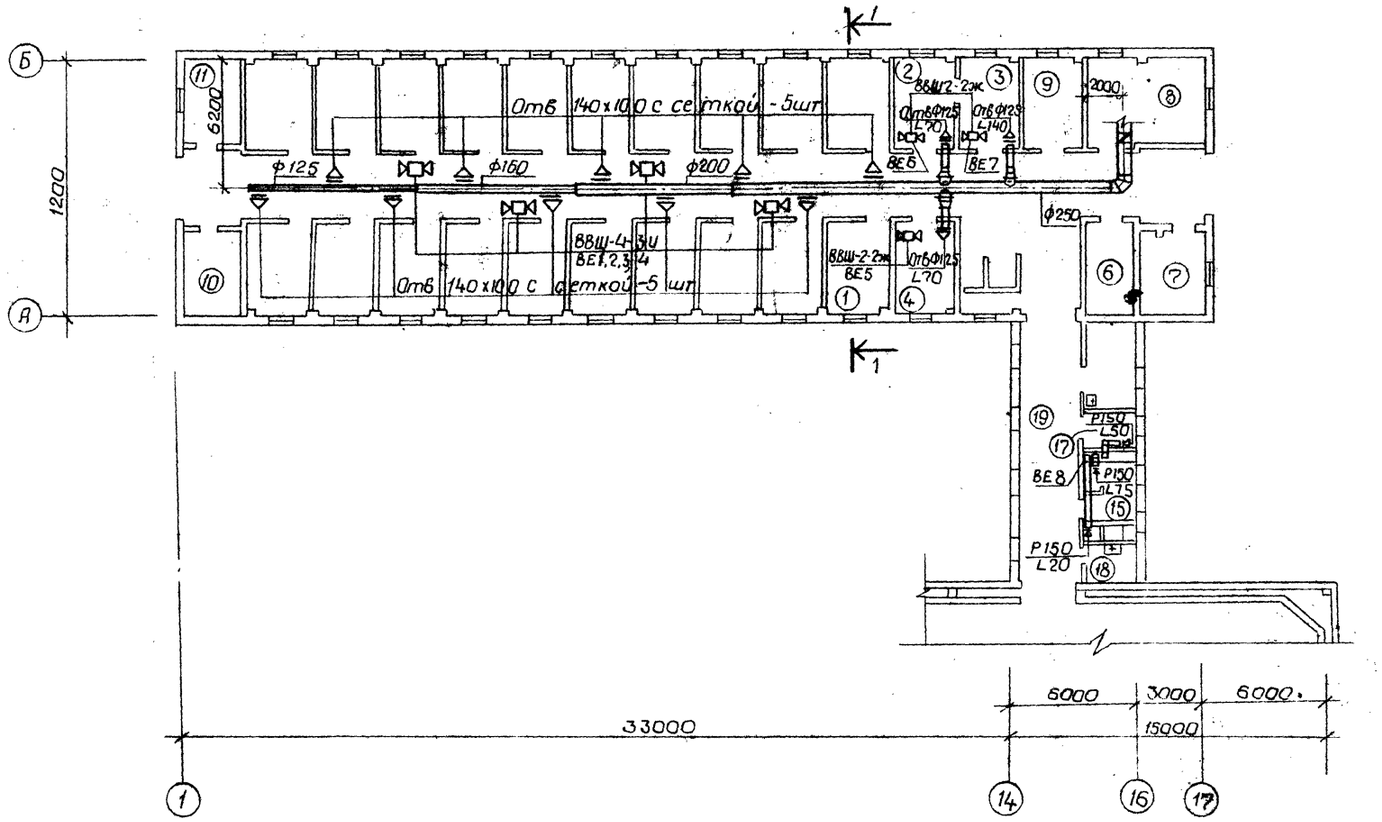

Разрез 1-1

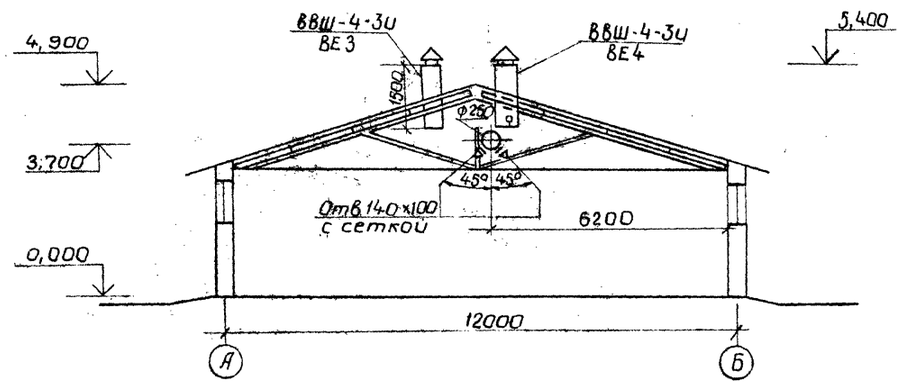

П1

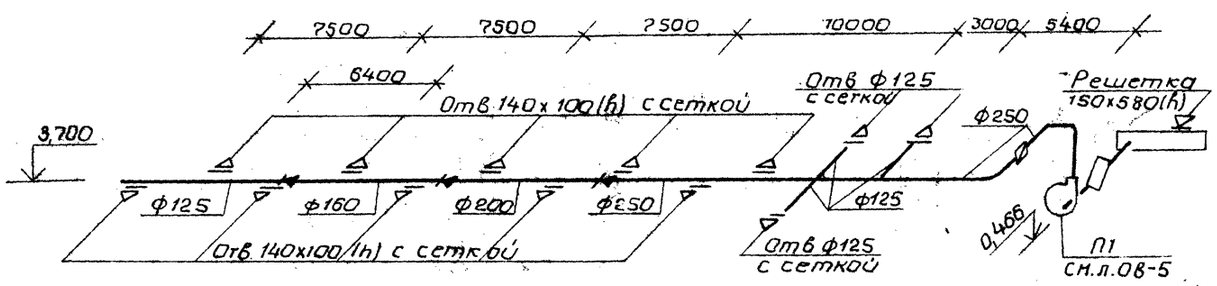

				т.п. 804-2-55.88 - 08	
Нач.отд	Минц		28.10		
Н.контр	Рубанова		26.10	Конюшня на 20 спортивных лошадей	стад: Р; лист: 3; листов: —
ГИП	Максимов		28.10		
Гл.спец	Рубанова		26.10		
Рук.гр.	Яковлева		24.10	План на отм. 0.000 Разрез 1-1. Схема системы вентиляции П1	Гипрониовцепром
Ст.инж.	Пятхова		19.10		
Инж.	Радивил		18.10		

привязан

инв.№

инв.№ подл. | подп. и дата | взам.инв.№

Фрагмент 1

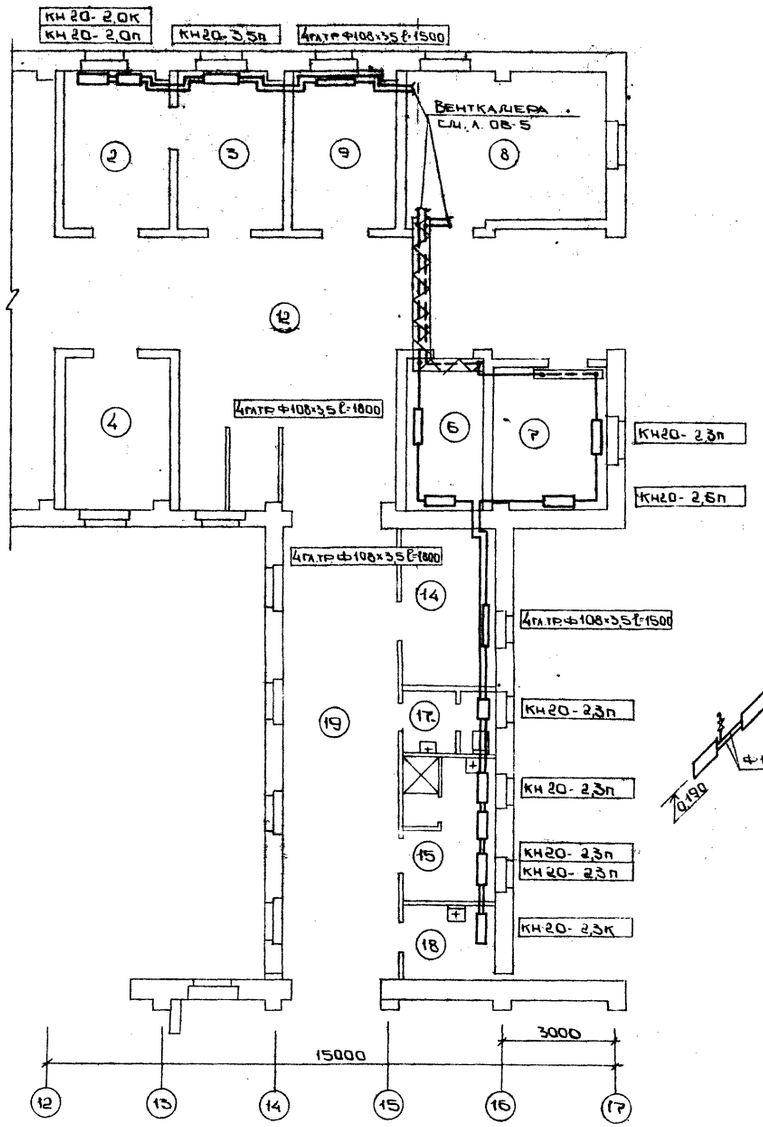

Система отопления и теплоснабжения установки П1

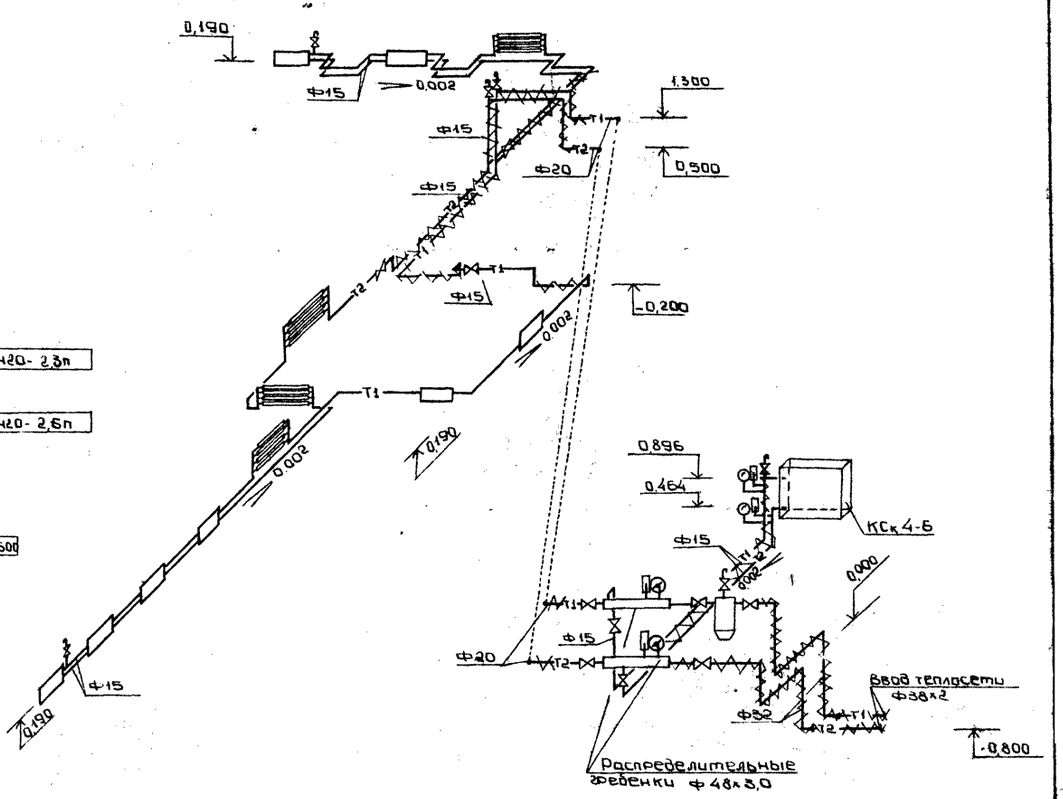

ВЕ8

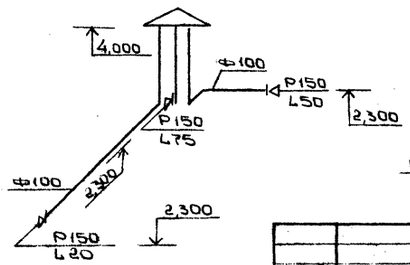

ВЕ1; ВЕ2, ВЕ3, ВЕ4

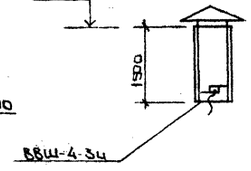

ВЕ5; ВЕ6, ВЕ7

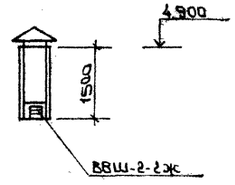

				т.п. 804 2-55.88-ОВ
Нач.отд.	Минц		28.10	
Н.контр.	Рубанова		26.10	Конюшня на 20 спортивных лошадей
Гип	Максимов		28.10	
Гл.спец.	Рубанова		26.10	
Рук.гр.	Яковлева		24.10	Фрагмент 1. Схемы систем отопления, теплоснабжения установки П1 вентиляции ВЕ1-ВЕ8
Ст.инж.	Пяткова		20.10	
Инж.	Радивил		19.10	

Стад	Лист	Листов
Р	4	

Типрониовцепром

Привязан

Инв. №

Инв. № подл. | Подпись и дата | Взам. инв. №

Типовой проект 804-2-55.88 Альбом 7

Разрез 1-1

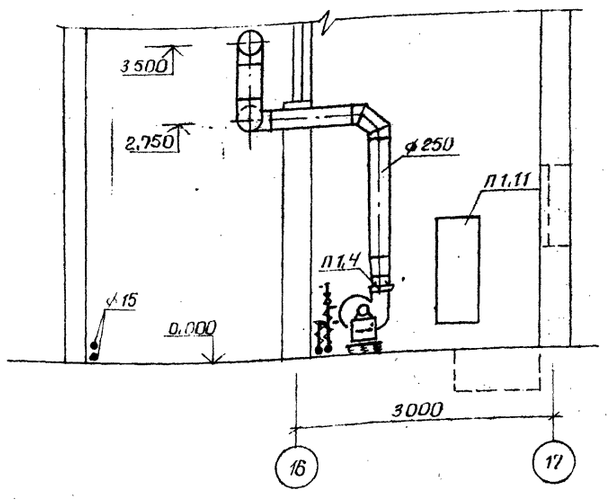

Разрез 2-2

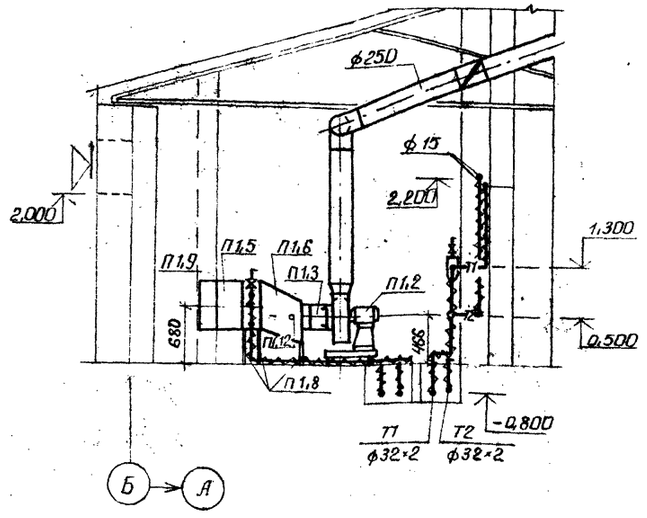

План

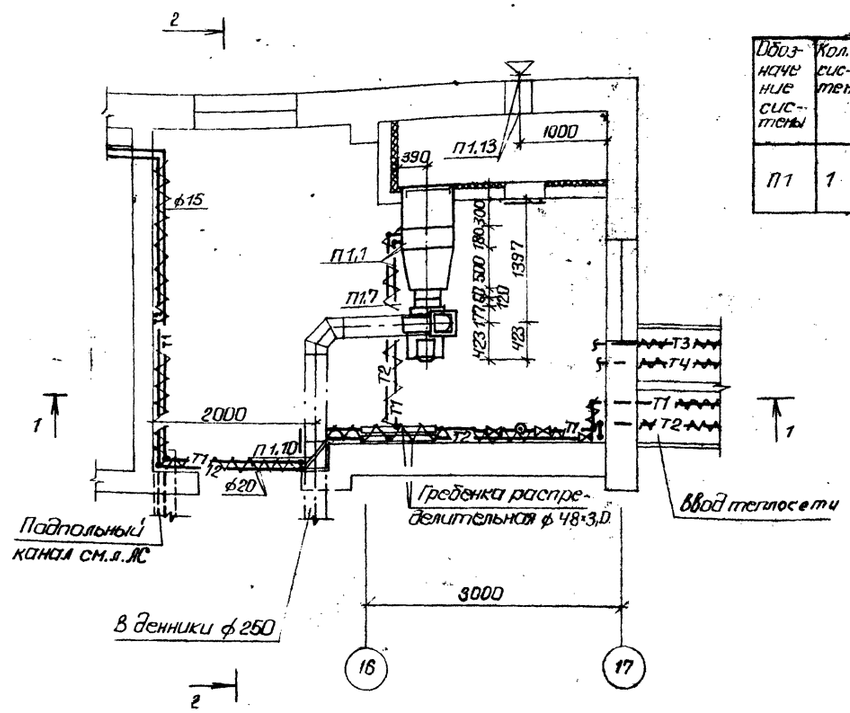

Спецификация отопительно-вентиляционных установок

Марка, поз.	Обозначение	Наименование	Кол.	Масса ед., кг	Примечание
П1.1		Калорифер стальной			
		КСк 4-6	1	45,0	шт
П1.2	ТУ 22-4208-78	Агрегат вентиляторн.			
		А3. 15095-2	1	49,0	компл.
П1.3	5.904-38	Вставка гибкая В.00.00-05	1	1,24	шт
П1.4	5.904-38	То же И.00.00-07	1	1,14	шт
П1.5	5.903-7, в.о.1; П0.000-26	Патрубок П29	1	16,8	шт
П1.6	5.903-7, в.о.1; Д0.000	Конфузор Д1	1	37,0	шт
П1.7	5.903-7, в.о.1; ФД00-01	Фланец ф Д2	1	2,3	шт
П1.8	1.494-25	Подставка под калорифер	6		шт
П1.9	5.903-7, в. 0.1	Клапан утепленный			
		створный КУС 1.02.00	1	6,2	шт
П1.10	5.904-41	Клапан обратный КО	1	4,6	шт
П1.11	5.904-4	Дверь утепленная			
		ДУс 1,25×0,5	1	33,5	шт
П1.12		Лючок с присоединительным ниппелем	1		шт
П1.13		Решетка неподвижная			
		150×580(h)	2	1,13	шт

Характеристика отопительно-вентиляционных систем

Обозначение системы	Кол. систем	Наименование обслуживаемого помещения (технологического оборудования)	Тип установки	Вентилятор: Тип	№	Схема исполнен.	Расположение	L, м³/ч	P, Па (кгс/м²)	n, об/мин	Электродвигатель: Тип, исполнение по взрывозащите	№	N, кВт	n об/мин	Воздухонагреватель: Тип	№	Кол.	Градиент нагрева, °С от	до	Расход тепла Вт (ккал/ч)	ΔP, Па (кгс/м²)	Примечание
П1	1	Денник для сооружения спортивных лошадей	13.15095-2	В-Ц4-70 взрывозащ.	3,15	1	Пр 0°	1740*	1100/110	2850	4А 80 А2	1,5	2850	КСк 3	6	1	-19	31,5	29440 (25310)	—	

* Расход воздуха приведен с учетом воздухообменов в деннике для обсушки лошадей, в санитарном и душевом денниках.

Инв.№ подл. | Подпись и дата | Взам. инв.№

Привязан				т.п. 804-2-55.88	-ОВ
	Нач.отд.	Минц	28.10	Конюшня на 20 спортивных лошадей.	Стадия: Р; Лист: 5; Листов:
	Н.контр.	Рубанова	26.10		
	ГИП	Максимов	28.10		
	Гл.спец.	Рубанова	26.10	Венткамера. План. Разрезы 1-1, 2-2	Гипронисельпром
Инв.№	Рук.гр.	Яковлева	25.10		
	Ст.инж.	Пяткова	24.10		

Типовой проект 804-2-55.88 Альбом 2

Ведомость рабочих чертежей основного комплекса 804-2-55-88-ВК

Лист	Наименование	Примечание
1	Общие данные	
2	План на отм. 0,000 Схемы систем В3; Т3; Т4; К1; К3	

Ведомость ссылочных и прилагаемых документов

Обозначение	Наименование	Примечание
	Ссылочные документы	
Серия 4.900-8, вып. I, II	Альбом оборудования фасонных частей и арматуры для сетей и сооружений водопровода и канализации.	
Серия 4.904-69	Детали крепления санитарно-технических приборов и трубопроводов.	
	Прилагаемые документы	
-ВК, СО1	Спецификация оборудования и материалов, поставляемых заказчиком	
-ВК, СО2	Спецификация оборудования и изделий, поставляемых подрядчиком.	
-ВК, ВМ	Ведомость потребности в материалах	

Общие указания

Проект разработан с учетом требований СНиП 2.04.01-85, СНиП 2.10.03-84, СНиП 2.04.02-84 и ВНТП 9-83*/Госагропром ССР.

Водоснабжение конюшни предусматривается от наружной сети водопровода.

В здании запроектирован объединенный хозяйственно-питьевой и производственный водопровод, подающий воду питьевого качества, согласно ГОСТ 2874-82.

Ввод водопровода предусматривается в помещение венткамеры.

Для учета общего расхода воды устанавливается водомер в колодце подключения комплекса к наружной сети.

Ввод водопровода выполняется из чугунных напорных водопроводных труб.

Внутренняя сеть выполняется из стальных неоцинкованных труб, прокладываемых по стенам и ограждениям денников.

Трубопроводы покрываются грунтовкой ГФ-021 ГОСТ 25129-82 за один раз и эмалью ПФ-115 ГОСТ 6465-76* за два раза.

Поение лошадей внутри конюшни предусматривается из автопоилок ПА-1А, подключение которых осуществляется непосредственно к водопроводной сети.

Для защиты животных и людей от поражения электрическим током на водопроводной сети предусматриваются изолирующие вставки из резино-тканевого рукава длиной 1 м.

Расход воды на наружное пожаротушение составляет 10 л/с при объеме здания 2821 м³ степени огнестойкости III и категория здания „В".

Горячее водоснабжение - централизованное. Ввод трубопроводов горячей воды предусматривается в канале теплосети в тепловой изоляции и выполняется из стальных оцинкованных труб.

Внутренняя сеть выполняется из стальных оцинкованных труб, прокладываемых по стенам помещений открыто и частично в тепловой изоляции.

Магистральные трубопроводы изолируются шнурами теплоизоляционными с набивкой из минеральной ваты с последующим покрытием асбестоцементной штукатуркой по металлической сетке.

Трубопроводы, прокладываемые без изоляции, покрываются грунтовкой ГФ-021 ГОСТ 25129-82 за один раз и эмалью ПФ-115 ГОСТ 6465-76* за два раза. В душевой для мытья животных устанавливается термостатический смеситель прямого действия, подающий воду с Т=30°С.

Канализация. В здании запроектирована хозяйственно-бытовая канализация.

Отвод сточных вод предусматривается в наружную канализационную сеть.

Внутренняя сеть выполняется из чугунных канализационных или пластмассовых труб диаметром 50÷100 мм.

Зазоры в местах прохода трубопроводов через стены заделать цементно-песчаным раствором марки В 7,5 на всю толщину стены.

Внутренние водостоки. Отвод дождевых и талых вод с кровли предусматривается через водосточные воронки по системе внутренних водостоков в ирригационную сеть.

Внутренняя сеть выполняется из полиэтиленовых труб диаметром 100 мм.

Присоединение водосточных воронок к стоякам предусмотреть при помощи компенсационных раструбов с эластичной заделкой.

В зимнее время талая вода с крыши отводится через стояк и перемычку (предварительно открыть вентиль) в бытовую канализацию.

Монтаж систем В1, Т3, К1, К2, К3 производить согласно СНиП 3.05.01-85.

Данные по водопотреблению и водоотведению

№ потребителя по плану	Наименование потребителя	Количество часов работы в сутки	Количество потребителей	Водопотребление: Требования к качеству воды	Потребный напор у потребителя, м	Режим водопотребления	Расход воды на одного потребителя л/сут	из хозяйственно-питьевого производ. водопровода (В1): м³/сут	м³/ч	л/с	из водопровода горячей воды (Т3): м³/сут	м³/ч	л/с	Водоотведение: Характеристика загрязнений сточных вод	в бытовую канализацию (К1): м³/сут	м³/ч	л/с	Примечание
	Поение лошадей	24	20	питьевая	2	постоян	50	1,0	0,1	0,3	—	—	—		—	—	—	
	Производственные нужды:																	
	мытье животных оборудования																	
	и уборка помещений	8	20	"	2		5/5	0,1	0,05	0,22	0,1	0,05	0,19	БПК20-250 мг/л ВЗВ-380 мг/л	0,2	0,1	0,61	
	Обслуживающий персонал	8	5	"	2		14/11	0,07	0,04	0,09	0,06	0,02	0,09	хоз. бытовые	0,13	0,06	1,78	
	Душ	1	1	"	3		230/270	0,23	0,23	0,14	0,27	0,27	0,14	хоз. бытовые	0,5	0,5	0,2	
	Итого:							1,4	0,42	0,75	0,43	0,34	0,42		0,83	0,66	2,59	

Основные показатели по чертежам водопровода и канализации

Наименование системы	Потребный напор на вводе, м	Расчетный расход: м³/сут	м³/ч	л/с	при пожаре, %	Установленная мощн. эл. двиг., кВт	Примечание
В1 хоз. питьевой водопровод	9,8	1,4	0,42	0,75	—	—	
Т3 горячее водоснабжение	7,0	0,43	0,34	0,42	—	—	
К1 бытовая канализация		0,83	0,66	2,59	—	—	

Типовой проект разработан в соответствии с действующими нормами, правилами, инструкциями и государственными стандартами и обеспечивает пожаровзрывобезопасность при эксплуатации здания.

Гл. инженер проекта В.В. Максимов.
Гл. инженер проекта привязки

Гл. спец. Т.О. Тихонов
Гл. спец. пож. в. Кацаев
Взам. инв. №
Подпись и дата
Инв. № подл.

Привязан

Инв №

ТП 804-2-55.88 ВК

Нач. отд.	Минц		19.10
Н. контр.	Борщевская		20.10
ГИП	Максимов		17.10
Гл. спец.	Рубанова		14.10
Рук. гр.	Абрамов		12.10
Ст. инж.	Попова		11.10

Конюшня на 20 спортивных лошадей

Стадия	Лист	Листов
Р	1	2

Общие данные

ГИПРОНИОВЦЕПРОМ

План на отметке 0.000

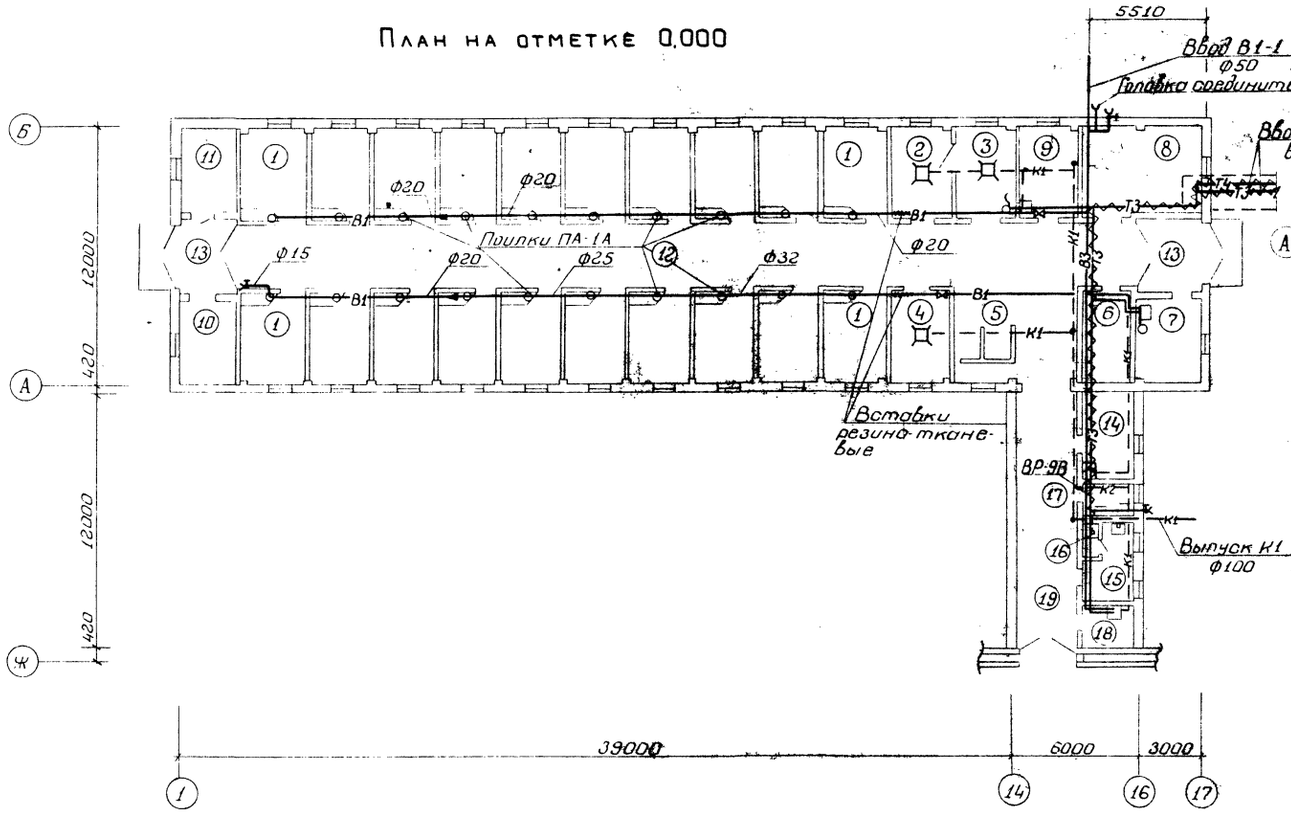

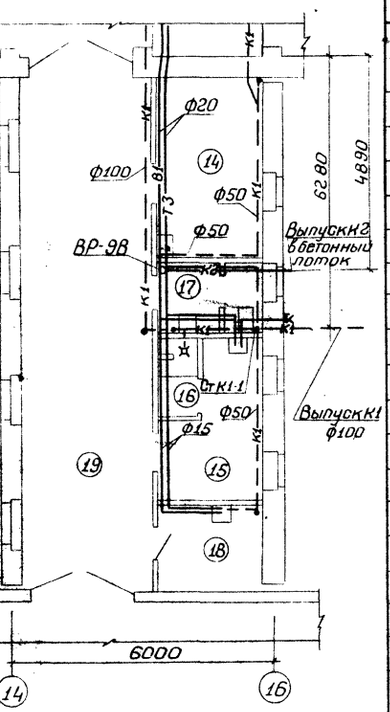

В1

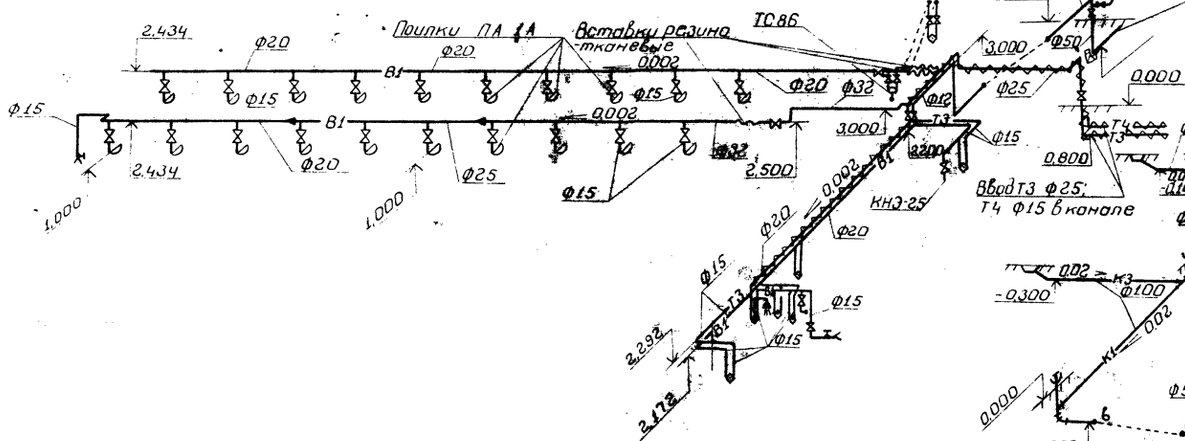

К1, К2

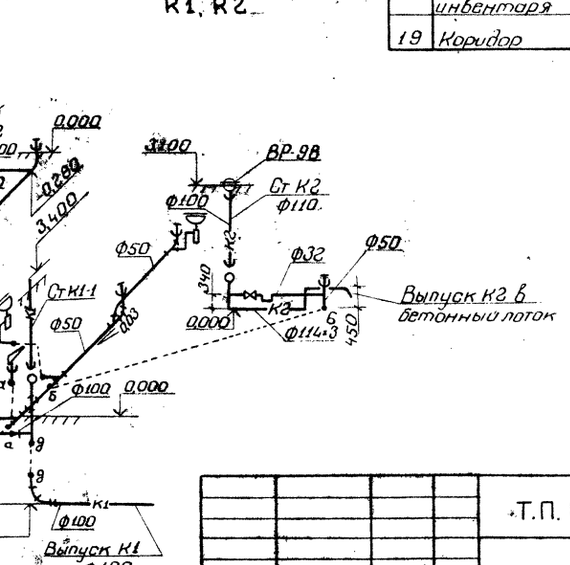

Экспликация

№ по плану	Наименование	Категория помещений по взрывной, взрывопожарной и пожарной опасности
	Конюшня	
1	Денник для содержания спортивных лошадей	В
2	Денник для обсушки лошадей	А
3	Душевой денник	А
4	Санитарный денник	А
5	Стойло	А
6	Сбруйно-инвентарная	В
7	Дежурное помещение	—
8	Венткамера	А
9	Шорная мастерская	В
10	Фуражная	В
11	Помещение для подстилки	В
12	Кормонавозный проход	—
13	Тамбур	—
	Галерея	
14	Ветаптека	В
15	Гардеробная	—
16	Душевая	—
17	Санузел	—
18	Помещение уборочного инвентаря	—
19	Коридор	—

Привязан

Инв. №

Инв. № подл. | Подпись и дата | Взам. инв. №

Нач. отд.	Минц		19.10
Н. контр.	Рубанова		20.10
ГИП	Макримов		17.10
Гл. спец.	Рубанова		14.10
Рук. гр.	Абрамов		12.10
Инжен.	Харченко		11.10

Т.П. 804-2-55.88 ВК

Конюшня на 20 спортивных лошадей

Стадия	Лист	Листов
Р	2	

План на отм. 0.000 Схемы систем В3; Т3; Т4; К1; К2; К3

Гипрониовцепром

Альбом 7

Типовой проект 804-2-55.88

Ведомость рабочих чертежей основного комплекта - ЭМ

Лист	Наименование	Примечание
1	Общие данные по рабочим чертежам	
2	Принципиальная схема распределительной сети	
3	Схема электрическая принципиальная управления приточным вентилятором	
4	План расположения силового электрооборудования и прокладка электросетей	
5	План расположения по электроосвещению. Прокладка электросетей	

1	2	3
5.407-62	Прокладка проводов в поливинилхлоридных (ПВХ) трубах в производственных помещениях	
	Прилагаемые документы	
ЭМ. ЭМ	Задание мастерской электромонтажных заготовок	
ЭМ. СО	Спецификация оборудования и	6 листов
ЭМ. ВМ	Ведомость потребности в материалах	

Ведомость ссылочных и прилагаемых документов

Обозначение	Наименование	Примечание
1	2	3
	Ссылочные документы	
3.407-82	Вводы линий электропередачи до 1кВ в здания	
5.407-64	Установка одиночных навесных ящиков, коробок с зажимами, щитков освещения и токоподводы	
5.407-58	Установка распределительных щитов серии ЩО70-1, ЩО70-2 и ЩО70М и распределительных шкафов серий ШРС1, СПМ75, СПА77 и ШР11	
4.407-199	Прокладка осветительных электропроводок на тросах и установка светильников с лампами накаливания	
4.407-258	Проводка на струнах и установка светильников с лампами накаливания в тоннелях	
5.407-54	Установка одиночных магнитных пускателей серии ПМЛ (исп. УР54)	
А174	Заземление и зануление электроустановок (рабочие чертежи)	

Основные показатели

Наименование	Количество
Напряжение сети, В	380/220
Установленная мощность, всего, кВт	18,544
в том числе: - силовая	16,66
- осветительная	2,884
- электротепловая	отсутствует
Расчетная нагрузка, всего, кВт/кВА	11,6/11,8
в том числе: - электроприемников I и II категории по надежности электроснабжения	отсутствует
- электротепловая	отсутствует
Расчетный коэффициент мощности	0,98
Категория электроприемников по надежности электроснабжения	III
Категория молниезащиты здания	отсутствует
Количество светильников шт	33
Площадь освещаемых помещений, м²	580
Наибольшая потеря напряжения в осветительных сетях %	0,8

Общие указания

Данный комплект рабочих чертежей разработан на основании архитектурно-строительного, технологического, санитарно-технического комплектов.

Условные графические изображения приняты по соответствующим ГОСТам.

Изображения, не вошедшие в ГОСТы:

Ⓦ Ⓚ Рукосушитель, электрокипятильник

Типовой проект разработан в соответствии с действующими нормами, правилами, инструкциями и государственными стандартами и обеспечивает пожаро-взрывобезопасность при эксплуатации здания.

Гл. инж. проекта В.В. Максимов

Гл. инж. проекта привязки

Инв. № подл. | Подп. и дата | Взам. инв. №

Привязан.

Инв. №

т. п. 804-2-55.88-ЭМ

Начотд.	Минц		11.11
Н. контр.	Борщевская		11.11
ГИП	Максимов		10.11
Рук. гр.	Мурашников		10.11
Гл. инж.	Гавзер		10.11

Конюшня на 20 спортивных лошадей

Стад.	Лист	Листов
Р	1	5

Общие данные по рабочим чертежам

ГИПРОНИИОЦЕПРОМ

Распределительное устройство	Аппарат отходящей линии (ввода) обозначение тип, Iном, А Расцепитель или плавкая вставка, А	участок сети	Пусковой аппарат, обозначение, тип Iном, А; Расцепитель или плавкая вставка, А; уставка теплового реле, А	участок №	Кабель, провод: №	Обозначение	Марка	Количество, число жил и сечение	Длина, м	Труба: обозначение	Длина, м	Электроприемник: обозначение	Руст, кВт	I ном / I пуск, А	Наименование, тип, обозначение чертежа принципиальной схемы
1	2	3	4	5	6	7	8	9	10	11	12	13	14	15	16
ЩС1 ШР11-73701-2233	QS Р18-353 250				1	Н200	АПВ	4(1×5)	5	в трубе-стойке	5	Ру= / Рр=	19,544 / 11,6	— / 18,0	Ввод от н/в электросети 380/220В
					2	—	—	—	—	—	—				
			QF АБ50Б-3МТ 10		1	1-С1	АВВГ	3×4+1×2,5	2	—	—	ЩОМ	2,884 / 2,3	- / 3,7	Щиток освещения ЯОУ-8505
					2	1-С2	АВВГ	3×4+1×2,5	12	—	—				
	1-FU НПН2-60 10		1-КМ ПМЛ-122002 4		1	1-Н1	АВВГ	4×2,5	3	—	—	1	1,5	3,45 / 17,3	Вентагрегат В-Ц4-70 №3,15 (ПГ)
					2	1-Н2*	ПЭТ АПВ	4(1×1,2) 4(1×2)	1 6	г.в. (К1082) 1-П2.20	1 6				
			2-ШУ комплектно		1	2-Н1	АПВ	4(1×2)	9	2-П1.20	9	2	0,6	1,6 / 8,0	Настольно-сверлильный станок (2М112)
					2	2-Н2	**								
	2-FU НПН2-60 6,3		3-ШУ комплектно		1	3-Н1	АВВГ	4×2,5	15	—	—	3	3,0	4,7	Электрокипятильник КНЭ-25М
					2	3-Н2	**								
			Э-х; РШ-20-0-IP43-01-10/220		1	Э-Н1	АВВГ	2×2,5	5	—	—	9-А	0,15	0,68	Холодильник ЗИЛ КШ-260
			8-х; РШ-20-0-IP43-01-10/220		1	8-Н1	АВВГ	2×2,5	11	—	—	8-А	1,35	6,1	Эл. рукосушитель ЭР-4
			7-х; РШ-20-0-IP43-01-10/220		1	7-Н1	АПВ	2(1×2)	5	7-П1.20	5	7-А	0,6	2,7	Пылесос „Буран-5М"
			6-х; РШ-20-0-IP43-01-10/220		1	6-Н1	АВВГ	3×2,5	4	—	—	6-А	0,26	1,15	Машина сверлильная ПУ 1031-1
			5-х; РШ-20-0-IP43-01-10/220		1	5-Н1	АВВГ	3×2,5	7	—	—	5-А	0,25	1,1	Машинка швейная 23АМ
	3-FU НПН2-60 20		4-х; РШ-20-0-IP43-01-10/220		1	4-Н1	АВВГ	3×2,5	4	—	—	4-А	1,35	6,1	Эл. рукосушитель ЭР-4
			18-х КОР-73		1	18-Н1	АВВГ	4×2,5	14	—	—	18	—	—	Коробка ответвительная
			10-х; РШ-20-0-IP43-01-10/220		1	10-Н1	АПВ	2(1×2)	17	10-П1.20	17	10-В	0,6	2,7	Пылесос „Буран-5М"
			11-х; РШ-20-0-IP43-01-10/220		1	11-Н1	АПВ	2(1×2)	25	11-П1.20	25	11-С	0,6	2,7	Пылесос „Буран 5М"
			12-х; РШ-20-0-IP43-01-10/220		1	12-Н1	АПВ	2(1×2)	11	12-П1.20	11	12-С	0,6	2,7	Пылесос „Буран 5М"
			15-х комплектно		1	15-Н1	АВВГ	3×2,5	6	—	—	15-В	1,6	7,1	Стерилизатор СВВ-1
			комплект		1	14-Н1	АВВГ	3×2,5	6	—	—	14-В	1,35	6,1	Эл. рукосушитель ЭР-4
	4-FU НПН2-60 16		13-х РШ-20-0-IP43-01-10/220		1	13-Н1	АВВГ	3×2,5	5	—	—	13-В	0,15	0,68	Холодильник ЗИЛ КШ-260
			КОР-73		1	19-Н1	АВВГ	4×2,5	23	—		19	—	—	Коробка ответвительн.
			комплектно		1	16-Н1	АВВГ	3×2,5	7	—	—	16-С	1,35	6,1	Эл. рукосушитель ЭР-4
			комплектно		1	17-Н1	АВВГ	3×2,5	7	—	—	17-С	1,35	6,1	Электрорукосушитель ЭР-4
	5-FU НПН2-60 6,3														резерв

Потребность кабелей и проводов, длина в метрах

Марка, напряжение, В	Число жил, сечение мм²							
	2×2,5	3×2,5	4×2,5	3×4+1×2,5	2,0	5,0	1,2	
АВВГ-660	16	47	56	30	—	—	—	
АПВ-380	—	—	—	—	192	20	—	
ПВ1-380	—	—	—	—	—	—	4	

Потребность труб

Обозначение по стандарту	Диаметр по стандарту, мм	Длина, м
Гладкие из НПВХ		
ТУ6-19-215-83	20	81
Ввод гибкий		
К1082		1(шт)

* См. лист ЭМ-3

** Поставляется комплектно с технологическим оборудованием

					т.п. 804-2-55.88 - ЭМ	
Привязан	Нач.отд.	Минц		11.11	Конюшня на 20 спортивных лошадей.	Стад. Р / Лист 2 / Листов
	Н.контр.	Мирошников		11.11		
	ГИП	Дмитриев		10.11		
	Рук.гр.	Мирошников		10.11	Принципиальная схема распределительной сети	Гипроновощепром
Инв.№	Ст.инж.	Глейзер		10.11		

Типовой проект 804-2-55.88 · Альбом 7

Функциональная схема приточного вентилятора

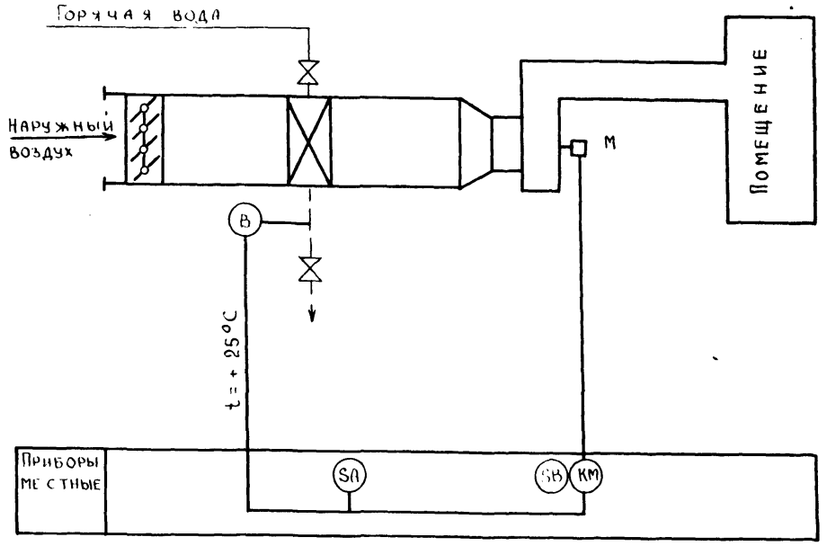

Схема внешних соединений

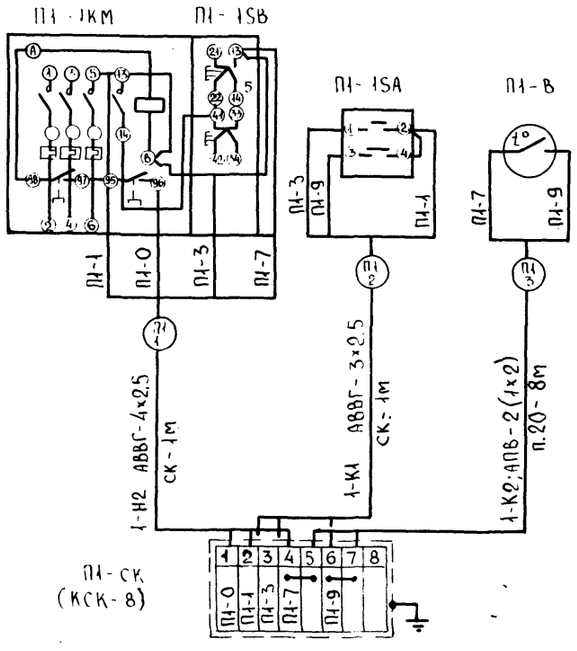

Схема электрическая принципиальная управления приточным вентилятором

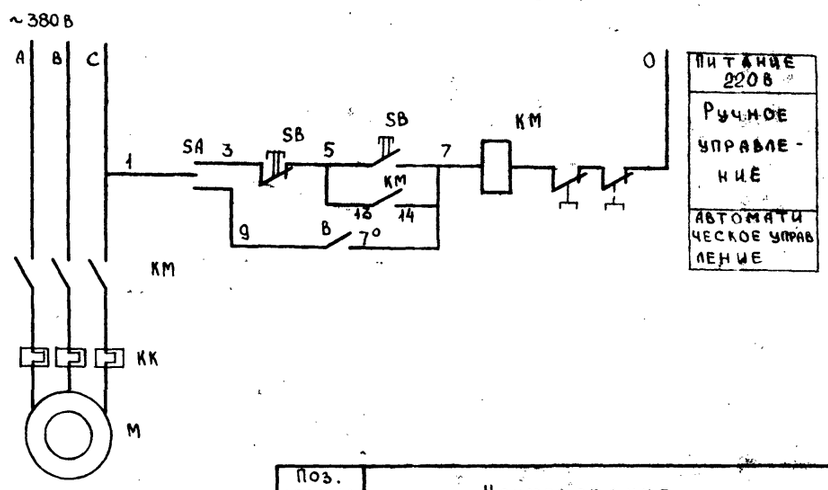

Поз. обозначение	Наименование	Кол	Примечание
	Приточный вентилятор		
КМ, SB	Пускатель магнитный с кнопкой	1	ПМЛ-122002
SA	Переключатель пакетный	1	ПКУ-38-ф3072
В	Терморегулирующее устройство	1	ТУДЭ-2-4
М	Электродвигатель вентилятора	1	
	Коробка соединительная	1	КСК-8 1Р44

1. Включение электродвигателя приточного вентилятора при нормальной температуре теплоносителя ($t \geq 25°C$) и отключение при понижении температуры ниже 25°С
2. Ручное управление электродвигателем – при помощи кнопки управления. Выбор режима работы производится переключателем SA.

Т.П. 804-2-55.88 - ЭМ

Нач.отд	Минц		11.11
Н.контр	Мирошников		11.11
ГИП	Максимов		10.11
Рук.гр	Мирошников		10.11
Ст.инж	Глейзер		10.11

Конюшня на 20 спортивных лошадей

Стад | Лист | Листов: Р | 3 |

Схема электрическая принципиальная управления приточным вентилятором

Гипрониовцепром

Привязан

Инв. №

Гл.спец. сантех Рубанова

Инв. № подл. | Подп. и дата | Взам. инв. №

Альбом 7

Типовой проект 804-2-55.88

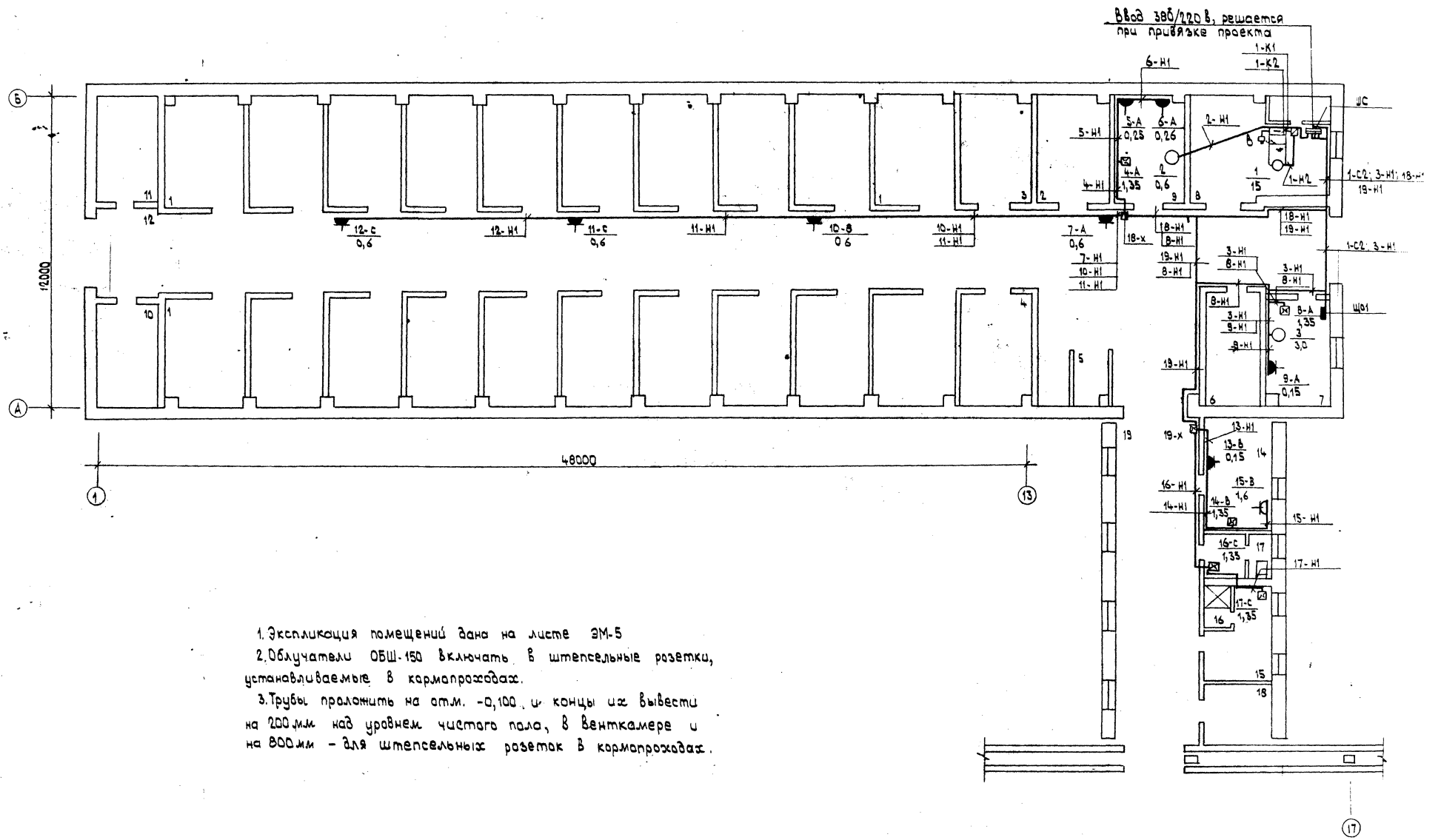

1. Экспликация помещений дана на листе ЭМ-5
2. Облучатели ОБШ-150 включать в штепсельные розетки, устанавливаемые в кармапроходах.
3. Трубы проложить на отм. -0,100 и концы их вывести на 200 мм над уровнем чистого пола, в венткамере и на 800 мм - для штепсельных розеток в кармапроходах.

				т. п. 804-2-55.88 - ЭМ			
Привязан	Нач.отд.	Минц	11.11	Конюшня на 20 спортивных лошадей	Стад.	Лист	Листов
	Н.контр.	Мирошников	11.11		Р	4	
	ГИП	Максимов	10.11	План расположения силового электрооборудования. Прокладка электросетей	Гипрониивцепром		
	Рук.гр.	Мирошников	10.11				
	Ст.инж.	Глейзер	10.11				

Инв. № подл. | Подп. и дата | Взам. инв. №

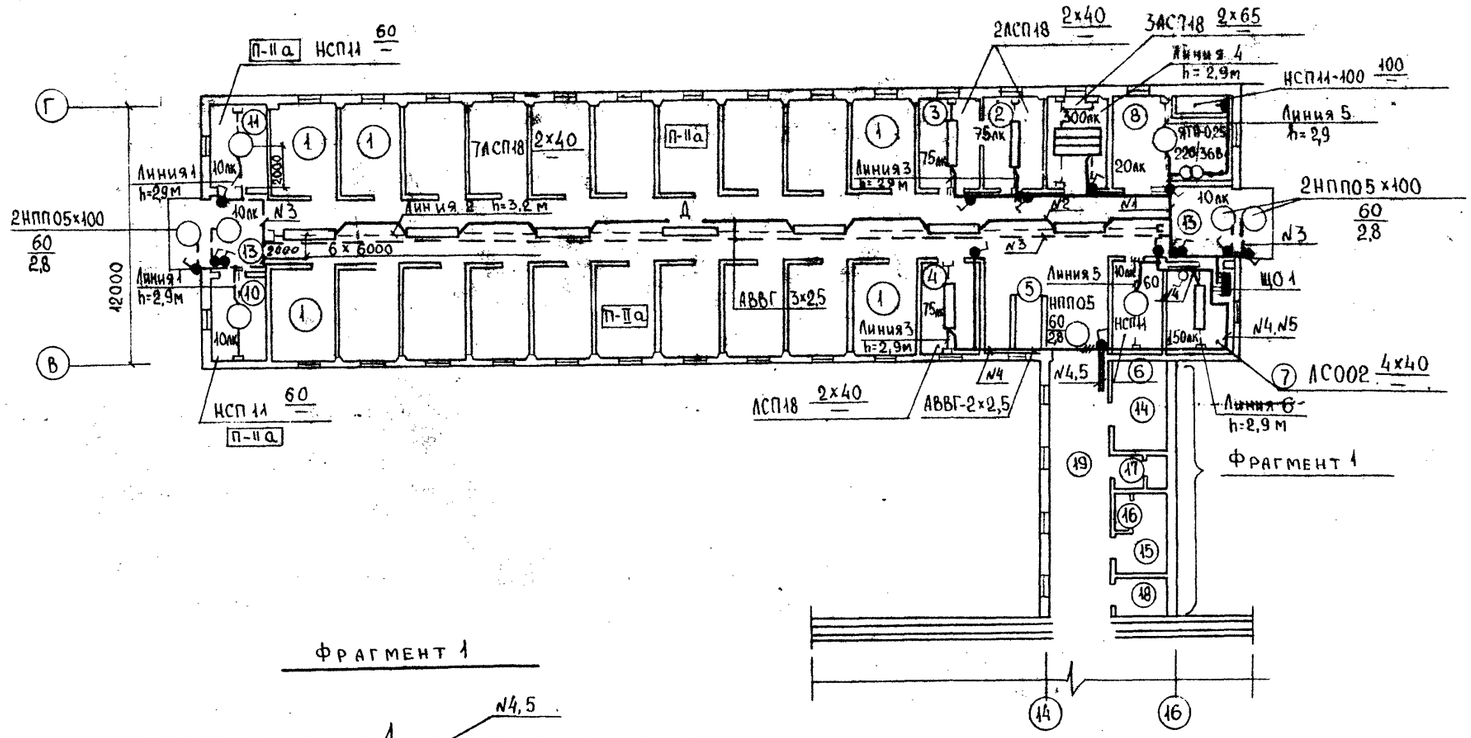

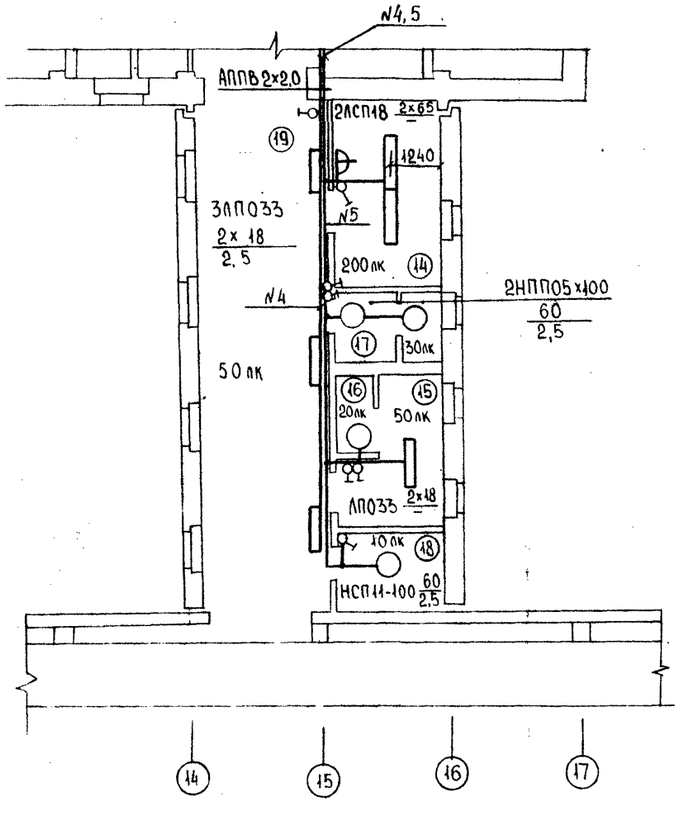

Поз.	Обозначение	Наименование	Кол.	Примечание
1	л. 5.407-64. 110 МЧ	Установка осветительного		
		щитка типа ЯОУ 8505 в нише	1	
2	л. 5.407-55.1.70	Установка ящика типа		
		ЯТП-0,25	1	
3	л. 2.407-258-10	Установка светильника		
		типа НППО5х100 на стене	8	
4	то же	Установка светильника		
		типа НСП11-100 на потолке	5	
5	—"—	То же, типа АС002-4х40	1	
6	—"—	То же, типа АСП18-2х40	10	
7	—"—	То же, типа АСП18-2х65	5	
8	—"—	То же, типа АПО33-2х18	4	

Номер щитка	Тип	Установленная мощность, кВт	Номера групп		Ток, А	
			занятые	резервные	Аппарат на вводе	Плавкие вставки предохранителей
ЩО1	ЯОУ850У3	2,884	1-5	6	-	6х6А

Номер по плану	Наименование
1	Денник для содержания
	спортивных лошадей
2	Денник для обсушки
	лошадей
3	Душевой денник
4	Санитарный денник
5	Стойло
6	Сбруйно-инвентарная
7	Дежурное помещение
8	Венткамера
9	Шорная мастерская
10	Фуражная
11	Помещение для подстилки
12	Кормонавозный проход
13	Тамбур
14	Ветаптека
15	Гардеробная
16	Душевая
17	Санузел
18	Помещение уборочного
	инвентаря
19	Коридор

Чертеж предусматривает выполнение электромонтажных работ по электроосвещению.

Взам. инв. №

Подп. и дата

Инв. № подл.

Привязан

Инв. №

Нач. отд.	Минц		11.11
Н. контр.	Мирошников		11.11
ГИП	Максимов		10.11
Рук. гр.	Мирошников		10.11
Ст. инж.	Сулина		10.11

Т. п. 804-2-55.88 -ЭМ

Конюшня на 20 спортивных лошадей

Стад.	Лист	Листов
Р	5	

План расположения по электроосвещению. Прокладка электросетей

Гипрониовцепром

Ведомость электромонтажных конструкций подлежащих изготовлению в МЭЗ

Обозначение чертежа	Наименование	Кол.	Примечание
1	2	3	4
4.407-199	Линия 1 с 1 светильником	2	
	НСП 11-100-231 У3, L=4 м		
	АВВГ 2×2,5-2 м		
А119.41	Крепление концевое к кирпичной стене	4	
А119.58 исп.	Подвод питания к осветительной линии	2	
А119.59 исп.	Присоединение троса к нулевому проводу	2	
А119.105	Ответвление к светильнику	2	
То же	Линия 2 с 7 светильниками	1	
	ЛСП 18-2×40 L=42 м		
	АВВГ 3×2,5-40 м, АВВГ 2×2,5-2 м		
	Крепление концевое к кирпичной стене	2	
	Подвод питания к осветительной линии	1	
	Присоединение троса к нулевому проводу	1	
	Ответвление к светильнику	7	
А119.48	Крепление промежуточное	3	
»	Линия 3 с 1 светильником	3	
	ЛСП 18-2×40, L=4,25 м		
	АВВГ 2×2,5-2 м		
	Крепление концевое к кирпичной стене	6	
	Подвод питания к осветительной линии	3	
	Присоединение троса к нулевому проводу	3	
	Ответвление к светильнику	3	
»	Линия 4 с 3 светильниками	1	
	ЛСП 18-2×65, L=4,25 м×2		
	АВВГ 2×2,5-2 м		
	Крепление концевое к кирпичной стене	4	
	Подвод питания к осветительной линии	1	
	Присоединение троса к нулевому проводу	1	
	Ответвление к светильнику	1	
»	Линия 5 с 1 светильником	2	

1	2	3	4
»	НСП 11-100-231 У3, L=3,87 м		
	АВВГ 2×2,5-2 м		
	Крепление концевое к кирпичной стене	4	
	Подвод питания к осветительной линии	2	
	Присоединение троса к нулевому проводу	2	
	Ответвление к светильнику	2	
	Линия 6 с 1 светильником	1	
»	ЛСО02-4×40, L=3,87 м		
	АВВГ 2×2,5-2 м		
	Крепление концевое к кирпичной стене	2	
	Подвод питания к осветительной линии	1	
	Присоединение троса к нулевому проводу	1	
	Ответвление к светильнику	1	

Ведомость изделий и материалов для изготовления электромонтажных конструкций и деталей в МЭЗ

Наименование и техническая характеристика изделия, материала	Тип, марка	Ед. изм.	Количество
Коробка ответвительная	КОР-731Р55	шт	17
Кабель силовой, с алюминиевыми жилами	АВВГ		
пластмассовой изоляцией, 660В, сеч:	ГОСТ 16442-80		
2×2,5		м	21
3×2,5		м	42
Провод с алюминиевой жилой, с	АПВ-380		
поливинилхлоридной изоляцией, 380В,	ГОСТ 6323-79		
сеч. мм².			
2,0		м	14
Провод с медной жилой, гибкий, 380В	ПВ1-380		
сеч, мм²:	ГОСТ 6323-79		
1,2		м	4

Типовой проект 804-2-55.88

Инв.№ подл. | Подпись и дата | Взам.инв.№

Привязан

Инв.№

Нач.отд.	Минц		11.11
Н.контр.	Мирошников		11.11
ГИП	Максимов		10.11
Рук.гр.	Мирошников		10.11
Ст.инж.	Сухина		10.11

т.п. 804-2-55.88-ЭМ.ЗМ

Конюшня на 20 спортивных лошадей

Задание мастерской электромонтажных заготовок

Стад.	Лист	Листов
Р	1	1

Гипрониовцепром

Типовой проект 804-2-55.88

Ведомость рабочих чертежей основного комплекта СС1

Лист	Наименование	Примечание
1	Общие данные	
2	Схема устройств и план сетей связи	

Основные показатели

Обозначение	Наименование	Количество
ДС	Количество абонентов	
	диспетчерской службы	1

Ведомость ссылочных и прилагаемых документов

Обозначение	Наименование	Примечан.
	Ссылочные документы	
т.1.012-4-84	Альбом типовых чертежей.	
	Узлы и детали скрытых проводок. Москва 1984г.	
	Прилагаемые документы	
СС1.СО	Спецификация оборудования	1 лист

Условные обозначения

Общие указания

Проект выполнен в соответствии с ГОСТ 21.603-80, ГОСТ 2.753-79. В дежурном помещении установлен абонентский пульт установки „Гарсас-10А". Проводку выполнить в плинтусе.

Типовой проект разработан в соответствии с действующими нормами, правилами, инструкциями и государственными стандартами и обеспечивает пожаровзрывобезопасность при эксплуатации здания

Гл. инженер проекта В.В. Максимов

Гл. инженер проекта привязки

Инв №				Привязан			
				т.п. 804-2-55.88-СС1			
Нач. отд.	Минц		11.11				
Н.контр.	Борщевская		11.11	Конюшня на 20 спортивных лошадей	Стад	Лист	Листов
ГИП	Максимов		10.11		Р	1	2
Рук.гр.	Мирошников		10.11				
				Общие данные	Гипрониовцепром		

Инв. № подл. | Подпись и дата | Взам. инв. № | Гл. спец. ГО | Пришин

Альбом 2

Типовой проект 804-2-55.88

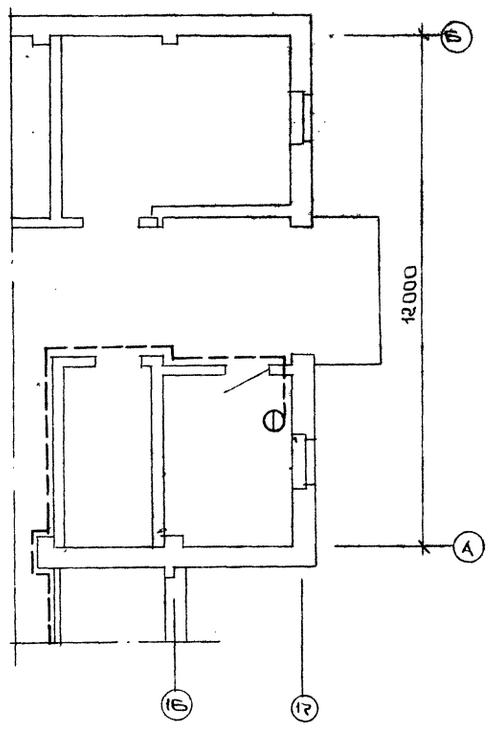

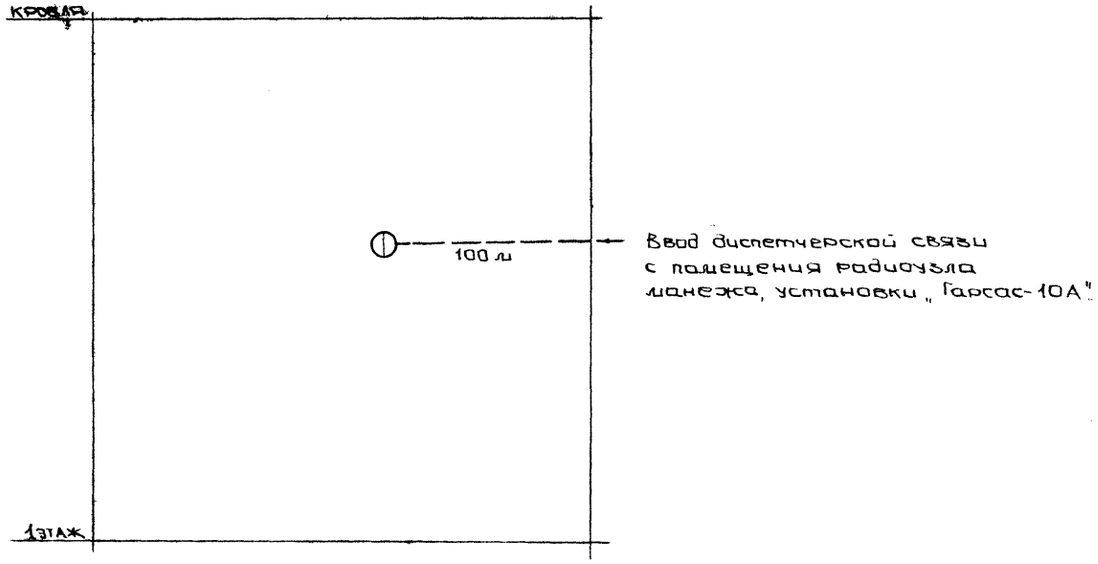

Ввод диспетчерской связи с помещения радиоузла манежа, установки „Гарсас-10А".

					т.п. 804-2-55.88-СС1		
Привязан		Нач. отд.	Минц	11.11	Конюшня на 20 спортивных лошадей	Стад	Лист	Листов
		Н. контр.	Мирошников	11.11		Р	2	
		ГИП	Максимов	10.11				
		Рук. гр.	Мирошников	10.11	Схема устройств и план сетей связи	Гипрониовцепром		
		Ст. инж.	Доценко	10.11				
Инв. №								

Инв. № подл. | Подпись и дата | Взам. инв. №

Позиция	Наименование и техническая характеристика оборудования и материалов. Завод-изготовитель (для импортного оборудования - страна, фирма)	Тип, марка оборудования. Обозначение документа и № опросного листа	Единица измерения: Наименование	Единица измерения: Код	Код завода-изготовителя	Код оборудования материала	Цена единицы тыс. руб.	Количество	Масса единицы оборудования кг
1	2	3	4	5	6	7	8	9	10
	Оборудование и материалы, поставляемые заказчиком								
1	Поилка автоматическая. Емкость чаши 2л.	ПА-1А	шт	796				20	
	Габариты: 330×210×185 мм								
2	Тележка ручная унифицированная	ТУ-300	шт	796		4749860041		2	62,0
	Грузоподъемность 300 кг. Габариты: 1370×750×930								
3	Стерилизатор электрический ветеринарный для инструмента. Мощность 1,6 кВт, 220 В	СЭВ-1	шт	—"—		9452580010		1	6,5
	Габариты: 630×260×230								
4	Электрокипятильник. Мощность 3,0 кВт.	КНЭ-25М	"	"		515125001		1	20,0
	Габариты: 450×350×675								
5	Облучатель бактерицидный на штативе	ОБШ-150	"	"		9444310006		3	22,0
	Мощность 0,2 кВт, 220 В. Габариты: 1100×610×(2300...1500)								
6	Пылесос „Буран 5М". Мощность 0,6 кВт, 220 В	ПН-600	"	"				4	
	Габариты: 330×330×90								
7	Холодильник электрический бытовой	„ЗИЛ"	"	"		5156211625		2	90,0
	Мощность 0,15 кВт. Габариты: 590×650×1385	КШ-260							
8	Электрорукосушитель. Мощность 1,35 кВт, 220 В.	ЭР-4	"	"				5	
	Габариты: 230×200×193								
9	Машина сверлильная. Мощность 0,26 кВт, 220 В	П31031-1	"	"				1	1,6
	Габариты: 238×170×71								

Привязан

Инв. N

Нач.отд	Минц		06.11
ГИП	Максимов		24.11
Н.контр.	Флеклер		20.11
Рук. гр	Попов		18.11
Инж.	Левен		14.11

т.п. 804-2-55.88 - ТХ.СО

Конюшня на 20 спортивных лошадей

Стад.	Лист	Листов
Р	1	3

Спецификация оборудования

ГИПРОНИИВЦЕПРОМ

Инв. N подл. | Подп. и дата | Взам. инв. N

Позиция	Наименование и техническая характеристика оборудования и материалов. Завод-изготовитель (для импортного оборудования - страна, фирма)	Тип, марка оборудования. Обозначение документа и № опросного листа	Единица измерения: Наименование	Единица измерения: Код	Код завода-изготовителя	Код оборудования, материала	Цена единицы тыс. руб.	Количество	Масса единицы оборудования, кг
1	2	3	4	5	6	7	8	9	10
10	Швейная машинка. Мощность 0,25 кВт.	23АМ	шт	796				1	90,0
	Габариты: 900×650×1410								
11	Настольно-сверлильный станок. Мощность 0,6 кВт	2М112	"	"		3812121404		1	120,0
	Габариты 370×800×720								
12	Точило электрическое. Мощность 0,18 кВт	Б371-У2	—"—	"				1	11,0
	Габариты: 315×180×180								
13	Верстак слесарный на одно рабочее место	ОРГ-1468	"	"		4577640023		1	171,0
	Габариты: 1200×800×800	01-060Н							
14	Щетка-душ с капроновой щетиной		"	"		9452580022		1	
15	Шкаф для одежды. Габариты: 750×530×1750	Ш-1	"	"				1	61,0
16	Шкаф для одежды. Габариты: 677×521×1870	2ДД-33,2	"	"				4	
	со скамьей. Габариты: 600×273×420	Серия 1.479,5-1						1	
17	Шкаф для хранения инструментов и препаратов аптечный. Габариты: 615×400×1600	Ш-3	"	"		9452580070		3	36,5
18	Стол производственный. Габариты: 1050×840×900	СПСМ	"	"		5151580073		2	
19	Стол письменный однотумбовый (покупной)		"	"				1	
	Габариты: 1100×600×750								
20	Столик инструментальный	СИ-4	"	"				1	
	Габариты: 760×400×840								
21	Кушетка медицинская (покупная)	ТО-42	"	"				1	
	Габариты: 1850×600×500								

Привязан

Инв. N

т.п. 804-2-55.88 - ТХ.СО

Лист 2

Инв. N подл. | Подп. и дата | Взам. инв. N

Позиция	Наименование и техническая характеристика оборудования и материалов. Завод-изготовитель (для импортного оборудования - страна, фирма)	Тип, марка оборудования. Обозначение документа и № опросного листа	Единица измерения: Наименование	Единица измерения: Код	Код завода-изготовителя	Код оборудования, материалов	Цена единицы, тыс. руб.	Количество	Масса единицы оборудования, кг
1	2	3	4	5	6	7	8	9	10
22	Стулья полумягкие (покупные)		шт	796				6	
23	Стул Габариты: 420×425×820		"	"				1	
	Оборудование и изделия, поставляемые подрядчиком								
24	Стеллаж		шт	796				1	
	Габариты: 1500×600×1700								
25	Ларь для концкормов, емкостью 1,0 м³		шт	796				2	
	Серия 3.818.9-2 Выпуск 8								
26	Ларь для соли емкостью 0,5 м³		шт	796				1	
	Серия 3.818.9-2 Выпуск 8.								

Привязан

Инв. №

т. п. 804-2-55.88-ТХ.СО

Лист 3

Позиция	Наименование и техническая характеристика оборудования и материалов. Завод-изготовитель (для импортного оборудования - страна, фирма)	Тип, марка оборудования. Обозначение документа и № опросного листа	Единица измерения: Наименование	Единица измерения: Код	Код завода-изготовителя	Код оборудования, материала	Цена единицы, тыс. руб.	Количество	Масса единицы оборудования, кг
1	2	3	4	5	6	7	8	9	10
	Оборудование и материалы, поставляемые заказчиком								
	Отопление								
	Приборы контрольно-измерительные								
	Термометр стеклянный технический П51240201	ГОСТ 2823-73*Е	шт	796		4210000000		2	
Запас	То же	ГОСТ 2823-73*Е	шт	796		4210000000		1	
	Оправа защитная для термометра	ГОСТ 3029-75*Е	шт	796		0000000000		2	
	Манометр показывающий ОБМ 1-100×16. Предел измерения 0÷1,6 кгс/см²	ГОСТ 8625-77*Е	шт	796		4210000000		2	
Запас	То же	ГОСТ 8625-77*Е	шт	796		4210000000		1	
	Арматура								
	Вентиль запорный муфтовый Ду 15	15кч8п2	шт	796		3722111012		8	
	То же Ду 20	15кч8п2	шт	796		3722121020		2	
	Кран муфтовый с фланцем для манометра Ду 15	14М1	шт	796		3712226007		2	
	Вентиль запорный муфтовый Ду 32	15кч8п2	шт	796		3722131035		8	
	Теплоснабжение установки П1								
	Приборы контрольно-измерительные								
	Термометр стеклянный технический У51240 201	ГОСТ 2823-73*Е	шт	796		4210000000		2	
Запас	То же	ГОСТ 2823-73*Е	шт	796		4210000000		1	
	Оправа защитная для термометра	ГОСТ 3029-75*Е	шт	796		0000000000		2	
	Манометр показывающий ОБМ1-100×1,6. Предел измерения 0÷1,6 кгс/см²	ГОСТ 8625-77*Е	шт	796		4210000000		2	
Запас	То же	ГОСТ 8625-77*Е	шт	796		4210000000		1	

Привязан

Инв. №

т. п. 804-2-55.88-ОВ.СО

Нач. отд.	Минц		28.10
ГИП	Максимова		28.10
Н. контр.	Рубанова		25.10
Рук. гр.	Яковлева		24.10
Ст. инж.	Пяткова		19.10

Конюшня на 20 спортивных лошадей

Стадия	Лист	Листов
Р	1	6

Спецификация оборудования

Гипронисельпром

Лист 34

Позиция	Наименование и техническая характеристика оборудования и материалов. Завод-изготовитель (для импортного оборудования - страна, фирма)	Тип, марка оборудования. Обозначение документа и № опросного листа	Единица измерения: Наименование	Единица измерения: Код	Код завода-изготовителя	Код оборудования материала	Цена единицы тыс. руб.	Количество	Масса единицы оборудования, кг
1	2	3	4	5	6	7	8	9	10
	Арматура								
	Вентиль запорный муфтовый Ду 15	15кч8п2	шт	796		3722111012		2	
	Кран муфтовый с фланцем для манометра Ду 15	14М1	шт	796		3712226007		2	
	Вентиляция								
	Оборудование								
П1.1	Калорифер биметаллический	КСк4-6-02ХЛ3А	шт	796		4863632384		1	45,0
П1.2	Агрегат вентиляторный	А315095-2	компл	671		4860000000		1	49,0
	а) вентилятор центробежный исполнение 1, положение Пр 0°	В-Ц4-70№3.15							
	б) электродвигатель n=2850об/мин N=1,5кВт	4А80А2							
	Приборы контрольно-измерительные								
	Термометр стеклянный технический П21240163	ГОСТ2823-73*Е	шт	796		4210000000		1	
Запас	То же	ГОСТ2823-73*Е	шт	796		4210000000		1	
	Оправа защитная для термометра	ГОСТ3029-75*Е	шт	796		0000000000		1	

Инв.№ подл. | Подп. и дата | Взам.инв.№

Привязан

Инв.№

т. п. 804-2-55.88 - ОВ.СО

Лист 2

Позиция	Наименование и техническая характеристика оборудования и материалов. Завод-изготовитель (для импортного оборудования - страна, фирма)	Тип, марка оборудования. Обозначение документа и № опросного листа	Единица измерения: Наименование	Единица измерения: Код	Код завода-изготовителя	Код оборудования, материала	Цена единицы тыс. руб.	Количество	Масса единицы оборудования, кг
1	2	3	4	5	6	7	8	9	10
	Оборудование и изделия, поставляемые подрядчиком								
	Отопление								
	Элементы системы								
	Конвектор стальной настенный „Комфорт-20"	ГОСТ20849-75*	экм	084		0000000000		23,9	
	Грязевик абонентский 16-40 Т34.01	4.903-10, В.8	шт	796		0000000000		1	15,8
	Гребенка распределительная ф48×3,0 l=900мм	ГОСТ10704-76*	шт	796		0000000000		2	
	Регистр из стальных электросварных труб ф108×3,5	ГОСТ10704-76*	экм/м	084/006		0000000000		14,5/26,4	
	Трубопроводы								
	Трубопровод из стальных водогазопроводных легких труб под накатку резьбы ф15	ГОСТ3262-75*	м	006		1380000000		141,0	1,08
	То же ф20	ГОСТ3262-75*	м	006		1380000000		7,0	1,45
	Трубопровод из стальных электросварных труб ф32×2,0	ГОСТ10704-76*	м	006		1370000000		8,0	1,78
	Материалы								
	Органосиликатное покрытие ОС-51-03 в четыре слоя с отвердителем ТБТ	ТУ84-725-83	м²	055		5774000000		4,0	
	Асбопухшнур	ГОСТ1779-83	м³	113		5762950000		0,5	
	Асбестоцементная штукатурка по металлической сетке δ=20мм		м²	055		5770000000		15,0	
	Грунтовка ГФ-021 для конвекторов	ГОСТ25129-82	м²	055		2310000000		9,2	
	То же для трубопроводов	ГОСТ25129-82	м²	055		2310000000		22,0	
	Эмаль ПФ-115 для конвекторов	ГОСТ6465-76*	м²	055		2310000000		9,2	

Инв.№ подл. | Подп. и дата | Взам.инв.№

Привязан

Инв.№

т. п. 804-2-55.88 - ОВ.СО

Лист 3

Позиция	Наименование и техническая характеристика оборудования и материалов. Завод-изготовитель (для импортного оборудования - страна, фирма)	Тип, марка оборудования, обозначение документа и N опросного листа	Единица измерения: Наименование	Единица измерения: Код	Код завода-изготовителя	Код оборудования, материала	Цена единицы, тыс. руб.	Количество	Масса единицы оборудования, кг
1	2	3	4	5	6	7	8	9	10
	Эмаль ПФ-115 для трубопроводов	ГОСТ 6465-76*	м²	055		2310000000		22,0	-
	Теплоснабжение установки П1.								
	Трубопроводы								
	Трубопровод из стальных водогазопроводных								
	легких труб ф15	ГОСТ 3262-75*	м	006		1380000000		11,0	1,16
	Материалы								
	Органосиликатное покрытие ОС-51-03 в четыре слоя								
	с отвердителем ТБТ	ТУ84-725-83	м²	055		5770000000		1,0	
	Асбопухшнур	ГОСТ 1779-83	м³	113		5762950000		0,5	
	Асбестоцементная штукатурка по металлической сетке δ=20мм		м²	055		5770000000		4,5	
	Вентиляция								
	Элементы системы П1 -								
П1.3	Вставка гибкая В.00.00-05	5.904-38	шт	796		0000000000		1	1,24
П1.4	То же Н.00.00-07	5.904-38	шт	796		0000000000		1	1,14
П1.5	Патрубок П29	5.903-7, В.0.1	шт	796		0000000000		1	16,8
П1.6	Конфузор Д1	5.903-7, В 0.1	шт	796		0000000000		1	37,0
П1.7	Фланец ФД2	5.903-7, В 0.1	шт	796		0000000000		1	2,3
П1.8	Подставка под калорифер	1.494-25	шт	796		0000000000		-6	
П1.9	Клапан утепленный створный КУС 1.02.00	5.903-7. В.0,1	шт	796		0000000000		1	6,2

Взам. инв. N | Подп. и дата | Инв. N подл.

Привязан

Инв. N

т. п. 804-2-55.88-ОВ.СО

лист 4

Позиция	Наименование и техническая характеристика оборудования и материалов. Завод-изготовитель (для импортного оборудования - страна, фирма)	Тип, марка оборудования, обозначение документа и N опросного листа	Единица измерения: Наименование	Единица измерения: Код	Код завода-изготовителя	Код оборудования, материала	Цена единицы, тыс. руб.	Количество	Масса единицы оборудования, кг
1	2	3	4	5	6	7	8	9	10
П1.10	Клапан обратный К01 ф250	5.904-41	шт	796		0000000000		1	4,6
П1.11	Дверь утепленная ДУс 1,25×0,5	5.904-4	шт	796		0000000000		1	33,5
П1.12	Лючак с присоединительным ниппелем		шт	796		0000000000		1	
П1.13	Решетка неподвижная 150×580 (h)		шт	796		0000000000		2	
	ВЕ1÷ВЕ4								
	Шахта вытяжная вентиляционная ВВШ4-3ч h=1500	2.800-2 В.9	шт	796		0000000000		4	
	ВЕ5÷ВЕ7								
	Шахта вытяжная вентиляционная ВВШ 2-2ж . h=1500	2.800-2, В.9	шт	796		0000000000		3	
	ВЕ8								
	Решетка щелевая регулирующая Р150	1.494-10	шт	796		0000000000		3	0,41
	Воздуховоды систем								
	П1								
	Воздуховод из листовой стали δ=0,5 ф125	ГОСТ 19903-74*	м	006		0970000000		13,0	
	То же ф160	ГОСТ 19903-74*	м	006		0970000000		8,0	
	ф200	ГОСТ 19903-74*	м	006		0970000000		8,0	
	δ=0,6 ф250	ГОСТ 19903-74*	м	006		0970000000		28,5	
	ВЕ8								
	Воздуховод из листовой стали δ=0,5 ф100	ГОСТ 19903-74*	м	006		0970000000		6,0	

Взам. инв. N | Подп. и дата | Инв. N подл.

Привязан

Инв. N

т. п. 804-2-55.88-ОВ.СО

лист 5

Позиция	Наименование и техническая характеристика оборудования и материалов. Завод-изготовитель (для импортного оборудования - страна, фирма)	Тип, марка оборудования. Обозначение документа и № опросного листа	Единица измерения: Наименование	Единица измерения: Код	Код завода-изготовителя	Код оборудования, материала	Цена единицы, тыс. руб.	Количество	Масса единицы оборудования, кг
1	2	3	4	5	6	7	8	9	10
	Материалы систем П1								
	Грунтовка ГФ-021	ГОСТ 25129-82	м²	055		2310000000		430	
	Эмаль ПФ-115	ГОСТ 6465-76*	м²	055		2310000000		43,0	
	Плиты минераловатные на синтетическом связующем М 75	ГОСТ 9573-82	м³	113		5762000000		0,5	
	Асбестоцементная штукатурка по металлической сетке δ = 20 мм		м²	055		5772000000		11,5	
	Сетка проволочная № 10	3826-82	м²	055		1275000000		0,5	

Привязан

Инв. №

тп. п. 804-2-57.88-ОВ.СО

Лист 6

Позиция	Наименование и техническая характеристика оборудования и материалов. Завод-изготовитель (для импортного оборудования - страна, фирма)	Тип, марка оборудования. Обозначение документа и № опросного листа	Единица измерения: Наименование	Единица измерения: Код	Код завода-изготовителя	Код оборудования, материала	Цена единицы, тыс. руб.	Количество	Масса единицы оборудования, кг
1	2	3	4	5	6	7	8	9	10
	Оборудование и материалы, поставляемые заказчиком. Водопровод. Арматура								
	Вентиль запорный муфтовый Ду 15	ГОСТ 5761-74*	шт	796		3722111010		29	
	То же Ду 20	15ч 8р 2	шт	796		3722121009		2	
	" Ду 32	то же	шт	796		3722131009		1	
	" Ду 50	"	шт	796		3722141034		2	
	Головка муфтовая Ду 50	ГОСТ 22177-76гм*	шт	796		4854000000		1	
	Горячее водоснабжение. Арматура								
	Вентиль запорный муфтовый Ду 15	ГОСТ 9086-74* 15ч 61п	шт	796		3712111020		2	
	То же Ду 20	ГОСТ 9086-74* 15ч 61п	шт	796		3712121028		1	
	" Ду 25	ГОСТ 9086-74* 15ч 61п	шт	796		3712111020		1	
	Термостатический смеситель	ТУ 21-26-153-80 ТСВБ	шт	796		4951181111		1	

Привязан

Инв. №

Взам. инв. № | Подп. и дата | Инв. № подл.

тп. п. 804-2-55.88-ВК.СО

Нач. отд.	Минц		19.10
Инженер.	Рубанова		20.10
ГИП	Максимов		17.10
Гл. спец.	Рубанова		14.10
Рук. гр.	Абрамов		12.10
Инж.	Харченко		11.10

Конюшня на 20 спортивных лошадей. Стад. Р; Лист 1; Листов 4

Спецификация оборудования. Гипрониовцепром

Позиция	Наименование и техническая характеристика оборудования и материалов. Завод-изготовитель (для импортного оборудования - страна, фирма)	Тип, марка оборудования, обозначение документа и N опросного листа	Единица измерения: Наименование	Единица измерения: Код	Код завода-изготовителя	Код оборудования, материала	Цена единицы тыс. руб.	Количество	Масса единицы оборудования, кг
1	2	3	4	5	6	7	8	9	10
	Водостоки								
	Арматура								
	Вентиль запорный муфтовый Ду 32	ГОСТ 5761-74*							
		15ч 8р2	шт	796		3722131009		1	
	Воронка водосточная ø100	Вр - 98	шт	796		4111230000		1	
	Оборудование и изделия, поставляемые подрядчиком								
	Трубопроводы (из стальных труб)								
	Трубы чугунные водопроводные напорные Ду65 (ввод)	ГОСТ 9583-75	м	006		1461000000		50	
	Колено раструб гладкий конец Ду 50	ГОСТ 9583-75	шт	796		1461000000		1	
	Трубы стальные водогазопроводные неоцинкованные								
	легкие под накатку резьбы Ду 15	ГОСТ 3262-75	м	006		1385000000		60,0	
	То же Ду 20	То же	м	006		1385000000		68,0	
	" Ду 25	"	м	006		1385000000		10,0	
	" Ду 32	"	м	006		1385000000		32,0	
	" Ду 50	"	м	006		1385000000		5,0	
	Рукав резино-тканевый Ду 15	ГОСТ 18698-79	м	006		2550000000		70,0	
	" Ду 20	То же	м	006		2550000000		1,0	
	" Ду 32	"	м	006		2550000000		1,0	
	Материалы лакокрасочные								
	Грунтовка ГФ-021	ГОСТ 25129-82	м²	055		2312000000		14	
	Эмаль ПФ-115	ГОСТ 6465-76*	м²	055		2312000000		14	
	Упор бетонный (бетон В7,5)		м³	113				0,05	

Привязан

Инв. N

т. п. 804-2-55.88 - ВК.СО

лист 2

Позиция	Наименование и техническая характеристика оборудования и материалов. Завод-изготовитель (для импортного оборудования - страна, фирма)	Тип, марка оборудования, обозначение документа и N опросного листа	Единица измерения: Наименование	Единица измерения: Код	Код завода-изготовителя	Код оборудования, материала	Цена единицы тыс. руб.	Количество	Масса единицы оборудования, кг
1	2	3	4	5	6	7	8	9	10
	Горячее водоснабжение								
	Трубопроводы								
	Трубы стальные водогазопроводные оцинкованные легкие								
	под накатку резьбы Ду 15	ГОСТ 3262-75*	м	006		1385000000		26,0	
	То же Ду 20	3262-75*	м	006		1385000000		28,0	
	" Ду 25	3262-75*	м	006		1385000000		10,0	
	Смеситель для душевой установки	ГОСТ 25809-83	шт	796		4930000000		1	
		СМ-Д-СТ							
	Материалы теплоизоляционные								
	Грунтовка ГФ-021	ГОСТ 25129-82	м²	055		2310000000		4,8	
	Эмаль ПФ-115	ГОСТ 6465-76*	м²	055		2310000000		4,8	
	Органосиликатная композиция АС-8 В 4 слоя с отвердителем ТБТ	ТУ 84-725-78	м²	055		2310000000		4,8	
	Шнуры теплоизоляционные с набивкой из минеральной ваты δ=40мм	ТУ 36-1695-75	м³	113		5762000000		0,4	
	Асбестоцементная штукатурка по металлической сетке δ=20мм		м²	055		5770000000		17	
	Канализация								
	Трубопроводы (из чугунных труб)								
	Трубы ТЧК Ду 50	ГОСТ 6942.3-80	м	006		4925000000		22,0	
	То же Ду 100	6942.3-80	м	006		4925000000		58,0	
	Тройник ТП ø50×50	6942.12-80	шт	796		4925000000		7	
	То же ø100×50	6942.12-80	шт	796		4925000000		1	
	" ø100×100	6942.12-80	шт	796		4925000000		4	
	Тройник ТК45° 100×100	6942.17-80	шт	796		4925000000		2	
	Крестовина КП 100×50	6942.16-80	шт	796		4925000000		1	
	Отвод О 135° ø50	6942.9-80	шт	796		4925000000		4	
	То же ø100	6942.9-80	шт	796		4925000000		10	

Привязан

Инв. N

т. п. 804-2-55.88 - ВК.СО

лист 3

Инв. N подл. | Подп. и дата | Взам. инв. N

1592-02

Позиция	Наименование и техническая характеристика оборудования и материалов Завод-изготовитель (для импортного оборудования - страна, фирма)	Тип, марка оборудования Обозначение документа и N опросного листа	Единица измерения: Наименование	Единица измерения: Код	Код завода-изготовителя	Код оборудования материала	Цена единицы тыс. руб.	Количество	Масса единицы оборудования, кг
1	2	3	4	5	6	7	8	9	10
	Ревизия Р-100	6942.24-80	шт	796		4925000000		1	
	Прочистка ⌀50		шт	796				5	
	То же ⌀100		шт	796				3	
	Трап ⌀50	1811-81	шт	796		4925000000		1	
	То же ⌀100	1811-81	шт	796		4925000000		3	
	Тройник ТК45° 50×50	6942.17-80	шт	796		4925000000		1	
	Колено ⌀50		шт	796		4925000000		7	
	Трубопроводы (из пластмассовых труб)								
	Труба ТКР - ПВП - 50 - 11	22689.3-77	м	006		3926000000		22,0	
	Труба ТКР - ПВП - 100 - 11	22689.3-77	м	006		3926000000		58,0	
	Приборы								
	Умывальник фаянсовый со смесителем и бутылочным сифоном	23759-79	компл.	671		4945112000		6	
	Бачок смывной высокорасполагаемый	21485.4-76	шт	796		4949110000		1	
	Унитаз фаянсовый тарелочный с косым выпуском	22847-72	шт	796		4965130000		1	
	Водостоки								
	Трубы стальные электросварные ⌀114×3	10704-76	м	006		1380000000		4,5	
	Трубы полиэтиленовые ПНД 110с	18599-73	м	006		2248110000		2,0	
	Трубы стальные электросварные ⌀32 (для сифона)	3262-75	м	006		1385000000		1,0	
	Грунтовка ГФ-021	25129-82	м²	055		2310000000		1,7	
	Эмаль ПФ-115	6465-76*	м²	055		2310000000		1,7	

Привязан

Инв. N

т. п. 804-2-55.88-ВК.СО

Лист 4

Позиция	Наименование и техническая характеристика оборудования и материалов Завод-изготовитель (для импортного оборудования - страна, фирма	Тип, марка оборудования Обозначение документа и N опросного листа	Единица измерения: Наименование	Единица измерения: Код	Код завода-изготовителя	Код оборудования материала	Цена единицы тыс. руб.	Количество	Масса единицы оборудования, кг
1	2	3	4	5	6	7	8	9	10
	Оборудование и материалы, поставляемые заказчиком								
1.1	Шкаф распределительный, номинальные токи плавких вставок предохранителей НПН2-60 2×6,3+1×10+1×16+1×20 А	ШР11-73701-22У3 ТУ16-536-506-76	шт	796		343343		1	
1.2	Щиток осветительный на 6 групп с автоматами АЕ 1031-1, номинальный ток автоматических выключателей 25А, токи расцепителей	ЯОУ-8505 ТУ16-536-683-81	шт	796		343411		1	
1.3	Ящик с понижающим трансформатором ОСО-0,25, 220/36 В, 250 ВА.	ЯТП-0,25У3 ТУ8-558-77	шт	796		341313		1	
1.4	Пускатель, 380 В	ПМЛ-122002 ТУ16-644.001-83	шт	796		342700		1	
1.5	Реле электротепловое на ток 4А	РТЛ-1008 0.4 ТУ16-523.549-82	шт	796		342544		1	
1.6	Выключатель автоматический 380 В, на ток расцепителя 10А	АП50-3МТ ТУ16-522.139-78	шт	796		342148		1	
1.7	Переключатель пакетный	ПКУ-38-Ф3072 ТУ16-526.047-74	шт	796		342825		1	

Инв. N подл. | Подп. и дата | Взам. инв. N

Привязан

Инв. N

т. п. 804-2-55.88-ЭМ.СО

Нач. отд.	Минц		11.11
ГИП	Максимов		11.11
Н. контр.	Мирошников		10.11
Ст. инж.	Глейзер		10.11

Конюшня на 20 спортивных лошадей

Стад.	Лист	Листов
Р	1	6

Спецификация оборудования

Гипрониовцепром

Позиция	Наименование и техническая характеристика оборудования и материалов Завод-изготовитель (для импортного оборудования - страна, фирма)	Тип, марка оборудования обозначение документа и N опросного листа	Единица измерения: Наименование	Единица измерения: Код	Код завода-изготовителя	Код оборудования материала	Цена единицы тыс. руб.	Количество	Масса единицы оборудования, кг
1	2	3	4	5	6	7	8	9	10
1.8	Устройство терморегулирующее, дилатометрическое,	ТУДЭ-2-4	шт	796		421124		1	
	с н.з. контактом, дифференциал от 4 до 20°С	ТУ25-02.1074-75							
1.9	Светильник подвесной для люминесцентных ламп	ТУ16-675.080-84							
		ЛСП18-2×40-001-	шт	796		346112		10	
		УХЛ4							
		ЛСП18-2×65-001	шт	796		346112		5	
		УХЛ4							
1.10	Светильник подвесной для люминесцентных ламп	ЛСО02-4×40-	шт	796		346112		1	
		УХЛ4; ТУ16-535							
		605-79							
1.11	Светильник потолочный для люминесцентных ламп	ЛПО33-2×18УХЛ4	шт	796		346112		4	
		ТУ16-676.077-84							
1.12	Светильник подвесной для лампы накаливания	НСП11-100-431	шт	796		346111		5	
		ТУ16-545.380-81							
1.13	Светильник для лампы накаливания	НПП05×100-001	шт	796		346111		8	
		ТУ16-675.170-86							
	Лампа накаливания 220 В, мощностью, Вт	ГОСТ 2239-79							
	60	Б220-230-60	шт	796		346611		12	
	100	Б220-230-100	шт	796		346611		1	
	Лампа люминесцентная	ЛБ40	шт	796		346713		4	
		ГОСТ 6825-74							

Привязан

Инв. N

Инв. N подл. | Подп. и дата | Взам. инв. N

Позиция	Наименование и техническая характеристика оборудования и материалов Завод-изготовитель (для импортного оборудования - страна, фирма)	Тип, марка оборудования обозначение документа и N опросного листа	Единица измерения: Наименование	Единица измерения: Код	Код завода-изготовителя	Код оборудования, материала	Цена единицы тыс. руб.	Количество	Масса единицы оборудования, кг
1	2	3	4	5	6	7	8	9	10
	Лампа люминесцентная	ТУ16-545.264-79							
		ЛБР40	шт	796		346713		21	
		ЛБР65	шт	796		346713		10	
		ЛБР18	шт	796		346713		8	
		ТУ16-675.059-84							
	Коробка соединительная	КСК-8-1Р44	шт	796		346474		1	
		ТУ36.1753-75							
	Стартер	15-80/СК-220	шт	796		340000		42	
2.1	Кабель силовой с алюминиевыми жилами, пластмассовой	ГОСТ 16442-80							
	изоляцией, сечением, мм²								
	2×2,5	АВВГ-660	м	006		352220		145	
	3×2,5	АВВГ-660	м	006		352220		105	
	4×2,5	АВВГ-660	м	006		352220		60	
	3×4+1×2,5	АВВГ-660	м	006		352220		15	
2.2	Провод с алюминиевыми жилами, пластмассовой	ГОСТ 6323-79							
	изоляцией, сечением, мм²: 2,0	АПВ-380	м	006		355133		210	
	5,0	АПВ-380	м	006		355133		21	
	2×2,0	АПВ-380	м	006		355133		50	
	3×2,0	АППВ-380	м	006		355133		2	
2.3	Провод с медной жилой, с поливинилхлоридной изоляцией,								
	сечением 1,2 мм²	ПВ1-380	м	006		355100		8	

Привязан

Инв. N

Инв. N подл. | Подп. и дата | Взам. инв. N

Позиция	Наименование и техническая характеристика оборудования и материалов. Завод-изготовитель (для импортного оборудования - страна, фирма)	Тип, марка оборудования. Обозначение документа и № опросного листа	Единица измерения: Наименование	Единица измерения: Код	Код завода-изготовителя	Код оборудования, материала	Цена единицы, тыс. руб.	Количество	Масса единицы оборудования, кг
1	2	3	4	5	6	7	8	9	10
	Изделия и материалы, поставляемые подрядчиком								
	Розетка штепсельная для скрытой установки	РШ-2-С-11-6/220 ГОСТ 7396-76	шт	796		346435		2	
	Розетка штепсельная для открытой установки	РШ-20-0-1Р43-11-10/220 ТУ16-434.041-84	шт	796		343435		9	
	Розетка штепсельная для открытой установки с заземляющим контактом	РШ-п-2-0-I РУЗ -01-10/42 ТУ16-526.463-79	шт	796		346435		1	
	Выключатель для открытой установки однополюсный, с клавишным приводом	0-I-04.6/220 УХЛ4 ГОСТ 7397-76	шт	796		346421		1	
	Выключатель для скрытой установки, однополюсный с клавишным приводом	С-I-02-6/220 УХЛ4 ТУ16-526.412-80	шт	796		346421		7	
	Выключатель для открытой установки, однополюсный с клавишным приводом	0-I-3П54-17 6/220 ГОСТ 7397-76	шт	796		346421		5	
	Ввод гибкий	К 1082 ТУ34-490000	шт	796		344965		1	
	Коробка ответвительная	КОР73-1Р55 ТУ36-УССР-667-75	шт	796		346474		50	

Инв. № подл. | Подп. и дата | Взам. инв. №

Привязан

Инв. №

т.п. 804-2-55.88 - ЭМ.СО

Лист 46

Позиция	Наименование и техническая характеристика оборудования и материалов. Завод-изготовитель (для импортного оборудования - страна, фирма)	Тип, марка оборудования. Обозначение документа и № опросного листа	Единица измерения: Наименование	Единица измерения: Код	Код завода-изготовителя	Код оборудования, материала	Цена единицы, тыс. руб.	Количество	Масса единицы оборудования, кг
1	2	3	4	5	6	7	8	9	10
	Коробка ответвительная	У191МУХЛ2 ТУ36-1882-82	шт	796		346474		15	
	Коробка протяжная	У995 ТУ36-1739-82	шт	796		346400		10	
	Муфта натяжная	К804 ТУ36-1445-82	шт	796		344964		20	
	Муфта натяжная	К798 ТУ36-1445-82	шт	796		344964		3	
	Анкер	К809 ТУ 1442-82	шт	796		344964		20	
	Зажим	К296 ТУ36-1445-82	шт	796		344964		3	
	Стяжка	У739 МУЗ ОСТ36-66-82	шт	796		344964		20	
	Трубостойка	ВЦ-4 ТУ34 49000081-78				310000		1	
	Сталь угловая 40×40×4 мм	ГОСТ 8509-72	м	006		093200		2	
	Сталь полосовая 4×30 мм	ГОСТ 103-76	м	006		093300		4	
	Трубка	ХВТ-14	шт	796		000000		10	
	Труба стальная d=15 мм	ГОСТ 3262-75	м	006		130300		1	
	Круг d=12 мм	ГОСТ 2590-71	м	006		093300		1	

Инв. № подл. | Подп. и дата | Взам. инв. №

Привязан

Инв. №

т.п. 804-2-55.88 - ЭМ.СО

Лист 47

Позиция	Наименование и техническая характеристика оборудования и материалов. Завод-изготовитель (для импортного оборудования - страна, фирма)	Тип, марка оборудования. Обозначение документа и номер опросного листа	Единица измерения: Наименование	Единица измерения: Код	Код завода-изготовителя	Код оборудования, материала	Цена единицы, тыс. руб.	Количество	Масса единицы оборудования, кг
1	2	3	4	5	6	7	8	9	10
	Проволока стальная оцинкованная d = 6 мм	ГОСТ 3282-74	м	006		093300		87	
	Провод	ПСО-4 ГОСТ 8053-74	м	006				4	
	Труба гладкая из НПВХ d = 20 мм	ТУ 6-19-215-83	м	006		224820		83	

Привязан.

Инв. №

т. п. 804-2-55.88-ЭМ.СО

Лист 6

Позиция	Наименование и техническая характеристика оборудования и материалов. Завод-изготовитель (для импортного оборудования - страна, фирма)	Тип, марка оборудования. Обозначение документа и номер опросного листа	Единица измерения: Наименование	Единица измерения: Код	Код завода-изготовителя	Код оборудования, материала	Цена единицы, тыс. руб.	Количество	Масса единицы оборудования, кг
1	2	3	4	5	6	7	8	9	10
	Материалы, поставляемые заказчиком:								
1	Провод телефонный распределительный емкостью 1×2×0,5	ТРП ГОСТ 2О5-45-75	м	006		357411 0100		100	

т. п. 804-2-55.88-СС1 СО

Начотд.	Минц		11.11
ГИП	Максимов		11.11
Н. контр.	Мирошников		10.11

Конюшня на 20 спортивных лошадей

Стад.	Лист	Листов
Р	1	1

Спецификация оборудования

Гипрониивцепром

Привязан.

gost.e-ecolog.ru