ТИПОВОЙ ПРОЕКТ

409-29-83.87

БЛОК № 3 СКЛАДСКОГО ХОЗЯЙСТВА И ВСПОМОГАТЕЛЬНЫХ СЛУЖБ ДЛЯ ЩЕБЕНОЧНЫХ И ГРАВИЙНО-ПЕСЧАНЫХ ЗАВОДОВ МОЩНОСТЬЮ 2000 ТЫС.М³ ЩЕБНЯ В ГОД

АЛЬБОМ 5

ЭМ.Н СИЛОВОЕ ЭЛЕКТРООБОРУДОВАНИЕ
ЗАДАНИЕ ЗАВОДАМ ГЭМ

СФ ЦКТП 620062, г.Свердловск, ул.Чебышева, 4
Зак.2660 Инв. 2524-06 тираж 30
Сдано в печать 3.04. 1990 Цена 1-88

2524/8

Привязан:

Инв. №

gost.e-ecolog.ru

ТИПОВОЙ ПРОЕКТ

409-29-83.87

БЛОК № 3 СКЛАДСКОГО ХОЗЯЙСТВА И ВСПОМОГАТЕЛЬНЫХ СЛУЖБ ДЛЯ ЩЕБЕНОЧНЫХ И ГРАВИЙНО-ПЕСЧАНЫХ ЗАВОДОВ МОЩНОСТЬЮ 2000 ТЫС.М³ ЩЕБНЯ В ГОД

АЛЬБОМ 5

Перечень альбомов

АЛЬБОМ 1	ПЗ	ПОЯСНИТЕЛЬНАЯ ЗАПИСКА
	ТХ	ТЕХНОЛОГИЯ ПРОИЗВОДСТВА
	ТХ.Н	ТЕХНОЛОГИЯ ПРОИЗВОДСТВА. ОБЩИЕ ВИДЫ НЕСТАНДАРТИЗИРОВАННОГО ОБОРУДОВАНИЯ
	ЭМ	СИЛОВОЕ ЭЛЕКТРООБОРУДОВАНИЕ
	ЭО	ВНУТРЕННЕЕ ЭЛЕКТРИЧЕСКОЕ ОСВЕЩЕНИЕ
	СС	СВЯЗЬ И СИГНАЛИЗАЦИЯ
	ОВ	ОТОПЛЕНИЕ И ВЕНТИЛЯЦИЯ
	ВК	ВНУТРЕННИЕ ВОДОПРОВОД И КАНАЛИЗАЦИЯ
АЛЬБОМ 2	АР	АРХИТЕКТУРНЫЕ РЕШЕНИЯ
	КЖ	КОНСТРУКЦИИ ЖЕЛЕЗОБЕТОННЫЕ
	КМ	КОНСТРУКЦИИ МЕТАЛЛИЧЕСКИЕ
АЛЬБОМ 3	КЖИ	ЖЕЛЕЗОБЕТОННЫЕ ИЗДЕЛИЯ
АЛЬБОМ 4	АОВ	АВТОМАТИЗАЦИЯ ОТОПЛЕНИЯ И ВЕНТИЛЯЦИИ
АЛЬБОМ 5	ЭМ.Н	СИЛОВОЕ ЭЛЕКТРООБОРУДОВАНИЕ. ЗАДАНИЕ ЗАВОДАМ ГЗМ
АЛЬБОМ 6	СО	СПЕЦИФИКАЦИИ ОБОРУДОВАНИЯ
АЛЬБОМ 7	ВМ	ВЕДОМОСТИ ПОТРЕБНОСТИ В МАТЕРИАЛАХ
АЛЬБОМ 8		СМЕТЫ

2524/6

РАЗРАБОТАН
ГОСУДАРСТВЕННЫМ ПРОЕКТНЫМ ИНСТИТУТОМ
"СОЮЗГИПРОНЕРУД"

Главный инженер института /А.К.Карасев/
Главный инженер проекта /Л.П.Михайлов/

ВВЕДЕН В ДЕЙСТВИЕ МИНСТРОЙМАТЕРИАЛОВ СССР
ПРИКАЗ № 234 ОТ 05.05.88г.

© СФ ЦИТП Госстроя СССР, 1988г.

Привязан:

Инв.№

Альбом 5

Типовой проект 409-29-83.87

Инв.№ подл. | Подпись и дата | Взам.инв.№

Содержание альбома

Обозначение	Наименование	Стр.
ЭМ.Н.л.1	Перечень комплектных устройств	2
ЭМ.Н1.1л.1	Шкаф 7ША. Чертеж общего вида	3
ЭМ.Н1.2л.1,2	Шкаф 7ША. Технические данные аппаратов	3
ЭМ.Н1.3л.1	Шкаф 7ША. Перечень надписей	4
ЭМ.Н2.3л.1,2	Шкаф 8ША. Перечень надписей	4
ЭМ.Н1.4л.1	Шкаф 7ША. Схема соединений	5
ЭМ.Н2.1л.1	Шкаф 8ША. Чертеж общего вида	6
ЭМ.Н2.2л.1,2	Шкаф 8ША. Технические данные аппаратов	6
ЭМ.Н2.4л.1	Шкаф 8ША. Схема соединений	7
ЭМ.Н3.1л.1	Пост ПО. Чертеж общего вида	8
ЭМ.Н3.2л.1	Пост ПО. Технические данные аппаратов.	8
ЭМ.Н3.3л.1	Пост ПО. Перечень надписей	8
ЭМ.Н3.4л.1	Пост ПО. Схема соединений	9
ЭМ.Н4.1л.1	Пост 10ПУ (12ПУ) Чертеж общего вида	9
ЭМ.Н4.2л.1,2	Пост 10ПУ(12ПУ) Технические данные аппаратов	10
ЭМ.Н4.3л.1,2	Пост 10ПУ (12ПУ) Перечень надписей	10
ЭМ.Н4.4л.1	Пост 10ПУ (12ПУ) Схема соединений	11

Копировал: Хватикова Формат: А3

Альбом 5

Типовой проект 409-29-83.87

Инв.№ подл. | Подпись и дата | Взам.инв.№

Наименование	Кол. шкафов	Кол. однотип. элементов перед.	Обозначение чертежа общего вида	Примечание
Шкаф 7ША	1	1	ЭМ.Н1.1	
Шкаф 8ША	1	1	ЭМ.Н2.1	
Пост ПО	1	1	ЭМ.Н3.1	
Пост 10ПУ (12ПУ)	2	2	ЭМ.Н4.1	

Привязан:

Инв.№

ТП 409-29-83.87 ЭМ.Н

Блоки связевых аппаратов и распределительные сборки для подземных и грозозащитных тросов

			Стадия	Лист	Листов
ГИП	Михайлов		Р		1
Н.контр.	Аношина				
Нач.отд.	Кнатман				
Гл.спец.	Воронкова				
Рук.гр.	Анастасьева				
Вед.инж.	Александрова				
Ст.инж.	Шахтман				

Перечень комплектных устройств

Союзгипронеруд Ленинград

Копировал: Хватикова Формат А4

Типовой проект 409-29-83.87 Альбом 5

Вид спереди
Дверь не показана

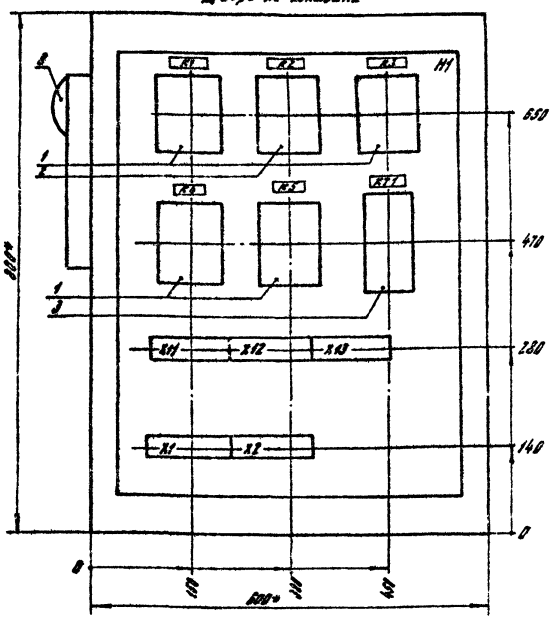

Дверь ящика
Вид спереди

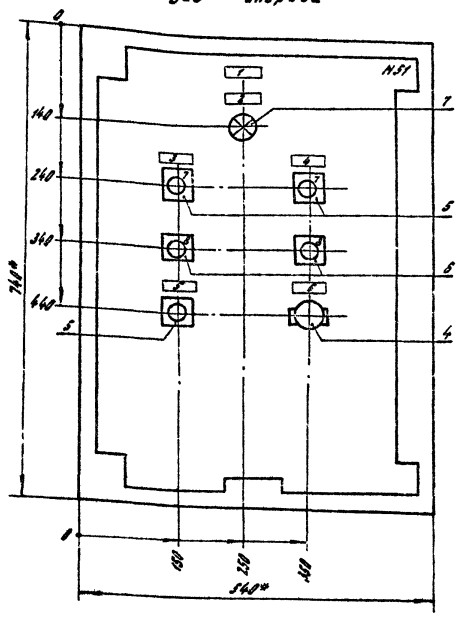

1. Размеры для справок.
2. Не указанные предельные отклонения размеров ± 1T16/2.
3. В контуре табличек и аппаратов указаны номера надписей по перечню надписей.
4. Глубина ящика 350 мм.
5. Ящик ЯУЭ-0863.

Привязан

Инв. №

ГИП	Михайлов	
Н.контр.	Антонова	
Нач.отд.	Кузьмин	
Гл.спец.	Вороненков	
Рук. гр.	Янкутова	
Вед. инж.	Вексельштейн	
Ст. инж.	Шехтман	

ТП 409-29-83.87 ЭМ.Н1.1

Блок №3 складского хозяйства и вспомогательных служб для щебеночных и гравийно-песчаных заводов

Стадия	Лист	Листов
Р		1

Шкаф 7ША
Чертеж общего вида

СОЮЗГИПРОНЕРУД
Ленинград

Копировал: Хватикова Формат А3

Альбом 5

Типовой проект 409-29-83.87

Формат	Зона	Поз.	Обозначение	Наименование	Кол.	Примечание
				Документация		
А3			ТП 409-29-83.87 ЭМ.Н1.1	Чертеж общего вида		
А2			ТП 409-29-83.87 ЭМ.Н1.4	Схема соединений		
А4			ТП 409-29-83.87 ЭМ.Н1.3	Перечень надписей		
				Сборочные единицы		
				H1		
		1		Реле РПУ-2-3622Ю93Б, Ц~220В	4	K1, K3, K5
		2		Реле РПУ-2-3622Ю93Б, Ц~220В	1	K2
		3		Реле РВПТ2-3221-80У4, Ц~220В	1	KT1
				60Гц		
				H51		
		4		Выключатель	1	SA2
				ПВ2-10У3УР00Б		
		5		Кнопка КЕ011У3, исполн. 4	3	SB2, SB4
				Толк. черный		SB6
		6		Кнопка КЕ011У3, исполн. 5	2	SB1, SB3
				Толк. красный		

Привязан

Инв. №

ГИП	Михайлов	
Н.контр.	Антонова	
Нач.отд.	Кузьмин	
Гл.спец.	Вороненков	
Рук. гр.	Янкутова	
Вед. инж.	Вексельштейн	
Ст. инж.	Шехтман	

ТП 409-29-83.87 ЭМ.Н1.2

Блок №3 складского хозяйства и вспомогательных служб для щебеночных и гравийно-песчаных заводов

Стадия	Лист	Листов
Р	1	2

Шкаф 7ША
Технические данные аппаратов

СОЮЗГИПРОНЕРУД
Ленинград

Копировал: Хватикова Формат А4

Альбом 5

Типовой проект 409-29-83.87

Формат	Зона	Поз.	Обозначение	Наименование	Кол.	Примечание
		7		Арматура	1	HL1
				АМЕ 3212Z1У2 Ц~220В		
		8		Звонок	1	HA1
				ЗВ П 220-М4		
				Блок зажимов	5	
				БЗ 24-4П25-8/ВУЗ-10		

Привязан:

Инв. №

ТП 409-29-83.87 ЭМ.Н1.2

Лист 2

Копировал: Хватикова Формат А4

2524/6

Альбом

Типовой проект 409-29-83.87

Панель	Надпись	Поз. Обозначение	Место надписи	Текст	Кол.	Вид шрифта	Заготовка
	1		Табличка	Шкаф 7ША	1		
	2	HL1	То же	Авария притока	1		
	3		"	Вентилятор 7	1		
	4		"	Электрообогрев 6	1		
	5	SB6	"	Съем звукового сигнала	1		
	6	SA2		Вкл. сигнализации	1		
	7	SB2	На кнопке	Пуск	2		
		SB4					
	8	SB1	То же	Стоп	2		
		SB3					
			Табличка	К1	1		
			То же	К2	1		
			"	К3	1		
			"	К4	1		
			"	К5	1		
			"	КТ1	1		

Привязан

Инв. №

Взам. инв. №

Подпись и дата

Инв. № подл.

ТП 409-29-83.87 ЭМ.Н1.3

Блок №3 складского хозяйства и вспомогательных служб для щебеночных и гравийно-песчаных заводов

ГИП	Михайлов	
Н.контр.	Антонова	
Нач.отд.	Кузьмин	
Гл.спец.	Вороненков	
Рук.гр.	Янкутова	
Вед.инж.	Вексельштейн	
Ст.инж.	Шехтман	

Стадия	Лист	Листов
Р		1

Шкаф 7ША
Перечень надписей

СОЮЗГИПРОНЕРУД Ленинград

Копировал: Хватикова Формат А4

Альбом 5

Типовой проект 409-29-83.87

Панель	Надпись	Поз. Обозначение	Место надписи	Текст	Кол.	Вид шрифта	Заготовка
	1		Табличка	8 ША	1		
	2	HL1	То же	Авария притока	1		
	3	SB4, SB3	"	Вентилятор 8.1	1		
	4	SB6, SB5	"	Вентилятор 8.2	1		
	5	SB8, SB7	"	Электрообогрев 9	1		
	6	SB10	"	Съем звук. сигнала	1		
	7	SA5	"	Вкл. сигнализации	1		
	8	SA2	"	Выбор режима 8.1	1		
	9	SA3	"	Выбор режима 8.2	1		
	10	SB4, SB6	На кнопке	Пуск	3		
		SB8					
	11	SB3, SB5	То же	Стоп	3		
		SB7					
	12	SA2, SA3	На ключе	0 рез. - 1 0 - 2 раб.	2		

Привязан:

Инв. №

Взам. инв. №

Подпись и дата

Инв. № подл.

ТП 409-29-83.87 ЭМ.Н2.3

Блок №3 складского хозяйства и вспомогательных служб для щебеночных и гравийно-песчаных заводов

ГИП	Михайлов	
Н.контр.	Антонова	
Нач.отд.	Кузьмин	
Гл.спец.	Вороненков	
Рук.гр.	Янкутова	
Вед.инж.	Вексельштейн	
Ст.инж.	Шехтман	

Стадия	Лист	Листов
Р	1	2

Шкаф 8 ША
Перечень надписей

СОЮЗГИПРОНЕРУД Ленинград

Копировал: Хватикова Формат А4

Альбом 5

Типовой проект 409-29-83.87

Панель	Надпись	Поз. Обозначение	Место надписи	Текст	Кол.	Вид шрифта	Заготовка
			Табличка	К1	1		
			То же	К2	1		
			"	К3	1		
			"	К4	1		
			"	К5	1		
			"	К6	1		
			"	КТ1	1		
			"	КТ2	1		
			"	КТ3	1		

Привязан

Инв. №

Взам. инв. №

Подпись и дата

Инв. № подл.

ТП 409-29-83.87 ЭМ.Н2.3

Лист 2

Копировал: Хватикова Формат А3

2524/6

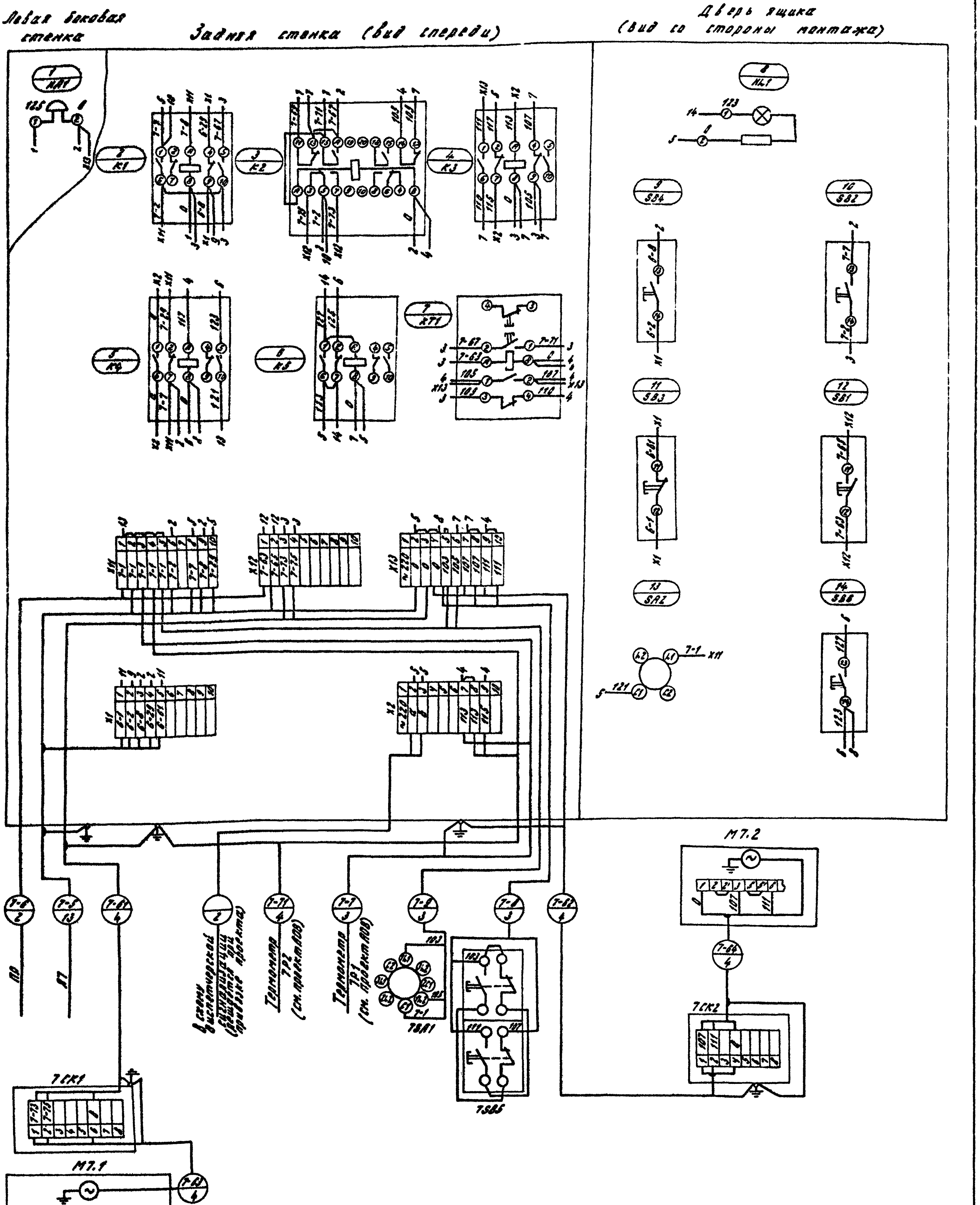

Привязан			
Инв.№			

ТП- 409-29-83.87 ЭМ.Н1.4					
Блок складского хозяйства и вспомогательных служб для щебеночных и гравийно-песчаных заводов					
ГИП	Михайлов				
Н.контр.	Антонова		Стадия	Лист	Листов
Нач.отд.	Кузьмин		Р		1
Гл.спец.	Вороненков				
Рук.гр.	Янкутова		Шкаф 7ША	СОЮЗГИПРОНЕРУД Ленинград	
Вед.инж.	Зексельшвей		Схема соединений		
Ст.инж.	Шехтман				

Копировал: Хватикова

Формат А2

Инв.№подл.	Подпись и дата	Взам.инв.№

Типовой проект 409-29-83.87 Альбом 5

Вид спереди. Дверь не показана.

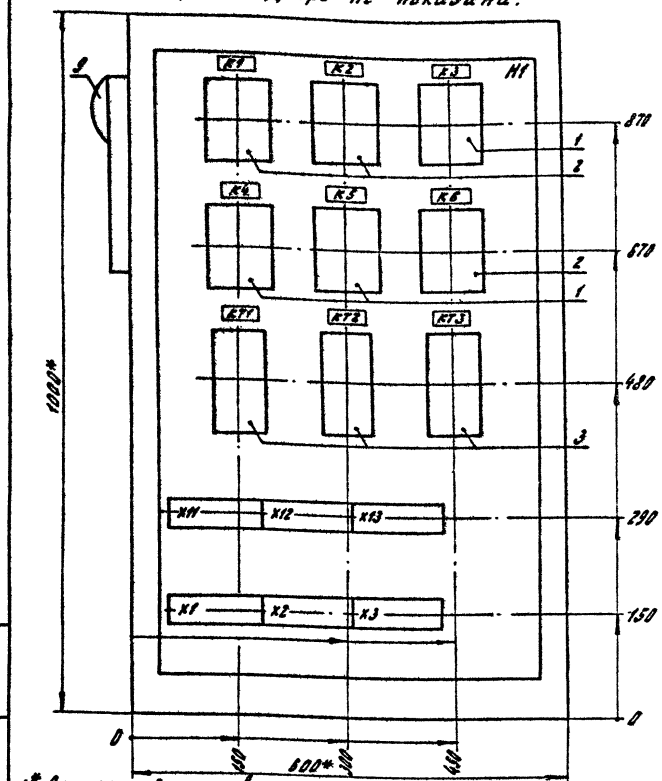

Дверь ящика. Вид спереди

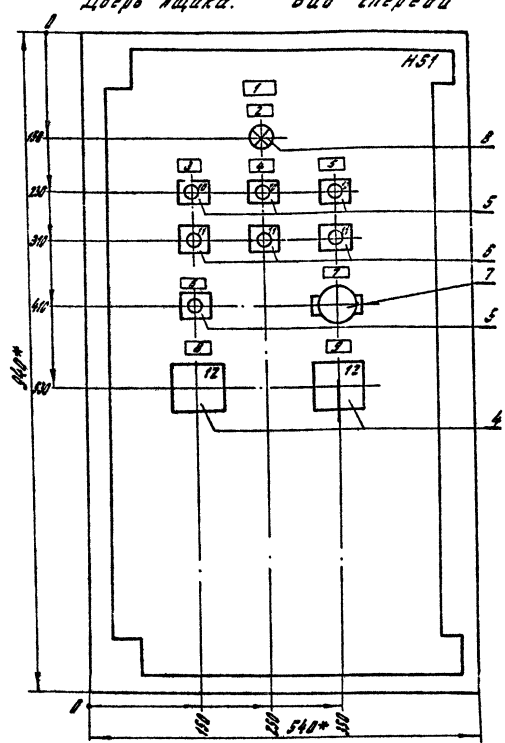

1.* Размеры для справок.
2. Не указанные предельные отклонения размеров $\pm\frac{IT16}{2}$.
3. В контуре табличек и аппаратов указаны номера надписей по перечню надписей.
4. Глубина ящика 350 мм.
5. Шкаф ВУЗ-10-63.

Привязан

Инв.№

ГИП	Михайлов		
Н.контр.	Антонова		
Нач.отд.	Кузьмин		
Гл.спец.	Аронченко		
Рук.гр.	Янкутова		
Вед.инж.	Арсюшкин		
Ст.инж.	Шрайтман		

ТП 409-29-83.87 ЭМ.Н2.1

Вводно-распределительное устройство для вспомогательных цехов общезаводских и гравийно-песчаных заводов

Стадия	Лист	Листов
Р		1

Шкаф ВША
Чертеж общего вида

Союзгипронеруд
Ленинград

Формат А3

Типовой проект 409-29-83.87 Альбом 5

Формат	Зона	Поз.	Обозначение	Наименование	Кол.	Примечание
				Документация		
А3			ТП 409-29-83.87 ЭМ.Н2.1	Чертеж общего вида		
А2			ТП 409-29-83.87 ЭМ.Н2.4	Схема сигнализации		
А4			ТП 409-29-83.87 ЭМ.Н2.3	Перечень надписей		
				Сборочные единицы		
				H1		
				Реле		
		1		РПУ-2-У3220У3Б ~ 220В	3	K3...K5
		2		РПУ-2-М3647У3Б И~ 220В	3	K1,K2,K6
		3		РВП72-3221-00У4 И~ 220В	3	KT1...KT3
				60 Гц		
				H51		
		4		Переключатель	2	SA2,SA3
				УП5311-С23У3		

Привязан

Инв.№

ТП 409-29-83.87 ЭМ.Н2.2

Вводно-распределительное устройство для вспомогательных цехов общезаводских и гравийно-песчаных заводов

ГИП	Михайлов		
Н.контр.	Антонова		
Нач.отд.	Кузьмин		
Гл.спец.	Аронченко		
Рук.гр.	Янкутова		
Вед.инж.	Арсюшкин		
Ст.инж.	Шрайтман		

Стадия	Лист	Листов
Р	1	2

Шкаф ВША
Технические данные аппаратов.

Союзгипронеруд
Ленинград

Формат А4

Типовой проект 409-29-83.87 Альбом 5

Формат	Зона	Поз.	Обозначение	Наименование	Кол.	Примечание
		5		Кнопка КЕ011У3	4	SB4,SB5
				исп.4 толк. черный		SB8,SB10
		6		Кнопка КЕ011У3	3	SB7,SB5
				исп.5 толк. красный		SB7
		7		Выключатель	1	SA6
				ПВ2-10У3У2О0Б		
		8		Арматура АМЕ32122У2	1	HL1
				U ~ 220В		
		9		Звонок ↓ВП220-М4	1	HA1
		10		Блок зажимов	6	
				Бз 24-4П25-В/В4У3-10		

Привязан:

Инв.№

ТП 409-29-83.87 ЭМ.Н2.2 Лист 2

Копировал: Хватикова Формат А4

2524/6

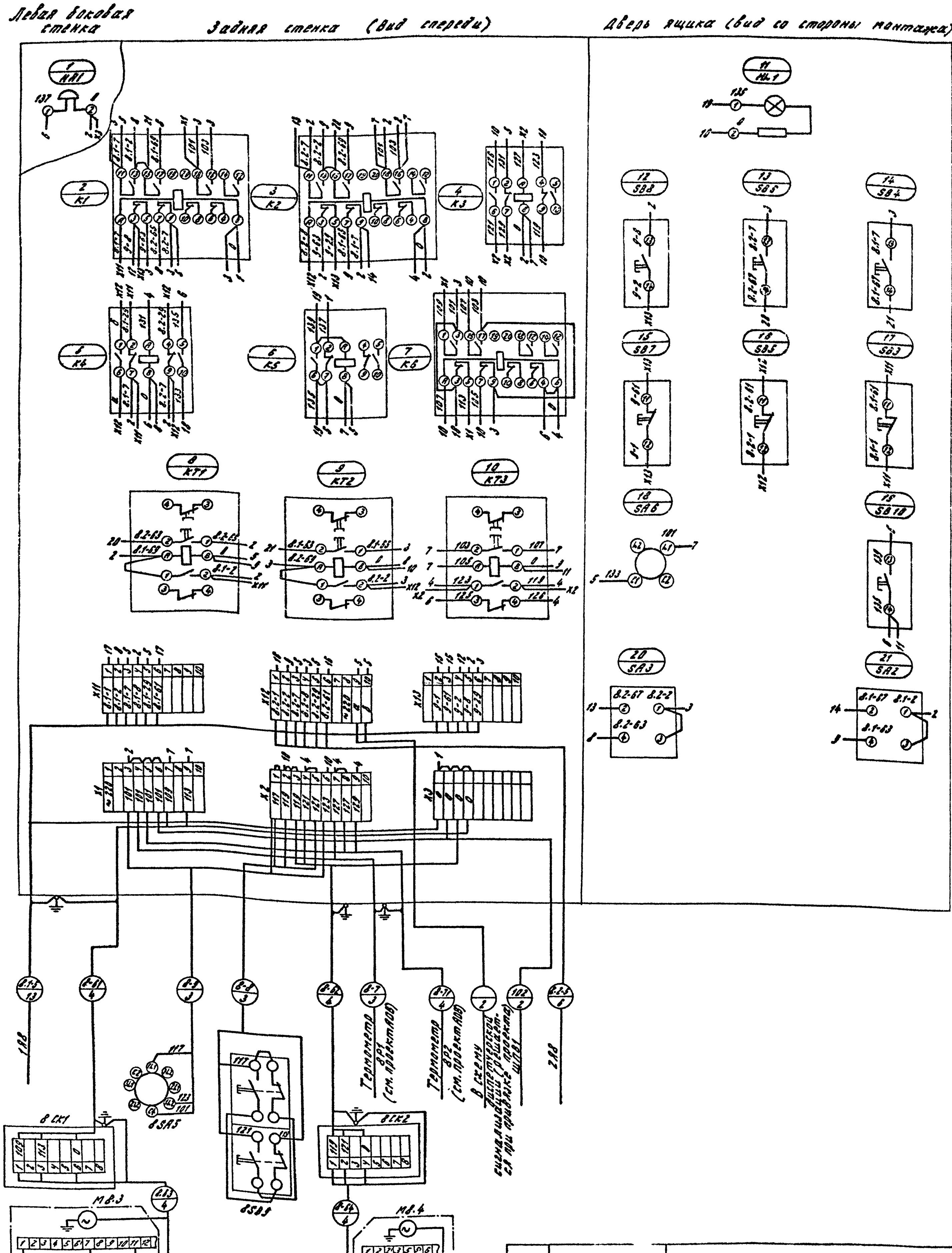

Типовой проект 409-29-83.87 Альбом 5

Инв.№подл. | Подпись и дата | Взам.инв.№

Привязан:

Инв.№

ГИП	Михайлов	
Н.контр.	Антонова	
Нач.отд.	Кузьмин	
Гл.спец.	Вороненко	
Рук.гр.	Янкутова	
Вед.инж.	[illegible]	
Ст.инж.	Шестина	

ТП 409-29-83.87 ЭМ.Н2.4

Блоки складского хозяйства и вспомогательных служб для щебеночных и гравийно-песчаных заводов

Стадия	Лист	Листов
Р		1

Шкаф 8ША
Схема соединений

Союзгипронеруд
Ленинград

Копировал: Хватикова Формат: А2

Типовой проект 409-29-83.87 Альбом 5

Вид спереди
Дверь не показана

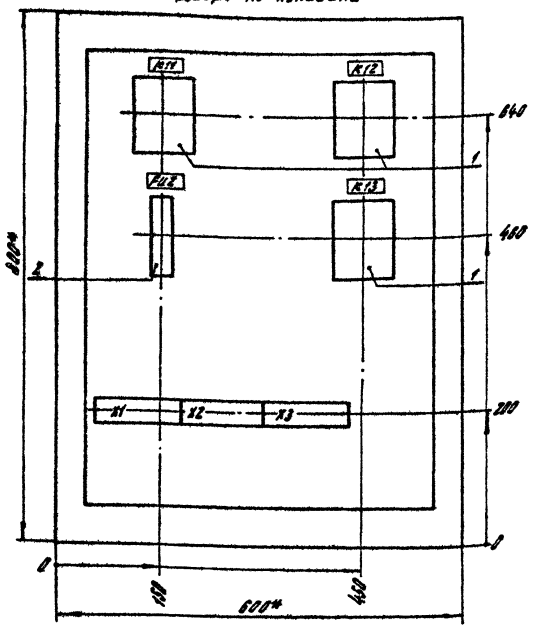

Дверь ящика
Вид спереди

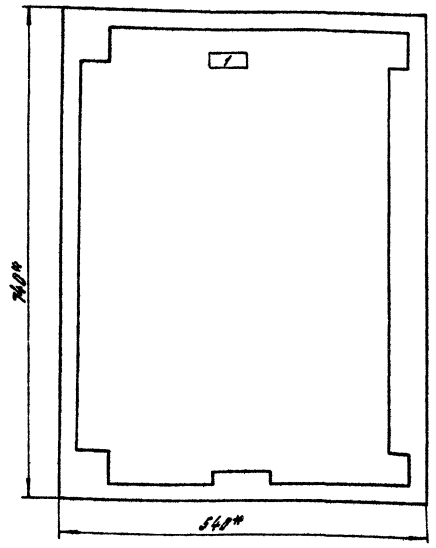

1.* Размеры для справок
2. Не указанные предельные отклонения размеров $\pm \frac{IT16}{2}$.
3. В контуре табличек и аппаратов указаны номера надписей по перечню надписей.
4. Глубина ящика 350 мм.
5. Пост ЯУЭ-08-63.

Привязан

Инв. №

ГИП	Михайлов	
Н.контр.	Антонова	
Нач.отд.	Кузьмин	
Гл.спец.	Вороненков	
Рук.гр.	Янкутова	
Вед.инж.	Векселштейн	
Ст.инж.	Шехтман	

ТП 409-29-83.87 ЭМ. НЗ.1

Блок №3 складского хозяйства и вспомогательных служб для щебеночных и гравийно-песчаных заводов.

Стадия	Лист	Листов
Р		1

Пост ПР.
Чертеж общего вида

СОЮЗГИПРОНЕРУД
Ленинград

Формат А3

Инв. № подл. | Подпись и дата | Взам. инв. №

Типовой проект 409-29-83.87 Альбом 5

Формат	Зона	Поз.	Обозначение	Наименование	Кол.	Примечание
				Документация		
А3			ТП 409-29-83.87 ЭМ.НЗ.1	Чертеж общего вида		
А3			ТП 409-29-83.87 ЭМ.НЗ.4	Схема соединений		
А4			ТП 409-29-83.87 ЭМ.НЗ.3	Перечень надписей		
				Сборочные единицы		
				Н1		
		1		Реле РПУ-2-36040У3Б	3	К11...К13
				U~220В		
		2		Предохранитель	1	FU2
				ПР2-15У4, Iпл.вст.6А		
				Блок зажимов	3	
				БЗ 24-4П25-8/ВУЗ-10		

Привязан:

Инв. №

ГИП	Михайлов	
Н.контр.	Антонова	
Нач.отд.	Кузьмин	
Гл.спец.	Вороненков	
Рук.гр.	Янкутова	
Вед.инж.	Векселштейн	
Ст.инж.	Шехтман	

ТП 409-29-83.87 ЭМ. НЗ.2

Блок №3 складского хозяйства и вспомогательных служб для щебеночных и гравийно-песчаных заводов

Стадия	Лист	Листов
Р		1

Пост ПР. Технические данные аппаратов

СОЮЗГИПРОНЕРУД
Ленинград

Формат А4.

Инв. № подл. | Подпись и дата | Взам. инв. №

Альбом 5

Панель	Надпись	Поз. Обозначение	Место надписи	Текст	Кол.	Вид шрифта	Заготовка
	1		Табличка	Пост ПР	1		
			То же	К11	1		
			"	К12	1		
			"	К13	1		
			"	FU2	1		

Привязан

Инв. №

ГИП	Михайлов	
Н.контр.	Антонова	
Нач.отд.	Кузьмин	
Гл.спец.	Вороненков	
Рук.гр.	Янкутова	
Вед.инж.	Векселштейн	
Ст.инж.	Шехтман	

ТП 409-29-83.87 ЭМ. НЗ.3

Блок №3 складского хозяйства и вспомогательных служб для щебеночных и гравийно-песчаных заводов

Стадия	Лист	Листов
Р		1

Пост ПР.
Перечень надписей

СОЮЗГИПРОНЕРУД
Ленинград

Копировал: Хватикова

Формат А4

Инв. № подл. | Подпись и дата | Взам. инв. №

2524/6

Типовой проект 409-29-83.87 Альбом 5

Задняя стенка (Вид спереди)

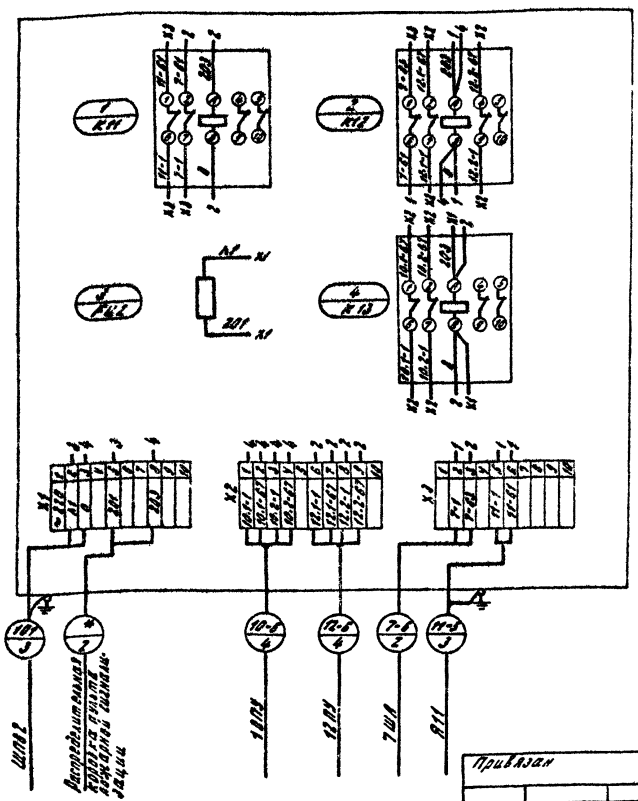

ГИП	Михайлов		
Н.контр.	Антонова		
Нач.отд.	Кузьмин		
Гл.спец.	Вороненков		
Рук.гр.	Янкутова		
Вед.инж.	Вексельштейн		
Ст.инж.	Шехтман		

Привязан

Инв.№

ТП 409-29-83.87 ЭМ.Н3.4

Блок №3 складского хозяйства и вспомогательных служб для щебеночных и гравийно-песчаных заводов

Стадия	Лист	Листов
Р		1

Пост пр.
Схема соединений

Союзгипронеруд Ленинград

Копировал: Хватикова

Формат А3

Типовой проект 409-29-83.87 Альбом 5

Вид спереди
Дверь не показана

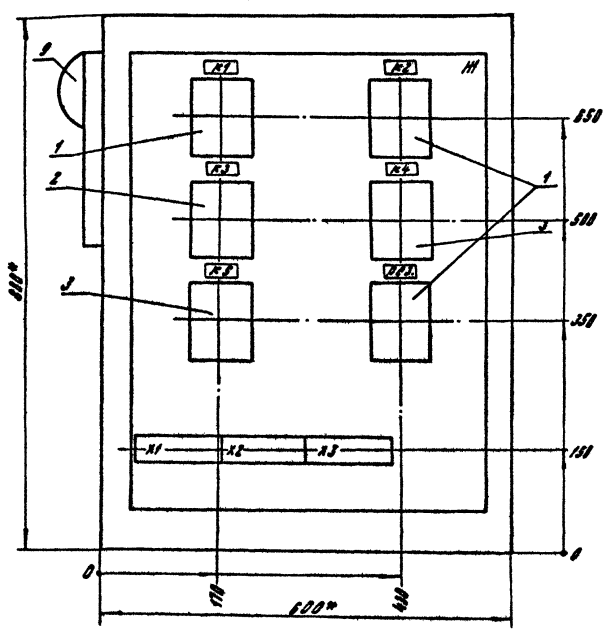

Дверь ящика
(Вид спереди)

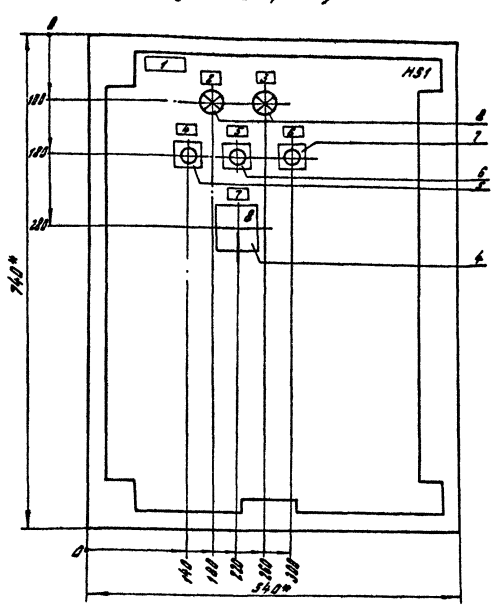

1.* Размеры для справок.
2. Не указанные предельные отклонения размеров ± $\frac{IT16}{2}$
3. В конце табличек и аппаратов указаны номера надписей по перечню надписей.
4. Глубина ящика 350 мм.
5. Пост ЯУЭ-08-63.
6. По данному чертежу выполнить два поста.

ГИП	Михайлов		
Н.контр.	Антонова		
Нач.отд.	Кузьмин		
Гл.спец.	Вороненков		
Рук.гр.	Янкутова		
Вед.инж.	Вексельштейн		
Ст.инж.	Шехтман		

Привязан

Инв.№

ТП 409-29-83.87 ЭМ.Н4.1

Блок №3 складского хозяйства и вспомогательных служб для щебеночных и гравийно-песчаных заводов

Стадия	Лист	Листов
Р		1

Пост 10ПУ (12ПУ)
Чертеж общего вида

Союзгипронеруд Ленинград

Копировал: Хватикова

Формат А3

2524/6

Типовой проект 409-29-83.87 Альбом 5

Формат	Зона	Поз.	Обозначение	Наименование	Кол.	Примечание
				Документация		
А3			ТП 409-29-83.87 ЭМ.Н4.1	Чертеж общего вида		
А2			ТП 409-29-83.87 ЭМ.Н4.4	Схема соединений		
А3			ТП 409-29-83.87 ЭМ.Н4.3	Перечень надписей		
				Сборочные единицы		
				Н.1		
		1		Аппарат АПУ-2-Н.У54209УЗ.Б~220В	3	К1,К2,РЕЗ.
		2		Аппарат АПУ-2-У54209УЗ.Б~220В	1	К3
		3		Аппарат АПУ-2-У52204УЗ.Б~220В	2	К4, К5
				Н.51		
		4		Переключатель	1	SA1
				УАЗ.ЭТ4-С 39893		
		5		Кнопка КЕ-011РЗ, исполн.3	1	SB1

Привязан:

Инв.№

ТП 409-29-83.87 ЭМ.Н4.2

ГИП Михайлов
Н.контр. Антонова
Нач.отд. Кудзинин
Гл.спец. Воронинков
Рук.гр. Никитина
Вед.инж. Зенченкина
Ст.инж. Шехтман

Щиты из стеклопластика напольные и вертикальные навесные для щитовых и вводно-распределительных устройств

Стадия	Лист	Листов
Р	1	2

Пост 10ПУ (12ПУ) Технические данные аппаратов

Союзгипронеруд Ленинград

Копировал: Хватикова Формат А4

Типовой проект 409-29-83.87 Альбом 5

Формат	Зона	Поз.	Обозначение	Наименование	Кол.	Примечание
		6		Кнопка КЕ-011РЗ, исполн. 5	1	SB2
		7		Кнопка КЕ-011РЗ, исполн. 4	1	SB3
		8		Арматура АМЕЗ 21221У2	1	HL1, HL2
				U ~ 220В		
		9		Звонок ЗВП220-М4	1	HA1
				Блок зажимов	3	
				Бз 24-4П25-8/У3-10		

Привязан:

Инв.№

ТП 409-29-83.87 ЭМ.Н4.2 Лист 2

Копировал: Хватикова Формат А4

Типовой проект 409-29-83.87 Альбом 5

Панель	Надпись	Поз. обозначение	Место надписи	Текст	Кол.	Вид шрифта	Заготовка
	1		Табличка	ПОСТ 10ПУ	1		
	2	HL1	То же	Вентилятор 10.1	1		
	3	HL2	"	Вентилятор 10.2	1		
	4	SB1	"	Пуск	1		
	5	SB2	"	Стоп	1		
	6	SB3	"	Съем сигнала	1		
	7	SA1	"	Выбор режима	1		
	8	SA1	На ключе	8 1 2	1		
				10.1 раб. - 0 - 10.2 раб.			
				10.1 раб. - 0 - 10.2 раб.			
			Табличка	К1	1		
			То же	К2	1		
			"	К3	1		
			"	К4	1		
			"	К5	1		
			"	РЕЗ.	1		

Привязан:

Инв.№

ТП 409-29-83.87 ЭМ.Н4.3

ГИП Михайлов
Н.контр. Антонова
Нач.отд. Кудзинин
Гл.спец. Воронинков
Рук.гр. Никитина
Вед.инж. Зенченкина
Ст.инж. Шехтман

Щиты из стеклопластика напольные и вертикальные навесные для щитовых и вводно-распределительных устройств

Стадия	Лист	Листов
Р	1	2

Пост 10ПУ (12ПУ) Перечень надписей

Союзгипронеруд Ленинград

Копировал: Хватикова Формат А4

Типовой проект 409-29-83.87 Альбом 5

Панель	Надпись	Поз. обозначение	Место надписи	Текст	Кол.	Вид шрифта	Заготовка
	1		Табличка	Пост 12ПУ	1		
	2	HL1	То же	Вентилятор 12.1	1		
	3	HL2	"	Вентилятор 12.2	1		
	4	SB1	"	Пуск	1		
	5	SB2	"	Стоп	1		
	6	SB3	"	Съем сигнала	1		
	7	SA1	"	Выбор режима	1		
	8	SA1	На ключе	8 1 2	1		
				12.1 раб. - 0 - 12.2 раб.			
				12.1 раб. - 0 - 12.2 раб.			
			Табличка	К1	1		
			То же	К2	1		
			"	К3	1		
			"	К4	1		
			"	К5	1		
			"	РЕЗ.	1		

Привязан:

Инв.№

ТП 409-29-83.87 ЭМ.Н4.3 Лист 2

Копировал: Хватикова Формат А4

2524/6

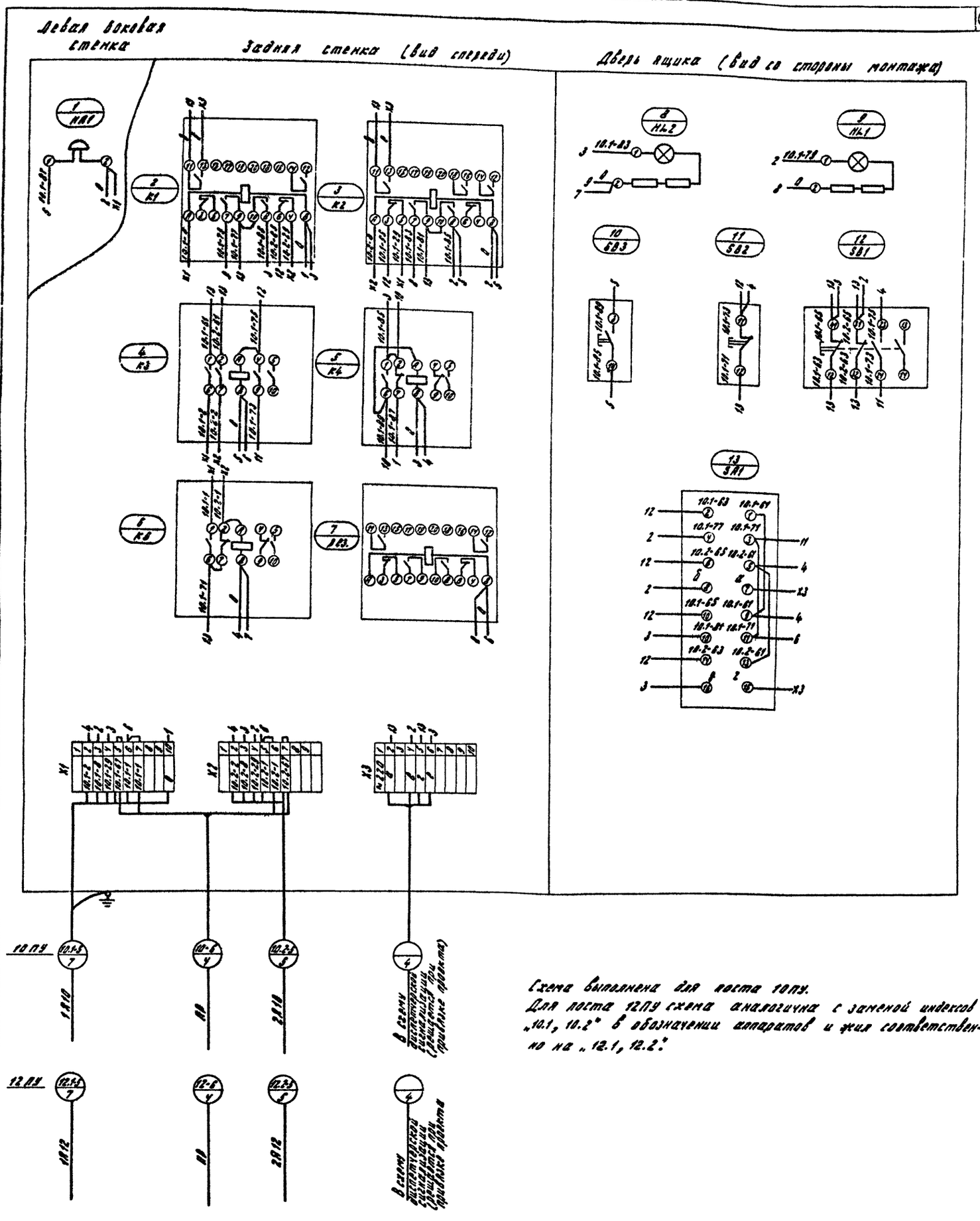

Схема выполнена для поста 10ПУ.
Для поста 12ПУ схема аналогична с заменой индексов „10.1, 10.2" в обозначении аппаратов и жил соответственно на „12.1, 12.2".

Типовой проект 409-29-83.87 Альбом 5

ГИП	Н. Хайлов	ТП 409-29-83.87	ЭМ.Н4.4
Н.контр.	Антонова	Блокиз складского хозяйства и вспомогательных служб для щебеночных и гравийно-песчаных заводов.	
Нач.отд.	Кузьмин		Ст.ядия / Лист / Листов
Гл.спец.	Вороненков		Р / 1
Рук.гр.	Якутова	Пост 10ПУ (12ПУ) Схема соединений	Союзгипронеруд Ленинград
Вед.инж.	Вексельштейн		
Ст.инж.	Шехтман		

Привязан

Инв.№

Копировал: Хватикова Формат А2

2524/6

gost.e-ecolog.ru