ТИПОВОЙ ПРОЕКТ
402-12-65.86

ПЛОЩАДКА ПРИЕМА ОТРАБОТАННЫХ НЕФТЕПРОДУКТОВ ПРИЕМНОГО ПУНКТА ПО СБОРУ ОТРАБОТАННЫХ НЕФТЕПРОДУКТОВ 5, 10, 15 ТЫСЯЧ ТОНН В ГОД

АЛЬБОМ II

Нестандартизированное оборудование

СФ 737-02

				Привязан.
Инв. №				

gost.e-ecolog.ru

Типовой проект 402-12-65.86 Альбом II Копия верна

ТИПОВОЙ ПРОЕКТ
402-12-65.86
ПЛОЩАДКА ПРИЕМА ОТРАБОТАННЫХ НЕФТЕПРОДУКТОВ ПРИЁМНОГО ПУНКТА ПО СБОРУ ОТРАБОТАННЫХ НЕФТЕПРОДУКТОВ 5, 10, 15 ТЫСЯЧ ТОНН В ГОД

АЛЬБОМ II

СОСТАВ ПРОЕКТА

Альбом I - Пояснительная записка. Чертежи (технологические, архитектурно-строительные, теплоснабжение и вентиляция, водопровод и канализация, электроосвещение, силовое электрооборудование
Альбом II - Нестандартизированное оборудование
Альбом III - Спецификации оборудования
Альбом IV - Сметы. Ведомости потребности в материалах

Разработан
проектным институтом
„Гипронефтетранс"
Главный инженер института В.С. Капустин
Главный инженер проекта В.В. Новиков

Утвержден
Госкомнефтепродуктом СССР
Решение №24-11/24 от 12.09.84г
Введен в действие
„Гипронефтетрансом"
Приказ №123 от 1.04.1985г.

СФ 737-02

Привязан:

Инв. №

СОДЕРЖАНИЕ АЛЬБОМА

Продолжение

Наименование	Обозначение	Стр.
Содержание альбома		2
Стенд для слива бочек	ТМ 01. 00. 00. 00	4
Стенд для слива бочек	ТМ 01. 00. 00. 00 СБ	5
Рама	ТМ 01. 01. 00. 00	6
Рама	ТМ 01. 01. 00. 00 СБ	7
Связь верхняя левая	ТМ 01. 01. 00. 01	
Полка длинная	ТМ 01. 01. 00. 02	8
Связь верхняя правая	ТМ 01. 01. 00. 03	9
Полка короткая	ТМ 01. 01 00. 04	9
Щит боковой	ТМ 01. 01. 00. 06	10
Кронштейн	ТМ 01. 01 00. 05	10
Грелка	ТМ 01. 02. 00. 00	11
Грелка	ТМ 01 02. 00. 00. СБ	12
Фиксатор	ТМ 01 02. 01. 00	13
Фиксатор	ТМ 01. 02. 01. 00. СБ	14
Баранка	ТМ 01. 02. 01. 01	15
Спица	ТМ 01. 02. 01. 02	15
Щиток	ТМ 01. 02. 01. 03	16
Ребро	ТМ 01. 02. 01. 04	16
Кольцо внешнее	ТМ 01. 02. 01. 05	17
Кольцо внутреннее	ТМ 01. 02. 01. 06	17
Форсунка	ТМ 01. 02. 00. 01	18
Кольцо приварное	ТМ 01. 02. 00. 02	19
Кольцо свечное	ТМ 01. 02. 00. 03	19
Заглушка	ТМ 01. 02. 00. 04	20
Фильтр	ТМ 01. 03. 00. 00	21
Фильтр	ТМ 01. 03. 00. 00 СБ	21
Рамка сварная	ТМ 01 03 00. 01	22

Наименование	Обозначение	Стр.
Пластина	ТМ 01. 03. 00. 02; ТМ 01. 03. 00. 03	22
Ручка	ТМ 01. 03. 00. 04	23
Решетка	ТМ 01. 04. 00. 00	24
Решетка	ТМ 01. 04. 00. 00. СБ	24
Заслонка боковая	ТМ 01. 06. 00. 00	25
Заслонка боковая	ТМ 01. 05. 00. 00. СБ; ТМ 01 05. 00. 00. СБ	26
Зацеп	ТМ 01. 05. 00. 01	26
Хомут	ТМ 01. 00. 00. 01	27
Колено	ТМ 01 00. 00. 02	27
Патрубок	ТМ 01. 00. 00. 03	28
Полухомут	ТМ 01. 00. 00. 04	28
Устройство захватное	ТМ 02. 00. 00. 00	29
Устройство захватное	ТМ 02. 00. 00. 00. СБ	30
Втулка клиновая	ТМ. 02. 00. 00. 01	31
Клин	ТМ 02. 00. 00. 02	31
Ролик	ТМ 02. 00. 00. 03	32
Палец длинный	ТМ 02. 00. 00. 04	32

Продолжение см. на стр. 3

Привязан:

Инв. №

Типовой проект 402-12-65.86 Альбом I

Копия верна

Инв. № подл. | Подпись и дата | Взам. инв. №

Продолжение

Наименование	Обозначение	Стр.
Ограничитель	ТМ 02.00.00 05	33
Палец короткий	ТМ 02.00 00 06	33
Шайба	ТМ 02.00. 00. 07	34
Щека правая	ТМ 02.01. 00.00	35
Щека правая	ТМ 02.01. 00.00.СБ	35
Скоба	ТМ 02.01. 00. 02	36
Щека	ТМ 02.01. 00.01	36
Щека левая	ТМ02 02.00. 00	37
Щека левая	ТМ 02 02.00. 00.СБ	37
Упор	ТМ 02.02 00.02	38
Пружина	ТМ 02 02.00.01	38

Копия верна

Альбом II

Проект 402-12-65.86

Типовой

Инв.№ подл. | Подпись и дата | Взам.инв.№

Привязан:

Копия верна

Формат	Зона	Поз.	Обозначение	Наименование	Кол	Примеч.
				Документация		
12			ТМ 01. 00.00.00	Сборочный чертеж		
				Сборочные единицы		
12		1	ТМ 01. 01.00.00.СБ	Рама	1	
12		2	ТМ 01. 02.00.00.СБ	Грелка	5	
11		3	ТМ 01. 03.00.00.СБ	Фильтр	5	
11		4	ТМ 01. 04.00.00.СБ	Решетка	10	
11		5	ТМ 01. 05.00.00.СБ	Заслонка	5	
11		6	ТМ 01. 06.00.00.СБ	Заслонка боковая	2	
				Детали		
11		7	ТМ 01. 00.00.01	Хомут	20	
11		8	ТМ 01. 00.00.02	Колено	5	
11		9	ТМ 01. 00.00.03	Патрубок	5	
11		10	ТМ 01. 00.00.04	Полухомут	6	
				Стандартные изделия		
		11		Роликоопора, колесо		
				2Г-100-100 ГОСТ 11112-70	20	
		12		Кран пробно-спуск-		
				ной сальниковый 20-10	5	10619БК1
		13		Болт М 8×40. ГОСТ 7798-70*	92	
		14		Гайка М8. ГОСТ 5915-70*	92	

Типовой проект 402-12-65.86 Альбом II

Привязан:

Инв. №

Разраб	Курылева		08.85
Провер.	Втюрин		09.85
Рук. гр	Втюрин		09.85
Н.контр	Александрова		09.85
Зам.нач.отд	Бутенко		09.85
Нач отд	Бунтин		09.85

ТМ 01. 00.00.00

Стенд для слива бочек

Лит	Лист	Листов
	1	2

Госкомнефтепродуктсесс
ГИПРОНЕФТЕТРАНС
г. Волгоград

Взам. инв. № | Подпись и дата | Инв. № подл.

Формат	Зона	Поз.	Обозначение	Наименование	Кол.	Примеч.
		15		Шайба 8, ГОСТ 11371-78	92	
		16		Болт М 6×20, ГОСТ 7798-70*	20	
		17		Гайка М6, ГОСТ 5915-70*	20	
		18		Шайба 6, ГОСТ 11371-78	20	
		19		Муфта длинная 20		
				ГОСТ 8955-75*	10	
		20		Контргайка 20 ГОСТ 8961-75*	10	
				Материалы		
		21		Рукав Пар-1(х)-10-25-40-У		
				l=1,5м, ГОСТ 18698-79*	5	
		22		Труба 57×3,5 ГОСТ 8732-78* / В20 ГОСТ 8731-74*	5м	

Типовой проект Альбом II

Привязан:

Инв №

ТМ. 01. 00 00.00

Лит 2

СФ 737-02

ТМ 01.06.00.00.СБ

Копия

Альбом II

Типовой проект 402-12-65.86

Инв. № подл. | Подпись и дата | Взам. инв. №

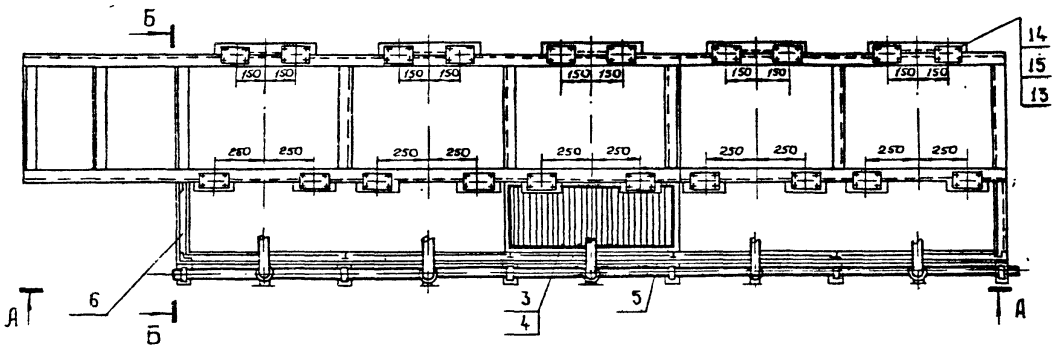

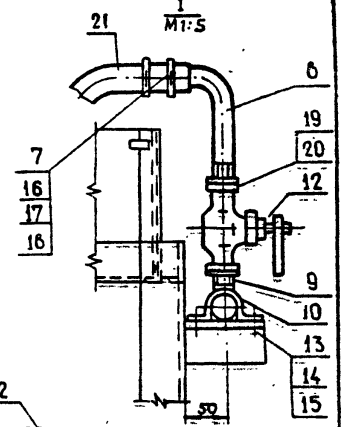

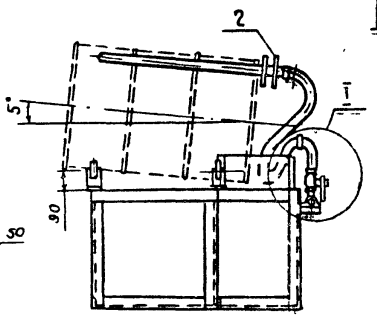

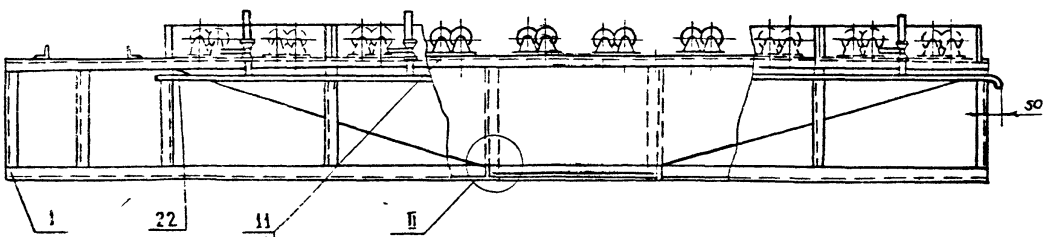

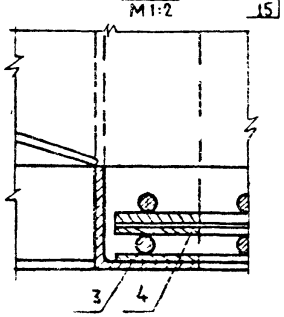

Привязан

Инв №

Разраб.	Курылева		08.85
Пров	Втюрин		08.85
Рук. гр.	Втюрин		08.85
Н. контр.	Александрова		08.85
Зам. нач. отд.	Бутенко		08.85
Нач. отд.	Бунтин		08.85

ТМ 01.00 00 00. СБ

Стенд для слива бочек

Лит.	Масса	Масштаб
	-	1:20

Лист | Листов 1

402-12-65.86

Госкомнефтепродукт СССР
ГИПРОНЕФТЕТРАНС
г. Волгоград

СФ 37-02

Альбом II

Типовой проект 402-12-65.86

Формат	Зона	Поз.	Обозначение	Наименование	Кол.	Примеч.
				Документация		
12			ТМ 01.01.00.00 СБ	сборочный чертеж		
				Детали		
11		1	ТМ.01.01.00.01	связь верхняя левая	1	
11		2	ТМ 01.01.00.02	Полка длинная	5	
11		3	ТМ.01.01.00.03	Связь верхняя правая	1	
11		4	ТМ 01.01.00.04	Полка короткая	10	
11		5	ТМ 01.01.00.05	Кронштейн	6	
11		6	ТМ 01.01.00.06	Щит боковой	2	
Б.ч.		7		Связь длинная	2	
Б.ч.		8		Связь короткая	2	
Б.ч.		9		Поперечина длинная	16	
Б.ч.		10		Поперечина короткая	8	

Копия верна

Взам. инв. № | Подпись и дата | Инв. № подл.

Привязан

Инв. №

Разраб.	Александрова		09.85
Пров.	Втюрин		09.85
Рук. гр.	Втюрин		09.85
Н. контр.	Александрова		09.85
Зам. нач. отд.	Бутенко		09.85
Нач. отд.	Бунтин		09.85

402-12-65.86 ТМ 01.01.00.00

Рама

Литер	Лист	Листов
	1	

Госкомнефтепродукт СССР
ГИПРОНЕФТЕТРАНС
г. Волгоград

сф 737-02

ТМ 01.01.00.00 СБ

Альбом II

Типовой проект 402-12-65.86

Инв. № подл. | Подпись и дата | Взам. инв. №

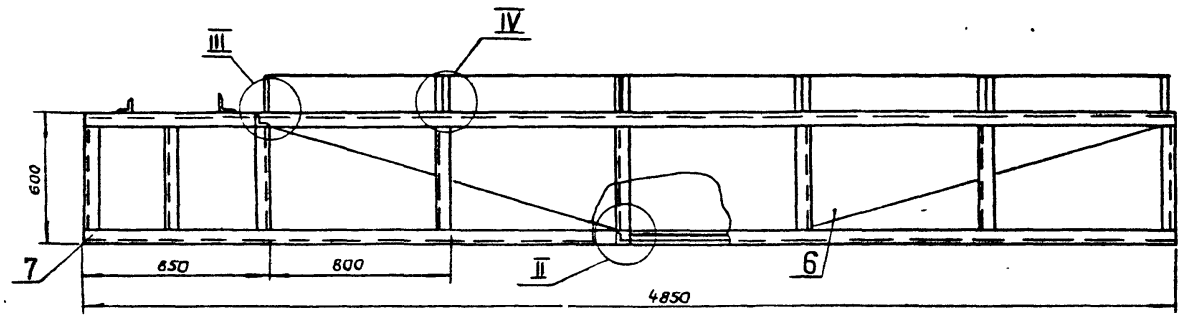

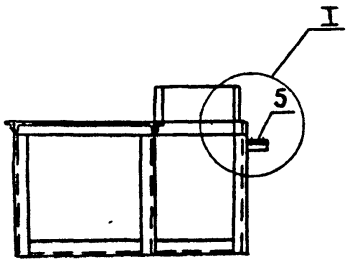

I
М1:5

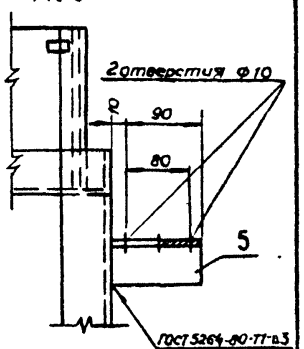

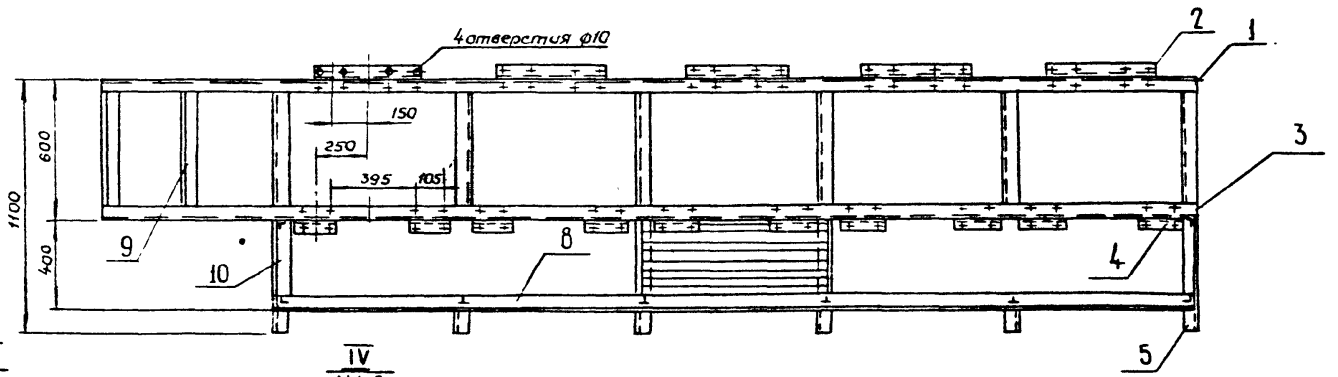

III
М1:2

IV
М1:2

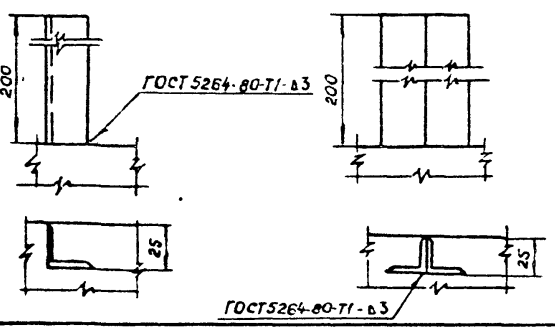

II
М1:2

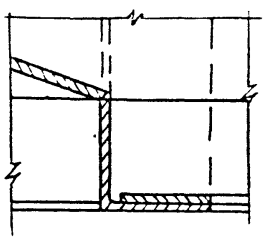

Привязан

Инв. №

Разраб.	Александров		II.85
Провер.	Втюрин		02.85
Рук. гр.	Втюрин		02.85
Н. контр.	Александрова		03.85
Зам. нач. от	Бутенко		03.85
Нач. отд.	Бунтин		03.85

402-12-65.86 ТМ 01.01.00.00 СБ

Рама

Литер	Масса	Масштаб
	-	1:20

Лист | Листов 1

Госкомнефтепродукт СССР
ГИПРОНЕФТЕТРАНС
г. Волжский

сф 737-02

Инв.№ подл. | Подпись и дата | Взам.инв.№ | Типовой проект 402-12-65.86 Альбом II

ТМ.01.01.00.01

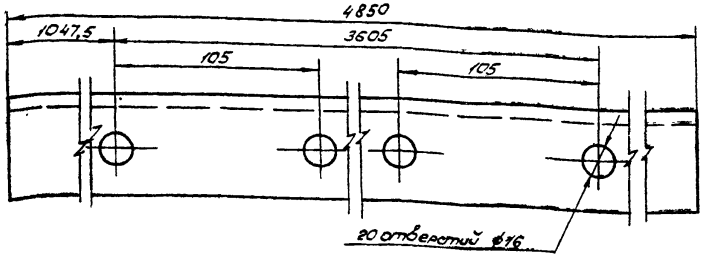

Привязан:

Инв.№

Разраб.	Александрова		09.85
Провер.	Втюрин		09.85
Рук. гр.	Втюрин		09.85
Н. контр.	Александрова		09.85
Зам. нач. от.	Бутенко		09.85
Нач. отд.	Бунтин		09.85

ТМ.01.01.00.01

Связь верхняя левая

Лит.	Масса	Масштаб
	18.7	1:2
Лист	Листов 1	

Уголок $\frac{\text{Б50×50×5 ГОСТ 8509-72*}}{\text{Ст3 ГОСТ 535-79}}$

Госкомнефтепродукт СССР
ГИПРОНЕФТЕТРАНС
г. Волгоград

Инв.№ подл. | Подпись и дата | Взам.инв.№ | Типовой проект Альбом II

ТМ.01.01.00.02

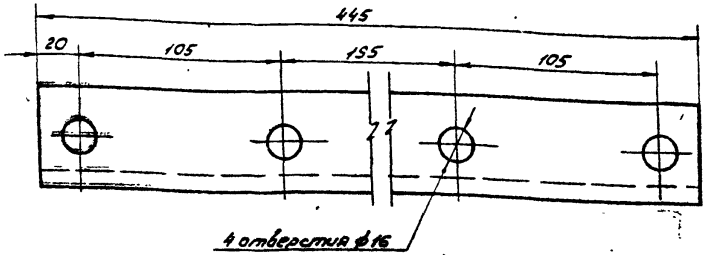

Привязан:

Инв.№

Разраб.	Александрова		09.85
Провер.	Втюрин		09.85
Рук. гр.	Втюрин		09.85
Н. контр.	Александрова		09.85
Зам. нач. от.	Бутенко		09.85
Нач. отд.	Бунтин		09.85

402-12-65.86 ТМ.01.01.00.02

Полка длинная

Лит.	Масса	Масштаб
	1.8	1:2
Лист	Листов 1	

Уголок $\frac{\text{Б50×50×5 ГОСТ 8509-72*}}{\text{Ст3 ГОСТ 535-79}}$

Госкомнефтепродукт СССР
ГИПРОНЕФТЕТРАНС
г. Волгоград

ТМ04 04.00.03

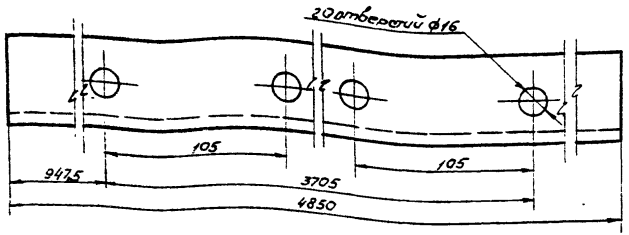

Привязан:

Инв №

Разраб.	Александрова		09.85
Провер	Втюрин		09.85
Рук гр	Втюрин		09.85
Н контр	Александрова		09.85
Зам нач отд	Бутенко		09.85
Нач отд	Бунтин		09.85

ТМ 01.01.00.03

Связь верхняя правая

Лит	Масса	Масштаб
	18.7	1:2
Лист	Листов 1	

Уголок Б 50х50х5 ГОСТ 8509-72* Ст3 ГОСТ 535-79

Госкомнефтепродукт СССР ГИПРОНЕФТЕТРАНС г. Волгоград

Типовой проект 402-12-65.86 Альбом II

Инв № подл. | Подпись и дата | Взам инв №

ТМ 04.04.00.04

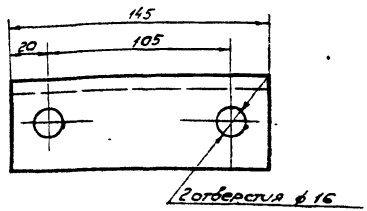

Привязан:

Инв №

Разраб.	Александрова		09.85
Провер	Втюрин		09.85
Рук гр	Втюрин		09.85
Н контр	Александрова		09.85
Зам нач отд	Бутенко		09.85
Нач отд	Бунтин		09.85

402-12-65.86 ТМ 01.01.00.04

Полка короткая

Лит	Масса	Масштаб
	05	1:2
Лист	Листов 1	

Уголок Б 50х50х5 ГОСТ 8509-72* Ст3 ГОСТ 535-79

Госкомнефтепродукт СССР ГИПРОНЕФТЕТРАНС г. Волгоград

Типовой проект Альбом II

Инв № подл. | Подпись и дата | Взам инв №

ТМ 01.01.00.06

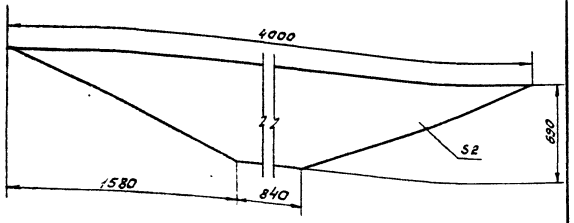

Привязан:

Инв. №

Разраб.	Александрова		09.85
Провер.	Втюрин		09.85
Рук гр	Втюрин		09.85
Н контр	Александрова		09.85
Зам нач.от.	Бутенко		09.85
Нач. отд.	Бунтин		09.85

ТМ 01.01.00.06

Щит боковой

Лит	Масса	Масштаб
	32	1:20

Лист | Листов 1

Лист 2 ГОСТ 19904-74* / Ст3 ГОСТ 16523-70

Госкомнефтепродукт СССР ГИПРОНЕФТЕТРАНС г. Волгоград

Типовой проект 402-12-65.86 Альбом II Копия верна

Инв. № подл. | Подпись и дата | Взам. инв. №

ТМ 01.01.00.05

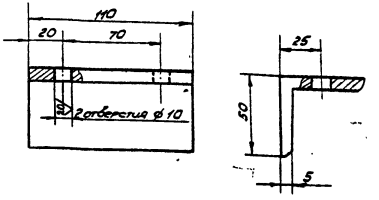

Привязан:

Инв. №

Разраб	Александрова		09.85
Провер.	Втюрин		09.85
Рук гр	Втюрин		09.85
Н. контр	Александрова		09.85
Зам нач от	Бутенко		09.85
Нач отд	Бунтин		09.85

402-12-65.86 ТМ. 01.01.00.05.

Кронштейн

Лит	Масса	Масштаб
	0.45	1:2

Лист | Листов 1

Уголок Б 50×50×5 ГОСТ 8509-72* / Ст3 ГОСТ 535-79*

Госкомнефтепродукт СССР ГИПРОНЕФТЕТРАНС г. Волгоград

Инв. № подл. | Подпись и дата | Взам. инв. №

СФ 737-02

Копия верна

Альбом II

Типовой проект 402-12-65.86

Формат	Зона	Поз.	Обозначение	Наименование	Кол	Примеч.
				Документация		
12			ТМ 01.02.00.00 СБ	Сборочный чертеж		
				Сборочные единицы		
12		1	ТМ 01.02.01.00 СБ	Фиксатор	1	
				Детали		
12		2	ТМ 01.02.00.01	Форсунка	1	
11		3	ТМ 01.02.00.02	Кольцо приварное	1	
11		4	ТМ 01.02.00.03	Кольцо съемное	1	
11		5	ТМ 01.02.00.04	Заглушка	1	
				Стандартные изделия		
		6		Винт м 3×10.52	4	
				ГОСТ 17475-80*		

Привязан:

Инв. №

Разраб	Александрова		09.85
Провер	Втюрин		09.85
Рук гр	Втюрин		09.85
Н. контр	Александрова		09.85
Зам. нач. отд	Бутенко		09.85
Нач. отд	Бунтин		09.85

402-12-65.86 ТМ 01.02.00.00

Грелка

Лит	Лист	Листов
		1

Госкомнефтепродуктсоф
ГИПРОНЕФТЕТРАНС
г. Волгоград

Взам. инв. №

Инв. № подл.

СФ 737-02

ТМ 01.02 00.00 СБ

Альбом I

Типовой проект 402-12-65.86

Инв. № подл. | Подпись и дата | Взам. инв. №

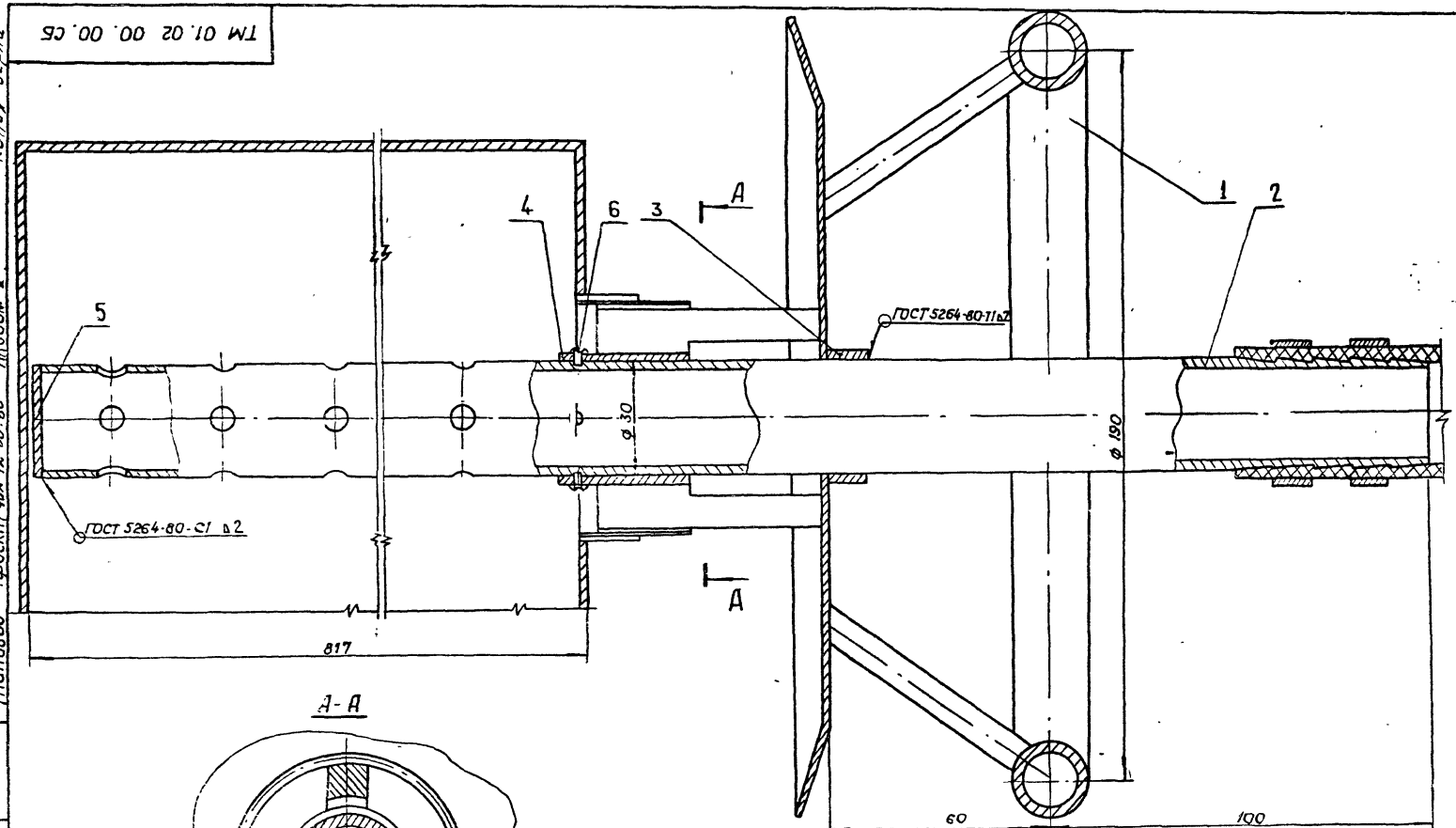

А-А

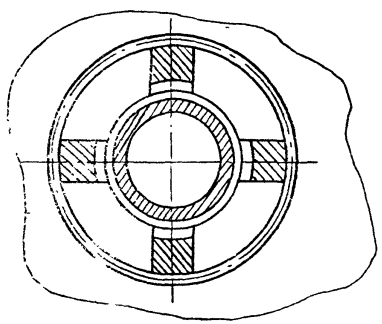

Разраб.	Александров		II 85
Пров.	Втюрин		02.85
Рук. гр.	Втюрин		01.85
Н. контр.	Александров		01.85
Зам. нач. от.	Бутенко		03.85
Нач. отд.	Бунтин		03.85

Привязан

Инв. №

402-12-65.86 ТМ 01.02.00.00 СБ

Грелка

Лит.	Масса	Масштаб
	–	1:1

Лист | Листов 1

Госкомнефтепродукт СССР
ГИПРОНЕФТЕТРАНС
г. Волгоград

сф 737-02

Альбом II

Формат	Зона	Поз.	Обозначение	Наименование	Кол.	Примеч.
				Документация		
12			ТМ 01. 02. 01. 00. СБ	Сборочный чертеж		
				Детали		
11		1	ТМ.01. 02.01. 01	Баранка	1	
11		2	ТМ 01. 02.01.02	Спица	4	
11		3	ТМ 01. 02.01. 03	Щиток	1	
11		4	ТМ 01. 02.01. 04	Ребро	4	
11		5	ТМ 01.02.01.05	Кольцо внешнее	1	
11		6	ТМ 01. 02.01.06	Кольцо внутреннее	1	

Типовой проект 402-12-65.86

Копия верна

Привязан:

Инв. №

Разраб	Александрова		09.85
Провер.	Вторин		09.85
Рук. гр	Вторин		09.85
Н. контр	Александрова		09.85
Зам. нач. отд	Бутенко		09.85
Нач. отд	Бунтин		09.85

ТМ 01. 02. 01. 00

Фиксатор

Лит	Лист	Листов
		1

Госкомнефтепродукт СССР
ГИПРОНЕФТЕТРАНС
г Волгоград

Инв. № подл. | Подпись и дата | Взам. инв. №

ТМ 01. 02. 01. 00. СБ

Инв. № подл. | Подпись и дата | Взам. инв. №

Типовой проект 402-12-65.86 Альбом II

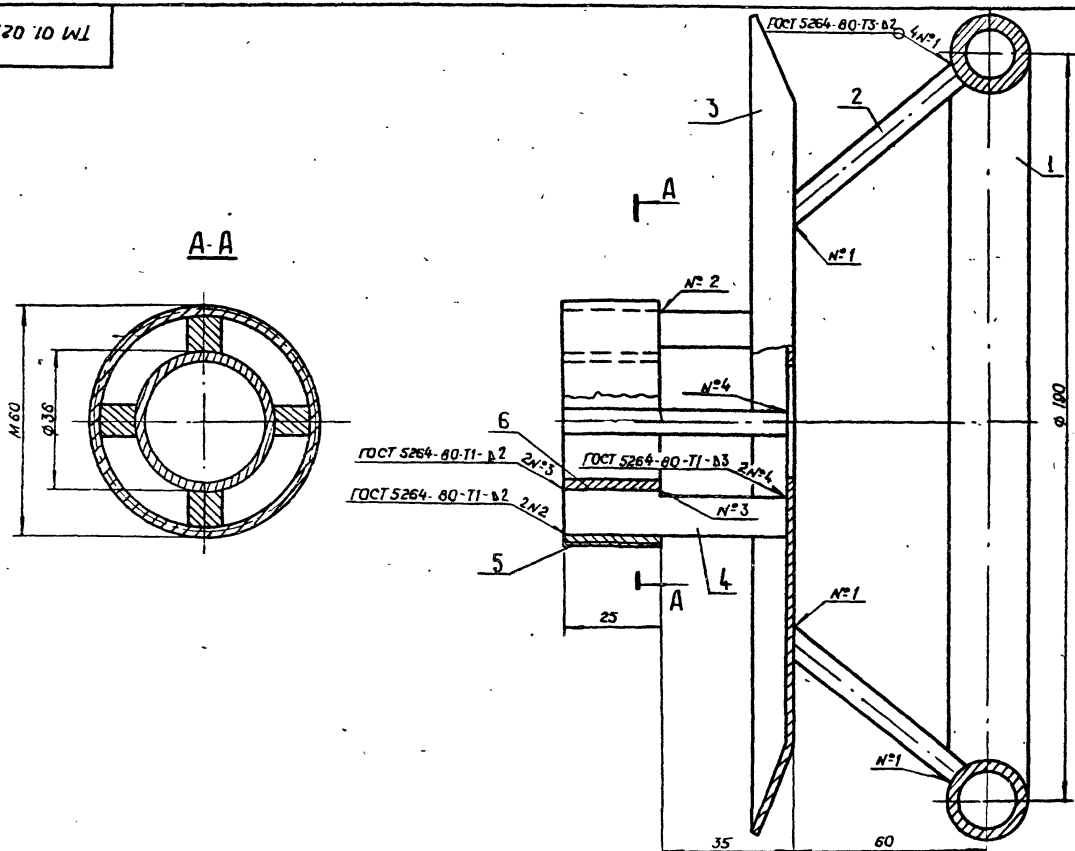

Привязан

Инв №

Разраб.	Александрова			402-12-65.86	ТМ 01.02.01.00 СБ
Провер.	Втюрин				
Рук. гр.	Втюрин				
Н. контр.	Александрова				
Зам нач. от.	Бутенко			Фиксатор	Литер: — Масса: — Масштаб: 1:1
Нач. отд	Бунтин				Лист: Листов 1
					Госкомнефтепродукт СССР ГИПРОНЕФТЕТРАНС г. Волгоград

Ср 737-02

Копия верна

Типовой проект 402-12-65.86 Альбом II

ТМ 01.02.01.01

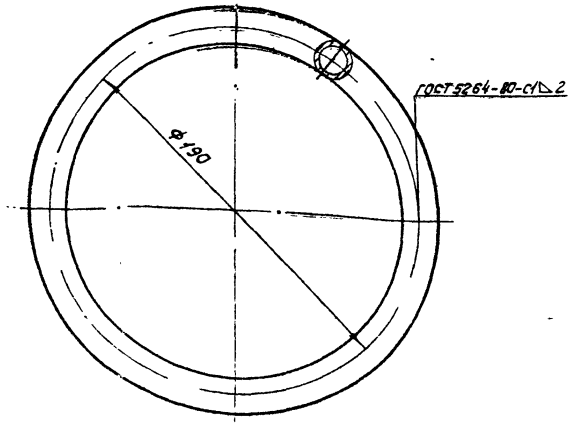

Длина заготовки ℓ = 590 мм.

Привязан:

Инв №

Разраб.	Александрова		08.85
Провер.	Втюрин		09.85
Рук. гр.	Втюрин		09.85
Н. контр.	Александрова		09.85
Зам. нач. отд.	Бутенко		09.85
Нач. отд.	Бунтин		09.85

ТМ. 01.02.01.01

Баранка

Лит	Масса	Масштаб
	0.54	1:2

Лист | Листов 1

Труба $\frac{20 \times 2 \text{ ГОСТ } 8734\text{-}75^*}{В20 \text{ ГОСТ } 8733\text{-}74^*}$

Госкомнефтепродукт СССР
ГИПРОНЕФТЕТРАНС
г. Волгоград

Инв. № подл. | Подпись и дата | Взам. инв. №

Типовой проект Альбом II

ТМ 01.02.01.02

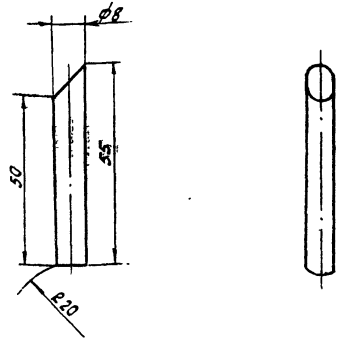

Привязан.

Инв. №

Разраб.	Александрова		08.85
Провер.	Втюрин		09.85
Рук. гр.	Втюрин		09.85
Н. контр.	Александрова		09.85
Зам. нач. отд.	Бутенко		09.85
Нач. отд.	Бунтин		09.85

402-12-65.86 ТМ 01.02.01.02

Спица

Лит	Масса	Масштаб
	0,015	1:1

Лист | Листов 1

Круг $\frac{В10 \text{ ГОСТ } 2590\text{-}71^*}{Ст3 \text{ ГОСТ } 535\text{-}79^*}$

Госкомнефтепродукт СССР
ГИПРОНЕФТЕТРАНС
г. Волгоград

Инв. № подл. | Подпись и дата | Инв. № подл.

Типовой проект 402-12-65.86 Альбом II Копия верна

ТМ 01.02.01.03

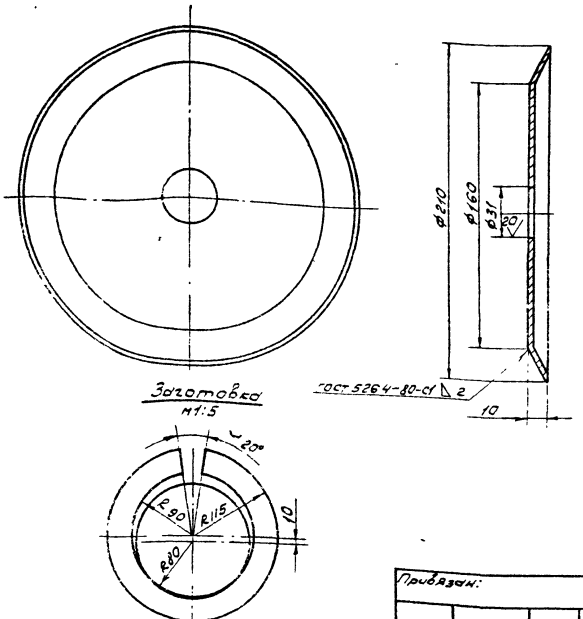

Привязан:

Инв. №

Разраб.	Александрова		08.85
Провер.	Втюрин		09.85
Рук. гр.	Втюрин		09.85
Н. контр.	Александрова		09.85
Зам. начот.	Бутенко		09.85
Нач. отд.	Бунтин		09.85

Подпись и дата | Инв. № подл.

ТМ 01.02.01.03

Щиток

Лит	Масса	Масштаб
	0.4	1:2

Лист | Листов 1

Лист 2 ГОСТ 19904-74* / Ст3 ГОСТ 16523-70*

Госкомнефтепродукт СССР ГИПРОНЕФТЕТРАНС г. Волгоград

Типовой проект Альбом II

ТМ 01.02.01.04

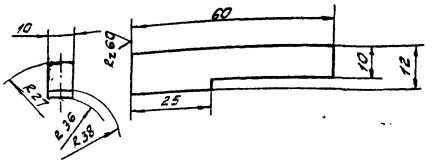

Привязан:

Инв. №

Разраб.	Александрова		08.85
Провер.	Втюрин		09.85
Рук. гр.	Втюрин		09.85
Н. контр.	Александрова		09.85
Зам. начот.	Бутенко		09.85
Нач. отд.	Бунтин		09.85

Подпись и дата | Взам. инв. №

402-12-65.86 ТМ 01.02.01.04.

Ребро

Лит	Масса	Масштаб
	0.09	1:1

Лист | Листов 1

Лист 10 ГОСТ 19903-74* / Ст3 ГОСТ 14637-79

Госкомнефтепродукт СССР ГИПРОНЕФТЕТРАНС г. Волгоград

Типовой проект 402-12-65.86 Альбом V

Инв. № подл. | Подпись и дата | Взам. инв. №

ТМ 01.02.01.05

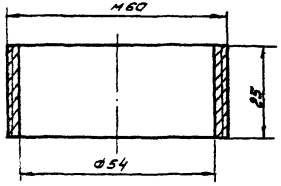

Привязан:

Инв. №

Разраб.	Александрова		08.85
Провер.	Втюрин		09.85
Рук. гр.	Втюрин		09.85
Н.контр.	Александрова		09.85
Зам.нач.отд.	Бутенко		09.85
Нач. отд.	Бунтин		09.85

ТМ 01.02.01.05

Кольцо внешнее

Лит.	Масса	Масштаб
	0.1	1:1

Лист | Листов 1

Труба 60×3 ГОСТ 8732-78* / В 20 ГОСТ 8731-74*

Госкомнефтепродукт СССР
ГИПРОНЕФТЕТРАНС
г. Волгоград

Типовой проект 402-12-65.86 Альбом V

Инв. № подл. | Подпись и дата | Взам. инв. №

ТМ 01.02.01.06

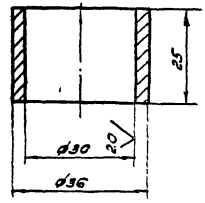

Привязан:

Инв. №

Разраб.	Александрова		08.85
Провер.	Втюрин		09.85
Рук. гр.	Втюрин		09.85
Н.контр.	Александрова		09.85
Зам.нач.отд.	Бутенко		09.85
Нач. отд.	Бунтин		09.85

402-12-65.86 ТМ 01.02.01.06

Кольцо внутреннее

Лит.	Масса	Масштаб
	0.06	1:1

Лист | Листов 1

Труба 36×3 ГОСТ 8734-75* / В 20 ГОСТ 8733-74*

Госкомнефтепродукт СССР
ГИПРОНЕФТЕТРАНС
г. Запесовой

ТМ 01.02.00.01

Типовой проект 402-12-65.86 Альбом II

Инв. № подл. | Подпись и дата | Взам. инв. №

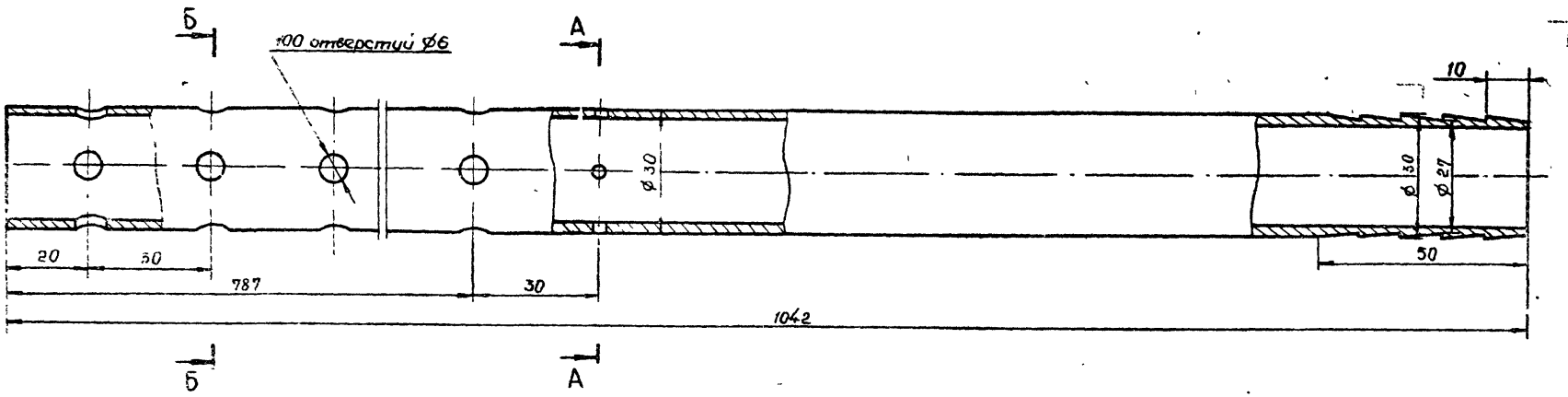

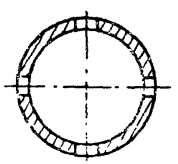

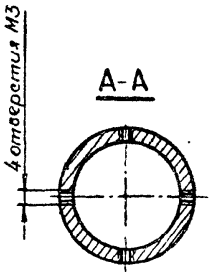

Привязан

Инв. №

Разраб	Александров		II 85₁
Провер	Втюрин		II 85₁
Рук гр	Втюрин		II 85₁
Н контр	Александров		II 85₁
Зам нач	Бутенко		II 85₁
Нач отд	Бунтин		II 85₁

402-12-65.86 ТМ 01.02.00.01

Форсунка

Лит	Масса	Масштаб
	2,01	1:1

Лист | Листов 1

Труба 30×3 ГОСТ 8734-75* / В20 ГОСТ 8733-74*

Госкомнефтепродукт СССР
ГИПРОНЕФТЕТРАНС
г. Волгоград

сер 737-02

Копия верна

ТМ 01 02 00 02

Типовой проект 402-12-65.86 Альбом II

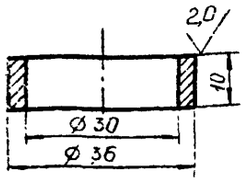

Привязан

Инв. №

Разраб	Александров		II 85
Провер	Втюрин		02.85
Рук гр	Втюрин		02.85
Н.контр	Александров		02.85
Зам.нач.отд	Бутенко		02.85
Нач.отд	Бунтин		02.85

ТМ 01.02.00 02

Кольцо приварное

Лит	Масса	Масштаб
	0,03	1:1

Лист | Листов 1

Труба 36×3 ГОСТ 8734-75* / В20 ГОСТ 8733-74*

Госкомнефтепродукт СССР ГИПРОНЕФТЕТРАНС г. Волгоград

Инв. № подл. | Подпись и дата | Взам. инв. №

Альбом II

Типовой проект

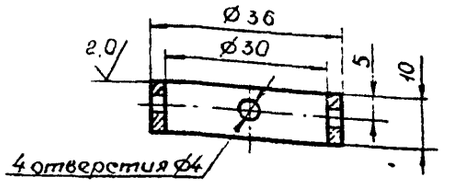

Привязан

Инв. №

Разраб	Александров		II 85
Провер	Втюрин		02.85
Рук гр	Втюрин		02.85
Н.контр	Александров		03.85
Зам.нач.отд	Бутенко		02.85
Нач.отд	Бунтин		02.85

402-12-65.86 ТМ 01.02.00.03

Кольцо съемное

Лит	Масса	Масштаб
	0,03	1:1

Лист | Листов 1

Труба 36×3 ГОСТ 8734-75* / В20 ГОСТ 8733-74*

Госкомнефтепродукт СССР ГИПРОНЕФТЕТРАНС г. Волгоград

Инв. № подл. | Подпись и дата | Взам. инв. №

Типовой проект 402-12-65.86 Альбом II

Инв. № подл. | Подпись и дата | Взам. инв. №

ТМ 01.02.00.04

(А)

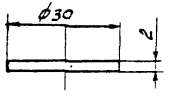

Привязан

Инв. №

Разраб.	Алексеевский		08.85
Провер.	Атнашев		09.85
Рук. гр.	Атнашев		09.85
Н. контр.	Алексеевский		09.85
Зам. нач. отд.	Бухтеев		09.85
Нач. отд.	Бухтин		09.85

402-12-65.86 ТМ 01.02.00.04

Заглушка

Лит	Масса	Масштаб
	0.025	1:1

Лист | Листов 1

Лист 2 гост 19904-74 *
Ст 3 гост 16523-70*

Госкомнефтепродукт СССР
ГИПРОНЕФТЕТРАНС
г. Волгоград

Формат	Зона	Поз.	Обозначение	Наименование	Кол.	Примеч.
				Документация		
11			ТМ 01.03.00.00.СБ	Сборочный чертеж		
				Детали		
11		1	ТМ 01 03.00.01	Рамка сварная	1	
11		2	ТМ 01.03.00.02	Пластина ℓ=840	2	
11		3	ТМ 01 03.00.03	Пластина ℓ=380	2	
11		4	ТМ 01.03 00.04	Ручка	2	
Б.Ч.		5	ТМ.01 03.00.05	Петля	4	0,004
				Труба 14×1,4 ГОСТ10704-76* / В20 ГОСТ10705-80		
				ℓ=10 мм		
				Стандартные изделия		
		6		Винт 6×10. 58		
				ГОСТ 17475-80*	48	
				Материалы		
		7		Сетка №8		
				ГОСТ 3187-76*	0,5 м²	

Копия Аверин Верна

Альбом II

Типовой проект 402-12-65.86

Инв. № подл. | Подпись и дата | Взам. инв. №

Привязан:

Инв. №

Разраб.	Александрова		09.85
Провер.	Втюрин		09.85
Рук. гр.	Втюрин		09.85
Н. контр.	Александрова		09.85
Зам. нач. отд.	Бутенко		09.85
Нач. отд.	Бунтин		09.85

ТМ 01.03.00.00

Фильтр

Лит.	Лист	Листов
		1

Госкомнефтепродукт СССР
ГИПРОНЕФТЕТРАНС
г. Волгоград

ТМ 01.03.00.00.СБ

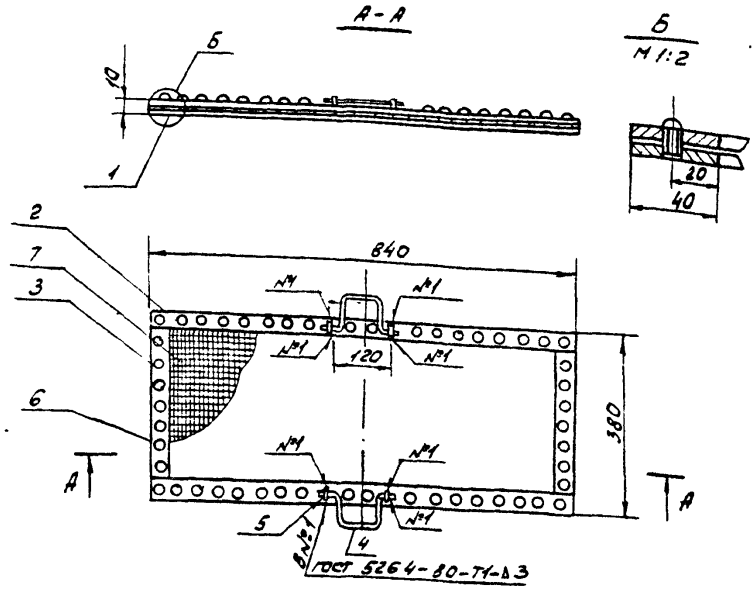

Альбом II

Типовой проект

Инв. № подл. | Подпись и дата | Взам. инв. №

Привязан:

Инв. №

Разраб.	Александрова		09.85
Провер.	Втюрин		09.85
Рук. гр.	Втюрин		09.85
Н. контр.	Александрова		09.85
Зам. нач. отд.	Бутенко		09.85
Нач. отд.	Бунтин		09.85

402-12-65.86

ТМ 01.03.00.00 СБ

Фильтр

Лит.	Масса	Масштаб
	2,2	1:10

Лист | Листов 1

Госкомнефтепродукт СССР
ГИПРОНЕФТЕТРАНС
г. Волгоград

Альбом II

Типовой проект 402-12-65.86

ТМ01.03.00.01

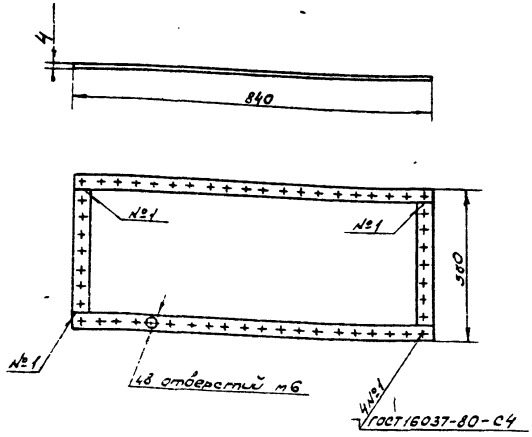

Отверстия сверлить после выполнения сварки совместно с деталями ТМ 01.03.00.02, ТМ 01.03.00.03.

Разраб.	Александрова		09.85
Провер.	Втюрин		09.85
Рук. гр.	Втюрин		09.85
Н. контр.	Александрова		09.85
Зам. нач. от.	Бутенко		09.85
Нач. отд.	Бунтин		09.85

ТМ 01.03.00.01

Рамка сварная

Лит	Масса	Масштаб
	0,8	1:10
Лист	Листов 1	

Полоса 4×40 ГОСТ 13616-78

Госкомнефтепродукт СССР
ГИПРОНЕФТЕТРАНС
г. Волгоград

Привязан

Инв. №

Инв. № подл. | Подпись и дата | Взам. инв. №

ТМ 01.03.00.02
ТМ 01.03.00.03

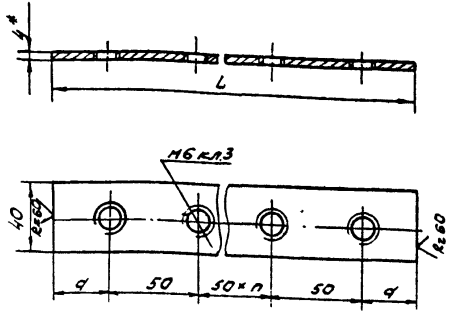

Шифр детали	L	d	n	Масса
03.00.02	840	20	14	0,19
03.00.03	380	20	4	0,11

1* Размеры для справок.
2. Отверстия сверлить совместно с деталью.

Разраб.	Александрова		09.85
Провер.	Втюрин		09.85
Рук. гр.	Втюрин		09.85
Н. контр.	Александрова		09.85
Зам. нач. от.	Бутенко		09.85
Нач. отд.	Бунтин		09.85

402-12-65.86

Пластина

Лит	Масса	Масштаб
		1:2
Лист	Листов 1	

Полоса 4×40 ГОСТ 13616-78

Госкомнефтепродукт СССР
ГИПРОНЕФТЕТРАНС
г. Волгоград

Привязан:

Инв. №

Инв. № подл. | Подпись и дата | Взам. инв. №

Альбом II

Типовой проект

ТМ 01.03.00.04

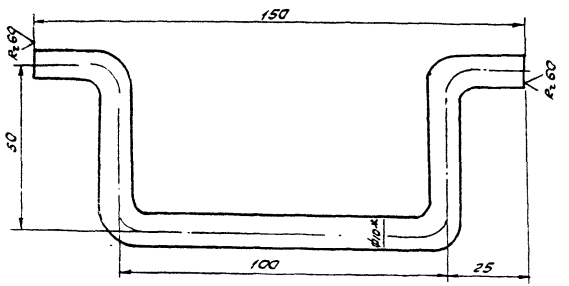

1* Размер для справок.
2 Длина заготовки 250 мм.

Привязан:

Инв. №

Разраб.	Александрова		09.85
Провер.	Втюрин		09.85
Рук гр.	Втюрин		09.85
Н.контр	Александрова		09.85
Зам.нач.от.	Бутенко		09.85
Нач.отд	Бутин		09.85

402-12-65.86 ТМ 01.03.00.04

Ручка

Лит	Масса	Масштаб
	0.05 кг	1:1

Лист | Листов 1

Круг В10 ГОСТ 2590-71* / Ст3 ГОСТ 535-79

Госкомнефтепродукт СССР
ГИПРОНЕФТЕТРАНС
г. Балтийск

Типовой проект 402-12-65.86 Альбом II

Копия

Инв. № подл. | Подпись и дата | Взам. инв. №

Сф 737-02

Поз.	Обозначение	Наименование	Кол.	Примеч.
		Документация		
11	ТМ 01.04.00.00 СБ	Сборочный чертеж		
		Детали		
6.4	1 ТМ 01 04.00.01	Планка длинная		
		Полоса 4×40 ГОСТ 13616-78	2	0.2кг
		ℓ = 840		
6.4	2 ТМ 01.04.00.02	Планка короткая		
		Полоса 4×40 ГОСТ 13616-78	2	0.09кг
		ℓ = 340		
6.4	3 ТМ 01.04.00.03	Пруток	27	0.25кг
		Круг $\frac{\text{Ø10 ГОСТ 2590-71}^{*}}{\text{Ст3 ГОСТ 535-79}}$		
		ℓ = 380 мм		

Привязан:

Инв.№

Разраб.	Александрова		09.85
Провер.	Втюрин		09.85
Рук. гр.	Втюрин		09.85
Н.контр.	Александрова		09.85
Зам.нач.от	Бутенко		09.85
Нач.отд	Бунтин		09.85

ТМ 01.04.00.00

Решетка

Лит	Лист	Листов
		1

Госкомнефтепродукт СССР
ГИПРОНЕФТЕТРАНС
г. Волгоград

Альбом II
Типовой проект 402-12-65.86
Копировал
Формат А4

Инв.№ подл. | Подпись и дата | Взам.инв.№

ТМ 01 04 00 00 СБ

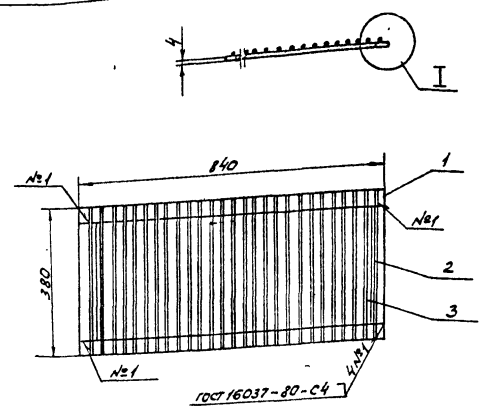

Привязан:

Инв.№

Разраб.	Александрова		09.85
Провер.	Втюрин		09.85
Рук. гр	Втюрин		09.85
Н.контр.	Александрова		09.85
Зам.нач.от	Бутенко		09.85
Нач.отд	Бунтин		09.85

402-12-65.86 ТМ.01.04.00.00.СБ

Решетка

Лит	Масса	Масштаб
	2.8	1:10
Лист	Листов 1	

Госкомнефтепродукт СССР
ГИПРОНЕФТЕТРАНС
г. Волгоград

Альбом II
Типовой проект
Взам.инв.№
Подпись и дата
Инв.№ подл.

Формат	Зона	Поз	Обозначение	Наименование	Кол.	Примеч.
				Документация		
11			ТМ 01.06.00.00 СБ	Сборочный чертеж		
				Детали		
11		1	ТМ 01 03.00.04	Ручка	2	
11		2	ТМ 01 05 00 01	Зацеп	2	
				Лист 2 ГОСТ 19904-74* / Ст 3 ГОСТ 16523-70*		
Б4		3	ТМ 01 06 00 01	Щит	1	1,4 кг
				Лист 2 ГОСТ 19904-74* / Ст 3 ГОСТ 16523-70*		
				440 × 200 мм		

Альбом II

Типовой проект 402-12-65.86

Альбом верха

Инв. № подл. | Подпись и дата | Взам. инв. №

Привязан

Инв. №

Разраб.	Александрова		08.85
Провер.	Вторчин		09.85
Рук. гр.	Вторчин		09.85
Н. контр.	Александрова		09.85
Зам. нач. отд.	Бутенко		09.85
Нач. отд.	Бунтин		09.85

402-12-65.86 ТМ 01.06.00.00

Заслонка боковая

Лит	Лист	Листов
		1

Госкомнефтепродукт СССР
ГИПРОНЕФТЕТРАНС
г Волгоград

Формат	Зона	Поз	Обозначение	Наименование	Кол.	Примеч.
				Документация		
11			ТМ 01.05.00.00 СБ	Сборочный чертеж		
				Детали		
11		1	ТМ 01.03.00 04	Ручка	2	
11		2	ТМ 01 05.00 01	Зацеп	2	
				Лист 2 ГОСТ 19904-74* / Ст 3 ГОСТ 16523-70*		
Б4		3	ТМ 01.05.00.02	Щит	1	2,8 кг
				Лист 2 ГОСТ 19904-74* / Ст 3 ГОСТ 16523-70*		
				840 × 200 мм		

Альбом II

Типовой проект

Инв. № подл. | Подпись и дата | Взам. инв. №

Привязан

Инв. №

ТМ 01.06 00.00

Лист 2

ТМ 01.05.00.00 СБ

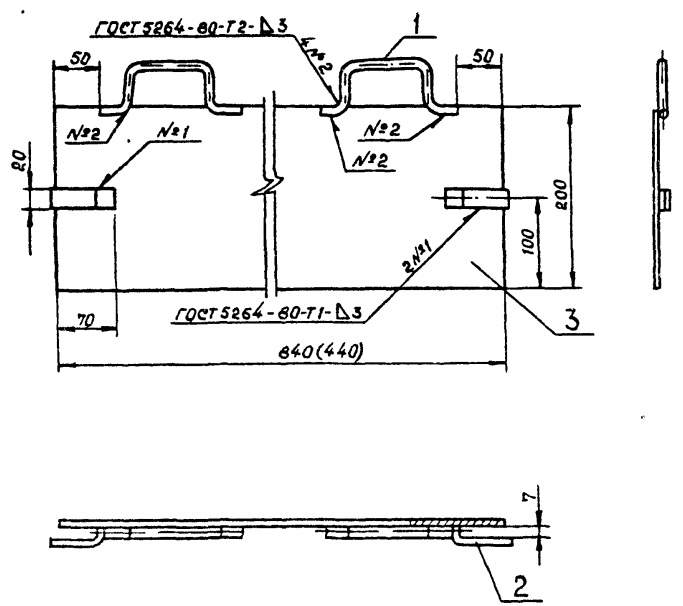

Размер в скобках указан для чертежа ТМ 01.06.00.00 СБ

Копия верна

Типовой проект 402-12-65.86 Альбом II

Взам. инв. №

Подпись и дата

Инв. № подл.

Привязан

Инв. №

Разраб.	Александрова		08.85
Провер.	Втюрин		09.85
Рук. гр.	Втюрин		09.85
Н. контр.	Александрова		08.85
Зам. нач.	Бутенко		09.85
Нач. отд.	Бунтин		09.85

ТМ 01.05.00.00 СБ
ТМ 01.06.00.00 СБ

Заслонка боковая

Лит	Масса	Масштаб
	—	1:5

Лист | Листов 1

Госкомнефтепродукт СССР
ГИПРОНЕФТЕТРАНС
г. Волгоград

ТМ 01.05.00.01

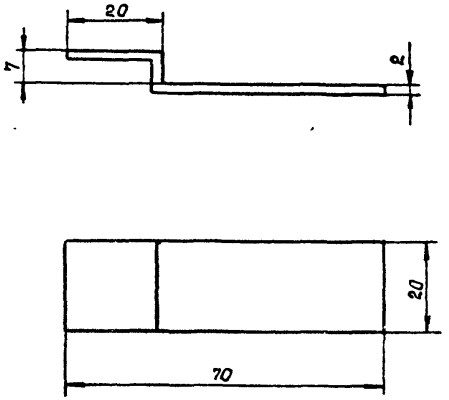

Типовой проект Альбом II

Взам. инв. №

Подпись и дата

Инв. № подл.

Привязан

Инв. №

Разраб.	Александрова		08.85
Провер.	Втюрин		09.85
Рук. гр.	Втюрин		09.85
Н. контр.	Александрова		08.85
Зам. нач.	Бутенко		09.85
Нач. отд.	Бунтин		09.85

402-12-65.86 ТМ 01.05.00.01

Зацеп

Лит	Масса	Масштаб
	0,03	1:1

Лист | Листов 1

Лист 2 ГОСТ 19904-74 *
Ст 3 ГОСТ 16523-70*

Госкомнефтепродукт СССР
ГИПРОНЕФТЕТРАНС
г. Волгоград

СФ 737-04

ТМ 01.00.00.01

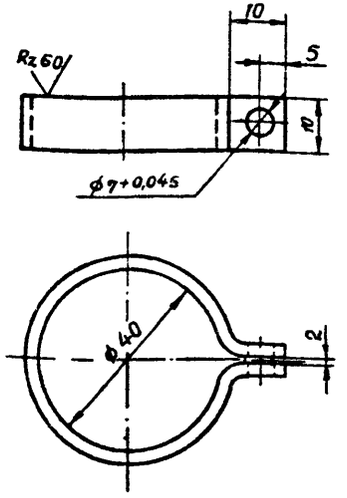

Длина заготовки 150мм

Копия верна

Типовой проект 402-12-65.86 Альбом II

Взам инв №

Подпись и дата

Инв № подл

Привязан

Инв №

Разраб	Александрова		08.85
Провер	Втюрин		09.85
Рук гр	Втюрин		09.85
Н контр	Александрова		09.85
Зам нач от	Бутенко		09.85
Нач отд	Бунтин		09.85

ТМ 01 00.00.01

Хомут

Лит	Масса	Масштаб
	0,02	1:1

Лист | Листов

Лист 2 ГОСТ 19904-74* / Ст 3 ГОСТ 16523-70*

Госкомнефтепродукт СССР
ГИПРОНЕФТЕТРАНС
г. Волгоград

ТМ 01.00.00.02

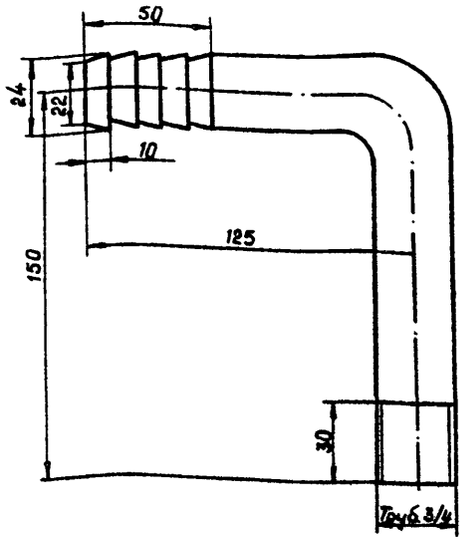

Длина заготовки 280мм

Типовой проект Альбом II

Взам инв №

Подпись и дата

Инв № подл

Привязан

Инв №

Разраб	Александрова		08.85
Провер	Втюрин		09.85
Рук гр.	Втюрин		09.85
Н контр	Александрова		09.85
Зам нач от	Бутенко		09.85
Нач отд	Бунтин		09.85

402-12-65.86 ТМ 01.00.00.02

Колено

Лит	Масса	Масштаб
	0,44	1:2

Лист | Листов 1

Труба 27х3 ГОСТ 8734-78 / В20 ГОСТ 8733-74*

Госкомнефтепродукт СССР
ГИПРОНЕФТЕТРАНС
г. Волгоград

Типовой проект 402-12-65.86 Альбом II

Копия верна

ТМ 01.00.00.03

√(√)

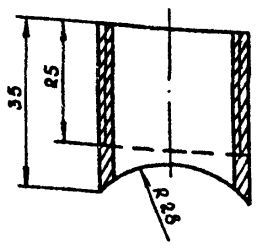

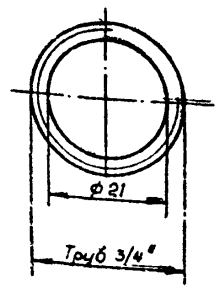

Привязан

Инв. №

Разраб	Александрова		08.85
Провер	Втюрин		09.85
Рук гр	Втюрин		09.85
Н контр	Александрова		09.85
Зам нач отд	Бутенко		09.85
Нач отд	Бунтин		09.85

ТМ 01.00.00.03

Патрубок

Лит	Масса	Масштаб
	0,05	1:1

Лист | Листов 1

Труба 27х3 ГОСТ 8734-75 / В20 ГОСТ 8733-74*

Госкомнефтепродукт СССР
ГИПРОНЕФТЕТРАНС
г. Волгоград

Инв. № подл. | Подпись и дата | Взам. инв. №

Типовой проект Альбом II

ТМ 01.00.00.04

√(√)

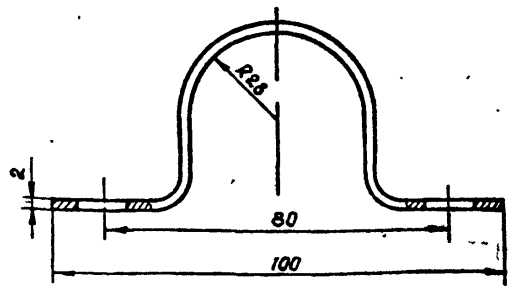

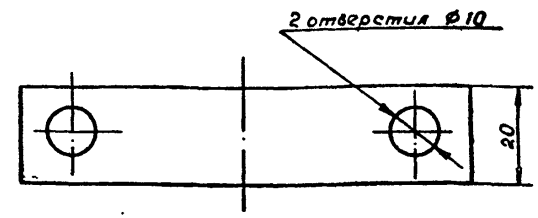

Длина заготовки 200 мм

Привязан

Инв. №

Разраб	Александрова		08.85
Провер.	Втюрин		09.85
Рук гр	Втюрин		09.85
Н контр	Александрова		09.85
Зам нач отд	Бутенко		09.85
Нач отд	Бунтин		09.85

402-12-65.86 ТМ 01.00.00.04

Полухомут

Лит	Масса	Масштаб
	0,06	1:1

Лист | Листов 1

Лист 2 ГОСТ 19904-74* / Ст3 ГОСТ 16523-70*

Госкомнефтепродукт СССР
ГИПРОНЕФТЕТРАНС
г. Волгоград

Инв. № подл. | Подпись и дата | Взам. инв. №

Типовой проект Альбом II

Альбом II

Типовой проект 402-12-65.86

Формат	Зона	Поз.	Обозначение	Наименование	Кол	Примеч.
				Документация		
12			ТМ 02.00 00.00 СБ	Сборочный чертеж		
				Сборочные единицы		
11		1	ТМ 02 01.00.00 СБ	Щека правая	2	
11		2	ТМ 02 02 00.00 СБ	Щека левая	2	
				Детали		
11		3	ТМ 02 00 00.01	Втулка клиновая	1	
11		4	ТМ 02. 00.00 02	Клин	1	
11		5	ТМ 02 00 00 03	Ролик	2	
11		6	ТМ 02 00 00.04	Палец длинный	1	
11		7	ТМ 02 00 00 05	Ограничитель	1	
11		8	ТМ 02.00 00 06	Палец короткий	2	
11		9	ТМ 02 00 00 07	Шайба	10	
				Стандартные изделия		
		10		Винт М8×16	8	
				ГОСТ 17475-80*		
		11		Шплинт 3×40	3	
				ГОСТ 397-79*		

Привязан

Инв №

Инв.№ подл. | Подпись и дата | Взам. инв. №

Разраб.	Александров		08.85
Провер.	Вторин		09.85
Рук. гр.	Вторин		09.85
Н. контр.	Александров		10.85
Зам. нач.	Бутенко		11.85
Нач. отд.	Бунтин		11.85

402-12-65.86 ТМ 02.00 00.00

Устройство захватное

Лит	Лист	Листов
		1

Госкомнефтепродукт СССР
ГИПРОНЕФТЕТРАНС
г. Волгоград

ТМ 02. 00. 00. 00 СБ

Копия верна

Типовой проект 402-12-65.86 Альбом II

Инв. № подл. | Подпись и дата | Взам. инв. №

Вид В
М1:1

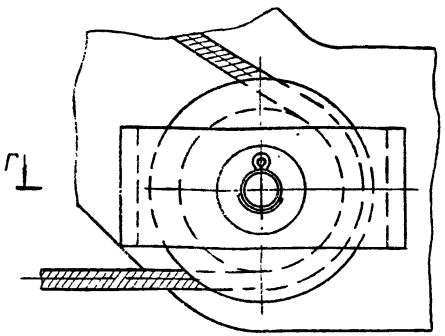

Б-Б
М1:1

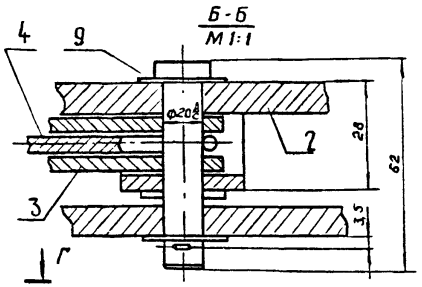

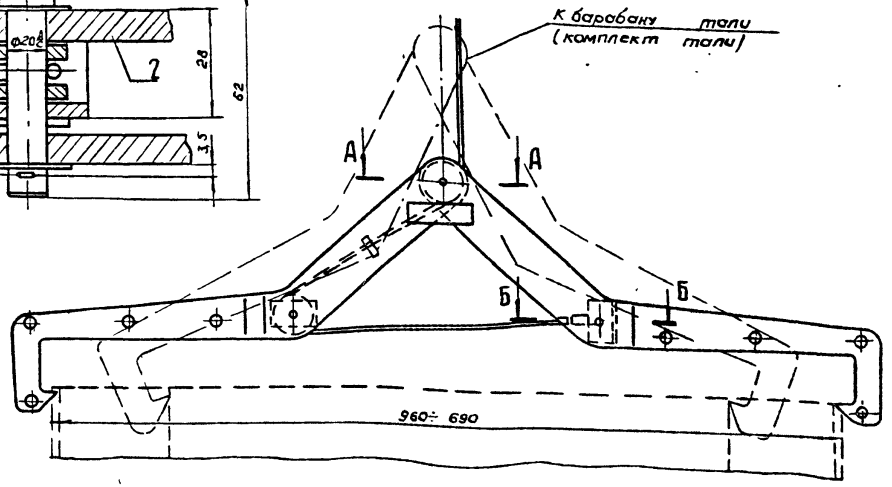

Г-Г
М1:1

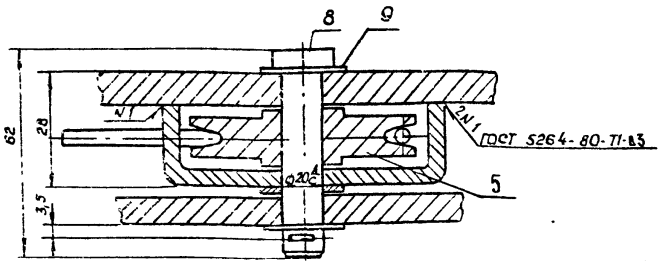

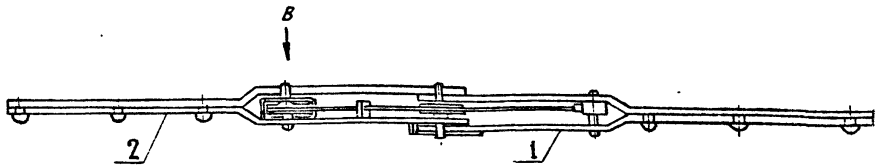

Трущиеся поверхности узлов установки роликов смазать густой смазкой

6
А-А
М1:1

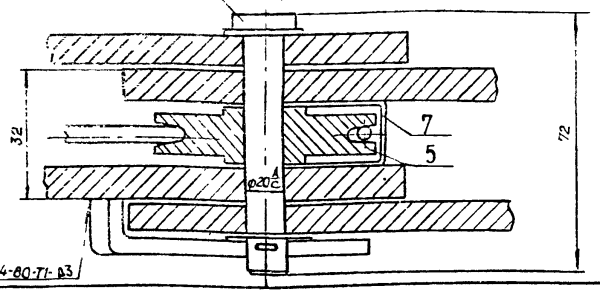

ГОСТ 5264-80-Т1-В3

Привязан

Инв N°

Разраб.	Александров		II 85г.
Пров	Втюрин		I 85г.
Рук гр	Втюрин		II 85г.
Н контр	Александров		II 85г.
Зам нач от	Бутенко		II 85г.
Нач отд	Бунтин		II 85г.

402-12-65.86 ТМ 02.00.00 00 СБ

Устройство захватное

Литер.	Масса	Масштаб
-	-	1:5

Лист | Листов 1

Госкомнефтепродукт СССР
ГИПРОНЕФТЕТРАНС
г. Волгоград

ТМ 02.00.00.01

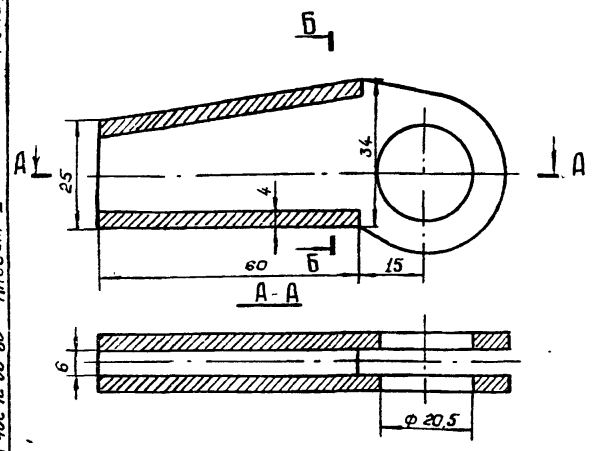

1. Допускается изготовление донной детали из другой марки литейного чугуна, а также из толстолистовой стали слесарной обработкой.
2. Предельные отклонения размеров по 7 кл.
3. *Размер для справок.

Привязан

Инв. №

Разраб.	Александрова		II 85г
Провер.	Втюрин		II 85г
Рук. гр.	Втюрин		II 85г
Н. контр.	Александрова		II 85г
Зам. нач. от.	Бутенко		II 85г
Нач. отд.	Бунтин		II 85г

ТМ 02.00.00.01

Втулка клиновая

Литер	Масса	Масштаб
	0,32	1:1

Лист | Листов 1

Литье К 437-12 ГОСТ 1215-79

Госкомнефтепродукт СССР
ГИПРОНЕФТЕТРАНС
г. Волгоград

Копия верна

Типовой проект 402-12-65.86 Альбом II

Взам. инв. №

Подпись и дата

Инв. № подл.

ТМ 02.00.00.02

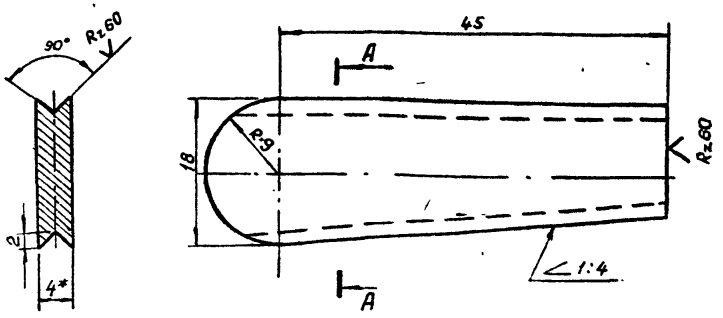

1. * Размер для справок
2. Острые кромки притупить 1×45*
3. Предельные отклонения размеров по 7 кл.

Привязан

Инв. №

Разраб.	Александрова		II 85г
Провер.	Втюрин		II 85г
Рук. гр.	Втюрин		II 85г
Н. контр.	Александрова		II 85г
Зам. нач. от.	Бутенко		II 85г
Нач. отд.	Бунтин		II 85г

402-12-65.86 ТМ 02.00.00.02

Клин

Литер	Масса	Масштаб
	0,04	2:1

Лист | Листов 1

Полоса 4×20 ГОСТ 103-76*
Ст 3 ГОСТ 535-79*

Госкомнефтепродукт СССР
ГИПРОНЕФТЕТРАНС
г. Волгоград

Типовой проект

Альбом II

Взам. инв. №

Подпись и дата

Инв. № подл.

сф 737-02

Типовой проект 402-12-65.86 Альбом II

Копия верна

ТМ 02.00.00.03

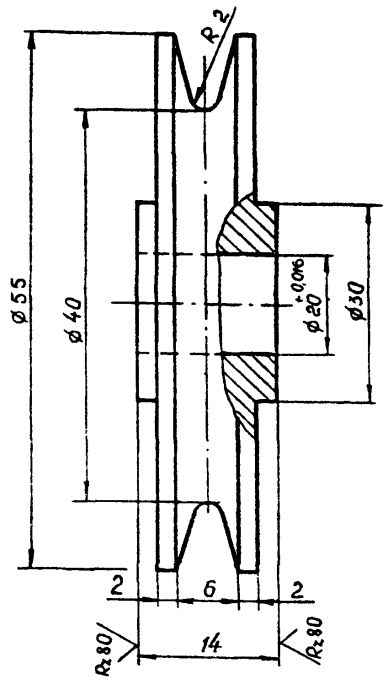

1. Острые кромки притупить 1×45°
2. Неуказанные предельные отклонения размеров по 7 кл.

Привязан

Инв №

Разраб	Александров		II 85г
Провер	Втюрин		II 85г
Рук гр	Втюрин		II 85г
Н контр	Александров		II 85г
Зам нач от	Бутенко		II 85г
Нач отд	Бунтин		II 85г

ТМ 02 00.00 03

Ролик

Лит	Масса	Масштаб
	0,15	2:1

Лист | Листов 1

Круг В 56 ГОСТ 2590-71* / Ст3 ГОСТ 535-79*

Госкомнефтепродукт СССР
ГИПРОНЕФТЕТРАНС
г. Волгоград

Инв № подл | Подпись и дата | Взам инв №

Типовой проект 402-12-65.86 Альбом II

ТМ 02.00.00.04

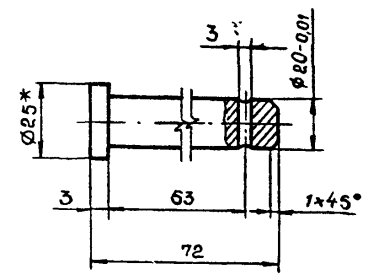

1.* Размер для справок

2. Неуказанные предельные отклонения размеров по 7 кл

Привязан

Инв №

Разраб	Александров		II 85г
Провер	Втюрин		II 85г
Рук гр	Втюрин		II 85г
Н контр	Александров		II 85г
Зам нач от	Бутенко		II 85г
Нач отд	Бунтин		II 85г

402-12-65.86 ТМ 02 00.00.04

Полец длинный

Лит	Масса	Масштаб
	0,03	1 : 1

Лист | Листов 1

Круг В 25 ГОСТ 2590-71* / Ст3 ГОСТ 535-79*

Госкомнефтепродукт СССР
ГИПРОНЕФТЕТРАНС
г. Волгоград

Инв № подл | Подпись и дата | Взам инв №

Типовой проект 402-12-65.86 Альбом II

Копия Верна

ТМ 02.02.00.05

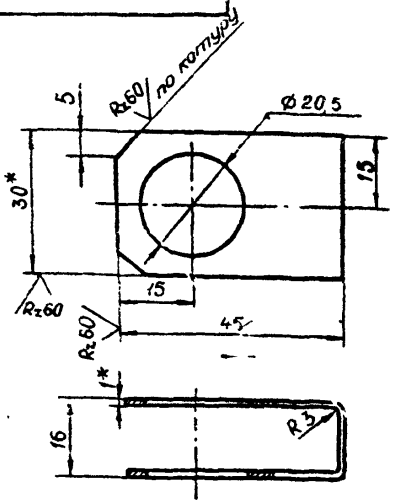

1.* Размеры для справок

2. Предельные отклонения размеров по 7 кл.

3. Длина развертки 96 мм

Привязан

Инв №

Разраб	Александрова		II 85г
Провер	Втюрин		II 85г
Рук гр	Втюрин		II 85г
Н контр	Александрова		II 85г
Зам нач от	Бутенко		II 85г
Нач отд	Бунтин		II 85г

ТМ 02.00.00.05

Ограничитель

Лит	Масса	Масштаб
	0,015	1:1

Лист | Листов 1

Лента 1х30 ГОСТ 6009-74 / Ст3 ГОСТ 535-79*

Госкомнефтепродукт СССР ГИПРОНЕФТЕТРАНС г Волгоград

Взам инв № | Подпись и дата | Инв № подл

Типовой проект Альбом II

ТМ 02.00.00.06

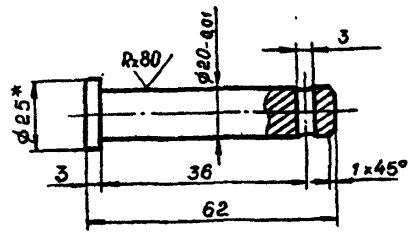

1.* Размер для справок

2. Неуказанные предельные отклонения размеров по 7 кл.

Привязан

Инв №

Разраб	Александрова		II 85г
Провер	Втюрин		II 85г
Рук гр	Втюрин		II 85г
Н контр	Александрова		II 85г
Зам нач от	Бутенко		II 85г
Нач отд	Бунтин		II 85г

402-12-65.86 ТМ 02.00.00.06

Палец короткий

Лит	Масса	Масштаб
	0,03	1:1

Лист | Листов 1

Круг В 25 ГОСТ 2590-71* / Ст3 ГОСТ 535-79*

Госкомнефтепродукт СССР ГИПРОНЕФТЕТРАНС г Волгоград

Взам инв № | Подпись и дата | Инв № подл

ТМ 02.00.07.00

√(√)

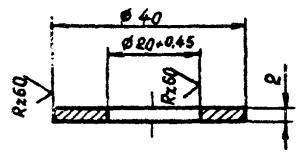

Копия верна

Типовой проект 402-12-65 Альбом V

Привязан

Инв. №

Взам. инв. №

Подпись и дата

Инв. № подл.

Разраб.	Александрова		08.85
Провер.	Втюрин		09.85
Рук. гр.	Втюрин		09.85
Н. контр.	Александрова		09.85
Зам. нач. от	Бунтенко		09.85
Нач. отд.	Бунтин		09.85

ТМ 02.00.07.00

Шайба

Лит	Масса	Масштаб
	0,02	1:1

Лист | Листов 1

Лист 2 ГОСТ 19904-74*
10 ГОСТ 16523-70*

Госкомнефтепродукт СССР
ГИПРОНЕФТЕТРАНС
г. Волгоград

Копия верна

Альбом II

Типовой проект 402-12-65.86

Формат	Зона	Поз	Обозначение	Наименование	Кол	Примеч
				Документация		
11			ТМ 02 01 00.00 СБ	Сборочный чертеж		
				Детали		
11		1	ТМ 02 01 00 01	Щека	1	
11		2	ТМ 02 01.00.02	Скоба	1	

Привязан

Инв №

Взам инв №

Подпись и дата

Инв № подл

Разраб	Александрова		08.85г
Провер	Втюрин		09.85
Рук гр	Втюрин		09.85
Н контр	Александрова		09.85
Зам нач от	Бутенко		09.85
Нач отд	Бунтин		09.85

ТМ 02 01 00 00

Щека правая

Лит	Лист	Листов
		1

Госкомнефтепродукт СССР
ГИПРОНЕФТЕТРАНС
г Волгоград

ТМ 02.01.00.00 СБ

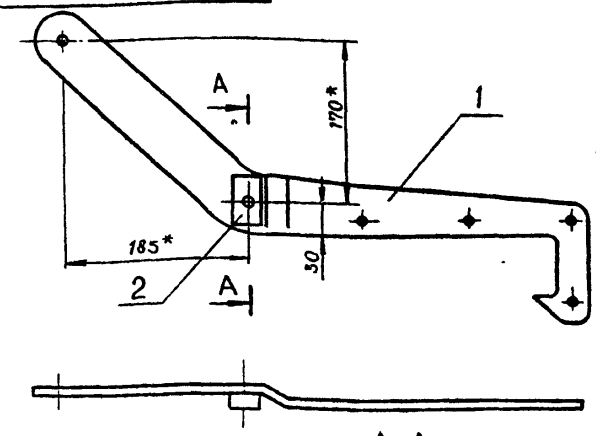

А-А
М1:1

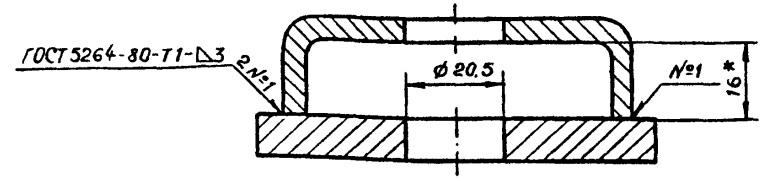

1. Скобу приварить к щеке при установленном в отверстия пальце дет. ТМ 02.00.06 00 (допускается сверление отверстий после приварки скобы)

2 * Размеры для справок.

Альбом II

Типовой проект

Привязан

Инв №

Взам инв №

Подпись и дата

Инв № подл

Разраб	Александрова		08.85г
Провер	Втюрин		09.85
Рук гр	Втюрин		09.85
Н контр	Александрова		09.85
Зам нач от	Бутенко		09.85
Нач отд	Бунтин		09.85

402-12-65.86 ТМ 02.01.00.00 СБ

Щека правая

Лит	Масса	Масштаб
	2,5	1:5
Лист	Листов 1	

Госкомнефтепродукт СССР
ГИПРОНЕФТЕТРАНС
г Волгоград

ТМ 02.01.00.02

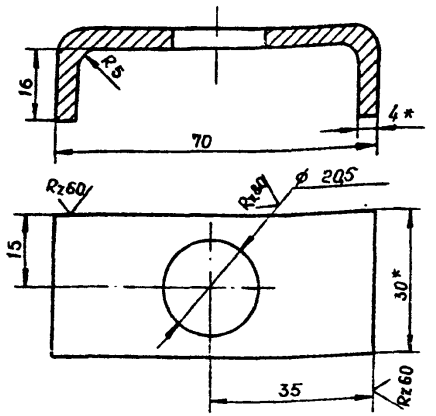

1* Размеры для справок

2. Предельные отклонения размеров по 7кл

3. Допускается сверление отверстия после приварки скобы к щеке дет. ТМ 02.01.01.00

Привязан

Инв №

Разраб	Александрова		08.85
Провер	Втюрин		09.85
Рук гр	Втюрин		09.85
Н контр	Александрова		09.85
Зам нач от	Бутенко		09.85
Нач от д	Бунтин		09.85

ТМ 02.01.00.02

Скоба

Лит	Масса	Масштаб
	0,1	1:1

Лист | Листов 1

Полоса 4×30 ГОСТ 103-76* / Ст3 ГОСТ 535-79*

Госкомнефтепродукт СССР
ГИПРОНЕФТЕТРАНС
г. Волгоград

Типовой проект 402-12-65.86 Альбом II

Копировал

Формат А4

Взам инв №

Подпись и дата

Инв № подл

ТМ 02.01.00.01

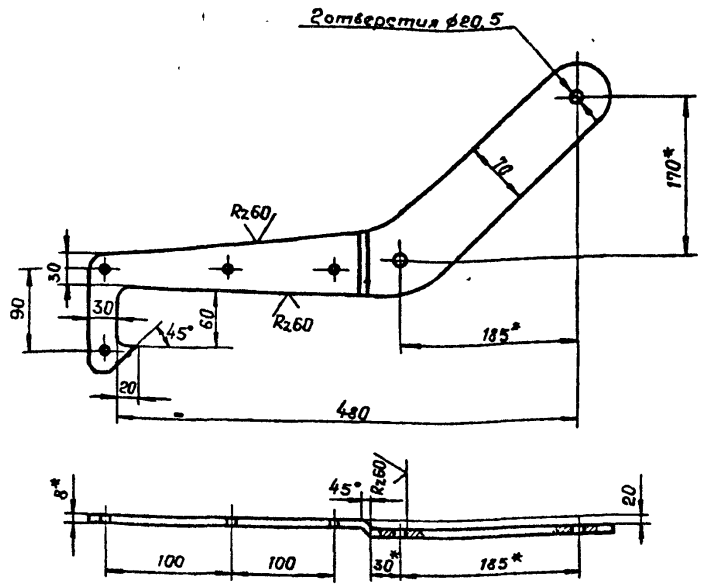

1.* Размеры для справок

2 Предельные отклонения размеров по 7кл

3. Острые кромки притупить.

Привязан

Инв №

Разраб	Александрова		08.85
Провер	Втюрин		09.85
Рук гр	Втюрин		09.85
Н контр	Александрова		09.85
Зам нач от	Бутенко		09.85
Нач от д	Бунтин		09.85

402-12-65.86 .ТМ 02.01.00.01

Щека

Лит	Масса	Масштаб
	2,3	1:5

Лист | Листов 1

Лист 8 ГОСТ 19903-74* / 10 ГОСТ 14637-79

Госкомнефтепродукт СССР
ГИПРОНЕФТЕТРАНС
г. Волгоград

СФ 737-02

Формат	Зона	Поз	Обозначение	Наименование	Кол	Примеч
				Документация		
11			ТМ 02 02 00.00 СБ	Сборочный чертеж		
				Детали		
11		1	ТМ 02 01.00 01	Щека	1	
11		2	ТМ 02 01 00 02	Скоба	1	
11		3	ТМ 02 02 00 01	Проушина	1	
11		4	ТМ 02 02. 00 02	Упор	1	
		-				

Типовой проект 402-12-65.86 Альбом II

Копия верна

Взам инв №

Подпись и дата

Инв № подл

Привязан

Инв №

Разраб	Александров		08.85
Провер	Втюрин		09.85
Рук гр	Втюрин		09.85
Н контр	Александров		09.85
Зам нач сект	Бутенко		
Нач отд	Бунтин		

ТМ 02.02 00 00

Щека левая

Лит	Лист	Листов
		1

Госкомнефтепродукт СССР
ГИПРОНЕФТЕТРАНС
г. Волгоград

ТМ 02 02.00 00 СБ

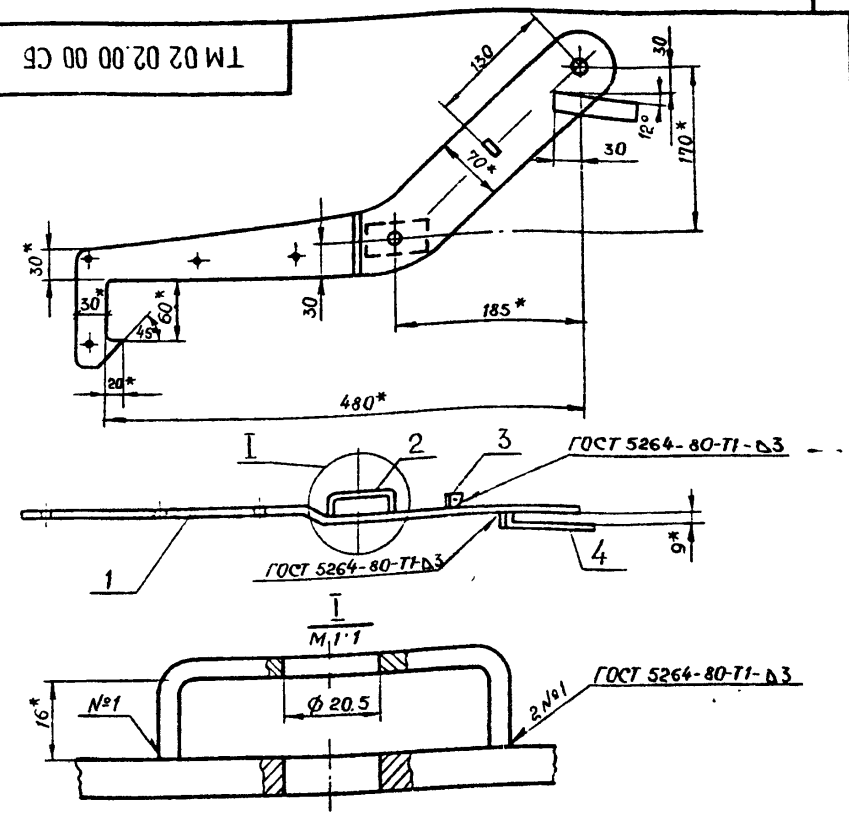

1 Скобу приварить к щеке при установленном в отверстие пальце дет. ТМ 02 00 06 00 (допускается сверление отверстий после приварки скобы)

2* Размеры для справок.

Типовой проект 402-12-65.86 Альбом II

Взам инв №

Подпись и дата

Инв № подл

Привязан

Инв №

Разраб	Александров		08.85
Провер	Втюрин		09.85
Рук гр	Втюрин		09.85
Н контр	Александров		09.85
Нач сект	Бутенко		
Нач отд.	Бунтин		

402-12-65.86 ТМ-02 02 00 00.СБ

Щека левая

Лит	Масса	Масштаб
	2,42	1:5
Лист	Листов 1	

Госкомнефтепродукт СССР
ГИПРОНЕФТЕТРАНС
г. Волгоград

СФ 737-02

ТМ 02 02 00.02

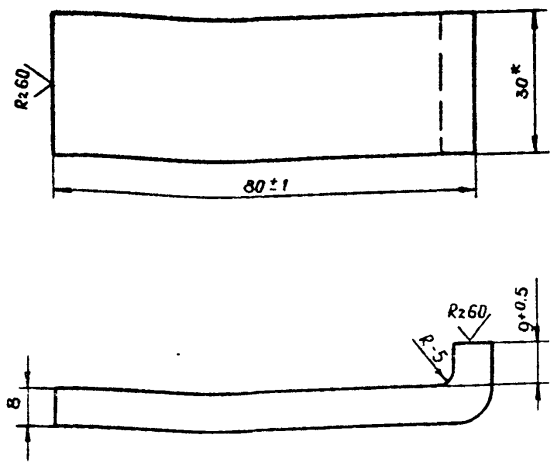

* Размеры для справок.

Типовой проект 402-12-65.86 Альбом II

Копия

Привязан

Инв №

Разраб	Александрова		08.85
Провер	Втюрин		09.85
Рук гр	Втюрин		09.85
Н контр	Александрова		09.85
Зам нач отд	Бутенко		09.85
Нач отд	Бунтин		09.85

ТМ 02 02 00 02

Упор

Лит	Масса	Масштаб
	0,2	1:1

Лист | Листов 1

Полоса 8×30 ГОСТ 103-76* / Ст3 ГОСТ 535-79*

Госкомнефтепродукт СССР
ГИПРОНЕФТЕТРАНС
г. Волгоград

ТМ 02 02 00 01

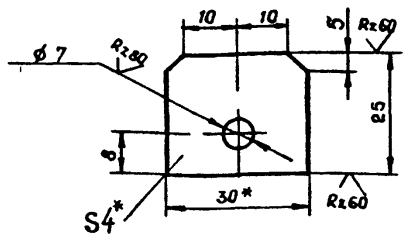

1* Размеры для справок

2. Предельные отклонения размеров по 7кл

Типовой проект Альбом II

Привязан

Инв №

Разраб	Александрова		08.85
Провер	Втюрин		09.85
Рук гр	Втюрин		09.85
Н контр	Александрова		09.85
Зам нач отд	Бутенко		09.85
Нач отд	Бунтин		09.85

402-12-65.86 ТМ 02 02.00.01

Проушина

Лит	Масса	Масштаб
	0,02	1:1

Лист | Листов 1

Полоса 4×30 ГОСТ 103-76* / Ст3 ГОСТ 535-79*

Госкомнефтепродукт СССР
ГИПРОНЕФТЕТРАНС
г. Волгоград

Ср 237-02

Госстрой СССР
ЦЕНТРАЛЬНЫЙ ИНСТИТУТ ТИПОВОГО ПРОЕКТИРОВАНИЯ
Свердловский филиал
620062, г.Свердловск-62, ул.Чебышева,4
Заказ № 1296 Инв.№ СФ 737-02 тираж 85
Сдано в печать 9.02. 1987г цена 1-52

gost.e-ecolog.ru