ТИПОВАЯ ДОКУМЕНТАЦИЯ НА КОНСТРУКЦИИ
ИЗДЕЛИЯ УЗЛЫ ЗДАНИЙ И СООРУЖЕНИЙ

07-904-1

УСТРОЙСТВА ПРОТИВОВЗРЫВНЫЕ

МЗС; УЗС 1; УЗС 8; УЗС 25; УЗС 50

gost.e-ecolog.ru

ТИПОВАЯ ДОКУМЕНТАЦИЯ НА КОНСТРУКЦИИ ИЗДЕЛИЯ И УЗЛЫ ЗДАНИЙ И СООРУЖЕНИЙ

07-904-1

УСТРОЙСТВА ПРОТИВОВЗРЫВНЫЕ МЗС; УЗС 1; УЗС 8; УЗС 25; УЗС 50

РАЗРАБОТАНЫ

ПРОЕКТНОЙ ОРГАНИЗАЦИЕЙ МО

Главный инженер Гусев

Главный инженер проекта Люлатинский

УТВЕРЖДЕНЫ

УПРАВЛЕНИЕМ ГО СССР

N 235/11/1164 ОТ 28.4.1983г.

ВВЕДЁН В ДЕЙСТВИЕ ПРОЕКТНОЙ ОРГАНИЗАЦИЕЙ МО

Содержание альбома продолжение

Обозначение	Наименование	N N листов
258. УЗС8. 03.000 СБ	Ручка. Сборочный чертеж	50
258. УЗС8. 03. 001	Гайка специальная	50
258. УЗС25. 00.000	Устройство противовзрывное	
	УЗС 25	50
258. УЗС25. 00.000 СБ	Устройство противовзрывное	
	УЗС 25. Сборочный чертеж	51,52
258. УЗС25. 00.000 МЧ	Устройство противовзрывное	
	УЗС 25. Монтажный чертеж	53,54
258. УЗС1. 03.002	Винт	55
258. УЗС25. 00.001	Болт	55
258. УЗС25. 00. 002	Ось	55
258. УЗС25. 01.000	Рама	55
258. УЗС25. 01.000 СБ	Рама. Сборочный чертеж	56,57
258. УЗС25. 00. 000 ВС	Устройство противовзрывное	
	УЗС 25. Ведомость спецификаций	57
258. УЗС25. 01. 001	Петля	58
258. УЗС25. 01. 002	Ребро	58
258. УЗС 25. 02. 011	Ребро	58
258. УЗС 25. 02. 000	Дверь	59
258. УЗС 25. 02. 001	Прокладка	59
258. УЗС25. 02. 002	Манжета	59
258 УЗС25. 02.000 СБ	Дверь. Сборочный чертеж	60,61
258. УЗС25. 02.010	Рама двери	62
258. УЗС25. 02. 013	Шайба	62
258. УЗС25. 02. 014	Упор	62

Обозначение	Наименование	N N листов
258. УЗС25. 02.010 СБ	Рама двери	63,64
258. УЗС50. 00.000	Устройство противовзрывное	65
	УЗС50	
258. УЗС50. 00.000 ВС	Устройство противовзрывное	
	УЗС50. Ведомость спецификаций	65
258. УЗС50. 00.000 СБ	Устройство противовзрывное	
	УЗС50. Сборочный чертеж.	66-68
258. УЗС50. 00.000 МЧ	Устройство противовзрывное	
	УЗС50. Монтажный чертеж	69,70
258. УЗС50. 01. 001	Балка	71
258. УЗС50. 01. 002	Балка средняя	71
258. УЗС50. 01. 000	Рама	71,72
258. УЗС50. 01. 003	Лист	72
258. УЗС50. 01. 004	Балка	72
258. УЗС50. 01. 006	Ребро	72
258. УЗС50. 01. 005	Балка	73
258 УЗС50. 01. 007	Ушко	73
258. УЗС50. 01.008	Ребро	73
258. УЗС50. 01. 010	Упор	74
258. УЗС50. 01.010 СБ	Упор. Сборочный чертеж	74
258. УЗС50.01. 011	Пластина	74
258. УЗС50. 01. 015	Площадка	74
258. УЗС50. 01.000 СБ	Рама. Сборочный чертеж	75,76
258. УЗС50. 01. 009	Ребро	76

Копировал [illegible] Формат А3

Министерство Обороны СССР
Войсковая часть 83582

Устройства противовзрывные МЗС, УЗС1, УЗС8, УЗС25, УЗС50

Технические условия

258. МЗС. 000 ТУ

Главный инженер части [illegible] /Гусев/

Главный инженер проекта [illegible] /Лопатинский/

Начальник 3 отдела [illegible] /Коротков/

Копировал [illegible] Формат А4

Содержание

N° N° разделов и подраз.	Наименование	Листы
	Введение	3
1	Технические требования	3 – 18
1.2.	Основные параметры и размеры	3 – 4
1.3.	Требования к материалам	4 – 5
1.4.	Требования к сборке	6 – 11
1.5.	Комплектность	11
1.6.	Маркировка	11
1.7.	Упаковка	11 – 12
2	Правила приемки	12 – 13
3	Методы контроля	14 – 15
4	Транспортирование и хранение	15 – 16
5	Указания по эксплуатации	16
6	Гарантии поставщика	17
7	Перечень документов, на которые даны ссылки в ТУ	17 – 19

Изм.	Лист	N докум.	Подп.	Дата
Разраб.		Капустина	[illegible]	[illegible]
Провер.		Коротков	[illegible]	[illegible]
Н. отд.		Коротков	[illegible]	[illegible]
Н. контр.		Бубнов	[illegible]	[illegible]
Утв.		Лопатинский	[illegible]	[illegible]

258. МЗС. 000 ТУ

Устройства противовзрывные МЗС, УЗС1, УЗС8, УЗС25, УЗС50. Технические условия

Лит.	Лист	Листов
	2	13

Проектная организация МО

Инв. N подл. | Подп. и дата | Взам. инв. N | Инв. N дубл. | Подп. и дата

Копировал [illegible] Формат А4

Введение

Настоящие технические условия распространяются на устройства противовзрывные типа МЗС, УЗС1, УЗС8, УЗС25, УЗС50, предназначенные для установки в сооружениях специального назначения.

Пример записи при заказе: „Устройство противовзрывное „МЗС".

1. Технические требования

1.1. Устройства противовзрывные должны соответствовать требованиям настоящих технических условий и комплектов документации, разработанных войсковой частью 83582.

1.2. Основные параметры и размеры.

1.2.1 Основные параметры и размеры устройств противовзрывных должны соответствовать указанным в таблице.

Наименование параметра		Значение				
		МЗС	УЗС1	УЗС8	УЗС25	УЗС50
Высота, мм	А	385	649	749	2197	2277
Ширина, мм	В	345	595	695	815	1505

Продолжение

Наименование параметра	Значение				
	МЗС	УЗС1	УЗС8	УЗС25	УЗС50
Толщина, мм С	304	146	214	357	525
Площадь живого сечения, $м^2$	0,045	0,235	0,235	0,705	1,41
Масса, кг	17±0,2	43±0,5	76±1	354±2	725±3
Давление ударной волны, $кг/см^2$	до 10	до 10	до 10	до 10	до 10
Пропускная способность для воздуха, $м^3/ч$	от 300 до 1500	от 8000 до 12000	от 8000 до 12000	от 24000 до 36000	от 48000 до 72000
Время срабатывания лопастей, с/с	0,4	0,72	0,72	0,72	0,72
Давление ударной волны за секцией, $кг/см^2$	0,01	0,2	0,2	0,2	0,2
Аэродинамическое сопротивление:					
– на воздухозаборе	15	15	15	15	15
– на воздуховыделении	15	22	22	22	22

1.3. Требования к материалам

1.3.1 Основные параметры, характеристики и размеры изготовленных устройств

противовзрывных в целом должны обеспечивать заданную чертежами точность, правильную геометрическую форму и взаимное расположение отдельных сборочных единиц и деталей.

1.3.2 Применяемые материалы должны пройти входной контроль до подачи в производство.

1.3.3 Материалы, применяемые для изготовления деталей, по своим качествам и геометрическим параметрам должны удовлетворять, требованиям соответствующих стандартов.

1.3.4. Сталь марки Ст.3 ГОСТ 380-71, применяемая для изготовления деталей, должна поставляться из группы „В" – мартеновская полуспокойная пс 5.

1.3.5. На поверхности металла, предназначенного для механической обработки, не допускаются трещины, вмятины, и другие дефекты глубиной более припуска на механическую обработку.

1.3.6. Листовой материал и материалы других профилей, поверхность которых не подвергается механической обработке, должны быть зачищены.

1.4. Требования к сборке

1.4.1. Все детали и сборочные единицы, поступающие на сборку, должны быть приняты ОТК и иметь его знак на сопроводительном документе и на поверхности узлов, согласно чертежам. Запрещается проставлять знак на трущихся, посадочных и сопрягаемых поверхностях.

1.4.2. Детали на сборочные единицы, имеющие вмятины, забоины, задиры окрашенных поверхностей, ухудшающие качество и внешний вид, к сборке не допускаются.

1.4.3. Резьба на всех деталях должна быть чистой и полной. Дефекты резьбы (срывы, дробления и т.д.) допускаются на длине до 5% нарезаемой части.

1.4.4. Применение бывших в употреблении болтов, гаек, шайб и шплинтов не допускается.

1.4.5. Обработанные поверхности не должны иметь заусенцев, задиров, забоин и других механических повреждений. Острые кромки на деталях должны быть притуплены.

1.4.6 При сборке противовзрывных устройств в целом и отдельных узлов не допускается применение прокладок, клиньев и прочих компенсаторов, не предусмотренных чертежами.

1.4.7 Сборка изделия должна обеспечивать заданную чертежами точность взаимного расположения его узлов и деталей, а также исправную работу всех частей изделия.

1.4.8. Все резьбовые соединения должны быть законтрены так, чтобы исключалась возможность самоотвинчивания.

1.4.9. Затягивание болтов и гаек должно производиться ключами с нормальными рукятками, без применения удлинителей.

1.4.10 При сборке противовзрывных устройств УЗС 8, УЗС 25 и УЗС 50 необходимо обеспечить легкое открывание и закрывание, а также задраивание секций и дверей. Затяжка болтов М12, крепящих секцию УЗС 1 в устройствах УЗС 25 и УЗС 50 и задраивание дверей должны обеспечивать плотность соединения. Допускается зазор не более 0,1 мм.

1.4.11. При сборке МЗС (УЗС 1, УЗС 8, УЗС 25 и УЗС 50) должно быть обеспечено одновременное поджатие пружинками лопастей к раме.

1.4.12. Затяжка болтов, крепящих секцию МЗС к переходнику, должна обеспечить плотность их соединения. Зазор при этом не допускается.

1.4.13 Решетки секций должны легко вращаться на осях и удерживаться в рабочем положении подпружиненными лопастями.

1.4.14. Крепежные изделия, изготовленные заводом должны приниматься ОТК завода на соответствие ГОСТ 9150-81.

1.4.15 Опорные плоскости болтов и гаек должны плотно прилегать к плоскостям соединяемых деталей.

1.4.16. Детали, поступающие на сварку должны быть приняты ОТК и иметь клейма, удостоверяющие их качество.

1.4.17. Сборка под сварку должна обеспечить линейные размеры готового узла с отклонениями, указанными на чертеже.

1.4.18. Сварку должны производить дипломированные электросварщики.

1.4.19. Швы должны выполняться в соответствии с размерами на чертежах и проверяться шаблонами, изготовляемыми по заводской документации. Поверхности швов должны

Серия 07.904-1

Инв.№подл. | Подп. и дата | Взам.инв.№ | Инв.№дубл. | Подп. и дата

быть гладкими, мелкочешуйчатыми.

1.4.20 Свариваемые поверхности должны быть зачищены до блеска. В швах не допускается непроваров, шлаковых включений, пористости, усадочных раковин и трещин. Переход от шва к основному металлу должен быть плавным без подрезов.

1.4.21. Сварные швы обозначены на чертежах условно по ГОСТ 2.312-72.

1.4.22. После сварки допускается правка сварных узлов с обязательным последующим контролем по выявлению возможных трещин, отрывов и других дефектов. После сварки свариваемые узлы должны, по возможности, пройти термообработку для снятия напряжений в сварных швах, после чего сварные швы должны быть очищены от окалины до металлического блеска. Прочность материала сварного шва должна быть не менее 75% от прочности основного материала. Устранение дефектов сварного шва допускается не более 1 раза в одном месте. Допускаются местные подрезы суммарной длиной не более 3% от длины шва и глубиной 0,3 мм.

1.4.23. Сварные швы должны выполняться дуговой электросваркой электродами Э-42, ГОСТ 9467-75

Серия 07.904-1

Инв.№подл. | Подп. и дата | Взам.инв.№ | Инв.№дубл. | Подп. и дата

1.4.24. Все стандартные крепежные детали должны быть оцинкованы сплошным ровным слоем. Толщина цинкования 0,02 ÷ 0,05 мм.

1.4.25. Цинкованию подлежат также все детали, имеющие об этом соответствующую надпись на чертеже.

1.4.25. Окраске подлежат все поверхности деталей и узлов за исключением:

а/ трущихся;

б/ резьбовых;

в/ посадочных;

г/ деталей из резины и алюминия;

д/ оцинкованных;

е/ пружин.

1.4.27. Все поверхности, подлежащие окраске должны быть очищены от ржавчины, загрязнений и обезжирены.

1.4.28. Окраску производить пентафталевой эмалью ПФ-115 темно-зеленого цвета ГОСТ 6465-76. Покрытие производить 2 раза.

1.4.29. Краска должна лежать на поверхности без потеков и быть однородной.

1.4.30. После грунтовки и окраски на поверхности не допускается отслаивание и растрескивание краски, наплывов и пленок.

1.4.31. Окрашенные поверхности должны обеспечивать стойкость покрытия при температуре -30°С до +65°С и +35°С для МЗС и постоянной относительной влажности до 98%

1.5. Комплектность

1.5.1. Каждое устройство, передаваемое заказчику, комплектуется паспортом.

1.6. Маркировка

1.6.1. Каждое устройство должно иметь маркировку, выполненную белой эмалью ПФ-115, ГОСТ 6465-76.

Указывается:

а/ наименование министерства;
б/ наименование завода - изготовителя;
в/ шифр изделия;
г/ номер технических условий;
д/ заводской номер;
е/ дата выпуска.

1.7. Упаковка

1.7.1 Каждое устройство должно быть

упаковано в ящики - клетки по ГОСТ 14861-74.

1.7.2. Перед упаковкой защитных устройств, пружины в секциях смазать смазкой НГ-204 У ГОСТ 18974-73.

1.7.3. На каждом ящике должны быть нанесены нитроэмалью НЦ-25 черного цвета по ГОСТ 5406-73 следующие обозначения:

а/ наименование предприятия - изготовителя;
б/ наименование секций;
в/ дата упаковки.

1.7.4. Допускается с согласия заказчика другая упаковка, обеспечивающая их сохранность от механических повреждений и коррозии во время транспортирования и хранения.

1.7.5. В каждый ящик должен быть вложен паспорт, завернутый в водонепроницаемую бумагу по ГОСТ 8828-75 и надежно закреплен.

2. Правила приемки

2.1. Предъявлению ОТК подлежат в целом все изделия, а также составные его части. ОТК предъявляются изготовленные или

собранные составные части изделий до поступления на окончательную сборку.

2.2. В процессе приемно-сдаточного контроля проверяется:

а/ соответствие изделия рабочим чертежам;
б/ качество сварки;
в/ качество окраски;
г/ внешний вид;
д/ регулировка пружин и хода лопастей от усилия пружины, согласно графику на чертеже пружины, приложенного на свободный конец лопасти, установленный под углом 45°;
е/ равномерность хода прижимной планки и равномерность поворота лопастей на угол 45°.

2.3. Изделия, не соответствующие чертежам и настоящим техническим условиям, могут быть вновь предъявлены к повторной приемке после исправления.

2.4. В случае несоответствия исправленных изделий утвержденным чертежам и техническим условиям изделия бракуются.

3. Методы контроля

3.1. Все линейные размеры и радиусы проверяются инструментом, обеспечивающим замер указанного в чертежах класса точности (штангенциркулем по ГОСТ 166-80, микрометром по ГОСТ 6507-78, радиусомером по ГОСТ 4126-66, линейкой по ГОСТ 427-75, щупом ГОСТ 882-75).

3.2. Отверстия под болтовые соединения проверять на совпадение с отверстиями сопрягаемого элемента путем сборки с установкой болтов.

3.3. Проверку отверстий под оси, штыри, валики, а также резьбовые отверстия проверять специальным мерительным инструментом: резьбовыми калибрами по ГОСТ 18107-72, пробками по ГОСТ 14811-69, скобами по ГОСТ 2216-68, обеспечивающим замер указанного в чертежах класса точности.

3.4. Проверку усилий пружин и лопастей в сборе осуществлять путем замеров веса груза, при котором лопасть поворачивается вокруг своей оси, а пружины достигают своих проектных характеристик.

3.5. Контроль качества окраски, упаковки изделий производится внешним осмотром.

3.6. Зазор между закрытыми лопастями при равномерно распределенной нагрузке на них и давлении 0,05 кгс/см² проверять щупом по ГОСТ 882-75, при этом зазор должен быть не более 0,1 мм.

4. Транспортирование и хранение

4.1. Транспортирование защитных устройств производится любым видом транспорта.

4.2. Транспортировка должна исключать поломку и повреждение и обеспечивать сохранность составных частей изделий.

4.3. В транспортном положении и при длительном хранении лопасти защитных секций должны быть открыты полностью, неокрашенные поверхности законсервированы смазкой НГ-204У по ГОСТ 18974-73.

4.4. Перед консервацией должно проверяться отсутствие коррозии на деталях и узлах, следы коррозии должны удаляться без повреждения рабочих поверхностей и загрязнения других частей.

4.5. Хранение защитных устройств производить в закрытых, сухих помещениях, попадание влаги на изделие не допускается.

5. Указания по эксплуатации

5.1. Монтаж защитных устройств производится согласно монтажным чертежам.

5.2. Защитные устройства устанавливаются, как в защищенных от атмосферных воздействий помещениях, так и на открытых площадках.

5.3 При установке защитных устройств в защищенных от атмосферных воздействий помещениях секции смазать смазкой НГ-203 ГОСТ 12328-77 или ПВК ГОСТ 19537-74.

5.4. При установке защитных устройств на открытых площадках секции смазать смазкой типа НГ-204У ГОСТ 18974-73.

5.5. В процессе эксплуатации защитные устройства необходимо подвергать техническому осмотру не реже двух раз в год.

6. Гарантии поставщика

6.1. Устройство противовзрывное должно быть принято техническим контролем предприятия - изготовителя.

6.2. Предприятие - изготовитель гарантирует соответствие устройств противовзрывных требованиям настоящих технических условий при соблюдении потребителем условий эксплуатации, транспортирования и хранения, установленных техническими условиями.

6.3. Срок гарантии устанавливается 18 месяцев со дня ввода в эксплуатацию, но не более 2-х лет со дня отгрузки изделия с завода.

7. Перечень документов, на которые даны ссылки в ТУ

ГОСТ 166-80. Штангенциркули. Типы. Основные параметры. Технические требования.

ГОСТ 380-71 Сталь углеродистая обыкновенного качества. Марки и общие технические требования.

ГОСТ 427-75. Линейки измерительные металлические.

ГОСТ 882-75. Щупы.

ГОСТ 2114-70. Единая система конструкторской документации. Технические условия. Правила построения, изложения и оформления.

ГОСТ 2216-68. Скобы гладкие регулируемые.

ГОСТ 2312-72 Единая система конструкторской документации. Условные изображения и обозначения швов сварных соединений

ГОСТ 4126-66 Шаблоны радиусные.

ГОСТ 6465-76 Эмаль ПФ-115

ГОСТ 6507-78 Микрометры с ценой деления 0,01 мм

ГОСТ 8828-75. Бумага упаковочная водонепроницаемая 2-слойная.

ГОСТ 9150-81 Резьба метрическая для диаметров от 1 до 600 мм. Основные размеры.

ГОСТ 9467-75 Электроды металлические для дуговой сварки конструкционных и теплоустойчивых сталей. Типы.

ГОСТ 12971-67 Таблички прямоугольные для машин и приборов. Размеры.

ГОСТ 14811-69 Пробки двухсторонние с неполными непроходными вставками. диаметром свыше 6 до 50 мм. Конструкция и размеры.

ГОСТ 14861-74 Тара производственная. Типы, основные параметры и размеры.

ГОСТ 18107-72 Калибры для метрической резьбы. Допуски.

ГОСТ 18974-73 Масло консервационное НГ-204 У.

ГОСТ 19537-74 Смазка пластичная ПВК. Технические условия.

ГОСТ 5406-73 Эмали НЦ-25. Технические условия.

ГОСТ 12328-77 Масло консервационное НГ-203. Технические условия

Изм.	Лист	N докум.	Подп.	Дата	258. М3С. 000 ТУ	Лист 19

Копировал: Формат А4

Формат	Зона	Поз.	Обозначение	Наименование	Кол.	Примечание
				Документация		
А3			258. М3С. 000 СБ	Сборочный чертеж		
А3			258. М3С. 000 МЧ	Монтажный чертеж		
А3			258. М3С. 000 ВС	Ведомость спецификаций		
А4			258. М3С. 000 ТУ	Технические условия		
				Сборочные единицы		
А4		1	258. М3С. 010	Кожух	1	
А4		2	258. М3С. 020	Секция защитная малогабаритная	1	
А4		3	258 М3С. 030	Переходник	1	
				Детали		
А4		4	258. М3С. 001	Прокладка	1	
				Стандартные изделия		
		5		Болт М10×25.58.019 ГОСТ 7796-70	28	
		6		Гайка М10.4.019 ГОСТ 5915-70	28	
		7		Шайба 10 65Г.029 ГОСТ 6402-70	28	

Инв. № подл. | Подп. и дата | Взам. инв. № | Инв. № дубл. | Подп. и дата

Изм.	Лист	N докум.	Подп.	Дата	258. М3С. 000		
Разраб.	Нестерова				Устройства противовзрывное М3С	Лит.	Лист 1	Листов 1
Провер.	Киселева					Проектная организация МО		
Н. контр.	Буднов							
Утв.								

Копировал: Формат А4

258. М3С. 001

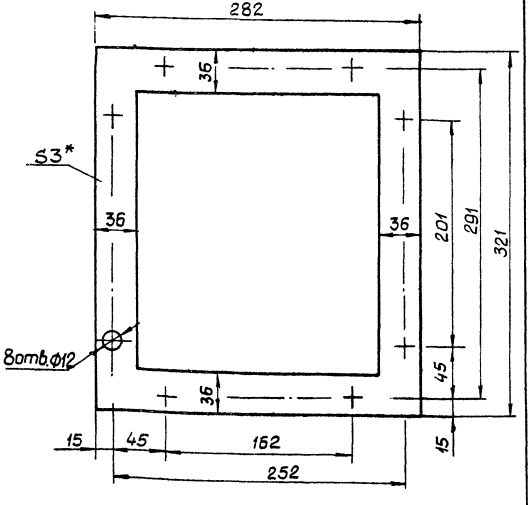

* Размер для справок.

Изм.	Лист	N докум.	Подп.	Дата	258. М3С. 001			
Разраб.	Нестерова				Прокладка	Лит.	Масса 0,1	Масшт. 1:2,5
Провер.	Киселева					Лист	Листов 1	
Т. контр.					Паронит ПМБ-3 ГОСТ 481-80	Проектная организация МО		
Н. контр.	Буднов							
Утв.								

Копировал: Формат А4

258. М3С. 002

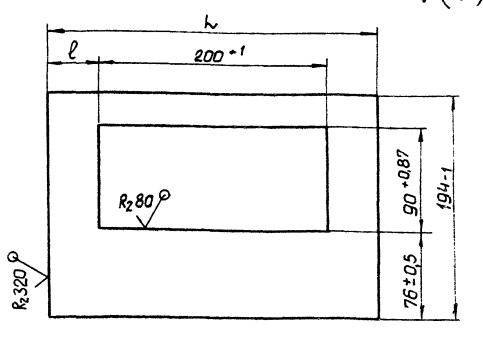

Обозначение	Размеры, мм ℓ	ℓ	Масса кг
258. М3С. 002	286-1,35	43±0,5	0,59
-01	326-1,35	63±0,5	0,7

Изм.	Лист	N докум.	Подп.	Дата	258. М3С. 002			
Разраб.	Нестерова				Стенка	Лит.	Масса см. табл.	Масшт. 1:2,5
Провер.	Киселева					Лист	Листов 1	
Т. контр.					Лист 82 ГОСТ 19903-74 В Ст3пс5 ГОСТ 16523-70	Проектная организация МО		
Н. контр.	Буднов							
Утв.								

Копировал: 18838 9 Формат А4

258. МЗС. 000 СБ

А – А повернуто, лист 1

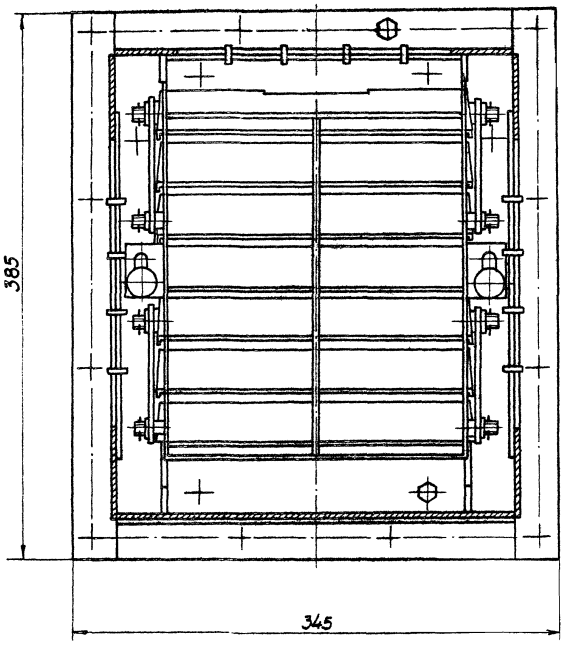

Б – Б

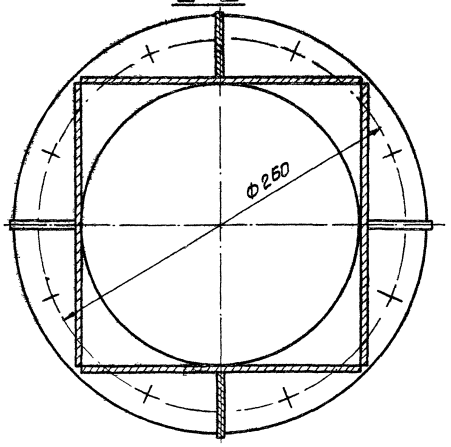

					258. МЗС. 000 СБ			
Изм	Лист	№ докум.	Подп.	Дата	Устройство противовзрывное МЗС Сборочный чертеж	Литер	Масса	Масшт.
Разраб.		Нестерова					—	1:2
Провер.		Киселева						
Т. контр.		Капустина		1.12.92		Лист 2	Листов	
Н.к. отд.		Коротков						
Н. контр.		Бубнов		1.12.92	—	Проектная организация МО		
Утв.		Лопатинский						

Копировал Формат А3

258. МЗС. 000 СБ

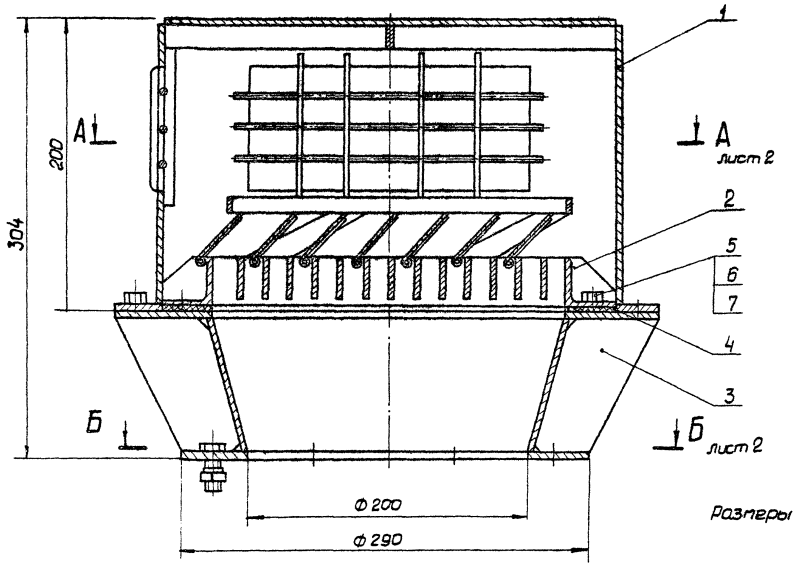

Размеры для справок.

					258. МЗС. 000 СБ.			
Изм	Лист	№ докум.	Подп.	Дата	Устройство противовзрывное МЗС Сборочный чертеж	Литер	Масса	М-б
Разраб.		Нестерова					17	1:2
Провер.		Киселева						
Гл. контр.		Капустина		1.12.92		Лист 1	Листов 2	
Нач. отд.		Коротков		3.12.92				
Н. контр.		Бубнов		1.12.92	—	Проектная организация МО		
Утв.		Лопатинский						

Копировал 18898 10 Формат А3

Установка секции МЗС

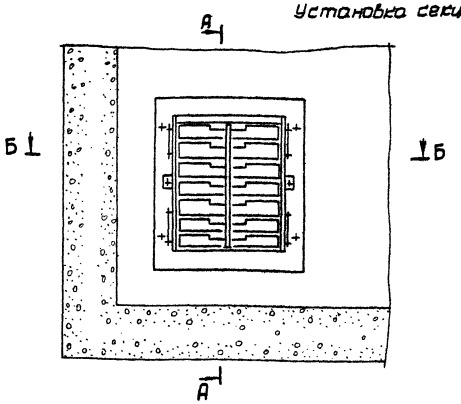

А - А

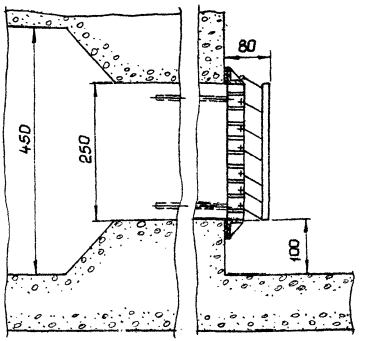

Б - Б

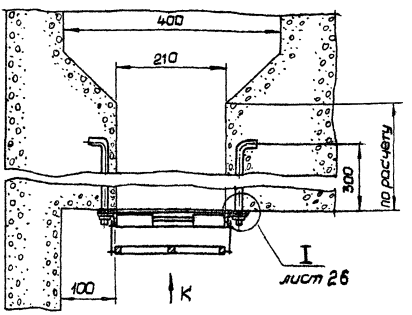

Разметка отверстий под анкерные болты

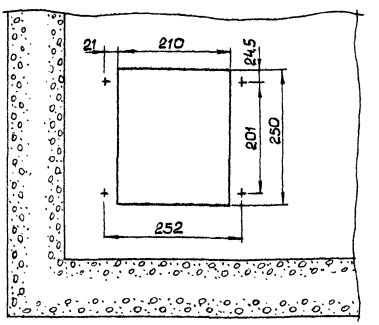

Установка противовзрывного устройства МЗС: а. на металлической трубе

б. на железобетонном основании

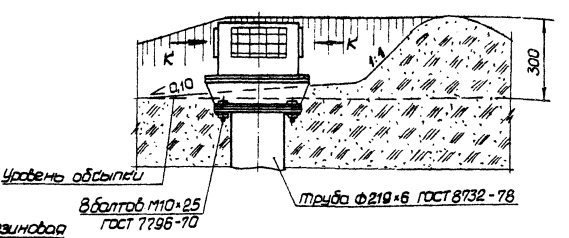

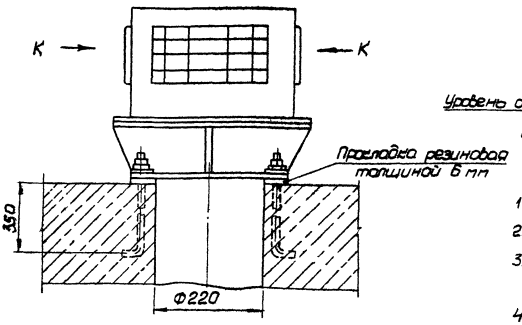

1. Размеры для справок.
2. Действие нагрузки — по стрелке К.
3. Анкерные болты в комплект изделия не входят.
4. Отверстия под анкерные болты рассверлить по месту.

Разметка отверстий под анкерные болты

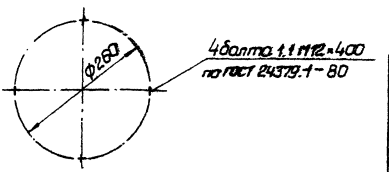

					258. МЗС.00.000 МЧ			
Изм	Лист	№ докум.	Подп.	Дата	Секция и противовзрывное устройство МЗС Монтажный чертеж	Лит.	Масса	М-б
Разраб.		Нестерова					—	1:5
Провер.		Киселева						
Гл.конст.		Калистина				Лист	Листов 1	
Н.контр.		Бубнов				Проектная организация МО		
Н-к отд.		Коротков						
Утв.		Полотнов						

18898 11 Копировал Формат А2

№ строки	Обозначение	Наименование	Куда входит: Обозначение	Кол.	Общее кол.	Примечание
1						
2	258. МЗС. 000	Устройство противовзрывное МЗС				
3						
4	258. МЗС. 010	Кожух	258. МЗС. 000	1	1	
5	258. МЗС. 020	Секция защитная малогабаритная	258. МЗС. 000	1	1	
6	258. МЗС. 030	Перегородник	258. МЗС. 000	1	1	
7	258. МЗС. 040	Решетка	258. МЗС. 020	1	1	
8	258. МЗС. 050	Рамка	258. МЗС. 020	1	1	
9	258. МЗС. 060	Рычаг в сборе	258 МЗС. 020	2	2	
10	258. МЗС. 060-01	Рычаг в сборе	258. МЗС. 020	2	2	
11						
12						
13						
14						
15						
16						
17						
18						
19						
20						
21						
22						
23						
24						
25						
26						
27						

Изм.	Лист	N докум.	Подп.	Дата
Разраб.		Нестерова		
Провер.		Киселева		
Нач. отд.		Коротков		
Н. контр.		Бибиков		
Утв.		Колпинский		

258. МЗС. 000 ВС

Устройство противовзрывное МЗС

Ведомость спецификации

Лит.	Лист	Листов
		1

Проектная организация МО

Копировал

Формат А3

Форм.	Зона	Поз.	Обозначение	Наименование	Кол.	Примечание
				Документация		
А2			258. МЗС. 010 СБ	Сборочный чертеж		
				Детали		
А4		1	258. МЗС. 002	Стенка	1	
		2	- 01	Стенка	2	
Б4		3	258. МЗС. 003	Ребро		
				Лист В2 ГОСТ 19903-74 / ВСт3пс5 ГОСТ 16523-70		
				25 × 161 ± JT14/2	2	0,06 кг
А4		4	258. МЗС. 004	Ребро	12	
А4		5	258. МЗС. 005	Прутик	9	
Б4		6	258. МЗС. 006	Стенка задняя		
				Лист В2 ГОСТ 19903-74 / ВСт3пс5 ГОСТ 16523-70		
				194 × 285 ± JT14/2	1	0,87 кг
Б4		7	258. МЗС. 007	Ребро		
				Лист В2 ГОСТ 19903-74 / ВСт3пс5 ГОСТ 16523-70		
				25 × 285 ± JT14/2	1	0,11 кг

Изм.	Лист	N докум.	Подп.	Дата
Разраб.		Нестерова		
Провер.		Киселева		
Гл. констр.		Голубятина		
Н. контр.		Бибиков		
Утв.		Коротков		

258. МЗС. 010

Кожух

Лит.	Лист	Листов
	1	2

Проектная организация МО

Копир.

Формат А4

Инв. № подл. | Подпись и дата | Взам. инв. № | Инв. № дубл. | Подпись и дата

Форм.	Зона	Поз.	Обозначение	Наименование	Кол.	Примечание
Б4		8	258. МЗС. 008	Планка		
				Полоса 4 × 30 ГОСТ 103-76 / ВСт3пс5 ГОСТ 535-79		
				P = 28,5 ± 0,65	2	0,26 кг
Б4		9	258. МЗС. 009	Лист верхний		
				Лист В2 ГОСТ 19903-74 / ВСт3пс5 ГОСТ 16523-70		
				286 × 326 ± JT14/2	1	1,3 кг
Б4		10	258. МЗС. 011	Планка		
				Полоса 4 × 30 ГОСТ 103-76 / ВСт3пс5 ГОСТ 535-79		
				P = 385 ± 0,7	2	0,35 кг

Изм.	Лист	N докум.	Подп.	Дата

258. МЗС. 010.

Лист 2

18898-12 Копировал Формат А4

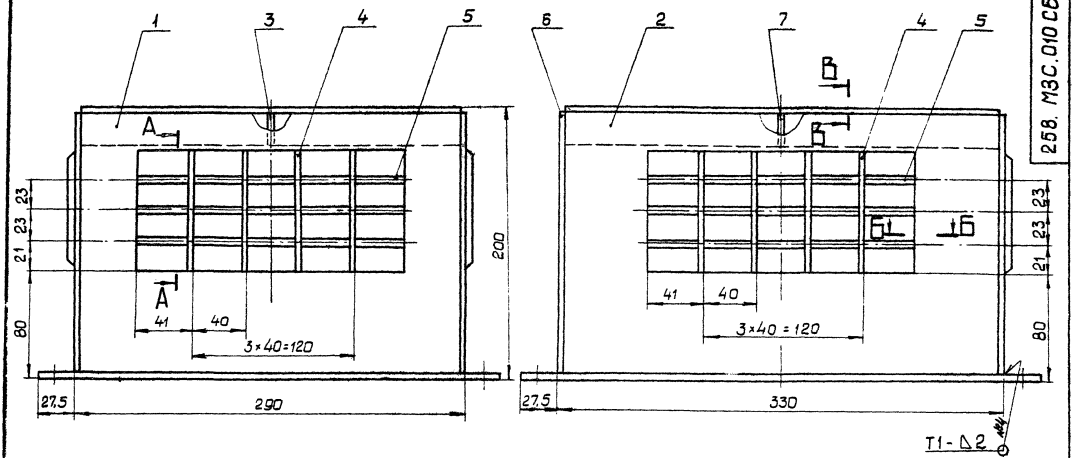

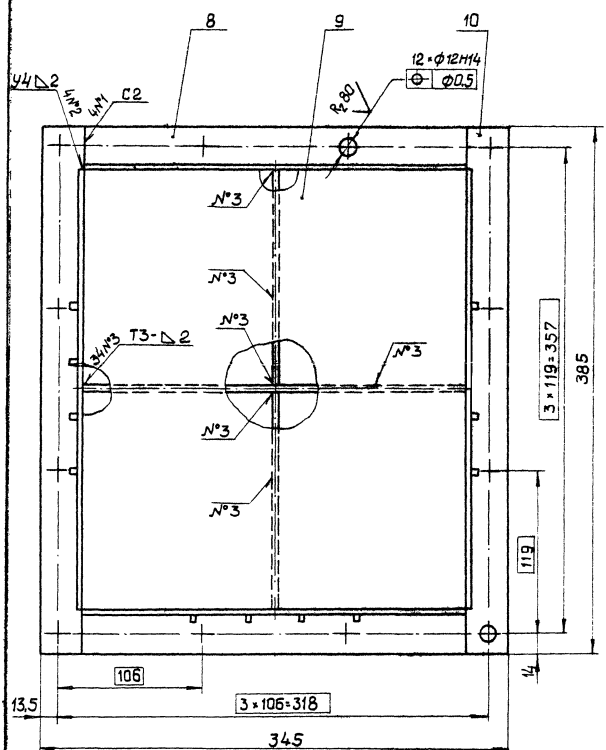

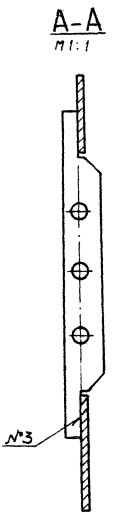

1. Неуказанные предельные отклонения размеров ± JT14/2.
2. Сварные швы по ГОСТ 5264-80.
3. ** Сварка ручная электродуговая.
4. Покрытие: Эмаль ПФ-115 темно-зеленая ГОСТ 6465-76. IV. ж.

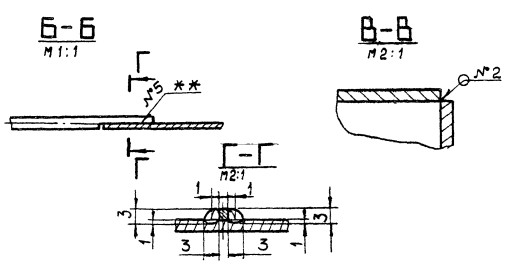

				258. МЗС. 010 СБ	
Изм.	Лист	№ докум.	Подп.	Дата	
Разраб.		Нестерова			Кожух сборочный чертеж
Провер.		Киселева			
Т. контр.					
Н. контр.		Галустина			
Н. контр.		Бубнов			
Утв.		Коротков			

Лит.	Масса	Масшт.
	6,4	1:2
Лист	Листов 1	
Проектная организация МО		

Копировал: 18898 13 Формат А2

Формат	Зона	Поз.	Обозначение	Наименование	Кол.	Прим.
				Документация		
А2			258. МЗС. 020 СБ	Сборочный чертеж		
				Сборочные единицы		
А4		1	258. МЗС. 040	Решетка	1	
А4		2	258. МЗС. 050	Ручка	1	
А4		3	258. МЗС. 060	Рычаг в сборе	2	
		4	-01	Рычаг в сборе	2	
				Детали		
А3		5	258. МЗС. 013	Лопасть	7	
А4		6	258. МЗС. 014	Планка	2	
А4		7	258. МЗС. 015	Винт специальный	2	
А4		8	258. МЗС. 016	Пружина	2	
А4		9	258. МЗС. 017	Пружина	7	
А4		10	258. МЗС. 018	Ось	7	
А4		11	258. МЗС. 019	Шайба	2	
				Стандартные изделия		
		12		Винт М5×8.5В.019 ГОСТ 1491-80	4	
		13		Гайка М6.4.019 ГОСТ 5915-70	8	
		14		Шайба 6.36.019 ГОСТ 11371-78	8	

Изм.	Лист	N докум.	Подп.	Дата	258. МЗС. 020			
Разраб.		Нестерова			Секция защитная полугабаритная	Лит.	Лист	Листов 1
Провер.		Киселева				Проектная организация МО		
Гл. констр.		Капустина						
Н. контр.		Бубнов						
Утв.		Коротков						

Копир. Формат А4

258. МЗС. 015

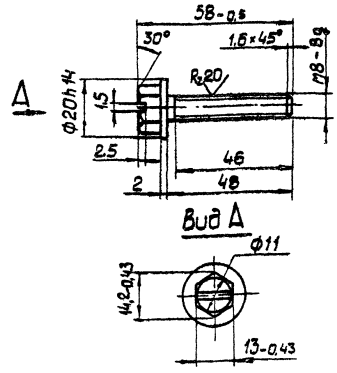

1. Неуказанные предельные отклонения размеров $\pm \frac{JT14}{2}$.
2. Покрытие : Ц9. м. фос.

Изм.	Лист	N докум.	Подп.	Дата	258. МЗС. 015			
Разраб.		Нестерова			Винт специальный	Литер	Масса	Масшт.
Провер.		Киселева					0,03	1:1
Т. контр.						Лист	Листов 1	
Н. контр.		Бубнов			Круг В 22 ГОСТ 2590-71 ВСт3пс5 ГОСТ 535-79	Проектная организация МО		
Утв.								

Копир. Формат А4

Инв.№ подл. | Подп. и дата | Взам.инв.№ | Инв.№ дубл. | Подп. и дата

258. МЗС. 013

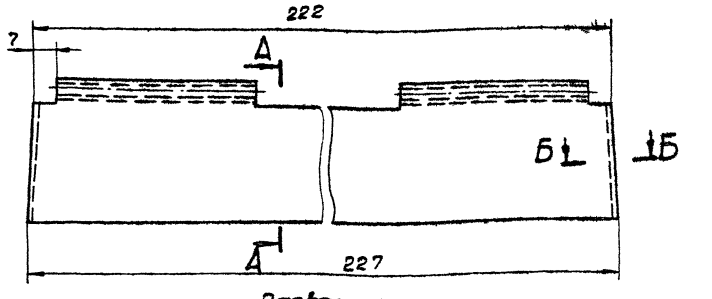

Развертка

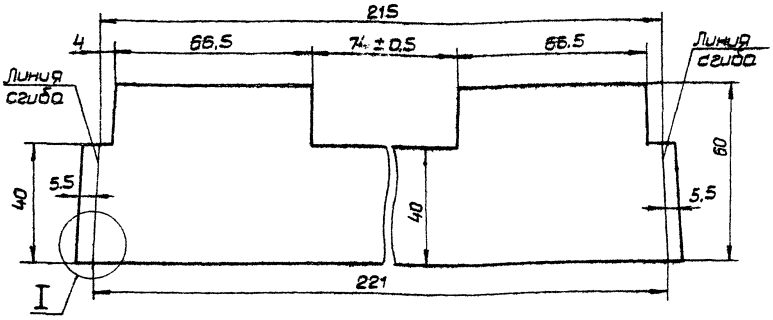

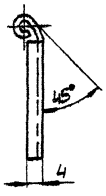

А-А
М2:1

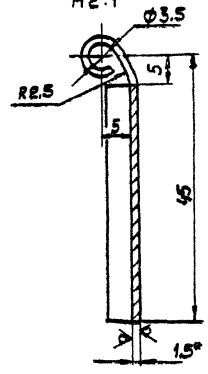

1. * Размеры для справок.
2. Неуказанные предельные отклонения размеров $\pm \frac{JT14}{2}$.
3. Торцы лопасти подогнать при сборке по месту.
4. Покрытие : Ан. Окс. тв.

I
М2:1

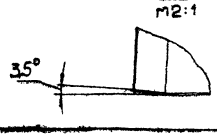

Б-Б
М2:1

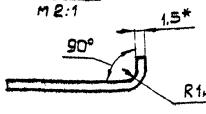

Изм.	Лист	N докум.	Подп.	Дата	258. МЗС. 013			
Разраб.		Нестерова			Лопасть	Литера	Масса	М-б
Провер.		Киселева					0,05	1:1
Т. контр.						Лист	Листов 1	
Н. контр.		Бубнов			Лист Д16 АТ-1.5 ГОСТ 21631-76	Проектная организация МО		
Утв.								

Копир. 188.98 14 Формат А3

258. МЗС. 018

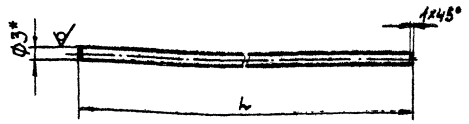

Обозначение	L, мм	Масса, кг	Материал
258. МЗС. 018	215±1	0,013	Проволока 3 ГОСТ 2771-57
-01	506 h14	0,029	Серебрянка 3 А III-У12А ГОСТ 14955-77

1. * Размер для справок.
2. Покрытие: Ц24. М. Хр.

Изм	Лист	N докум.	Подп.	Дата	258. МЗС. 018	Лит.	Масса	Масшт.
Разраб.	Нестерова				Ось		см. табл.	—
Провер.	Киселева					Лист	Листов 1	
Т.контр.								
Н.контр.	Буднов				см. табл.	Проектная организация МО		
Утв.								

Копировал: Формат А4

258. МЗС. 014

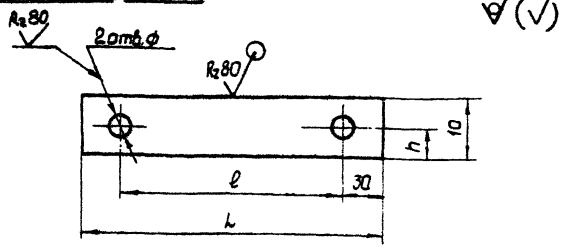

Обозначение	Размеры, мм				Масса, кг
	L	ℓ	h	Ø	
258. МЗС. 014	244	178±0,5	5±0,3	6 H14	0,053
-01	244±0,6	184±0,08	5	6 H12	0,04

1. Неуказанные предельные отклонения размеров $\pm \frac{JT14}{2}$.
2. Покрытие для 258. МЗС. 014-01: Эмаль ПФ-115 темно-зеленая ГОСТ 6465-76. IV. ж.

Изм	Лист	N докум.	Подп.	Дата	258. МЗС. 014	Литера	Масса	Масшт.
Разраб.	Нестерова				Планка		см. табл.	—
Провер.	Киселева					Лист	Листов 1	
Т.контр.								
Н.контр.	Буднов				Лист 83 ГОСТ 19903-74 / 8 Ст3 пс5 ГОСТ 16523-79	Проектная организация МО		
Утв.								

Подп. и дата | Инв. N дубл. | Взам. инв. N | Подп. и дата | Инв. N подл.

Копировал: Формат А4

258. МЗС. 016

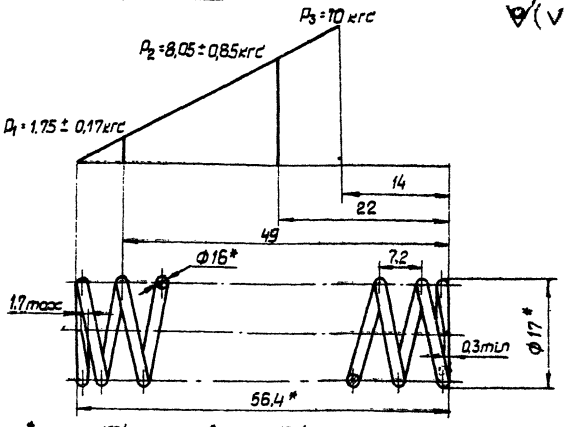

$\sigma^* = 8000$ кгс/мм²; $\tau_3^* = 107$ кгс/мм²
$E^* = 2{,}1 \cdot 10^4$ кгс/мм²; $\sigma_3^* = 133$ кгс/мм²
Пружина № 309 ГОСТ 13770-68
Направление навивки пружины — правое
$\ell = 444$ мм
$n = 7{,}5$ $n_i = 9$
$D_s = 15{,}4$ мм* $D_c = 13{,}35$ мм
* Размеры для справок.
* Параметры для справок.
Покрытие: Ц24. М. Хр.
Остальные технические требования по 258. МЗС. 000 ТУ

Изм	Лист	N докум.	Подп.	Дата	258. МЗС. 016	Лит.	Масса	Масшт.
Разраб.	Нестерова				Пружина		0,007	2:1
Провер.	Киселева					Лист	Листов 1	
Т.контр.								
Н.контр.	Буднов				Проволока II-1,6 ГОСТ 9389-75	Проектная организация МО		
Утв.								

Копировал: Формат А4

258. МЗС. 017

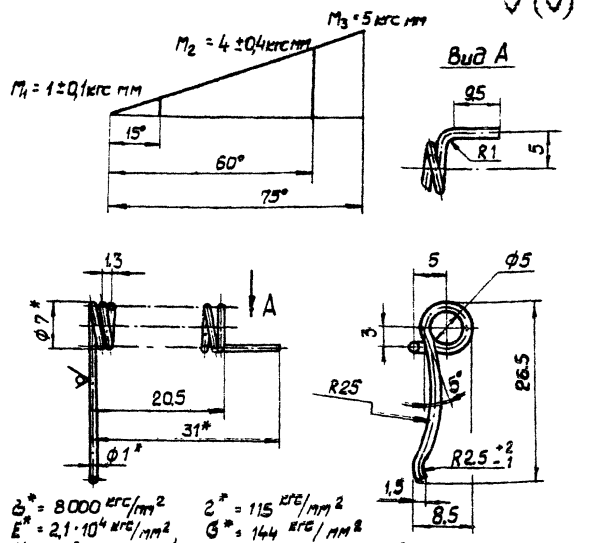

$\sigma^* = 8000$ кгс/мм² $\tau^* = 115$ кгс/мм²
$E^* = 2{,}1 \cdot 10^4$ кгс/мм² $\sigma^* = 144$ кгс/мм²
Направление навивки пружины — правое.
$\ell = 330$ мм, $n = 14$, $D_s = 6$ мм, $D_c = 4{,}8$ мм
* Размеры для справок.
* Параметры для справок.
Покрытие Ц24. М. Хр
Остальные технические требования по 258. МЗС. 000 ТУ.

Изм	Лист	N докум.	Подп.	Дата	258. МЗС. 017	Лит.	Масса	Масшт.
Разраб.	Нестерова				Пружина		0,002	2:1
Пров.	Киселева					Лист	Листов 1	
Т.контр.								
Н.контр.	Буднов				Проволока II-1 ГОСТ 9389-75	Проектная организация МО		
Утв.								

Подп. и дата | Инв. N дубл. | Взам. инв. N | Подп. и дата | Инв. N подл.

Копировал: 18898 15 Формат А4

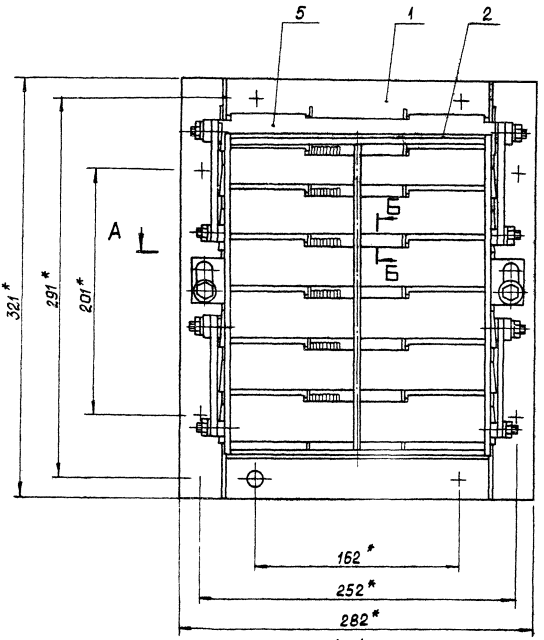

А-А

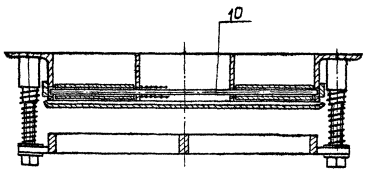

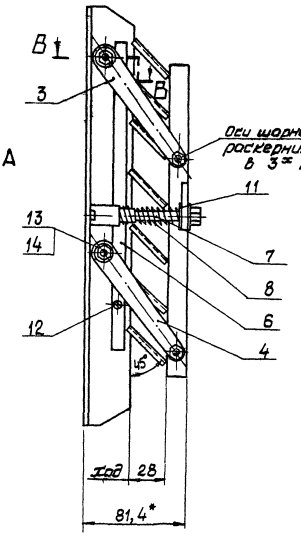

Б-Б
м2:1

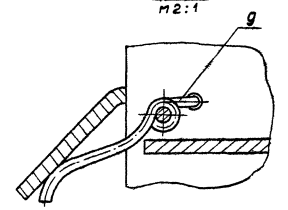

В-В
м2:1

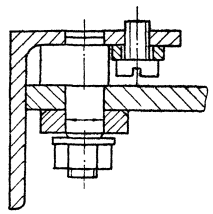

1. *Размеры для справок.
2. Перед установкой лопастей поз. 5 отрегулировать усилие пружины поз. 9 так, чтобы лопасть под действием усилия 0,3 - 0,35 кг, приложенного к её свободному концу, страгивалась с места.

						258. МЗС. 020 СБ		
Изм.	Лист	N докум.	Подп.	Дата	Секция защитная малогабаритная. Сборочный чертеж	Лит.	Масса	Масшт.
Разраб.		Чертежова					6,8	1:2
Пробер.		Чигелева				Лист	Листов 1	
Т. контр.								
Гл. конструктор		Капустина			—	Проектная организация МО		
Н. контр.		Рудиков						
Утв.		Коротеев						

Копировал: [illegible] 16 Формат А2

258. МЗС. 019

$R_z 80$ √(√)

Рис. 1

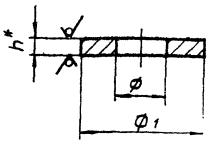

Рис. 2
Остальное - см. рис 1

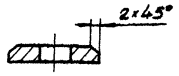

Обозначение	Рис.	Размеры, мм Ø	Ø1	h	Покрытие	Материал	Масса кг
258.МЗС.019	1	8,5Н14	20Н14	2	Ц24.М.ХР	Лист $\frac{82\ ГОСТ\ 19903-74}{8Ст3пс5\ ГОСТ\ 16523-70}$	0,006
-01	2	$7,8^{+0,36}$	$18^{+0,215}$	5	—	Лист $\frac{5\ ГОСТ\ 19903-74}{8Ст3пс5\ ГОСТ\ 14637-79}$	0,009

*Размер для справок

Изм	Лист	Nдокум.	Подп.	Дата	258. МЗС. 019	Лит.	Масса	Масшт.
Разраб.		Нестерова			Шайба		см. табл.	—
Пров.		Киселева				Лист	Листов 1	
Т.контр.								
Н.контр.		Буднов			см. табл.	Проектная организация МО		
Утв.								

Копир. Формат А4

258. МЗС. 021

√(√)

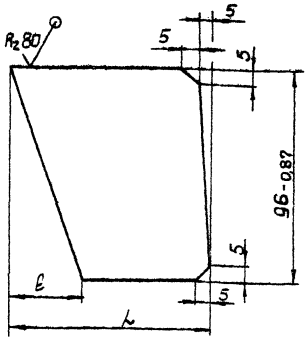

Обозначение	Размеры, мм L	ℓ	Масса, кг
258. МЗС. 021	70	28	0,05
-01	90	48	0,06

Неуказанные предельные отклонения размеров $\pm \frac{JT14}{2}$.

Изм	Лист	Nдокум.	Подп.	Дата	258. МЗС. 021	Лит.	Масса	Масшт.
Разраб.		Нестерова			Ребро		см. табл.	—
Провер.		Киселева				Лист	Листов 1	
Т.контр.								
Н.контр.		Буднов			Лист $\frac{4\ ГОСТ\ 19903-74}{8Ст3пс5\ ГОСТ\ 14637-79}$	Проектная организация МО		
Утв.								

Копировал Формат А4

Формат	Зона	Поз.	Обозначение	Наименование	Кол.	Примечание
				Документация		
А2			258. МЗС. 030 СБ	Сборочный чертеж		
				Детали		
А4		1	258. МЗС. 021	Ребро	2	
		2	-01	Ребро	2	
А4		3	258. МЗС. 022	Лист	2	
		4	-01	Лист	2	
А4		5	258. МЗС. 023	Фланец	1	
Б4		6	258. МЗС. 024	Лист		
				Лист $\frac{4\ ГОСТ\ 19903-74}{8Ст3пс5\ ГОСТ\ 14637-79}$		
				$67,5 \times 385 \pm \frac{JT14}{2}$	2	0,8кг
Б4		7	258. МЗС. 025	Лист		
				Лист $\frac{4\ ГОСТ\ 19903-74}{8Ст3пс5\ ГОСТ\ 14637-79}$		
				$66,5 \times 210 \pm \frac{JT14}{2}$	2	0,4кг

Изм	Лист	Nдокум.	Подп.	Дата	258. МЗС. 030	Лит.	Лист	Листов
Разраб.		Нестерова			Переходник			1
Провер.		Киселева				Проектная организация МО		
Т.контр.		Калистина						
Н.контр.		Буднов						
Утв.		Коротков		6.12.82				

Копировал Формат А4

258. МЗС. 022

√(√)

Рис 1

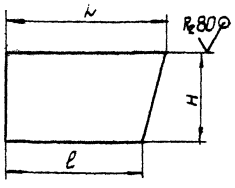

Рис. 2
Остальное - см. рис. 1

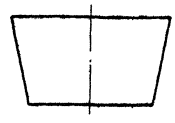

Обозначение	Рис.	Размеры, мм L	ℓ	H	Материал	Масса, кг
258. МЗС. 022	2	210-1	200-1	99,4-0,87	Лист $\frac{82\ ГОСТ\ 19903-74}{8Ст3пс5\ ГОСТ\ 16523-70}$	0,3
-01	2	252-1		97-0,87	Лист $\frac{82\ ГОСТ\ 19903-74}{8Ст3пс5\ ГОСТ\ 16523-70}$	0,34
-02	1	105±0,5	44±0,5	107,5±0,5	Лист $\frac{8\ ГОСТ\ 19903-74}{8Ст3пс5\ ГОСТ\ 14637-79}$	0,5
-03	1	53-0,3	5±0,5	110-0,5	Лист $\frac{5\ ГОСТ\ 19903-74}{8Ст3пс5\ ГОСТ\ 14637-79}$	0,123

Изм	Лист	Nдокум.	Подп.	Дата	258. МЗС. 022	Лит.	Масса	Масшт.
Разраб.		Нестерова			Лист		см. табл.	—
Провер.		Киселева				Лист	Листов 1	
Т.контр.								
Н.контр.		Буднов			см. табл.	Проектная организация МО		
Утв.								

Копировал № 18898 М Формат А4

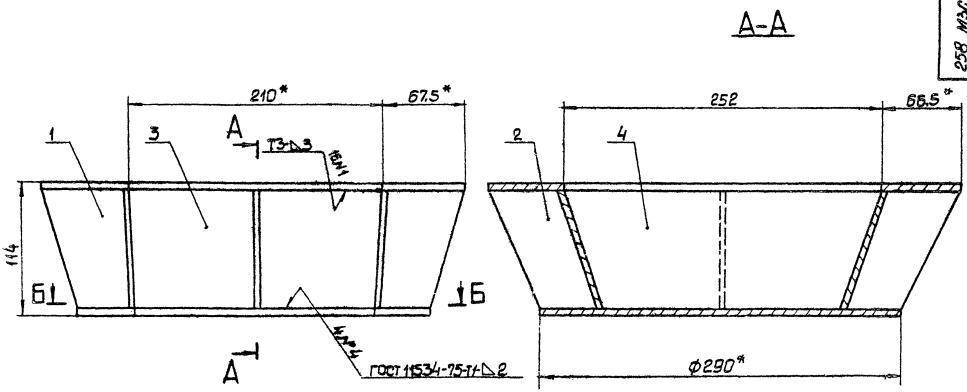

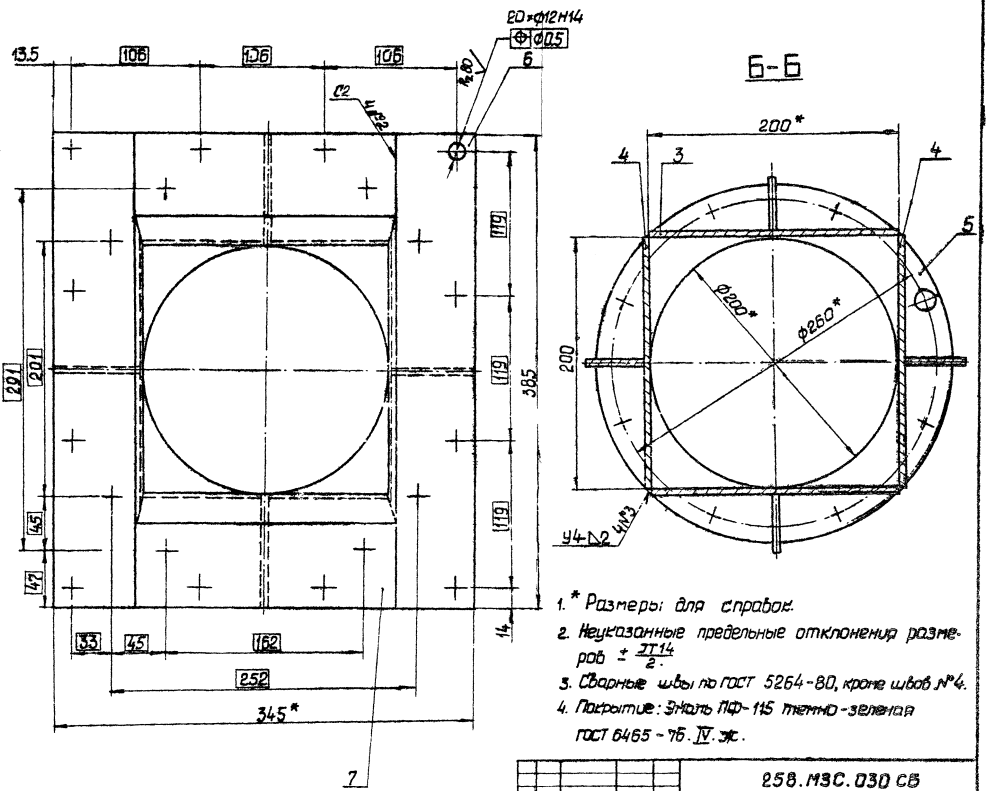

1. * Размеры для справок.
2. Неуказанные предельные отклонения размеров $\pm \frac{IT14}{2}$.
3. Сварные швы по ГОСТ 5264-80, кроме швов №4.
4. Покрытие: Эмаль ПФ-115 темно-зеленая ГОСТ 6465-76. IV. ж.

				258.МЗС.030 СБ			
Изм.	Лист	№ докум.	Подп.	Дата	Переходник Сборочный чертеж	Лит.	Масса	Масшт.
Разраб.		Нестерова					5.3	1:2
Пров.		Киселева				Лист	Листов 1
Т. контр.							
Н. контр.		Калистина				Проектная организация №10	
Н. контр.		Бубнов					
Утв.		Коротков					

Копировал: 18.2.92 Формат А2

258.МЗС.023

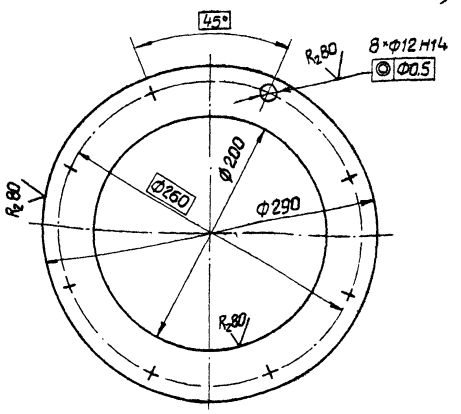

Неуказанные предельные отклонения размеров $\pm \frac{JT14}{2}$.

Изм.	Лист	N докум.	Подп.	Дата
Разраб.		Нестерова		
Пров.		Киселева		
Т.контр.				
Н.контр.		Бубнов		
Утв.				

258.МЗС.023

Фланец

Лит.	Масса	Масшт.
	1:1	1:2.5
Лист	Листов 1	

Лист 4 ГОСТ 19903-74 ВСт3пс5 ГОСТ 14637-79

Проектная организация ПО

Копир. 2к

Формат А4

1/8

Форм.	Зона	Поз.	Обозначение	Наименование	Кол.	Примечание
				Документация		
А2			258.МЗС.040СБ	Сборочный чертеж		
				Детали		
А3		1	258.МЗС.028	Уголок продольный	1	
		2	-01	Уголок продольный	1	
Б4		3	258.МЗС.029	Уголок торцевой		
				Уго- Б-36×36×3 ГОС. 8509-72		
				лок ВСт3пс5 ГОСТ 535-79		
				$\ell = 209 \pm 0{,}575$	2	0,33 кг
Б4		4	258.МЗС.031	Пластина		
				Лист Б3 ГОСТ 19903-74		
				ВСт3пс5 ГОСТ 16523-70		
				$30 \times 209 \pm \frac{JT14}{2}$	13	0,15 кг
А3		5	258.МЗС.032	Платик	1	
		6	-01	Платик	1	
А3		7	258.МЗС.033	Ребро	1	
		8	-01	Ребро	1	
А3		9	258.МЗС.034	Ось	4	
А4		10	258.МЗС.035	Втулка	2	

Инв.№подл. | Подп. и дата | Взам.инв.№ | Инв.№дубл. | Подп. и дата

Изм.	Лист	N докум.	Подп.	Дата
Разраб.		Нестерова		
Пров.		Киселева		
Т.контр.		Капустина		7.12.82
Н.контр.		Бубнов		7.12.82
Утв.		Кротов		3.1.83

258.МЗС.040

Решетка

Лит.	Лист	Листов
	1	

Проектная организация ПО

Копир. 2к

Формат А3

258.МЗС.028

258.МЗС.028

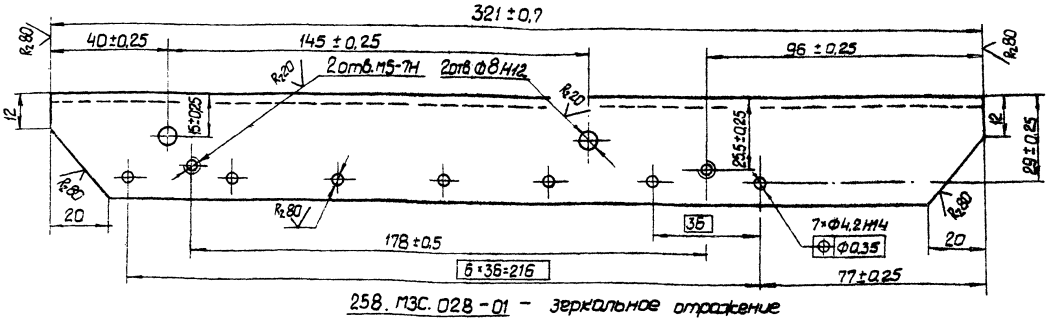

258.МЗС.028-01 – зеркальное отражение
Остальное – см. 258.МЗС.028.

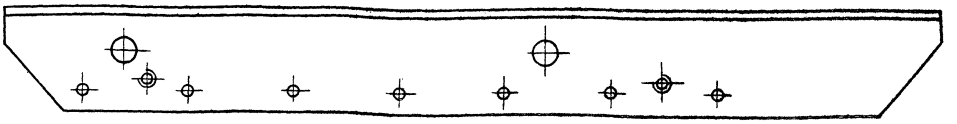

Неуказанные предельные отклонения размеров $\pm \frac{JT14}{2}$.

Изм.	Лист	N докум.	Подп.	Дата
Разраб.		Нестерова		
Пров.		Киселева		
Т.контр.				
Н.контр.		Бубнов		7.12.82
Утв.				

258.МЗС.028

Уголок продольный

Лит.	Масса	Масшт.
	0,5	1:1
Лист	Листов 1	

Уголок Б-36×36×3 ГОСТ 8509-72
ВСт3пс5 ГОСТ 535-79

Проектная организация ПО

Копир. 2к

Формат А3

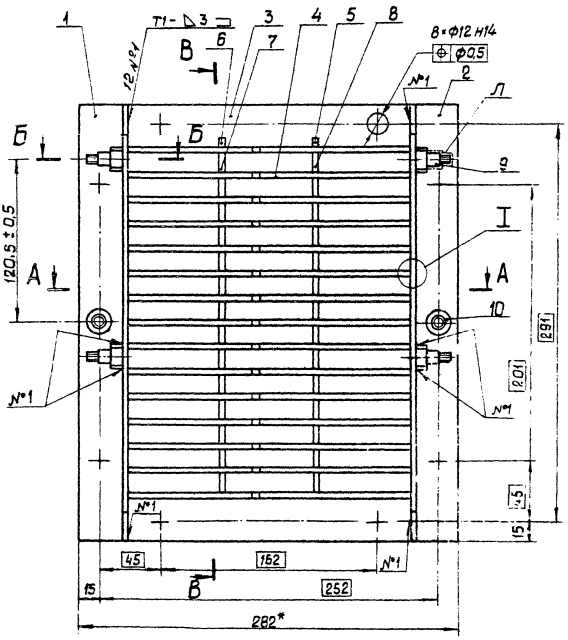

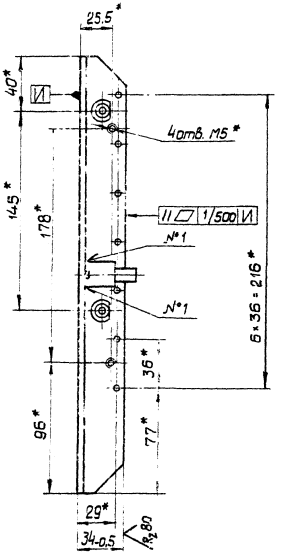

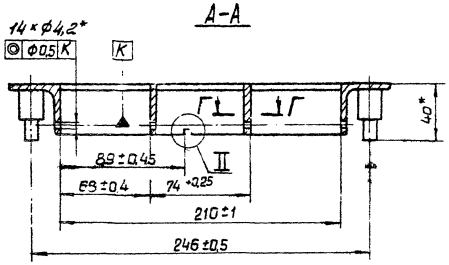

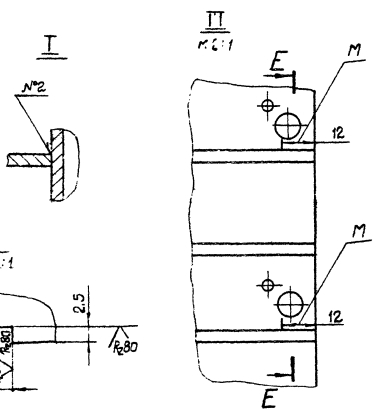

Б-Б

В-В

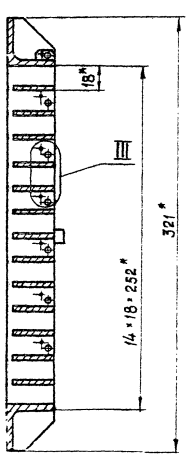

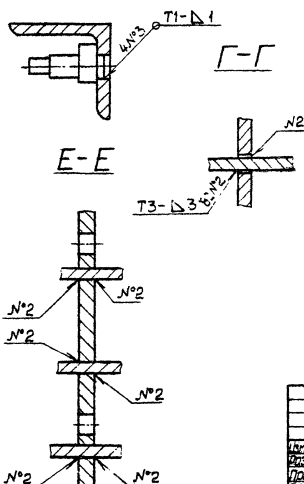

1. *Размеры для справок.
2. Сварные швы по ГОСТ 5264-80.
3. Неуказанные предельные отклонения размеров $\pm\frac{IT14}{2}$.
4. На участках М сварной шов не накладывать.
5. Покрытие: Эмаль ПФ-115 темно-зеленая ГОСТ 6465-76. IV. Ж., кроме поверхности Л, деталей поз 5.

					258. МЗС. 040 СБ		
Изм.	Лист	№ докум.	Подп.	Дата	Решетка. Сборочный чертеж	Лит.	Масса	Масшт.
Разраб.		Нестерова						
Провер.		Киреева					48	1:1
Т. контр.						Лист	Листов 1	
Гл. инж. проекта		Капустина				Проектная организация МО		
Н. контр.		Контрибуцкая						
Утв.		Кобзарев						

Копировал

Формат А2

258. МЗС. 032

Рис. 1

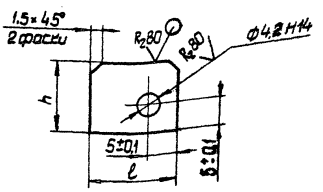

Рис. 3
Остальное – см. рис. 1

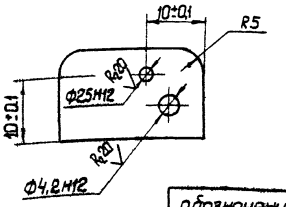

Рис. 4
Остальное – см. рис. 1,3

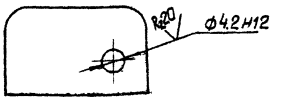

Обозначение	Рис.	Размеры, мм		Масса, кг
		l	h	
258. МЗС. 032	1	15	12	0,003
-01	2			
-02	4	25	15	0,008
-03	3			

Рис. 2
Остальное – см. рис. 1

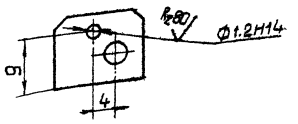

Неуказанные предельные отклонения размеров $\pm \frac{JT14}{2}$.

Изм.	Лист	N докум.	Подп.	Дата	258. МЗС. 032		
Разраб.	Нестерова				Платик	Лит.	Масса / Масшт.
Провер.	Киселева						см. табл. / –
Т. контр.						Лист	Листов 1
Н. контр.	Бубнов				Лист 83 ГОСТ 19903-74 / ВСт3пс5 ГОСТ 16523-70	Проектная организация МО	
Утв.							

Копир. 2 Формат А3

258. МЗС. 033

Рис. 1

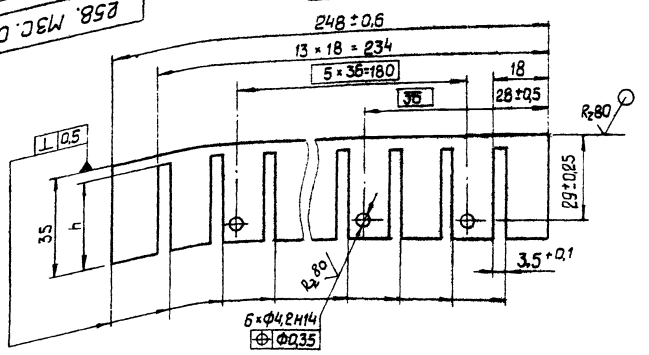

Обозначение	Рис	h, мм	Масса, кг
258. МЗС. 033	1	31	0,15
-01	2	32	0,145

Рис. 2
Остальное – см. рис. 1

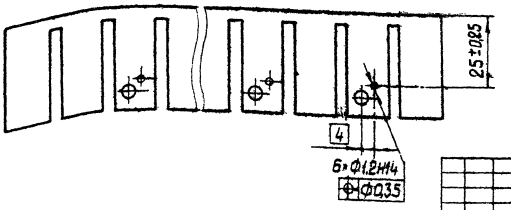

Неуказанные предельные отклонения размеров $\pm \frac{JT14}{2}$.

Изм.	Лист	N докум.	Подп.	Дата	258. МЗС. 033		
Разраб.	Нестерова				Ребро	Лит.	Масса / Масшт.
Провер.	Киселева						0,15 / 1:1
Т. контр.						Лист	Листов 1
Н. контр.	Бубнов				Лист 83 ГОСТ 19903-74 / ВСт3пс5 ГОСТ 16523-70	Проектная организация МО	
Утв.							

Копировал 2 18.8.98 21 Формат А3

258. МЗС. 034

$R_z 80$ (√)

Рис. 1

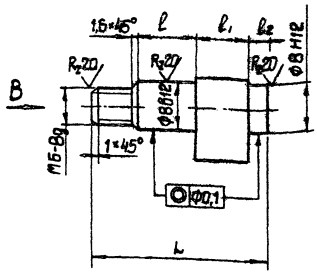

Вид В

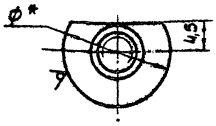

Вид Г



Обозначение	Рис	Размеры, мм					Материал	Масса кг
		L	l	l_1	l_2	Ф*		
258. МЗС. 034	1	28-0,5	10,5	8	2	18	Круг $\frac{В18\ ГОСТ\ 2590-71}{ВСт3пс5\ ГОСТ\ 535-79}$	0,015
-01	2	25	9-0,2	5,5	3	12	Круг $\frac{В12\ ГОСТ\ 2590-71}{ВСт3пс5\ ГОСТ\ 535-79}$	0,01

Рис. 2

Остальное - см. рис. 1

Г

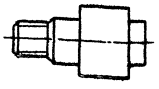

1. * Размер для справок.
2. Неуказанные предельные отклонения размеров $\pm \frac{JT14}{2}$.

				258. МЗС. 034			
Изм.	Лист	N докум.	Подп.	Дата	Ось	Лит.	Масса	Масшт.
Разраб.	Нестерова						см. табл.	–
Провер.	Киселева					Лист	Листов 1	
Т.контр.								
Н.контр.	Бубнов				См. табл.	Проектная организация МО		
Утв.								

Копировал 2/ Формат А3

258. МЗС. 035

$R_z 40$ (√)

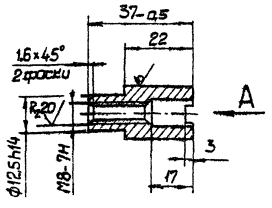

Вид А

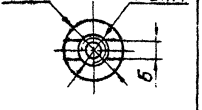

1. * Размер для справок.
2. Неуказанные предельные отклонения размеров $\pm \frac{JT14}{2}$.

Форм.	Зона	Поз.	Обозначение	Наименование	Кол.	Примечание
				Документация		
А3			258. МЗС. 050 СБ	Сборочный чертеж		
				Детали		
Б4		1	258. МЗС. 038	Стенка торцовая		
				Полоса $\frac{5\times16\ ГОСТ\ 103-76}{ВСт3пс5\ ГОСТ\ 535-79}$		
				$l = 202 \pm 0,575$	2	0,12кг
Б4		2	258. МЗС. 039	Стенка средняя		
				Полоса $\frac{5\times16\ ГОСТ\ 103-76}{ВСт3пс5\ ГОСТ\ 535-79}$		
				$l = 228 \pm 0,575$	1	0,14кг
Б4		3	258. МЗС. 041	Стенка		
				Полоса $\frac{5\times16\ ГОСТ\ 103-76}{ВСт3пс5\ ГОСТ\ 535-79}$		
				$l = 240 \pm 0,575$	2	0,15кг
А3		4	258. МЗС. 042	Планка	2	
А3		5	258. МЗС. 034-01	Ось	4	

Подп. и дата | Взам. инв. N | Инв. N дубл. | Подп. и дата | Инв. N подл.

				258. МЗС. 035			
Изм.	Лист	N докум.	Подп.	Дата	Втулка	Лит.	Масса	Масштаб
Разраб.	Нестерова						0,044	1:1
Провер.	Киселева					Лист	Листов 1	
Т.контр.								
Н.контр.	Бубнов				Круг $\frac{В18\ ГОСТ\ 2590-71}{ВСт3пс5\ ГОСТ\ 535-79}$	Проектная организация МО		
Утв.								

Копир. 2/ Формат А4

				258. МЗС. 050			
Изм.	Лист	N докум.	Подп.	Дата	Рамка	Лит.	Лист	Листов
Разраб.	Нестерова							1
Провер.	Киселева					Проектная организация МО		
Т.контр.	Капустина							
Н.контр.	Бубнов							
Утв.	Коротков							

Копир. 2/ 12898 22 Формат А4

258. МЗС. 004

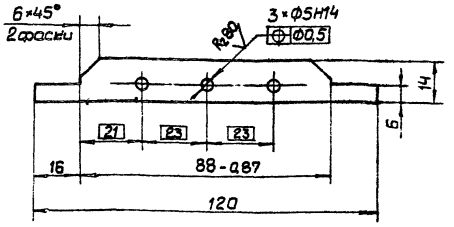

Неуказанные предельные отклонения размеров $\pm \frac{JT14}{2}$.

Изм.	Лист	N докум.	Подп.	Дата	258. МЗС. 004
Разраб.		Нестерова			Ребро
Провер.		Киселева			
Т. контр.					
Н. контр.		Бубнов			Лист 82 ГОСТ 19903-74 / 8 Ст3пс5 ГОСТ 16523-70
Утв.					

Лит. | Масса 0,021 | Масшт. 1:1 | Лист | Листов 1 | Проектная организация МО

Копир. | Формат А4

258. МЗС. 005

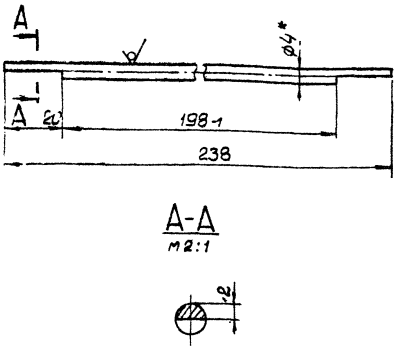

1. * Размер для справок.
2. Неуказанные предельные отклонения размеров $\pm \frac{JT14}{2}$.

Изм.	Лист	N докум.	Подп.	Дата	258. МЗС. 005
Разраб.		Нестерова			Пруток
Провер.		Киселева			
Т. контр.					
Н. контр.		Бубнов			Проволока 4 ГОСТ 3282-74
Утв.					

Лит. | Масса 0,02 | Масшт. 1:1 | Лист | Листов 1 | Проектная организация МО

Копир. | Формат А4

258. МЗС. 060 СБ

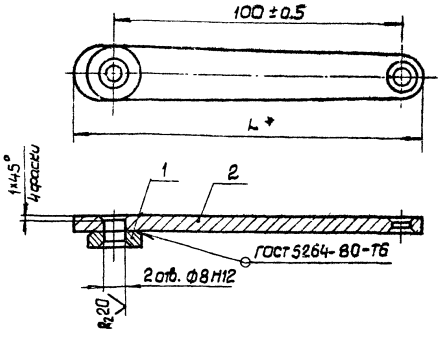

Обозначение	L*, мм	Масса кг
258. МЗС. 060	120	0,07
-01	115	0,069

1. * Размер для справок.
2. Покрытие: Эмаль ПФ-115 темно-зеленая ГОСТ 6465-76. IV. Ж. кроме отверстий.

Изм.	Лист	N докум.	Подп.	Дата	258. МЗС. 060 СБ
Разраб.		Нестерова			Рычаг в сборе
Провер.		Киселева			Сборочный чертеж
Т. контр.					
Н. контр.		Капустина			—
Н. контр.		Бубнов			
Утв.		Коротков			

Лит. | Масса см. табл. | Масшт. — | Лист | Листов 1 | Проектная организация МО

Копир. | Формат А4

Обозн.	Зона	Поз.	Обозначение	Наименование	Кол.	Прим.
				Документация		
А1			258. МЗС. 060 СБ	Сборочный чертеж		
				Детали		
А4		1	258. МЗС. 019-01	Шайба	1	
			Переменные данные для исполнений			
				258. МЗС. 060 см. СБ.		
				Детали		
А3		2	258. МЗС. 046	Рычаг	1	
				258. МЗС. 060-01 см. СБ.		
				Детали		
А3		2	258. МЗС. 046-01	Рычаг	1	

Изм.	Лист	N докум.	Подп.	Дата	258. МЗС. 060
Разраб.		Нестерова			Рычаг в сборе
Провер.		Киселева			
Н. контр.		Бубнов			
Утв.		Коротков			

Лит. | Лист | Листов 1 | Проектная организация МО

Копир. | Формат А4

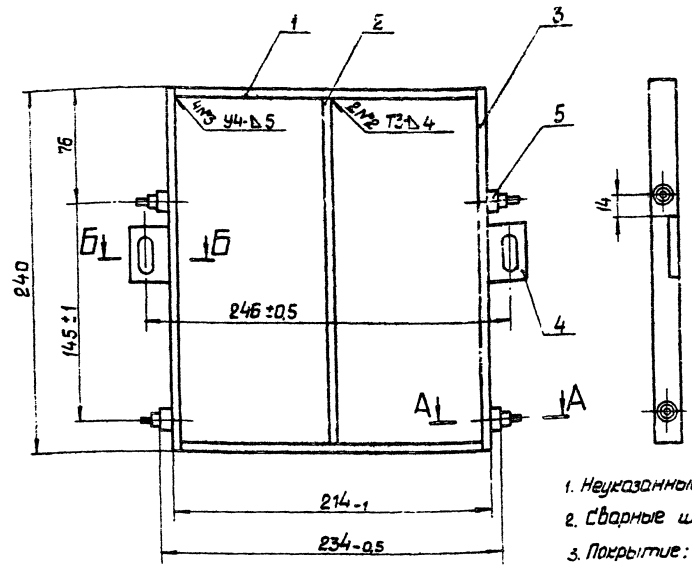

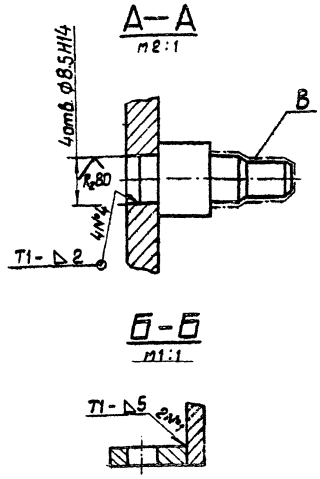

1. Неуказанные предельные отклонения размеров ± IT14/2.
2. Сварные швы по ГОСТ 5264-80.
3. Покрытие: Эмаль ПФ115 темно-зеленая ГОСТ 6465-76.IV.ЗК.
4. Кроме поверхности В деталей поз. 5.

Изм.	Лист	№докум.	Подп.	Дата
Разраб.		Нестерова		
Пров.		Киселева		
Т.контр.				
Н.контр.		Буянов		
Утв.		Коротина		

258.МЗС.050 СБ

Рамка

Литер	Масса	Масшт.
	0,8	1:2
Лист	Листов 1	

—

Проектная организация МО

Копировал | Формат А3

Формат	Зона	Поз.	Обозначение	Наименование	Кол.	Примечание
				Документация		
А2			258.У3С1.00.000 СБ	Сборочный чертеж		
А2			258.У3С1.000 МЧ	Монтажный чертеж		
А3			258.У3С1.00.000 ВС	Ведомость спецификаций		
А4			258.МЗС.000 ТЧ	Технические условия		
				Сборочные единицы		
А4		1	258.У3С1.01.000	Рама	1	
А4		2	258.У3С1.02.000	Решётка	1	
А4		3	258.У3С1.03.000	Винт	2	
				Детали		
А4		4	258.У3С1.00.001	Рычаг	2	
А4		5	-01	Рычаг	2	
А3		6	258.У3С1.00.002	Лопасть	12	
А4		7	258.У3С1.00.003	Пружина	2	
А4		8	258.У3С1.00.004	Пружина	12	
		9	258.МЗС.014.-01	Планка	4	
А4		10	258.МЗС.016-01	Ось	12	

Изм.	Лист	№докум.	Подп.	Дата
Разраб.		Нестерова		
Пров.		Киселева		
Т.контр.				
Н.контр.		Буянов		
Утв.		Коротина		

258.У3С1.00.000

Секция защитная унифицированная

Лит	Лист	Листов
	1	2

Проектная организация МО

Копировал | Формат А4

Формат	Зона	Поз.	Обозначение	Наименование	Кол.	Примечание
				Стандартные изделия		
		11		Винт М5×10.58.019 ГОСТ 1491-80	8	
		12		Гайка М8.4.019 ГОСТ 5915-70	8	
		13		Шайба 8.65Г.029 ГОСТ 6402-70	8	
		4		Шайба 8.36.019 ГОСТ 11371-78	8	
		15		Шайба 10.36.019 ГОСТ 11371-78	4	

Инв.№подл. | Подп. и дата | Взам.инв.№ | Инв.№дубл. | Подп. и дата

Изм.	Лист	№докум.	Подп.	Дата

258.У3С1.00.000

Лист 2

Копировал № 18398 24 | Формат А4

258.УЗС1.00.000СБ

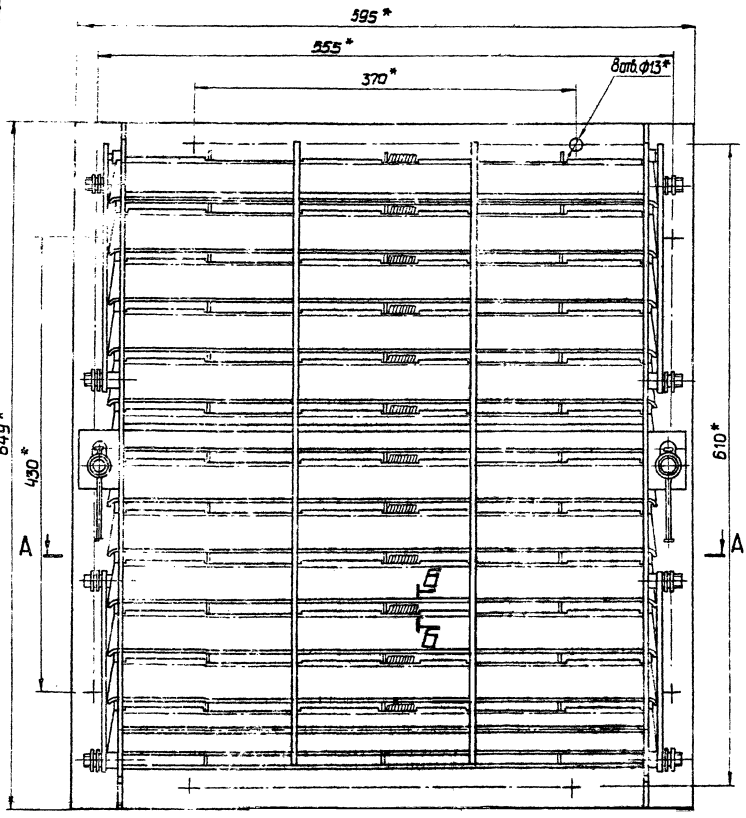

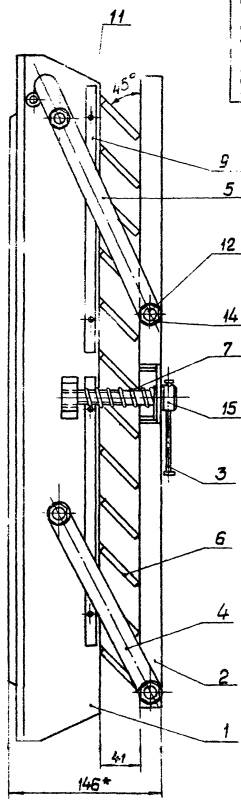

А-А

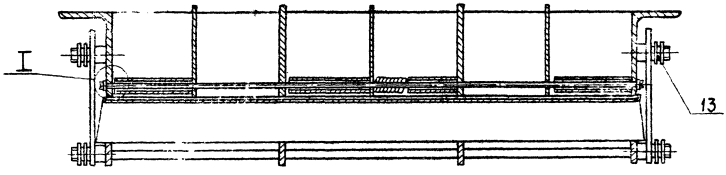

Б-Б
м 2:1

I
м 2:1

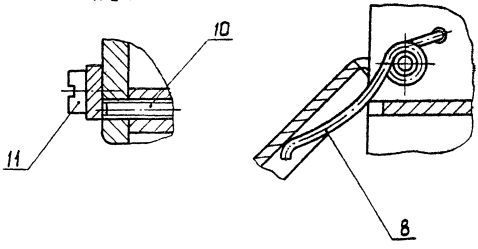

1. * Размеры для справок.
2. Перед установкой лопастей поз.6 отрегулировать усилие пружин поз.8 так, чтобы лопасть под действием момента 84,2 кгсм. страгивалась с места (момент страгивания равен усилию в 1-1,2 кгс приложенному к краю лопасти)

				258. УЗС1. 00. 000 СБ.			
Изм.	Лист	Nдрким.	Сп.	Дата	Секция защитная унифицированная Сборочный чертеж	Лит.	Масса 43,02	Масшт. 1:2.5
Разраб.		Нестеров				Лист	Листов 1
Провер.		Киселев					
Т.контр.		Капустин					
Нач.отд.		Корсаков				Проектная организация МО	
Н.контр.		Б.Б.					
Утв.							

Формат А2

258. МЗС. 042

R_z80 (√)

А-А

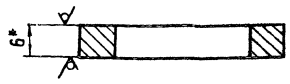

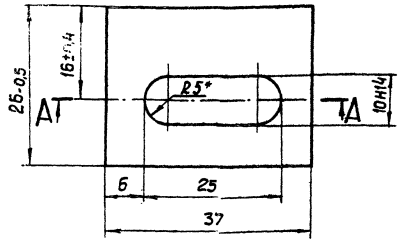

1. * Размеры для справок.
2. Неуказанные предельные отклонения размеров $\pm \frac{JT14}{2}$.

Изм.	Кол.уч.	№ докум.	Подп.	Дата	258. МЗС. 042	
Разраб.	Нестерова				Планка	Лит. / Масса 0,02 / Масшт. 2:1
Провер.	Киселева					Лист / Листов 1
Т.контр.						
Н.контр.	Бубнов				Лист 6 ГОСТ 19903-74 / 8 Ст3пс5 ГОСТ 14637-79	Проектная организация МО
Утв.					Копировал	Формат А4

258. МЗС. 046

R_z80 (√)

258. МЗС. 046

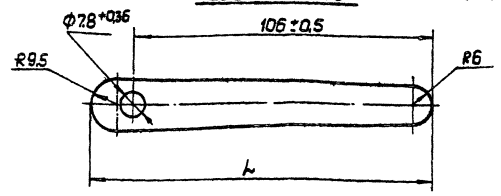

258. МЗС. 046-01
Остальное – см. 258. МЗС. 046

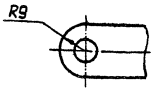

Обозначение	L, мм	Масса, кг
258. МЗС. 046	120	0,061
-01	115	0,06

Неуказанные предельные отклонения размеров $\pm \frac{JT14}{2}$.

Изм.	Кол.уч.	№ докум.	Подп.	Дата	258. МЗС. 046	
Разраб.	Нестерова				Рычаг	Лит. / Масса см. табл. / Масшт. 1:1
Провер.	Киселева					Лист / Листов 1
Т.контр.						
Н.контр.	Бубнов				Лист 5 ГОСТ 19903-74 / 8 Ст3пс5 ГОСТ 14637-79	Проектная организация МО
Утв.					Копировал	Формат А4

Инв.№ подл. | Подп. и дата | Взам.инв.№ | Инв.№ дубл. | Подп. и дата

Обозначение	Наименование	Куда входит: обозначение	Кол.	Общее кол.	Примечание
258. УЗС1.00.000	Секция защитная унифицированная				
258. УЗС1. 01.000	Рама	258. УЗС1. 00. 000	1	1	
258. УЗС1. 02.000	Решётка	258. УЗС1. 00. 000	1	1	
258. УЗС1. 03.000	Винт	258. УЗС1. 00. 000	2	2	

Изм.	Кол.уч.	№ докум.	Подп.	Дата	258. УЗС1. 00. 000 ВС	
Разраб.	Нестерова				Секция защитная унифицированная	Лит. / Лист / Листов 1
Провер.	Киселева					
Т.контр.	Колистина					Проектная организация МО
Н.контр.	Бубнов					
Утв.	Коротков				Копировал	Формат А3

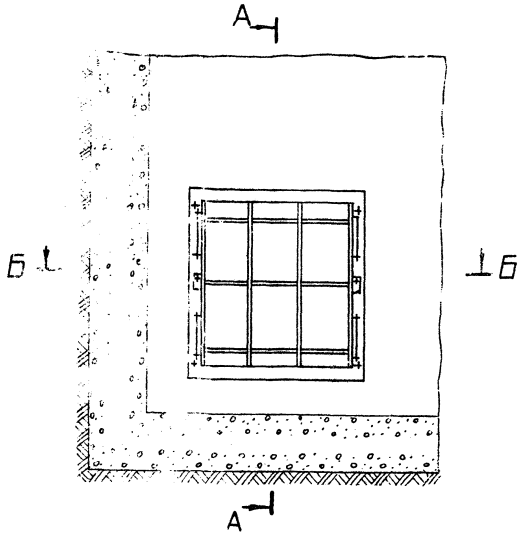

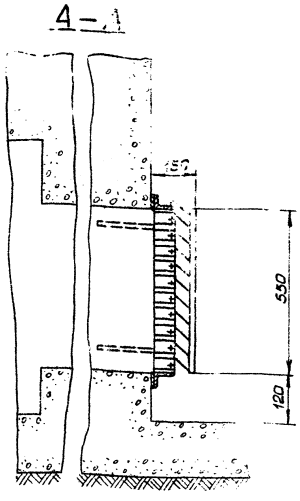

Разметка отверстий под анкерные болты.

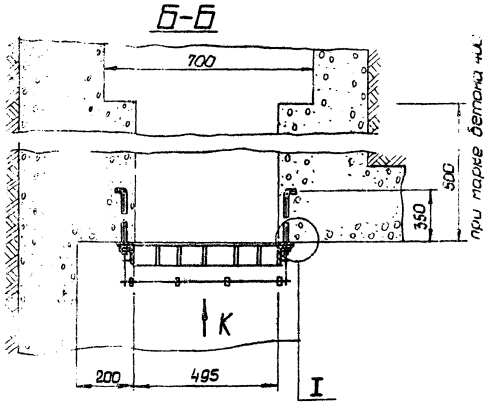

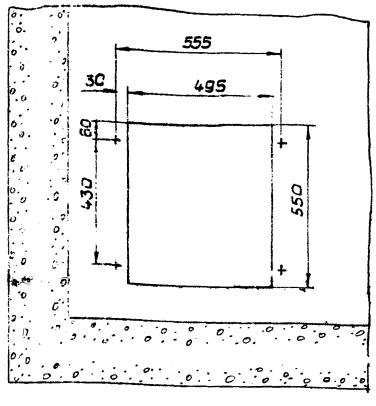

I/1 /повернуто/

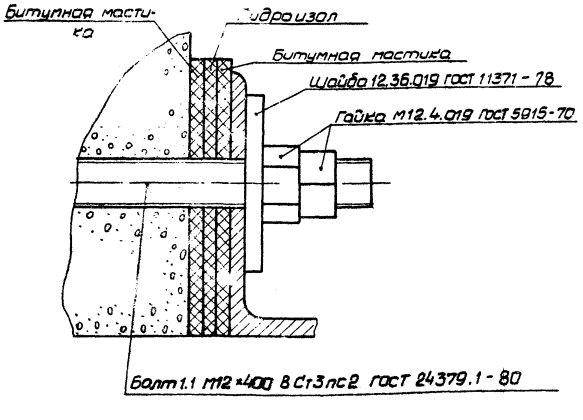

1. Размеры для справок.
2. Действие нагрузки — по стрелке К.
3. Анкерные болты в комплект изделия не входят.
4. Установка анкерных болтов производится по шаблону с точным соблюдением размеров, указанных на чертеже.

				258.УЗС1.00.000 МЧ	
Изм	Лист	N докум.	Подп.	Дата	Устройство противовзрывное УЗС.1 Монтажный чертеж
Разраб.	Нестерова				Лит. / Масса
Провер.	Киселева				Лист / Листов 1
Т.контр.	Капустина				Проектная организация
Н.контр.	Бубнов				
Н.к.отд.	Коротков				
Утв.	Лопатинская				

18898 27 Копировал Формат А2

258.УЗС1.00.002

Rz 80 (√)

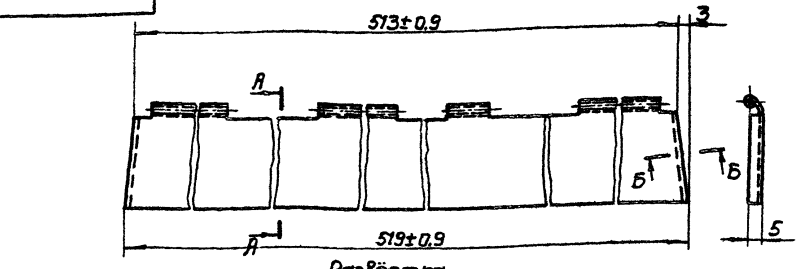

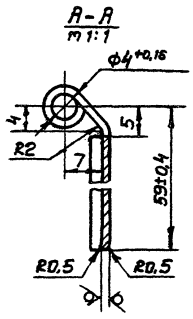

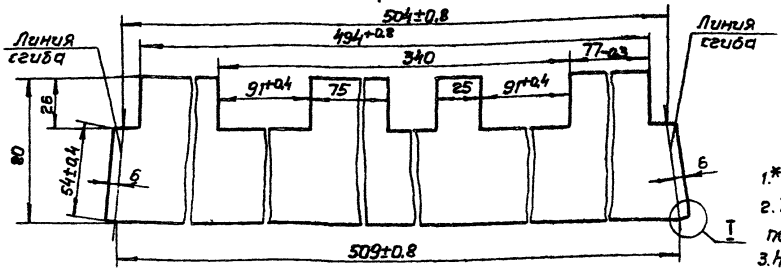

1.* Размер для справок.
2. Торцы лопасти подогнуть при сборке по месту.
3. Неуказанные предельные отклонения размеров $\pm \frac{IT14}{2}$.
4. Покрытие: Ан.Окс.Т8

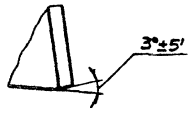

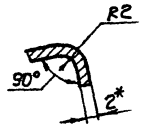

						258.УЗС1.00.002	
Изм.	Лист	№ докум.	Подп.	Дата			Лит. / Масса / Масшт.
Разраб.		Нестерова			Лопасть		0,15 / 1:2
Пров.		Киселёва					Лист / Листов 1
Т.контр.							
Н.контр.		Бубнов			Лист Д16 АТ-2 ГОСТ21631-76		Проектная организация МО
Утв.							

Копировал: Гуг Формат А3

258.УЗС1.00.004

Rz 80 (√)

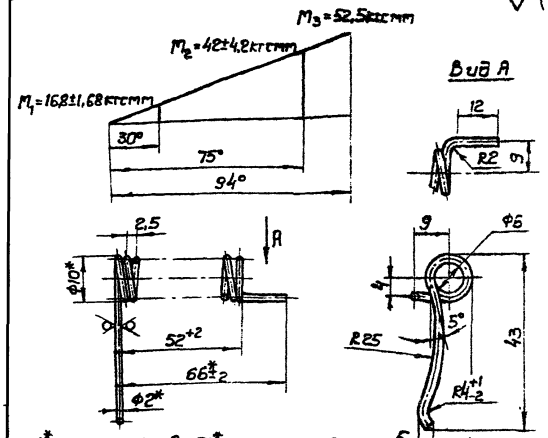

$G^* = 8000$ кгс/мм², $\tau^* = 102$ кгс/мм²
$E^* = 2{,}1 \cdot 10^4$ кгс/мм², $G = 127$ кгс/мм²
Направление навивки пружины - правое
$l = 390$ мм, $n = 20$, $D_c = 8$ мм, $D_c = 5{,}75$ мм
*Размеры для справок
*Параметры для справок
Покрытие Ц24.Хр
Остальные технические требования по 258.МЗС.000 ТУ

						258.УЗС1.00.004	
Изм.	Лист	№ докум.	Подп.	Дата			Лит. / Масса / Масшт.
Разраб.		Нестерова			Пружина		0,014 / 2:1
Пров.		Киселёва					Лист / Листов 1
Т.контр.							
Н.контр.		Бубнов			Проволока II-2 ГОСТ 9389-75		Проектная организация МО
Утв.							

Копировал: Гуг Формат А4

Формат	Зона	Поз.	Обозначение	Наименование	Кол.	Примечание
				Документация		
*			258.УЗС1.01.000 СБ	Сборочный чертёж		А2, А3
				Детали		
А4		1	258.УЗС1.01.001	Упор	2	
А3		2	258.УЗС1.01.002	Ребро	4	
		3	-01	Ребро	1	
Б4		4	258.УЗС1.01.003	Пластина		
				Лист В3 ГОСТ 19903-74 / ВСт3пс5 ГОСТ 16523-70		
				80×494 ± IT14/2	23	0,91 кг
А4		5	258.УЗС1.01.004	Уголок	1	
		6	-01	Уголок	1	
А4		7	258.УЗС1.01.005	Ось	4	
А4		8	258.УЗС1.01.006	Упор	2	
Б4		9	258.УЗС1.01.007	Уголок		
				Уголок Б 60×50×6 ГОСТ 8510-72 / ВСт3пс5 ГОСТ 535-79		
				l=495±0,775	2	2,94 кг
А3		10	258.МЗС.032-02	Платик	4	
		11	-03	Платик	1	

Инв.№ подл. | Подп. и дата | Взам.инв.№ | Инв.№ дубл. | Подп. и дата

						258.УЗС1.01.000	
Изм.	Лист	№ докум.	Подп.	Дата			Лит. / Лист / Листов
Разраб.		Нестерова			Рама		1
Пров.		Киселёва					Проектная организация МО
Гл.конст.		Капустина					
Н.контр.		Бубнов					
Утв.		Коротков					

Копировал: 8898-28 Формат А4

258. УЗС1. 01.000СБ

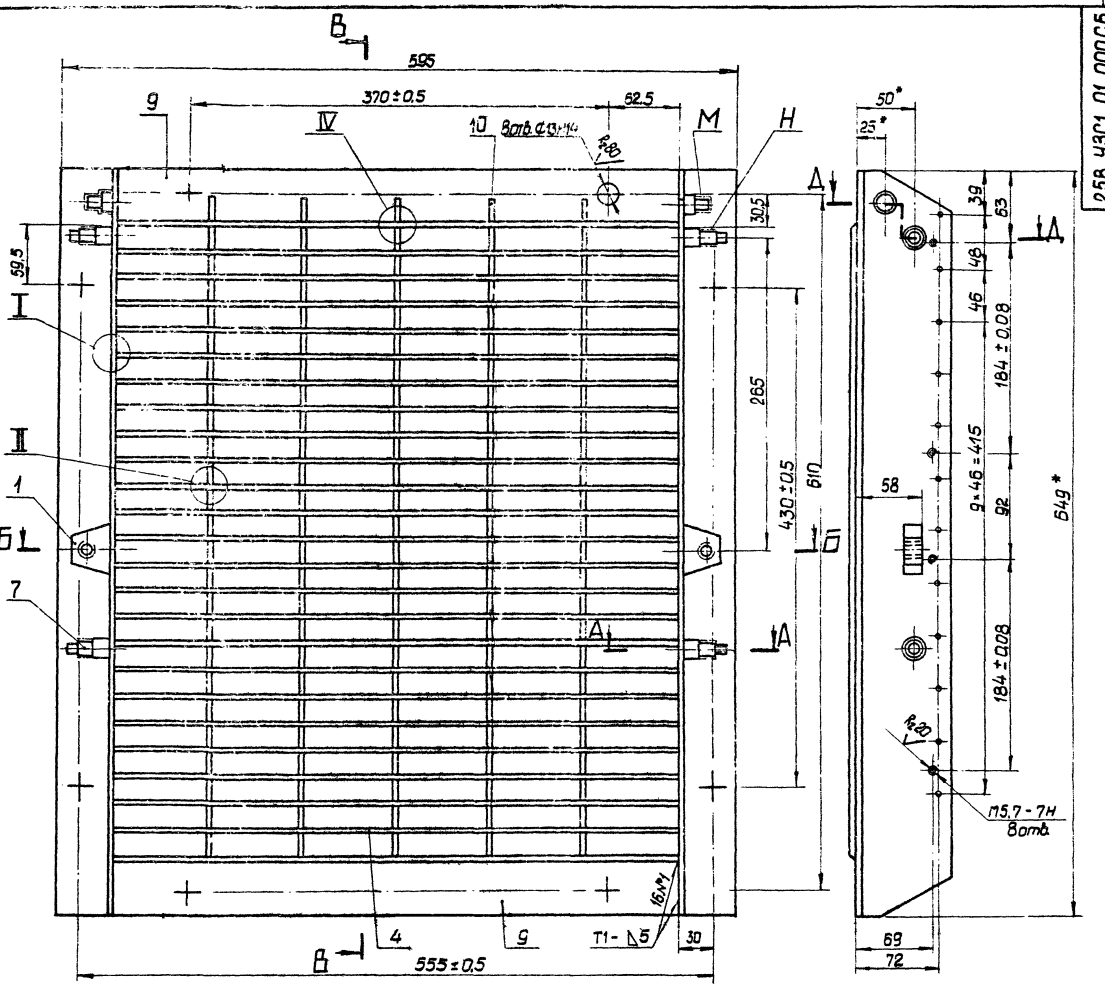

Б-Б

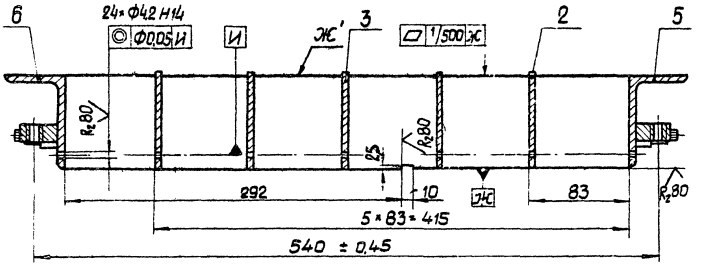

А-А

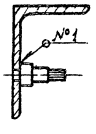

I
М1:1

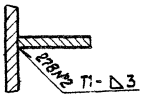

II
М1:1

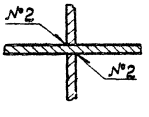

1. * Размеры для справок.
2. Сварные швы по ГОСТ 5264-80
3. На участке К сварной шов не накладывать.
4. На поверхности Ж' сварной шов зачистить.
5. Неуказанные предельные отклонения размеров $\pm\frac{ЭТ14}{2}$.
6. Покрытие: Эмаль ПФ-115 темно-зеленая ГОСТ 6465-76. IV. Ж, кроме резьб и поверхностей МиН.

Изм	Лист	№ докум.	Подп.	Дата	258. УЗС1. 01.000 СБ		
Разраб.	Нестерова				Рама	Лит.	Масса	Масшт.
Провер.	Киселева				сборочный чертеж		36.6	1:2.5
Т.контр.						Лист 1	Листов 2
Н.контр.	Копустина					Проектная организация МП	
Н.контр.	Вуйнов						
Утв.	Коротков						

Копировал

18898 29

Формат	Зона	Поз.	Обозначение	Наименование	Кол.	Примечание
				Документация		
А2			258.У3СВ.00.000 СБ	Сборочный чертеж		
А2			258.У3СВ.00.000 МЧ	Монтажный чертеж		
А3			258.У3СВ.00.000 ВС	Ведомость спецификаций		
А4			258.М30.000 ТЧ	Технические условия		
				Сборочные единицы		
А4		1	258.У3СВ.01.000	Секция	1	
		2	258.У3СВ.02.000	Рама	1	
А4		3	258.У3СВ.03.000	Ручка	1	
				Детали		
А3		4	258.У3СВ.00.001	Болт откидной	1	
		5	-02	Болт откидной	1	
А4		6	258.У3СВ.00.002	Ось	2	
А3		7	258.У3СВ.00.003	Ось	1	
				Стандартные изделия		
		8		Болт 1.1 М16×300		
				ВСт3пс2 ГОСТ 24379.1-80	4	
		9		Гайка М12.4.019 ГОСТ 5915-70	2	
		10		Гайка М16.4.019 ГОСТ 5915-70	8	
		11		Гайка М24.4.019 ГОСТ 5915-70	4	
		12		Шайба 12.65Г.029 ГОСТ 6402-70	2	
		13		Шайба 12.36.019 ГОСТ 11371-78	1	
		14		Шайба 16.36.019 ГОСТ 11371-78	4	
		15		Шайба 24.36.019 ГОСТ 11371-78	4	
		16		Шплинт 3.2×20 ГОСТ 397-79	1	

Инв.№подл. | Подп. и дата | Взам.инв.№ | Инв.№дубл. | Подп. и дата

Изм.	Лист	№ докум.	Подп.	Дата
Разраб.		Нестерова		
Провер.		Киселева		
Нач.отд.		Коротков		
Н.контр.		Бубнов		
Утв.		Лопатинский		

258.У3СВ.00.000

Устройство противовзрывное У3СВ

Лит. | Лист | Листов
1 | 1 | 2

Полотнище дверное - 1500×4

258.У3СВ.00.000 | Лист 2

Копировал | Формат А4

Копировал | Формат А4

258.У3СВ.01.000СБ

В - В

(см. рабочий лист 1)

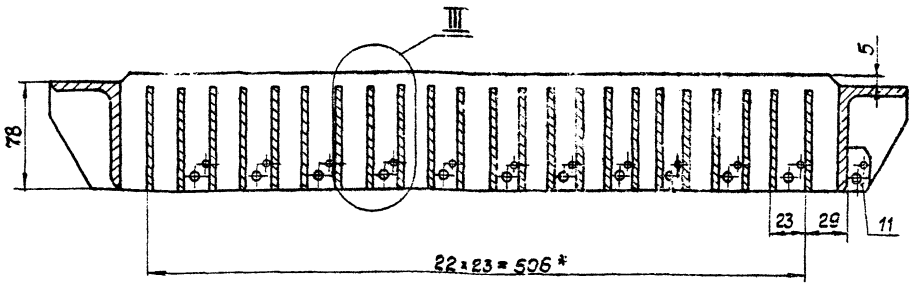

Л - Л

М1:1

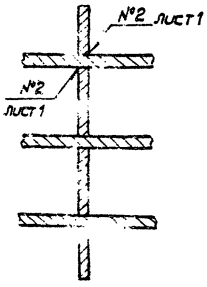

III

М1:1

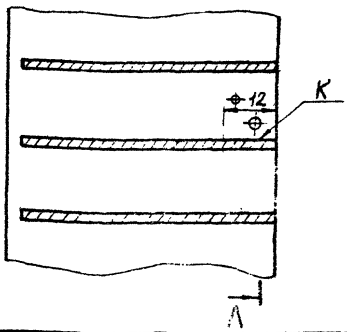

IV

М1:1 лист 1

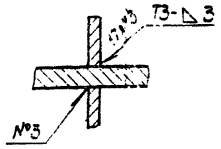

Д - Д

М1:1 лист 1

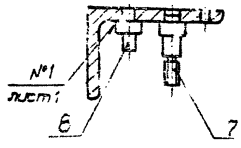

Изм.	Лист	№ докум.	Подп.	Дата
Разраб.		Нестерова		
Провер.		Киселева		
Т.контр.		Колыгина		7.02
Н.контр.		Бубнов		7.02
Утв.				

258 У3СВ.00.000СБ

Рама

Сборочный чертеж

Стадия | Масса | Масштаб
— | — | —

Лист 2 | Листов

Проектная организация МО

Копировал | 8898 39 | Формат А3

258. УЗС1. 01. 001

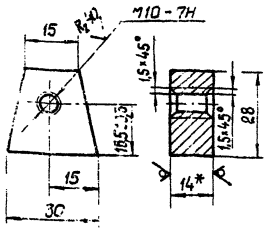

1. * Размер для справок.
2. Неуказанные предельные отклонения размеров ± JT14/2

Изм.	Лист	№ докум.	Подп.	Дата	258. УЗС1. 01. 001			
Разраб.		Нестерова			Упор	Лит.	Масса 0,09	Масштаб 1:1
Провер.		Киселева				Лист	Листов 1	
Т.контр.						Проектная организация МО		
Н.контр.		Бубнов			Лист 14 ГОСТ 19903-74 / Ст3пс5 ГОСТ 14637-79			
Утв.								

Копир. Формат А4

258. УЗС1. 01. 004

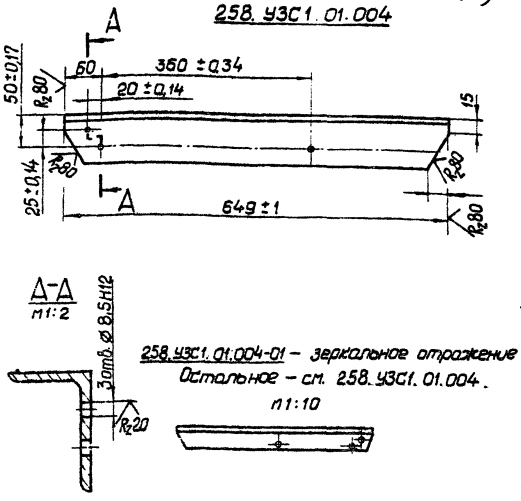

Неуказанные предельные отклонения размеров ± JT14/2.

Изм.	Лист	№ докум.	Подп.	Дата	258. УЗС1. 01. 004			
Разраб.		Нестерова			Уголок	Лит.	Масса 3,2	Масштаб 1:5
Провер.		Киселева				Лист	Листов 1	
Т.контр.						Проектная организация МО		
Н.контр.		Бубнов			Угол. 6-80×50×6 ГОСТ 8510-72 / Лист 8 Ст3пс5 ГОСТ 535-79			
Утв.								

Копир. Формат А4

Инв.№ подл. | Подп. и дата | Взам.инв.№ | Инв.№ дубл. | Подп. и дата

258. УЗС1. 01. 002

258 УЗС1. 01. 002

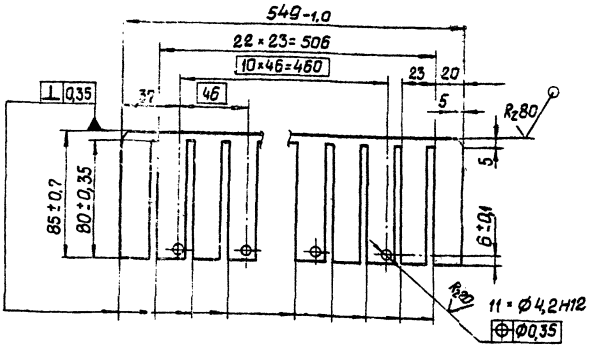

Обозначение	Масса кг
258 УЗС1. 01.002	0,84
-01	0,81

258. УЗС1. 01. 002-01

Остальное – см. 258. УЗС1. 01. 002

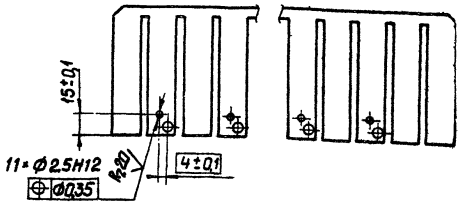

Неуказанные предельные отклонения размеров ± JT14/2

Изм.	Лист	№ докум.	Подп.	Дата	258. УЗС1. 01. 002			
Разраб.		Нестерова			Ребро	Лит.	Масса см. табл.	Масштаб 1:5
Провер.		Киселева				Лист	Листов 1	
Т.контр.						Проектная организация МО		
Н.контр.		Бубнов			Лист 83 ГОСТ 19903-74 / Ст3пс5 ГОСТ 16523-70			
Утв.								

Копир. Формат А3

258. УЗС1.01.005

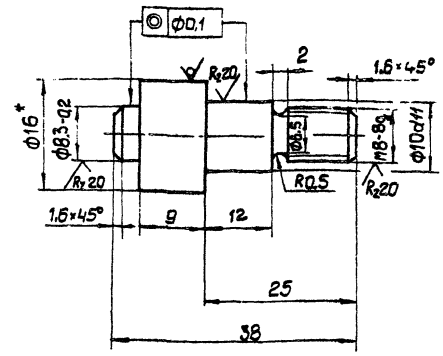

1. * Размер для справок.
2. Неуказанные предельные отклонения размеров $\pm \frac{JT14}{2}$.

				258 УЗС1.01.005			
Изм	Лист	N докум.	Подп.	Дата	Ось	Лит.	Масса 0,03	Масшт. 2
Разраб.	Нестерова						
Провер.	Киселева					Лист	Листов 1
Т.контр.							
Н.контр.	Бубнов				Круг 815 ГОСТ 2590-71 / В Ст3пс5 ГОСТ 535-79	Проектная организация МО	
Утв.							

Копир. Ж. Формат А4

258. УЗС1.01.006

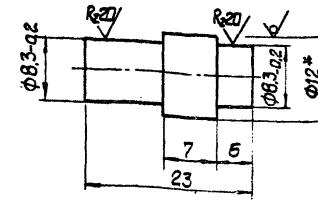

1. * Размер для справок.
2. Неуказанные предельные отклонения размеров $\pm \frac{JT14}{2}$

				258. УЗС1.01.006			
Изм	Лист	N докум.	Подп.	Дата	Упор	Лит.	Масса 0,015	Масшт. 2:1
Разраб.	Нестерова						
Провер.	Киселева					Лист	Листов 1
Т.контр.							
Н.контр.	Бубнов				Круг 812 ГОСТ 2590-71 / В Ст3пс5 ГОСТ 535-79	Проектная организация МО	
Утв.							

Инв. № подл. | Подп. и дата | Взам. инв. N | Инв. № дубл. | Подп. и дата

Копир. Ж. Формат А4

258. УЗС1.02.001

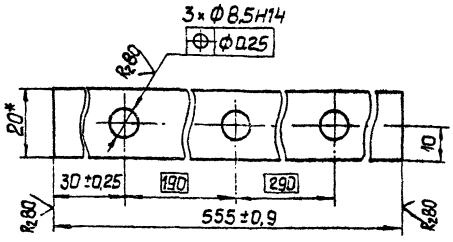

* Размер для справок

				258. УЗС1.02.001			
Изм	Лист	N докум.	Подп.	Дата	Планка	Лит.	Масса 0,34	Масшт. 1:1
Разраб.	Нестерова						
Провер.	Киселева					Лист	Листов 1
Т.контр.							
Н.контр.	Бубнов				Полоса 4×20 ГОСТ 103-76 / В Ст3пс5 ГОСТ 535-79	Проектная организация МО	
Утв.							

Формат А4

Формат	Зона	Поз.	Обозначение	Наименование	Кол.	Прим.
				Документация		
А2			258. УЗС1.02.000СБ	Сборочный чертеж		
				Детали		
А4		1	258. УЗС1.01.005	Ось	4	
А4		2	258. УЗС1.02.001	Планка	2	
А4		3	258. УЗС1.02.002	Кронштейн	2	
А4		4	258. УЗС1.02.003	Планка	2	
А4		5	258. УЗС1.02.004	Ребро	4	
Б4		6	258. УЗС1.02.005	Стержень		
				Круг 8 В ГОСТ 2590-71 / В Ст3пс5 ГОСТ 535-79		
				$l = 498 \pm \frac{JT14}{2}$	3	0,2кг

				258. УЗС1.02.000			
Изм	Лист	N докум.	Подп.	Дата	Решетка	Лит.	Лист	Листов 1
Разраб.	Нестерова						
Провер.	Киселева					Проектная организация МО	
Н.контр.	Бубнов						
Утв.	Коротков						

Инв. № подл. | Подп. и дата | Взам. инв. N | Инв. № дубл. | Подп. и дата

Копир. Ж. 18898 Формат А4

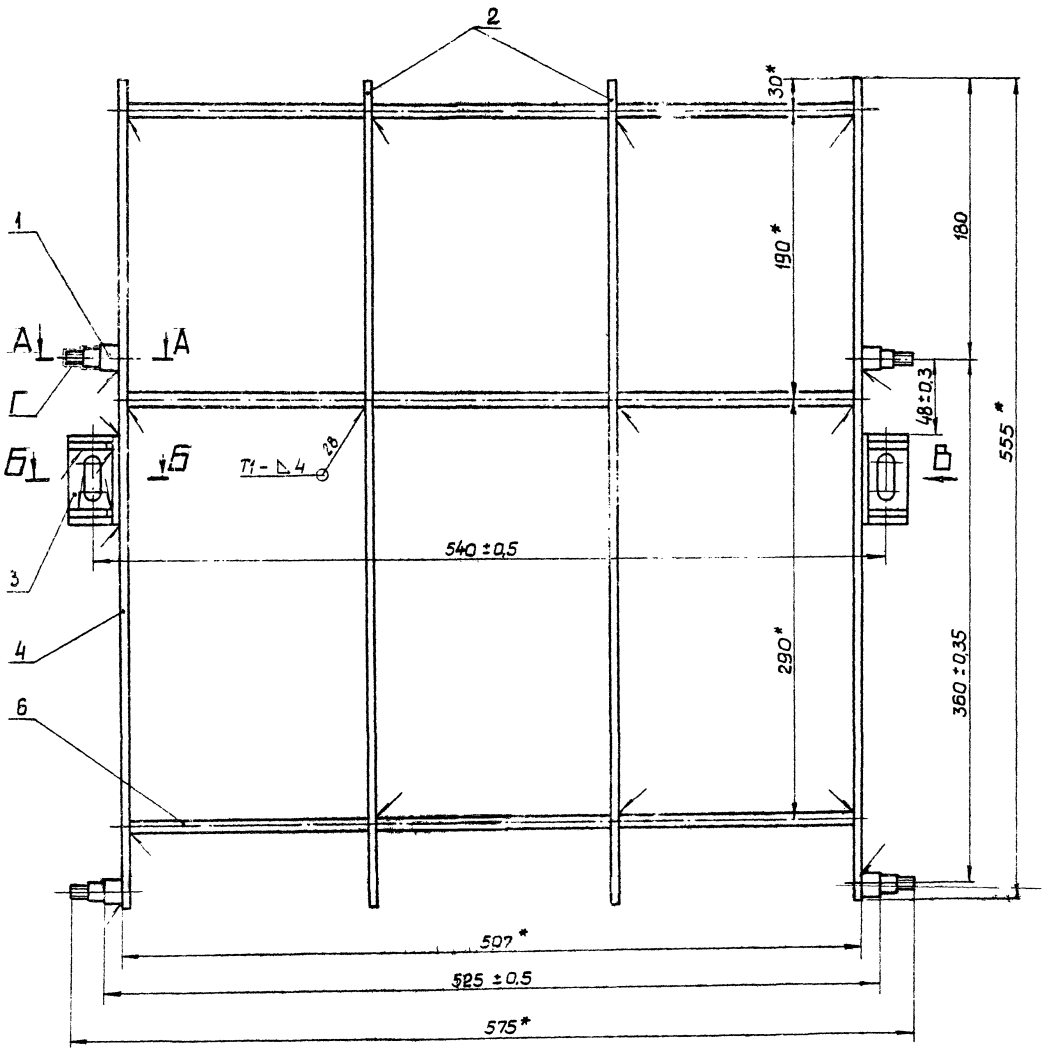

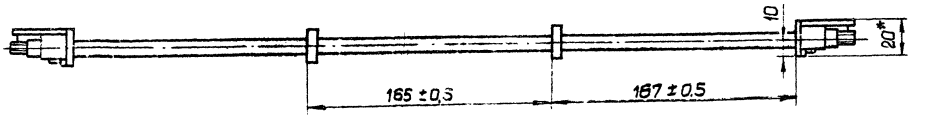

Вид В повернуто
М1:1

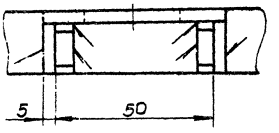

А-А
М1:1

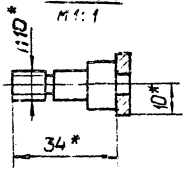

Б-Б
М1:1

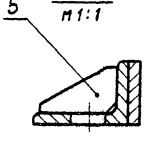

1. * Размеры для справок.
2. Сварные швы по ГОСТ 5264-80.
3. Неуказанные предельные отклонения размеров $\pm \frac{IT14}{2}$.
4. Покрытие: Эмаль ПФ-115 темно-зеленая ГОСТ 6465-76. IV.ж, кроме поверхн. Г деталей поз. 1.

Изм.	Лист	N докум.	Подп.	Дата	258. УЗС1.02.000 СБ		
Разраб.		Нестерова			Решетка	Лит.	Масса	Масшт.
Провер.		Кузнецова					2,2	1:2
Т.контр.		Калуслина			Сборочный чертеж	Лист	Листов 1	
Н.контр.		Буднов				Проектная организация МО		
Утв.		Коростков						

Копировал

258. УЗС1. 02. 002

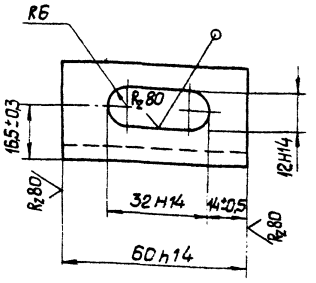

Изм.	Лист	N докум.	Подп.	Дата	258. УЗС1. 02. 002		
Разраб.	Нестерова				Кронштейн	Лит.	Масса	Масштаб
Провер.	Киселева						0,07	1:1
Т.контр.						Лист	Листов 1	
Н.контр.	Бубнов				Уголок 5-32×20×4 ГОСТ 8510-72 / Лист В Ст3пс5 ГОСТ 535-79	Проектная организация МО		
Утв.								

Копировал | Формат А4

258. УЗС1. 02. 003

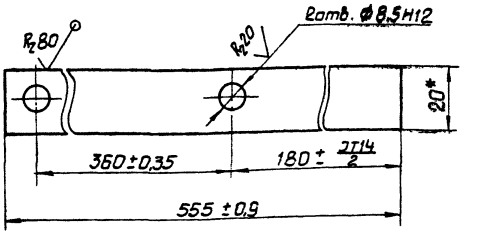

* Размер для справок

Инв.N подл. | Подп. и дата | Взам. инв.N | Инв.N дубл. | Подпись и дата

Изм.	Лист	N докум.	Подп.	Дата	258. УЗС1. 02. 003		
Разраб.	Нестерова				Планка	Лит.	Масса	Масштаб
Провер.	Киселева						0,33	1:1
Т.контр.						Листов	Лист 1	
Н.контр.	Бубнов				Полоса 4×20 ГОСТ 103-76 / Лист В Ст3пс5 ГОСТ 535-79	Проектная организация МО		
Утв.								

Копировал | Формат А4

Формат	Зона	Поз.	Обозначение	Наименование	Кол.	Примечание
				Документация		
А4			258.УЗС1.03.000СБ	Сборочный чертеж		
				Детали		
А4		1	258.УЗС1.03.001	Ручка	1	
А4		2	258.УЗС1.03.002	Винт	1	
				Стандартные изделия		
		3		Шайба 4.36.019 ГОСТ 11371-79	1	

Изм.	Лист	N докум.	Подп.	Дата	258. УЗС1. 03. 000		
Разраб.	Нестерова				Винт	Лит.	Лист	Листов
Провер.	Киселева						1	
Т.контр.	Капустина					Проектная организация МО		
Н.контр.	Бубнов							
Утв.	Коротков							

Копировал | Формат А4

258. УЗС1 02. 004

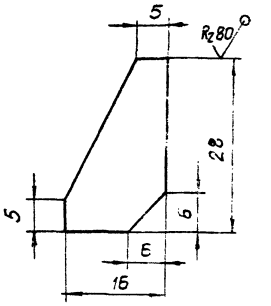

Предельные отклонения размеров ±JT14/2

Инв.N подл. | Подп. и дата | Взам. инв.N | Инв.N дубл. | Подпись и дата

Изм.	Лист	N докум.	Подп.	Дата	258. УЗС1 02. 004		
Разраб.	Нестерова				Ребро	Лит.	Масса	Масштаб
Провер.	Киселева						0,03	2:1
Т.контр.						Лист	Листов 1	
Н.контр.	Бубнов				Лист 5 ГОСТ 19903-74 / Лист В Ст3пс5 ГОСТ 14637-79	Проектная организация МО		
Утв.								

Копировал: № 18838 34 | Формат А4

258. УЗС1. 00. 001

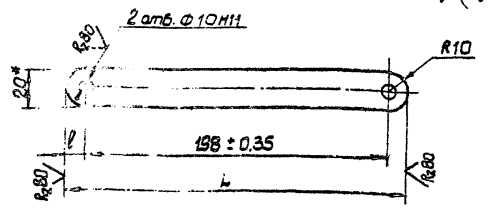

Обозначение	L, мм	l, мм	Масса, кг
258. УЗС1. 00. 001	218 ± 0,6	10	0,35
-01	250	42	0,4

1. * Размер для справок.
2. Неуказанные предельные отклонения размеров $\pm \frac{JT14}{2}$.
3. Покрытие Эмаль ПФ-115 темно-зеленая ГОСТ 5465-76. IV. ж. кроме отверстий.

Изм.	Лист	N докум.	Подп.	Дата	258. УЗС1. 00. 001		
Разраб.	Нестерова				Рычаг	Литер	Масса: см. табл. / Масшт.: –
Провер.	Киселева					Лист	Листов 1
Т. контр.							
Н. контр.	Буднов				Полоса 10×20 ГОСТ 103-76 / ВСт3пс5 ГОСТ 535-79	Проектная организация МО	
Утв.							

Копировал 21 Формат А4

258. УЗС1. 00. 003

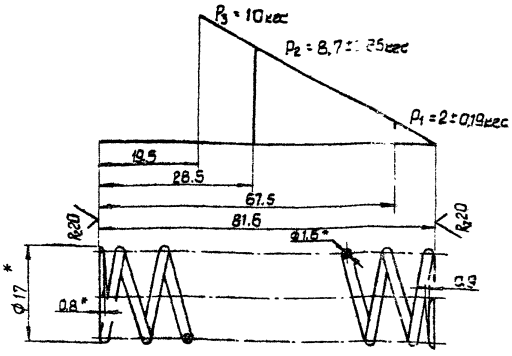

$G^* = 8000$ кгс/мм², $\tau_3^* = 107$ кгс/мм²
$E^* = 2{,}1 \cdot 10^4$ кгс/мм²; $\sigma_3^* = 133$ кгс/мм²
Пружина № 309 ГОСТ 13770-68
Направление навивки пружины – правое.
$l = 750$ мм.
$n = 11$, $n_1 = 12{,}5$ $D_c = 13{,}35$ $D_s = 154$ *
* Размеры для справок
* Параметры для справок.
Покрытие: Ц24, н. хр.
Остальные технические требования по 258 МЗС.000ТУ.

Изм.	Лист	N докум.	Подп.	Дата	258. УЗС1. 00. 003		
Разраб.	Нестерова				Пружина	Литер	Масса: 0,007 / Масшт.: 2
Провер.	Киселева					Лист	Листов 1
Т. контр.							
Н. контр.	Буднов				Проволока II-1,6 ГОСТ 9389-75	Проектная организация МО	
Утв.							

Инв. N подл. | Подп. и дата | Взам. инв. N | Инв. N дубл. | Подп. и дата

Копировал 21 Формат А4

258. УЗС1. 03. 000СБ

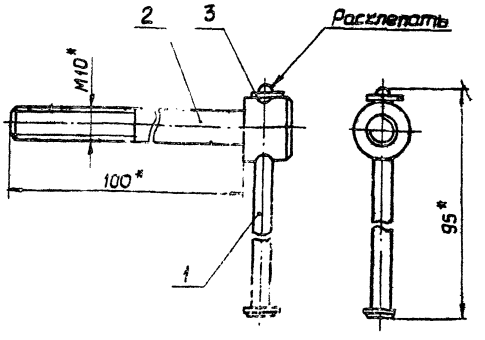

* Размеры для справок.

Изм.	Лист	N докум.	Подп.	Дата	258. УЗС1. 03. 000 СБ		
Разраб.	Нестерова				Винт	Лит.	Масса: 0,12 / Масшт.: 1:1
Провер.	Киселева				Сборочный чертеж	Лист	Листов 1
Т. контр.							
Н. контр.	Буднов				—	Проектная организация МО	
Утв.							

Копировал 21 Формат А4

258. УЗС1. 03. 001

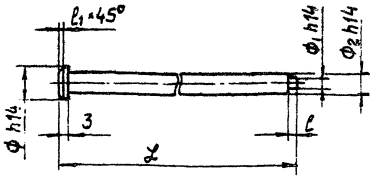

Обозначение	Размеры, мм						Материал	Покрытие	Масса, кг
	L	l	l_1	Ф	$Ф_1$	$Ф_2$			
258. УЗС1. 03. 001	98 ± 0,4	3	1,6	12	4	8	ВСт3пс5 ГОСТ 380-71	Ц9.н.фос.	0,03
-01	160	5	1	18	12	15	Круг В18 ГОСТ 2590-71 / ВСт3пс5 ГОСТ 535-79	Ц24.н.хр.	0,14

Неуказанные предельные отклонения размеров $\pm \frac{JT14}{2}$.

Изм.	Лист	N докум.	Подп.	Дата	258. УЗС1. 03. 001		
Разраб.	Нестерова				Ручка	Лит.	Масса: см. табл. / Масшт.: –
Провер.	Киселева					Лист	Листов 1
Т. контр.							
Н. контр.	Буднов				см. табл.	Проектная организация МО	
Утв.							

Инв. N подл. | Подп. и дата | Взам. инв. N | Инв. N дубл. | Подп. и дата

Копировал 21 Формат А4

258. УЗС8.00.000СБ

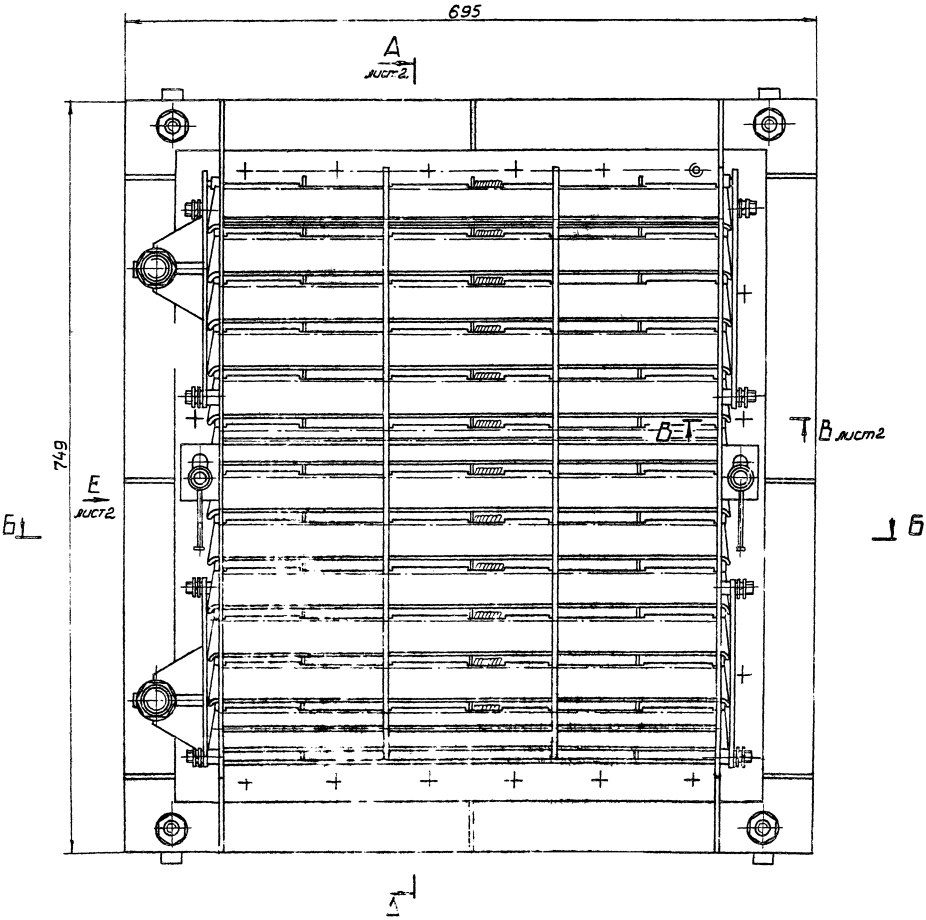

Е–Е

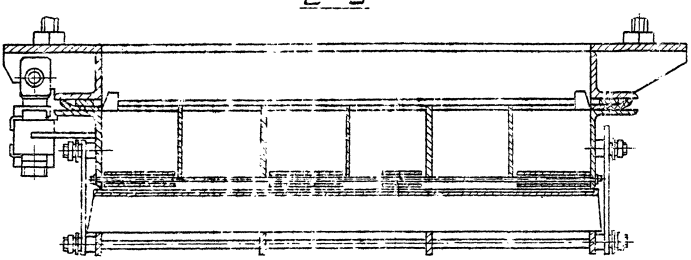

1. Размеры для справок.
2. Болты поз. 3 предназначаются для сооружения из монолитного железобетона

Изм.	Лист	№ докум.	Подп.	Дата	258. УЗС8. 00. 000 СБ
Разраб.		Нестерова			Устройство противовзрывное УЗС-8 Сборочный чертеж
Пров.		Киселева			
Гл. конст.		Копытина		7.12.87	
Нач. отд.		Коротков		1.11.87	
Н. контр.		Бызнов		2.12.87	
Утв.		Лопатина			

Лит.	Масса	Масшт.
	76,7	1:2,5

Лист 1 Листов 2

Проектная организация ПО

18898 36 Копировал Формат А2

258.УЗС8.00.000СБ

Вид Е лист1

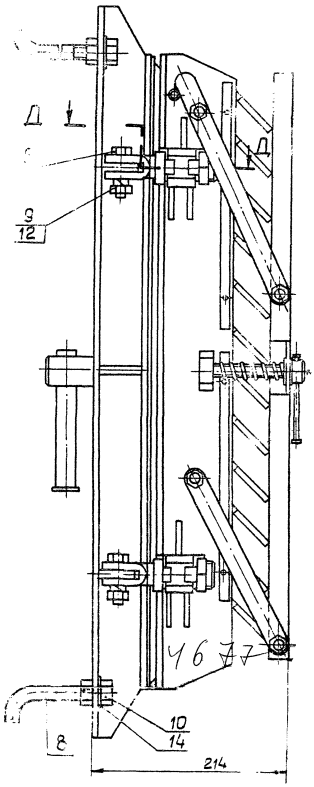

А-А лист1

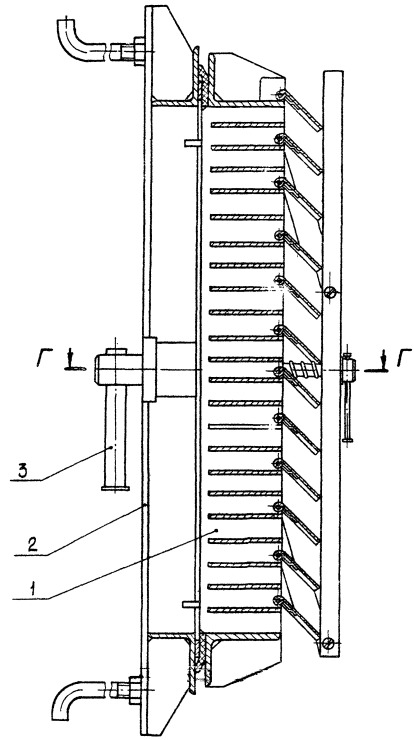

Г-Г
м1:1

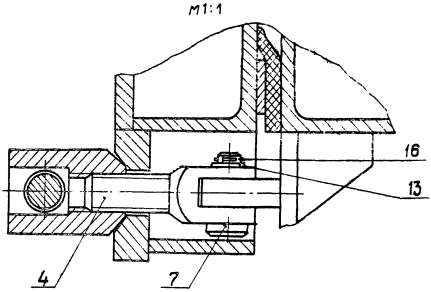

Д-Д
м1:1

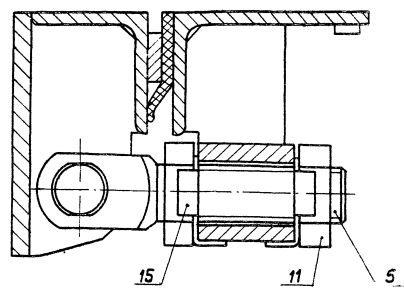

В-В лист1
м1:1

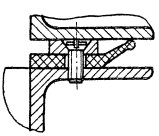

				258. УЗС8. 00. 000 СБ			
Изм	Лист	Н. докум.	Подп.	Дата	Устройство противо взрывное УЗС8. Сборочный чертеж	Лит.	Масса	Масшт.
Разраб.		Нестерова					—	—
Провер.		Киселева				Лист 2	Листов	
Гл. констр.		Капустина		7.12.92		Проектная организация МО		
Нач. отд.		Коротков		1.4.92				
Н. контр.		Биднов		2.4.92				
Утв.		Лопатинский						

Формат А2

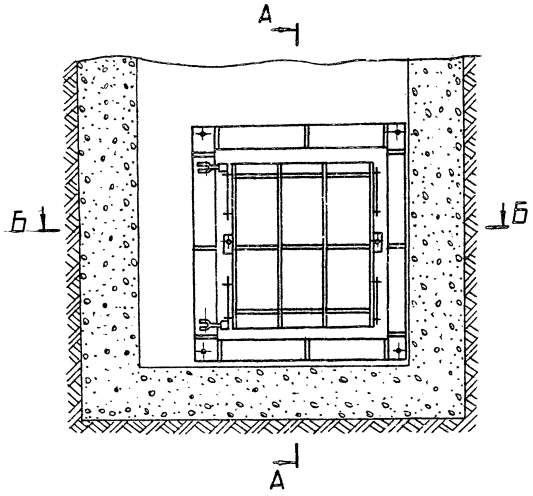

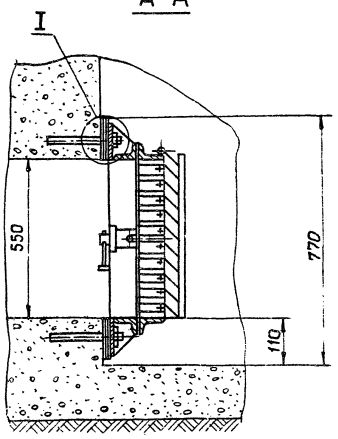

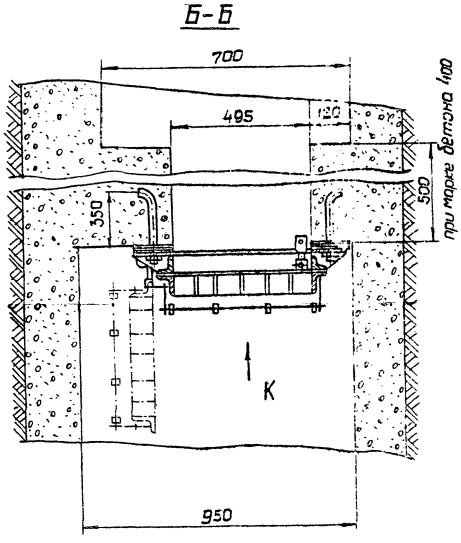

Разметка отверстий под анкерные болты.

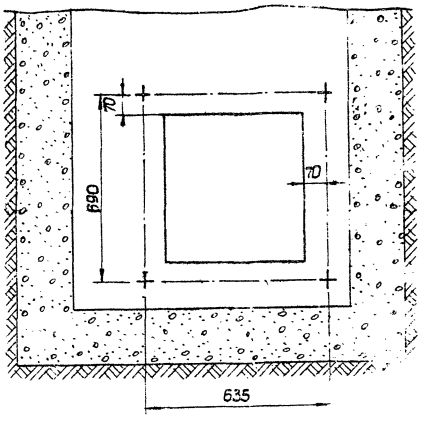

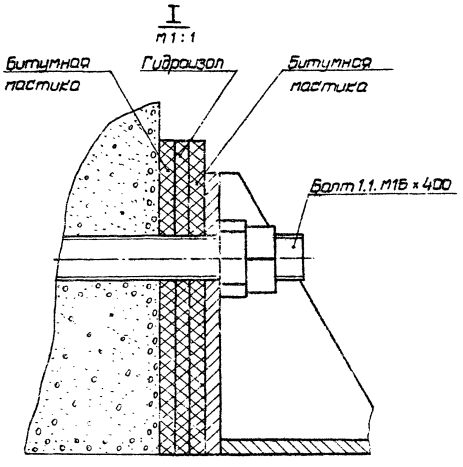

1. Размеры для справок.
2. Действие нагрузки — по стрелке К.

				258. УЗСВ. 00 000 МЧ			
Изм.	Лист	N докум.	Подп.	Дата	Устройство противовзрывное УЗСВ	Лит.	Масса	Масштаб
Разраб.		Нестерова					—	1:10
Пров.		Киселева			Монтажный чертеж			
Гл.конст.		Капустина					Листов 1	
Начатд.		Коротков			—	Проектная организация МО		
Н.контр.		Бубнов						
Утв.		Ялотыкова						

18838 38 Копировал Ж. Формат А2

Серия 07.904-1

Позиция	Обозначение	Наименование	Куда входит: обозначение	Кол.	Общее кол.	Примечание
1						
2	258.УЗС8.00.000	Устройство противовзрывное УЗС8				
3						
4	258.УЗС1.02.000	Решетка	258.УЗС8.01.000	1	1	
5	258.УЗС1.03.000	Винт	258.УЗС8.01.000	2	2	
6	258.УЗС8.01.000	Секция	258.УЗС8.00.000	1	1	
7	258.УЗС8.01.100	Рама	258.УЗС8.01.000	1	1	
8	258.УЗС8.02.000	Рама	258.УЗС8.00.000	1	1	
9	258.УЗС8.03.000	Ручка	258.УЗС8.00.000	1	1	
10						
11						
12						
13						
14						
15						
16						
17						
18						
19						
20						
21						
22						
23						
24						
25						

Инв.№ подл. | Подп. и дата | Взам.инв.№ | Инв.№ дубл. | Подп. и дата

Изм.	Лист	№ докум.	Подп.	Дата
Разраб.		Нестерова		
Провер.		Киселева		
Н.контр.		Колустина		7.12.22
Н.контр.		Буйнов		8.12.22
Утв.		Коротков		9.12.22

258.УЗС8.00.000 ВС

Устройство противовзрывное УЗС8. Ведомость спецификаций

Литер	Лист	Листов
	1	1

Проектная организация МО

Копировал | Формат А3

Формат	Зона	Поз.	Обозначение	Наименование	Кол.	Примечание
				Документация		
*			258.УЗС8.01.000 СБ	Сборочный чертеж		А2, А3
				Сборочные единицы		
А4		1	258.УЗС1.02.000	Решетка	1	
А4		2	258.УЗС1.03.000	Винт	2	
А4		3	258.УЗС8.01.100	Рама	1	
				Детали		
А4		4	258.УЗС1.00.001	Рычаг	2	
		5	258.УЗС1.00.001-01	Рычаг	2	
А3		6	258.УЗС1.00.002	Лопасть	12	
А4		7	258.УЗС1.00.003	Пружина	2	
А4		8	258.УЗС1.00.004	Пружина	12	
А4		9	258.МЗС.014-01	Планка	4	
А4		10	258.МЗС.018-01	Ось	12	
А3		11	258.УЗС8.01.001	Планка	2	
		12	-01	Планка	2	
А3		13	258.УЗС8.01.002	Манжета	1	

Инв.№ подл. | Подп. и дата | Взам.инв.№ | Инв.№ дубл. | Подп. и дата

Изм.	Лист	№ докум.	Подп.	Дата
Разраб.		Нестерова		
Провер.		Киселева		
Н.контр.		Колустина		7.12.22
Н.контр.		Буйнов		8.12.22
Утв.		Коротков		9.12.22

258.УЗС8.01.000

Секция

Литер	Лист	Листов
	1	2

Проектная организация МО

Копировал | Формат А4

Формат	Зона	Поз.	Обозначение	Наименование	Кол.	Примечание
				Стандартные изделия		
		14		Болт М5×10.58.019 ГОСТ 1491-80	8	
		15		Винт М6×16.58.019 ГОСТ 17475-80	22	
		16		Гайка М8.4.019 ГОСТ 5915-70	8	
		17		Шайба 8.65Г.029 ГОСТ 6402-70	8	
		18		Шайба 8.36.019 ГОСТ 11371-78	8	
		19		Шайба 10.36.019 ГОСТ 11371-78	4	

Инв.№ подл. | Подп. и дата | Взам.инв.№ | Инв.№ дубл. | Подп. и дата

Изм.	Лист	№ докум.	Подп.	Дата

258.УЗС8.01.000

Лист 2

Копировал | Формат А4

Формат	Зона	Поз.	Обозначение	Наименование	Кол.	Примечание
				Документация		
			258.УЗС8.01.100СБ	Сборочный чертеж		
				Детали		
А4		1	258.УЗС1.01.001	Упор	2	
А3		2	258.УЗС1.01.002	Ребро	4	
11		3	-01	Ребро	1	
Б4		4	258.УЗС1.01.003	Пластина		
				Лист 83 ГОСТ19903-74		
				ВСт3пс5 ГОСТ16523-70		
				80×494 ± JT14/2	23	0,91кг
А4		5	258.УЗС1.01.004	Уголок	1	
–		6	-01	Уголок	1	
А3		7	258.УЗС1.01.005	Ось	4	
А4		8	258.УЗС1.01.006	Упор	2	
Б4		9	258.УЗС1.01.007	Уголок		
				Уго-Б-80×50×6 ГОСТ8510-72		
				лист ВСт3пс5 ГОСТ535-79		
				l = 495 ±0,775	2	2,94кг
А3		10	258.МЗС.032-02	Платик	4	
		11	-03	Платик	1	
А3		12	258.УЗС8.01.101	Втулка	2	
А4		13	258.УЗС8.01.102	Ребро	2	
А3		14	258.УЗС8.01.103	Ушко	1	

Изм.	Лист	N докум.	Подп.	Дата
Разраб.		Нестерова		
Провер.		Киселева		
Т.контр.		Колупаева		
Н.контр.		Бубнов		
Утв.		Коротков		

258. УЗС8.01.100

Рама

Лит.	Лист	Листов
	1	2

Проектная организация ПО

Копировал | Формат А4

Формат	Зона	Поз.	Обозначение	Наименование	Кол.	Примечание
А4		15	258.УЗС8.01.104	Ребро	6	
А4		16	258.УЗС8.01.105	Упор	4	
Б4		17	258.УЗС8.01.106	Основание		
				Лист 12 ГОСТ19903-74		
				ВСт3пс5 ГОСТ14637-79		
				20×42 ± JT14/2	1	0,08кг

Инв.N подл. | Подп. и дата | Взам.инв.N | Инв.N дубл. | Подп. и дата

Изм.	Лист	N докум.	Подп.	Дата

258.УЗС8.01.100

Лист 2

Копировал | Формат А4

258.УЗС8.00.001

258.УЗС8.00.001-01

R_z80 $\sqrt{(\sqrt{})}$

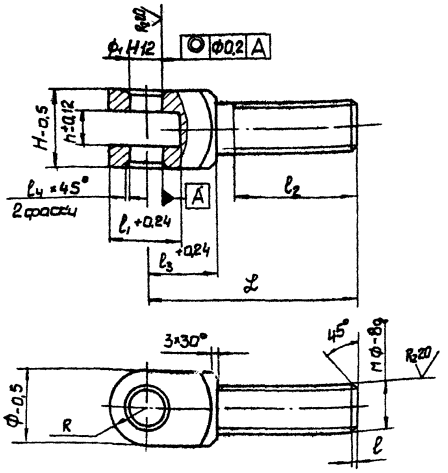

258.УЗС8.00.001-02

Остальное – см. 258.УЗС8.00.001

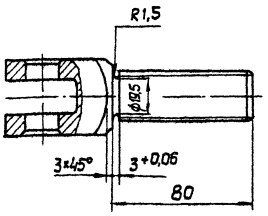

Обозначение	Размеры, мм												Масса кг
	Ф	Ф1	Ф2	l	l1	l2	l3	L	H	h	R	l4	
258.УЗС8.00.001	25	12	16	1,5	26	40	25	65	25	12,5	12,5*	0,5	0,2
-01	35	16	20	2	38	80	36	145	35	16,5	17,5	0,5	0,5
-02	30	12	24	2	37	77	–	109	30	12,5	16	1	0,33

1. * Размер для справок.
2. Неуказанные предельные отклонения размеров ± JT14/2.
3. Покрытие: Цд. м. Фос.

Изм.	Лист	N докум.	Подп.	Дата
Разраб.		Нестерова		
Провер.		Киселева		
Т.контр.				
Н.контр.		Бубнов		
Утв.				

258.УЗС8.00.001

Болт откидной

Лит.	Масса	Масшт.
	ст. табл.	—
Лист	Листов 1	

Проектная организация ПО

В Ст3пс5 ГОСТ 380-71

Копировал 18898 40 Формат А3

Серия 07.904-1

258.УЗС8.01.102

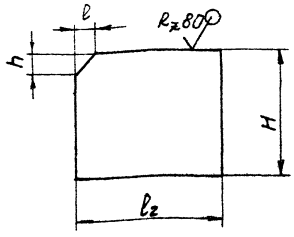

Обозначение	Размеры, мм				Масса, кг
	l	l2	h	H	
258.УЗС8.01.102	8	44	8	44	0,08
-01	17	65	25	30-0,5	0,1

Предельные отклонения размеров $\pm \frac{JT14}{2}$.

Изм.	Лист	N докум.	Подп.	Дата	258.УЗС8.01.102
Разраб.		Нестерова			Ребро
Провер.		Киселева			
Т.контр.					
Н.контр.		Бубнов			Лист В ГОСТ 19903-74 / ВСт3пс5ГОСТ 14637-79
Утв.					

Лит. | Масса: см. табл. | Масшт.: —
Лист | Листов 1
Проектная организация МО
Копировал | Формат А4

258.УЗС8.00.002

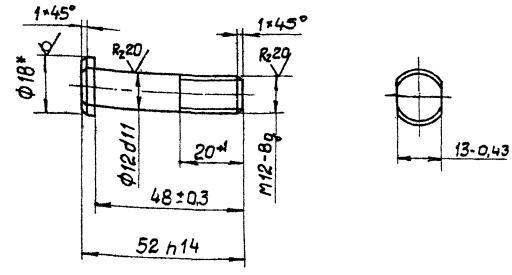

1. * Размер для справок.
2. Покрытие: Ц24.м.Хр.

Изм.	Лист	N докум.	Подп.	Дата	258.УЗС8.00.002
Разраб.		Нестерова			Ось
Провер.		Киселева			
Т.контр.					
Н.контр.		Бубнов			Круг В18 ГОСТ 2590-71 / ВСт3пс5ГОСТ 535-79
Утв.					

Лит. | Масса: 0,04 | Масшт.: 1:1
Лист | Листов 1
Проектная организация МО
Копировал | Формат А4

258.УЗС8.00.003

258.УЗС8.00.003

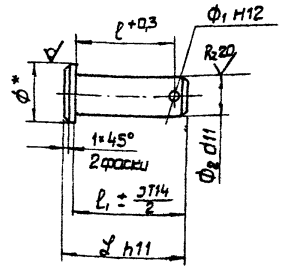

258.УЗС8.00.003-01

Остальное - см. 258.УЗС8.00.003

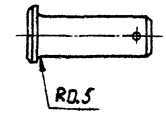

1. * Размер для справок.
2. Покрытие: Ц9.м.Фас.

Обозначение	Размеры, мм						Масса, кг
	Ф	Ф1	Ф2	l	l1	L	
258.УЗС8.00.003	18	3,2	12	30	36	40	0,037
-01	22	4	16	41	46	50	0,1

Изм.	Лист	N докум.	Подп.	Дата	258.УЗС8.00.003
Разраб.		Нестерова			Ось
Провер.		Киселева			
Т.контр.					
Н.контр.		Бубнов			Круг ВФ ГОСТ 2590-71 / ВСт3пс5ГОСТ 535-79
Утв.					

Лит. | Масса: см. табл. | Масшт.: —
Лист | Листов 1
Проектная организация МО
Копировал 18898 41 | Формат А3

258. УЗС 8. 01. 000 СБ

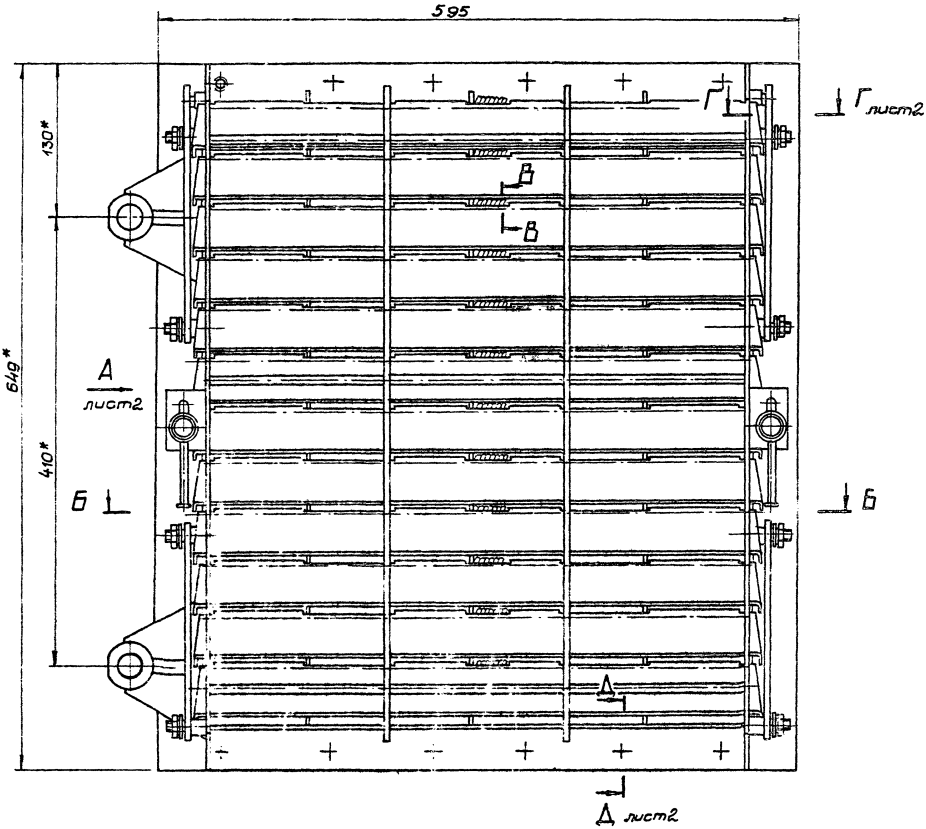

Б-Б

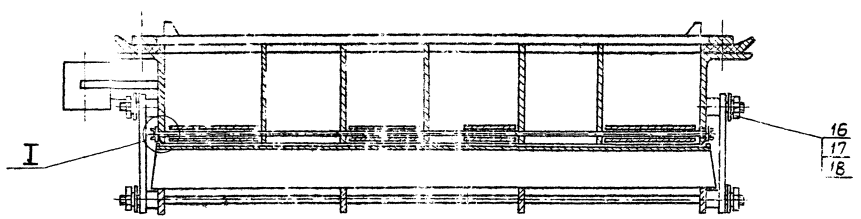

I
м2:1

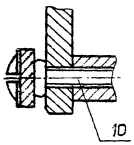

В В
м2:1

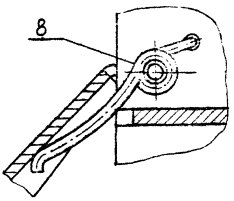

1. * размеры для справок.
2. Перед установкой лопастей поз 6 отрегулировать усилие пружин поз. 8 так, чтобы лопасть под действием момента в 4,7 кгсм страгивалась с мест... момент страгивания равен усилию в 1,1 ... 1,2 кгс, приложенному к свободному краю лопастей.

					258. УЗС 8. 01. 000 СБ			
Изм.	Лист	№ докум.	Подп.	Дата	Секция	Лит.	Масса	Масшт.
Разраб.		Мастерова					47.0	1:2.5
Провер.		Киселева			Сборочный чертеж	Лист 1	Листов 2	
Н. конт.		Калистина				Проектная организация ПО		
Н. контр.		Бурков						
Утв.		Корсаков						

Копир. 24 188.58 Формат А2

Вид А лист1

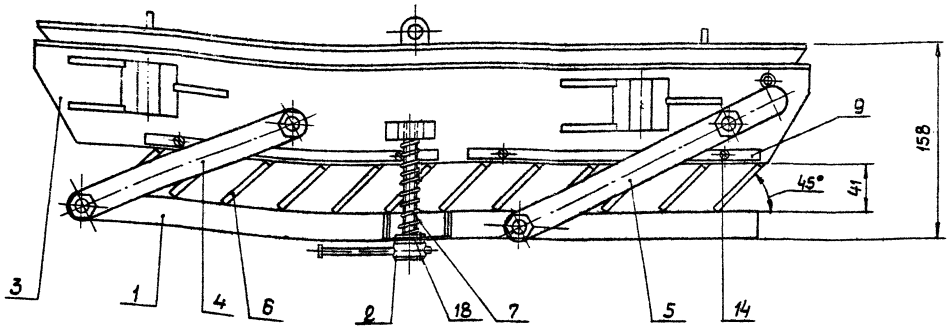

А–А лист1
М1:1

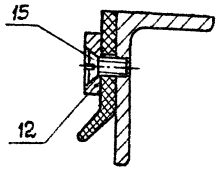

Г–Г лист1
М1:1

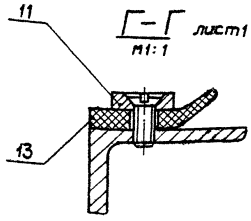

					258. УЗСВ. 01. 000СБ	
Изм.	Лист	№ докум.	Подпись	Дата		
Разраб.		Нестерова			Секция сборочный чертеж	Литер: — Масса: — М-б: —
Провер.		Киселева				Лист 2 Листов
Т.контр.		Капустина		7.12.92		Проектная организация МО
Н.контр.		Бубнов		7.12.92		
Утв.		Коротков		8.12.92		

Копировал: Формат А3

Rz 80 (√)

А–А

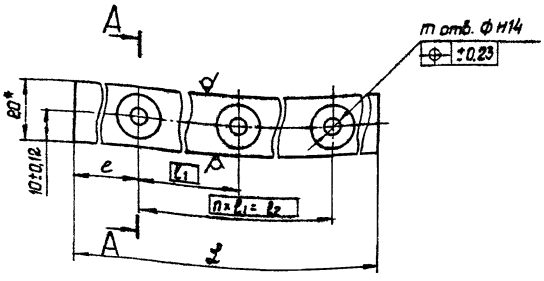

Обозначение	Размеры, мм								Масса, кг
	l	l1	l2	l3	m	Ф	n	L	
258. УЗСВ. 01.001	275±0,12	110	550	3,5 +0,16	6	7	5	605 -1,5	0,55
-01	125±0,12	120	480		5		4	505 -1,5	0,48
-02	10	239	1912	3±0,13	9	6,5	8	1932 ±1,5	1,5
-03	15 ±0,2	240	480		3		2	510 ±1	0,39

1. * Размеры для справок
2. Покрытие: Эмаль ПФ-115 темно-зеленая ГОСТ 6465-76. IV. Ж.

					258. УЗСВ. 01. 001	
Изм.	Лист	№ докум.	Подп.	Дата		
Разраб.		Нестерова			Планка	Литер: — Масса: см. табл. М-б: —
Провер.		Киселева				Лист Листов 1
Т.контр.						Проектная организация МО
Н.контр.		Бубнов			Полоса 5×20 ГОСТ 103-76 / Ст3пс5 ГОСТ 535-79	
Утв.						

Копировал Формат А3

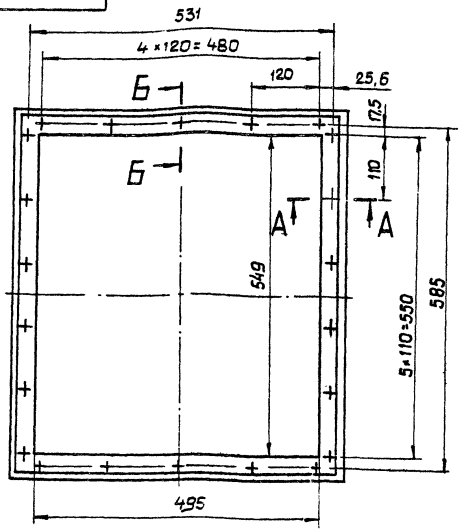

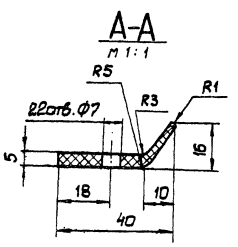

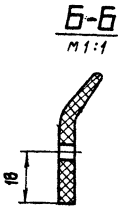

1. Резина марка 3687 (группа 7) ТУ-38-005-204-71.
2. Допускается замена на резину НО-68-1 (СКН-18 + найрит) ТУ-38-005-204-71.
3. Предел прочности при разрыве не менее 130 кг/см².
4. Относительное удлинение при разрыве не менее 500%.
5. Относительное остаточное удлинение после разрыва не более 30%.
6. Твердость по твердомеру ТИР 40-55.
7. Температура хрупкости при замораживании не выше -55°С.
8. Коэффициент старения через 144 часа при 70°С не менее 0,8.
9. Допускается изготовление из отдельных частей, места стыков вулканизировать.

						258. УЗС8. 01.002		
Изм.	Лист	№ докум.	Подп.	Дата			Лит.	Масса	Масшт.
Разраб.		Нестерова				Манжета		0,6	1:5
Провер.		Киселева					Лист	Листов 1
Т.контр.								
Н.контр.		Бубнов				см. на поле чертежа	Проектная организация МО	
Утв.								

Копировал

Формат А3

258. УЗС. 01. 101

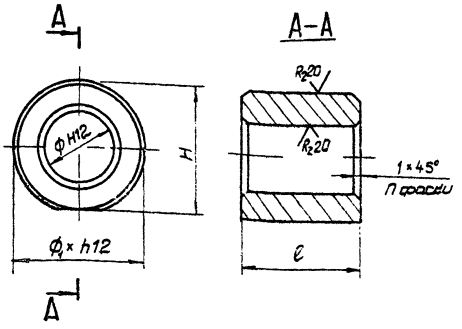

Обозначение	Размеры, мм					Масса, кг
	Ф	H	ℓ	Ф1	n	
258. УЗС8. 01.101	25	42-0,6	40±0,3	45	4	0,2
-01	31	53-0,4	85-0,4	55	2	0,95

258. УЗС8. 01.101-01

Остальное - см. 258. УЗС8. 01.101

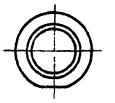

Неуказанные предельные отклонения размеров ± IT14/2.

						258. УЗС8. 01.10		
Изм.	Лист	№ докум.	Подп.	Дата			Лит.	Масса	Масшт.
Разраб.		Нестерова				Втулка		см. тс.	
Провер.		Киселева					Лист	Листов 1
Т.контр.								
Н.контр.		Бубнов				Круг В Ф ГОСТ 2590-71 / В Ст3пс5 ГОСТ 535-79	Проектная организация МО	
Утв.								

Копировал

18838-44

Формат А3

Серия 07.904-1

258. УЗСВ. 01.103

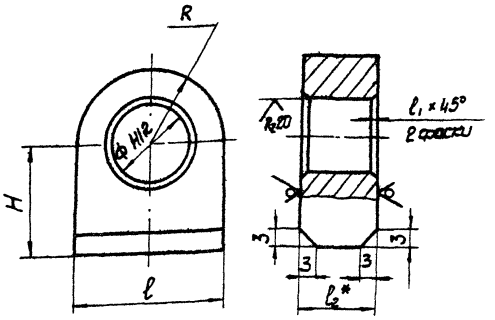

258. УЗСВ. 01.103-01

Остальное – см. 258. УЗСВ. 01.103

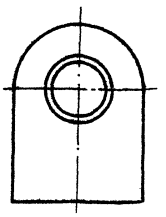

1. * Размер для справок
2. Неуказанные предельные отклонения размеров $\pm \frac{JT14}{2}$.

Обозначение	Размеры, мм						Материал	Масса, кг
	ф	R	H	l	l_1	l_2*		
258. УЗСВ. 01.103	12	12	17±0,2	24	0,5	12	Лист 12 ГОСТ 19903-74 / В Ст3пс5 ГОСТ 14637-79	0,031
-01	16,5	20	70±0,25	40	1	16	Лист 16 ГОСТ 19903-74 / В Ст3пс5 ГОСТ 14637-79	0,37

Изм.	Лист	N докум.	Подп.	Дата	258. УЗСВ. 01.103			
Разраб.		Нестерова			Ушко	Лит.	Масса	Масшт.
Провер.		Киселева					см. табл.	–
Т.контр.						Лист	Листов 1	
Н.контр.		Бубнов		1/12.62	См. таблицу	Проектная организация МО		
Утв.								

Копировал Ж. Формат А3

258. УЗСВ. 01.104

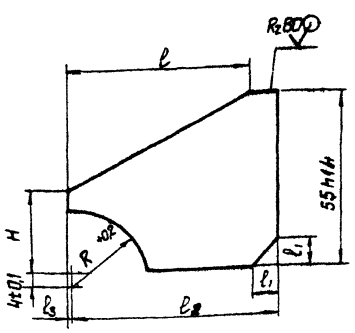

Обозначение	Размеры, мм						Масса, кг
	l	l_1	l_2	l_3	R	H	
Обозначение	61±0,4	8	67	2	23	25	0,05
-01	66	6	76	0	27,5	28,5	0,14

Неуказанные предельные отклонения размеров $\pm \frac{JT14}{2}$.

Изм.	Лист	N докум.	Подп.	Дата	258. УЗСВ. 01.104			
Разраб.		Нестерова			Ребро	Лит.	Масса	Масшт.
Провер.		Киселева					см. табл.	–
Т.контр.						Лист	Листов 1	
Н.контр.		Бубнов			Лист 5 ГОСТ 19903-74 / В Ст3пс5 ГОСТ 14637-79	Проектная организация МО		
Утв.								

Копировал Ж. Формат А4

258. УЗСВ. 01.105

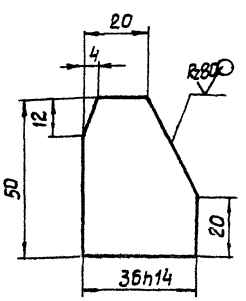

Предельные отклонения размеров $\pm \frac{JT14}{2}$.

Изм.	Лист	N докум.	Подп.	Дата	258. УЗСВ. 01.105			
Разраб.		Нестерова			Упор	Лит.	Масса	Масшт.
Провер.		Киселева					0,04	1:1
Т.контр.						Лист	Листов 1	
Н.контр.		Бубнов			Лист 6 ГОСТ 19903-74 / В Ст3пс5 ГОСТ 14637-79	Проектная организация МО		
Утв.								

Копировал Ж. 18838 45 Формат А4

258. УЗС8. 01. 100 СБ

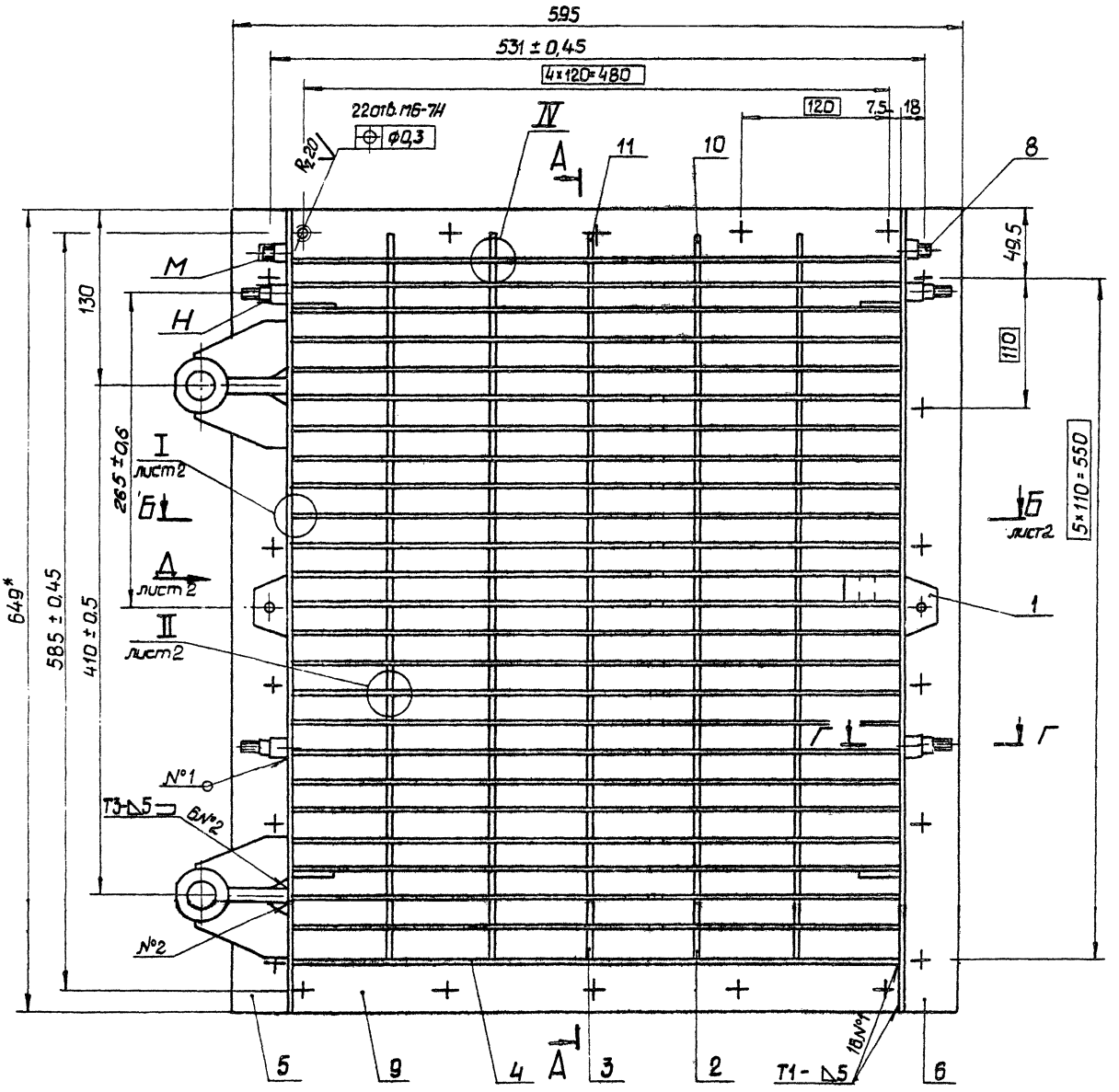

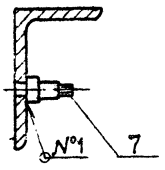

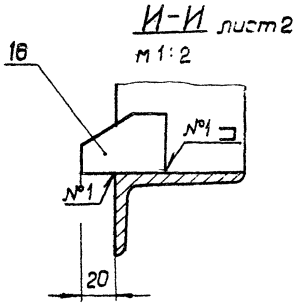

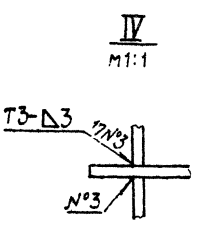

1. *Размеры для справок.
2. Неуказанные предельные отклонения размеров $\pm\frac{\text{Л}14}{2}$.
3. Сварные швы по ГОСТ 5264-80.
4. На участках К сварной шов не накладывать.
5. На поверхности Ж сварной шов зачистить.
6. Покрытие: Эмаль ПФ-115 темно-зеленая ГОСТ 6465-76. IV. Ж, кроме резьб и поверхностей М и Н деталей поз. 7 и 8.

				258. УЗС8. 01. 100 СБ			
Изм.	Лист	N докум.	Подп.	Дата	Рама	Лит	Масса	Масшт.
Разраб.		Нестерова			Сборочный чертеж		37.3	1:2.5
Провер.		Киселева				Лист 1	Листов 2	
Гл. конструк.		Капустина				Проектная организация МО		
Н. контр.		Бубнов			—			
Утв.		Коротков						

18898 46 Копировал Формат А2

Б-Б лист1

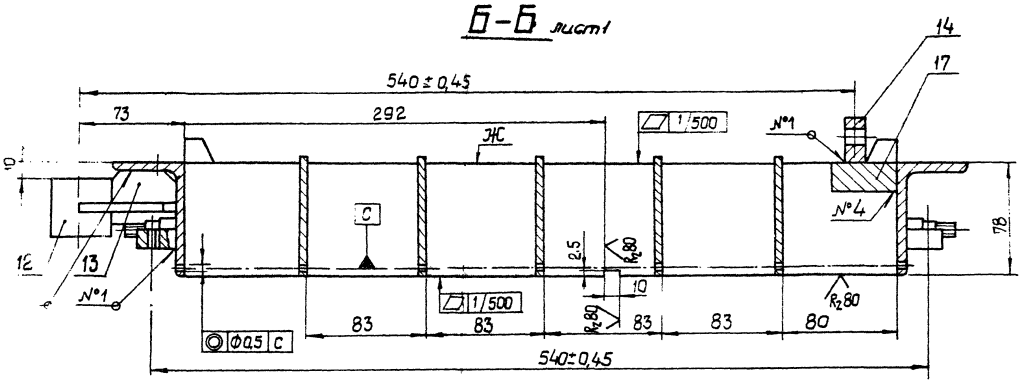

Вид Д лист1
М1:2

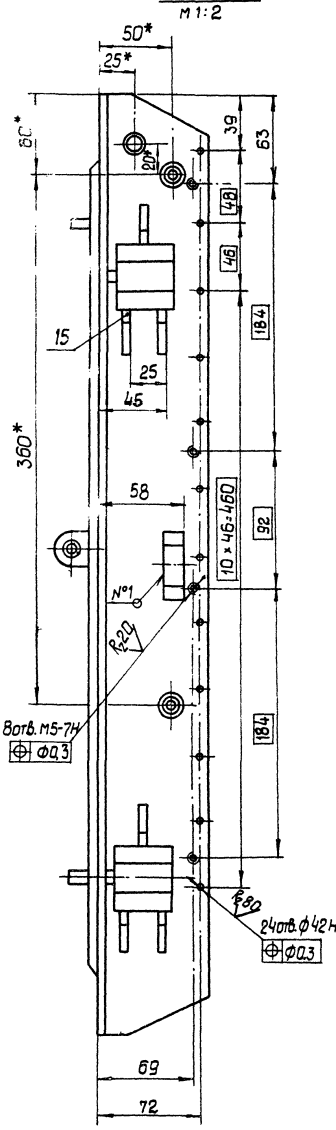

А-А лист1
М1:2

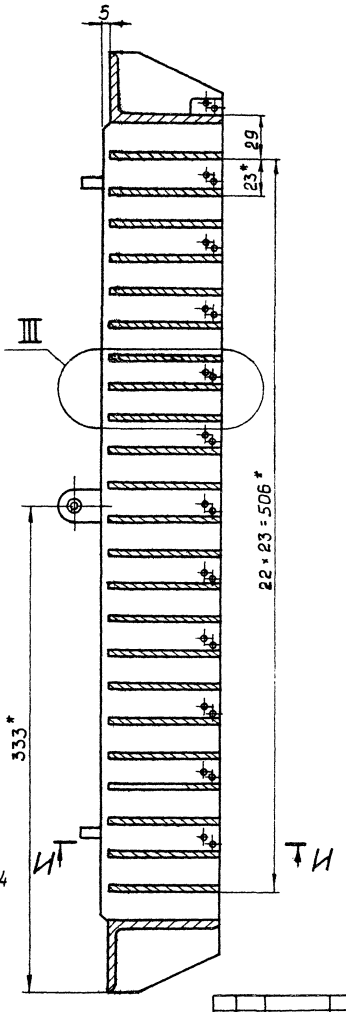

III
М1:1

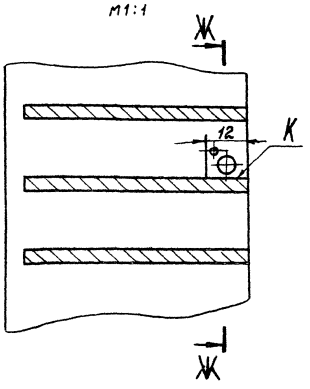

Ж-Ж
М1:1

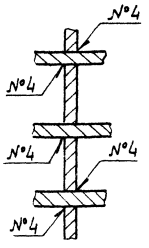

I лист1
М1:1

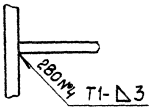

II лист1
М1:1

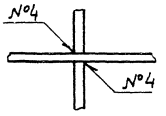

Изм.	Лист	N докум.	Подп.	Дата	258. УЗС8. 01. 100 СБ		
Разраб.		Нестерова			Рама сборочный чертеж	Лит.	Масса	Масшт.
Пров.		Киселева					—	—
Гл. констр.		Колуспина				Лист 2	Листов	
Н. контр.		Бубнов			———	Проектная организация МО		
Утв.		Короткоп						

Копировал 18898 47 Формат А2

258. УЗСВ. 02.000 СБ

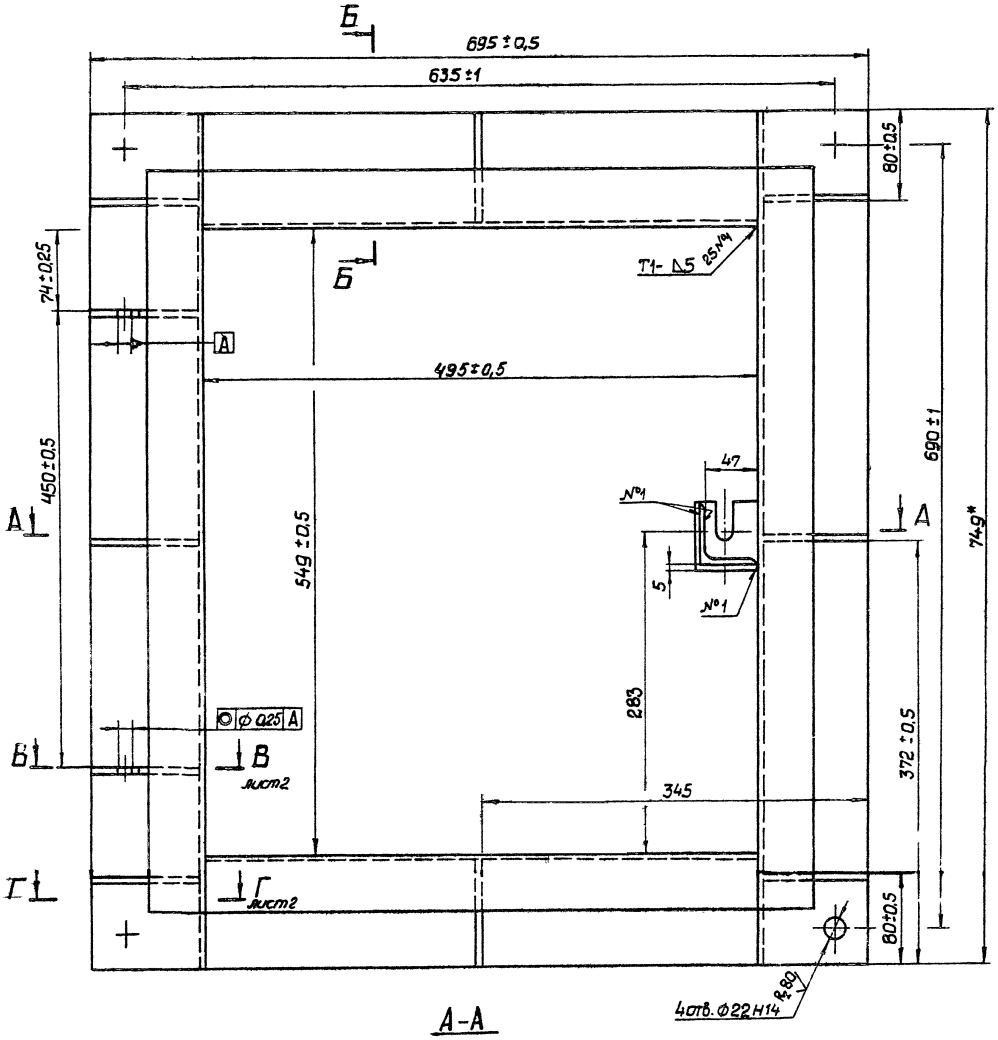

А-А

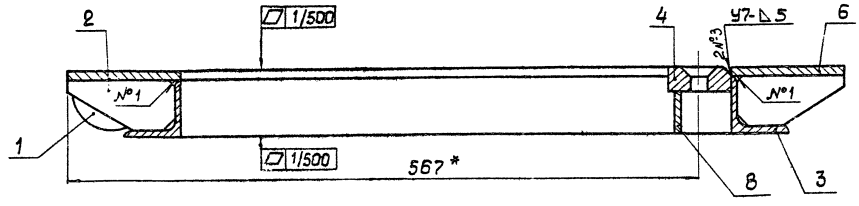

Б-Б
М 1:2

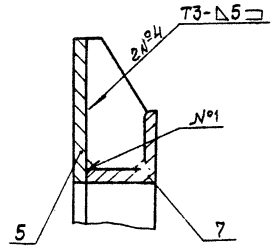

1. Размеры для справок.
2. Сварные швы по ГОСТ 5264-80.
3. Покрытие: Эмаль ПФ-115 темно-зеленая ГОСТ 6465-76. IV. ж.

				258. УЗСВ. 02. 000 СБ			
Изм.	Лист	N докум.	Подп.	Дата	Рама	Лит.	Масса	Масшт.
Разраб.		Мастерова			Сборочный чертеж		25,3	1:2.5
Провер.		Киселева				Лист 1	Листов 2	
Гл. констр.		Капустина				Проектная организация МО		
Н. контр.		Бубнов			—			
Утв.		Коротков						

Копировал 18898 48 Формат А2

Серия 07.904-1

258. УЗСВ.02.000СБ

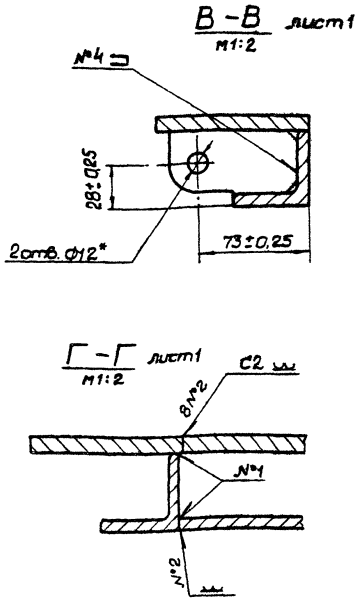

Изм.	Лист	N докум.	Подп.	Дата	258. УЗСВ. 02. 000 СБ	Лит.	Масса	Масшт.
Разраб.		Нестерова			Рама		—	—
Провер.		Киселева			Сборочный чертеж	Лист 2	Листов	
Т.контр.						Проектная организация МО		
Н.контр.		Бубнов						
Утв.								

Копир. Формат А4

Форм.	Зона	Поз.	Обозначение	Наименование	Кол.	Примечание
				Документация		
*			258. УЗСВ.02.000СБ	Сборочный чертеж		А2, А4
				Детали		
А4		1	258. УЗСВ.02.001	Ушко	2	
А4		2	258. УЗСВ.02.002	Ребро	8	
А4		3	258. УЗСВ.02.003	Стойка	2	
А3		4	258. УЗСВ.02.004	Упор	1	
Б4		5	258. УЗСВ.02.005	Полоса		
				Полоса $\frac{В\times100\ ГОСТ103\text{-}76}{ВСт3пс5\ ГОСТ535\text{-}79}$		
				$\ell = 493 \pm 0.745$	2	3,08кг
Б4		6	258. УЗСВ.02.006	Полоса		
				Полоса $\frac{В\times100\ ГОСТ103\text{-}76}{ВСт3пс5\ ГОСТ535\text{-}79}$		
				$\ell = 749 \pm 1,0$	2	4,7кг
Б4		7	258. УЗСВ.02.007	Стойка		
				Уголок $\frac{Б\text{-}50\times50\times5\ ГОСТ8509\text{-}72}{ВСт3пс5\ ГОСТ535\text{-}79}$		
				$\ell = 493 \pm 0,775$	2	1,86кг
Б4		8	258. УЗСВ.02.008	Ребро		
				Уголок $\frac{Б\text{-}50\times50\times5\ ГОСТ8509\text{-}72}{ВСт3пс5\ ГОСТ535\text{-}79}$		
				$\ell = 42 \pm 0.31$	1	0,16кг

Изм.	Лист	N докум.	Подп.	Дата	258. УЗСВ. 02. 000	Лит.	Лист	Листов
Разраб.		Нестерова			Рама			1
Пров.		Киселева				Проектная организация МО		
Т.контр.		Капустина						
Н.контр.		Бубнов						
Утв.		Коротков						

Копир. Формат А4

258. УЗСВ. 02. 001

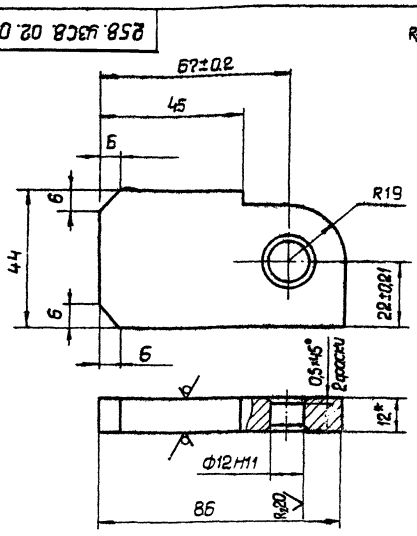

1. * Размер для справок.
2. Неуказанные предельные отклонения размеров $\pm \frac{JT14}{2}$.

Изм.	Лист	N докум.	Подп.	Дата	258. УЗСВ. 02. 001	Лит.	Масса	Масшт.
Разраб.		Нестерова			Ушко		0,3	1:1
Пров.		Киселева				Лист	Листов 1	
Т.контр.								
Н.контр.		Бубнов			Лист 12 ГОСТ 19903-74 / ВСт3пс5 ГОСТ 14637-79	Проектная организация МО		
Утв.								

Копир. Формат А4

258. УЗСВ. 02. 002

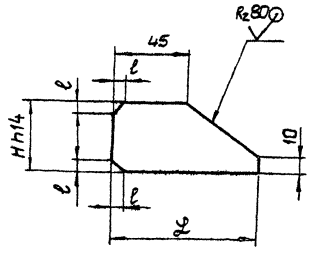

Обозначение	Размеры, мм			Масса
	ℓ	L	H	кг
258. УЗСВ.02.002	6	95	45	0,13
-01	8	150	65	0,3

Предельные отклонения размеров $\pm \frac{JT14}{2}$.

Изм.	Лист	N докум.	Подп.	Дата	258. УЗСВ. 02. 002	Лит.	Масса	Масшт.
Разраб.		Нестерова			Ребро		см. табл.	
Провер.		Киселева				Лист	Листов 1	
Т.контр.								
Н.контр.		Бубнов			Лист 5 ГОСТ 19903-74 / ВСт3пс5 ГОСТ 14637-79	Проектная организация МО		
Утв.								

Копир. 18898 49 Формат А4

258. УЗСВ. 02. 003

R_z80 (√)

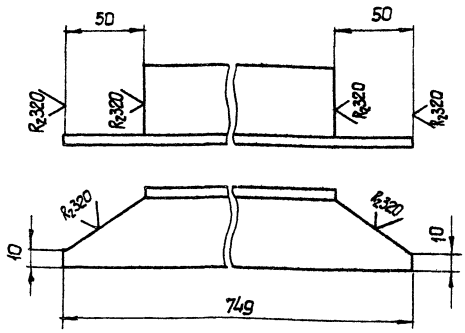

Предельные отклонения размеров $\pm \frac{JT14}{2}$.

Изм	Лист	N докум.	Подп.	Дата
Разраб.		Нестерова		
Провер.		Киселева		
Т.контр.				
Н.контр.		Бубнов		7.12.80
Утв.				

258. УЗСВ. 02. 003

Стойка

Лит.	Масса	Масшт.
	2,8	1:2

Лист | Листов 1

Уголок 6-50×50×5 ГОСТ 8509-72
ВСт3пс5 ГОСТ 535-79

Проектная организация МО

Копировал: Ж

Формат А4

Форм.	Зона	Поз.	Обозначение	Наименование	Кол.	Прим.
				Документация		
А4			258. УЗСВ. 03.000 СБ	Сборочный чертеж		
				Детали		
А4		1	258. УЗС1. 03.001-01	Ручка		
				Стандартные изделия		
		2		Шайба 12.36. 019 ГОСТ 11371-78	1	
			Переменные данные	для исполнений		
				258. УЗСВ. 03.000 см. СБ.		
				Детали		
А4		3	258. УЗСВ. 03.001	Гайка специальная	1	
				258. УЗСВ. 03.000-01 см. СБ.		
				Детали		
А4		3	258. УЗСВ. 03.001-01	Гайка специальная	1	

Подп. и дата | Инв. N дубл. | Взам. инв. N | Подп. и дата | Инв. N подл.

Изм	Лист	N докум.	Подп.	Дата
Разраб.		Нестерова		
Провер.		Киселева		
Сл.констр.		Капустина		7.12.80
Н.контр.		Бубнов		6.12.80
Утв.		Коротков		8.11.80

258. УЗСВ. 03. 000

Ручка

Лит.	Лист	Листов
		1

Проектная организация МО

Копировал Ж

Формат А4

258. УЗСВ. 02. 004

R_z80 (√)

258. УЗСВ. 02. 004

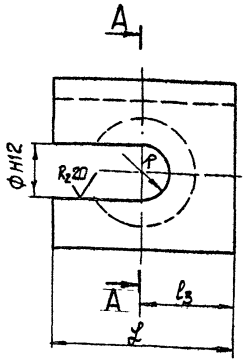

A–A

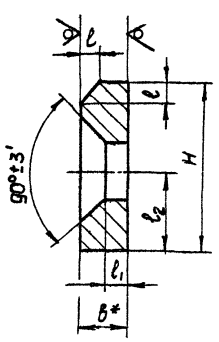

258. УЗСВ. 02. 004 - 01

Остальное – см. 258. УЗСВ. 02.004

A–A

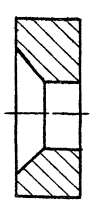

Обозначение	Размеры, мм									Масса, кг
	R	Ф	L	l	l_1	l_2	l_3	H	b	
258.УЗСВ. 02.004	9	18	55	6	8	28	30	56±0,4	16	0,08
-01	10	20	60	0	$12^{+0,2}$	25	34	55	20	0,1

1. * размер для справок.
2. Неуказанные предельные отклонения размеров $\pm \frac{JT14}{2}$.
3. Покрытие: Ц24. м. Хр.

Изм	Лист	N докум.	Подп.	Дата
Разраб.		Нестерова		
Провер.		Киселева		
Т.контр.				
Н.контр.		Бубнов		8.12.80
Утв.				

258. УЗСВ. 02. 004

Упор

Лит.	Масса	Масшт.
	см. табл.	—

Лист | Листов 1

Лист 8. В ГОСТ 19903-74
ВСт3пс5 ГОСТ 14637-79

Проектная организация МО

Копировал Ж 18898 50

Формат А3

258.УЗС8.03.000 СБ

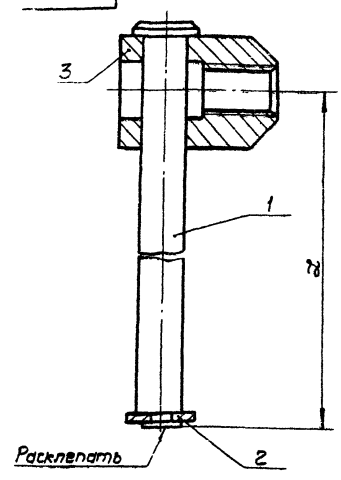

Обозначение	ℓ2, мм	Масса, кг
258.УЗС8.03.000	135	0,58
-01	132	0,68

Размер для справок

Изм.	Лист	№ докум.	Подп.	Дата	258.УЗС8.03.000 СБ
Разраб.		Нестерова			Ручка. Сборочный чертёж
Провер.		Киселёва			Лит. / Масса / Масшт.
Т. контр.		Капустина			— / см. табл. / —
Н. контр.		Бубнов			Лист 1 / Листов 1
Утв.		Коротков			Проектная организация МО

Копировал: Формат А4

258.УЗС8.03.001

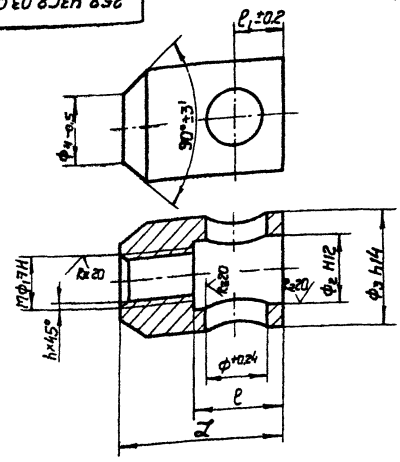

Обозначение	Размеры, мм									Масса, кг
	Ф	Ф1	Ф2	Ф3	Ф4	ℓ	ℓ1	L	h	
258.УЗС8.03.001	15,5	16	20	35	20	27	15	50	1,5	0,23
-01	16	20	22	40	30	45	20	75	2	0,5

1. Неуказанные предельные отклонения размеров $\pm \frac{IT14}{2}$.
2. Покрытие Ц9.т.ФОС

Изм.	Лист	№ докум.	Подп.	Дата	258.УЗС8.03.001
Разраб.		Нестерова			Гайка специальная. Лит. / Масса / Масшт.
Провер.		Киселёва			— / см. табл. / —
Т. контр.					Лист 1 / Листов 1
Н. контр.		Бубнов			ВСт3пс5 ГОСТ 380-71
Утв.					Проектная организация МО

Копировал: Формат А4

Инв. № подл. | Подп. и дата | Взам. инв. № | Инв. № дубл. | Подп. и дата

Форм.	Зона	Поз.	Обозначение	Наименование	Кол.	Примечание
				Документация		
А2			258.УЗС25.00.000 СБ	Сборочный чертёж		
А2			258.УЗС25.00.000 МЧ	Монтажный чертёж		
А3			258.УЗС25.00.000 ВС	Ведомость спецификаций		
А4			258.М3С.000 ТУ	Технические условия		
				Сборочные единицы		
А4		1	258.УЗС8.03.000-01	Ручка	2	
А4		2	258.УЗС25.01.000	Рама	1	
А4		3	258.УЗС25.02.000	Дверь	1	
				Детали		
А3		4	258.УЗС8.00.003-01	Ось	2	
А3		5	258.УЗС8.00.001-01	Болт откидной	2	
А4		6	258.УЗС25.00.001	Болт	2	
А4		7	258.УЗС25.00.002	Ось	2	
				Стандартные изделия		
		8		Болт 1.1 М20×400 ВСт3пс2 ГОСТ 24379.1-80	8	

Изм.	Лист	№ докум.	Подп.	Дата	258.УЗС25.00.000
Разраб.		Нестерова			Устройство противовзрывное УЗС 25. Лит. / Лист 1 / Листов 2
Провер.		Киселёва			
Нач. отд.		Коротков			1:1,5
Н. контр.		Бубнов			Проектная организация МО
Утв.		Лопатинский			

Копировал: Формат А4

Форм.	Зона	Поз.	Обозначение	Наименование	Кол.	Примечание
		9		Гайка М16.4.019 ГОСТ 5915-70	2	
		10		Гайка М20.4.019 ГОСТ 5915-70	16	
		11		Гайка М30.4.019 ГОСТ 5915-70	4	
		12		Шайба стопорная 32-2 ГОСТ 13463-77	4	
		13		Шайба 16.65Г.029 ГОСТ 6402-70	2	
		14		Шайба 20.36.019 ГОСТ 6958-78	8	
		15		Шайба 16.36.019 ГОСТ 11371-78	4	
		16		Шплинт 4×22 ГОСТ 397-79	2	

Инв. № подл. | Подп. и дата | Взам. инв. № | Инв. № дубл. | Подп. и дата

Изм.	Лист	№ докум.	Подп.	Дата	258.УЗС25.00.000 Лист 2

Копировал: Ур 18898 51 Формат А4

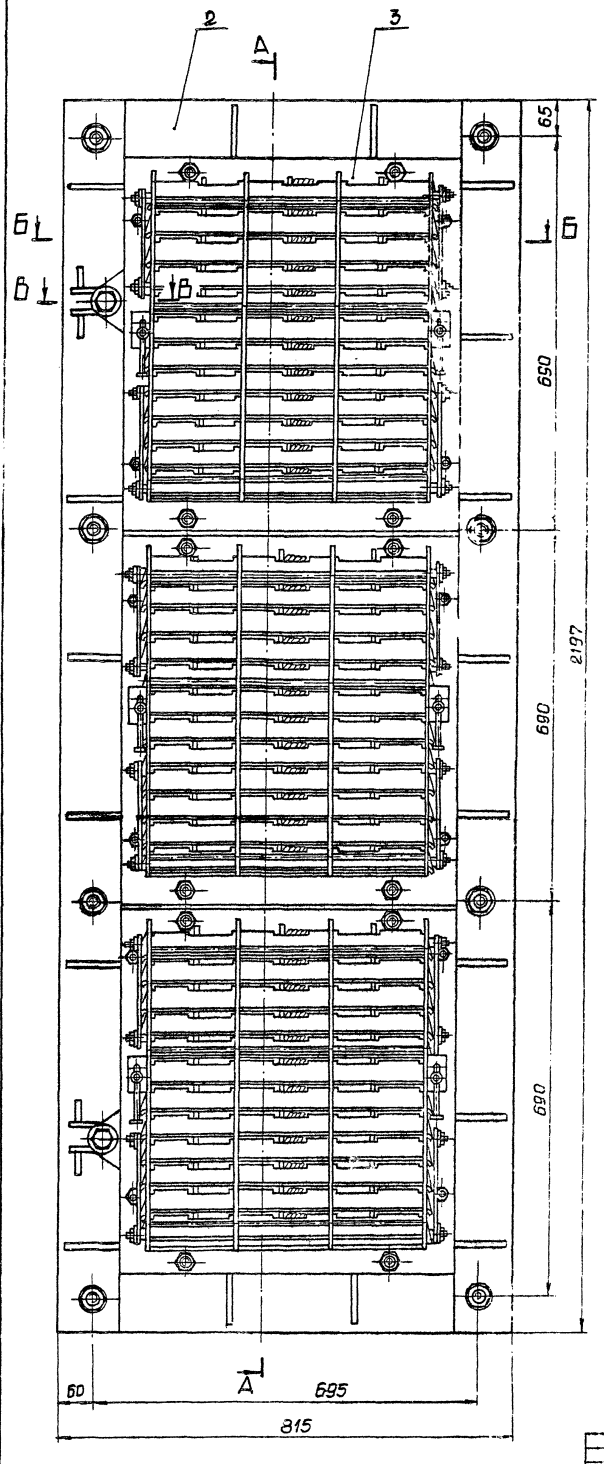

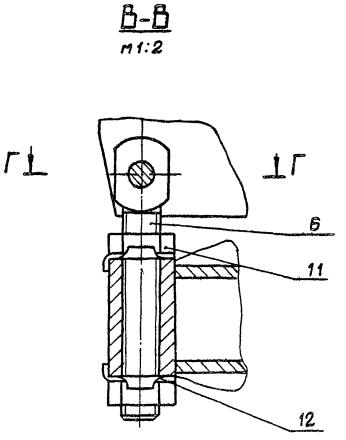

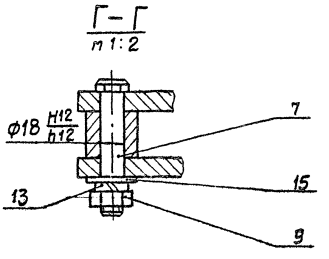

1. Размеры для справок.
2. Дверь должна легко, без заеданий, поворачиваться на осях.
3. Трущиеся поверхности смазать консистентной смазкой.
4. Болты поз. 8 предназначаются для сооружений из монолитного железобетона.
5. Остальные технические требования по 258. МЗС. 000 ТУ.

				258. УЗС 25.00.000 СБ			
Изм.	Лист	N докум.	Подп.	Дата	Устройство противовзрывное УЗС 25 Сборочный чертеж	Лит.	Масса	Н-б
Разраб.		Нестерова					308	1:5
Провер.		Киселева				Лист 1	Листов 2	
Гл. конструктор		Капусти				Проектная организация МО		
Н.контр.		Коротков						
Утв.		Кочатковский						

Копировал 18898 52 Формат А2

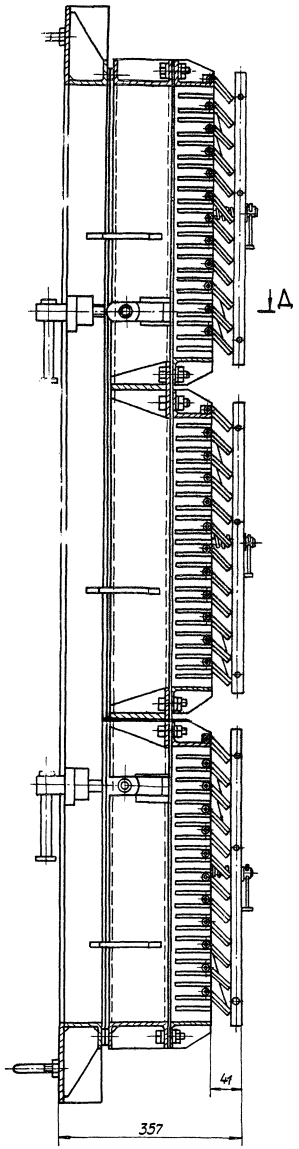

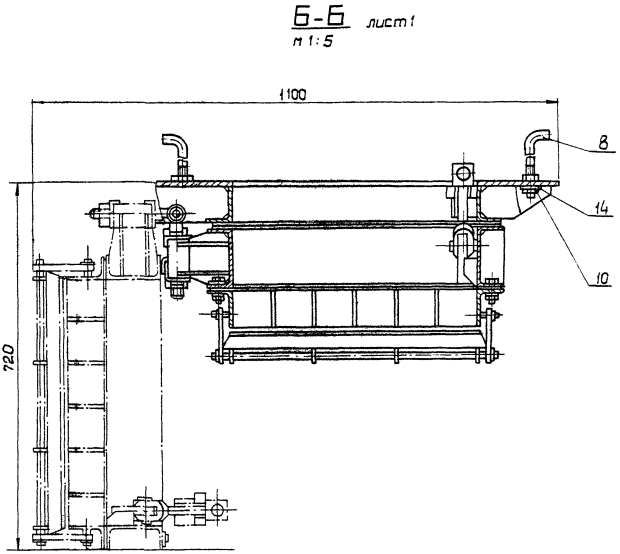

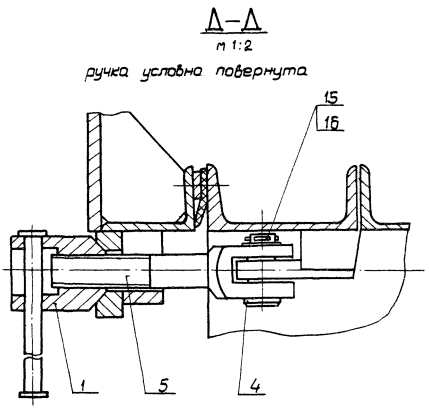

				258. УЗС25. 00. 000 СБ			
Изм.	Лист	N докум.	Подп.	Дата	Устройство противовзрывное УЗС 25 Сборочный чертеж	Лит.	Масса	Масшт.
Разраб.		Нестерова					—	—
Пров.		Киселева				Лист 2	Листов
Т. конст.		Капустина				Проектная организация МО	
Нач. отд.		Коротков					
Н. контр.		Буднов					
Утв.		Полотнюк					

18898 53 Копировал

Формат А2

258. УЗС25.00.000МЧ

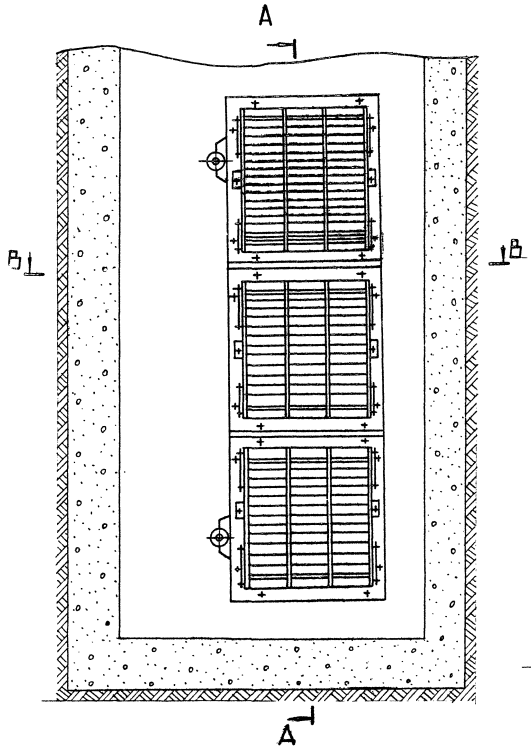

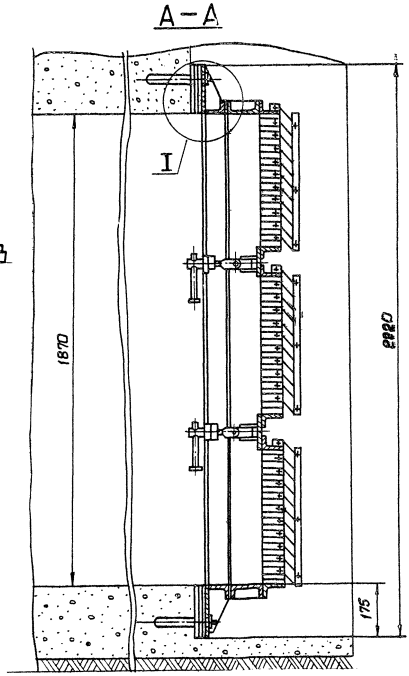

I
М1:1

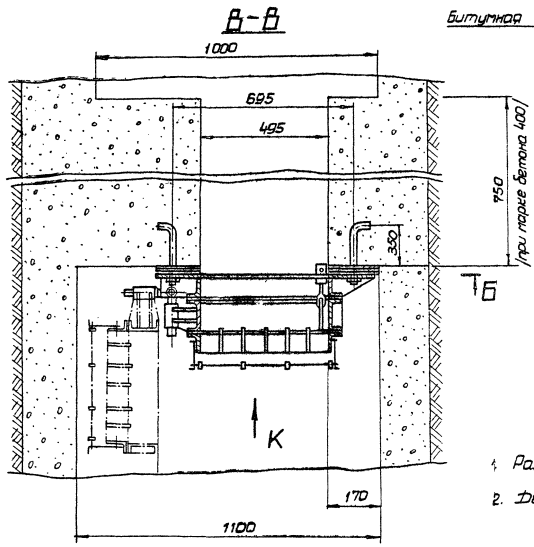

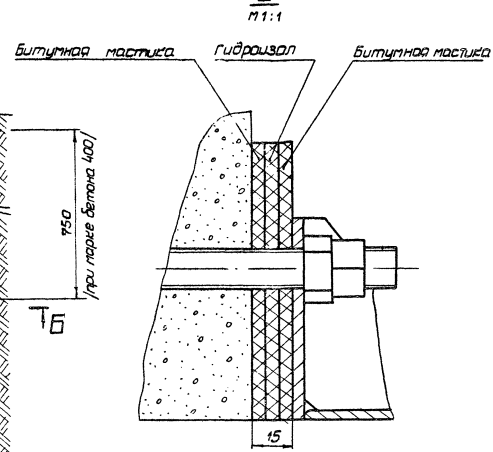

1. Размеры для справок.
2. Действие нагрузки – по стрелке К.

					258. УЗС25. 00. 000 МЧ			
Изм.	Лист	N докум.	Подп.	Дата	Устройство противовзрывное УЗС25 Монтажный чертеж	Лит.	Масса	Масшт.
Разраб.		Нестерова					–	1:10
Пров.		Киселева				Лист 1	Листов 2	
Т.контр.		Капустина				Проектная организация МО		
Нач.отд.		Коротков						
Н.контр.		Будков						
Утв.		Копатинский						

18898 34 Колдовал

Формат А2

258 УЗС 25.00.000 МЧ

Б-Б

Схема расположения фундаментных болтов

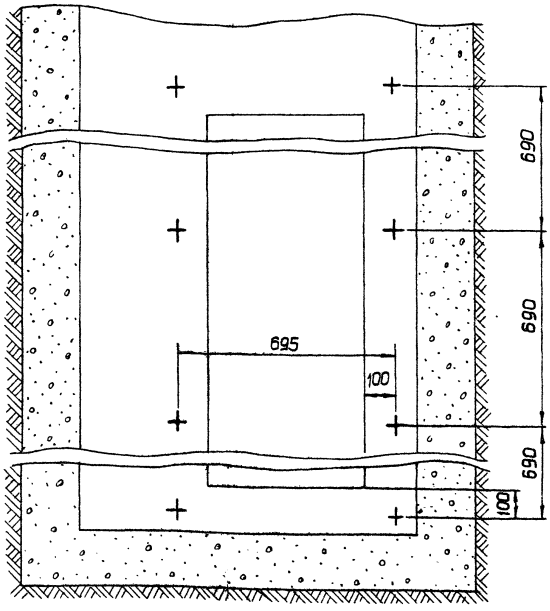

Схема предлагаемых мест установки УЗС-25

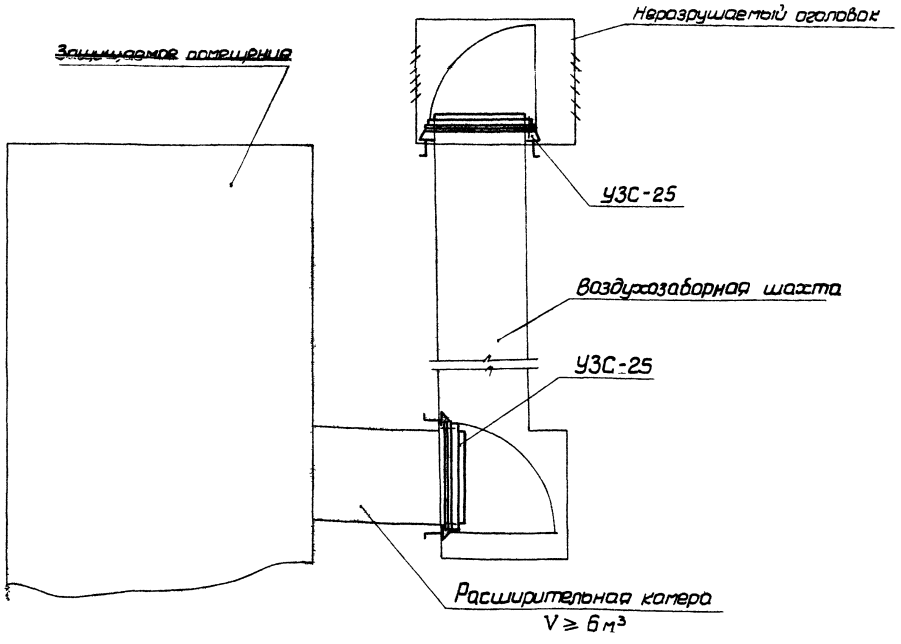

					258. УЗС 25. 00. 000 МЧ			
Изм	Лист	N докум.	Подп.	Дата	Противовзрывное устройство УЗС 25 Монтажный чертеж	Лит.	Масса	Масшт.
Разраб.		Нестерова					—	1:10
Провер.		Киселева				Лист 2	Листов	
Т.контр.		Капустина		7.12.85				
Н.к.отд.		Коротков		8.12.85		Проектная организация МО		
Н.контр.		Бубнов		8.12.85				
Утв.		Лопатинский						

Копир. 18898 55 Формат А2

258.УЗС25.00.001

Rz 80 √(√)

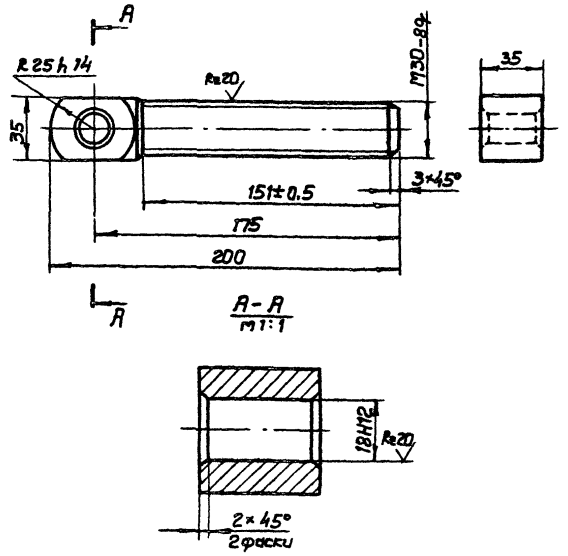

1. Неуказанные предельные отклонения размеров $\pm\frac{JT14}{2}$.
2. Покрытие: Ц9.М.Фос.

					258.УЗС25.00.001			
Изм	Лист	№ докум.	Подп.	Дата	Болт	Лит.	Масса	Масштаб
Разраб.		Нестерова					1,25	1:2
Провер.		Киселева				Лист	Листов 1	
Т.контр.								
Н.контр.		Бубнов		8.12.82	ВСт3пс5 ГОСТ380-71	Проектная организация МО		

Копировал: Формат А4

258.УЗС25.00.002

Rz 80 √(√)

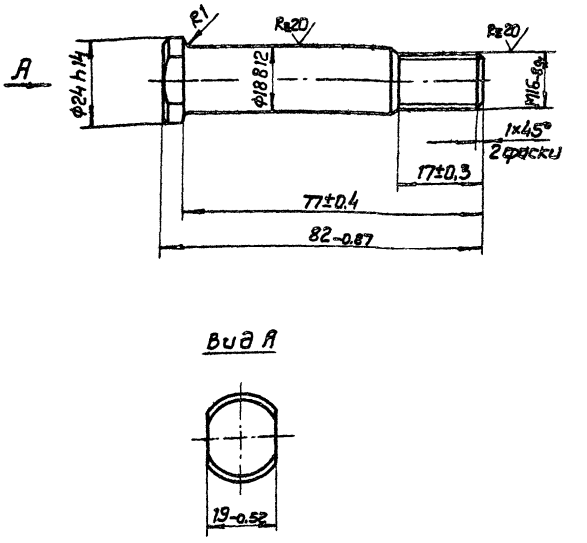

Покрытие: Ц9.М.Фос

					258.УЗС25.00.002			
Изм	Лист	№ докум.	Подп.	Дата	Ось	Лит.	Масса	Масштаб
Разраб.		Нестерова					0,6	1:1
Провер.		Киселёва				Лист	Листов 1	
Т.контр.								
Н.контр.		Бубнов		8.12.82	Сталь 45 ГОСТ1050-74	Проектная организация МО		

Подп. и дата | Инв.№ дубл. | Взам.инв.№ | Подп. и дата | Инв.№ подл.

Копировал: Формат А4

Форм.	Зона	Поз.	Обозначение	Наименование	Кол.	Примечание
				Документация		
*			258.УЗС25.01.000 СБ	Сборочный чертёж		А2 А3
				Детали		
А4		1	258.УЗС25.01.001	Петля	4	
А3		2	258.УЗС25.01.002	Ребро	4	
А4		3	258.УЗС8.01.004-01	Упор	2	
А4		4	258.УЗС8.01.002-01	Упор	18	
БЧ		5	258.УЗС25.01.003	Ребро		
				Уголок Б-50×50×5 ГОСТ8509-72		
				ВСт3пс5 ГОСТ535-79		
				$\ell = 42_{-0,31}$	2	0,158 кг
БЧ		6	258.УЗС25.01.004	Стойка		
				Уголок Б-75×50×8 ГОСТ8510-72		
				ВСт3пс5 ГОСТ535-79		
				$\ell = 495_{-0,775}$	2	3,67 кг
БЧ		7	258.УЗС25.01.005	Стойка		
				Уголок Б-75×50×8 ГОСТ8510-72		
				ВСт3пс5 ГОСТ535-79		
				$\ell = 2197 \pm 1,5$	2	16,2 кг
БЧ		8	258.УЗС25.01.006	Планка		
				Полоса 10×160 ГОСТ103-76		
				ВСт3пс5 ГОСТ535-79		
				$\ell = 495_{-0,775}$	2	6,23 кг
БЧ		9	258.УЗС25.01.007	Планка		
				Полоса 10×160 ГОСТ103-76		
				ВСт3пс5 ГОСТ535-79		
				$\ell = 2197 \pm 1,5$	2	27,6 кг

					258.УЗС25.01.000			
Изм	Лист	№ докум.	Подп.	Дата	Рама	Лит.	Лист	Листов
Разраб.		Нестерова					1	21
Провер.		Киселёва				Проектная организация МО		
Гл.конст.		Капустина		7.12.82				
Н.конт.		Бубнов		8.12.82				
Утв.		Коротков		8.12.82				

Копировал: Формат А4

258.УЗС1.03.002

Rz 80 √(√)

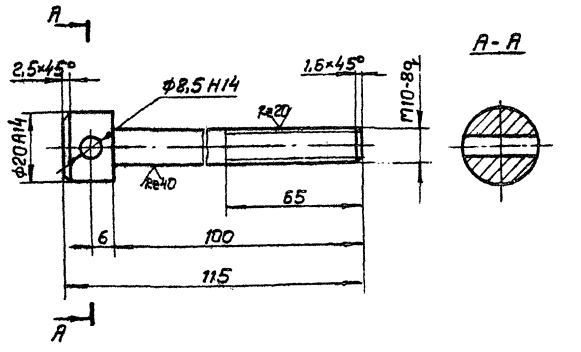

1. Неуказанные предельные отклонения размеров $\pm\frac{JT14}{2}$.
2. Покрытие: Ц9.М.Фос

					258.УЗС1.03.002			
Изм	Лист	№ докум.	Подп.	Дата	Винт	Лит.	Масса	Масштаб
Разраб.		Нестерова					0,09	1:1
Провер.		Киселёва				Лист	Листов 1	
Т.контр.								
Н.контр.		Бубнов		8.12.82	ВСт3пс5 ГОСТ380-71	Проектная организация МО		

Подп. и дата | Инв.№ дубл. | Взам.инв.№ | Подп. и дата | Инв.№ подл.

18898 56 Копировал: Формат А4

258. УЗС 25.01.000 СБ

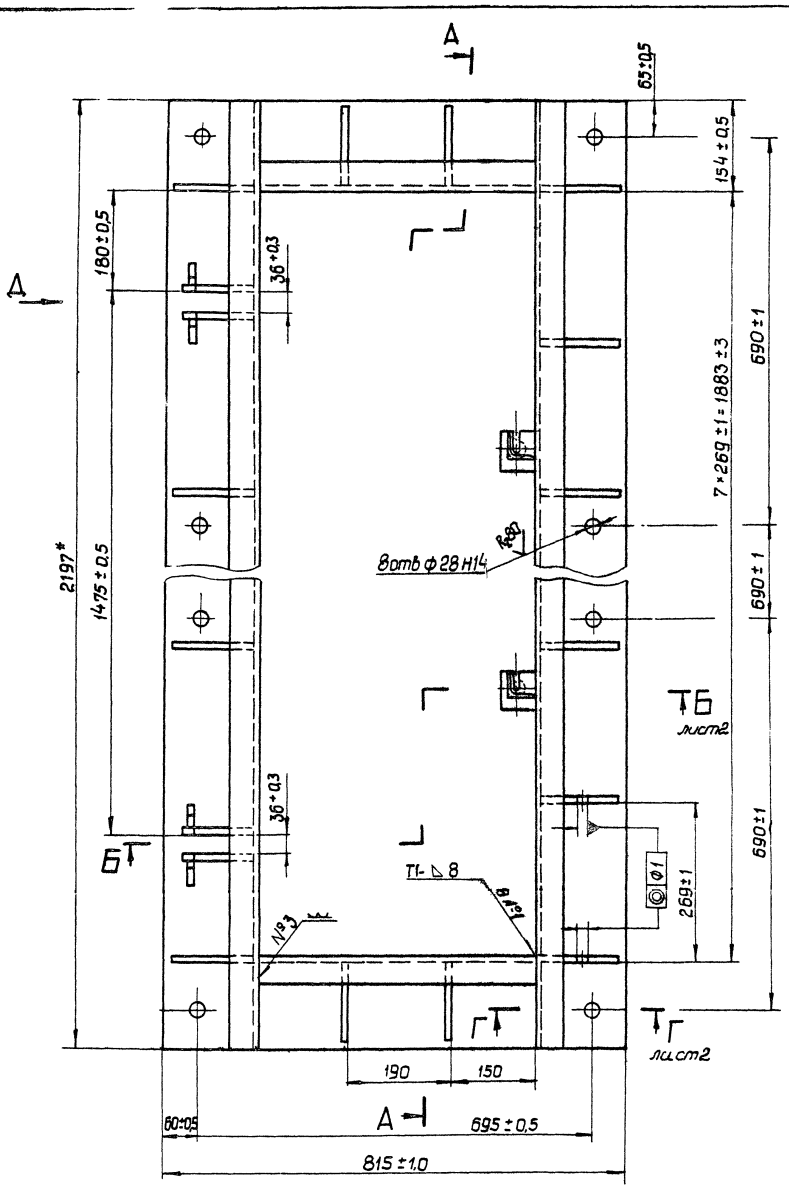

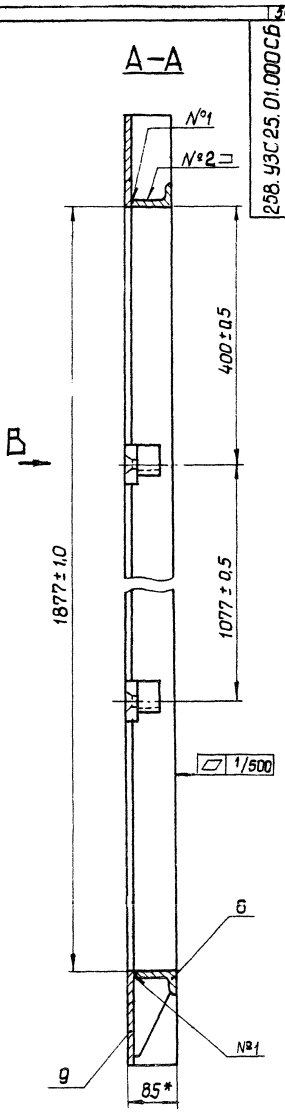

Вид В

М1:1

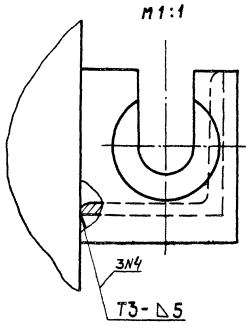

1. * Размеры для справок.
2. Покрытие: Эмаль ПФ-115 темно-зеленая ГОСТ 6465-76. IV. Ж.
3. Сварные швы по ГОСТ 5264-80.

					258. УЗС 25.01.000 СБ			
Изм	Лист	N докум.	Подп.	Дата	Рама	Лит	Масса	Масшт.
Разраб.		Нестерова					118	1:5
Провер.		Киселева			Сборочный чертеж	Лист 1	Листов 2	
Т.контр.						Проектная организация МО		
Гл.конф.		Капустина						
Н.контр.		Буднов						
Утв.		Коротков						

18898 57 Копировал Формат А2

Б-Б лист 1
т 1:2

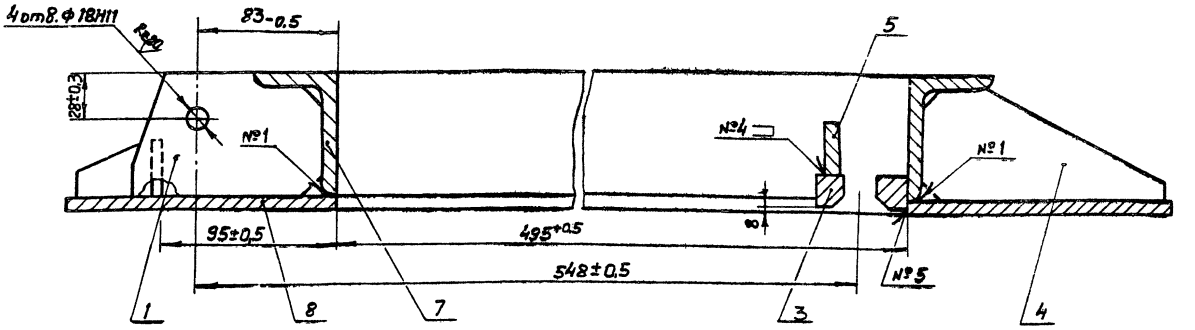

Вид Д лист 1
т 1:2

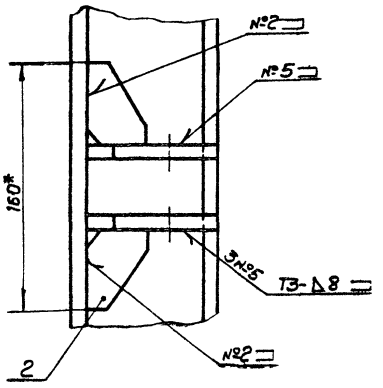

Г-Г лист 1
т 1:2

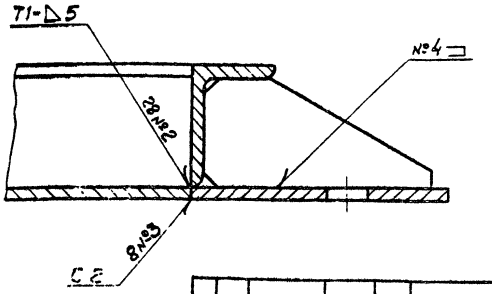

				258.УЗС25.01.000 СБ
Изм.	Лист	№ докум.	Подп.	Дата
Разраб.		Нестерова		
Провер.		Киселёва		
Т. контр.				
Гл. конст.		Капустина		
Н. контр.		Бубнов		
Утв.		Коротков		

Рама
Сборочный чертёж

Лит.	Масса	Масштаб
	-	-
Лист 2	Листов	

Проектная организация ТО

Копировал: Чуб- Формат А3

№ строки	Обозначение	Наименование	Куда входит: Обозначение	Куда входит: Кол.	Общее кол.	Примечание
1						
2	258.УЗС25.00.000	Устройство противовзрывное УЗС25				
3						
4	258.УЗС25.01.000	Рама	258.УЗС25.00.000	1	1	
5	258.УЗС25.02.000	Дверь	258.УЗС25.00.000	1	1	
6	258.УЗС25.02.010	Рама двери	258.УЗС25.02.000	1	1	
7	258.УЗС8.03.000-01	Ручка	258.УЗС25.00.000	2	2	
8						
9						
10		Ведомость спецификации на изделие				
11		„Секция защитная унифицированная"				
12		(входящее в настоящее изделие)				
13		258.УЗС1.00.000 ВС				
14						
15						
16						
17						
18						
19						
20						
21						
22						
23						
24						
25						

				258.УЗС25.00.000 ВС
Изм.	Лист	№ докум.	Подп.	Дата
Разраб.		Нестерова		
Провер.		Киселёва		
Гл. конст.		Капустина		
Н. контр.		Бубнов		
Утв.		Коротков		

Устройство противовзрывное УЗС-25

Лит.	Лист	Листов
	1	

Проектная организация ТО

Ведомость спецификации

Копировал [illegible] 8898 58 Формат А4

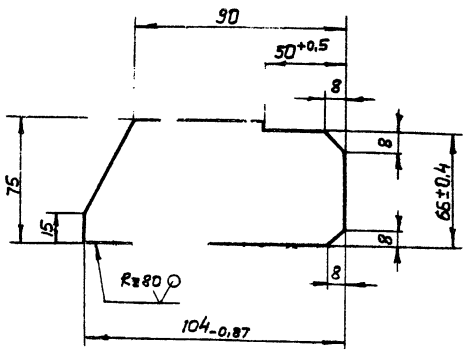

Неуказанные предельные отклонения размеров $\pm \frac{JT14}{2}$

Изм.	Лист	№ докум.	Подп.	Дата
Разраб.		Нестерова		
Провер.		Киселёва		
Т. контр.				
Н. контр.		Бубнов		
Утв.				

258.УЗС25.01.001

Петля

Лит.	Масса	Масштаб
	0,98	1:2
Лист	Листов 1	

Лист 12 ГОСТ19903-74 ВСт3пс5 ГОСТ14637-79

Проектная организация МО

Копировал: Формат А4

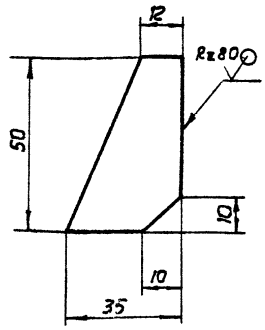

Предельные отклонения размеров $\pm \frac{JT14}{2}$.

Инв.№ подл. | Подп. и дата | Взам. инв.№ | Инв.№ дубл. | Подп. и дата

Изм.	Лист	№ докум.	Подп.	Дата
Разраб.		Нестерова		
Провер.		Киселёва		
Т. контр.				
Н. контр.		Бубнов		
Утв.				

258.УЗС 25.01.002

Ребро

Лит.	Масса	Масштаб
	0,1	1:1
Лист	Листов 1	

Лист 8 ГОСТ19903-74 ВСт3пс5 ГОСТ14637-79

Проектная организация МО

Копировал: Формат А4

Рис. 1

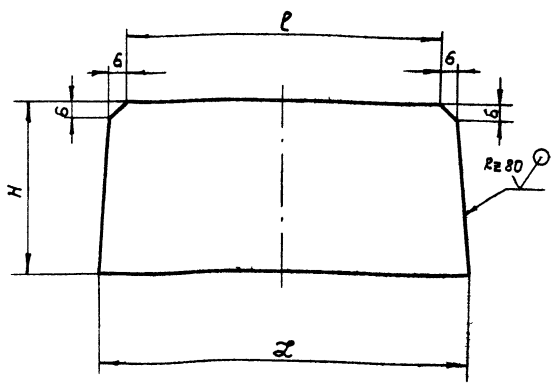

Рис. 2

Остальное - см. рис. 1

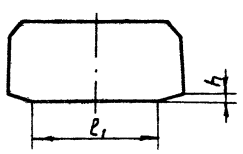

Обозначение	Рис.	Размеры, мм						Материал	Масса, кг
		L	ℓ	ℓ1	H	H1	h		
258.УЗС25.01.011	1	106-0,5	98-0,5	0	45	0	0	Лист 5 ГОСТ19903-74 ВСт3пс5 ГОСТ14637-79	0,19
-01	2			85-0,5	48,5±0,3	0	3	Лист 8 ГОСТ19903-74 ВСт3пс5 ГОСТ14637-79	0,31

Неуказанные предельные отклонения размеров $\pm \frac{JT14}{2}$.

Изм.	Лист	№ докум.	Подп.	Дата
Разраб.		Нестерова		
Провер.		Киселёва		
Т. контр.				
Н. контр.		Бубнов		
Утв.				

258.УЗС25.02.011

Ребро

Лит.	Масса	Масштаб
	См. табл.	-
Лист	Листов 1	

См. таблицу

Проектная организация МО

Копировал: Формат А3

Формат	Зона	Поз	Обозначение	Наименование	Кол	Примечание
				Документация		
А2			258.УЗС25.02.000СБ	Сборочный чертёж		
				Сборочные единицы		
А4		1	258.УЗС1.00.000	Секция защитная		
				унифицированная	3	
А4		2	258.УЗС25.02.010	Рама двери	1	
				Детали		
А3		3	258.УЗС8.01.001-02	Планка	2	
		4	-03	Планка	2	
А4		5	258.УЗС25.02.001	Прокладка	6	
		6	-01	Прокладка	6	
А3		7	258.УЗС25.02.002	Манжета	1	
				Стандартные изделия		
		8		Болт М12×35.58.019		
				ГОСТ7798-70	24	
		9		Винт М16×20.58.019		
				ГОСТ17475-72	24	
		10		Гайка М12.4.019		
				ГОСТ5915-70	24	
		11		Шайба 12.65Г.029		
				ГОСТ6402-70	24	

Изм.	Лист	№ докум.	Подп.	Дата
Разраб.		Нестерова		
Провер.		Киселёва		
Гл.констр.		Капустина		
Н.контр.		Бубнов		
Утв.		Коротков		

258.УЗС25.02.000

Дверь

Лит.	Лист	Листов
		1

Проектная организация МО

Копировал: Формат А4

258.УЗС25.02.001

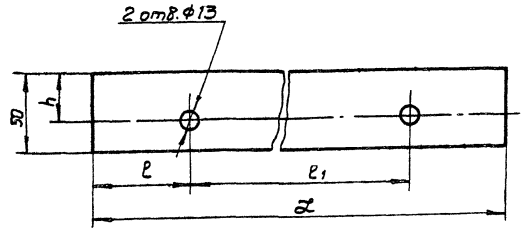

Обозначение	Размеры, мм				Масса, кг
	L	ℓ	ℓ1	h	
258.УЗС25.02.001	495	62,5	370	30,5	0,09
-01	649	109,5	430	30	0,14

Инв.№ подл. | Подп. и дата | Взам. инв.№ | Инв.№ дубл. | Подп. и дата

Изм.	Лист	№ докум.	Подп.	Дата
Разраб.		Нестерова		
Провер.		Киселёва		
Т.контр.				
Н.контр.		Бубнов		
Утв.				

258.УЗС25.02.001

Прокладка

Лит.	Масса	Масштаб
	См. табл.	–
Лист	Листов 1	

Паронит ПОН3 ГОСТ 481-80

Проектная организация МО

Копировал: Формат А4

258.УЗС25.02.002

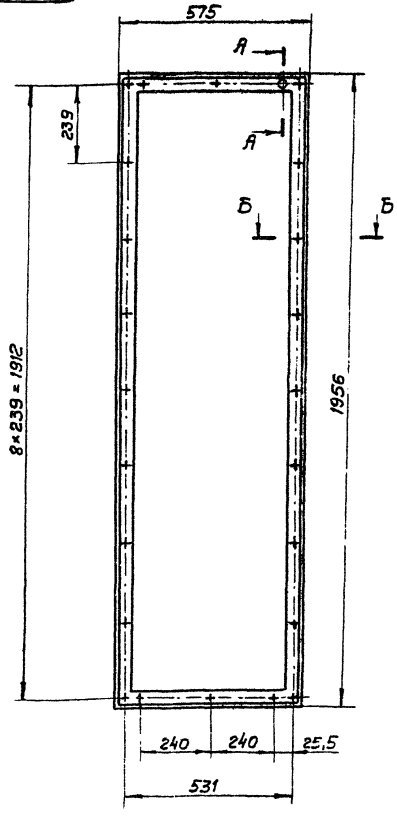

А – А
М1:1

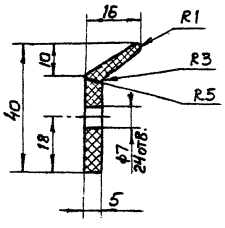

Б – Б
М1:1

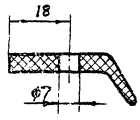

1. Резина марки 3687 (группа 7) ТУ-38-005-204-71.
2. Допускается замена на группу НО-68-1 (СКН-18 найрит) ТУ-38-005-204-71.
3. Предел прочности при разрыве не менее 130 кг/см².
4. Относительное удлинение при разрыве 500% не менее.
5. Относительное остаточное удлинение после разрыва 30% не более.
6. Твёрдость по твердотеру ТИР 40-65.
7. Температура хрупкости при замораживании не выше -55°С.
8. Коэффициент старения через 144 часа при 70°С не менее 0,8.
9. Допускается изготовление из отдельных частей. Места стыков вулканизировать.

Изм.	Лист	№ докум.	Подп.	Дата
Разраб.		Нестерова		
Провер.		Киселёва		
Т.контр.				
Н.контр.		Бубнов		
Утв.				

258.УЗС25.02.002

Манжета

Лит.	Масса	Масшт.
	1,7	1:10
Лист	Листов 1	

См. на поле чертежа

Проектная организация МО

Копировал: Чуг-18898 60 Формат А3

258.УЗС25.02.000 СБ

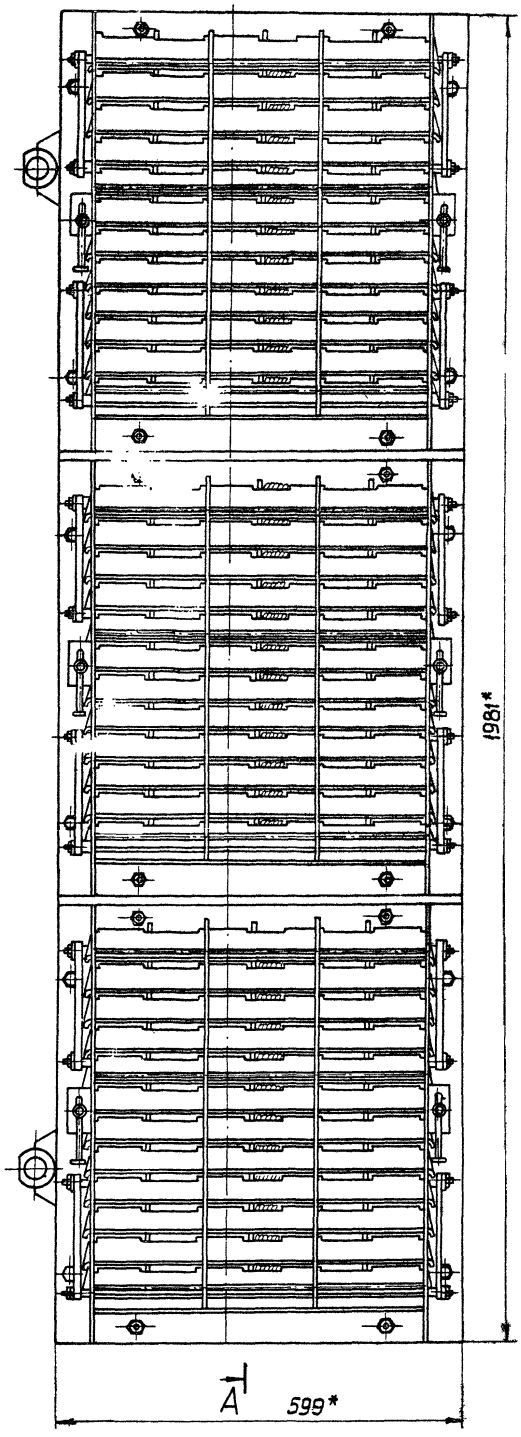

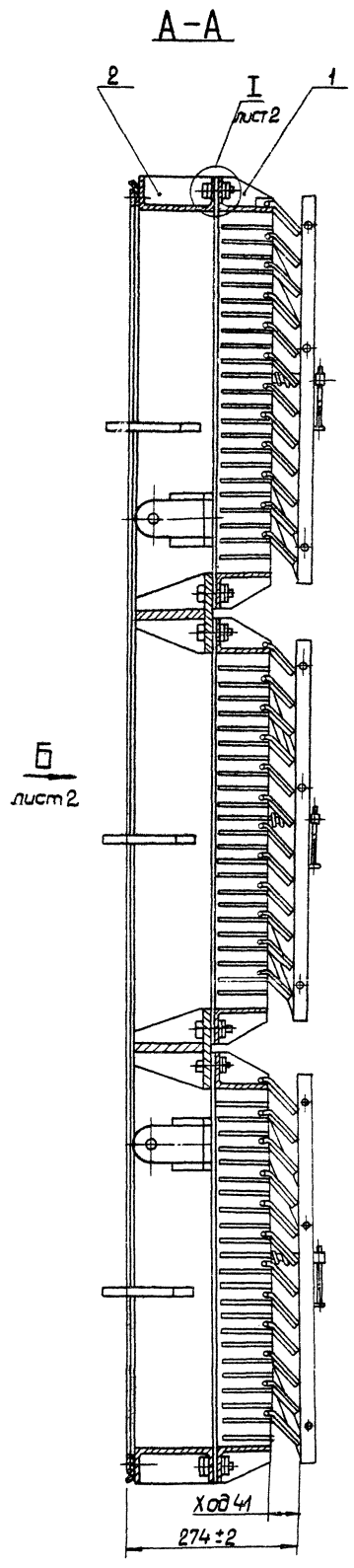

*Размеры для справок

					258.УЗС25.02.000 СБ			
Изм	Лист	N докум.	Подп.	Дата	Дверь Сборочный чертеж	Лит	Масса	Масшт.
Разраб.		Нестерова					214	1:5
Пров.		Киселева				Лист 1	Листов 2	
Гл.констр.		Капустина		7.12.82		Проектная организация МО		
Нач.отд.		Коротков		9.12.82				
Н.контр.		Бубнов		4.12.82				
Утв.		Коротков		7.12.82				

18838 61 Копировал Формат А2

258.УЗС25.02.000 СБ

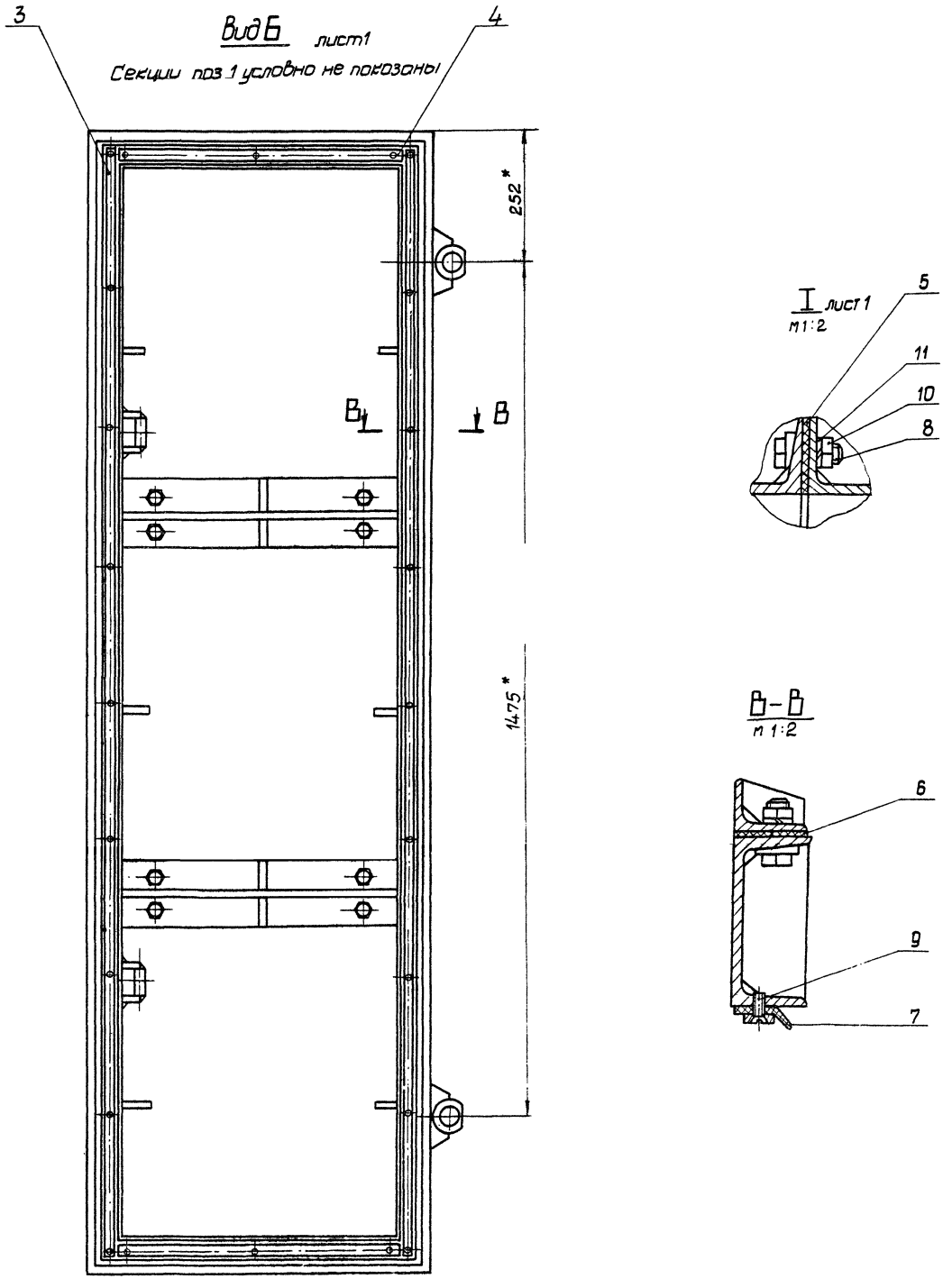

					258. УЗС25.02.000 СБ			
Изм.	Лист	№ докум.	Подп.	Дата	Дверь Сборочный чертеж	Лит.	Масса	Масшт.
Разраб.		Нестерова					214	1:5
Провер.		Киселева				Лист 2	Листов	
Т.контр.		Копустина		7.12.82		Проектная организация МО		
Нач.отд.		Коротков		8.12.82				
Н.контр.		Бубнов		8.12.82				
Утв.		Коротков		8.12.82				

18898 62 Копировал Формат А2

Формат	Зона	Поз.	Обозначение	Наименование	Кол.	Примечание
				Документация		
А2			258.УЗС25.02.010 СБ	Сборочный чертеж		
				Детали		
А4		1	258. МЗС. 022 - 03	Лист	4	
А3		2	258. УЗС8.01.101 - 01	Втулка	2	
А4		3	258. УЗС8.01.102.	Ребро	4	
А3		4	258. УЗС8.01.103	Ушко	2	
А4		5	258. УЗС8.01.104 - 01	Ребро	8	
А3		6	258. УЗС25.02.011	Ребро	18	
		7	-01	Ребро	2	
Б4		8	258. УЗС25.02.012	Полоса		
				Лист 8 ГОСТ 19903-74 / ВСт3пс5 ГОСТ 14637-79		
				110 × 493 ± IT14/2	2	3,42 кг
А4		9	258. УЗС25.02.013	Шайба	16	
А4		10	258. УЗС25.02.014	Упор	6	
Б4		11	258. УЗС25.02.015	Швеллер		
				Швел- 12 ГОСТ 8240-72 / лер ВСт3пс5 ГОСТ 535-79		
				ℓ = 1981 ± 1.85	2	20,6 кг

Изм.	Лист	N докум.	Подп.	Дата	258. УЗС25.02.010		
Разраб.	Нестерова				Рама двери	Лит.	Лист 1 / Листов 2
Провер.	Киселева					Проектная организация МО	
Т.контр.	Капустина						
Н.контр.	Бубнов						
Утв.	Кротков			6.12.82			

Копировал: Формат А4

62

Формат	Зона	Поз.	Обозначение	Наименование	Кол.	Примечание
Б4		12	258. УЗС25.02.016	Полоса		
				Лист 10 ГОСТ 19903-74 / ВСт3пс5 ГОСТ 14637-79		
				115 × 493 ± IT14/2	2	4,45 кг
Б4		13	258. УЗС25.02.017	Швеллер		
				Швел- 12 ГОСТ 8240-72 / лер ВСт3пс5 ГОСТ 535-79		
				ℓ = 495 - 0,775	2	5,15 кг

Изм.	Лист	N докум.	Подп.	Дата	258. УЗС25.02.010	Лист 2

Копировал: Формат А4

258.УЗС25.02.013

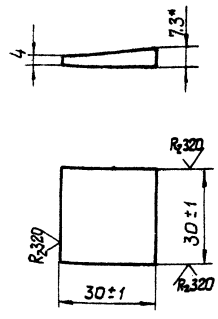

* Размер для справок

Изм.	Лист	N докум.	Подп.	Дата	258. УЗС25.02.013			
Разраб.	Нестерова				Шайба	Лит.	Масса 0,14	Масшт. 1:1
Провер.	Киселева					Лист	Листов 1	
Т.контр.					Сталь 60 ГОСТ 5157-53 / ВСт3пс5 ГОСТ 535-79	Проектная организация МО		
Н.контр.	Бубнов							
Утв.								

Копировал Формат А4

258.УЗС25.02.014

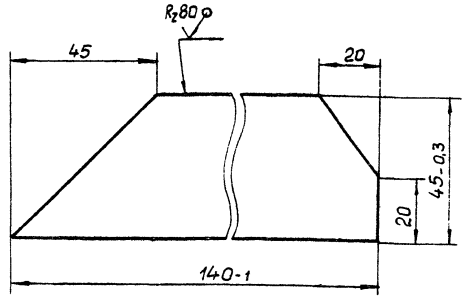

Неуказанные предельные отклонения размеров ± IT14/2.

Изм.	Лист	N докум.	Подп.	Дата	258. УЗС25.02.014			
Разраб.	Нестерова				Упор	Лит.	Масса 0,28	Масшт. 1:1
Провер.	Киселева					Лист	Листов 1	
Т.контр.					Лист 8 ГОСТ 19903-74 / ВСт3пс5 ГОСТ 14637-79	Проектная организация МО		
Н.контр.	Бубнов							
Утв.								

Копировал: 18898 63 Формат А4

258 УЗС25.02.010 СБ

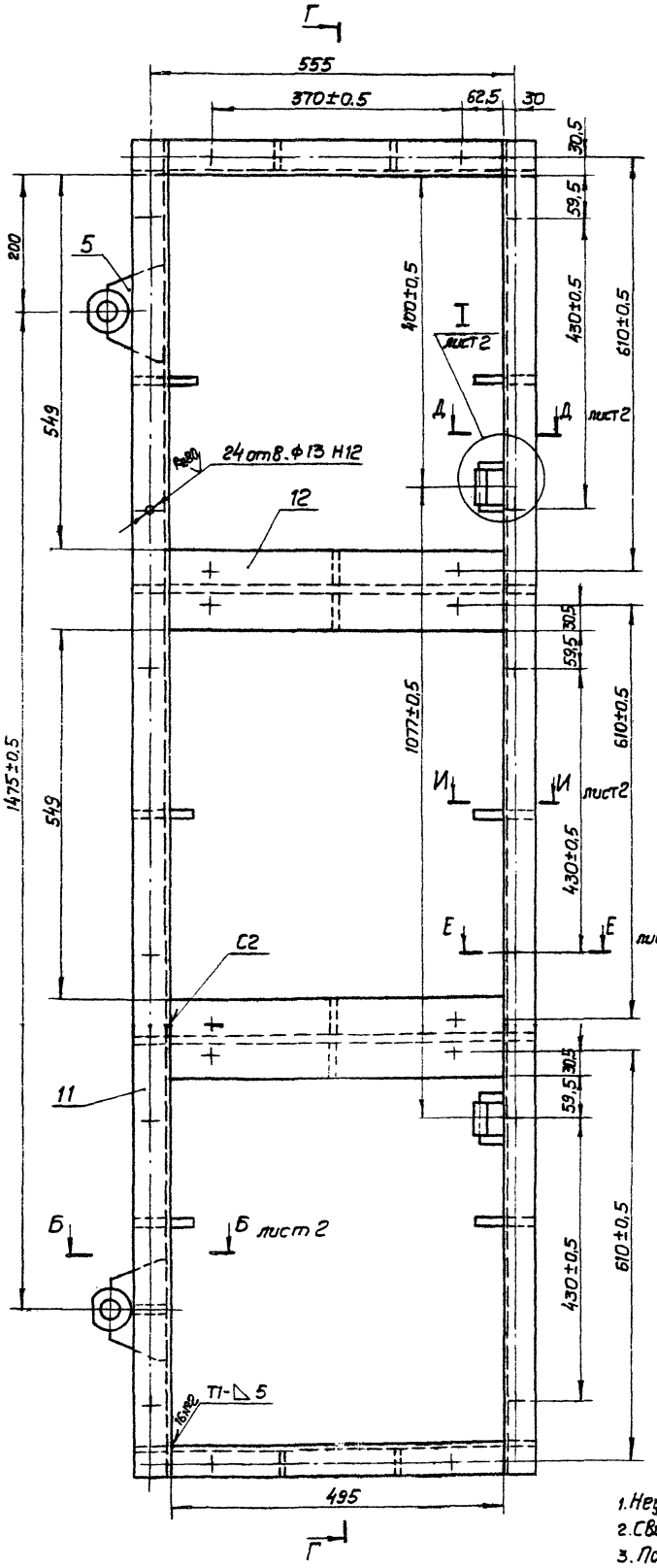

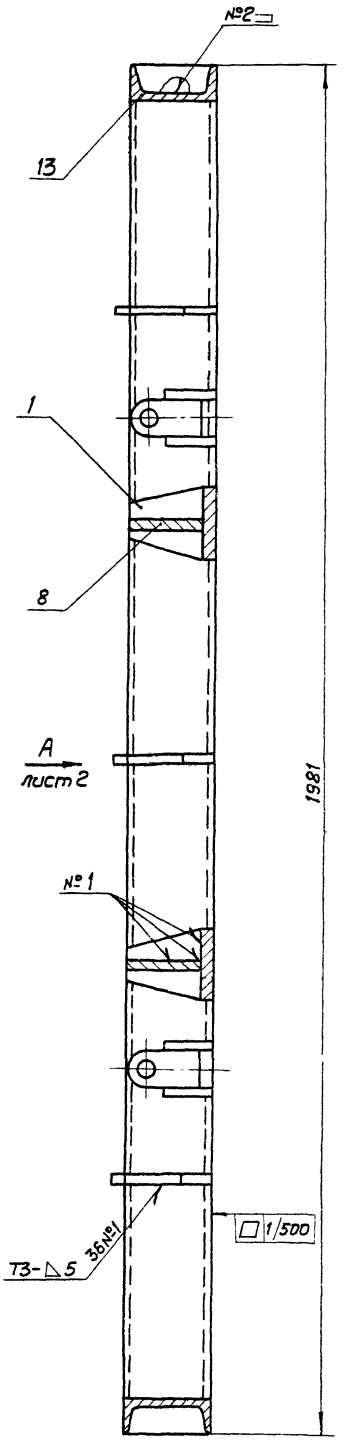

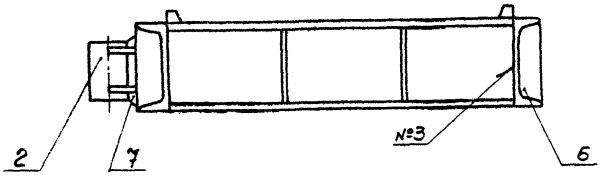

1. Неуказанные предельные отклонения размеров $\pm \frac{JT14}{2}$.
2. Сварные швы по ГОСТ 5264-80.
3. Покрытие: эмаль ПФ-115 тёмно-зелёная ГОСТ 6465-76. IV. Ж., кроме резьб и отверстий в деталях поз. 2 и 4.

					258. УЗС25.02.010 СБ		
Изм.	Лист	№ докум.	Подп.	Дата	Рама двери	Лит.	Масса	Масштаб
Разраб.		Нестерова					75	1:5
Провер.		Киселёва			Сборочный чертёж			
Гл. конст.		Капустина				Лист	Листов 2	
Н. контр.		Бубнов			—	Проектная организация МО		
Утв.		Коротков						

Копировал: | Формат А2

258.УВС25.02.010 СБ

Вид А лист 1
м 1:5

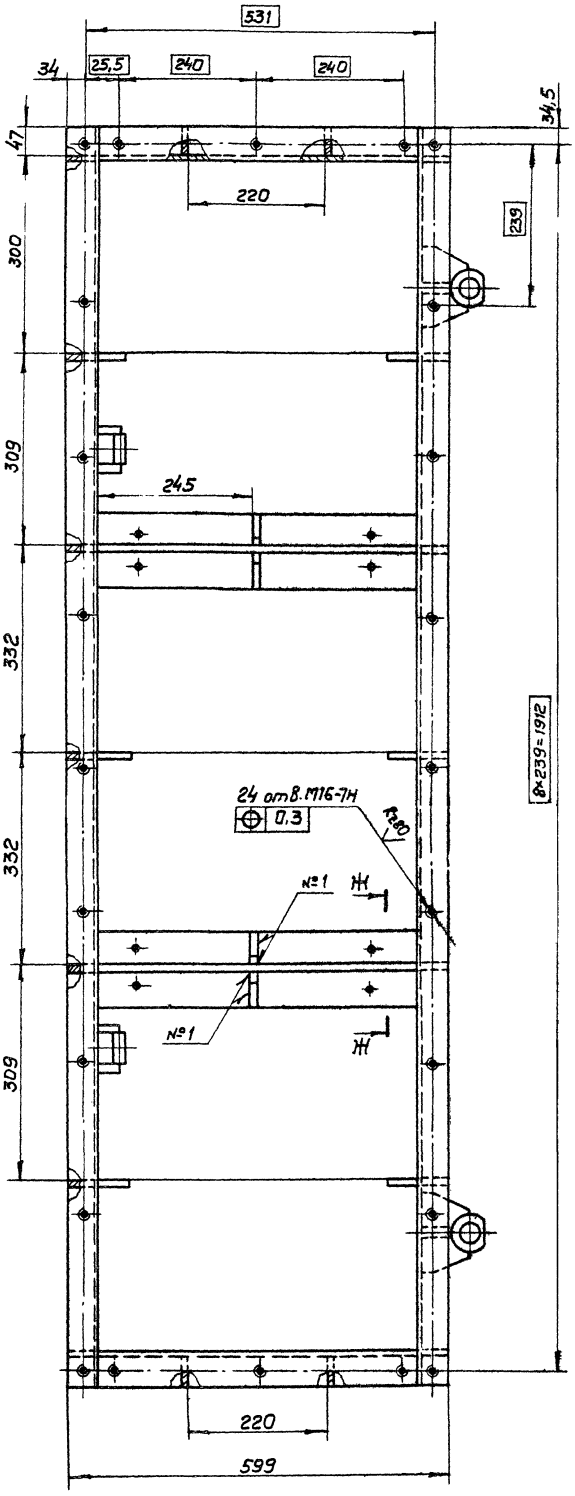

Б - Б лист 1
м 1:2

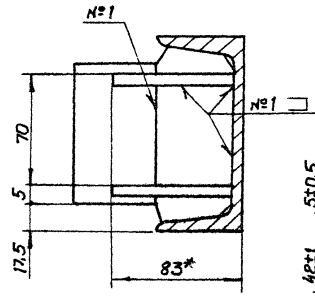

Д - Д лист 1
м 1:2

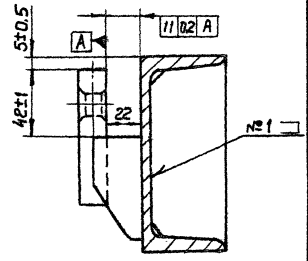

Е - Е лист 1
м 1:2

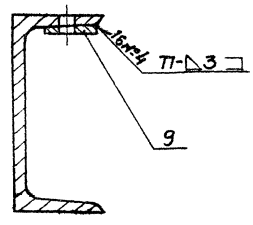

Ж - Ж
м 1:2

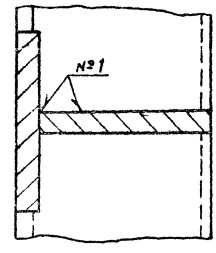

И-И лист 1
м 1:2

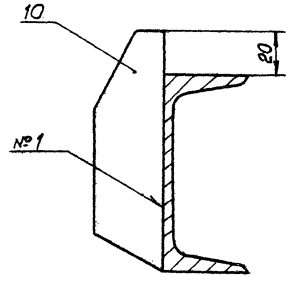

I
м 1:2 лист 1

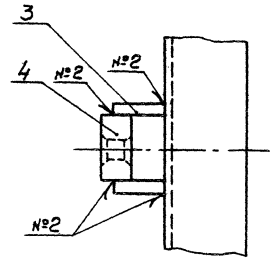

						258.УВС25.02.010 СБ		
Изм.	Лист	№ докум.	Подп.	Дата	Рама двери Сборочный чертёж	Лит.	Масса	Масшт.
Разраб.		Нестерова					—	—
Провер.		Киселева				Лист 2	Листов	
Гл.конст.		Капустина						
Н. контр.		Бубнов			——	Проектная организация ТО		
Утв.		Коротков						

18898 65 Копировал:

Форм.	Зона	Поз.	Обозначение	Наименование	Кол.	
				Документация		
А2			258. УЗС50. 00. 000 СБ	Сборочный чертеж		
А2			258. УЗС50. 00. 000 МЧ	Монтажный чертеж		
А3			258. УЗС50. 00. 000 ВС	Ведомость спецификаций		
А4			258. МЗС. 000 ТУ	Технические условия		
				Сборочные единицы		
А4		1	258. УЗС8. 03. 000-01	Ручка	2	
А4		2	258. УЗС1. 00. 000	Секция защитная		
				унифицированная	3	
А4		3	258. УЗС25. 02. 000	Дверь	1	
А4		4	258. УЗС50. 01. 000	Рама	1	
				Детали		
А3		5	258. УЗС8. 00. 003-01	Ось	2	
А3		6	258. УЗС8. 00. 001-01	Болт откидной	2	
А4		7	258. УЗС25. 00. 001	Болт	2	
А4		8	258. УЗС25. 00. 002	Ось	2	
А4		9	258. УЗС25. 02. 001	Прокладка	6	
		10	-01	Прокладка	6	

Изм.	Лист	N докум.	Подп.	Дата
Разраб.		Нестерова		
Провер.		Киселева		
Гл. конст.		Капустина		7.12.82
Н. контр.		Бубнов		8.12.82
Утв.		Коротков		7.12.82

258. УЗС50. 00. 000

Устройство противовзрывное УЗС-50

Литера	Лист	Листов
	1	2

Проектная организация МО

Копировал № Формат А4

Форм.	Зона	Поз.	Обозначение	Наименование	Кол.	
				Стандартные изделия		
		11		Болт 1.1М24 × 400		
				ВСт3пс2 ГОСТ 24379.1-80	8	
		12		Болт М12×35.58.019		
				ГОСТ 7798-70	24	
		13		Гайка М12.4.019		
				ГОСТ 5915-70	24	
		14		Гайка М16.4.019		
				ГОСТ 5915-70	2	
		15		Гайка М24.4.019		
				ГОСТ 5915-70	12	
		16		Гайка М30.4.019		
				ГОСТ 5915-70	4	
		17		Шайба 12.65Г.029		
				ГОСТ 6402-70	24	
		18		Шайба 16.65Г.029		
				ГОСТ 6402-70	2	
		19		Шайба 16.36.019		
				ГОСТ 11371-78	4	
		20		Шайба 24.36.019		
				ГОСТ 11371-78	12	
		21		Шайба 30.36.019		
				ГОСТ 13463-78	4	
		22		Шплинт 4×22		
				ГОСТ 397-79	2	

Подп. и дата | Инв. N дубл. | Взам. инв. N | Подп. и дата | Инв. N подл.

Изм.	Лист	N докум.	Подп.	Дата

258. УЗС50. 00. 000 Лист 2

Копировал № Формат А4

N строки	Обозначение	Наименование	Куда входит: Обозначение	Кол.	Общее кол.	Примечание
1						
2	258. УЗС50. 00. 000	Устройство противовзрывное УЗС-50				
3						
4	258. УЗС25. 02. 000	Дверь	258. УЗС50. 00. 000	1	1	
5	258. УЗС25. 02. 010	Рама двери	258. УЗС25. 02. 000	1	1	
6	258. УЗС8. 03. 000-01	Ручка	258. УЗС50. 00. 000	2	2	
7	258. УЗС50. 01. 000	Рама	258. УЗС50. 00. 000	1	1	
8	258. УЗС50. 01. 010	Упор	258. УЗС50. 01. 000	2	2	
9						
10						
11						
12		Ведомость спецификаций на изделие				
13		„Секция защитная унифицированная"				
14		(входящее в настоящее изделие)				
15		258. УЗС1. 00. 000 ВС				
16						
17						
18						
19						
20						
21						
22						
23						
24						
25						

Изм.	Лист	N докум.	Подп.	Дата
Разраб.		Нестерова		
Провер.		Киселева		
Гл. конст.		Капустина		7.12.82
Н. контр.		Бубнов		8.12.82
Утв.		Коротков		8.12.82

258. УЗС50. 00. 000 ВС

Устройство противовзрывное УЗС50 Ведомость спецификаций

Лит.	Лист	Листов
		1

Проектная организация МО

Копировал № 18898 68 Формат А4

258.УЗС50.00.000 СБ

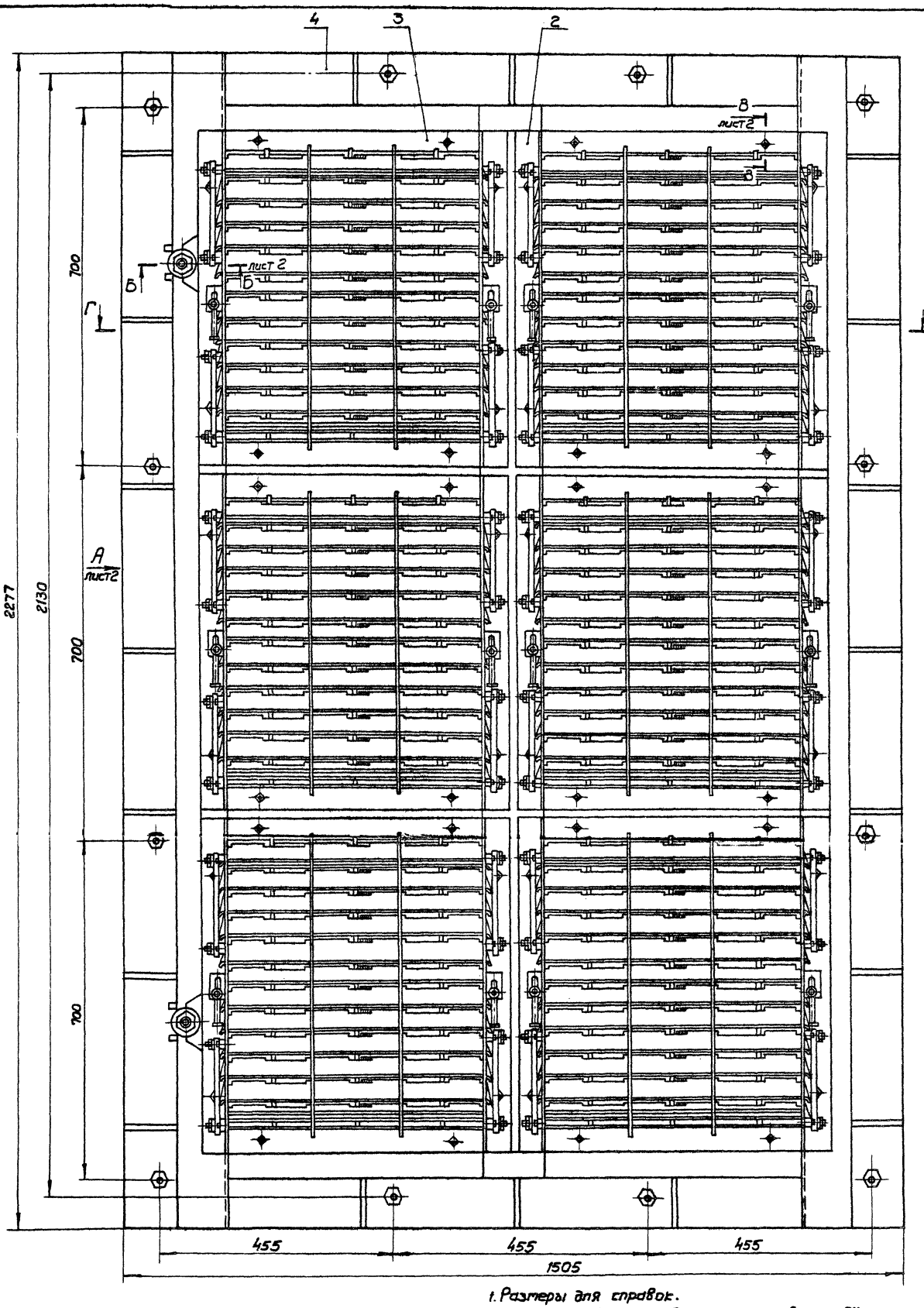

1. Размеры для справок.
2. На разрезе Д-Д, лист 3, ручка условно повёрнута.

					258.УЗС50.00.000 СБ		
Изм.	Лист	№ докум.	Подп.	Дата	Устройство противовзрывное УЗС-50	Лит.	Масса	Масшт.
Разраб.		Нестерова					872	1:5
Пров.		Киселёва			Сборочный чертёж	Лист 1	Листов 3	
Гл.конст.		Капустина		8.12.87				
Нач.отд.		Коротков				Проектная организация ТО		
Н.контр.		Бубнов		8.12.87				
Утв.		Колегинский						

Копировал: Чуб 18898 87 Формат А2

Вид А лист 1

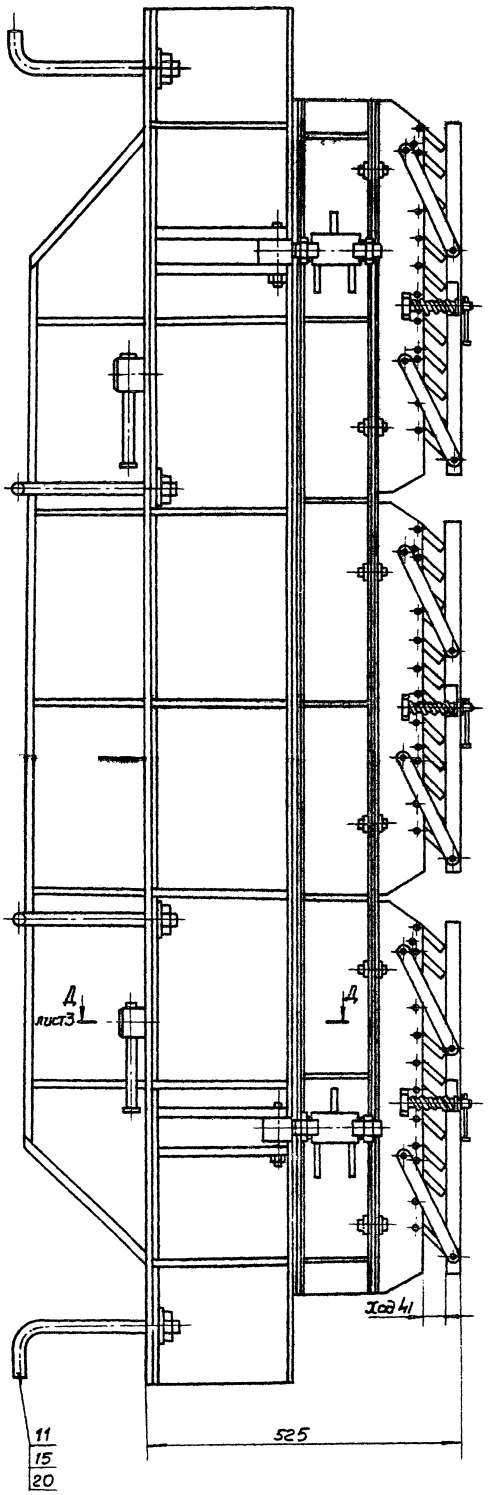

Б – Б лист 1
м 1:2

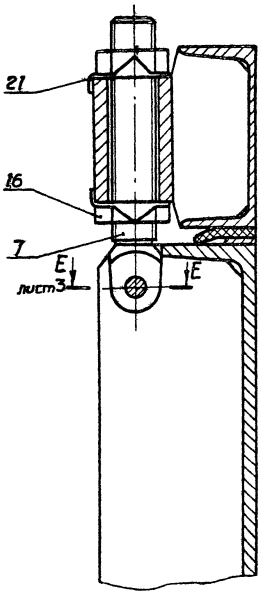

В – В лист 1
м 1:1

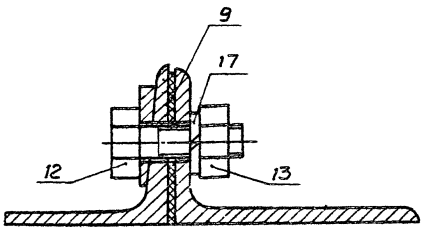

					258.УЗС50.00.000 СБ		
Изм.	Лист	№ докум.	Подп.	Дата	Устройство противовзрывное УЗС-50	Лит.	Масса	Масшт.
Разраб.		Нестерова					—	—
Пров.		Киселёва			Сборочный чертёж	Лист 2	Листов	
Гл.конст.		Капустина						
Нач. отд.		Коротков				Проектная организация ГПО		
Н. контр.		Бубнов						
Утв.		Лопатинская						

Копировал: Цуг-18898 68 Формат А2

Г – Г лист 1

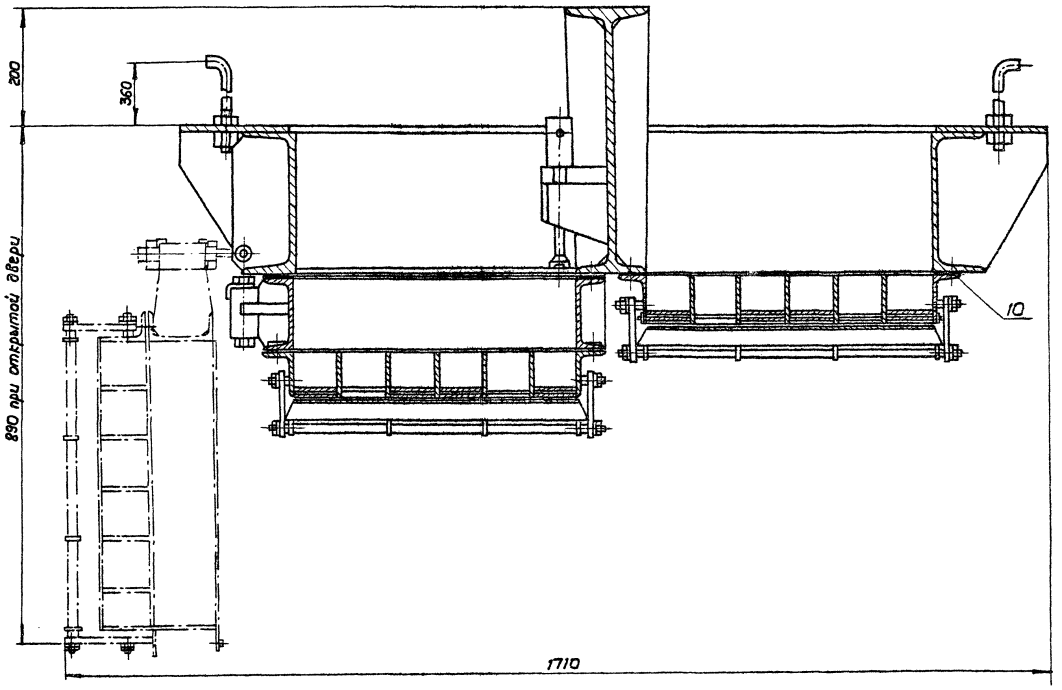

Д – Д лист 2
м 1:2

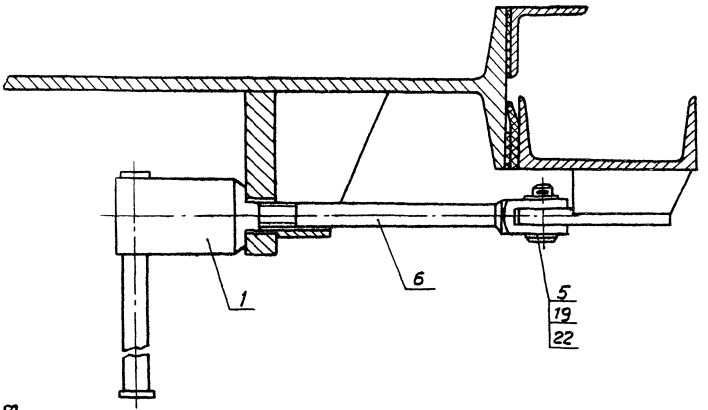

Е – Е лист 2
м 1:2

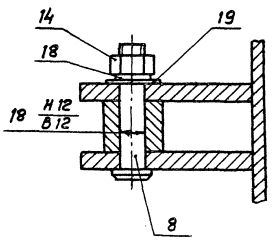

					258.УЗС50.00.000 СБ		
Изм.	Лист	№докум.	Подп.	Дата	Устройство противовзрывное УЗС 50. Сборочный чертеж	Лит.	Масса	Масштаб
Разраб.		Нестерова					—	—
Пров.		Киселёва				Лист 3	Листов
Гл. конст.		Капустина		7.12.92			
Нач. отд.		Коротков		8.12.92		Проектная организация МО	
Н. контр.		Бубнов		8.12.92			
Утв.		Лапатинский					

Копировал: Чуб 18838 69 Формат А2

258.УЗС50.00.000МЧ

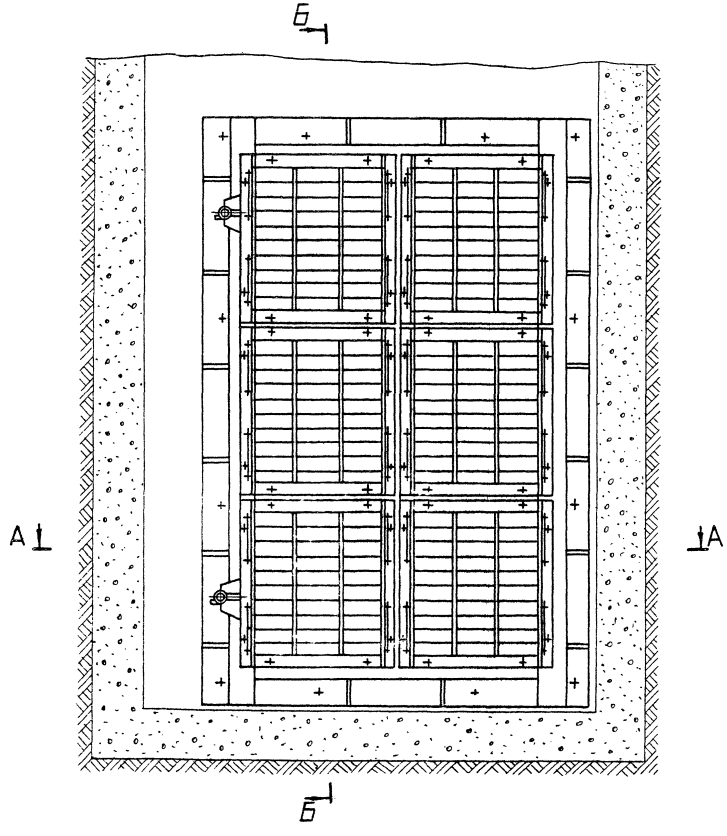

А–А

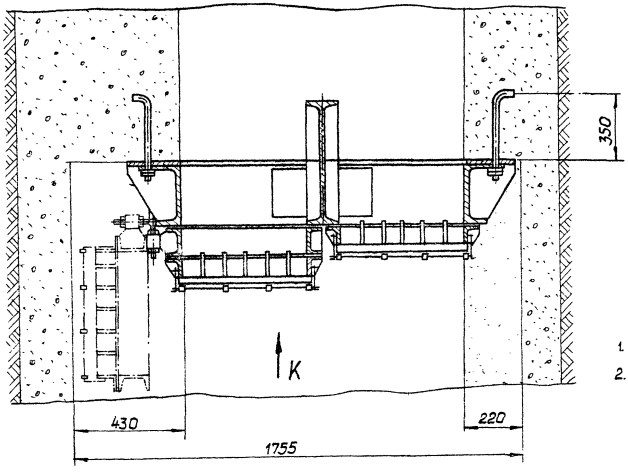

1. Размеры для справок.
2. Действие нагрузки – по стрелке К.

					258.УЗС50.00.000МЧ			
Изм.	Лист	№ докум.	Подп.	Дата	Устройство противовзрывное УЗС50 Монтажный чертеж	Лит.	Масса	Масшт.
Разраб.		Нестерова					—	1:10
Пров.		Киселева				Лист 1	Листов 2	
Т.контр.		Капустина				Проектная организация МО		
Нач.отд.		Коротков						
Н.контр.		Буянов						
Утв.		Лопатинский						

18838 70 Копировал Формат А2

258. УЗС 50.00.000 МЧ

Б-Б

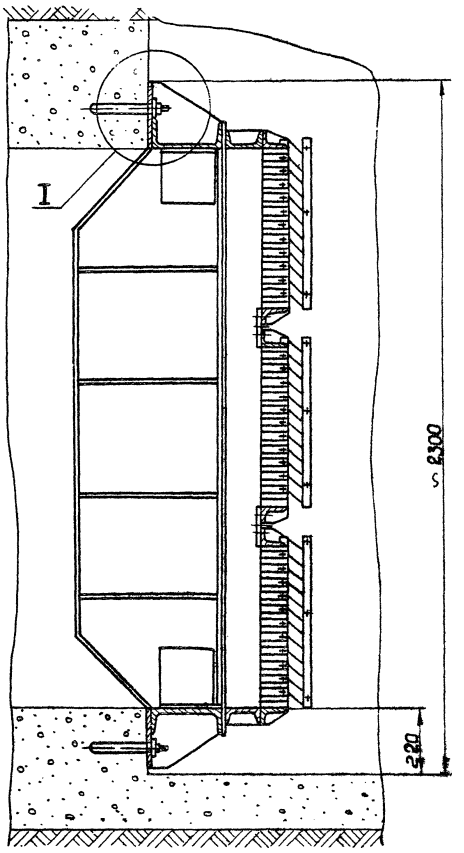

Схема расположения фундаментных болтов

м 1:20

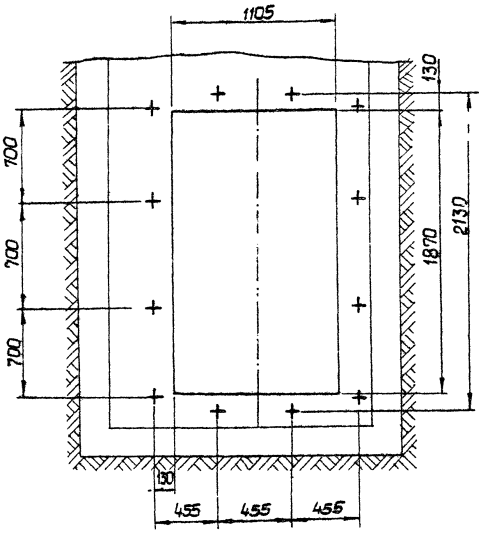

I

м1:2

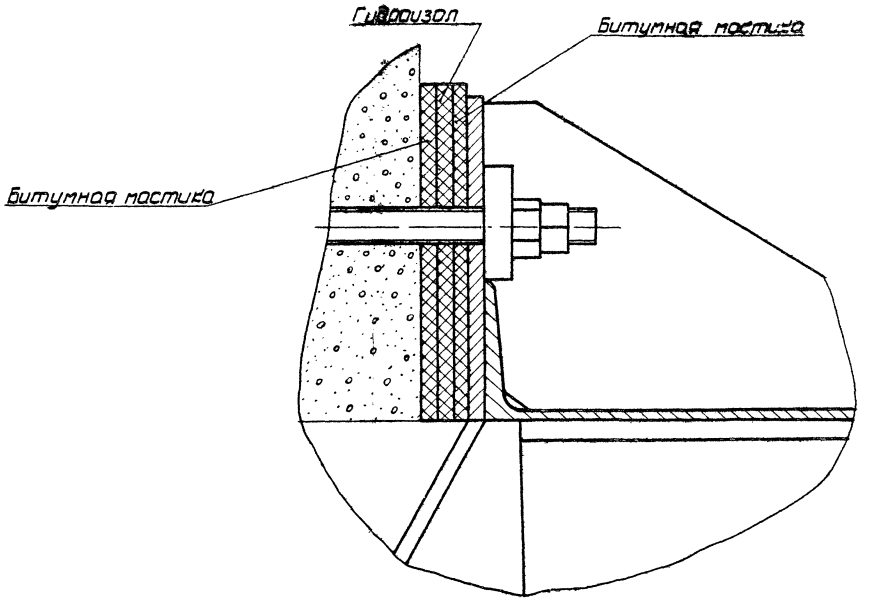

					258. УЗС 50. 00. 000 МЧ			
Изм.	Лист	N докум.	Подп.	Дата	Устройство противовзрывное УЗС-50 Монтажный чертеж	Лит.	Масса	Масшт.
Разраб.		Нестерова					—	—
Пров.		Киселева				Лист 2	Листов	
Т. контр.		Капустина		8.12.82		Проектная организация МО		
Н. к отд.		Коротков		8.12.82				
Н. контр.		Бубнов		8.12.82				
Утв.		Лопатинский						

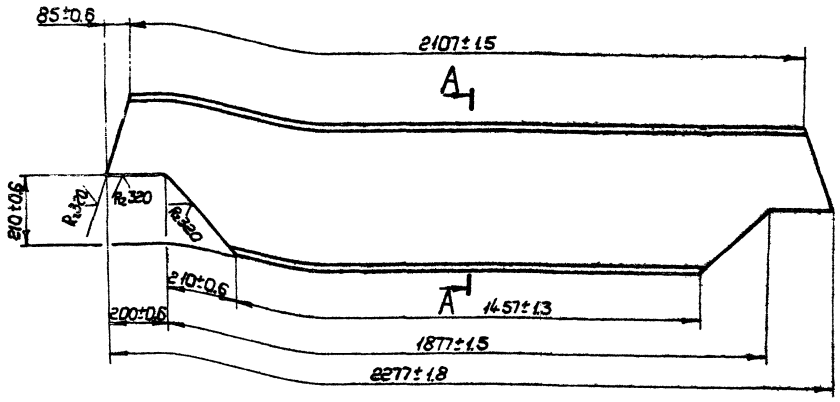

A–A
М 1:2

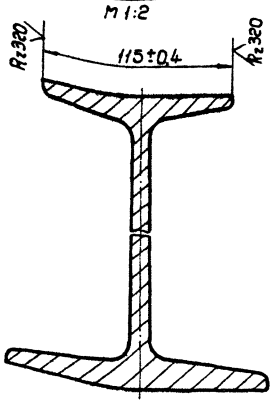

					258.УЗС50.01.002			
Изм.	Лист	№ докум.	Подп.	Дата	Балка средняя	Лит	Масса	Масштаб
Разраб.		Нестерова					134	1:10
Провер.		Киселева				Лист	Листов 1	
Т.контр.						Проектная организация МО		
Н.контр.		Буднов			Двутавр 45 ГОСТ 8239-72 / Вст3пс5 ГОСТ 535-79			
Утв.								

Копировал: Формат А3

258.УЗС50.01.001

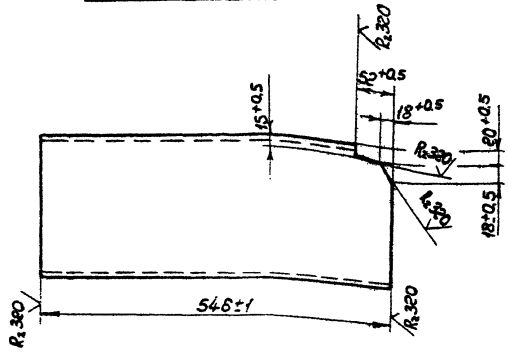

258.УЗС50.01.001-01 - зеркальное отражение
Остальное - см. 258.УЗС50.01.001
М 1:10

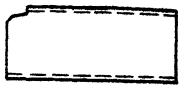

					258.УЗС50.01.001			
Изм.	Лист	№ докум.	Подп.	Дата	Балка	Лит	Масса	Масштаб
Разраб.		Нестерова					12,5	1:5
Провер.		Киселева				Лист	Листов 1	
Т.контр.						Проектная организация МО		
Н.контр.		Буднов			Швеллер 24 ГОСТ 8240-72 / Вст3пс5 ГОСТ 535-79			
Утв.								

Копировал: Формат А4

Формат	Зона	Поз.	Обозначение	Наименование	Кол.	Примечание
				Документация		
К			258.УЗС50.01.000СБ	Сборочный чертеж		А3, А2
				Сборочные единицы		
А4		1	258.УЗС50.01.010	Упор	2	
				Детали		
А4		2	258.УЗС25.02.013	Шайба	24	
А4		3	258.УЗС50.01.001	Балка	2	
		4	-01	Балка	2	
А3		5	258.УЗС50.01.002	Балка средняя	1	
А4		6	258.УЗС50.01.003	Лист	2	
А4		7	258.УЗС50.01.004	Балка	2	
А3		8	258.УЗС50.01.005	Балка	1	
А4		9	258.УЗС50.01.006	Ребро	18	
А4		10	258.УЗС50.01.007	Ушко	4	
А4		11	258.УЗС50.01.008	Ребро	2	
А4		12	258.УЗС50.01.009	Ребро	8	
А4		13	258.УЗС50.01.011	Пластина	4	
Б4		14	258.УЗС50.01.012	Полоса		
				Полоса 10х190 ГОСТ 103-76 / Вст3пс5 ГОСТ 535-79		
				Р=2277±1,8	2	33,4кг

Инв.№ подл. | Подп. и дата | Взам.инв.№ | Инв.№ дубл. | Подп. и дата

					258.УЗС50.01.000			
Изм.	Лист	№ докум.	Подп.	Дата	Рама	Лит	Масса	Масштаб
Разраб.		Нестерова						
Провер.		Киселева				Лист	Листов 2	
Т.контр.		Кагустина				Проектная организация МО		
Н.контр.		Буднов						
Утв.		Горотков						

Копировал: Формат А4

Формат	Зона	Поз.	Обозначение	Наименование	Кол.	Примечание
А4		15	258.УЗС 50.01.013	Полоса		
				Полоса 10х190 ГОСТ 103-76 Вст3пс5 ГОСТ 535-79		
				ℓ=1120±1,3	2	16,8кг
А4		16	258.УЗС 50.01.014	Балка		
				Швеллер 24 ГОСТ 8240-72 Вст3пс5 ГОСТ 535-79		
				ℓ=2277±1,8	1	54,6кг

258.УЗС 50.01.000 Лист 2

Изм. Лист № докум. Подп. Дата

Копировал: Формат А4

258.УЗС 50.01003

R_z 80 (▽)

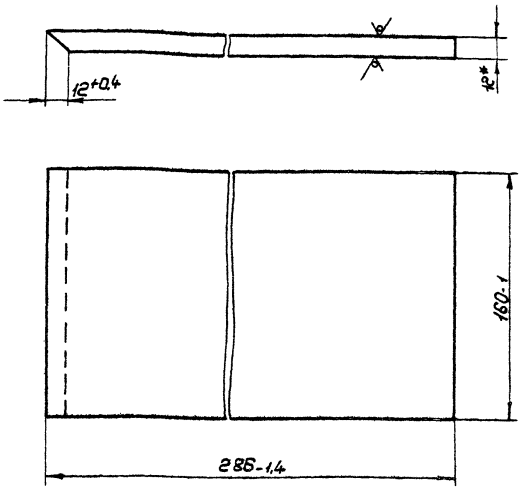

* Размер для справок.

258.УЗС 50.01.003

Изм.	Лист	№ докум.	Подп.	Дата
Разраб.		Нестерова		
Пров.		Киселёва		
Т.контр.				
Н.контр.		Бубнов		
Утв.				

Лист

Лит.	Масса	Масштаб
	4,3	1:2

Лист Листов 1

Лист 12 ГОСТ 19903-74 Вст3пс5 ГОСТ 14637-79

Проектная организация МО

Копировал: Формат А4

258.УЗС 50.01004

(▽)

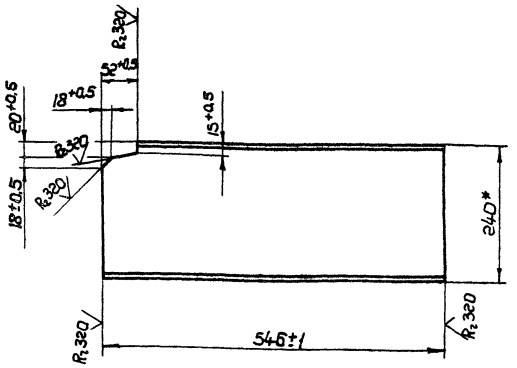

* Размер для справок.

258.УЗС 50.01.004

Балка

Лит.	Масса	Масштаб
	14,0	1:5

Лист Листов 1

Швеллер 24 ГОСТ 8239-72 Вст3пс5 ГОСТ 535-79

Проектная организация МО

Копировал: Формат А4

258.УЗС 50.01006

(▽)

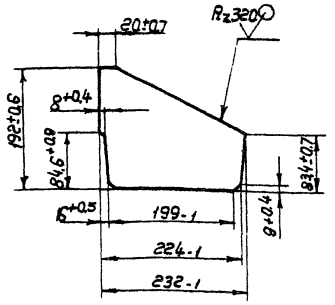

258.УЗС 50.01.006

Ребро

Лит.	Масса	Масштаб
	1,7	1:5

Лист Листов 1

Лист 6 ГОСТ 19903-74 Вст3пс5 ГОСТ 14637-79

Проектная организация МО

18398-73 Копировал: Формат А4

А-А
М 1:2



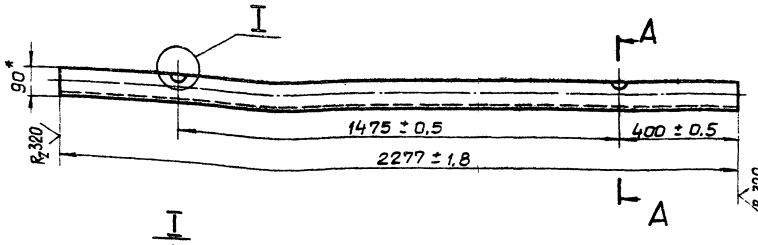

I
М 1:1

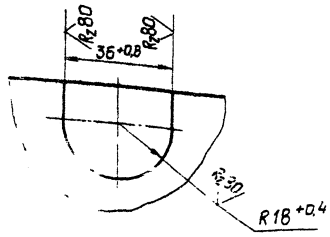

* Размер для справок

					258. УЗС50. 01. 005			
Изм.	Лист	N докум.	Подп.	Дата	Балка	Лит.	Масса	Масштаб
Разраб.		Нестерова					54,3	1:10
Провер.		Киселева				Лист	Листов 1	
Т. контр.								
Н. контр.		Бубнов			Швел- 24 ГОСТ 8240-72 / лер В Ст3пс5 ГОСТ 535-79	Проектная организация МО		
Утв.								

Копировал: Формат А4

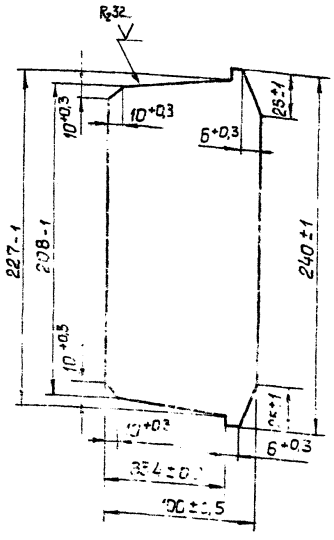

					258. УЗС50. 01. 007			
Изм.	Лист	N докум.	Подп.	Дата	Ребро	Лит.	Масса	Масштаб
Разраб.		Нестерова					2,07	1:2
Провер.		Киселева				Лист	Листов 1	
Т. контр.								
Н. контр.		Бубнов			Лист 12 ГОСТ 19903-74 / Ст3пс5 ГОСТ 14637-79	Проектная организация МО		
Утв.								

Копировал Формат А4

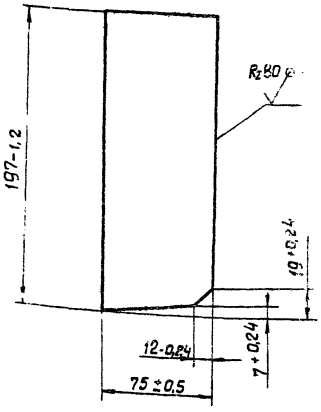

Инв. № подл. | Подп. и дата | Взам. инв. № | Инв. № дубл. | Подп. и дата

					258. УЗС50. 01. 008			
Изм.	Лист	N докум.	Подп.	Дата	Ребро	Лит.	Масса	Масштаб
Разраб.		Нестерова					0,65	1:2
Провер.		Киселева				Лист	Листов 1	
Т. контр.								
Н. контр.		Бубнов			Лист Б ГОСТ 19903-74 / Ст3пс5 ГОСТ 14637-79	Проектная организация МО		
Утв.								

Копировал № 18898 74 Формат А4

258.УЗС50.01.011

R_z80 (√)

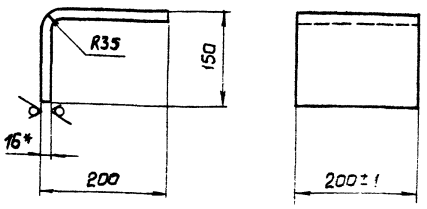

1. * Размер для справок.
2. Неуказанные предельные отклонения размеров $\pm \frac{IT14}{2}$.

Изм.	Лист	N докум.	Подп.	Дата
Разраб.		Нестерова		
Пров.		Киселева		
Т.контр.				
Н.контр.		Бубнов		
Утв.				

258. УЗС50. 01. 011

Пластина

Литер	Масса	Масшт.
	8,3	1:5

Лист	Листов 1

Лист 16 ГОСТ 19903-74 ВСт3пс5 ГОСТ 14637-79

Проектная организация ТО

Копировал

Формат А4

Формат	Зона	Поз.	Обозначение	Наименование	Кол.	Примечание
				Документация		
А4			258. УЗС50. 01.010СБ	Сборочный чертеж		
				Детали		
А4		1	258. М3С. 02. 022-02	Ребро	1	
А4		2	258. УЗС50. 01. 015	Площадка	1	
Б4		3	258. УЗС50. 01. 017	Ребро. Лист 8 ГОСТ 19903-74 ВСт3пс5 ГОСТ 14637-79		
				~~95*3,5~~ $\pm \frac{IT14}{2}$	1	0,1 кг

Инв.№подл. | Подп. и дата | Взам.инв.№ | Инв.№дубл. | Подп. и дата

Изм.	Лист	N докум.	Подп.	Дата
Разраб.		Нестерова		
Пров.		Киселева		
Т.контр.		Капустина		
Н.контр.		Бубнов		
Утв.		Коротков		

258. УЗС 50. 01. 010

Упор

Лит.	Масса	Масшт.
		1

Проектная организация ТО

Копировал

Формат А4

258.УЗС50.01.010СБ

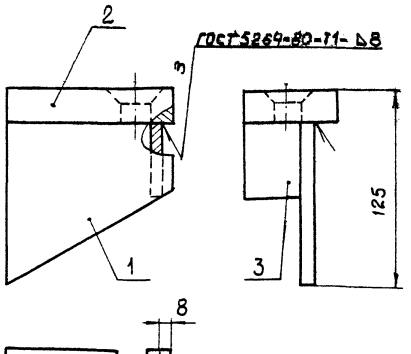

Размеры для справок.

Изм.	Лист	N докум.	Подп.	Дата
Разраб.		Нестерова		
Провер.		Киселева		
Т.контр.				
Н.контр.		Бубнов		
Утв.		Коротков		

258. УЗС50. 01. 010СБ

Упор

Сборочный чертеж

Лит.	Масса	Масшт.
	1,3	1:2

Лист	Листов 1

Проектная организация ТО

Копировал

Формат А4

258.УЗС50.01.015

R_z80 (√)

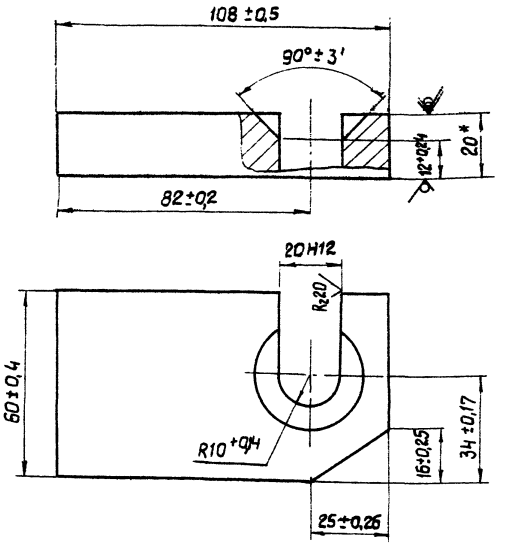

*размер для справок.

Изм.	Лист	N докум.	Подп.	Дата
Разраб.		Нестерова		
Провер.		Киселева		
Т.контр.				
Н.контр.		Бубнов		
Утв.				

258. УЗС50. 01. 015

Площадка

Лит.	Масса	Масшт.
	0,7	1:1

Лист	Листов 1

Лист 2 ГОСТ 19903-74 ВСт3пс5 ГОСТ 14637-79

Проектная организация ТО

Копировал

Формат А4

Инв.№подл. | Подп. и дата | Взам.инв.№ | Инв.№дубл. | Подп. и дата

18898 75

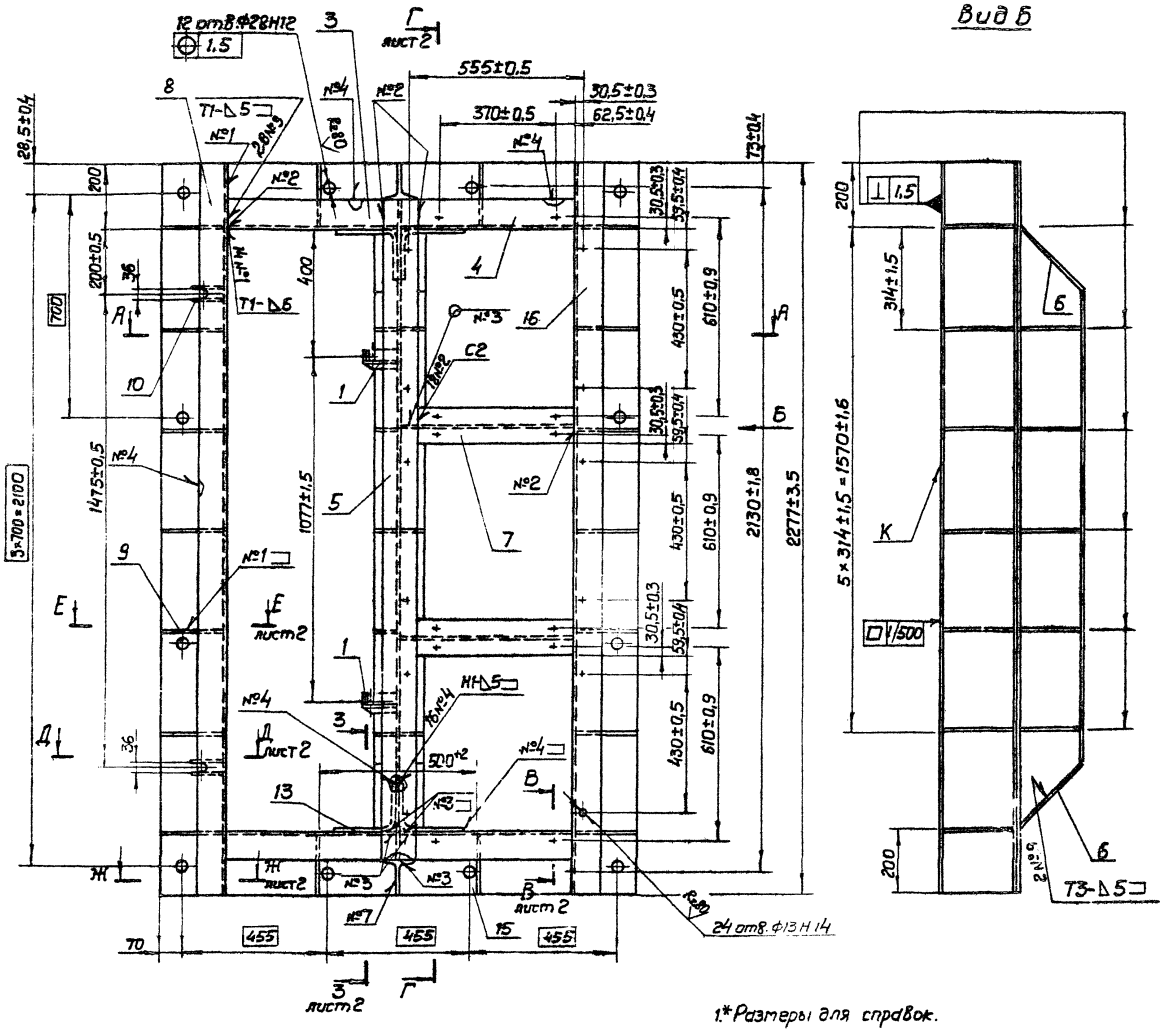

1.* Размеры для справок.

2. Неуказанные предельные отклонения размеров $\pm\frac{JT14}{2}$.

3. Сварные швы по ГОСТ 5264-80.

4. На поверхности К сварные швы зачистить заподлицо с основным металлом.

5. Покрытие: эмаль ПФ-115 тёмно-зелёная ГОСТ 6465-76. IV. Ж, кроме отв. Л.

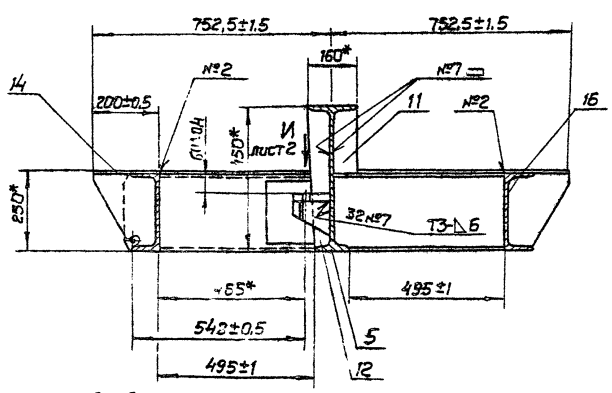

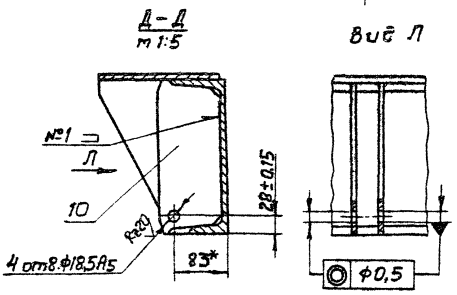

					258.УЗС50.01.000 СБ		
Изм.	Лист	№ докум.	Подп.	Дата	Рама	Лит.	Масса	Масшт.
Разраб.		Нестерова			Сборочный чертёж		500	1:10
Пров.		Киселева				Лист 1	Листов 2
Гл.конст.		Капустина		8.12.82		Проектная организация МО	
Н.контр.		Бубнов		1.11.82			
Утв.		Коротков		8.12.82			

Копировал: Гуг-18898 76

Г - Г лист 1

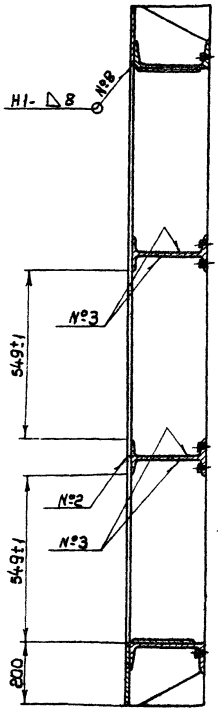

В-В лист 1
М 1:2

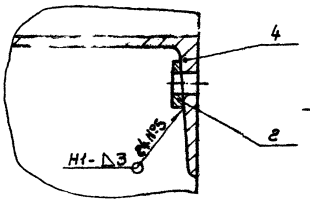

Е - Е лист 1
М 1:5

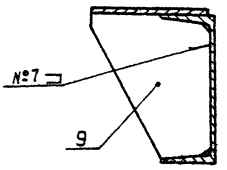

Ж - Ж лист 1
М 1:5

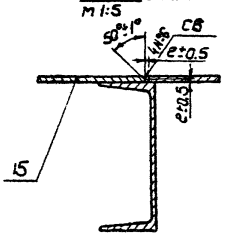

3 - 3 лист 1, повёрнуто
М 1:5

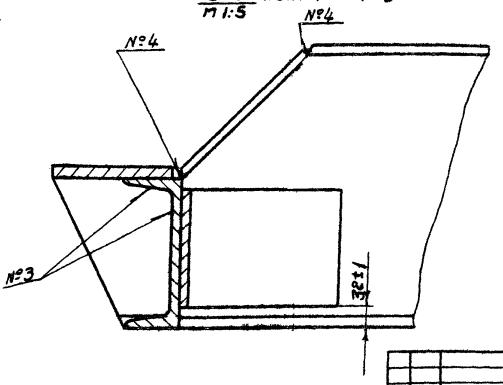

Вид И лист 1, повёрнуто
М 1:2

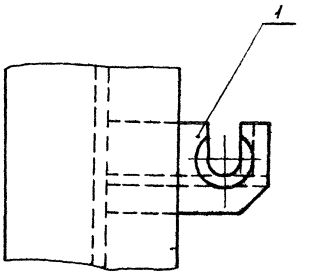

				258.УЗС 50. 01. 000 СБ			
Изм.	Лист	№ докум.	Подп.	Дата		Лит.	Масса	Масшт.
Разраб.		Нестерова			Рама		–	–
Провер.		Киселёва			Сборочный чертеж			
Т. контр.		Капустина				Лист 2	Листов	
Н. контр.		Бубнов			———	Проектная организация МО		
Утв.		Коротков						

Копировал: – Формат А3

258.УЗС50.01.009

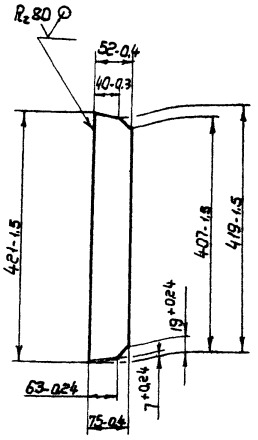

				258. УЗС 50. 01. 009			
Изм.	Лист	№ докум.	Подп.	Дата		Лит.	Масса	Масшт.
Разраб.		Нестерова			Ребро		12	1:5
Провер.		Киселёва				Лист 1	Листов 1	
Т. контр.						Проектная организация МО		
Н. контр.		Бубнов			Лист 6 ГОСТ 19903-74 Вст3пс5 ГОСТ 14637-79			
Утв.								

Копировал: – Формат А4

Инв.№ подл. | Подп. и дата | Взам. инв.№ | Инв.№ дубл. | Подп. и дата

Изм.	Лист	№ докум.	Подп.	Дата		Лит.	Масса	Масшт.
Разраб.								
Провер.						Лист	Листов	
Т. контр.								
Н. контр.								
Утв.								

Копировал 18898 (ТП) Формат А4

gost.e-ecolog.ru