ТИПОВОЙ ПРОЕКТ

902-1-164.90

КАНАЛИЗАЦИОННАЯ НАСОСНАЯ СТАНЦИЯ ПРОИЗВОДИТЕЛЬНОСТЬЮ 200 – 1200 м³/ч, НАПОРОМ 12–27м С РЕШЕТКАМИ – ДРОБИЛКАМИ ПРИ ГЛУБИНЕ ЗАЛОЖЕНИЯ ПОДВОДЯЩЕГО КОЛЛЕКТОРА 4.0 м /СБОРНО-МОНОЛИТНЫЙ ВАРИАНТ/

Альбом 6

24401-08
ЦЕНА 6-69

gost.e-ecolog.ru

ЦЕНТРАЛЬНЫЙ ИНСТИТУТ ТИПОВОГО ПРОЕКТИРОВАНИЯ
ГОССТРОЯ СССР

Москва, А-445, Смольная ул 22

Сдано в печать III 1991 года

Заказ № 1734 Тираж 700 экз

ТИПОВОЙ ПРОЕКТ
902-1-164.90

КАНАЛИЗАЦИОННАЯ НАСОСНАЯ СТАНЦИЯ ПРОИЗВОДИТЕЛЬНОСТЬЮ 200-1200 м³/ч, НАПОРОМ 12-27 М С РЕШЕТКАМИ-ДРОБИЛКАМИ ПРИ ГЛУБИНЕ ЗАЛОЖЕНИЯ ПОДВОДЯЩЕГО КОЛЛЕКТОРА 4,0 М

(СБОРНО-МОНОЛИТНЫЙ ВАРИАНТ)

АЛЬБОМ 6
ПЕРЕЧЕНЬ АЛЬБОМОВ

Альбом 1	ПЗ	Пояснительная записка	
Альбом 2	ТХ	Технология производства	
	ВК	Внутренний водопровод и канализация	
	ОВ	Отопление и вентиляция	
Альбом 3 (в 3-х частях)		Надземная часть и общие чертежи подземной части	
часть 1		Надземная часть и перекрытие на отм. 0.000	
	АР	Архитектурные решения	
	КЖ1	Конструкции железобетонные	
	КМ1	Конструкции металлические	
часть 2		Перекрытие в помещении решеток-дробилок КРД 40 м	
	КЖ1.1	Конструкции железобетонные	
часть 3		Перекрытие в помещении решеток-дробилок РД-600	
	КЖ1.2	Конструкции железобетонные	
Альбом 4	КЖ1и	изделия	
	АРИ	изделия	
Альбом 5		Подземная часть	
	КЖ2	Конструкции железобетонные	
	КМ2	Конструкции металлические	
	КЖ2И	Изделия	
Альбом 6	ЭМ	Силовое электрооборудование	
	АТХ	Технологический контроль	
Альбом 7	Н	Нестандартизированное оборудование	
Альбом 8	СО	Спецификации оборудования	
Альбом 9	ВМ	Ведомости потребности в материалах	
Альбом 10	С	Сметы. Общая часть	
Альбом 11	С	Сметы. Подземная часть	

ПРИМЕНЕННЫЕ ТИПОВЫЕ МАТЕРИАЛЫ

серия 7.902-4	Бак разрыва струи вместимостью 180 л	Распространитель ЦИТП (Тбилисский филиал)
серия 3.901-13 выпуск 3	Колонка управления задвижкой	Распространитель ЦИТП (Тбилисский филиал)
серия 7.820-9 выпуск 5,6	Затворы щитовые для прямоугольных лотков	Распространитель ЦИТП (Тбилисский филиал)

Разработан проектным институтом „Харьковский водоканалпроект"

Главный инженер института Г. А. Бондаренко

Главный инженер проекта В. С. Лялюк

Утвержден в/о „Союзводоканалниипроект"

протокол № 9 от 15 мая 1990 г.

© ЦИТП Госстроя СССР 1990

СОДЕРЖАНИЕ АЛЬБОМА №6

NN листов	Наименование и обозначение документов. Наименование листа	Стр.
	Содержание альбома	2
	Основной комплект марки ЭМ	
1,2	Общие данные	3,4
3,4	Схема электрическая принципиальная однолинейная распределительной сети ~380/220В	5,6
5	Схемы электрические принципиальные переключения III секции, АВР оперативного тока и учета электроэнергии	7
6	Схема электрическая принципиальная управления насосами перекачки стоков	8
7	Схемы электрические принципиальные управления насосами гидрозатворов и дренажными	9
8	Схема электрическая принципиальная управления решетками – дробилками	10
9	Схема электрическая принципиальная управления задвижкой на подводящем коллекторе	11
10	Схема электрическая принципиальная управления компрессором	12
11	Схемы электрические принципиальные управления вентиляторами	13
12	Схема электрическая принципиальная контроля уровней	14
13,14	Схема электрическая принципиальная сигнализации	15,16
15,16	Схема подключения электрооборудования	17,18
17	Схема подключения комплектного устройства	19
18	Кабельно-трубный журнал	20
19,20	План расположения электрооборудования. Прокладка кабелей. Зануление	21,22
21	Электроосвещение	23
С3	Строительное задание. Чертеж для справок	24
	Задание МЭЗ марки ЭМЦ	
ДО	Ведомость чертежей задания МЭЗ	25
ВБ	Ведомость электромонтажных конструкций, подлежащих изготовлению в МЭЗ	25

NN листов	Наименование и обозначение документов. Наименование листа	Стр.
ВА	Ведомость изделий и материалов для изготовления электромонтажных конструкций в МЭЗ	25
01.СБ1	Блок управления БУ1. Общий вид	26
01.СБ2	Блок управления БУ1. Схема соединений	27
02.СБ	Блок управления БУ2. Общий вид. Схема соединений	28
03.СБ	Блок электроконструкций Б3	29
04.СБ	Пучки кабелей	30
	Задание заводу-изготовителю ЭМЦ.001	
ДП	Перечень комплектных устройств	31
ВО	Ящик 8-Я(9-Я). Чертеж общего вида	32
1,2	Ящик 8-Я(9-Я) Таблица технических данных аппаратов	31
ТБ	Ящик 8-Я(9-Я) Перечень надписей	31
Э4	Ящик 8-Я(9-Я). Схема электрическая соединений	32
	Основной комплект марки АТХ	
1	Общие данные	33
2	Схема автоматизации	34
3,4,5	Схема соединений внешних проводок. План расположения	35...37
	Задание МЗУ марки АТХУ	
1.1,1.2	Ведомость чертежей задания МЗУ	38
2.1,2.2	Ведомость узлов и конструкций, подлежащих изготовлению на МЗУ	38
3.1...3.4	Ведомость оборудования и материалов для изготовления изделий МЗУ	39
4	Статив приборов насоса. Монтажный чертеж	40
5	Статив датчиков для дренажного приямка Монтажный чертеж	41
6	Статив датчиков для приемного резервуара. Монтажный чертеж	41
7	Кронштейн для установки устройства ТУДЭ-1. Монтажный чертеж	42
8	Стойка статива датчиков. Монтажный чертеж	42

Альбом 6

Типовой проект 902-1-164.90

Инв. № подл. | Подпись и дата | Взам. инв. №

Привязан

Инв. №

Альбом 6

Ведомость рабочих чертежей основного комплекта

Лист	Наименование	Примечание
1,2	Общие данные	
3,4	Схема электрическая принципиальная однолинейная распределительной сети ~380/220В	
5	Схемы электрические принципиальные переключения III секции АВР оперативного тока и учета электроэнергии	
6	Схема электрическая принципиальная управления насосами перекачки стоков	
7	Схемы электрические принципиальные управления насосами гидроуплотнения и дренажными	
8	Схема электрическая принципиальная управления решетками - дробилками	
9	Схема электрическая принципиальная управления задвижкой на подводящем коллекторе	
10	Схема электрическая принципиальная управления компрессором	
11	Схемы электрические принципиальные управления вентиляторами	
12	Схема электрическая принципиальная контроля уровней	
13,14	Схема электрическая принципиальная сигнализации	
15,16	Схема подключения электрооборудования	
17	Схема подключения комплектного устройства	
18	Кабельно-трубный журнал	
19,20	План расположения электрооборудования. Прокладка кабелей. Зануление	
21	Электроосвещение	

Ведомость ссылочных и прилагаемых документов

Обозначение	Наименование	Примечание
	Ссылочные документы	
5.407-7	Устройство комплектных гибких токоподводов к электроталям, 1980	
5.407-11	Заземление и зануление электроустановок, 1980	
5.407-49	Прокладка кабелей и проводов на лотках типа НА, 1983	
5.407-55	Установка одиночных ящиков с рубильниками и предохранителями, 1984	
5.407-64	Установка одиночных навесных и натяжных ящиков, коробок с зажимами и щитков освещения и токопроводы, вып. I, 1985.	
5.407-91	Установка светильников с разрядными лампами высокого давления и лампами накаливания в производственных помещениях, 1987.	
	Прилагаемые документы	
ТП 902-1-164.90-ЭМ.СЗ	Строительное задание. Чертеж для справок	Альбом 6
ТП 902-1-164.90-ЭМИ	Задание МЗЗ	Альбом 6
ТП 902-1-164.90-ЭМИ.ООУ	Задание заводу-изготовителю	Альбом 6
ТП 902-1-164.90-ЭМ.СО	Спецификация оборудования	Альбом 8
ТП 902-1-164.90-ЭМВМ	Ведомость потребности в материалах	Альбом 9

Общие указания

Перечень технологического оборудования с электроприводом, установленного в насосной станции, приведен в таблице 1.

По степени надежности электроснабжения насосная станция относится к потребителям первой категории согласно ПУЭ.

Электроснабжение насосной станции предусматривается по двум вводам. Каждый ввод рассчитывается на максимальную рабочую нагрузку.

Таблица 1

N.N по плану	Наименование	Количество: Всего	Количество: В т.ч. резерв	Электродвигатель: Тип	Электродвигатель: Мощность, кВт	Примечание
1,2,3	Насос (типы приведены в табл. 4)	3	1			Перекачка сточных вод
4,5	Насос ВК 4/24	2	1	4А112М4	5,5	Уплотнение сальников насосов 1,2,3
6,7	Насос ГНОМ 25-20Т	2	1	спец.	4,0	Дренажный насос
8,9	Решетка-дробилка (типы приведены в табл. 3)	2	1			Дробление отбросов
11	Задвижка 30ч 930 бр	1	—	4АХС100S4	3,2	На подводящем коллекторе
12	Компрессор СО-7Б	1	—	4АМ100S2	4,0	Поддержание давления воздуха в системе аварийной заслонки
14,15	Вентсистема П1	2	1	4А80В2	2,2	Приток общеобменный
16	Вентсистема П2	1	—	4А71А2	0,75	Приток в машзал в летний период
17,18	Вентсистема В1	2	1	4А71В2	1,1	Вытяжка из помещения решеток
19,20	Вентсистема В2	2	1	4А71В2	1,1	Вытяжка из машзала
21	Вентсистема В3	1	—	4А71В6	0,55	Вытяжка из машзала в летний период
24	Таль электрическая ТЭ200-52120-01	1	—	4АВСН2А4У3 А0122-4	3,0 0,4	Обслуживание машзала
25*	Таль электрическая (типы приведены в табл. 3)	1	—			Обслуживание помещения решеток
ЩО	Щиток рабочего освещения	1	—	—	2,64	Питание сетей освещения
ЩОА	Щиток аварийного освещения	1	—	—	1,78	

* — при глубине заложения подводящего коллектора — 4,0м и — 5,5м не устанавливается.

Типовой проект разработан в соответствии с действующими нормами и правилами

Главный инженер проекта В. С. Лялюк

Согласовано:
ГлСпецТО — Жабинская
ОТДМ ВНК-2 — Ягодинская
Сектор ОВ — Подольская

Инв. № подл. | Подпись и дата | Взам. инв. №

Привязан

Инв. №

ТП 902-1-164.90-ЭМ

Нач. отд.	Фролов		
Гл. спец.	Обозная		
Н. контр.	Обозная		
Зав. гр.	Барчан		
Инж. ПК	Цветочкина		

Канализационная насосная станция производительностью 200-1200 м³/ч, напором 12-27м с решетками-дробилками

Стадия	Лист	Листов
Р	1	21

Общие данные (начало)

Госстрой СССР Союзгипловодоканалпроект Харьковский Водоканалпроект

24401-08 4

Копир. Майстренко Формат А2

Альбом 6

Итоговые данные расчета электрических нагрузок приведены в таблице 2

Таблица 2

Номинальная мощность электродвигателя насоса перекачки стоков, кВт	Установленная мощность, кВт	Расчетные нагрузки: Активная мощность, кВт	Реактивная мощность, кВ·АР	Полная мощность, кВА	Коэффициент мощности cos φ	Расчетный ток, А	Годовой расход электроэнергии, тыс. кВт.ч.
75	278,6 / 275,6	155 / 154	80	174	0,89	266	
55	218,6 / 215,6	119 / 118	63	134	0,89	205	
45	188,6 / 185,6	101 / 100	53	114	0,89	174	

В числителе - для варианта с решётками-дробилками КРД-40м;
в знаменателе - для варианта с решётками-дробилками РД-600.

Характеристика электродвигателей решеток-дробилок и грузоподъемного оборудования к ним приведена в таблице 3.

Таблица 3

Решетка-дробилка (приводы 8, 9): Тип	Электродвигатель: Тип	Ном. мощность, кВт	Ток статора, А: Jн	Jп	Таль электрическая (привод 25): Тип	Электродвигатель: Механизм подъема: Тип	Ном. мощн. кВт	Механизм передвижения: Тип	Ном. мощн. кВт
КРД-40м	4А112М8В	3,0	7,87	39,35	ТЭ100-5210-1РТ	4А90L6ЕЭ2	1,5	4АА56В4	0,18
РД-600	4АМХ80В4	1,5	3,57	17,85	ТЭ200-52100-01	4АВС112А4Э	3,0	АОЛ22-4	0,4

Для распределения электроэнергии и управления приводами в насосной станции проектом принято низковольтное комплектное устройство (НКУ), представляющее собой шкаф управления двухстороннего обслуживания типа Ш5964. НКУ выпускается серийно Донецким энергозаводом. Исполнение НКУ в зависимости от мощности электродвигателя насоса перекачки стоков приведено в таблице 4. Пояснительная записка к разделу „Силовое электрооборудование" приведена в альбоме 1 настоящего проекта. Пояснения к схемам управления приведены на соответствующих чертежах настоящего альбома.

Указания по привязке проекта

1. Разработать проекты внешнего электроснабжения и телефонной связи.
В случае питания насосной станции отпайками от воздушной линии предусмотреть, для возможности ревизии вводных автоматов, установку на вводах в насосную станцию дополнительных рубильников в защищенном исполнении и разрядников, а также выполнить повторное заземление нулевого провода.
2. В соответствии с выбранными типами насосов перекачки стоков и решетками-дробилками, пользуясь таблицами 2, 3 и 4, дополнить чертежи недостающими переменными величинами, для которых оставлены прямоугольники, определить исполнение комплектных устройств и годовой расход электроэнергии.
3. Решить вопрос передачи аварийных сигналов о нарушении режима работы насосной станции на диспетчерский пункт или в другое помещение с постоянным обслуживающим персоналом.

Таблица выбора аппаратуры и комплектного устройства

Насос перекачки стоков (приводы 1, 2, 3): Тип	Электродвигатель: Тип	Номинальная мощность, кВт	Ток статора, А: Jн	Jп	Аппараты ввода: Автоматический выключатель QF1, QF2 Номинальный ток теплового расцепителя, А	Трансформатор тока ТА1...ТА6	Амперметр РА1, РА2. Предел измерения, А	Аппараты управления электродвигателем насоса: Автоматический выключатель 1-QF...3-QF Номинальный ток теплового расцепителя, А	Пускатель 1-КМ...3-КМ: Тип	Номинальный ток, А	Номинальный ток теплового элемента, Т, А	Трансформатор тока 1-ТА...3-ТА	Амперметр 1-РА...3-РА. Предел измерения, А	Кабель к электродвигателю: Число жил и сечение, кв. мм	Комплектное устройство: Тип
СМ250-200-400/6	4А280S6	75	139	764,5	400	400/5	0-400	160	ПМА-6202	160	160	200/5	0-200	3×70	Ш5964-4Б74
СМ250-200-400а/6	4А250М6	55	103	669,5	320	400/5	0-400	125	ПМА-6202	160	100	200/5	0-200	3×50	Ш5964-4А74
СМ250-200-400б/6	4А250S6	45	84	546	320	300/5	0-300	125	ПМА-5202	100	80	100/5	0-100	3×35	Ш5964-3К74

Согласовано
Гл. спец. ТО — Отдел ВиК-2 — Заказ инв. № — Подпись и дата — Инв. № подл.

Привязан

Инв. №

Нач. отд.	Фролов	
Гл. спец.	Обозная	
Н. контр.	Обозная	
Зав. гр.	Барчан	
Инж. Пк	Цветочкина	

ТП 902-1-164.90-ЭМ

Канализационная насосная станция производительностью 200-1200 м³/ч, напором 12-27 м с решетками-дробилками

Общие данные (окончание)

Стадия	Лист	Листов
Р	2	

Госстрой СССР Союзводоканалпроект Харьковский Водоканалпроект

24401-08 5

Инв. № подл.	Подпись и дата	Взам. инв. №	Согласовано		
			Гл. спец. ТО	Коноваленко	
			Отдел ВИК-2	Нарыжная	
			Сектор ОВ	Подольская	

Альбом

Распределительное устройство	Аппарат отходящей линии (ввода); обозначение, тип; Iном, А; расцепитель или плавкая вставка, А	Участок сети 1	Пусковой аппарат, обозначение, тип; Iном, А, расцепитель или плавкая вставка, А, уставка теплового реле, А	Участок сети 2	Кабель, провод: Участок сети	Кабель, провод: Обозначение	Кабель, провод: Марка	Кабель, провод: Количество, число жил и сечение	Кабель, провод: Длина, м	Труба: Обозначение на плане	Труба: Длина, м	Электроприемник: Обозначение	Электроприемник: Руст. или Рном, кВт	Электроприемник: Iрасч. или Iном/Iпуск, А	Электроприемник: Наименование, тип, обозначение чертежа принципиальной схемы
TA1...TA3 T-0,66-5 □/5	QF1 A3796Б 630 Iр □ Iу 4000		—									ШУ	□	□	Ввод N1 ~380/220В ЭМ л.5
PV1 Э365-1 (V) 0-500В	1-QF ВА51-35-3400 250 Iр □ Iу 1600		1-КМ ПМА-□202 □ □		– 2	Н1	*					1	□	□ □	Насос перекачки стоков ЭМ л 6
PA1 Э365-1 (A) 0-□	8-QF ВА51-25-3400 25 10		8-Я по чертежу ЭМЦ.001.ВО; комплектно с КРД – 40М		1 2	Н8-1 К8-1	* *					~~8~~	□	□ □	Решетка-дробилка ЭМ л.8
PI1 СА4У-И672Ц □ Wh ✓	4-QF ВА51-25-3400 25 16		4-КМ ПМЛ2100+ПКЛ22 25 —		– 2	Н4	*					4	5,5	11,5 / 80,5	Насос гидроуплотнения ЭМ л.7
	6-QF ВА51-25-3400 25 12,5		6-КМ ПМЛ1100+ПКЛ22 10 —		– 2	К6-1	*								
Комплектное устройство Ш5964-□74			6-КМ а Блок БУ2		– 2	К6-2	*				а	6	4,0	9,0 / 63	Дренажный насос ЭМ л.7
	10-QF АП50Б-3МТ 63 50														~~Резерв~~
	QF3 ВА51-25-3400 25 25		—		– 2	Н24-4	*					XS1	—	10А	Розетка в мастерской
I секция ~380/220В					– 2	Н24-5	*					XS2	–	10А	Розетка в мастерской
			24-Я ЯРП-20 20 —		1 2	Н24-1 Н24-3	* *					24	3,4	—	Таль в машзале
					– 2	Н24-2	*					ЩО	2,64	—	Щиток рабочего освещения ЭМ л.21
	QF4 ВА51-25-3400 25 10		14-КМ ПМЛ1100+ПКЛ22 10 —		– 2	К14-1	*					14	2,2	4,7 / 30,55	Вентсистема П1 ЭМ л.11
			17-КМ ПМЛ1100+ПКЛ22 10 —		– 2	К17-1	*					17	1,1	2,5 / 13,75	Вентсистема В1 ЭМ л.11
			19-КМ ПМЛ1100+ПКЛ22 10 —		– 2	К19-1	*					19	1,1	2,5 / 13,75	Вентсистема В2 ЭМ л.11
			КМ1 ПМА-6102 160 —												
	QS ВР32-37А31220 400 —		б												
	в		б												
	3-QF ВА51-35-3400 250 Iр □ Iу 1600		3-КМ ПМА-□202 □ □		– 2	Н3	*					3	□	□ □	Насос перекачки стоков ЭМ л.6
	11-QF ВА51-25-3400 25 10		11-КМ ПМЛ1501+2ПКЛ22 10 —		– 2	К11-1	*								
III секция ~380/220В			11-ХМ 2 —		– 2	К11-2	*				2	11	3,2	7,8 / 46,8	Задвижка на подводящем коллекторе ЭМ л.9
	12-QF ВА51-25-3400 25 16		12-КМ ПМЛ2100+ПКЛ22 25 —		– 2	Н12	*					12	4,0	7,8 / 58,5	Компрессор ЭМ л.10
см ЭМ л 4															

*-данные о кабелях и трубах смотри кабельно-трубный журнал ЭМ л.18.

**- для глубины заложения подводящего коллектора -4м и -5,5м не устанавливается

Привязан				
Инв. №				
Нач. отд.	Фролов			
Гл. спец.	Обозная			
Н. контр.	Обозная			
Зав. гр.	Баруан			
Инж. II к.	Цветочкина			

ТП 902-1-164.90-ЭМ

Канализационная насосная станция производительностью 200-1200 м³/ч, напором 12-27 м с решетками-дробилками

Схема электрическая принципиальная однолинейная распределительной сети ~380/220В (начало)

Стадия	Лист	Листов
Р	3	

ГОССТРОЙ СССР СОЮЗВОДОКАНАЛНИИПРОЕКТ ХАРЬКОВСКИЙ ВОДОКАНАЛПРОЕКТ

24401-08 6

копир Майстренко

Формат А2

Инв. № подл.	Подпись и дата	Взам. инв. №

Согласовано		
ГИ спец. ТО	Коновалова	
Отдел ВИК-2	Чорнинчев	
Сектор ОВ	Гавриленя	

Альбом 6

Распределительное устройство	Аппарат отходящей линии (ввода); обозначение, тип; Iном А; расцепитель или плавкая вставка, А	Участок сети 1	Пусковой аппарат обозначение, тип; Iном А; расцепитель или плавкая вставка, А; уставка теплового реле, А	Участок сети 2	Участок сети	Кабель, провод: Обозначение	Марка	Количество, число жил и сечение	Длина, м	Труба: Обозначение на плане	Длина, м	Электроприемник: Обозначение	Руст или Iном, кВт	Iрасч. или Iном / Iпуск, А	Наименование, тип; обозначение чертежа принципиальной схемы
см. ЭМ л 3															
	QF5 ВА51-25-3400 25 6,3		~~К6=КМ~~ ПМЛ1100+ПКЛ22 10 —		-							16	0,75	1,7 / 9,35	~~Вент~~система П2 эл-ю часть ЭМ л 11
					2	К16-1	*								
III секция ~380/220В			21-КМ ПМЛ1100+ПКЛ22 10 —		-							21	0,55	1,74 / 6,96	Вентсистема В3 ЭМ л 11
					2	К21-1	*								
			КМ2 ПМА-6102 160 д —												
	2-QF ВА51-35-3400 250 Iр ☐ Iу 1600		2-КМ ПМА-☐202 ☐ ☐		-							2	☐	☐ / ☐	Насос перекачки стоков ЭМ л. 6
					2	Н2	*								
	9-QF ВА51-25-3400 25 10		9-Я по чертежу ЭМИ.001.ВО; комплектно с КРД-40М		1	Н9-1	*					9	☐	☐ / ☐	Решетка-дробилка ЭМ л 8
					2	К9-1	*								
	5-QF ВА51-25-3400 25 16		5-КМ ПМЛ2100+ПКЛ22 25 —		-							5	5,5	11,5 / 80,5	Насос гидроуплотнения ЭМ л. 7
					2	Н5	*								
II секция ~380/220В	7-QF ВА51-25-3400 25 125		7-КМ ПМЛ1100+ПКЛ22 10 —		-										
					2	К7-1	*								
			7-КМ e ↓ Блок БУ2		-						e ↙	7	4,0	9,0 / 63	Дренажный насос ЭМ л. 7
					2	К7-2	*								
	QF6 ВА51-25-3400 25 10		15-КМ ПМЛ1100+ПКЛ22 10 —		-							15	2,2	4,7 / 30,55	Вентсистема П1 ЭМ л 11
					2	К15-1	*								
			18-КМ ПМЛ1100+ПКЛ22 10 —		-							18	1,1	2,5 / 13,75	Вентсистема В1 ЭМ л 11
					2	К18-1	*								
			20-КМ ПМЛ1100+ПКЛ22 10 —		-							20	1,1	2,5 / 13,75	Вентсистема В2 ЭМ л 11
					2	К20-1	*								
РТ2 САЧУ-И6 7.2М Wh	QF7 ВА51-25-3400 25 25		—		1	Н25-1	*					ЩОА	1,78	—	Щуток аварийного освещения ЭМ л. 21
					-										
РА2 Э365-1 (A) О ☐ А			25-Я ЯРП-20 20 —		1	Н25-2	*					25	☐	—	Таль в помещении решеток**
					2	Н25-3	*								
PV2 Э365-1 (V) 0-500В	QF8 ВА51-25-3400 25 6,3		—												Резерв
	QF2 А3796Б 630 Iр ☐ Iу 4000		—									☐	☐	☐ / ☐	Ввод №2 ~380/220В ЭМ л. 5
Т-АЧ...Т-АБ Т-0,66-5 ☐/5															

Инв. №	Изм.	Кол. уч.	Лист	№ док.	Подпись	Дата
Инв. № подл.	Подпись и дата	Взам. инв. №				
ГИП	Фролов					
Гл. спец.	Обозная					
Н. контр.	Шоломай					
Зав. сд.	Шоломай					
Вар. ОВ	Шоломай					
Инж. ТК	Кветочкина					

Типовой проект 24401-08 7 Формат А2

Копировал

ТП 902-1-164.90-ЭМ

Конденсационная насосная станция производительностью 200-400 м³/ч, напором 12-21 м с решетками-дробилками

Схема электрическая принципиальная однолинейная распределительной сети ~380/220В (окончание)

Стадия	Лист	Листов
Р	4	

Госстрой СССР Союзводоканалпроект Харьковский водоканалпроект

Альбом 6

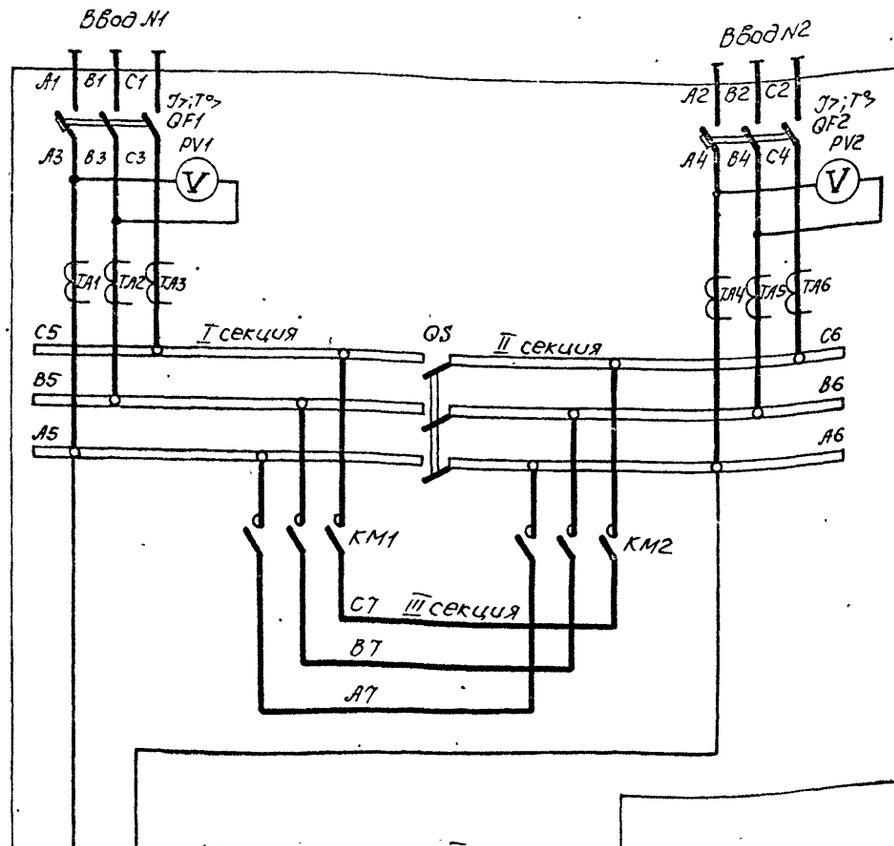

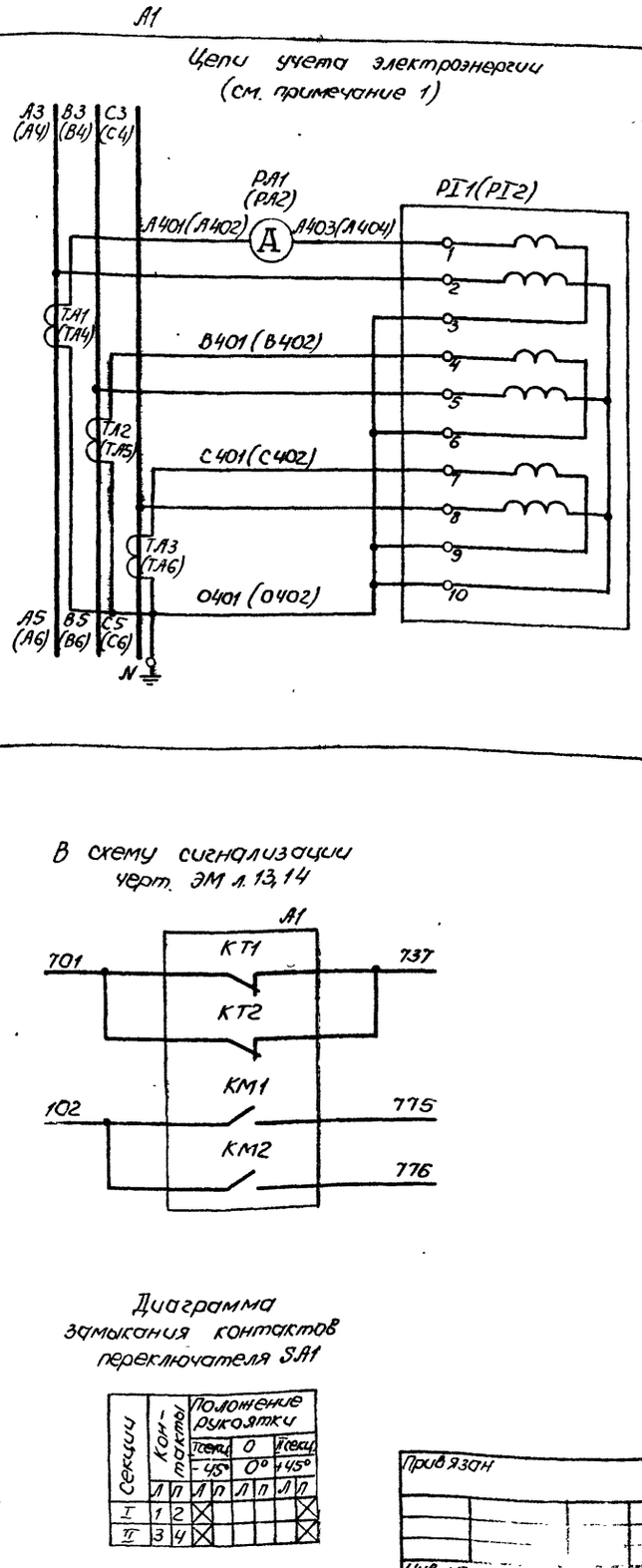

Поз. обозначение	Наименование	Кол.	Примечание
A1	Комплектное устройство		
	KM1, KM2 - Пускатель		
	PA1, PA2 - Амперметр		
	PI1, PI2 - Счетчик		См. схему распредсеть ~380/220В
	PV1, PV2 - Вольтметр		
	QF1, QF2 - Выключатель		
	QS - Рубильник		
	TA1... TA6 - Трансформатор тока		
	F1, F2 - Предохранитель ПРС-25-П, Jт.л 8ст.16А		
	KL1 - Реле РП20М-217, ~220В		
	KT1, KT2 - Реле РКВ11-33-222, ~220В		
	SA1 - Переключатель УП5311-С225		

Цепи переключения III секции
~220В

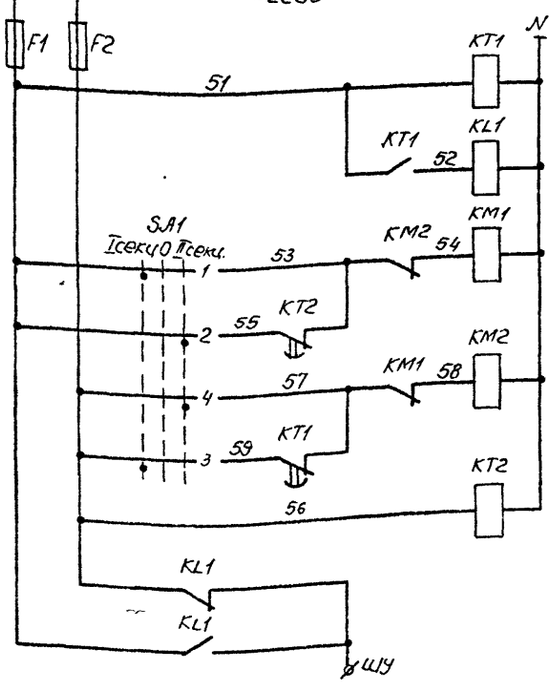

Контроль напряжения на I секции шин	
Реле-повторитель	
Подключение III секции к I секции шин	Ручное
	Автоматическое
Подключение III секции к II секции шин	Ручное
	Автоматическое
Контроль напряжения на II секции шин	
Питание цепей оперативного тока	

В схему сигнализации
черт. ЭМ л. 13, 14

Диаграмма
замыкания контактов
переключателя SA1

Секции	Контакты	Положение рукоятки		
		I секц.	0	II секц.
		-45°	0°	+45°
		Л П	Л П	Л П
I	1 2	X		X
II	3 4	X		X

Подключение III секции к одной из секций шин производится с помощью переключателя SA1.

При исчезновении напряжения на этой секции III секция автоматически переключается с выдержкой времени на питание от другой секции

1. Маркировка аппаратов в скобках приведена для цепей учета электроэнергии ввода N2.
2. Уставку времени реле KT1 и KT2 принять 5с

ϕ — зажим комплектного устройства

Согласовано

Гл. спец.	ТО	Климанов	
Гл. конструктор		Ващенко	
Гл. электрик		Ходаков	

Инв. № подл. | Подпись и дата | Взам. инв. №

Привязан

Инв. №

Нач. отд.	Фролов		
Гл. спец.	Обозная		
Н. контр.	Обозная		
Зав. гр.	Барчан		
Инж. II к.	Цветочкина		

ТП 902-1-164.90-ЭМ

Канализационная насосная станция производительностью 200-1200 м³/ч, напором 12-27 м с решетками-дробилками

Стадия	Лист	Листов
Р	5	

Схемы электрические принципиальные переключения III секции, АВР оперативного тока и учета электроэнергии

Госстрой СССР Союзводоканалпроект Харьковский Водоканалпроект

Копир Мастренко 24401-08 8 формат А2

Альбом 6

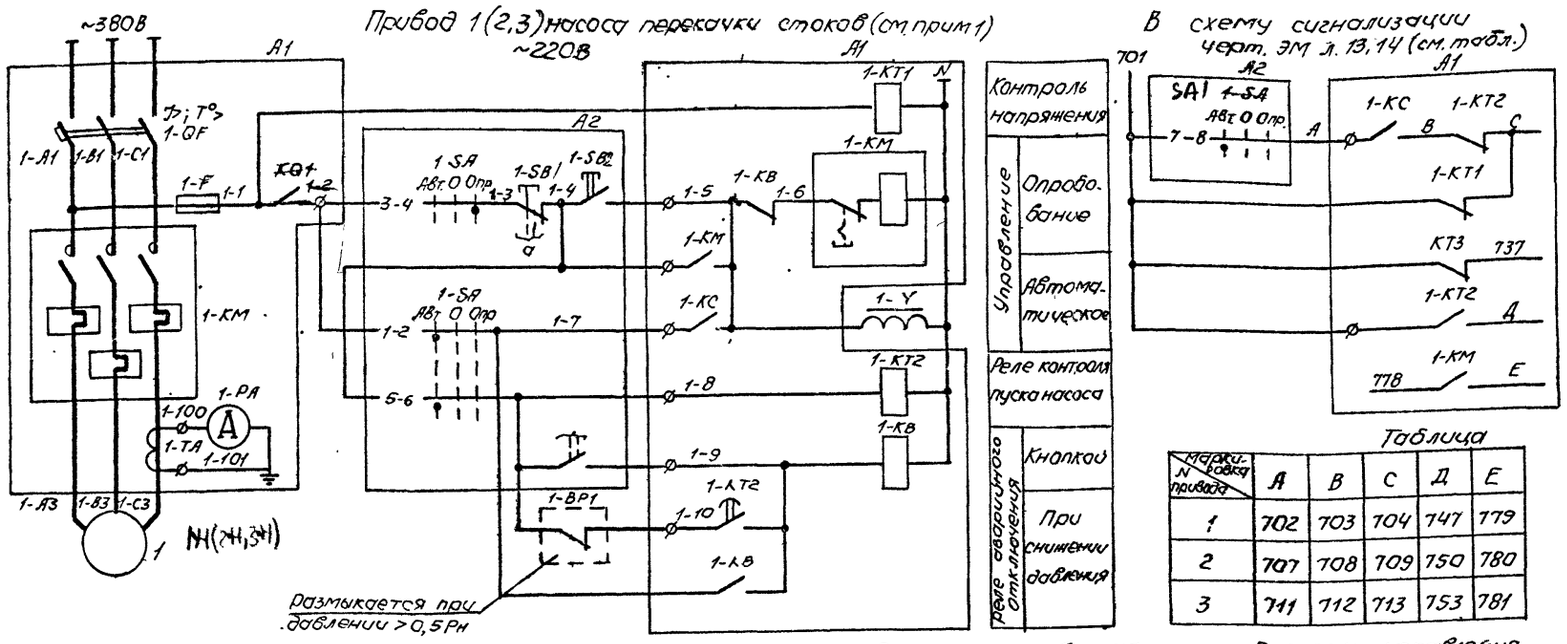
Привод 1(2,3) насоса перекачки стоков (см. прим 1)

В схему сигнализации черт. ЭМ л. 13, 14 (см. табл.)

Таблица

Маркировка / N привода	А	В	С	Д	Е
1	702	703	704	747	779
2	707	708	709	750	780
3	711	712	713	753	781

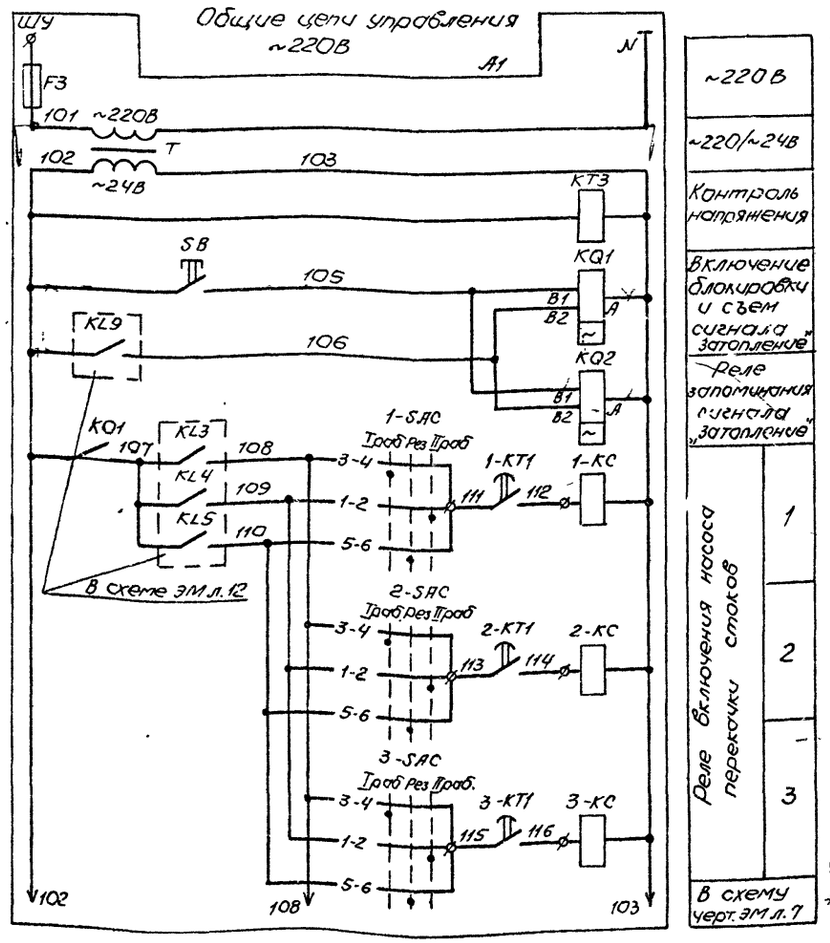
Общие цепи управления

~220В
~220/~24В
Контроль напряжения
Включение блокировки и съем сигнала „затопление"
Реле запоминания сигнала „затопление"
Реле включения насоса перекачки стоков: 1
2
3
В схему черт. ЭМ л. 7

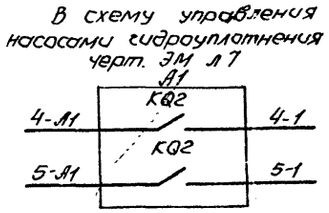
В схему управления насосами гидроуплотнения черт. ЭМ л 7

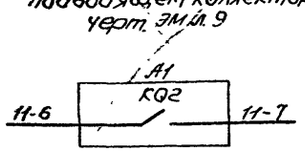
В схему управления задвижкой на подводящем коллекторе черт. ЭМ л. 9

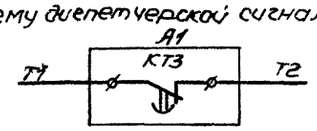
В схему диспетчерской сигнализации

§ Для насосов 1...3 предусматривается два вида управления: автоматическое в зависимости от уровней в приемном резервуаре и опробование. При автоматическом управлении каждый насос может работать в одном из трех режимов — „Iрабочий", „IIрабочий" и „Резервный".

Диаграммы замыкания контактов переключателей

1-SA

Соединение контактов	Положение рукоятки: Авт. -45°	О 0°	Опр. +45°
1-2	X		
3-4			X
5-6	X		
7-8	X		
Маркир.	2	0	1

1-SAC... 3-SAC

Секции	Контакты		Положение рукоятки: Iраб -45°		Рез 0°		IIраб +45°	
	Л	П	Л	П	Л	П	Л	П
I	1	2					X	X
II	3	4	X	X				
III	5	6			X	X		
IV	7	8			X	X		*

Ф — зажим комплектного устройства

* — контакт переключателя не используется

Поз. обозначение	Наименование	Кол.	Примечание
	У механизма		
1	Электродвигатель	1	Квт, 380В; А, 100С об/мин
1-BP1	Манометр электроконтактный ЭКМ-1У	1	Учтен в разделе АТХ поз 1-5а
1-Y	Вентиль запорный 15КЧ 888р СВМ, ~220В	1	Учтен в технологической части
A2	Блок управления БУ1		
	1-SA — Переключатель ПКУ3-38С-2004У3В,		
	ТУ16-642.046-86		
	1-SB — Пост ПКЕ212-2У3, 3/4" N1 — ц.ч.		
	1з+1р „Пуск", N2 — ц.к. 1з+1р „Стоп"		
	ТУ16-526.216-78		
A1	Комплектное устройство		
	1-KM — Пускатель с тепловым реле		См. схему распред.
	1-QF — Выключатель		сети ~380/220В
	1-PA — Амперметр		
	1-TA — Трансформатор тока		
	1-F, F3 — Предохранитель ПР1М, Iпл вст 16А		
	1-KB, 1-KC... 3-KC — Реле РП20М-217, ~24В		
	KQ1, KQ2 — Реле РП20М-227, ~24В		
	1-KT1, 1-KT2 — Реле РКВ11-33-122, ~220В		
	KT3 — Реле РКВ11-33-222, ~24В		
	1-SAC... 3-SAC — Переключатель УП5312-С45		
	SB — Кнопка КЕ011, исп. 2, толк. красный		
	T — Трансформатор ОСМ-0,63, ~220/5-29В		

1. Схема приведена для привода 1. Для приводов 2 и 3 схемы аналогичны. Цифра 1 в левой части обозначений аппаратов и маркировки цепей, обозначающая номер привода, соответственно меняется на 2 и 3, за исключением цепей в схему сигнализации, маркировка которых приведена в таблице.
2. Перечень элементов приведен на один насосный агрегат и общие цепи.
3. Для обеспечения работы схемы необходимо ввести блокировку от затопления нажатием кнопки SB, которая установлена на комплектном устройстве.
4. Уставку времени реле 1-KT2 принять 5с, KT3-3с и уточнить при наладке и эксплуатации.
5. Для предотвращения одновременного самозапуска электродвигателей насосов 1...3 после кратковременного исчезновения напряжения выдержку времени реле 1-KT1...3-KT1 принять соответственно 3, 7 и 12 с.

ТП902-1-164.90-ЭМ

Нач. отд.	Фролов		
Гл. спец.	Обозная		
Н. контр.	Обозная		
Зав. гр.	Барчан		
Инж. IIк	Цветочкина		

Привязан

Инв. №

Канализационная насосная станция производительностью 200-1200 м³/ч, напором 12-27м с решетками-дробилками

Схема электрическая принципиальная управления насосами перекачки стоков

Стадия	Лист	Листов
Р	6	

ГОССТРОЙ СССР СОЮЗВОДОКАНАЛНИИПРОЕКТ ХАРЬКОВСКИЙ ВОДОКАНАЛПРОЕКТ

24401-08 9

копир. Майстренко

формат А2

Согласовано

Гл. спец. ТО | Изготовлено | Взам. инв. № | Подпись и дата | Инв. № подл.

Альбом

Привод 4(5) насоса гидроуплотнения

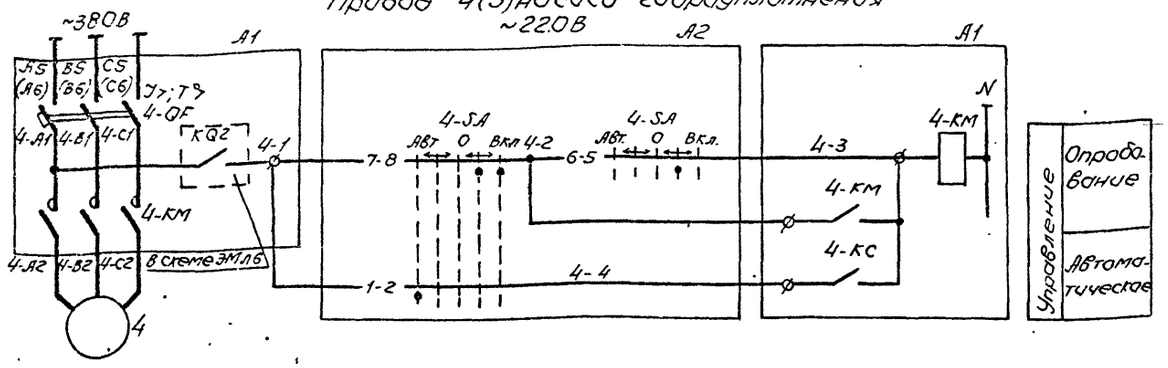

Привод 6(7) дренажного насоса

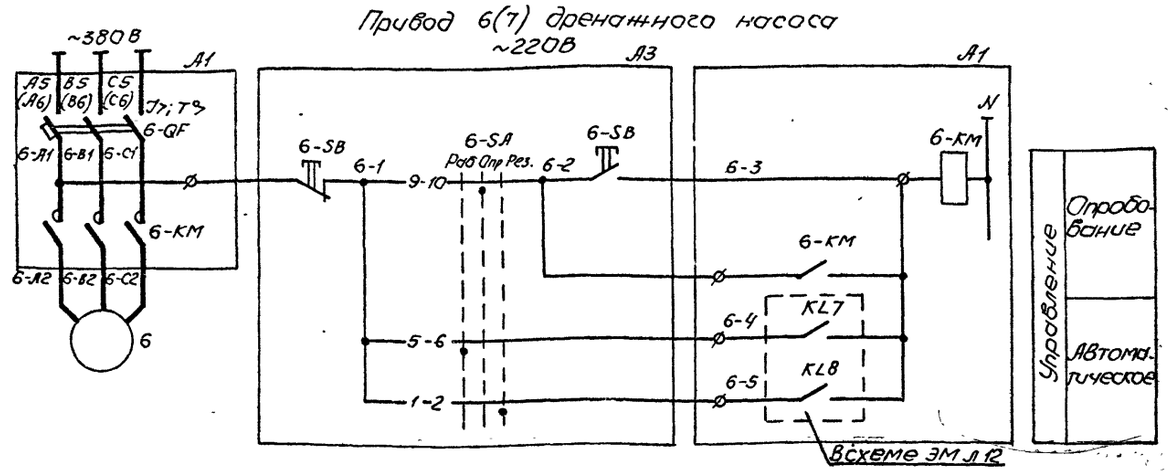

Диаграммы замыкания контактов переключателей

4-SA

Соединение контактов	Положение рукоятки: АВТ	←	0	→	ВКЛ.
	-90°	-45°	0°	+45°	+90°
1-2	X				
3-4					X *
5-6				X	
7-8				X	X *
9-10					X
11-12	X				
Маркир	3	0	0	1	2

SA2

Секции	Контакты	Положение рукоятки: Раб Врез		0		Раб Врез.	
		-45°		0°		+45°	
		Л	П	Л	П	Л	П
I	1 2	X					X
II	3 4	X					X

6-SA

Соединение контактов	Положение рукоятки: Раб.	Опр.	Рез.
	-45°	0°	+45°
1-2			X
3-4			X
5-6	X		
7-8	X		
9-10		X	
11-12			X *
Маркир	3	1	2

Общие цепи управления ~24В

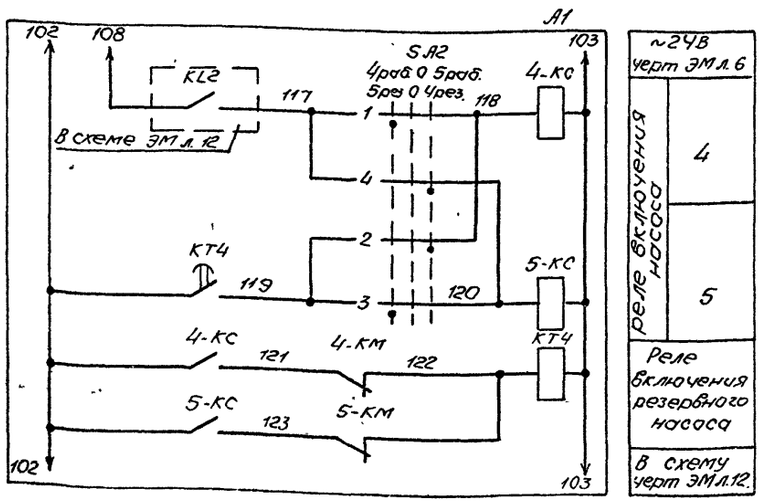

~24В черт ЭМ л. 6	
Реле включения насоса	4
	5
Реле включения резервного насоса	
В схему черт ЭМ л. 12	

В схему сигнализации черт. ЭМ л. 13

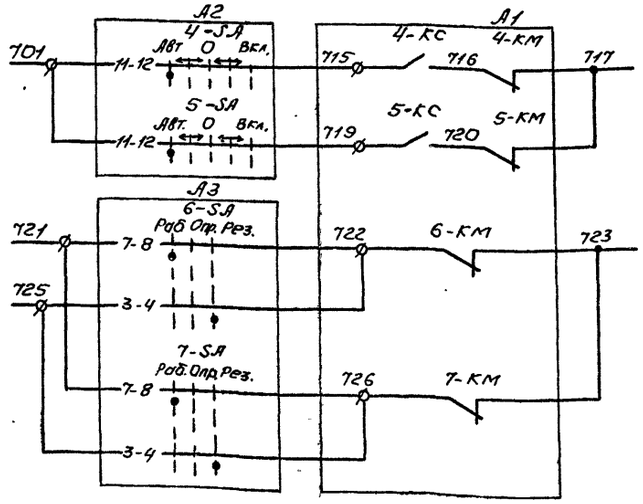

Поз. обозначение	Наименование	Кол.	Примечание
	У механизма		
4	Электродвигатель 4А112М4	1	5,5 кВт, 380В, 11,5 А, 1500 об/мин
6	Электродвигатель спец	1	4,0 кВт, 380В, 9,0 А, 3000 об/мин
А2	Блок управления БУ1		
	4-SA - Переключатель ПКУ3-38Е-3105У3В, ТУ16-642.046-86		
А3	Блок управления БУ2		
	6-SA - Переключатель ПКУ3-38С-3091У3В, ТУ16-642.046-86		
	6-SB - Паст ПКЕ212-2У3, 3/4" N1-Ц.Ч. 1з+1р. „Пуск", N2-Ц.К 1з+1р. „Стоп" ТУ16-526.216-78		
А1	Комплектное устройство		
	4-QF, 6-QF - Выключатель		См. схему распред. сети ~380/220В
	4-КМ, 6-КМ - Пускатель		
	4-КС, 5-КС - Реле РП20М-217, ~24В		
	КТ4 - Реле РКВ11-33-222, ~24В		
	SA2 - Переключатель УП5311-С225		

Для насосов предусматривается два вида управления: автоматическое и опробование. Автоматическое управление насосом гидроуплотнения осуществляется в зависимости от уровня в приемном резервуаре при наличии уровня в баке разрыва струи, дренажным - в дренажном приямке. Каждый насос может работать в одном из двух режимов: рабочий и резервный.

При аварийном отключении рабочего насоса автоматически включается резервный.

Уставку времени реле КТ4 принять 2 сек.

1. Схемы приведены для приводов 4 и 6. Для приводов 5 и 7 схемы аналогичны. Цифры 4 и 6 в левой части обозначений аппаратов и маркировки цепей, обозначающие номер привода, соответственно меняются на 5 и 7.
2. Перечень элементов приведен для приводов 4, 6 и общих цепей

Ø - зажим комплектного устройства

* - контакт переключателя не используется

Согласовано

Гл спец ТО

Инв № подл. | Подпись и дата | Взам инв №

Привязан

Инв №

ТП 902-1-164.90-ЭМ

Нач отд	Фролов		
Гл спец	Обозная		
Н контр	Обозная		
Зав гр	Барчун		
Инж ПТК	Цветочкина		

Канализационная насосная станция производительностью 200-1200 м³/ч напором 12-27 м с решетками-дробилками

Стадия Р | Лист 7 | Листов

Схемы электрические принципиальные управления насосами гидроуплотнения и дренажными

Госстрой СССР Союзводоканалпроект Харьковский Водоканалпроект

24401-08 10

Копир. Мастренко Формат А2

Альбом 6

Привод 8(9) решетки-дробилки КРД-40м

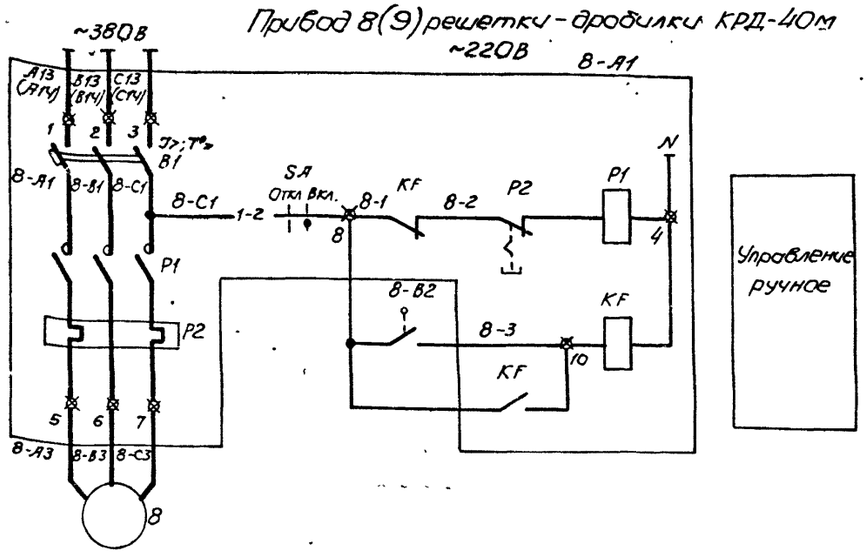

В схему сигнализации см. черт. ЭМ л. 13

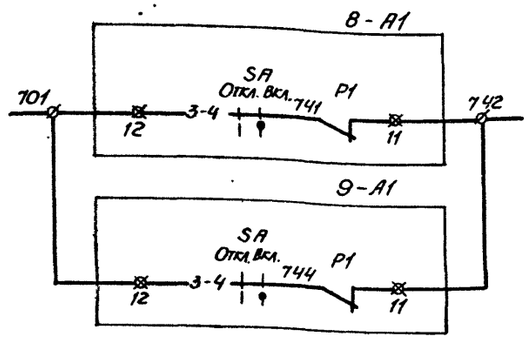

Привод 8(9) решетки-дробилки РД-600

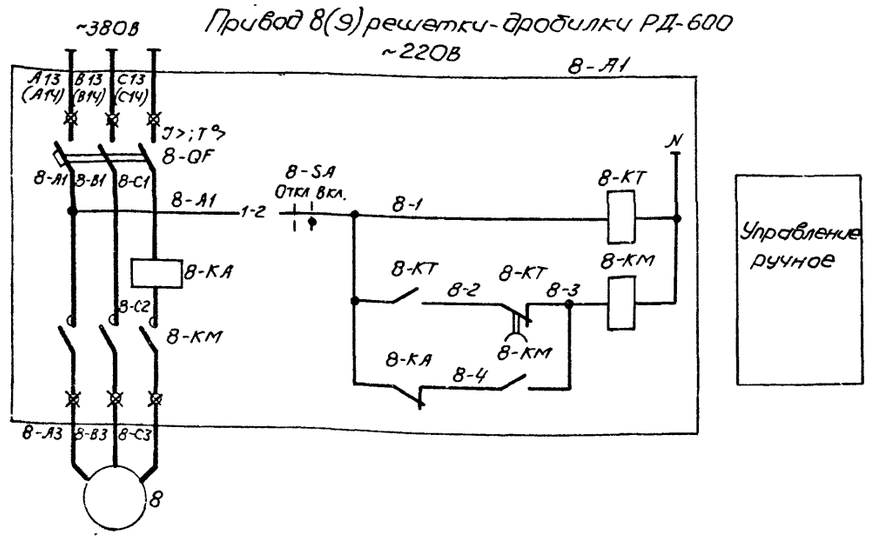

В схему сигнализации см. черт. ЭМ л. 13

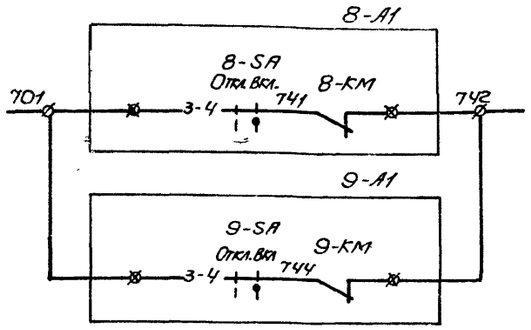

Поз. обозначение	Наименование	Кол.	Примечание
	Вариант с решеткой-дробилкой КРД-40м		
	У механизма		
8	Электродвигатель 4А112МВ8	1	3,0 квт, 380В 7,87А, 750 об/мин.
8-В2	Выключатель ВПК-1110	1	поставляется комплектно
8-А1	Ящик 8-Я	1	поставляется комплектно
	В1-Выключатель АЕ2033-10У3, Jр 8А		
	KF-Реле РПЛ-12204, ~220В, ТУ16-523 554-78		устанавливается дополнительно
	Р1-Пускатель ПМЕ-112, ~220В		
	SA-Переключатель ПКУ3-14И-01038, ТУ16-642,046-86		устанавливается дополнительно
	Вариант с решеткой-дробилкой РД-600		
	У механизма		
8	Электродвигатель 4АМХ80В4	1	1,5 квт, 380В, 3,57А, 1500 об/мин.
8-А1	Ящик 8-Я		
	8-QF-Выключатель АЕ2026-10Н-20У3А, Jр 4А		
	8-КМ-Пускатель ПМЛ110104, ~220В с		
	приставкой контактной ПКЛ-1104		
	8-КА-Реле РТ140/10УХЛ4, 7А		
	8-КТ-Реле РКВ11-33-122УХЛ4		
	8-SA-Переключатель ПКУ3-14И-01038		

Для решеток-дробилок предусматривается местное управление, осуществляемое:
-для КРД-40м с ящика управления, поставляемого комплектно с решеткой-дробилкой. Схема управления решетки-дробилки выполнена на основании чертежа КРД40м-00.00.000ЭЗ НИКТИ ГХ г. Киев с установкой переключателя SA взамен кнопок управления и дополнительного реле KF для аварийного отключения электродвигателя при перегрузке.
-для РД-600 с ящика управления индивидуального изготовления, защита электродвигателя решетки-дробилки от перегрузки осуществляется с помощью токового реле 8-КА, ток срабатывания которого 7А; выдержку времени реле 8-КТ-принять 3 сек и уточнить при наладке и эксплуатации. При аварийном отключении электродвигателя передается сигнал в схему аварийной сигнализации.

1. Схема приведена для привода 8. Для привода 9 схема аналогична. Цифра 8 в левой части обозначений аппаратов и маркировки цепей, обозначающая номер привода, соответственно меняется на 9.
2. Перечень элементов приведен на один привод

Диаграммы замыкания контактов

переключателя SA; 8-SA

Соединение контактов	Положение рукоятки	
	Откл	Вкл
	0°	+45°
1-2		
3-4		
Маркир	0	1

конечного выключателя 8-В2

Вид контакта	Нормальная работа	Заклинивание

Ø - зажим комплектного устройства
⊠ - зажим ящика управления
* - контакт не используется

ТП 902-1-164.90-ЭМ

Привязан				Канализационная насосная станция производительностью 200-1200 м³/ч, напором 12-27м с решетками-дробилками	Стадия	Лист	Листов
		Нач. отд.	Фролов		Р	8	
		Гл. спец.	Обозная				
		Н. контр.	Обозная				
		Зав. гр.	Барчан	Схема электрическая принципиальная управления решетками-дробилками	ГОССТРОЙ СССР СОЮЗВОДОКАНАЛНИИПРОЕКТ ХАРЬКОВСКИЙ ВОДОКАНАЛПРОЕКТ		
Инв. №		Инж. II к.	Цветочкина				

Согласовано
Гл. спец. ТО
Изм. инв. №
Подпись и дата
Взам. инв. №
Инв. № подл.

копир Майстренко 24401-08 11 формат А2

Альбом 6

Привод 11 задвижки на подводящем коллекторе ~220В

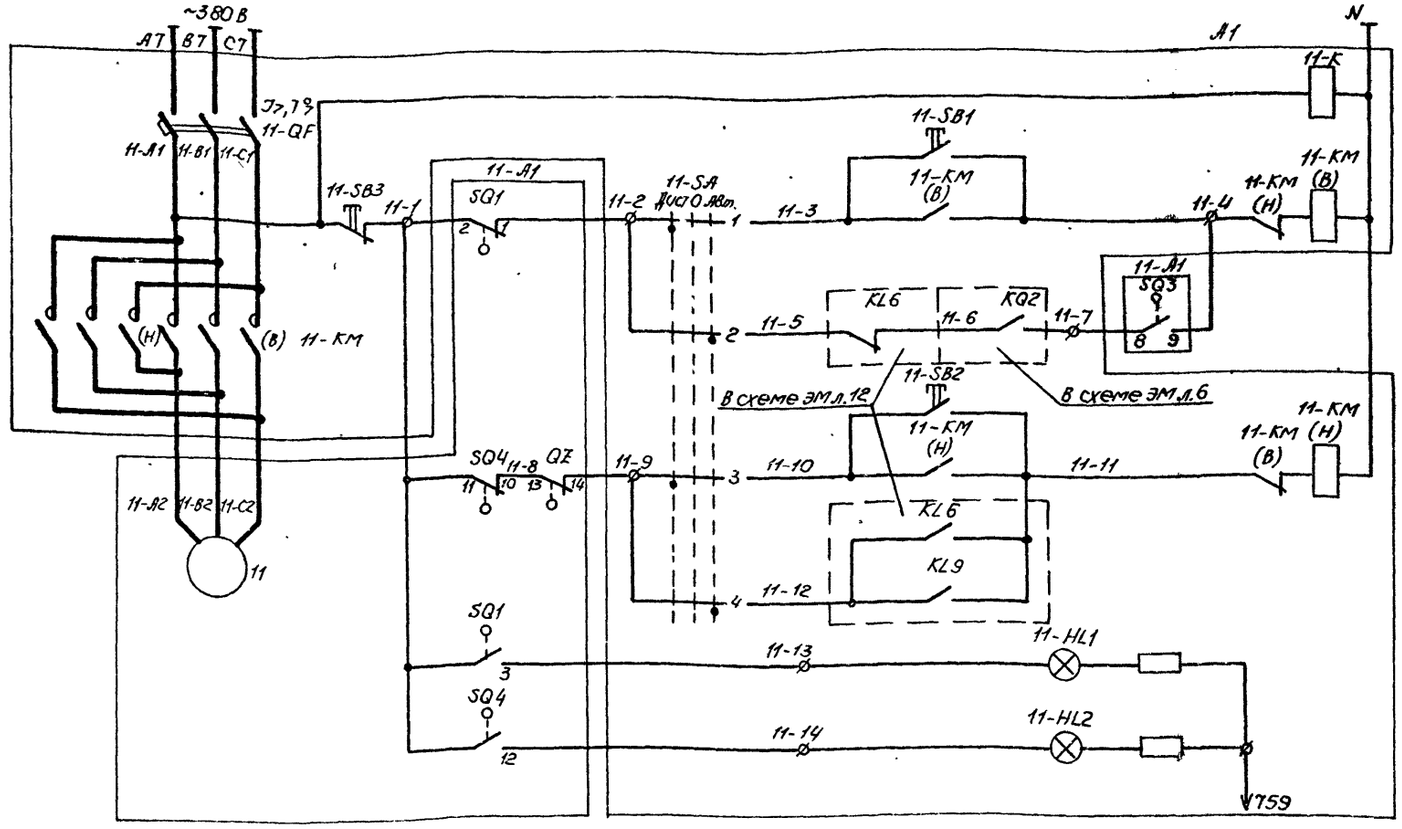

Реле контроля напряжения		
Управление	Открыть	Дистанционное
		Автоматическое
	Закрыть	Дистанционное
		Автоматическое
Контроль положения задвижки	Открыта	
	Закрыта	
В схеме черт. ЭМ л.14		

Поз. обозначение	Наименование	Кол	Примечание
11-А1	Электропривод задвижки	1	
	11- Электродвигатель 4АХС100S4		3,2кВт, 380В, 7,8А, 1500об/м, комплект поставки 5099 054
	SQ1.. SQ4- Выключатель путевой		
	QZ- Выключатель муфты		задвижки 30ч 930 бр
	предельного момента		
А1	Комплектное устройство		
	11-КМ- Пускатель		См. схему распред. сети ~380/220В
	11-QF- Выключатель		
	11-HL1- Арматура АМЕ323221, ~220В, зелен.		
	11-HL2- Арматура АМЕ321221, ~220В, красн		
	11-К- Реле РП20М-217, ~220В		
	11-SA- Переключатель УП5311-С225		
	11-SB1.. 11-SB3- Кнопка КЕО11 исп.2,		
	толк. черн, черн., красн.		

Диаграммы замыкания контактов

путевых выключателей SQ1. SQ4

Обозначение	Контакт	Положение арматуры: закрыта	Промежуточное	открыта	Назначение цели
SQ1	2 -1	■	■		Отключение при открытии
	-3			■	Сигнализация открытия
SQ2	5 -4	■	■		не используется
	-6			■	не используется
SQ3	8 -7			■	не используется
	-9	■	■		приоткрытие задвижки
SQ4	11 -10	■	■		Отключение при закрытии
	-12			■	Сигнализация закрытия

■ — контакт замкнут ▭ — контакт разомкнут

муфты предельного момента QZ

Обозначение	Контакт	Положение арматуры: Нормальная работа	Заклинивание	Назначение цели
QZ	13 -14	■		Отключение при заклинивании
	-15		■	не используется

■ — контакт замкнут ▭ — контакт разомкнут

переключателя 11-SA

Секции	Контакты	Положение рукоятки: Дист. -45°		0°		Авт. +45°	
		Л	П	Л	П	Л	П	Л	П
I	1 2	✕					✕
II	3 4	✕					✕

Контакты путевых выключателей и выключателя муфты предельного момента изображены в промежуточном положении задвижки

В схему сигнализации черт ЭМ л. 13.

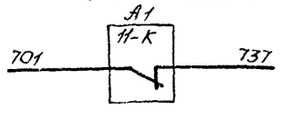

Задвижка имеет два вида управления, выбираемые избирателем 11-SA: дистанционное с помощью кнопок 11-SB1... 11-SB3 с комплектного устройства и автоматическое.

При автоматическом управлении, в случае переполнения приемного резервуара или затоплении машзала, задвижка закрывается.

После откачки стоков из приемного резервуара до уровня приоткрытия задвижка, с помощью путевого выключателя SQ3, частично открывается величина приоткрытия задвижки (настройка путевого выключателя SQ3) определяется в процессе наладки и эксплуатации таким образом, чтобы обеспечить приток стоков в количестве, равном производительности одного насоса.

В случае затопления машзала приоткрытие задвижки возможно только при снятии блокировки после ликвидации затопления.

Ø — зажим комплектного устройства

Привязан				Т11902-1-164.90-ЭМ		
Инв.№	Нач.отд.	Фролов		Канализационная насосная станция производительностью 200-1200 м³/ч, напором 12-27м с решетками-дробилками	Стадия: Р	Лист: 9	Листов:
	Гл.спец.	Обозная					
	Н.контр.	Обозная		Схема электрическая принципиальная управления задвижкой на подводящем коллекторе	Госстрой СССР Союзводоканалниипроект Харьковский Водоканалпроект		
	Зав.гр.	Барчан					
	Инж.ПТ	Цветочкина					

24401-08 12

Копир Майстренко Формат А2

Согласовано
Инв.№ подл. | Подпись и дата | Взам.инв.№

Альбом 6

Поясняющая схема

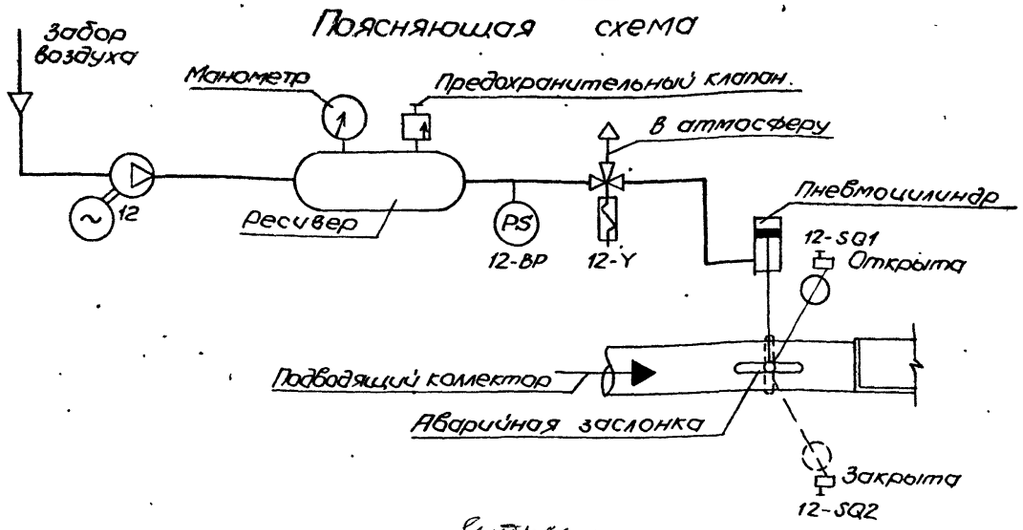

Поз. обозначение	Наименование	Кол	Примечание
	У механизма		
12	Электродвигатель 4АМ100S2	1	4,0 кВт, 380В, 7,8 А, 3000 об/мин
12-BP	Датчик-реле давления ДЕМ102-1-02-2	1	Учтен в разделе АТХ поз. 10а
	Переключатель, ТУ16-642.046-86		
12-SA1	ПКУ3-38С-0102У3В	1	
12-SA2	ПКУ3-38Ц-0115У3В	1	
12-SQ1 12-SQ2	Конечный выключатель ВП-21	2	Учтен в технологической части
12-Y	Пневмораспределитель В64-24А	1	Учтен в технологической части
А1	*Комплектное устройство*		
	12-QF - Выключатель		См. схему распределительной ~380/220В
	12-КМ - Пускатель		

Привод 12 компрессора ~220В

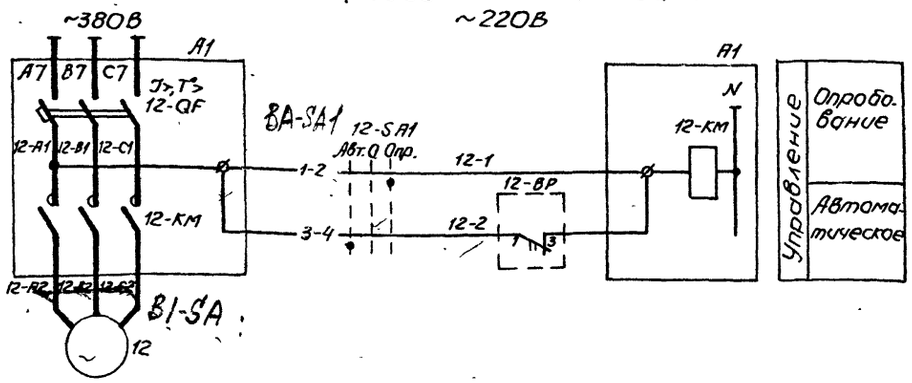

Пневмораспределитель ~220В

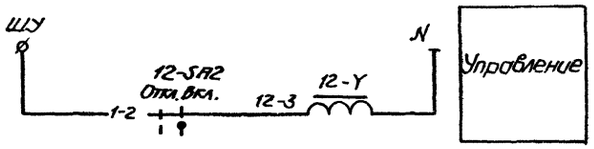

Для компрессора предусматривается два вида управления: опробование и автоматическое

При автоматическом управлении компрессор работает в зависимости от давления воздуха в воздухопроводе к пневмоцилиндру аварийной заслонки.

Аварийная заслонка предназначена для перекрытия подводящего коллектора при полном исчезновении напряжения в насосной станции.

Заслонка поддерживается в открытом положении давлением сжатого воздуха, который поступает в пневмоцилиндр заслонки от компрессора через распределитель воздуха 12-Y при наличии на нем напряжения.

При исчезновении напряжения в цепи питания распределителя, последний переключается, соединяя пневмоцилиндр с атмосферой.

Давление в цилиндре падает, аварийная заслонка под давлением контргруза закрывается

Диаграммы замыкания контактов

конечных выключателей

Обозначение	Вид контактов	Положение заслонки: Открыта	Положение заслонки: Закрыта	Назначение цепи
12-SQ1		▬		Сигнализация открытого положения
			▬	Сигнализация закрытия
12-SQ2			▬	Сигнализация закрытого положения

реле давления 12-BP

Вид контакта	кгс/см² 3,0	4,5
1 3	▬	

переключателя 12-SA1

Соединение контактов	Положение рукоятки: Авт.	0	Опр.
	-45°	0°	+45°
1-2			✕
3-4	✕		
Маркир.	2	0	1

переключателя 12-SA2

Соединение контактов	Положение рукоятки: Откл.	Вкл.
	0°	+45°
1-2		✕
Маркир.	0	1

В схему сигнализации черт. ЭМ л. 13, 14

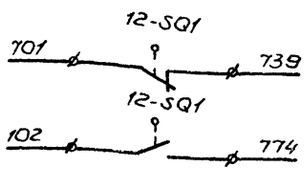

В схему диспетчерской сигнализации

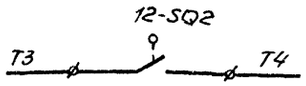

ф – зажим комплектного устройства

Согласовано

Инв. № подл. | Подпись и дата | Взам. инв. № | Гл. спец. ТО Кожевина

Привязан

Инв. №

Нач. отд.	Фролов	
Гл. спец.	Обозная	
Н. контр.	Обозная	
Зав. гр.	Баруан	
Инж. ПК.	Цветочкина	

ТП 902-1-164.90-ЭМ

Канализационная насосная станция производительностью 200-1200 м³/ч, напором 12-27 м с решетками-дробилками

Стадия: Р | Лист: 10 | Листов:

Схема электрическая принципиальная управления компрессором

Госстрой СССР Союзводоканалниипроект Харьковский водоканалпроект

24401-08 13 Формат А2

Копир. Майстренко

Альбом 6

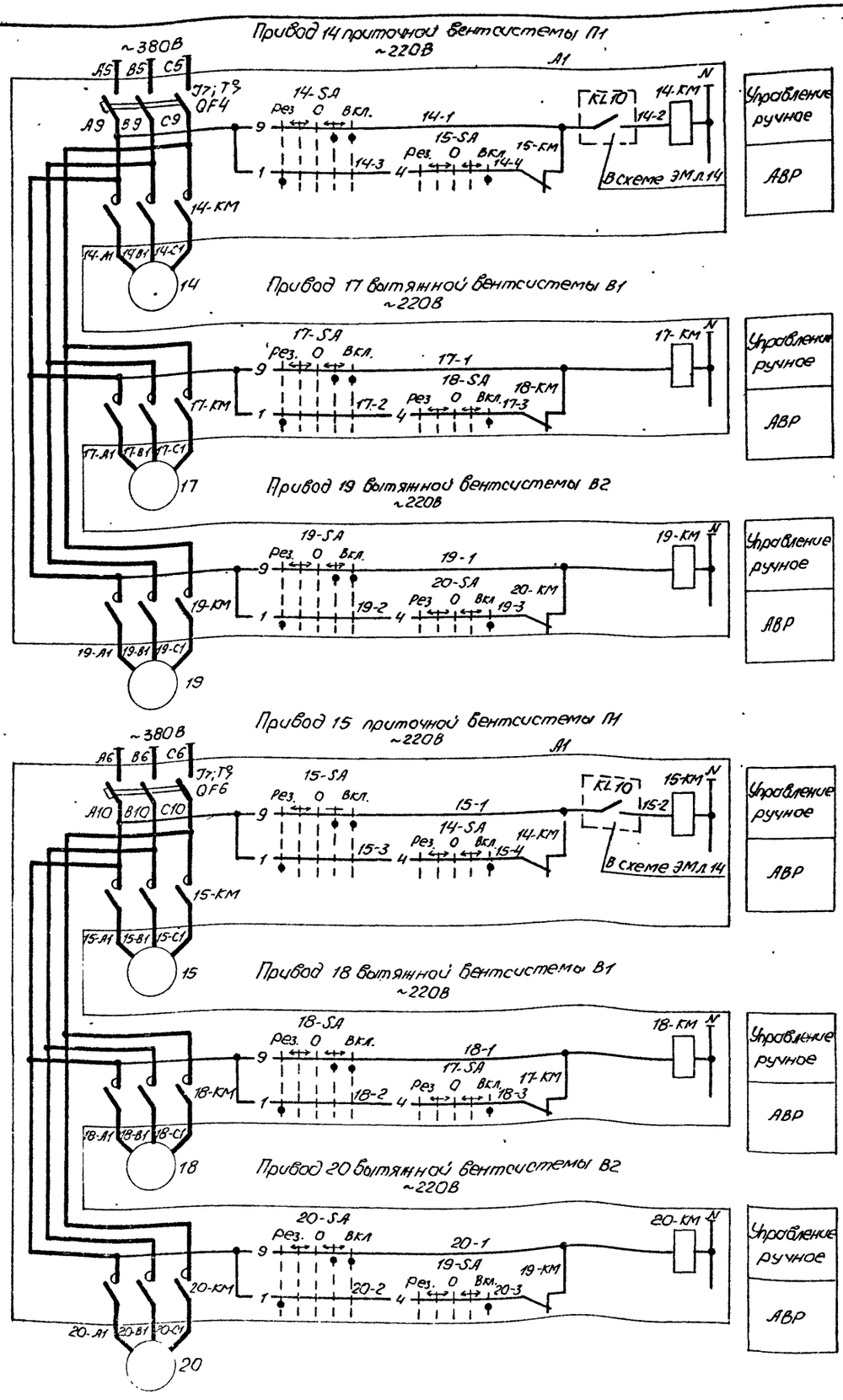

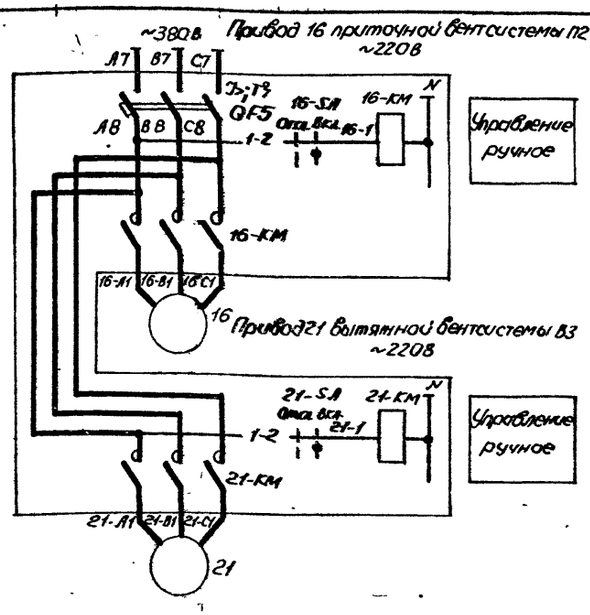

Поз. обозначение	Наименование	Кол	Примечание
	У механизма		
14, 15	Электродвигатель 4А80В2	2	2,2кВт, 380В, 4,7А, 3000об/мин
16	Электродвигатель 4А71А2	1	0,75 кВт, 380В 1,7А, 3000об/мин
17.. 20	Электродвигатель 4А71В2	4	1,1кВт, 380В, 2,5А 3000 об/мин
21	Электродвигатель 4А71В6	1	0,55кВт, 380В 1,74А 1000об/мин
А1	Комплектное устройство		
	14-КМ... 21-КМ – Пускатель		См. схему распределительной сети ~380/220В
	QF4... QF6 – Выключатель		
	14-SA, 15-SA, 17-SA... 20-SA –		
	–Переключатель УП5313-Е50		
	16-SA, 21-SA – Переключатель УП5311-И25		

Диаграммы замыкания контактов переключателей 14-SA, 15-SA, 17-SA... 20-SA

Секции	Контакты	Положение рукоятки: Рез. (–90°)	←	0 (0°)	→	Вкл. (+90°)
		Л	П	Л	П	Л	П	Л	П	Л	П
I	1	×									
II	4									×	
III	5									×	
IV	8		×						×		*
V	9		×				×		×		
VI	12		×		×				×		*

16-SA, 21-SA

Секции	Контакты	Положение рукоятки: Откл. (0°)	Вкл. (+45°)
		Л	П	Л	П
I	1 2			×	×
II	3 4		×		×

В схему сигнализации черт. ЭМ л. 13, 14

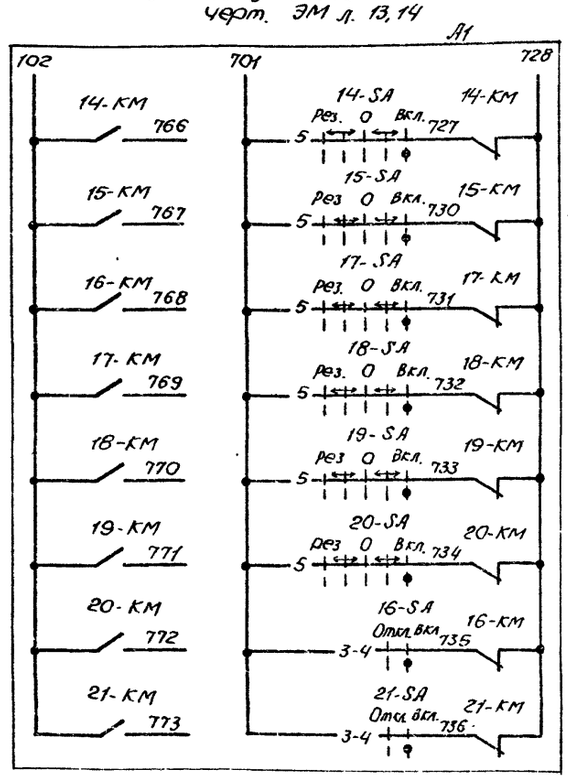

Управление постоянно работающими вентсистемами П1, В1, В2, а также системами П2 и В3, предназначенными для работы только в летний период, осуществляется дистанционно с комплектного устройства ключами 14-SA... 21-SA.

Для вентсистем П1, В1, В2 предусмотрено автоматическое включение резервного вентилятора

Ø – занят комплектного устройства

* – контакт переключателя не используется

Согласовано
Гл. спец. ТО
Гл. спец. ОВ
Нач. сект. АСУ
Нач. сект. ПОС и ОВТ

Инв. № подл. | Подпись и дата | Взам. инв. №

Привязан			
Инв. №			

Нач. отд.	Фролов	
Гл. спец.	Обозная	
Н. контр.	Обозная	
Зав. гр.	Барочин	
Инж. ПК	Цветочкина	

ТП 902-1-164.90-ЭМ

Канализационная насосная станция производительностью 200-1200 м³/ч, напором 12-27 м с решетками-сороудержателями	Стадия	Лист	Листов
	Р	11	
Схемы электрические принципиальные управления вентиляторами	Госстрой СССР Союзводоканалниипроект Харьковский водоканалпроект		

Копир Мастеренко 24401-08 14 экземпляр А2

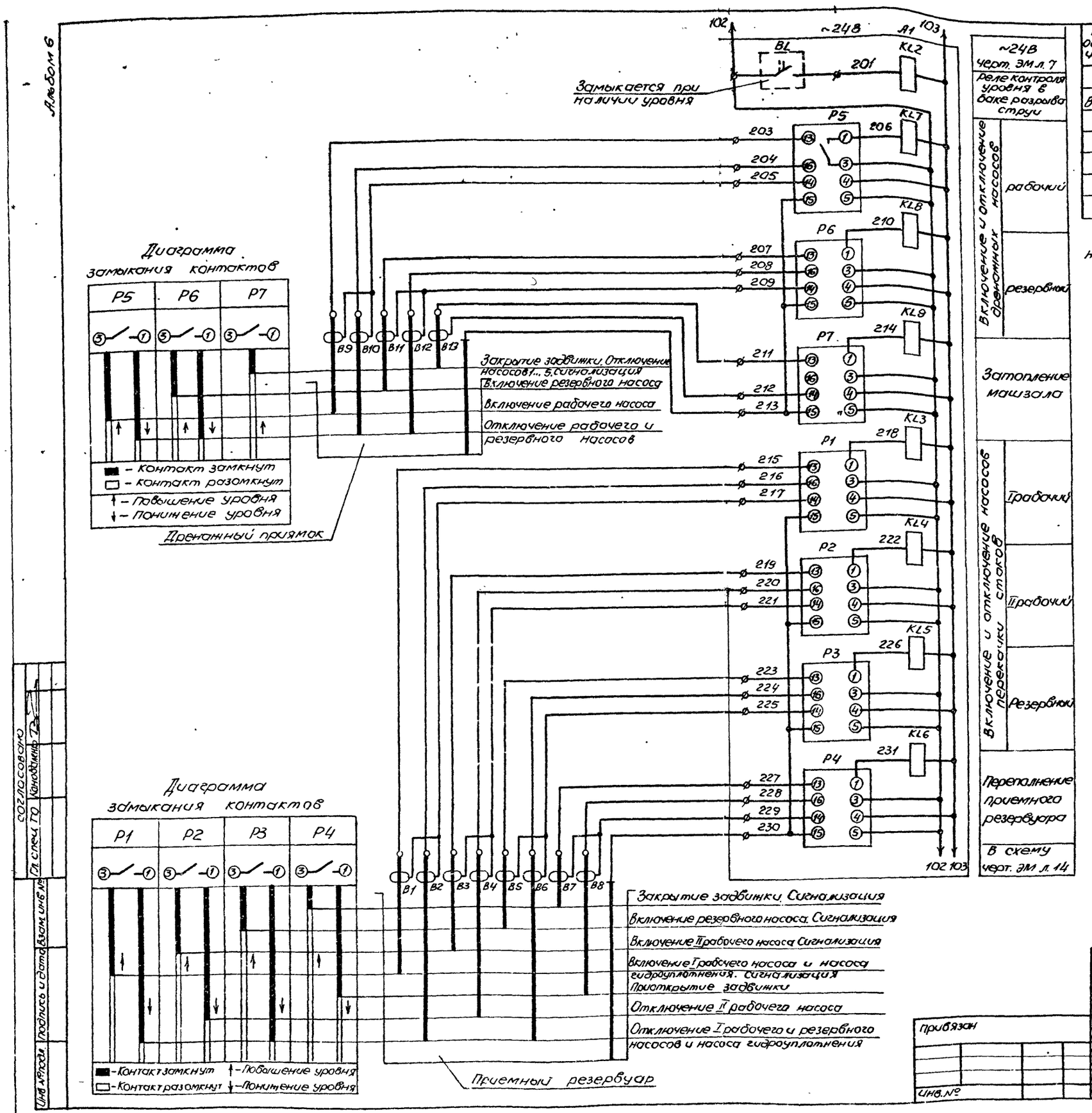

~24В черт. ЭМ л. 7	
Реле контроля уровня в баке разрыва струи	
Включение и отключение дренажных насосов	рабочий
	резервный
Затопление машзала	
Включение и отключение насосов перекачки стоков	I рабочий
	II рабочий
	Резервный
Переполнение приемного резервуара	
В схему черт. ЭМ л. 14	

Поз. обозначение	Наименование	Кол	Примечание
	По месту		
B1...B13	Датчик	11	см. примечание
BL	Датчик уровня поплавковый ДПЭ-1	1	учтен в разделе АВ поз. 11а
A1	Комплектное устройство		
	P1...P7 - Блок контроля уровня БКУ		
	KL2 - Реле РП20М-217, ~24В		
	KL3...KL8 - Реле РП21-004, ~24В		

В схему управления насосами перекачки стоков черт. ЭМ л. 6

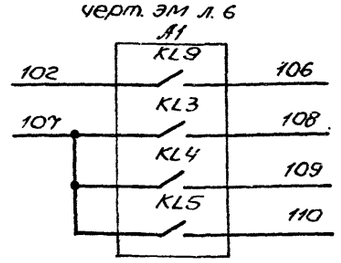

В схему управления дренажными насосами черт. ЭМ л. 7

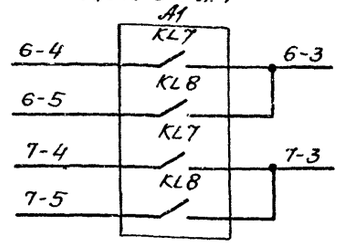

В схему сигнализации черт. ЭМ л. 13, 14

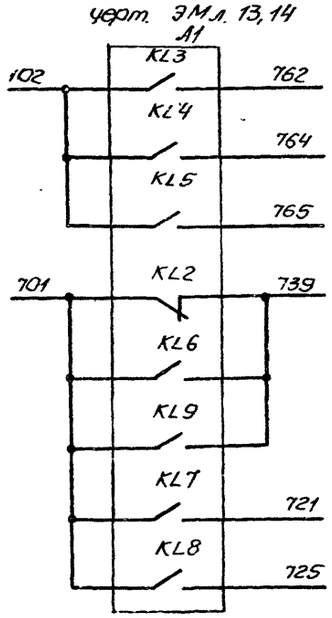

В схему диспетчерской сигнализации

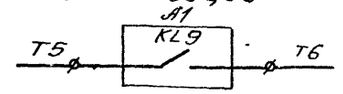

В схему управления задвижкой на подводящем коллекторе черт. ЭМ л. 9

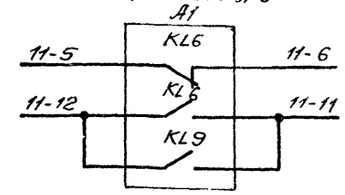

В схему управления насосами гидроуплотнения черт. ЭМ л. 7

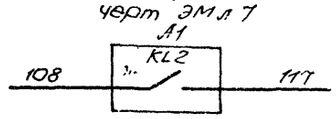

Датчики B1... B13 поставляются с комплектным устройством

ø – зажим комплектного устройства

ТП902-1-164.90-ЭМ

Нач. отд.	Фролов		Канализационная насосная станция производительностью 200-1200 м³/ч, напором 12-27м с решетками и дробилками	Стадия	Лист	Листов
Гл. спец.	Обозная			Р	12	
Н. контр.	Обозная		Схема электрическая принципиальная контроля уровней	ГОССТРОЙ СССР СОЮЗВОДОКАНАЛНИИПРОЕКТ ХАРЬКОВСКИЙ ВОДОКАНАЛПРОЕКТ		
Зав. гр.	Барчан					
Инж. II к.	Цветочкина					

Привязан

Инв. №

Согласовано

Гл. спец. ТО Коноваленко

Инв. № подл. | Подпись и дата | Взам. инв. №

копир. Майстренко 24401-08 15 формат А2

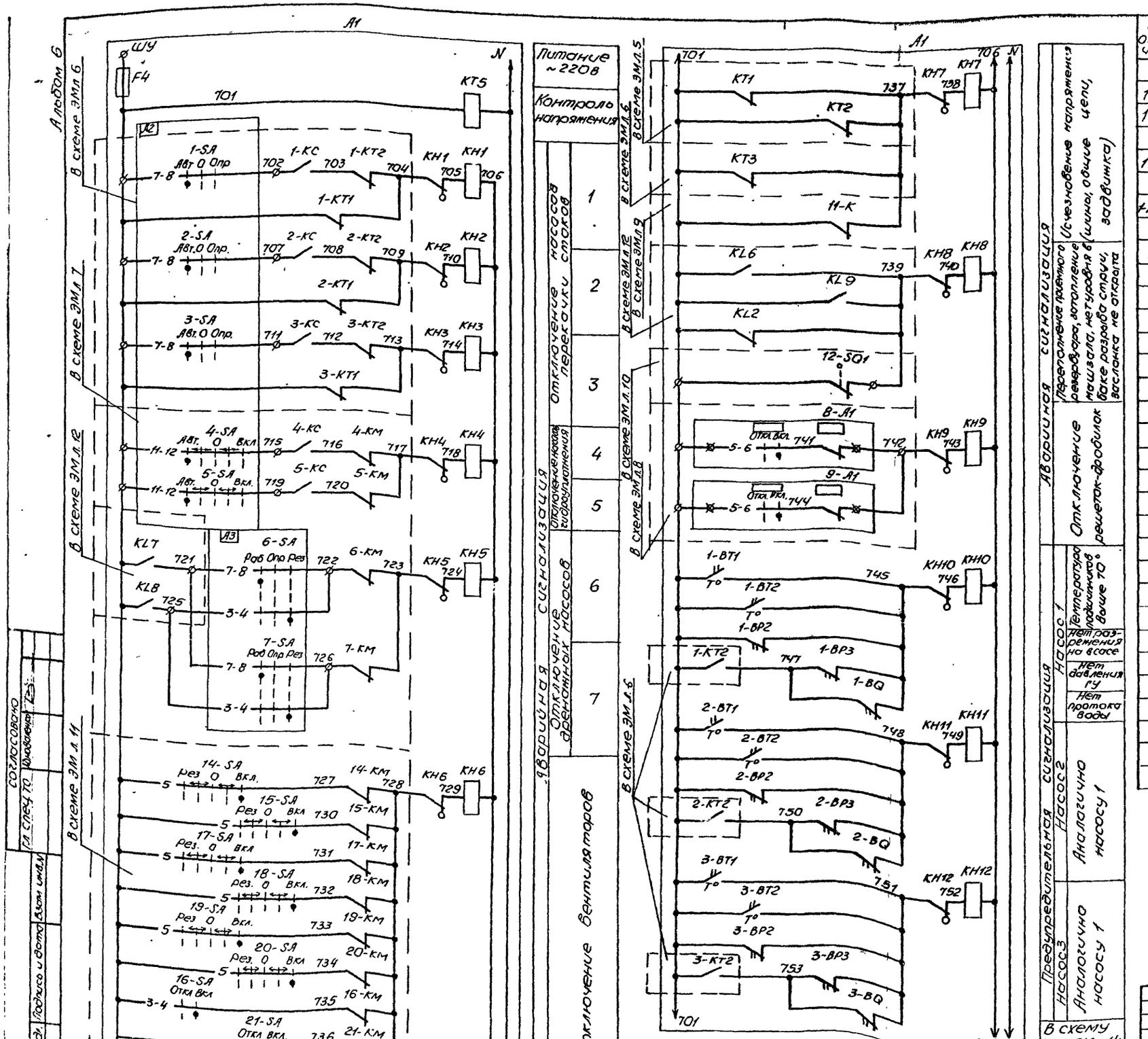

Поз. обозначение	Наименование	Кол	Примечание
	По месту		
1-BQ	Реле потока РПУ-25-1	1	учтен в разделе АТХ поз 1-9а
1-BP2	Мановакуумметр показывающий		
	электроконтактный ЭКМВ-1У	1	учтен в разделе АТХ поз. 1-6а
1-BP3	Манометр показывающий		
	электроконтактный ЭКМ-1У	1	учтен в разделе АТХ поз. 1-7а
1-BT1, 1-BT2	Термометр показывающий		
	сигнализирующий ТКП-100ЭК	2	учтен в разделе АТХ поз. 1-3а, 1-4а
BT3	Устройство терморегулирующее		
	дилатометрическое ТУДЭ-1	1	учтен в разделе АТХ поз 1а
BT4	Устройство терморегулирующее		
	дилатометрическое ТУДЭ-4	1	учтен в разделе АТХ поз 2а
A1	Комплектное устройство		
	EL1, EL2 - Патрон Е27ФП-02		
	F4 - Предохранитель ПР1М, Iпл. вст. 6А		
	HA - Звонок МЗ-1, ~220В		
	HL4... HL17 - Арматура АМЕ 321221-24В красн		
	KH1... KH12 - Реле РЭУ11-11, I 0,25А		
	KL10 - Реле РП20М-217, ~220В		
	KQ3 - Реле РП20М-227, ~220В		
	KT5 - Реле РКВ11-33-212, ~220В		
	KTH - Реле ВЛ-64, ~220В, в 6.1... 10с		
	1-PT... 3-PT - Счетчик времени наработки СВН-2-02-24		
	R - Резистор ПЭВР-100, R 470 Ом		
	SAH - Переключатель УП5311-U25		
	SB1, SB2 - Кнопка КЕ011, исп. 2 толк. черн., черн.		
	SQ1, SQ2 - Выключатель ВПК-2110		
	VD1... VD4 - Диод Д2455		

ТП902-1-164.90-ЭМ

Нач. отд.	Фролов		
Гл. спец.	Обозная		
Н. контр.	Обазная		
Зав. гр.	Барчан		
Инж. пр.	Цветочкина		

Канализационная насосная станция производительностью 200-1200 м³/ч, напором 12-27 м с решетками-дробилками

Стадия Р | Лист 13 | Листов

Схема электрическая принципиальная сигнализации (начало)

Госстрой СССР Союзводоканалниипроект Харьковский Водоканалпроект

Копир. Майстренко 24401-08 16 формат А2

Альбом 6

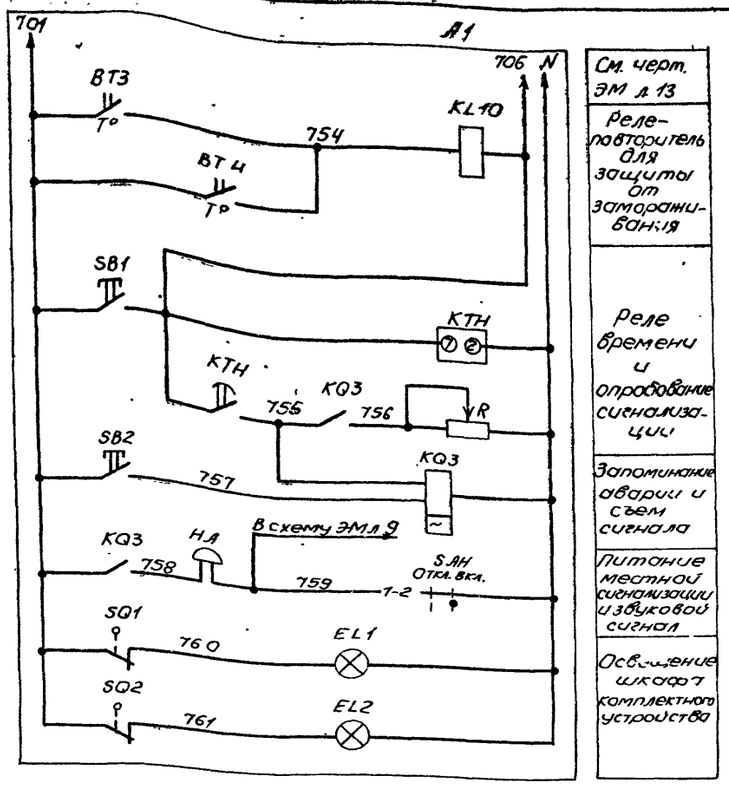

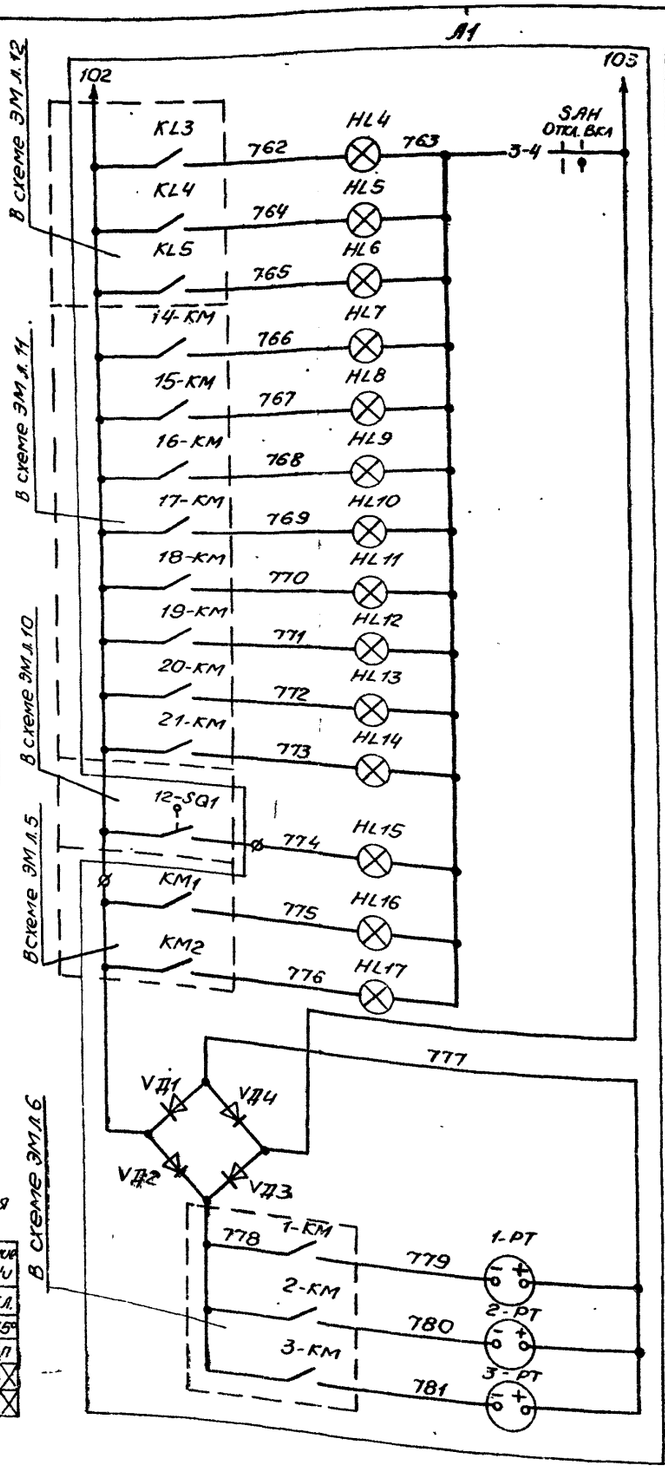

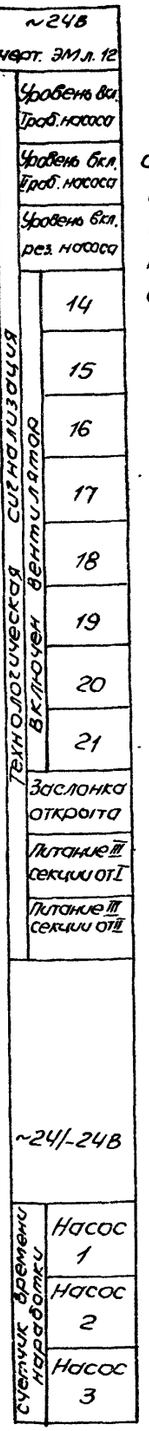

Схема имеет общее реле времени КТН, позволяющее осуществить отстройку от ложных кратковременных сигналов и работает следующим образом: при поступлении сигнала неисправности получает питание реле КТН, но мгновенное выпадание блинкера не происходит, т.к. ток, протекающий при этом через указательное реле, недостаточен для его срабатывания. Реле КТН с выдержкой времени создает цепь, необходимую для срабатывания указательного реле и включения реле KQ3, запоминающего сигнал аварии.

Указательное реле, срабатывая, размыкает цепь питания реле КТН, которое приходит в исходное положение и готово для приема нового сигнала.

Регулируемое сопротивление R установить ~270 Ом из расчета возможности одновременного приема 3х сигналов.

Уставку времени реле КТ5 принять 3с, КТН-8с и уточнить при наладке и эксплуатации

В схему управления вентсистемой П1 черт. ЭМ л 11

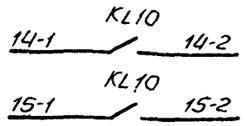

В схему диспетчерской сигнализации

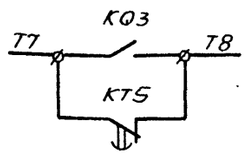

Диаграммы замыкания контактов терморегулирующих устройств и переключателя

ВТ3

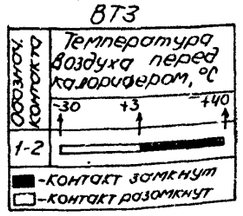

ВТ4

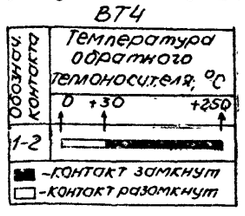

SAH

Секции	Контакты		Положение рукоятки			
			Откл. 0°		Вкл. +45°	
	Л	П	Л	П	Л	П
I	1	2				
II	3	4				

⌀ - зажим комплектного устройства

⊠ - зажим ящика управления

Согласовано							
Гл. спец. ТО	Изменение						
Взам. инв. №							
Подпись и дата							
Инв. № подл.							

ТП 902-1-164.90-ЭМ

Привязан				Канализационная насосная станция производительностью 200-1200 м³/ч, напором 12-27 м с решетками-дробилками	Стадия	Лист	Листов
					Р	14	
				Схема электрическая принципиальная сигнализации (окончание)	ГОССТРОЙ СССР СОЮЗВОДОКАНАЛНИИПРОЕКТ ХАРЬКОВСКИЙ ВОДОКАНАЛПРОЕКТ		
Инв. №							

Нач. отд. Фролов
Гл. спец. Обозная
Н. контр. Обозная
Зав. гр. Барчан
Инж. II к. Цветочкина

копир Майстренко 24401-08 17 формат А2

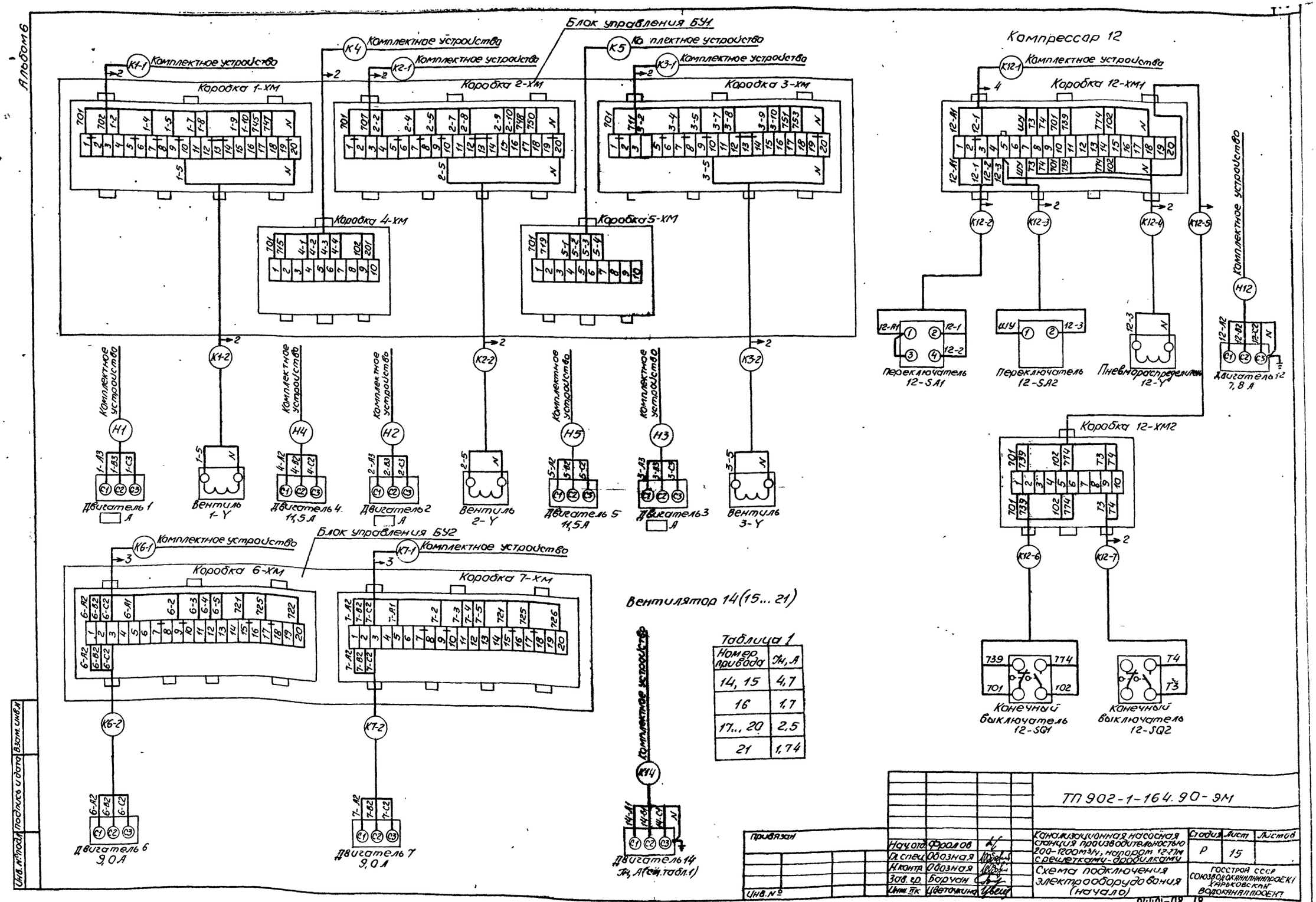

Таблица 1

Номер привода	Iн, А
14, 15	4,7
16	1,7
17... 20	2,5
21	1,74

ТП 902-1-164.90-9М

Привязан	Нач.отд.	Фролов		Канализационная насосная станция производительностью 200-1200 м³/ч, напором 12-27 м с решетками-дробилками	Стадия	Лист	Листов
	Гл.спец.	Обозная			Р	15	
	Н.контр.	Обозная		Схема подключения электрооборудования (начало)	ГОССТРОЙ СССР СОЮЗВОДОКАНАЛНИИПРОЕКТ ХАРЬКОВСКИЙ ВОДОКАНАЛПРОЕКТ		
	Зав.гр.	Барчан					
Инв. №	Инж. ПК	Цветочкина					

Копир. Майстренко 2440-08 18 Формат А2

Альбом 6

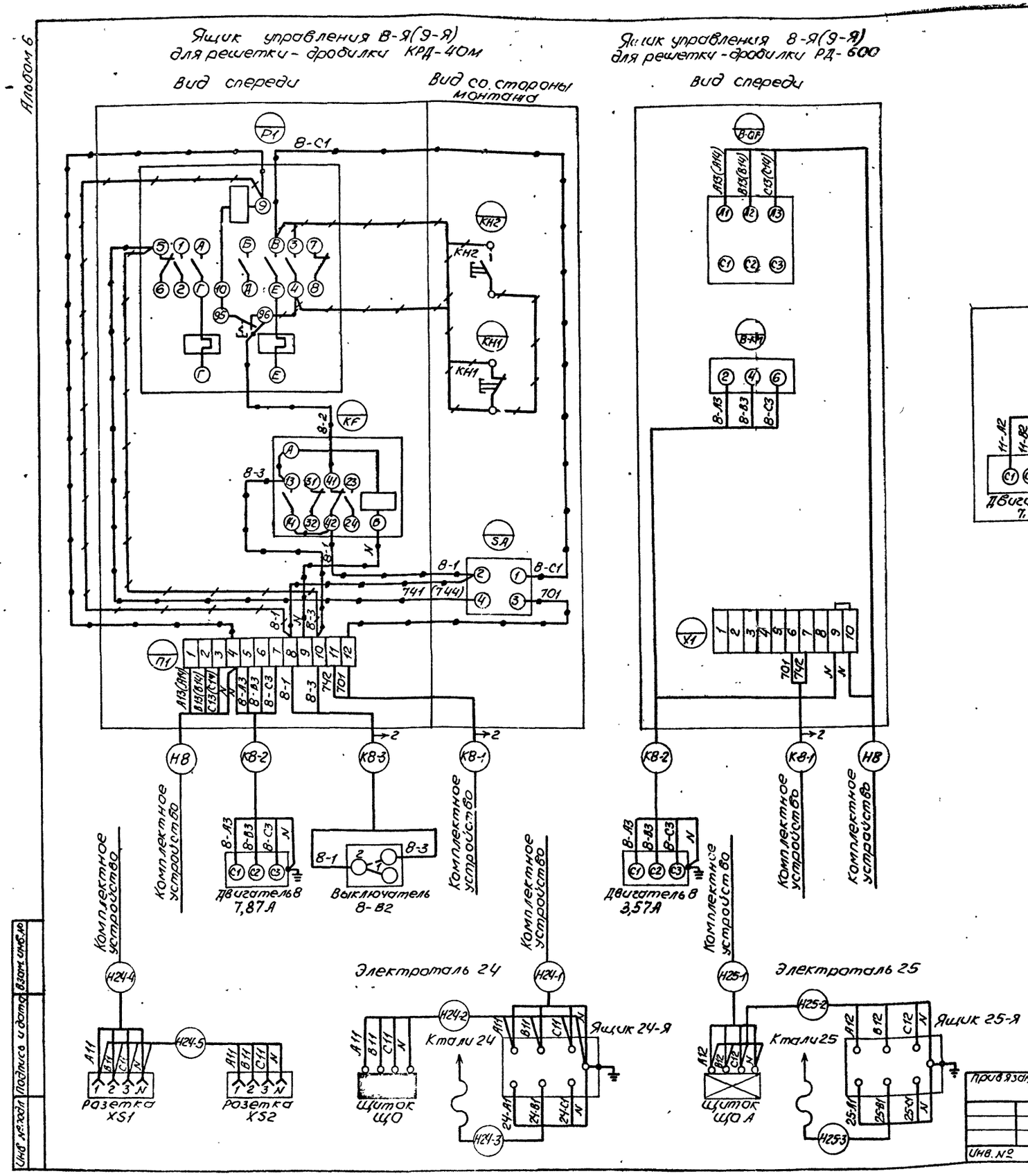

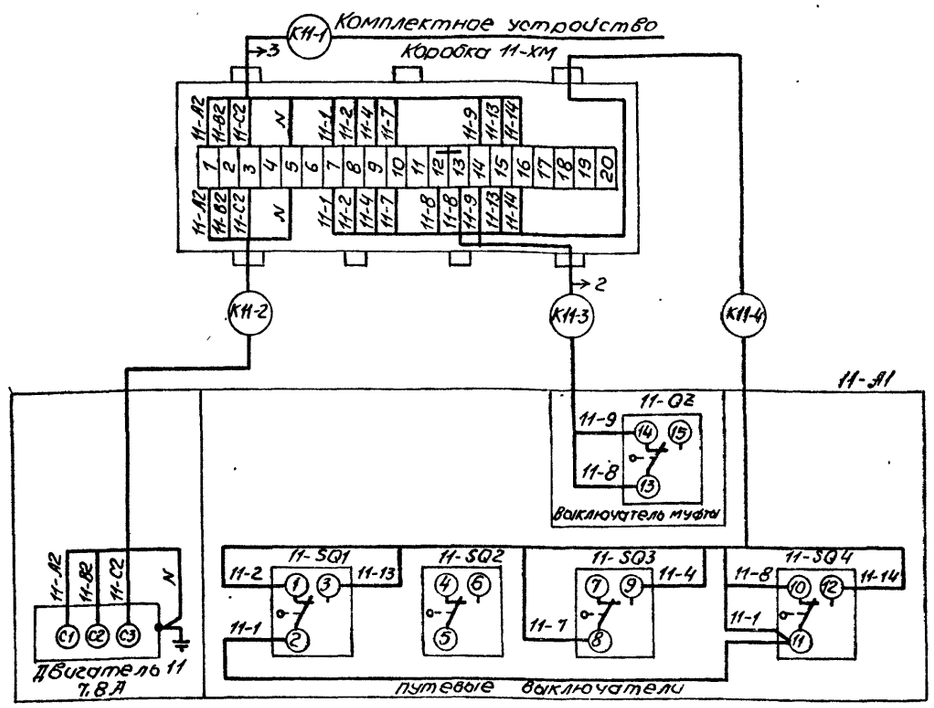

Марку и сечение проводника см. ЭМ л. 18.
Схемы подключения электрооборудования приведены для приводов 8 и 14. Для приводов 9 и 15... 21 схемы соответственно аналогичны Цифры 8 и 14 в левой части обозначений аппаратов, маркировки цепей и кабелей, обозначающие номера приводов, соответственно меняются на 9 и 15... 21. В скобках приведена маркировка цепей ящика 9-Я.
Схема подключения ящика 8-Я(9-Я) выполнена на основании чертежа КРД-40М-00.00.000Э4 НЦКТИ ГХ г. Киев. Работы по демонтажу аппаратуры в ящике решетки-дробилки КРД-40М выполнить на месте монтажа. Подключение дополнительно устанавливаемой аппаратуры произвести проводом ПВ1 1,0 ГОСТ 6323-79Е.
Материалы для выполнения указанных работ учтены в спецификации оборудования ЭМ.СО, альбом 8.

демонтировать
проложить вновь

				ТП902-1-164.90-ЭМ			
Привязан							
	Нач.отд	Фролов		Канализационная насосная станция производительностью 200-1200м³/ч, напором 12-27м с решетками-дробилками	Стадия	Лист	Листов
	Гл.спец	Обозная			Р	16	
	Н.контр	Обозная		Схема подключения электрооборудования (окончание)	ГОССТРОЙ СССР СОЮЗВОДОКАНАЛНИИПРОЕКТ ХАРЬКОВСКИЙ ВОДОКАНАЛПРОЕКТ		
	Зав.гр	Барчан					
Инв. №	Инж II к	Цветочкина					

Инв. № подл. | Подпись и дата | Взам. инв. №

Копир. Майстренко 24401-08 19 Формат А2

Альбом 6

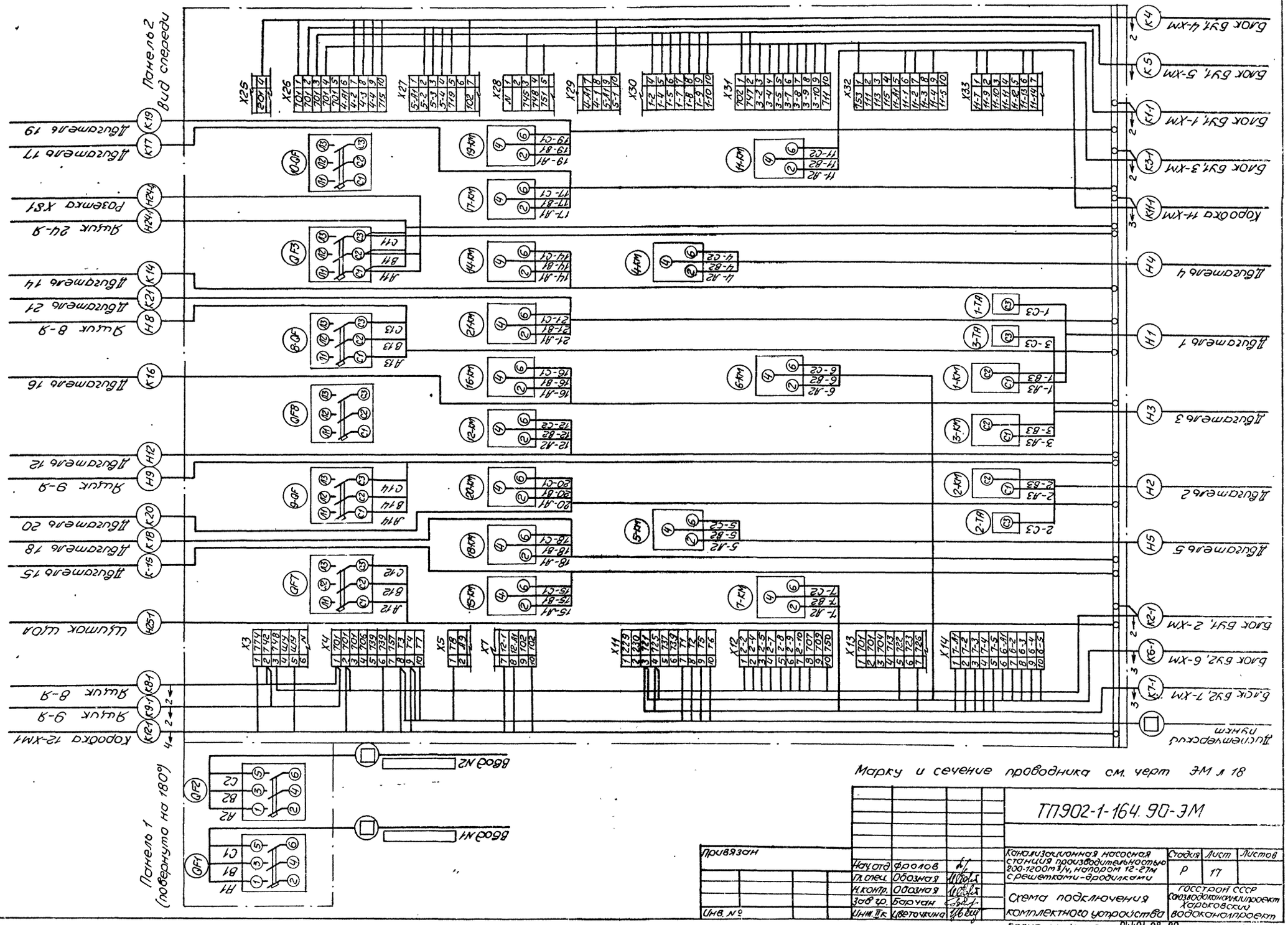
Панель 2
вид спереди
Панель 1
(повернуто на 180°)
Дыхательный
пункт
Дренажный
пункт
Дренажный
пункт
Дренаж

Альбом 6

Обозначение кабеля, провода	Трасса: Начало	Трасса: Конец	Проход через трубу: Обозначение	Проход через трубу: Диаметр по стандарту, мм	Проход через трубу: Длина, м	Проход через трубу: Протяжной ящик №	Кабель, провод по проекту: Марка	Кабель, провод по проекту: Кол., число и сечение жил	Кабель, провод по проекту: Длина, м	Кабель, провод проложен: Марка	Кабель, провод проложен: Кол., число и сечение жил	Кабель, провод проложен: Длина, м
	Кабели силовые до 1000В											
☐	Ввод №1	комплектное устройство					☐	☐	☐			
☐	Ввод №2	комплектное устройство					☐	☐	☐			
Н1*	комплектное устройство	Двигатель 1					АВВГ	☐	17			
Н2*	комплектное устройство	Двигатель 2					АВВГ	☐	16			
Н3*	комплектное устройство	Двигатель 3					АВВГ	☐	17			
Н4*	комплектное устройство	Двигатель 4					АВВГ	1(3х4+1х2,5)	20			
Н5*	комплектное устройство	Двигатель 5					АВВГ	1(3х4+1х2,5)	20			
Н8*	комплектное устройство	Ящик 8-Я					АВВГ	1(3х4+1х2,5)	37			
Н9*	комплектное устройство	Ящик 9-Я					АВВГ	1(3х4+1х2,5)	44			
Н12*	комплектное устройство	Двигатель 12					АВВГ	1(3х4+1х2,5)	32			
Н24-1*	комплектное устройство	Ящик 24-Я					АВВГ	1(3х4+1х2,5)	12			
Н24-4*	комплектное устройство	Розетка XS1					АВВГ	1(3х4+1х2,5)	18			
Н25-1*	комплектное устройство	Щиток ЩОА					АВВГ	1(3х4+1х2,5)	12			
Н24-2	Ящик 24-Я	Щиток ЩО					АВВГ	1(3х4+1х2,5)	5			
Н24-3	Ящик 24-Я	Таль 24					КГ	1(4х1,0)	15			
Н24-5	Розетка XS1	Розетка XS2					АВВГ	1(3х4+1х2,5)	20			
Н25-2**	Щиток ЩОА	Ящик 25-Я					АВВГ	1(3х4+1х2,5)	20			
Н25-3**	Ящик 25-Я	Таль 25					КГ	1(4х1,0)	15			
	Кабели контрольные											
К1-1*	комплектное устройство	Блок БУ1, 1-ХМ					АКВВГ	1(14х2,5)	12			
К2-1*	комплектное устройство	Блок БУ1, 2-ХМ					АКВВГ	1(14х2,5)	12			
К3-1*	комплектное устройство	Блок БУ1, 3-ХМ					АКВВГ	1(14х2,5)	12			
К4*	комплектное устройство	Блок БУ1, 4-ХМ					АКВВГ	1(10х2,5)	12			
К5*	комплектное устройство	Блок БУ1, 5-ХМ					АКВВГ	1(7х2,5)	12			
К6-1*	комплектное устройство	Блок БУ2, 6-ХМ					АКВВГ	1(14х2,5)	23			
К7-1*	комплектное устройство	Блок БУ2, 7-ХМ					АКВВГ	1(14х2,5)	23			
К8-1*	комплектное устройство	Ящик 8-Я					АКВВГ	1(4х2,5)	37			
К9-1*	комплектное устройство	Ящик 9-Я					АКВВГ	1(4х2,5)	44			
К11-1	комплектное устройство	Коробка 11-ХМ					АКВВГ	1(14х2,5)	40 см.примечание			
К12-1*	комплектное устройство	Коробка 12-ХМ1					АКВВГ	1(14х2,5)	28			
К14*	комплектное устройство	Двигатель 14					КВВГ	1(4х1,5)	18			
К15*	комплектное устройство	Двигатель 15					КВВГ	1(4х1,5)	17			
К16*	комплектное устройство	Двигатель 16					КВВГ	1(4х1,5)	14			
К17*	комплектное устройство	Двигатель 17					КВВГ	1(4х1,5)	26			
К18*	комплектное устройство	Двигатель 18					КВВГ	1(4х1,5)	25			
К19*	комплектное устройство	Двигатель 19					КВВГ	1(4х1,5)	25			
К20*	комплектное устройство	Двигатель 20					КВВГ	1(4х1,5)	24			
К21*	комплектное устройство	Двигатель 21					КВВГ	1(4х1,5)	18			
☐	комплектное устройство	Диспетчерский пункт					☐	☐	☐			
К1-2*	Блок БУ1, 1-ХМ	Вентиль 1-У					АКВВГ	1(4х2,5)	9			
К2-2*	Блок БУ1, 2-ХМ	Вентиль 2-У					АКВВГ	1(4х2,5)	8			
К3-2*	Блок БУ1, 3-ХМ	Вентиль 3-У					АКВВГ	1(4х2,5)	9			

Обозначение кабеля, провода	Трасса: Начало	Трасса: Конец	Проход через трубу: Обозначение	Проход через трубу: Диаметр по стандарту, мм	Проход через трубу: Длина, м	Проход через трубу: Протяжной ящик №	Кабель, провод по проекту: Марка	Кабель, провод по проекту: Кол., число и сечение жил	Кабель, провод по проекту: Длина, м	Кабель, провод проложен: Марка	Кабель, провод проложен: Кол., число и сечение жил	Кабель, провод проложен: Длина, м
К6-2	Блок БУ2, 6-ХМ	Двигатель 6					комплектно с насосом					
К7-2	Блок БУ2, 7-ХМ	Двигатель 7										
К8-2	Ящик 8-Я	Двигатель 8					АКВВГ	1(4х2,5)	5			
К8-3***	Ящик 8-Я	Конечный выключатель 8-В2					АКВВГ	1(4х2,5)	3			
К9-2	Ящик 9-Я	Двигатель 9					АКВВГ	1(4х2,5)	5			
К9-3***	Ящик 9-Я	Конечный выключатель 9-В2					АКВВГ	1(4х2,5)	3			
К11-2	Коробка 11-ХМ	Двигатель 11					АКВВГ	1(4х2,5)	5			
К11-3	Коробка 11-ХМ	Выключатель муфты					АКВВГ	1(4х2,5)	5			
К11-4	Коробка 11-ХМ	Путевые выключатели					АКВВГ	1(7х2,5)	5			
К12-2	Коробка 12-ХМ1	Переключатель 12-SA1					АКВВГ	1(4х2,5)	5			
К12-3	Коробка 12-ХМ1	Переключатель 12-SA2					АКВВГ	1(4х2,5)	5			
К12-4	Коробка 12-ХМ1	Пневмораспределитель 12-Y					АКВВГ	1(4х2,5)	6			
К12-5	Коробка 12-ХМ1	Коробка 12-ХМ2					АКВВГ	1(7х2,5)	15			
К12-6	Коробка 12-ХМ2	Выключатель конечный 12-SQ1					АКВВГ	1(4х2,5)	7			
К12-7	Коробка 12-ХМ2	Выключатель конечный 12-SQ2					АКВВГ	1(4х2,5)	7			

Потребность кабелей и проводов длина, м

Число и сечение жил, напряжение	Марка: АВВГ	КГ	АКВВГ	КВВГ
☐	☐			
☐	50			
3х4+1х2,5	240			
4х1,0		30		
4х2,5			163	
7х2,5			32	
10х2,5			12	
14х2,5			150	
4х1,5				167
☐			☐	

* – Нарезка и разделка производится в МЭЗ

** – Для глубины заложения подводящего коллектора – 4м и – 5,5м – исключить

*** – Для варианта с решеткой-дробилкой РД-600 – исключить

Длина кабеля К11-1 принята из условия размещения колодца с задвижкой на расстоянии 10м от насосной станции.

Инв.№ подл. | Подпись и дата | Взам.инв.№

Привязан			ТП902-1-164.90-ЭМ
Инв.№	Нач.отд. Фролов; Гл.спец. Обозная; Н.контр. Обозная; Зав.гр. Барчун; Инж.пр. Цветочкина		Канализационная насосная станция производительностью 200-1200м³/ч, напором 12-27м с решетками-дробилками. Стадия: Р; Лист: 18; Листов:
			Кабельно-трубный журнал
			Госстрой СССР Союзводоканалпроект Харьковский Водоканалпроект

24401-08 21

Копир Мойстренко

Формат А2

Альбом 6

План на отм. 0.000

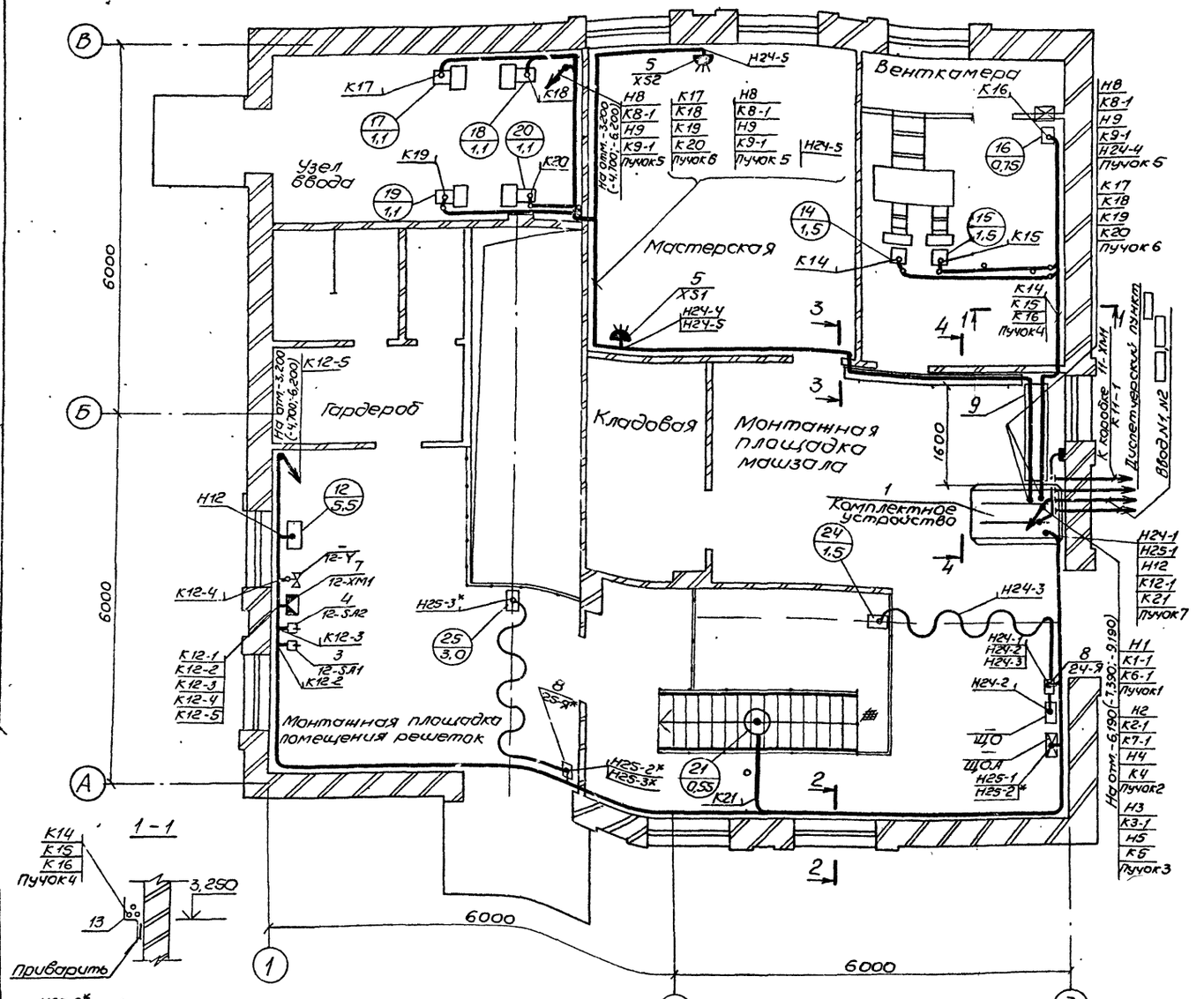

* - Для глубины заложения подводящего коллектора -4м и - 5,5м - исключить.

Чертеж разработан Новосибирским проектно-технологическим бюро НПО „Электромонтаж"

Марка, поз.	Обозначение	Наименование	Кол	Масса ед., кг	Примеч
		Электрооборудование			
		Комплектное устройство			
1		Ш5964 - □ 74	1		
		Ящик управления			
2		решеткой-дробилкой	2		комплект КРД-40м
		Ящик управления			
2	ЭМИ.001.80	решеткой-дробилкой	2		
		Переключатели			
3		ПКУ3-38С-0102УЗ Б	1		
4		ПКУ3-38И-0115УЗБ	1		
5		Розетка кабельная			
		СС 11-23-06111-54УХЛ3	2		
		Изделия НПО „Электромонтаж"			
6		Коробка У614АУ2	1		
7		Коробка У615АУ2	2		
8		Ящик ЯРП-20У3	2		
9		Лоток НЛ20-П237У3	3		
10		Крышка НЛ-ПРУ3	10		
11		Стойка К1152У3	3		
12		Полка К1[illegible]2У3	3		
13		Профиль К239У2	10		
14		Полоса К202У2	1		Крепление кожухов кабелей
15		Шланг ШЭМ22У2	12		
16		Шланг ШЭМ50У2	3		м
17		Муфта МТ22У2, МВ22У2	24		
18		Муфта МТ50У2, МВ50У2	6		
19	5.407-11 л. 59	перемычка ПГС25-900У2,5	15		
20	5.407-11 л. 61	Планка Ф25У2С	30		
		Конструкции			
21	ЭМИ. 01.СБ1	Блок управления БУ1	1		Изделия М33
22	ЭМИ. 02.СБ	Блок управления БУ2	1		—"—
23	ЭМИ. 03.СБ	Блок электроконструкций	1		—"—
24	ЭМИ. 04.СБ	Пучки кабелей	7		—"—
25	5.407-7 вып 1 лист 14	Гибкий токоподвод	2		
		Материалы			
26		Сталь полосовая 25×4 ГОСТ 103-76	30		м
27		Трубка ХВТ-5УХЛ2.5		0,6	
28		Трубка ХВТ-8УХЛ2.5		0,21	
29		Лента ЛМ10-УХЛ2	25		м
30		Кнопка МКБ	80		

Согласовано: Отдел ВИК 2 Иоаннидис; Отдел СПС Шмаков; Отдел ЭЯ Бабочкин

Инв. № подл. | Подпись и дата | Взам. инв. №

привязан

Инв. №

ГИП	Пендюрин	
Зав. отд	Федотов	
Гл. констр.	Беренштейн	
Инж.	Иванова	

ТП 902-1-164.90-ЭМ

Канализационная насосная станция производительностью 200-1200 м³/ч, напором 12-27 м с решетками-дробилками

Стадия	Лист	Листов
Р	19	

План расположения электрооборудования. Прокладка кабелей. Заземление (тех. зд.)

Госстрой СССР Союзводоканалпроект Харьковский Водоканалпроект

Альбом 901-1-08 22 Формат А2

Копир. Майстренко

Альбом 6

План на отм. -3,200(-4,700;-6,200)и-6,190(-7,390;-9,190)
м 1:50
Вариант с решеткой-дробилкой
КРД-40М

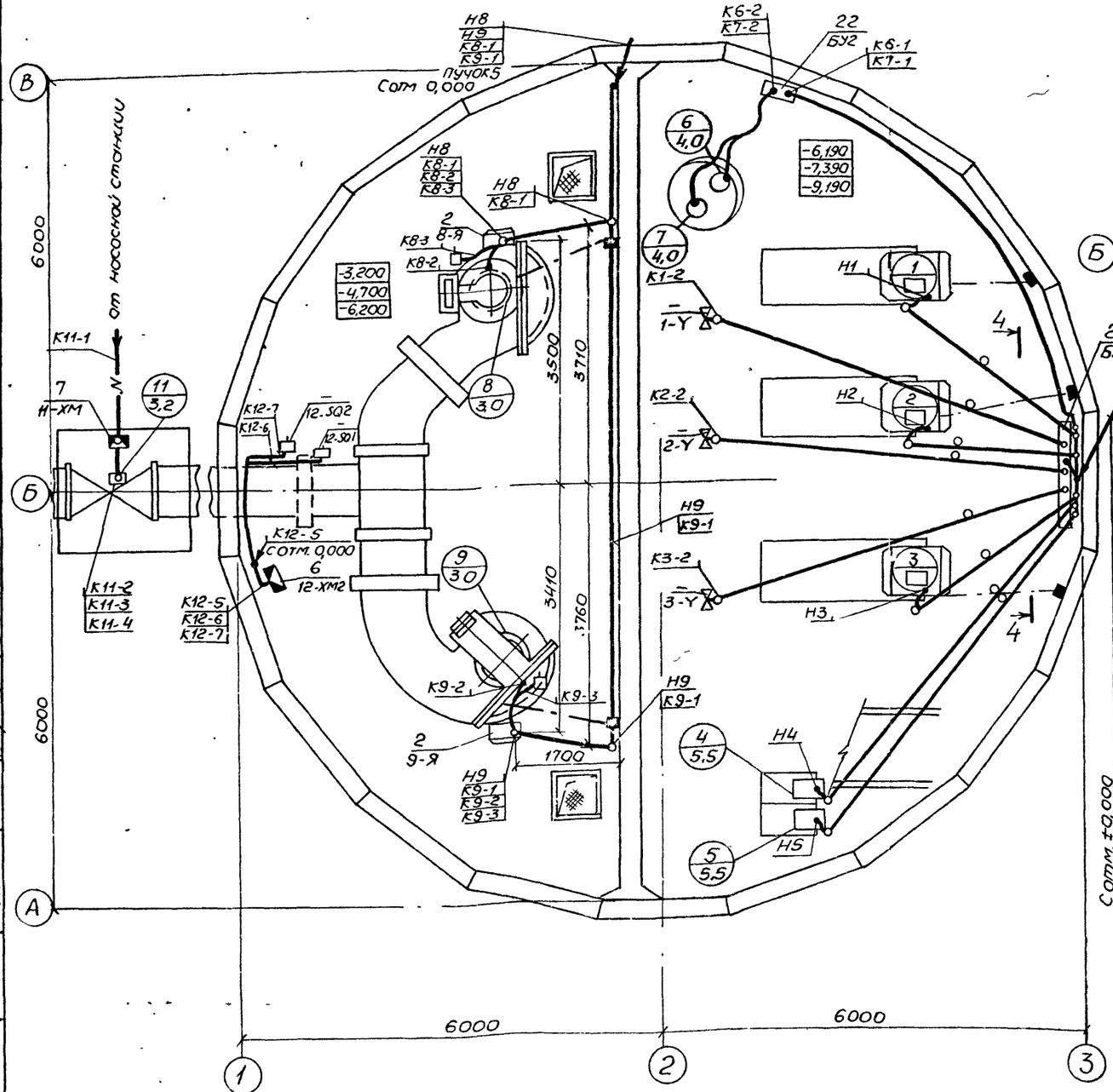

Элемент плана на отм. -3,200(-4,700,-6,200)
м 1:50
Вариант с решеткой-дробилкой
РД-600

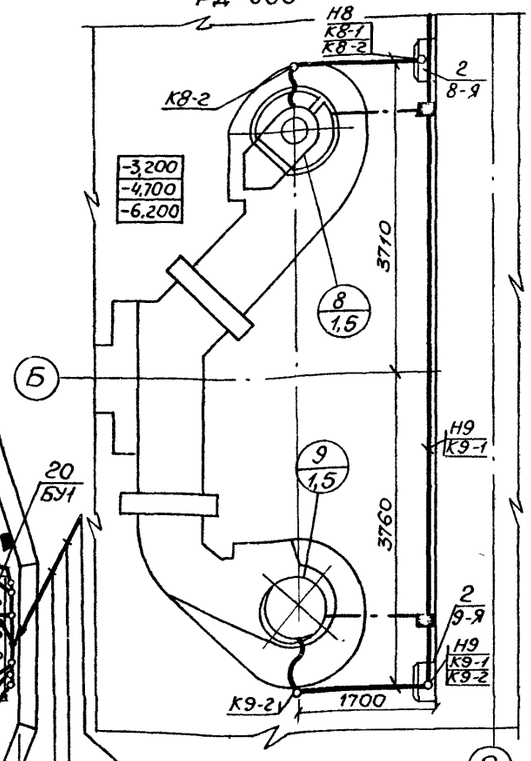

4 - 4

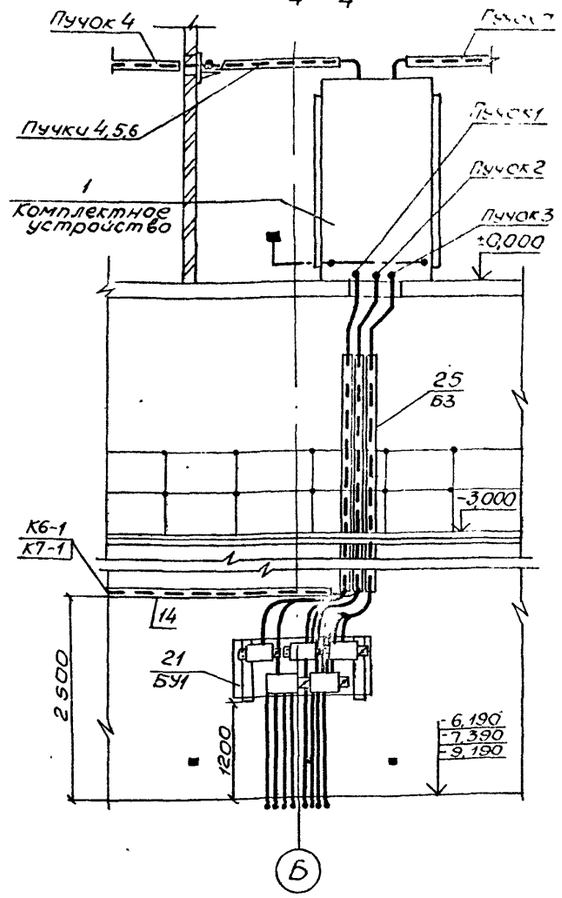

Пучки кабелей внутри короба крепить зажимами через 1 м.
Зажимы поставляются на объект с блоком Б3.
Зануление оборудования выполнить в соответствии со СНиП 3.05.06-85.
Монтаж отдельных элементов зануления выполняется в соответствии с типовым проектом 5.407-11
Трубы для прокладки кабелей в полу, непрерывная связь арматуры железобетонных конструкций подземной части насосной станции, установка закладных конструкций для присоединения зануляемого оборудования, предусмотрены в строительной части проекта
Указания по выполнению зануления приведены в пояснительной записке альбома 1 раздел 5

Чертеж разработан Новосибирским проектно-технологическим бюро НПО „Электромонтаж"

— · — · — — проводники зануления
■ — закладные конструкции для зануления.

Согласовано
Отдел АСУ и КИП — Гуськов
Отдел СПС — Шевцов
Отдел ЭМ — Бронин
Гл. инж. проекта — Подсобляев
Гл. инж. проекта — Яковлев

			ТП 902-1-164.90-ЭМ
Гл. инж.	Пендорин		Канализационная насосная станция производительностью 200-1200 м³/ч, напором 12-27 м с решетками-дробилками
Зав. отд.	Федотов		Стадия Р; Лист 20; Листов
Гл. констр.	Беренштейн		План расположения электрооборудования. Прокладка кабелей. Зануление (окончание)
Инж.	Иванова		Госстрой СССР Союзводоканалниипроект Харьковский водоканалпроект

Привязан
Инв. №

Копир. Майстренко
24401-08 23
Формат А2

Альбом 6

План на отм. 0.000

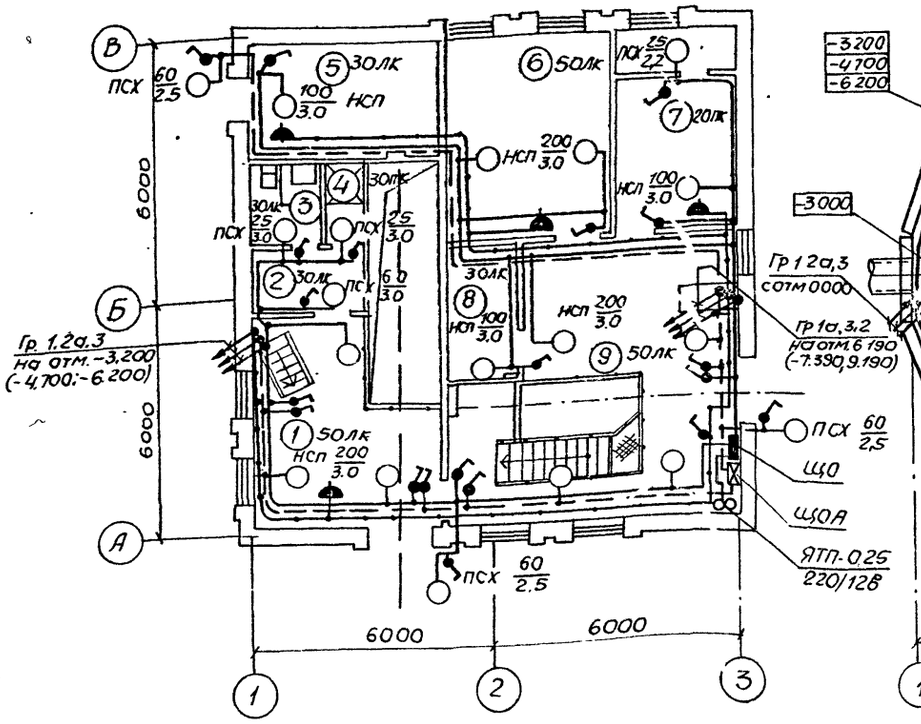

План на отм -3,200 (-4,700; -6,200)
и -6,190 (-7,390; -9,190)

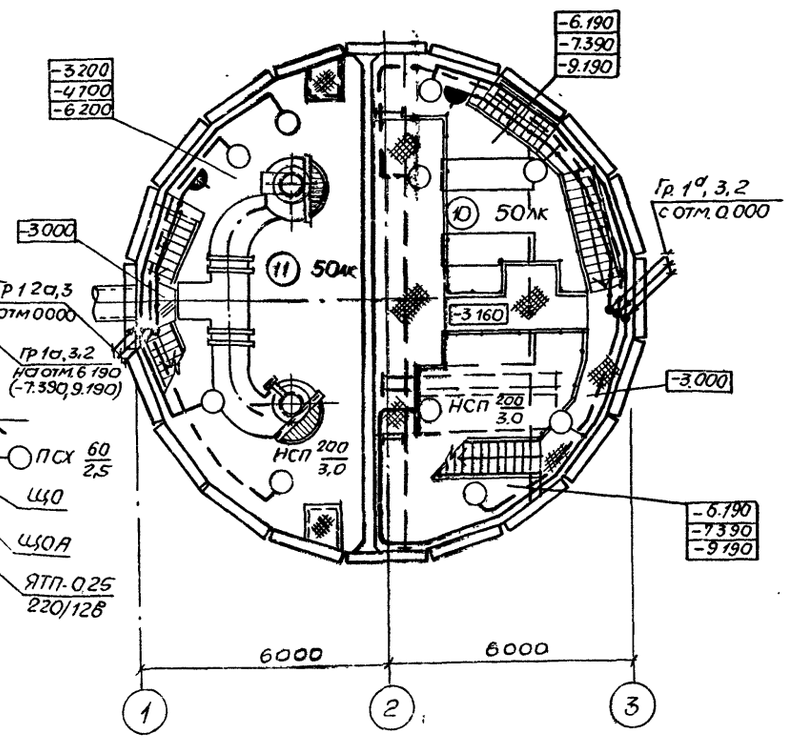

Ведомость узлов установки электрического оборудования на плане расположения

Марка, поз.	Обозначение	Наименование	Кол.	Примечание
1	5.407-91.1.30 м4	Установка светильника НСП11х100 на кронштейне У116	3	
2	5.407-91.1.30 м4	То же, НСП11х200	19	

1. Условные обозначения на плане выполнены по ГОСТ 21.608-84.
2. В скобках указаны отметки уровней для насосной станции с глубиной заложения подводящего коллектора -5,5 и -7,0м
3. Напряжение сети освещения: общего ~220В, переносного ремонтного - 12В.
4. Схему распределительной сети см. черт. ЭМ л. 3, 4
5. Групповую осветительную сеть выполнять кабелем АВВГ открыто по стенам, креплением скобами, а также по установленным конструкциям трасс электропроводок силового оборудования.
6. Для зануления элементов электрооборудования используется рабочий нулевой провод сети

Сводка кабелей

Число и сечение жил, напряжение	Марка		
	АВВГ	АПВ	
2х2,5-0,66	300м	—	
3х2,5-0,66	5м	—	
2х4-0,66	125м	—	
1х2,5-0,38	—	40м	

Экспликация помещений

Номер по плану	Наименование
1	Монтажная площадка помещения решеток
2	Гардероб
3	Санузел
4	Душевая
5	Узел ввода
6	Мастерская
7	Венткамера
8	Кладовая
9	Монтажная площадка машзала
10	Машзал
11	Помещение решеток

Данные о групповых щитках с автоматическими выключателями

Номер щитка	Тип	Установленная мощность, квт	Номера автоматических выключателей				Ток расцепителя, А	
			Однополюсные		Трехполюсные		На вводе	На линиях
			Занятые	Резервные	Занятые	Резервные		
ЩО	ЯРН-8501	2,635	1÷3	4÷6	—	—	—	16
ЩОА	ЯРН-8501	1,78	1,2	3÷6	—	—	—	16

Согласовано
Отдел СПС Хесина
Взам. инв. №
Подпись и дата
Инв. № подл.

Привязан
Инв. №

Нач. отд.	Фролов	
Гл. спец.	Обозная	
Н. контр.	Обозная	
Зав. гр.	Трофименко	
Вед. инж.	Гуриш	

ТП902-1-16490-ЭМ

Канализационная насосная станция производительностью 200-1200м³/ч, напором 12-27м с решетками-дробилками

Стадия	Лист	Листов
Р	21	

Электроосвещение

Госстрой СССР
Союзводоканалниипроект
Харьковский Водоканалпроект

Копир Майстренко 24401-08 24 формат А2

Альбом 6

План на отм. 0.000

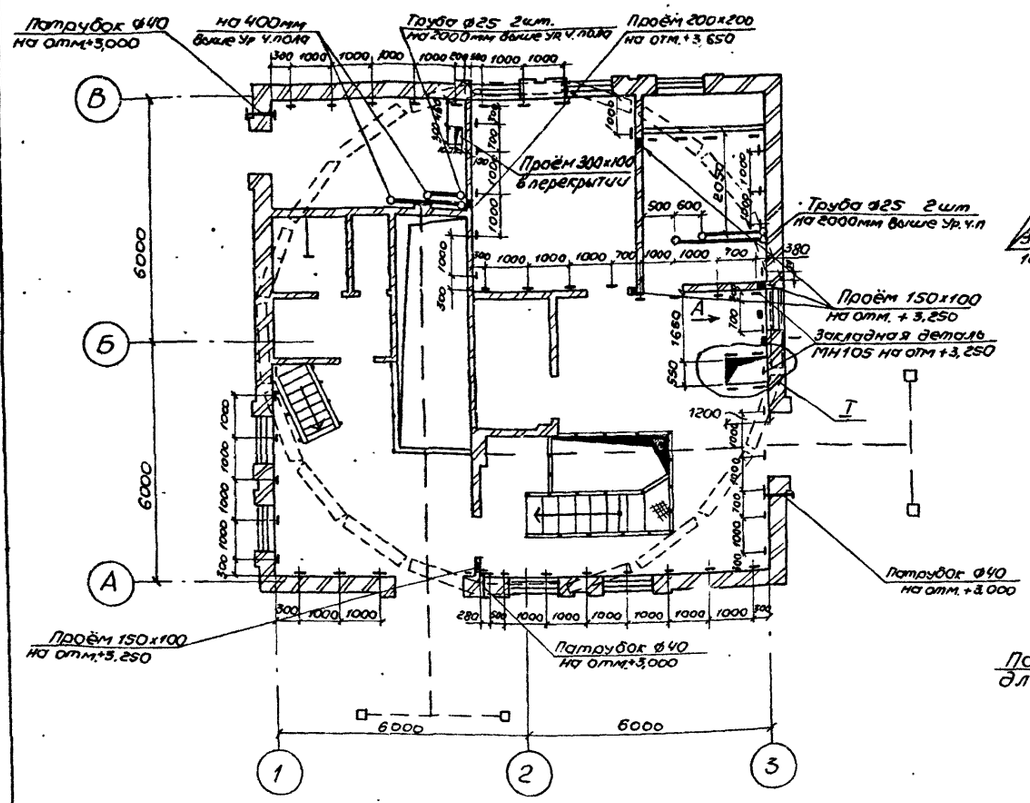

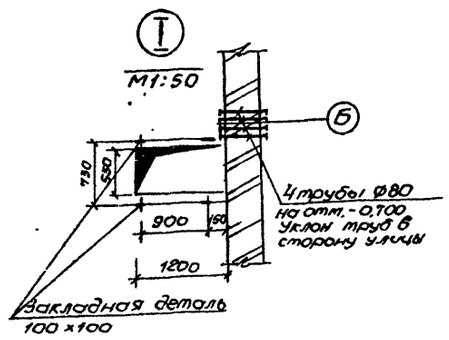

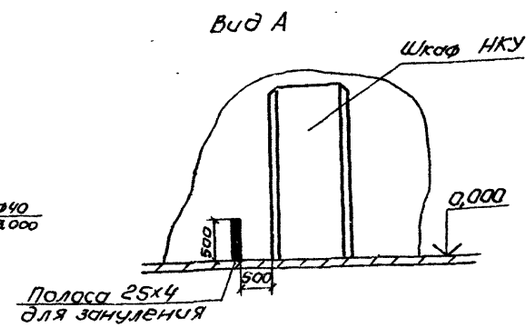

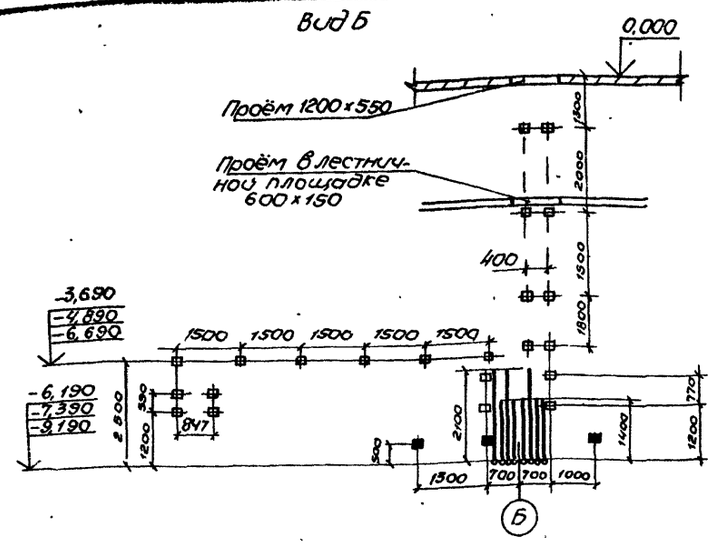

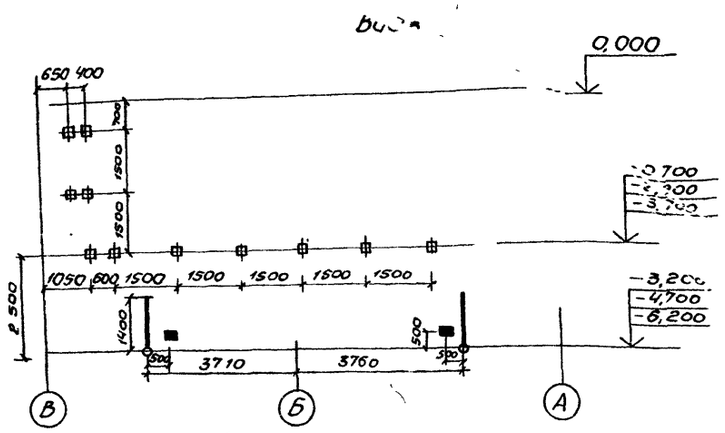

Сборно-монолитный вариант

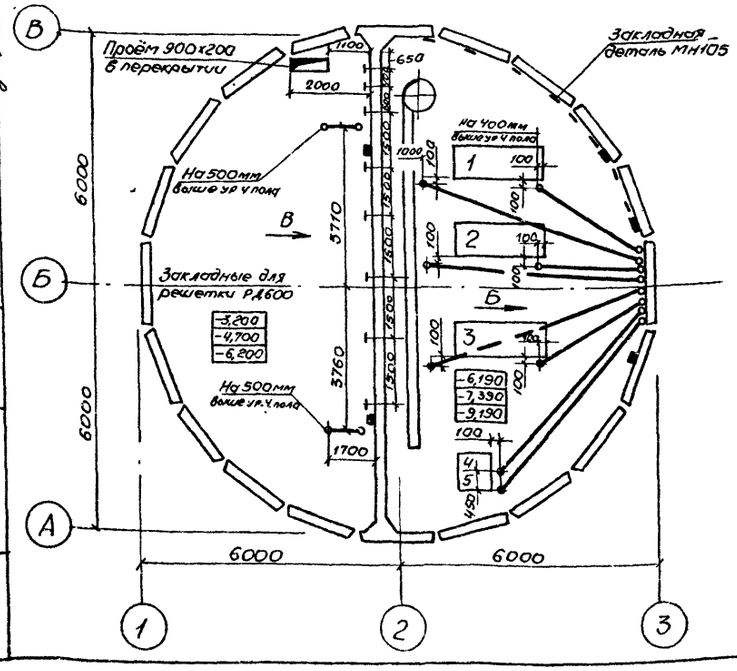

Монолитный вариант

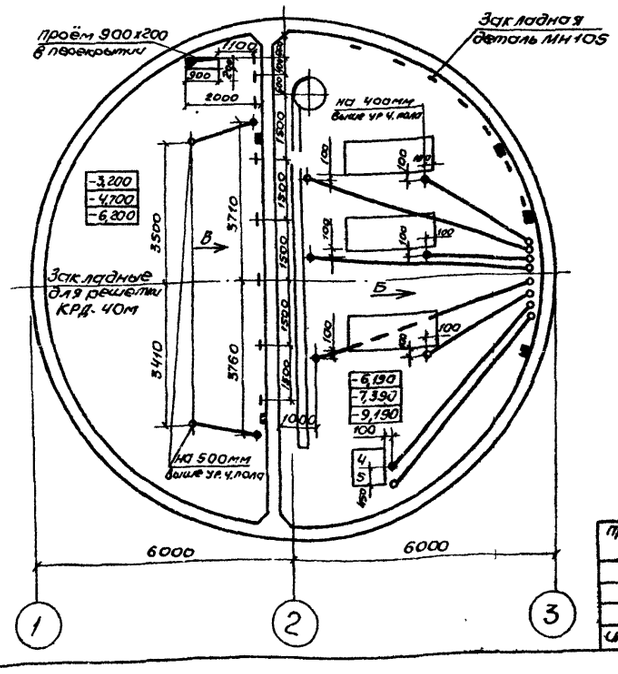

Трубы заложить без заусениц и внутреннего грата. Радиус изгиба труб 8...10 d.

Предусмотреть меры против попадания раствора и строительного мусора в трубы.

Трубы укладываются заподлицо с уровнем чистого пола.

■ – Закладные для зануления

Чертеж разработан Новосибирским проектно-технологическим бюро НПО „Электромонтаж."

				ТП902-1-164.90-ЭМ.СЗ	
Гл. инж.	Пендюрин			Канализационная насосная станция производительностью 200-1200 м³/ч напором 12-27м с решетками-дробилками	Стадия: Р; Лист: 1; Листов:
Зав. отд.	Федотов				
Гл. констр.	Берестнецкий			Строительное задание. Чертеж для справок.	Госстрой СССР Союзводоканалниипроект Харьковский водоканалпроект
Инж.	Иванова				

Привязан

Инв. №

Копир Майстренко

24401-08 25

Формат А2

Согласовано

Отдел ВИК-2 Нарочная

Отдел СПС Штрайбель

Сектор 05 Подписал

Инв. № подл. | Подпись и дата | Взам. инв. №

Инв. № подл.	Подпись и дата	Взам. инв. №	Согласовано: Отдел ЭА	Барчан	

Лист	Наименование	Примечание
ДО	Ведомость чертежей задания МЭЗ	
ВБ	Ведомость электромонтажных конструкций, подлежащих изготовлению в МЭЗ	
ВА	Ведомость изделий и материалов для изготовления электромонтажных конструкций в МЭЗ	
01 СБ1	Блок управления БУ1. Общий вид	
01.СБ2	Блок управления БУ1. Схема соединений	
02 СБ	Блок управления БУ2. Общий вид. Схема соединений	
03.СБ	Блок электроконструкций БЗ	
04 СБ	Пучки кабелей	

Чертеж разработан Новосибирским проектно-технологическим бюро НПО „Электромонтаж"

Привязан

Инв. №

ТП902-1-164.90-ЭМИ.ДО

Гл. инж.	Пендюрин		Канализационная насосная станция производительностью 200-1200 м³/ч, напором 12-27м с решетками-дробилками	Стадия: Р	Лист: 1	Листов:
Зав. отд.	Федотов				
Гл. конст.	Беренштейн		Ведомость чертежей задания МЭЗ	ГОССТРОЙ СССР СОЮЗВОДОКАНАЛНИИПРОЕКТ ХАРЬКОВСКИЙ ВОДОКАНАЛПРОЕКТ	
Инж.	Бутенко				

копир. формат А4

Альбом 6

Обозначение чертежа	Наименование	Кол.	Примечание
ТП902-1-164.90-ЭМИ 01.СБ1	Блок управления БУ1. Общий вид	1	
ТП902-1-164.90-ЭМИ 01.СБ2	Блок управления БУ1. Схема соединений	1	
ТП902-1-164.90-ЭМИ 02.СБ	Блок управления БУ2. Общий вид. Схема соединений	1	
ТП902-1-164.90-ЭМИ 03.СБ	Блок электроконструкций БЗ	1	
ТП902-1-164.90-ЭМИ 04.СБ	Пучки кабелей	1	
5.407-7 л.14	Гибкий токоподвод	2	
5.407-7 л.48	Кронштейн правый	2	
5.407-7 л.51	Кронштейн левый	2	
5.407-7 л.53	Поводок	2	
5.407-11 л.59	Перемычка	4	
5.407-11 л.61	Флажок	4	

Чертеж разработан Новосибирским проектно-технологическим бюро НПО „Электромонтаж"

Привязан

Инв. №

ТП902-1-164.90-ЭМИ.ВБ

Гл. инж.	Пендюрин		Канализационная насосная станция производительностью 200-1200 м³/ч, напором 12-27м с решетками-дробилками	Стадия: Р	Лист: 1	Листов:
Зав. отд.	Федотов				
Гл. конст.	Беренштейн		Ведомость электромонтажных конструкций, подлежащих изготовлению в МЭЗ	ГОССТРОЙ СССР СОЮЗВОДОКАНАЛНИИПРОЕКТ ХАРЬКОВСКИЙ ВОДОКАНАЛПРОЕКТ	
Инж.	Бутенко				

копир. Майстренко формат А4

Наименование и техническая характеристика изделия и материала	Тип, марка	Ед. изм.	Кол.
1 Электрооборудование			
Переключатель, ТУ16-642.046-86	ПКУ3-38С-2004У3В	шт.	3
Переключатель, ТУ16-642.046-86	ПКУ3-38С-3091У3В	шт.	2
Переключатель, ТУ16-642.046-86	ПКУ3-38Е-3105У3В	шт.	2
Пост, ТУ16-526.216-78	ПКЕ212-2У3	шт.	5
2 Изделия НПО „Электромонтаж"			
Бирка маркировочная, ТУ36-1440-82	У134У3,5	шт.	30
Бирка маркировочная, ТУ36-1440-82	У136У3,5	шт.	34
Гайка закладная, ТУ36-1953-80	К609УХЛ2	шт.	19
Зажим, ТУ36-2158-81	У1114Т2,5	шт.	18
Кнопка, ТУ36-2699-85	3,5	шт.	75
Кнопка, ТУ36-2699-85	6	шт.	125
Коробка клеммная, ТУ36-12-80	У614ЛУ2	шт.	2
Коробка клеммная, ТУ36-12-80	У615ЛУ2	шт.	5
Короб прямой, ТУ36-2158-81	У1105У3	шт.	9
Лента, ТУ36-2699-85	ЛМ10УХЛ2	м	35
Профиль, ТУ36-1434-82	К241У2	шт.	1
Профиль, ТУ36-1434-82	К108/2У2	шт.	5
Скоба, ТУ36-2158-81	У1078У3	шт.	12
Трубка	ХВТ-5УХЛ2,5	кг	0,05
Трубка	ХВТ-8УХЛ2,5	кг	0,02
Наконечник кабельный, ГОСТ 9581-80	ТО-10-11-МАУХЛ3	шт.	9

Чертеж разработан Новосибирским проектно-технологическим бюро НПО „Электромонтаж"

Привязан

Инв

ТП902-1-164.90-ЭМИ.ВА

Гл. инж.	Пендюрин		Канализационная насосная станция производительностью 200-1200 м³/ч, напором 12-27м с решетками-дробилками	Стадия: Р	Лист: 1	Листов: 2
Зав. отд.	Федотов				
Гл. конст.	Беренштейн		Ведомость изделий и материалов для изготовления электромонтажных конструкций в МЭЗ	ГОССТРОЙ СССР СОЮЗВОДОКАНАЛНИИПРОЕКТ ХАРЬКОВСКИЙ ВОДОКАНАЛПРОЕКТ	
Инж.	Бутенко				

формат А4

Наименование и техническая характеристика изделия и материала	Тип, марка	Ед. изм.	Кол.
3. Стандартные изделия			
Болт М6×16, ГОСТ 7805-70		шт.	24
Винт М5×16, ГОСТ 17473-80		шт.	43
Винт М6×10, ГОСТ 17473-80		шт.	19
Гайка М6, ГОСТ 5927-70		шт.	24
Шайба 5, ГОСТ 11371-78		шт.	43
Шайба 6, ГОСТ 11371-78		шт.	24
Шайба 6.65Г, ГОСТ 6402-70		шт.	24
Шайба 6.01.05, ГОСТ 6958-78		шт.	19
4. Материалы			
Кабель силовой, сечение	АВВГ	м	50
3×4+1×2,5	АВВГ	м	195
Кабель контрольный, сечением 4×2,5	АКВВГ	м	37
5×2,5	АКВВГ	м	1,5
7×2,5	АКВВГ	м	15,5
10×2,5	АКВВГ	м	12
14×2,5	АКВВГ	м	110
4×1,5	КВВГ	м	167
Лента липкая, ГОСТ 16214-86	ПВХ	кг	0,4
Полоса 4×40×1000, ГОСТ 103-76		м	1
Полоса 4×60×1000, ГОСТ 103-76		м	2
Сталь листовая 3×90×80, ГОСТ 19904-74		шт.	5
Сталь листовая 3×90×140, ГОСТ 19904-74		шт.	7

Взам. инв. № | Подпись и дата | Инв. № подл.

Привязан

Инв. №

ТП902-1-164.90 ЭМИ ВА

Лист 2

формат А4

24401-08 26

Альбом 6

Блок управления БУ1

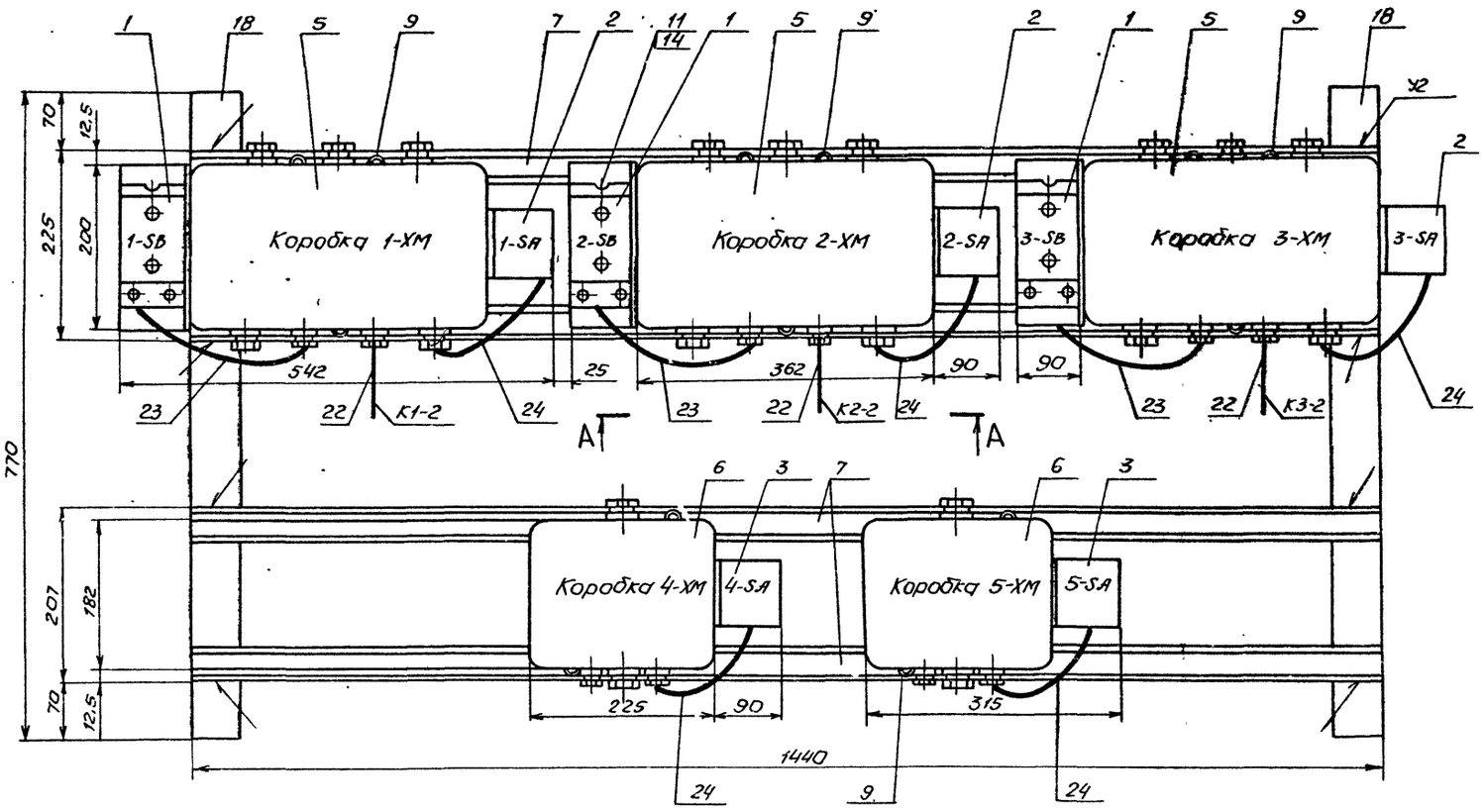

А–А
М 1:2

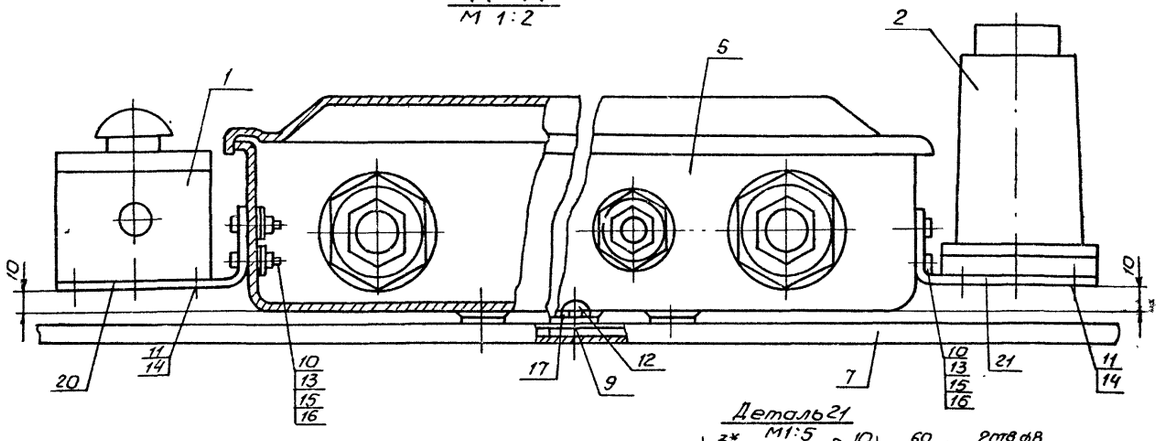

Деталь 20
М1:5

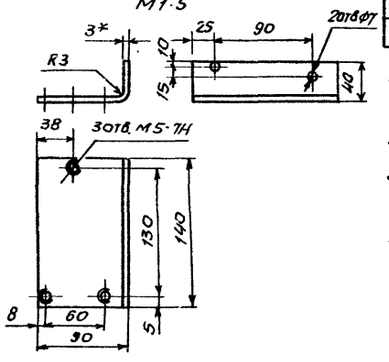

Деталь 21
М1:5

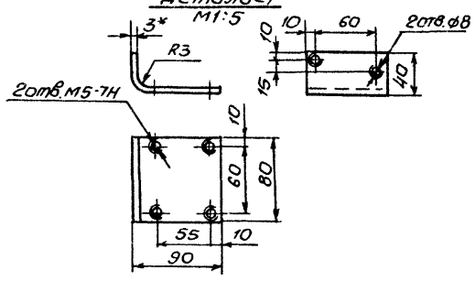

Деталь 18
М1:10

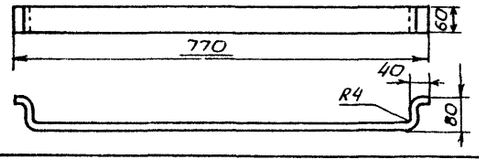

Формат	Зона	Поз.	Обозначение	Наименование	Кол.	Примечание
				Электрооборудование		
		1	1-SB, 2-SB, 3-SB	ПОСТ ПКЕ 212-2У3	3	
		2	1-SA, 2-SA, 3-SA	Переключатель		
				ПКУ3-38С-2004У3В	3	
		3	4-SA, 5-SA	Переключатель		
				ПКУ3-38Е-3105У3В	2	
				Изделия НПО „Электромонтаж"		
		5	1-ХМ, 2-ХМ, 3-ХМ	Коробка клеммная У615АУ2		
				ТУ36-12-80	3	
		6	4-ХМ, 5-ХМ	Коробка клеммная У614АУ2		
				ТУ36-12-80	2	
		7		Профиль К108/2У2		
				ТУ36-1434-82	4	
		9		Гайка закладная К609УХЛ2		
				ТУ36-1953-80	13	
				Стандартные изделия		
		10		Болт М6х16, ГОСТ 7805-70	16	
		11		Винт М5х16, ГОСТ 17473-80	29	
		12		Винт М6х10, ГОСТ 17473-80	13	
		13		Гайка М6, ГОСТ 5927-70	16	
		14		Шайба 5, ГОСТ 11371-78	29	
		15		Шайба 6, ГОСТ 11371-78	16	
		16		Шайба 6.65Г, ГОСТ 6402-70	16	
		17		Шайба 6.01.05, ГОСТ 6958-78	13	
				Материалы		
		18		Полоса $\frac{4\times60\times1000}{ГОСТ\ 103\times76}$	2	
		20		Сталь листовая, ГОСТ 19904-74, 3мм	3	
		21		Сталь листовая, ГОСТ 19904-74, 3мм	5	
		22		Кабель АКВВГ 4х2,5	26	
		23		Кабель АКВВГ 5х2,5	1,5	
		24		Кабель АКВВГ 7х2,5	2,5	

1. Сварку производить электродами типа Э-42 сплошным швом по контуру присоединения деталей
2. Покрытие: эмаль серая ПФ-115 ГОСТ 6465-76
3. Маркировать электрооборудование шрифтом ПО-10 ГОСТ 2930-62
4. Кабели К1-2, К2-2, К3-2 разделываются и подключаются к клеммным коробкам в МЭЗ. Для транспортирования кабели К1-2, К2-2, К3-2 сматываются в бухты и привязываются к блоку БУ1.
5. Отверстия в коробке поз. 5,6 сверлить по деталям 20, 21.

Чертеж разработан Новосибирским проектно-технологическим бюро НПО „Электромонтаж"

Согласовано	Отдел ЭА	Барчан		
Инв. № подл.	Подпись и дата	Взам. инв. №		

Привязан

Инв. №

Гл. инж.	Пендюрин	
Зав. отд.	Федотов	
Гл. констр.	Беренштейн	
Инж.	Бутенко	

ТП902-1-16490-ЭМИ01.С61

Канализационная насосная станция производительностью 200-1200 м³/ч, напором 12-27м с решетками-дробилками

Стадия	Лист	Листов
Р	1	

Блок управления БУ1. Общий вид

ГОССТРОЙ СССР СОЮЗВОДОКАНАЛНИИПРОЕКТ ХАРЬКОВСКИЙ ВОДОКАНАЛПРОЕКТ

Копир. Майстренко 24401-08 27 формат А2

Альбом 6

Схема соединений блока управления БУ-1

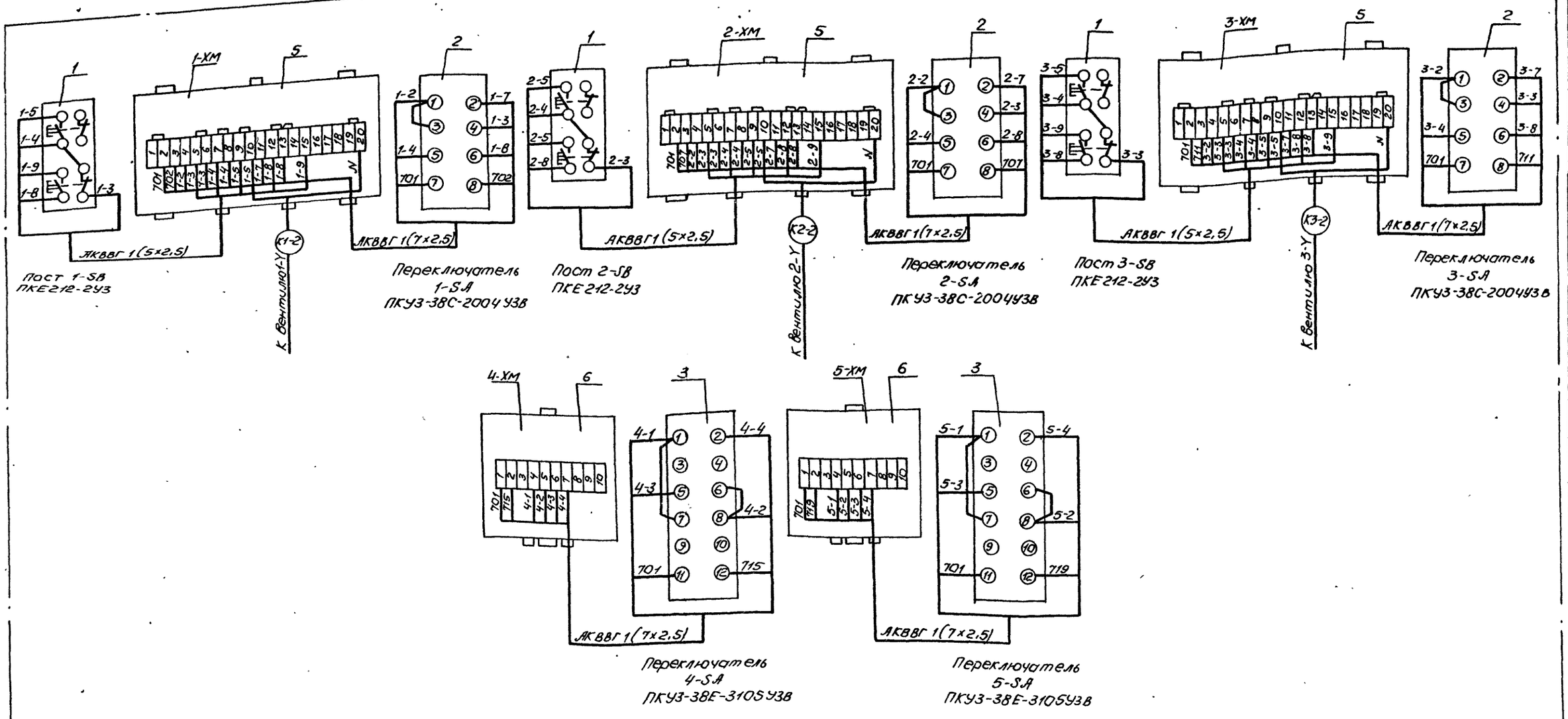

Чертеж разработан Новосибирским проектно-технологическим бюро НПО „Электромонтаж".

Привязан				ТП902-1-164.90-ЭМИ01.С62			
				Канализационная насосная станция производительностью 200-1200 м³/ч, напором 12-27м с решетками-дробилками	Стадия	Лист	Листов
		Гл инж.	Пендюрин		Р	1	
		Зав отд.	Федотов	Блок управления БУ1. Схема соединений	Госстрой СССР Союзводоканалниипроект Харьковский водоканалпроект		
		Гл констр.	Беренштейн				
Инв №		Инж	Бутенко				

Копир Майстренко 24401-08 28 формат А2

Согласовано
Отдел ЭА Барчан
Взам инв № | Подпись и дата | Инв № подл

Альбом 6

Блок управления БУ2. Общий вид

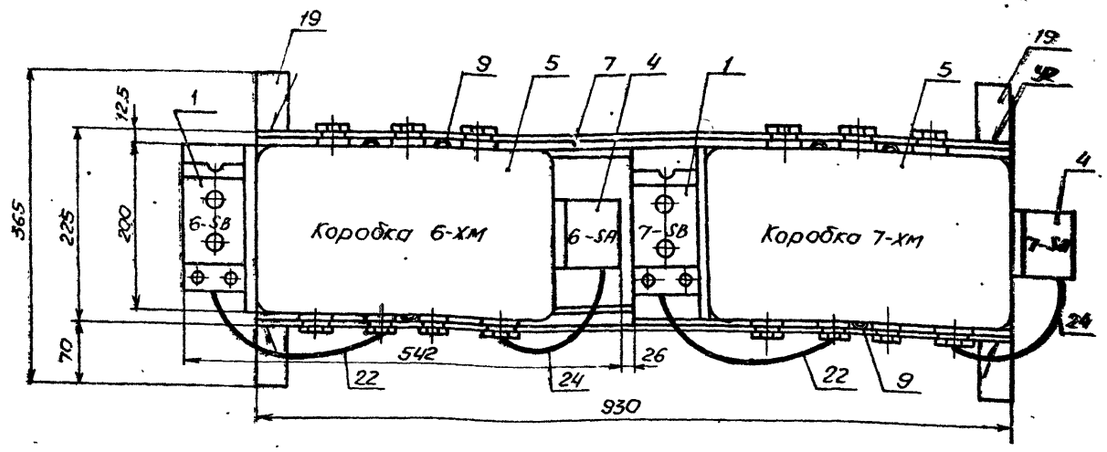

Схема соединений блока управления БУ2

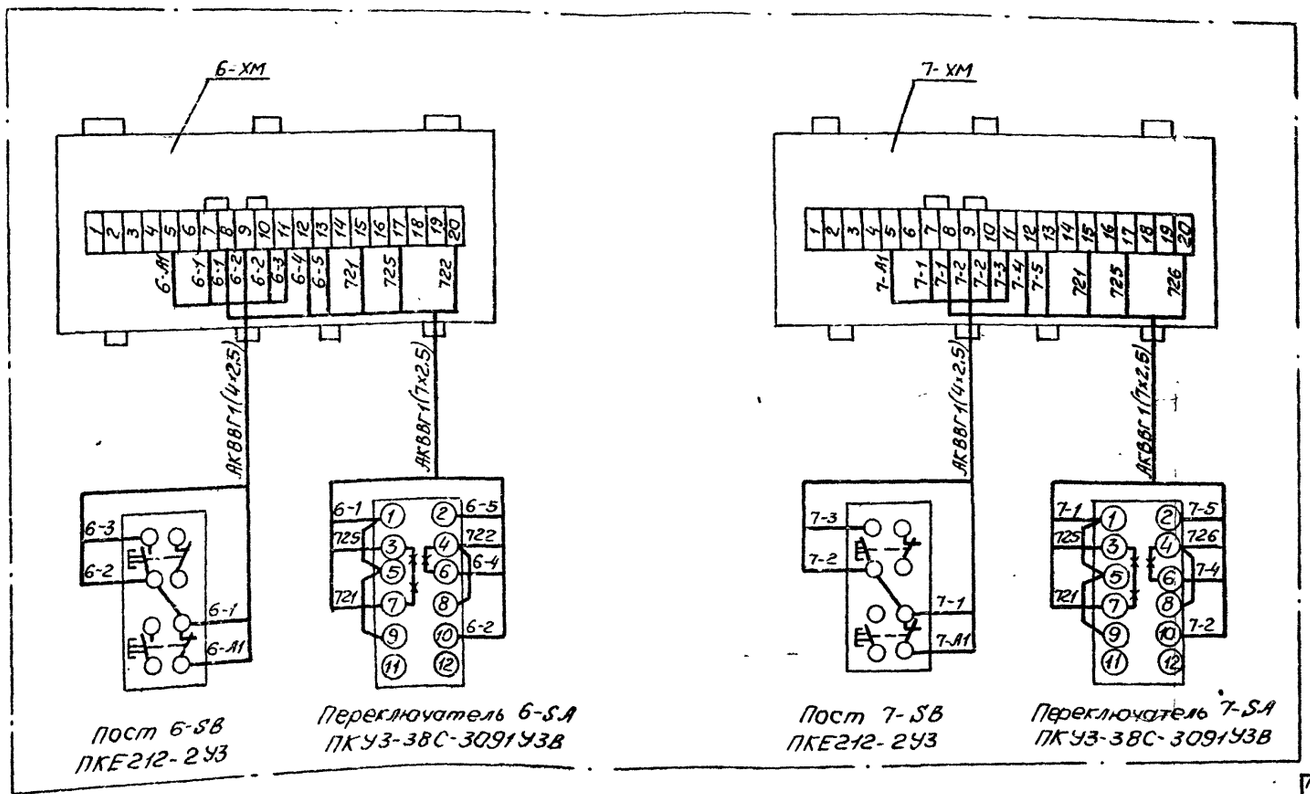

Формат	Зона	Поз.	Обозначение	Наименование	Кол.	Примечание
				Электрооборудование		
		1	6-SB, 7-SB	Пост ПКЕ 212-2У3	2	
		4	6-SA, 7-SA	Переключатель		
				ПКУ3-38С-3091У3В	2	
				Изделия НПО „Электромонтаж"		
		5	6-ХМ, 7-ХМ	Коробка клеммная		
				У615 А42 ТУ36-12-80	2	
		7		Профиль К108/2У2		
				ТУ36-1434-82	1	
		9		Гайка закладная К609УХ12	6	
				ТУ36-1953-80		
				Стандартные изделия		
		10		Болт М6×16, ГОСТ7805-70	8	
		11		Винт М5×16, ГОСТ17473-80	14	
		12		Винт М6×10, ГОСТ17473-80	6	
		13		Гайка М6, ГОСТ5927-70	8	
		14		Шайба 5, ГОСТ11371-78	14	
		15		Шайба 6, ГОСТ11371-78	8	
		16		Шайба 6.65 Г, ГОСТ6402-70	8	
		17		Шайба 6 01 05, ГОСТ6958-78	6	
				Материалы		
		19		Полоса $\frac{4\times40\times500}{\text{ГОСТ }103\text{-}76}$	2	
		20		Сталь листовая ГОСТ19904-74, 3мм	2	
		21		Сталь листовая ГОСТ19904-74, 3мм	2	
		22		Кабель АКВВГ 4×2,5	1,0	
		24		Кабель АКВВГ 7×2,5	1,0	

1. Сварку производить электродами типа Э-42 сплошным швом по контуру присоединения деталей
2. Покрытие: эмаль серая ПФ-115 ГОСТ6465-76.
3. Маркировать электрооборудование шрифтом ПО-10 ГОСТ 2930-62.
4. Узлы крепления блока и аппаратов на блоке приведены на чертеже ЭМИ.01.СБ
5. Отверстия в коробке поз. 5 сверлить по деталям 20, 21.

—×—×— демонтировать.

Чертеж разработан Новосибирским проектно-технологическим бюро НПО „Электромонтаж"

Согласовано

Отдел ЭМ Бурухин

Инв. № подл. | Подпись и дата | Взам. инв. №

Привязан:

Инв. №

ТП902-1-164.90-ЭМИ.02.СБ

Гл. инж.	Пендюрин	
Зав. отд.	Федотов	
Гл. конст.	Беренштейн	
Инж.	Палуша	

Консолизационная насосная станция производительностью 200-1200 м³/ч, напором 12-27 м с решетками-дробилками

Стадия	Лист	Листов
Р	1	

Блок управления БУ2. Общий вид. Схема соединений

ГОССТРОЙ СССР СОЮЗВОДОКАНАЛПРОЕКТ ХАРЬКОВСКИЙ ВОДОКАНАЛПРОЕКТ

Копир. Мастренко

24401-08 29 Формат А2

Альбом 6

Блок Б3
при глубине заложения
подводящего коллектора-7,0 м

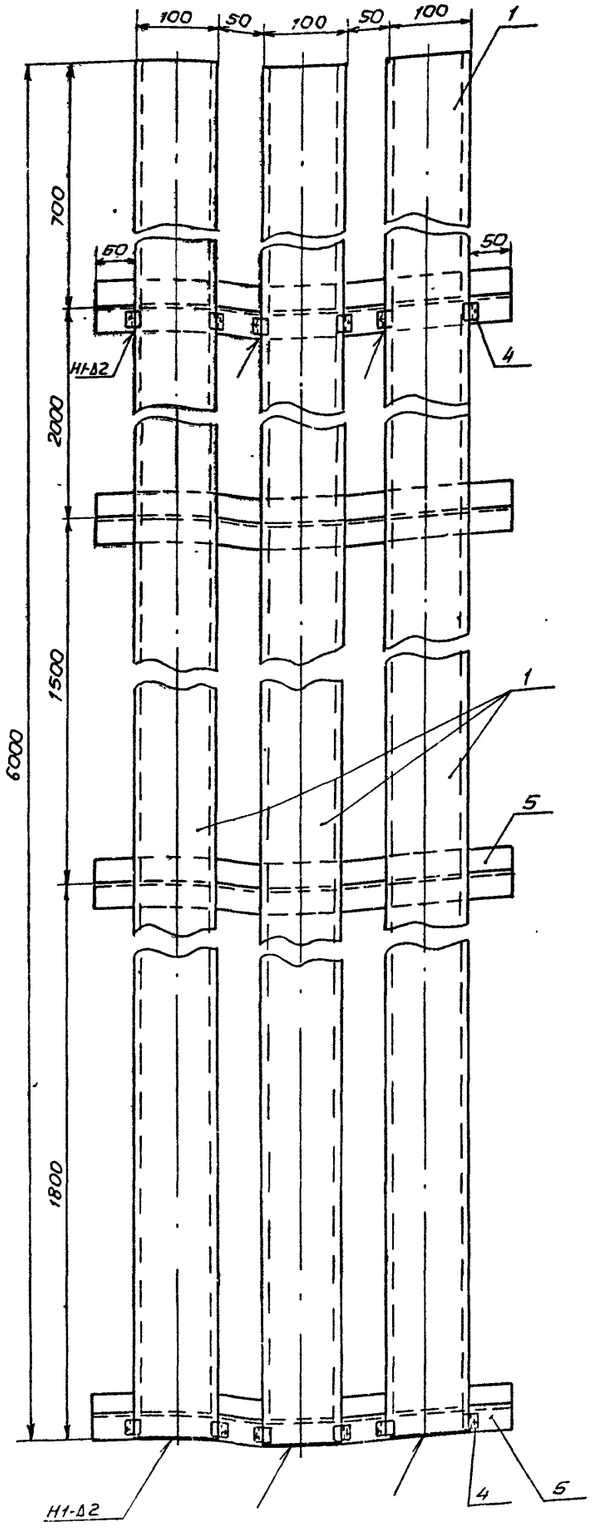

Блок Б3
при глубине заложения
подводящего коллектора - 5,5м

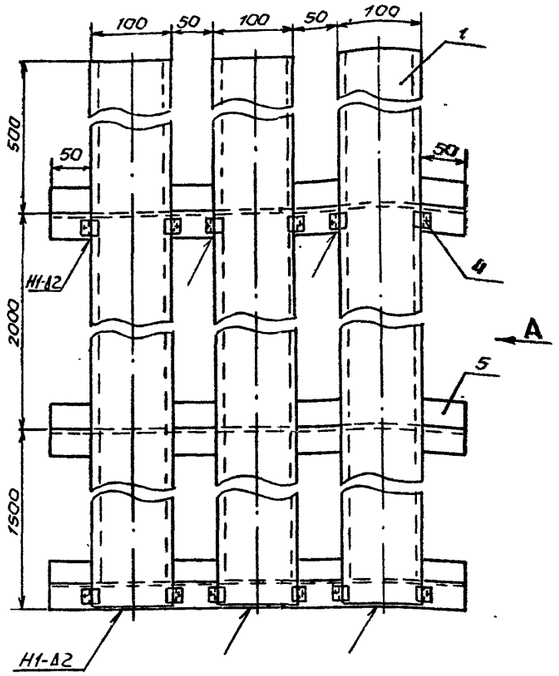

Блок Б3
при глубине заложения
подводящего коллектора -4,0м

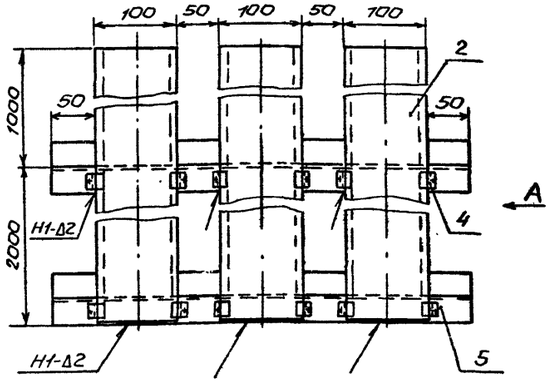

Деталь 5

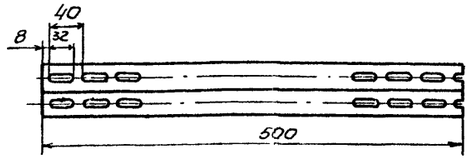

Вид А

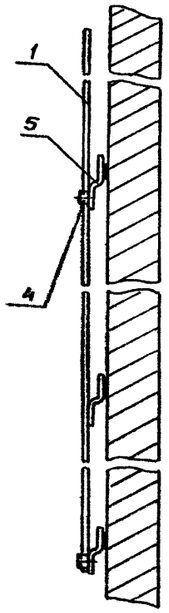

Формат	Зона	Поз.	Обозначение	Наименование	Кол.	Примеч.
		1		Короб прямой У1105У3	6*	
				ТУ36-2158-81		
		2		Короб прямой У1106У3	3*	
				ТУ36-2158-81		
		3		Зажим У1114УТ2.5	6*	
				ТУ36-2158-81		
		4		Скоба У1078У3	12	
				ТУ36-2158-81		
		5		Профиль К241У2	1	
				ТУ36-1434-82		

Таблица 1

Тип	Глубина заложения подводящего коллектора, м		
	-4,000	-5,500	-7,000
	шт./кг		
Короб У1105У3	– / –	6 / 60,8	9 / 89,2
Короб У1106У3	3 / 42,3	– / –	– / –
Зажим У1114УТ2.5	6 / 0,78	9 / 1,17	18 / 2,34

* Количество и вес приведены в таблице 1.
Пучки кабелей внутри короба крепить зажимом через 1м.
Сборку коробов к конструкции поз. 5 произвести после монтажа блоков.

Чертеж разработан Новосибирским проектно-технологическим бюро НПО „Электромонтаж".

Согласовано: Отдел з.Я. Бакунин; Инв. № подл. | Подпись и дата | Взам. инв. №

Привязан

Инв. №

Гл. инж.	Пендюрин		
Зав. отд.	Федотов		
Гл. констр.	Беренштейн		
Инж.	Бутенко		

ТП902-1-164.90-ЭМИОЗ.СБ

Канализационная насосная станция производительностью 200-1200 м³/ч, напором 12-27 м с решетками-дробилками

Стадия	Лист	Листов
Р	1	

Блок электроконструкций Б3

Госстрой СССР Союзводоканалниипроект Харьковский водоканалпроект

24401-08 30 Копир Майстренко Формат А2

Альбом 6

Таблица изготовления пучков кабелей

№ пучка кабеля	Марка кабеля	Маркировка жил				Откуда	Куда	Марка, напряжение, сечение	К-во, м	Назначение, примечание
1	Н1	1-А3	1-В3	1-С3		Комплектное устройство	Двигатель 1	АВВГ	17	Насос перекачки стоков N1
	К1-1	701	702	1-2	1-4	Комплектное устройство	Блок БУ1, 1-ХМ	АКВВГ 1(14х2,5)	12	— " —
		1-5	1-7	1-8	1-9					
		1-10	745	747	N					
	К6-1	6-А2	6-В2	6-С2	6-А1	Комплектное устройство	Блок БУ2, 6-ХМ	АКВВГ 1(14х2,5)	23	Дренажный насос N6
		721	6-2	6-3	6-4					
		6-5	722	725						
2	Н2	2-А3	2-В3	2-С3		Комплектное устройство	Двигатель 2	АВВГ	16	Насос перекачки стоков N2
	К2-1	701	707	2-2	2-4	Комплектное устройство	Блок БУ1, 2-ХМ	АКВВГ 1(14х2,5)	12	— " —
		2-5	2-7	2-8	2-9					
		2-10	748	750	N					
	Н4	4-А2	4-В2	4-С2		Комплектное устройство	Двигатель 4	АВВГ 1(3х4+1х2,5)	20	Насос гидроуплотнения N4
	К4	701	715	4-1	4-2	Комплектное устройство	Блок БУ1, 4-ХМ	АКВВГ 1(10х2,5)	12	— " —
		4-3	4-4	102	201					
	К7-1	7-А2	7-В2	7-С2	7-А1	Комплектное устройство	Блок БУ2, 7-ХМ	АКВВГ 1(14х2,5)	23	Дренажный насос 7
		721	7-2	7-3	7-4					
		7-5	725	726						
3	Н	3-А3	3-В3	3-С3		Комплектное устройство	Двигатель 3	АВВГ	17	Насос перекачки стоков N3
	К3-1	701	711	3-2	3-4	Комплектное устройство	Блок БУ1, 3-ХМ	АКВВГ 1(14х2,5)	12	— " —
		3-5	3-7	3-8	3-9					
		3-10	751	753	N					
	Н5	5-А2	5-В2	5-С2		Комплектное устройство	Двигатель 5	АВВГ 1(3х4+1х2,5)	20	Насос гидроуплотнения N5
	К5	701	718	5-1	5-2	Комплектное устройство	Блок БУ1, 5-ХМ	АКВВГ 1(7х2,5)	12	— " —
		5-3	5-4							
4	К14	14-А1	14-В1	14-С1		Комплектное устройство	Двигатель 14	КВВГ 1(4х1,5)	18	Вентсистема П1
		N								
	К15	15-А1	15-В1	15-С1		Комплектное устройство	Двигатель 15	КВВГ 1(4х1,5)	17	Вентсистема П1
		N								
	К16	16-А1	16-В1	16-С1		Комплектное устройство	Двигатель 16	КВВГ 1(4х1,5)	14	Вентсистема П2
		N								
5	Н8	А13	В13	С13		Комплектное устройство	Ящик 8-Я	АВВГ 1(3х4+1х2,5)	37	Решетка-дробилка 8
		N								
	К8-1	701	742			Комплектное устройство	Ящик 8-Я	АКВВГ 1(4х2,5)	37	— " —
	Н9	А14	В14	С14		Комплектное устройство	Ящик 9-Я	АВВГ 1(3х4+1х2,5)	44	Решетка-дробилка 9
		N								
	К9-1	701	742			Комплектное устройство	Ящик 9-Я	АКВВГ 1(4х2,5)	44	— " —
	Н24-4	А11	В11	С11		Комплектное устройство	Розетка XS1	АВВГ 1(3х4+1х2,5)	18	Розетка XS1
		N								
6	К17	17-А1	17-В1	17-С1		Комплектное устройство	Двигатель 17	КВВГ 1(4х1,5)	26	Вентсистема В1
		N								
	К18	18-А1	18-В1	18-С1		Комплектное устройство	Двигатель 18	КВВГ 1(4х1,5)	25	— " —
		N								
	К19	19-А1	19-В1	19-С1		Комплектное устройство	Двигатель 19	КВВГ 1(4х1,5)	25	Вентсистема В2
		N								
	К20	20-А1	20-В1	20-С1		Комплектное устройство	Двигатель 20	КВВГ 1(4х1,5)	24	— " —
		N								
7	Н12	12-А2	12-В2	12-С2		Комплектное устройство	Двигатель 12	АВВГ 1(3х4+1х2,5)	32	Компрессор 12
		N								
	К12-1	12-А1	12-1	Шу	Т3	Комплектное устройство	Коробка 12-ХМ1	АКВВГ 1(14х2,5)	28	— " —
		Т4	701	739	774					
		102	N							
	К21	21-А1	21-В1	21-С1		Комплектное устройство	Двигатель 21	КВВГ 1(4х1,5)	18	Вентсистема В3
		N								
	Н24-1	А11	В11	С11		Комплектное устройство	Ящик 24-Я	АВВГ 1(3х4+1х2,5)	12	Таль 24
		N								
	Н25-1	А12	В12	С12		Комплектное устройство	Щиток ЩО.Я	АВВГ 1(3х4+1х2,5)	12	Щиток ЩО.Я
		N								

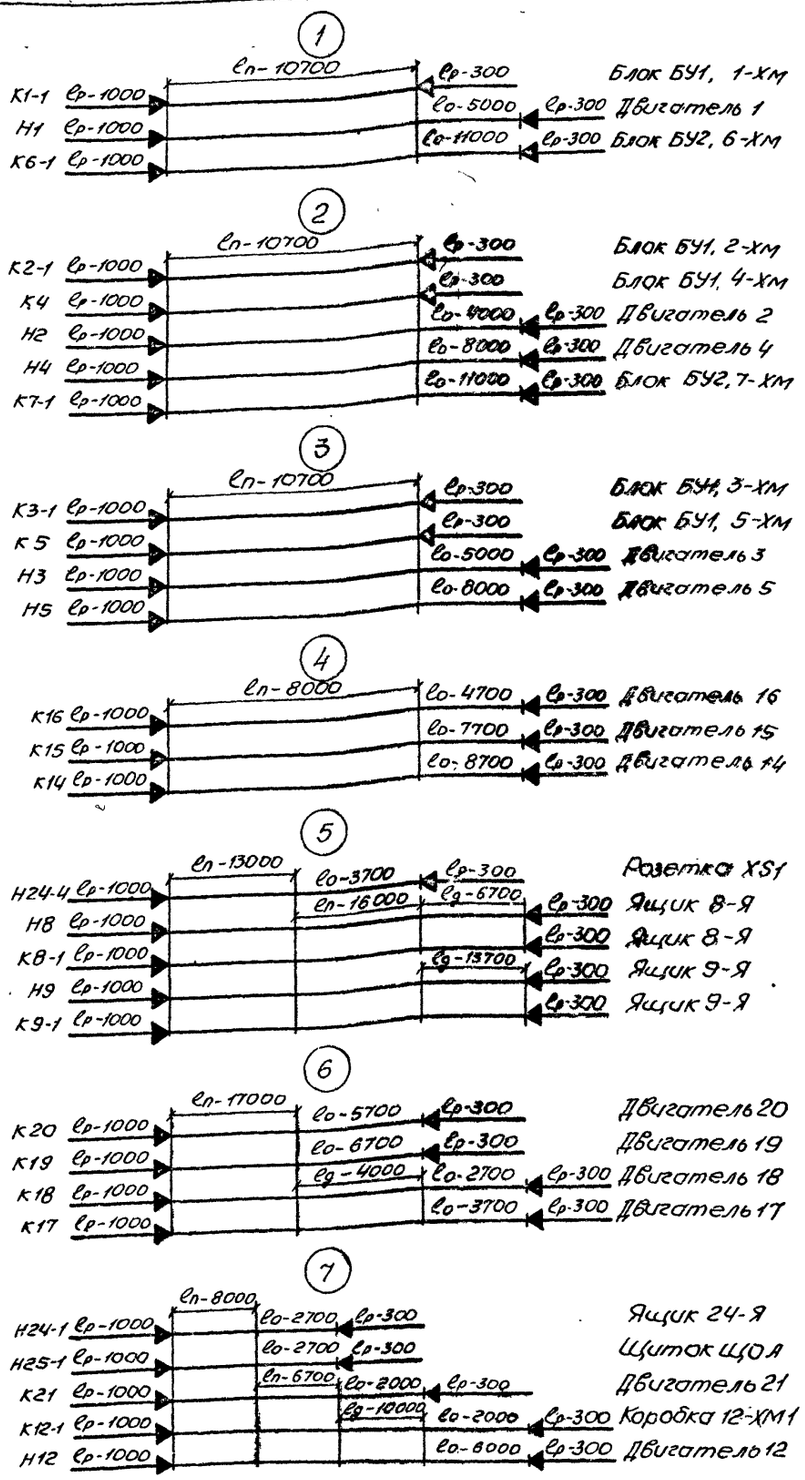

Ер - длина разделки
Ео - длина одиночного кабеля
Ед - длина двойного кабеля
Еп - длина кабеля в пучке

Формат	Зона	Позиция	Обозначение	Наименование	Кол	Примечание
		1		Лента ПВХ 15х0,20		
				ГОСТ 16214-86	0,4	кг
		2		Лента ЛМ10УХЛ2	35	м
		3		Кнопка 3,5	75	
		4		Кнопка 6	125	
		5		Бирка маркировочная		
				У134У3,5	30	
		6		Бирка маркировочная		
				У136У3,5	34	
		7		Наконечник кабельный		
				70-10-11-МАУХЛ3	9	
		8		Наконечник кабельный		
				16-6-5,4-МАУХЛ3	10	
		9		Кабель АВВГ-0,66		
				ГОСТ16442-80	50	м
		10		Кабель АВВГ 3х4+1х2,5		
				ГОСТ 16442-80	195	м
		11		Кабель АКВВГ 4х2,5		
				ГОСТ 1508-78Е	81	м
		12		Кабель АКВВГ 7х2,5	12	м
		13		Кабель АКВВГ 10х2,5	12	м
		14		Кабель АКВВГ 14х2,5	110	м
		15		Кабель КВВГ 4х1,5	167	м
		16		Трубка ХВТ-5УХЛ2,5	0,05	кг
		17		Трубка ХВТ-8УХЛ2,5	0,02	кг

1. Пучки кабелей должны быть скреплены бандажами из ленты Л301-02УХЛ2 и кнопки 6-МС УХЛ2. Расстояние между бандажами - 800мм.
2. Проложенные в пучках кабели маркируются на концах.
3. Бирки, устанавливаемые на объекте, заготавливаются согласно таблице.
4. Заготовленные пучки кабелей должны быть промаркированы, свернуты в бухты или намотаны на барабаны, и испытаны повышенным напряжением.
5. Заготовку отрезков кабеля следует производить в соответствии с размерами, приведенными в таблице. Отрезки кабелей следует заготавливать со смонтированными концевыми заделками
6. Длины кабелей даны для глубины заложения коллектора - 7,0м

Привязан				ТП 902-1-164.90-ЭМИ 04 СБ	
Инв.№				Канализационная насосная станция производительностью 200-1200 м³/ч, напором 12-27м с решетками-дробилками	Стадия: Р; Лист: 1; Листов:
				Пучки кабелей	Госстрой СССР Союзводоканалпроект Харьковский Водоканалпроект
Нач.отд.	Фролов				
Гл.спец.	Обозная				
Н.контр.	Обозная				
Зав.гр.	Барчан				
Инж.II к.	Цветочкина				

Инв.№ подл. | Подпись и дата | Взам.инв.№

Инв. № подл. | Подпись и дата | Взам. инв. №

Наименование	Кол. НКУ	Кол. привед. панелей	Обозначение чертежа общего вида	Примеч.
Ящик 8-Я	1	1	ЭМИ.001.ВО	
Ящик 9-Я	1	1	ЭМИ.001.ВО	

Привязан

Инв. №

ТП 902-1-164.90-ЭМИ.001-ДП

Нач.отд.	Фролов		
Гл.спец.	Обозная		
Н.контр.	Обозная		
Зав.гр.	Барчан		
Инж.ПК	Цветочкина		

Канализационная насосная станция производительностью 200-1200 м³/ч, напором 12-27м с решетками-дробилками

Перечень комплектных устройств

Стадия	Лист	Листов
Р	1	

Госстрой СССР Союзводоканалниипроект Харьковский Водоканалпроект

Формат А4

Альбом 6

Формат	Зона	Поз.	Обозначение	Наименование	Кол.	Примечание
				Документация		
А3			ТП902-1-164.90-ЭМИ001.ВО	Чертеж общего вида		
А3			ТП902-1-164.90-ЭМИ.001.ЭЗ	Схема электрическая		
				соединений		
А4			ТП902-1-164.90-ЭМИ.001.ТБ	Перечень надписей		
				Сборочные единицы		
				Н1 01		
		1		Выключатель		
				АЕ2026-10Н-20УЗ.А		
				Jp4A, ТУ16-522.064-82	01	#-QF
		2		Пускатель ПМЛ1С104		
				U~220В, ТУ16-526.437-78		
				с приставкой		
				контактной ПКЛ-1104	01	#-KM

- номер ящика

Привязан

Инв. №

ТП 902-1-164.90-ЭМИ.001

Нач.отд.	Фролов		
Гл.спец.	Обозная		
Н.контр.	Обозная		
Зав.гр.	Барчан		
Инж.ПК	Цветочкина		

Канализационная насосная станция производительностью 200-1200 м³/ч, напором 12-27м с решетками-дробилками

Ящик 8-Я (9-Я)

Таблица технических данных аппаратов

Стадия	Лист	Листов
Р	1	2

Госстрой СССР Союзводоканалниипроект Харьковский Водоканалпроект

Формат А4

Формат	Зона	Поз.	Обозначение	Наименование	Кол.	Примеч.
		3		Реле РТ140/10УХЛ4		
				ТУ16-523.468-78	01	#-KA
		4		Реле РКВ11-33-122УХЛ4		
				ТУ16-647.036-86	01	#-KT
		5		Блок зажимов		
				Б324-4П25-8/8У3-10	01	
				H51 01		
		6		Переключатель		
				ПКУ3-14И-0103У3.В		
				ТУ16-642.046-86	01	#-SA

Привязан

Инв. №

Изм.	Лист	№ докум.	Подп.	Дата	ТП902-1-164.90-ЭМИ.001	Лист 2

Формат А4

Позиция надписи	Поз. обозначение	Место надписи	Текст	Кол.	Вид шрифта	Заготовка
1		Табличка	Ящик 8-Я (9-Я)	1		
2		Табличка	Решетка-дробилка 8(9)	1		
3	#-SA	На ключе	Откл. - Вкл.	1		

- номер ящика

Привязан

Инв. №

ТП902-1-164.90-ЭМИ.001.ТБ

Нач.отд.	Фролов		
Гл.спец.	Обозная		
Н.контр.	Обозная		
Зав.гр.	Барчан		
Инж.ПК	Цветочкина		

Канализационная насосная станция производительностью 200-1200 м³/ч, напором 12-27м с решетками-дробилками

Ящик 8-Я (9-Я)

Перечень надписей

Стадия	Лист	Листов
Р	1	

Госстрой СССР Союзводоканалниипроект Харьковский Водоканалпроект

Формат А4

Инв. № подл. | Подпись и дата | Взам. инв. №

Вид спереди
Дверь не показана

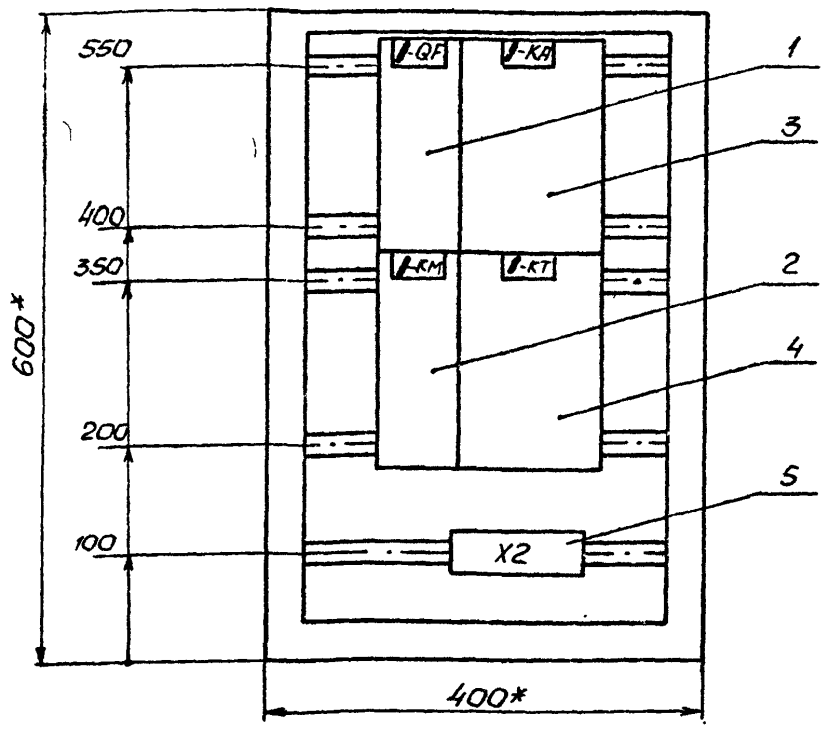

Дверь ящика
Вид спереди

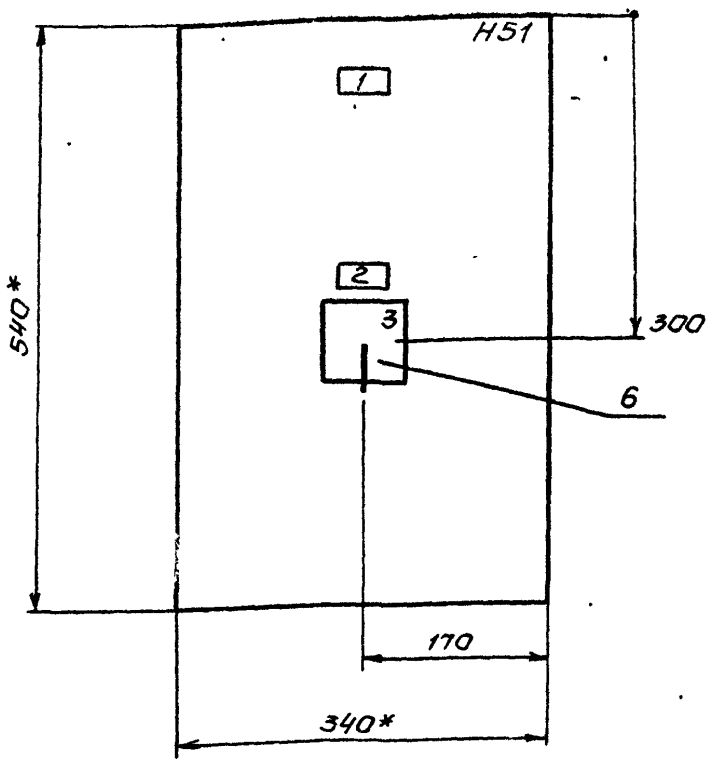

1. * Размеры для справок.
2. В контуре табличек и аппаратов указаны номера по перечню надписей.
3. Глубина ящика 350 мм.
4. По настоящему чертежу изготовить 2 ящика – 8-Я и 9-Я.
5. / – номер ящика

Привязан			ТП 902-1-164.90-ЭМИ.001 ВО	
			Канализационная насосная станция производительностью 200-1200 м3/ч, напором 12-27 м с решетками-дробилками	Стадия: Р; Лист: 1; Листов:
Инв. №	Нач. отд. Фролов		Ящик 8-Я (9-Я). Чертеж общего вида	Госстрой СССР Союзводоканалниипроект Харьковский водоканалпроект
	Гл. спец. Обозная			
	Н. контр. Обозная			
	Зав. гр. Барчан			
	Инж. ПК Цветочкина			

Формат А3

Вид спереди

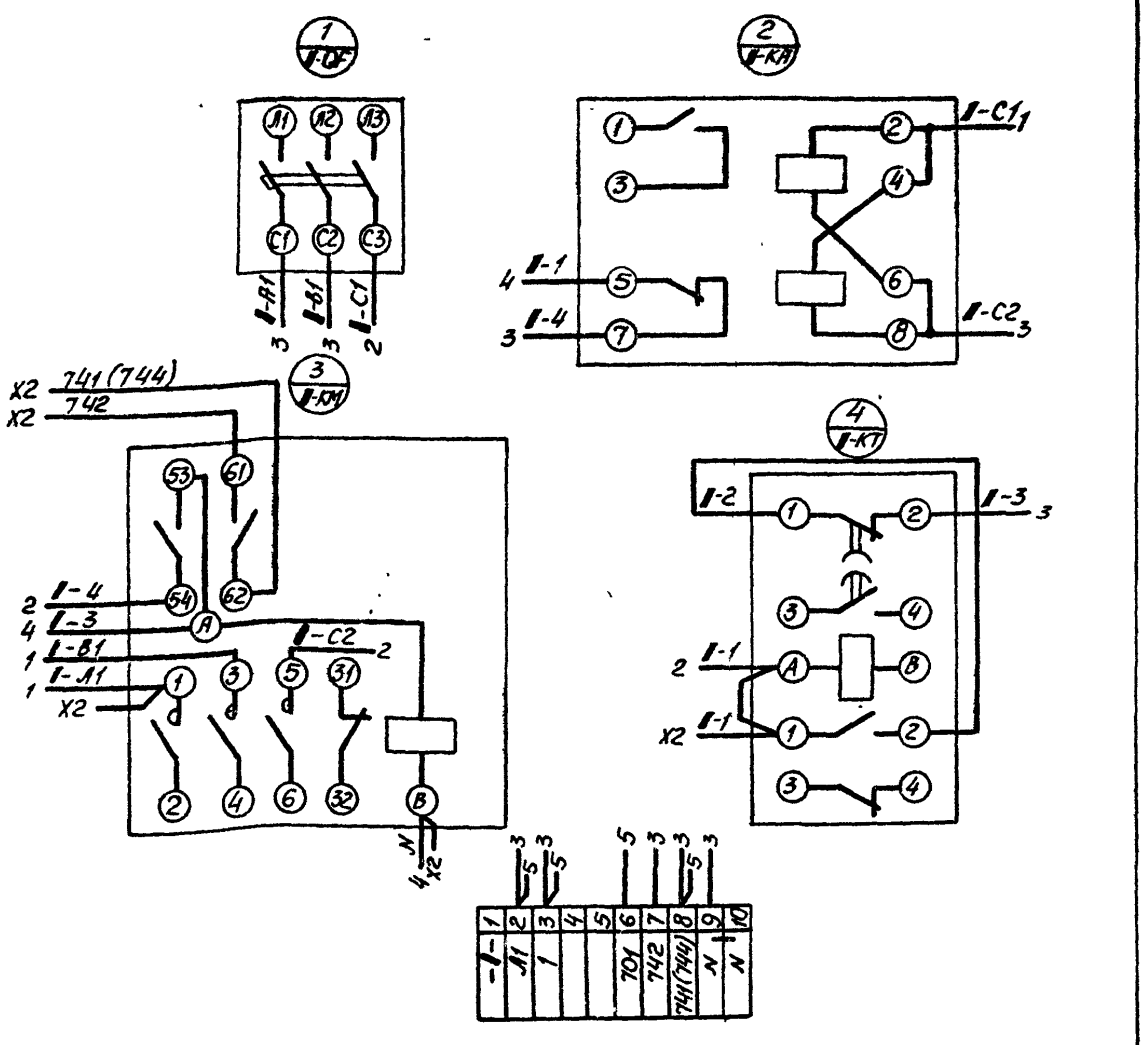

Дверь ящика.
Вид со стороны монтажа

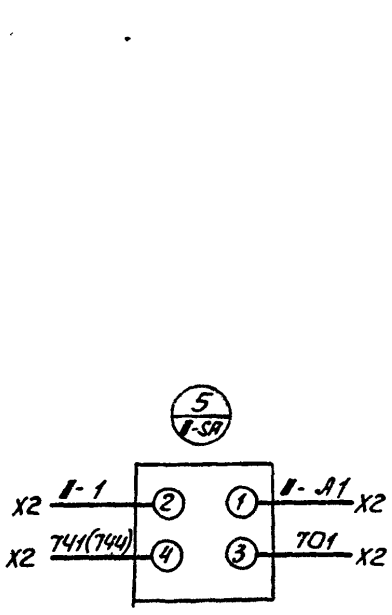

Маркировка в скобках* приведена для ящика 9-Я.
/ – номер ящика

Привязан			ТП 902-1-164.90-ЭМИ.001.ЭЗ	
			Канализационная насосная станция производительностью 200-1200 м3/ч, напором 12-27 м с решетками-дробилками	Стадия: Р; Лист: 1; Листов:
Инв. №	Нач. отд. Фролов		Ящик 8-Я (9-Я). Схема электрическая соединений	Госстрой СССР Союзводоканалниипроект Харьковский водоканалпроект
	Гл. спец. Обозная			
	Н. контр. Обозная			
	Зав. гр. Барчан			
	Инж. ПК Цветочкина			

Формат А3

Инв. № подл. | Подпись и дата | Взам. инв. №

24401-08 33

Альбом 6

Ведомость рабочих чертежей основного комплекта

Лист	Наименование	Примечание
1	Общие данные	
2	Схема автоматизации	
3,4,5	Схема соединений внешних	
	проводок. План расположения	

Ведомость ссылочных и прилагаемых документов

Обозначение	Наименование	Примечание
	Ссылочные документы	
РМ4-2-84	Системы автоматизации технологических процессов. Схемы автоматизации	
ГОСТ21404-85	СПДС. Автоматизация технологических процессов. Обозначения условные приборов и средств автоматизации в схемах	
ГОСТ 2.721-74	ЕСКД. Обозначения условные графические в схемах. Обозначения общего применения	

Ведомость ссылочных и прилагаемых документов (продолжение)

Обозначение	Наименование	Примечание
ТК4-3137-70	Манометры в корпусе диаметром до 250мм с радиальным штуцером М20х1,5. Установка на трубопроводе Ру до 16кгс/см², Т до 80°С	
ТМ4-113-74	Датчик уровня поплавковый электрический ДПЭ. Установка на резервуаре	
ТК4-3455-74	Фланец	
ТК4-3483-81	Заготовка трубная 3Т	
ТМ8-94-77	Проход открытый с гильзой в стене	
ТМ8-95-77	Проход открытый с гильзой в перекрытии	
ТМ 4-219-76	Крепление труб, проводов, кабелей. Установка на стене	
	Прилагаемые документы	
ТП902-1-164.90-АТХ.СО	Спецификация оборудования	Альбом 8
ТП902-1-164.90-АТХ ВМ	Ведомость потребности в материалах	Альбом 9
ТП902-1-164.90-АТХИ	Задание МЗУ	Альбом 6 стр.38...42

Общие указания

Предусмотренный проектом объем технологического контроля обеспечивает работу насосной станции без постоянного обслуживающего персонала.

Пояснительная записка к разделу „Технологический контроль" приведена в альбоме 1 настоящего проекта.

Принципиальные электрические схемы приведены в разделе „Силовое электрооборудование" ЭМ л.л. 6,7,9...14.

Указания по привязке проекта

При привязке проекта к конкретным условиям необходимо в соответствии с выбранным типом насоса перекачки стоков (приводы 1...3) указать величины напоров в прямоугольниках на чертеже АТХ л.2 и в спецификации оборудования АТХ. СО, альбом 8

Типовой проект разработан в соответствии с действующими нормами и правилами

Главный инженер проекта В.С. Лялюк

Инв. № подл. | Подпись и дата | Взам. инв. №

Привязан

Инв №

ТП902-1-164.90-АТХ

Нач. отд.	Фролов	
Гл. спец.	Обозная	
Н. контр.	Обозная	
Зав. гр.	Барчан	
Инж. II к.	Цветочкина	

Канализационная насосная станция производительностью 200-1200 м³/ч, напором 12-27м с решетками-дробилками

Стадия	Лист	Листов
Р	1	5

Общие данные

ГОССТРОЙ СССР Союзгоссантехнический ... Водоканал ...

24401-08 34

Копир Майстренко

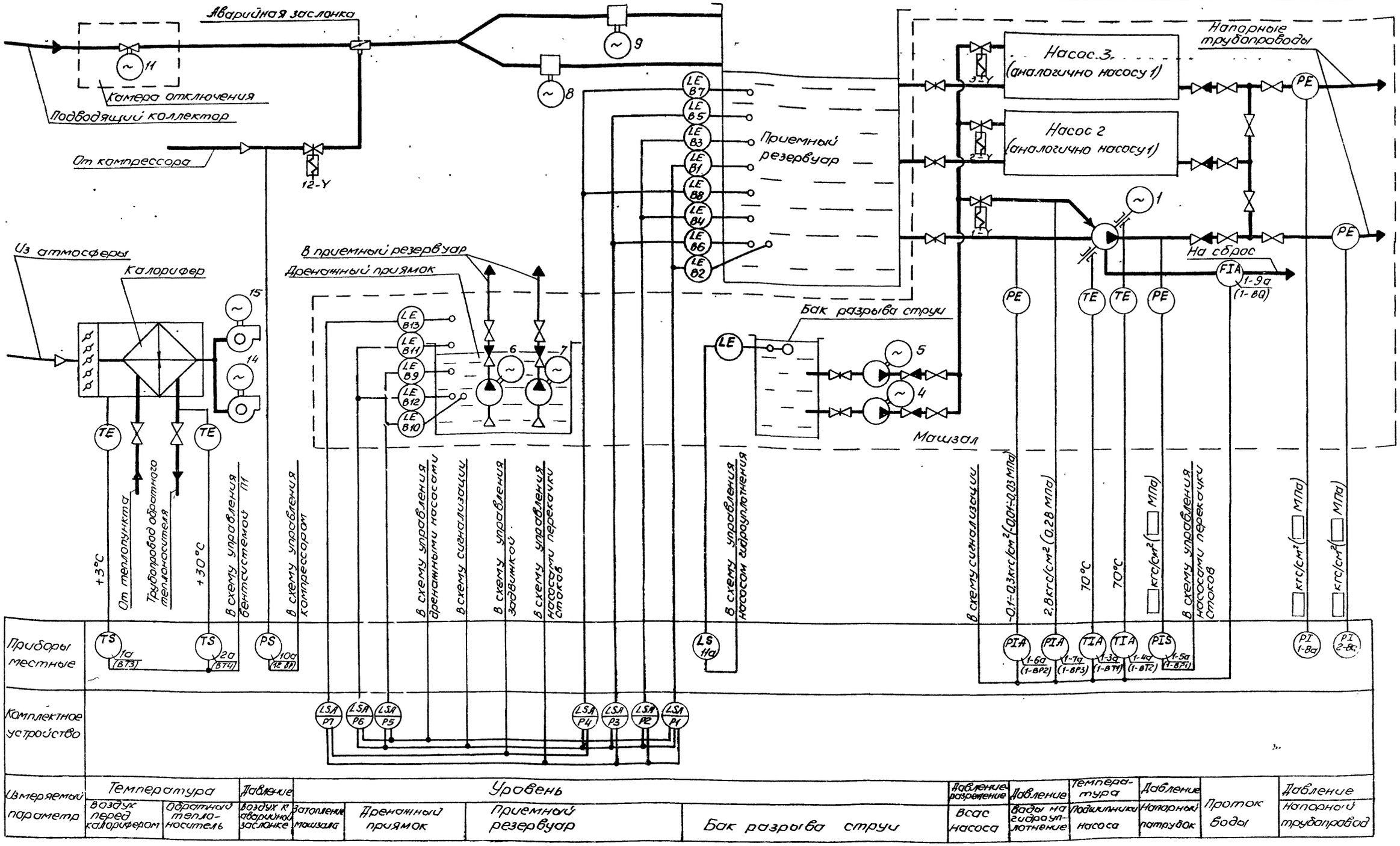

1 Обозначения в скобках приняты по принципиальным схемам раздела „Силовое электрооборудование" ЭМ л.л 6,7,9...14.

2. Приборы Р1...Р7 поставляются с комплектным устройством, учтенным в разделе „Силовое электрооборудование"

3. Установку датчиков уровней в приемном резервуаре и дренажном приямке см. АТХИ л. 5,6.

4. Отборные устройства с разделителем РЕ для приборов контроля давления устанавливаются по чертежам НК

Привязан			
Инв №			
Нач.отд.	Фролов		
Гл.спец.	Обозная		
Н.контр.	Обозная		
Зав.гр.	Барчан		
Инж. II к.	Цветочкина		

ТП 902-1-164.90-АТХ

Канализационная насосная станция производительностью 200-1200 м³/ч, напором 12-27 м с решетками-дробилками

Стадия	Лист	Листов
Р	2	

Схема автоматизации

ГОССТРОЙ СССР СОЮЗВОДОКАНАЛНИИПРОЕКТ ХАРЬКОВСКИЙ ВОДОКАНАЛПРОЕКТ

Согласовано
Гл спец. т/о Коновалова
Отдел ВИК-2 Смирненко
Сектор ОВ Подольская
Взам инв №
Подпись и дата
Инв № подл

24401-08 35

Копир Майстренко Формат А2

Альбом 6

Наименование параметра и место отбора импульса	Температура						Разрежение	Давление	Проток	Давление				Уровень
	Воздухозаборная камера	Трубопровод обратного теплоносителя	Насос 1 (см. примечание 3)							Компрессор	Напорный трубопровод			Бак разрыва струи
			Подшипники		Всас	Напор	Трубопровод гидроуплотнения			Воздухопровод	N1	N2		
							Отвод	Подача						
Обозначение чертежа установки	TS02	TS01	TI01		PI01			PI01		—	PI02			LS01
Позиция	1а	2а	1-3а	1-4а	1-6а	1-5а	1-9а	1-7а		10а	1-8а	2-8а		11а

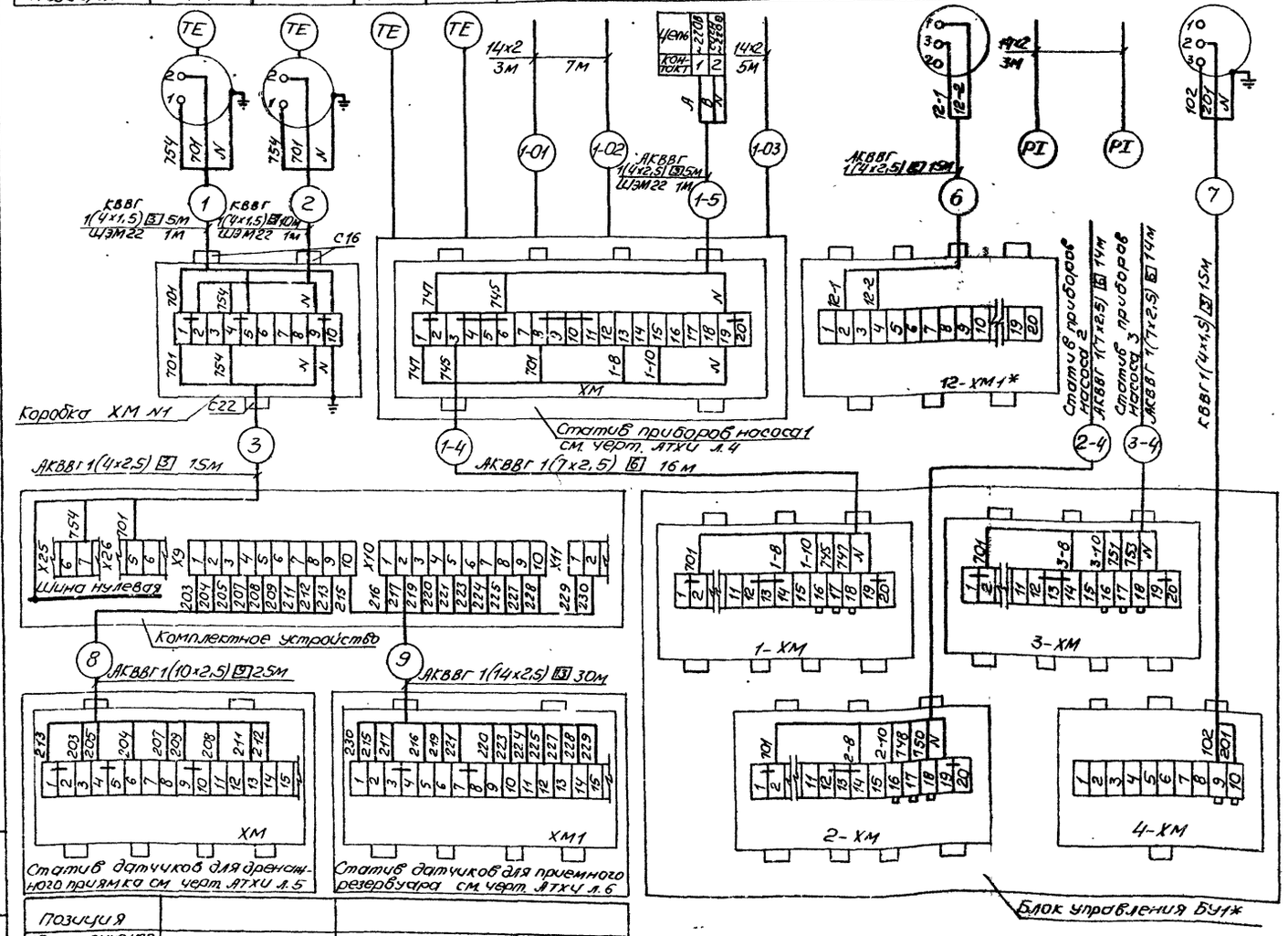

Позиция		
Обозначение чертежа установки	—	—
Наименование параметра и место отбора импульса	Дренажный приямок	Приемный резервуар
	Уровень	

Таблица

Маркировка поз. прибора	А	В
1-9а	745	747
2-9а	748	750
3-9а	751	753

Поз. обозначение	Наименование	Кол.	Примечание
	Коробка соединительная КС-10 ТУ36.2568-83Е	1	
	Кабели по ГОСТ 1508-78Е		
	КВВГ 4×1,5	30	м
	АКВВГ 4×2,5	45	м
	АКВВГ 7×2,5	44	м
	АКВВГ 10×2,5	25	м
	АКВВГ 14×2,5	30	м
	Труба по ГОСТ 8734-75 14×2	51	м
	Шланг электромонтажный ШЭМ22У2	5	м
	Вводная муфта МВ22У2	5	
	Трубная муфта МТ22У2	5	
	Прокладка ТУ36.1103-74 20×26	1	
	10×18	11	
	Фланец ТК4-3455-74	1	
	Соединение НСВ14×М20	9	
	НСВ 14×К Тр 1/2"	27	
	НСН 14×М20	9	

Условное обозначение	Наименование
	Защитный проводник, присоединяемый к корпусу электрооборудования

1. Позиции приборов указаны согласно черт. АТХ л 2.
2. Монтаж защитного зануления выполнить согласно инструкции по монтажу защитного заземления и зануления ВСН296-81 ММСС СССР.
3. Схема соединений приведена для насоса 1, для насосов 2 и 3 схемы аналогичны. Цифра 1 в левой части обозначений приборов, кабелей, импульсных труб и оборудования соответственно меняется на 2 и 3, за исключением цепей приборов поз 1-9а... 3-9а, маркировки которых приведены в таблице

* — учтено в разделе „Силовое электрооборудование"

ТП 902-1-164.90-АТХ

Нач отд	Фролов		
Гл спец	Обозная		
Н.контр	Обозная		
Зав гр	Барчан		
Инж. II к	Цветочкина		

Канализационная насосная станция производительностью 200-1200м³/ч, напором 12-27м с решетками-дробилками

Схема соединений внешних проводок. План расположения (начало)

Стадия	Лист	Листов
Р	3	

ГОССТРОЙ СССР СОЮЗВОДОКАНАЛНИИПРОЕКТ ХАРЬКОВСКИЙ ВОДОКАНАЛПРОЕКТ

Инв. № подл. | Подпись и дата | Взам. инв. №

Привязан

Инв. №

24401-08 36

копир. Майстренко формат А2

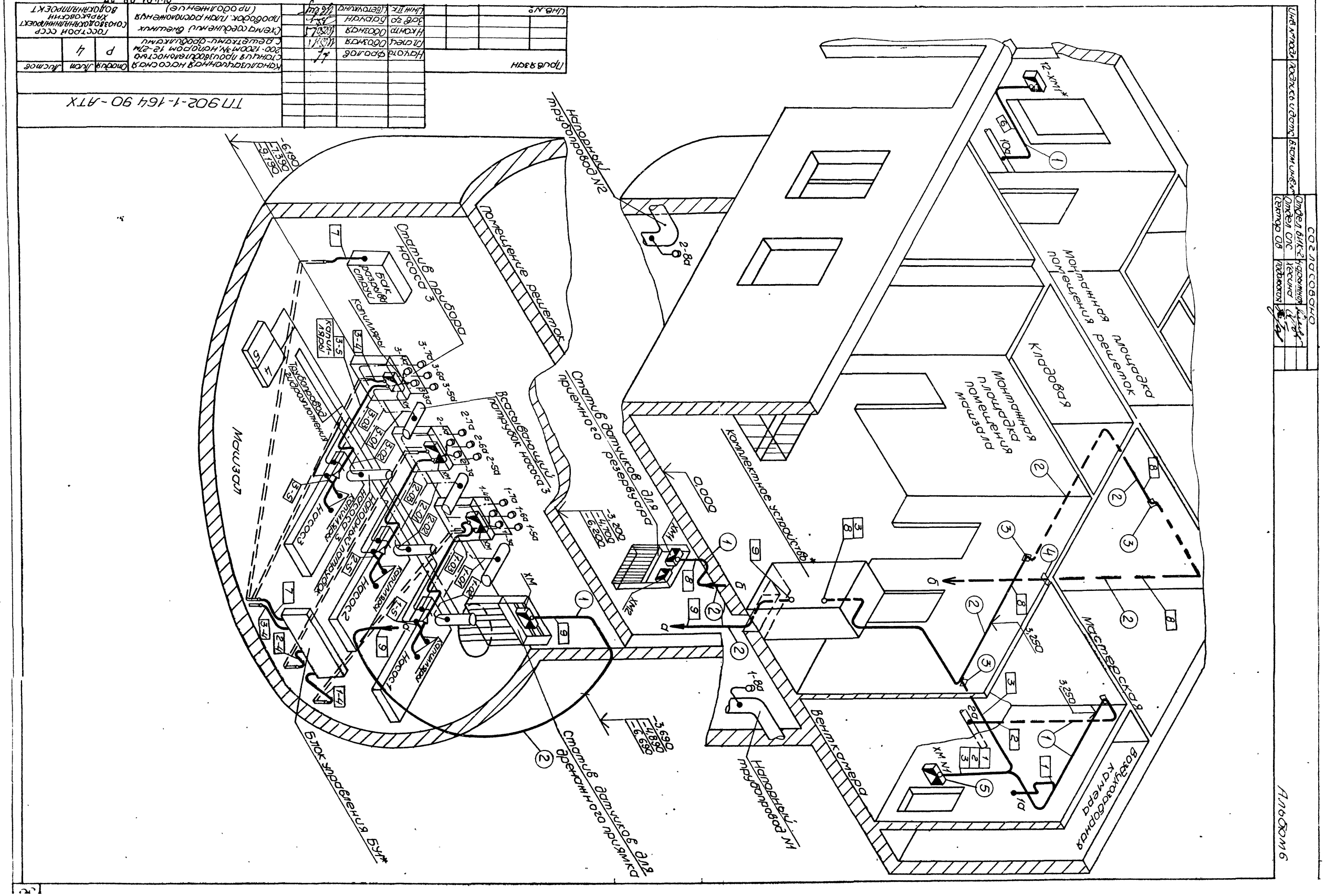

Согласовано
Отдел ВИК-2
Отдел СПС
Сектор ОВ
Напорный трубопровод N2
Помещение решеток
Статив прибора насоса 3
Бак разрыва струи
Капилляры
Трубопровод гидроуплотнения
Насос 3
Насос 2
Насос 1
Машзал
Всасывающий патрубок насоса 3
Статив датчиков для приемного резервуара
Статив датчиков для дренажного приямка
Блок управления БУ*
Комплектное устройство*
Напорный трубопровод N1
Венткамера
Мастерская
Кладовая
Монтажная площадка помещения решеток
Монтажная площадка помещения машзала
Воздухозаборная камера
12-ХМ1*
10а
2-8а
1-8а
0,000
-3,200
-4,700
-6,200
-3,690
-4,890
-6,690
-6,190
-7,390
-9,190
3,250
Альбом 6
ТП 902-1-164 90-АТХ
Канализационная насосная станция производительностью 200-1200 м³/ч, напором 12-27м с решетками-дробилками
Схема соединений внешних проводок. План расположения (продолжение)
Госстрой СССР Союзводоканалниипроект Харьковский Водоканалпроект
Р
4
Инв. № подл.
Подпись и дата
Взам. инв. №
Инв. № дубл.
Подпись и дата
Инв. № подл.

Установка и монтажные схемы датчиков

МС	TSO1	Тип	ТУДЭ-4
Графич. изображ.		Подключение	

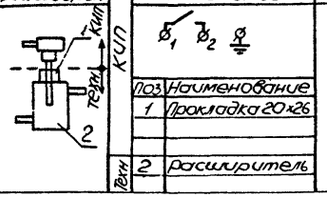

Поз.	Наименование
1	Прокладка 20×26
2	Расширитель

МС	TSO2	Тип	ТУДЭ-1
Графич. изображ.		Подключение	

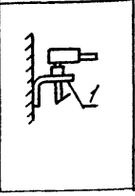

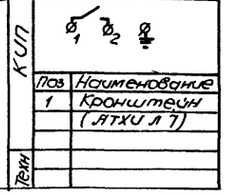

Поз.	Наименование
1	Кронштейн (АТХИ л 7)

МС	PIO1	Тип	ЭКМВ-1У, ЭКМ-1У
Графич. изображ.		Подключение	

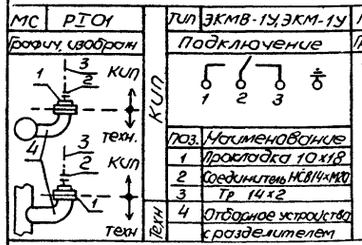

Поз.	Наименование
1	Прокладка 10×18
2	Соединитель НСВ1Ч-М20
3	Тр 14×2
4	Отборное устройство с разделителем

МС	LSO1	Тип	ДПЭ-1
Графич. изображ.		Подключение	

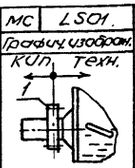

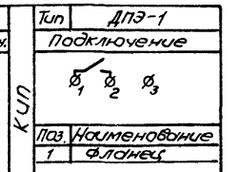

Поз.	Наименование
1	Фланец

МС	TIO1	Тип	ТКП-100 3К
Графич. изображ.		Подключение	

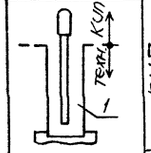

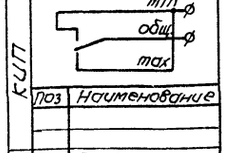

Поз.	Наименование
1	Гильза

Установка манометров

МС	PIO2	Тип	МП4-У
Графич. изображ.		Технич. характер	РУ ≤ 16 кгс/см² среда - жидкость

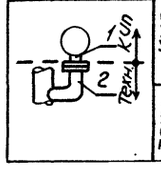

Поз.	Наименование	Поз обознач.	Пред изм. кгс/см²	Место устан.	Установка ЗК Поз.	Установка ЗК Лист марки
1	Прокладка плоск.	1-8а	0÷3,2	Напорный трубопровод	1К1Н.30	ТХ л. 9
2	Отборное устройство с разделителем	2-8а				

1. Позиции приборов указаны согласно черт. АТХ л. 2.
2. В прямоугольниках указаны номера труб и кабелей, в кружках - монтажный чертеж элементов участков трасс.
3. Длина кабелей указана с учетом максимальной глубины заложения коллектора. Рекомендуется монтаж проводок выполнять после уточнения длин на объекте мерными кабелями и заготовленными в МЗУ к расключению.
4. Конструкции к стенам, полу крепить дюбелями пристрелкой.
5. Заказ и установка закладных устройств, обозначенных условной границей на монтажных схемах, предусмотрены технологической частью проекта. Сведения о них приводятся для справок.
6. Поставочные ведомости приведены на чертежах проекта АТХИ л. 3,1... 3,4 и АТХ.СО
7. Монтаж приборов и средств автоматизации выполнить согласно СНИП 3.05.07-85.
8. Оконцевание жил кабелей выполнить трубкой ТВ-40 ф 5 мм.
9. Зануление клеммной коробки ХМ.N1 выполнить проводником П-750.
10. Проемы для проходов кабелей предусмотрены на чертежах строительной части проекта АР л. 6.

* Устанавливается по чертежам раздела „Силовое электрооборудование"

Монтажные чертежи элементов, участков трасс

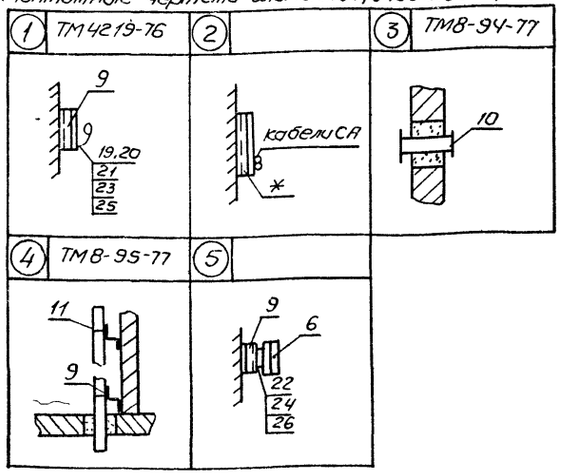

Поз.	Обозначение	Наименование	Кол.	Примечание
1	АТХИ л. 4	Статив приборов		
		насоса	3	
2	АТХИ л. 6	Статив датчиков для		
		приемного резервуара	1	
3	АТХИ л. 5	Статив датчиков для		
		дренажного приямка	1	
4	АТХИ л. 7	Кронштейн для установки		
		устройства ТУДЭ-1	1	
5	ТК43455-74	Фланец	1	
6		Коробка соединительная		
		КС-10, ТУ36.2568-83Е	1	
7		Прокладка 10×18, ТУ36-1105-74	11	
8		Прокладка 20×26, ТУ36-1105-74	1	
9		Профиль П7.2000, ТУ36-1113-84Е	3	
10		Втулка Д25, ТУ36-1127-74	10	
11		Прижим кабельный ПКТ-50,		
		ТУ36-1083-74	2	
12		Труба винипластовая		
		ПВХ-60 С32 ТУ6-19-215-83	30	м
13		Кабель контрольный		
		АКВВГ, ГОСТ 1508-78Е1(4×2,5)	45	
14		АКВВГ 1(7×2,5)	44	
15		АКВВГ 1(10×2,5)	25	
16		АКВВГ 1(14×2,5)	30	
17		КВВГ 1(4×1,5)	30	
18		Проводник П-750, ТУ36-1276-76	1	
19		Скоба СО-12, ТУ36-1086-76	80	
20		Скоба СО-14, ТУ36-1086-76	40	
21		Болт М6×20.58.01, ГОСТ 7798-70	120	
22		Болт М8×20 58.01, ГОСТ 7798-70	4	
23		Гайка М6 5.01, ГОСТ 5916-70	120	
24		Гайка М8 5.01, ГОСТ 5916-70	4	
25		Шайба 6, ГОСТ 11371-78	120	
26		Шайба 8, ГОСТ 11371-78	4	
27		Трубка 3.31, ТВ 40, 5, белая,		
		ГОСТ 19034-82	49	
28		Гильза Г25, ТУ36-1141-84Е	15	
29		Бирка маркировочная		
		ТУ36-1117-75	26	

Согласовано
Отдел ВПК-2 Начальник Отдела
Сектора ОВ

Инв. № подл. | Подпись и дата | Взам. инв. №

Привязан

Инв. №

Нач. отд.	Фалов		
Гл. спец.	Обозная		
Н. контр.	Обозная		
Зав. сф.	Барсун		
Инж. пр.	Цветочкина		

ТП 902-1-164.90-АТХ

Канализационная насосная станция производительностью 200-1200 м³/ч, напором 12-27 м с решетками-дробилками. Схема соединений внешних проводок. План расположения (окончание)	Стадия	Лист	Листов
	Р	5	
	Госстрой СССР (Союзводоканалниипроект Харьковский Водоканалпроект		

24401-08 38 Формат А2

Инв. № подл. | Подпись и дата | Взам. инв. №

Обозначение	Наименование	Кол. листов	Примечание
ТП902-1-164.90-АТХУ	Ведомость чертежей		
Л 1.1; 1.2	задания МЗУ	2	
ТП902-1-164.90-АТХУ	Ведомость узлов и конструкций,		
Л 2.1; 2.2	подлежащих изготовлению		
	на МЗУ	2	
ТП902-1-164.90-АТХУ	Ведомость оборудования и		
Л 3.1 ... 3.4	материалов для изготовления		
	изделий МЗУ	4	
ТП902-1-164.90-АТХУ	Статив приборов насоса		
Л 4	Монтажный чертеж	1	
ТП902-1-164.90-АТХУ	Статив датчиков для		
Л 5	дренажного приямка.		
	Монтажный чертеж	1	
ТП902-1-164.90-АТХУ	Статив датчиков для		
Л 6	приемного резервуара.		
	Монтажный чертеж	1	

Привязан

Инв. №

ТП902-1-164.90 - АТХУ

Начотд	Фролов	
Гл спец	Обозная	
Н контр	Обозная	
Зав гр	Барчан	
Инж. Тк	Цветочкина	

Канализационная насосная станция производительностью 200-1200 м3/ч, напором 12-27 м с решетками-дробилками	Стадия	Лист	Листов
	Р	1,1	2
Ведомость чертежей задания МЗУ	Госстрой СССР Союзводоканалниипроект Харьковский водоканалпроект		

Формат А4

Альбом 6

Обозначение	Наименование	Кол. листов	Примечание
ТП902-1-164.90-АТХУ	Кронштейн для установки		
Л 7	устройства ТУДЭ-1.		
	Монтажный чертеж	1	
ТП902-1-164.90-АТХУ	Стойка статива датчиков.		
Л 8	Монтажный чертеж	1	

Инв. № подл. | Подпись и дата | Взам. инв. №

Привязан

Инв. N

ТП902-1-164.90-АТХУ

Лист 1.2

Формат А4

Обозначение	Наименование	Кол. листов	Примечание
ТП902-1-164.90-АТХУ	Статив приборов насоса.		
Л 4	Монтажный чертеж		
	(Групповая установка приборов		
	на полу. Общий вид)	3	
ТП902-1-164.90-АТХУ	Статив датчиков для		
Л 5	дренажного приямка	1	
ТП902-1-164.90-АТХУ	Статив датчиков для		
Л 6	приемного резервуара	1	
ТП902-1-164.90-АТХУ	Кронштейн для установки		
Л 7	устройства ТУДЭ-1	1	
ТК4-507-86	Коллектор КС-1100	3	
ТК4-546-86	Рама РПП-2	3	
ТМ4-413-86	Установка манометра,		
	мановакуумметра	9	
ТМ4-416-86	Установка 4 коробки		
	соединительной КС-20	3	

Привязан

Инв. №

ТП902-1-164.90-АТХУ

Начотд	Фролов	
Гл спец	Обозная	
Н контр	Обозная	
Зав гр	Барчан	
Инж. Тк	Цветочкина	

Канализационная насосная станция производительностью 200-1200 м3/ч, напором 12-27 м с решетками-дробилками	Стадия	Лист	Листов
	Р	2,1	2
Ведомость узлов и конструкций, подлежащих изготовлению на МЗУ	Госстрой СССР Союзводоканалниипроект Харьковский водоканалпроект		

Формат А4

Обозначение	Наименование	Кол. листов	Примечание
ТМ4-419-86	Установка 2 коллектора		
	сливного КС-1100	3	

Инв. № подл. | Подпись и дата | Взам. инв. №

Привязан

Инв. №

ТП 902-1-164.90-АТХУ

Лист 2.2

Формат А4

9444-08 39

Инв. № подл. | Подпись и дата | Взам. инв. №

NN п/п	Наименование	Обозначение	Ед изм	Потребность по проекту
	Поставка заказчика			
1	Термометр показывающий.			
	сигнализирующий	ТКП-100 ЭК	шт	6
2	Манометр показывающий			
	электроконтактный	ЭКМ-1У	шт.	6
3	Мановакуумметр показывающий	ЭКМВ-1У	шт	3
4	Датчик уровня из			
	комплекта БКУ		шт.	13
5	Кабель контрольный с алюминиевыми			
	жилами сеч. 4х2.5кв. мм, ГОСТ1508-78Е	АКВВГ	м	18
6	Тоже, сеч. 7х2.5кв.мм, ГОСТ1508-78Е	АКВВГ	м	1
7	Тоже, с медными жилами			
	сеч. 4х1,5кв. мм, ГОСТ1508-78Е	КВВГ	м	12
8	Провод с алюминиевой жилой			
	сеч. 1х2,5кв. мм, ГОСТ 20520-80	АПРТО	м	45
9	Вентиль запорный исп. 5			
	Ду 15к труб 1/2" ГОСТ 23230-78		шт	18

Привязан

Инв. №

ТП902-1-164.90-АТХУ

Нач. отд.	Фролов		Канализационная насосная станция производительностью 200-1200м3/ч, напором 12-27м с решетками-дробилками	Стадия	Лист	Листов
Гл. спец.	Обозная			Р	3.1	4
Нач. конто	Обозная		Ведомость оборудования и материалов для изготовления изделий МЗУ	Госстрой СССР Союзводоканалпроект Ярьковский Водоканалпроект		
Зав. гр.	Барчун					
Инж. ПТК	Цветочкина					

Формат А4

Альбом 6

NN п/п	Наименование	Обозначение	Ед изм	Потребность по проекту
10	Труба ГОСТ 10704-76	28х2	м	21
11	Труба ГОСТ 8734-75	14х2	м	3
12	Труба ГОСТ 8734-75	20х4	м	1
13	Труба ГОСТ 8734-75	32х4	м	3
	Поставка подрядчика			
14	Лист	В2.0 ГОСТ 19904-74 / 3-III-СТ3 ГОСТ 16523-70	т	0,014
15	Лист	3.0 ГОСТ 19903-74 / Ст 3 ГОСТ 14637-79	т	0,0005
16	Лист	Б-ПН-0-5,0 ГОСТ 19904-73 / 3-III-СТ3 ГОСТ 14637-79	т	0,008
17	Полоса	4х25 ГОСТ 103-76 / Ст3 ГОСТ 535-88		
18	Круг	В ГОСТ 2590-88 / Ст3 ГОСТ 535-88		
19	Труба 15х2,5 ГОСТ 3262-75		м	1
	Поставка монтажной			
	организации			
20	Коробка соединительная			
	ТУ36. 2568-83Е	КС-20	шт.	6
21	Полоса ТУ36. 1434-82	ПП-30	м	4
22	Полоса ТУ36. 1434-82	ПП-270	м	4

Инв. № подл. | Подпись и дата | Взам. инв. №

Привязан

Инв. №

ТП 902-1-164.90-АТХУ

Стр 3.2

Формат А4

NN п/п	Наименование	Обозначение	Ед. изм.	Потребность по проекту
23	Швеллер ТУ36. 1113-84Е	ШП 60х35	м	26
24	Уголок ТУ36. 1113-84Е	УП35х35	м	16
25	Лоток ТУ36. 1113-84Е	ЛП 145	м	2
26	Узел обвязки приборов			
	ТУ36. 1759-84Е	ОП109	шш.	9
27	Скоба ТУ36. 1086-76Е	С014	шт.	9
28	Хомут ТУ36. 1107-80Е	Х35У1	шт.	9
29	Бобышка ТУ36. 1097-85	БП1-18х15-		
		55	шт	1
30	Соединение наверное			
	ТУ36. 1104-82Е	НСН14хМ20	шт.	9
31	Соединение ввертное	НСВ14х		
	ТУ36. 1104-82Е	хк труб 1/2"	шт.	27
32	Соединение ввертное			
	ТУ36. 1104-82Е	НСВ14хМ20	шт.	9
33	Рамка ТУ36. 1130-85Е	РПМ55х15	шт.	15
34	Бирка маркировочная			
	ТУ36. 1117-84Е	БМ	шт.	80
35	Трубка 3.31 белая			
	ГОСТ 19034-82	ТВ-40,5	м	1

Привязан

Инв №

ТП 902-1-164.90-АТХУ

Стр 3.3

Формат А4

NN п/п	Наименование	Обозначение	Ед. изм.	Потребность по проекту
36	Трубка 3.31 белая			
	ГОСТ 19034-82	ТВ-40,10х1,2	м	25
37	Лента изоляционная	ПВХ	кг	0,5
38	Болт ГОСТ 7798-70	М6-8g х		
		х16.46.019	шт.	3
39	Болт ГОСТ 7798-70	М8-8g х		
		х16.46.019	шт.	24
40	Болт ГОСТ 7798-70	М8х20.58.01	шт.	61
41	Болт анкерный	М12	шт.	20
42	Винт ГОСТ 1491-80	В.М5-6g х		
		х20.46.019	шт.	19
43	Гайка ГОСТ 5916-70	М5-7Н.4.019	шт.	12
44	Гайка ГОСТ 5915-70	М6-7Н.5.019	шт.	3
45	Гайка ГОСТ 5915-70	М8-7Н.5.019	шт.	24
46	Гайка ГОСТ 5916-70	М8-5.01	шт.	61
47	Гайка ГОСТ 5916-70	М12.5.01	шт.	20
48	Шайба ГОСТ 11371-78	5.01.019	шт.	12
49	Шайба ГОСТ 11371-78	6.01.019	шт.	6
50	Шайба ГОСТ 11371-78	8.01.019	шт.	21
51	Шайба пружинная ГОСТ 6402-70	8.65Г.029	шт.	64

Инв. № подл. | Подпись и дата | Взам. инв. №

Привязан

Инв №

ТП 902-1-164.90-АТХУ

Стр 3.4

Формат А4

Альбом 6

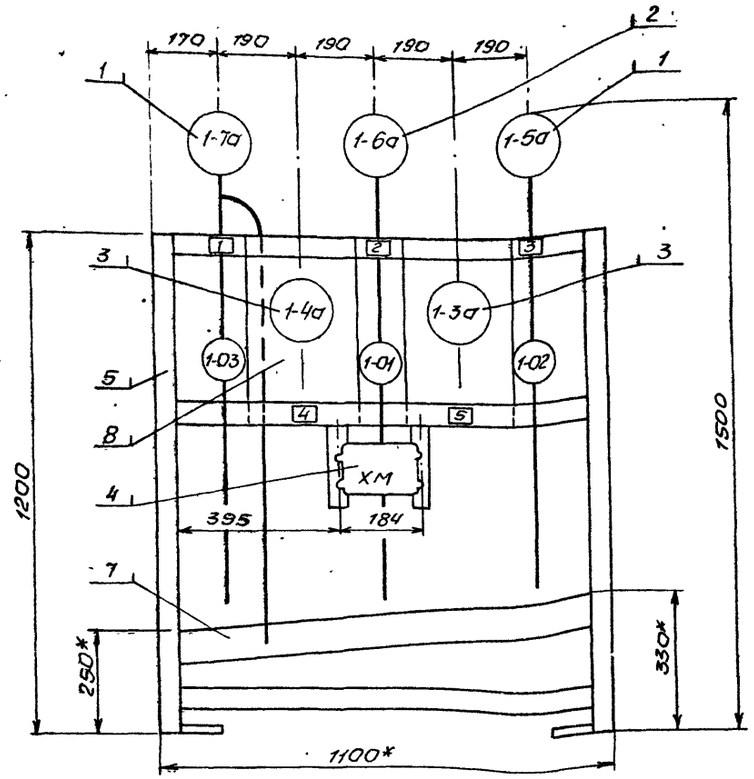

Надписи в рамках

№ рамки	Надпись	Кол.
1	Давление воды на гидроуплотнение	1
2	Давление-разрежение на всасе	1
3	Давление на напоре	1
4	Температура подшипника	1
5	Температура подшипника	1

Марка, поз.	Обозначение	Наименование	Кол.	Масса ед, кг	Примечание
1	ТУ25.02.31-75	Манометр ЭКМ-1У	2		ТМ4-413 86
2	ТУ25.02.31-75	Мановакуумметр ЭКМВ-1У	1		ТМ4-413 86
3	ТУ25.02.100103-81	Термометр ТКП-100ЭК	2		
4	ТУ36.2568-83Е	Коробка КС-20	1		ТМ4-416 86
5	ТК4 5406-86	Рама РПП-2	1		
6	ТУ36.1759-84Е	Узел обвязки приборов ОП-109	3		ТК4-3553 86
7	ТК4 507-86	Коллектор КС1100	1		ТМ4-419-86
8	ТУ36.1113-84Е	Полоса ПП-270	1		м
9	ГОСТ 1508-78Е	АКВВГ 1(4×2,5)	6		м
10	ГОСТ 1508-78Е	КВВГ 1(4×1,5)	4		м

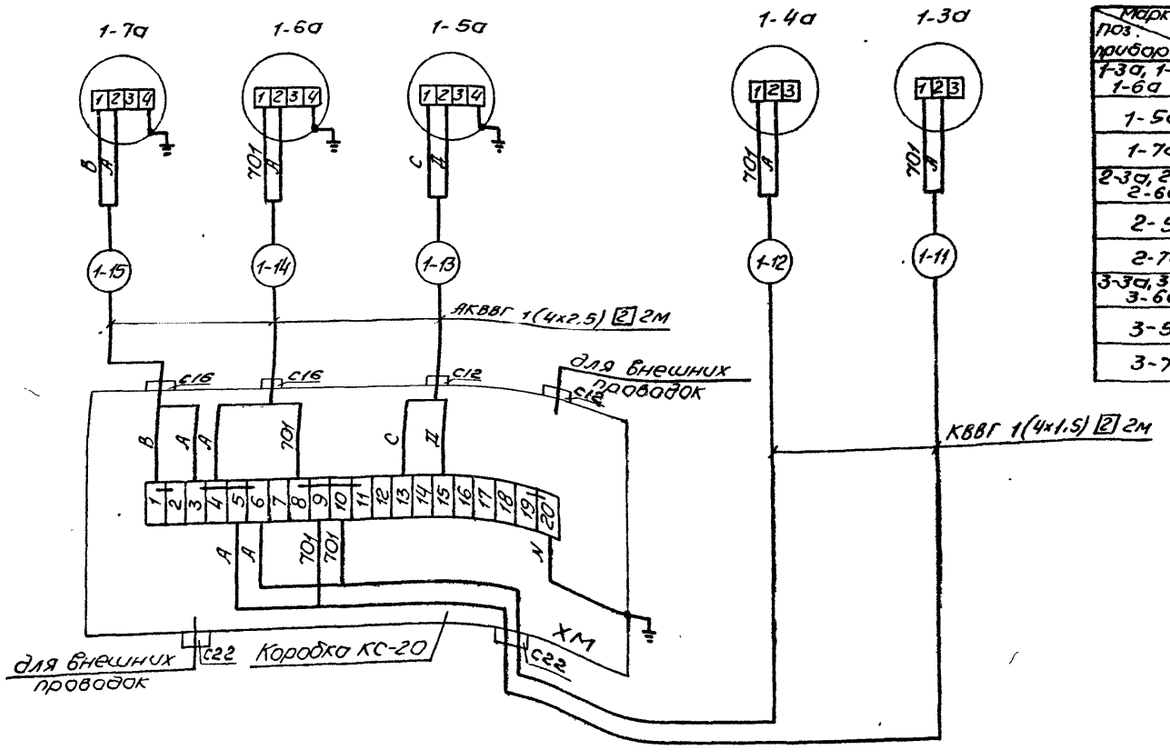

Таблица

Маркировка поз. прибора	А	В	С	Д
1-3а, 1-4а, 1-6а	745			
1-5а			1-8	1-10
1-7а	745	747		
2-3а, 2-4а, 2-6а	748			
2-5а			2-8	2-10
2-7а	748	750		
3-3а, 3-4а, 3-6а	751			
3-5а			3-8	3-10
3-7а	751	753		

1. * Размеры для справок.
2. Настоящий чертеж выполнен для статива приборов насоса 1. Для насосов 2 и 3 стативы приборов аналогичны. Цифра 1 в левой части обозначений приборов импульсных труб, кабелей, обозначающая номер привода, соответственно меняется на 2 и 3.
   Маркировки цепей приведены в таблице.
3. Перечень элементов приведен на один статив.
4. По данному чертежу изготовить три статива

Инв. № подл.	Подпись и дата	Взам. инв. №			

Привязан

Инв. №

Нач. отд.	Фролов	
Гл. спец.	Обозная	
Н. контр.	Обозная	
Зав. гр.	Барчан	
Инж. II к.	Цветочкина	

ТП902-1-164 90-АТХИ

Канализационная насосная станция производительностью 200-1200 м³/ч, напором 12-27 м с решетками-дробилками

Стадия	Лист	Листов
Р	4	

Статив приборов насоса. Монтажный чертеж

ГОССТРОЙ СССР СОЮЗВОДОКАНАЛНИИПРОЕКТ ХАРЬКОВСКИЙ ВОДОКАНАЛПРОЕКТ

Корпус Майстренко 24401-08 41 формат А2

Инв. № подл.	Подпись и дата	Взам. инв. №

Альбом 6

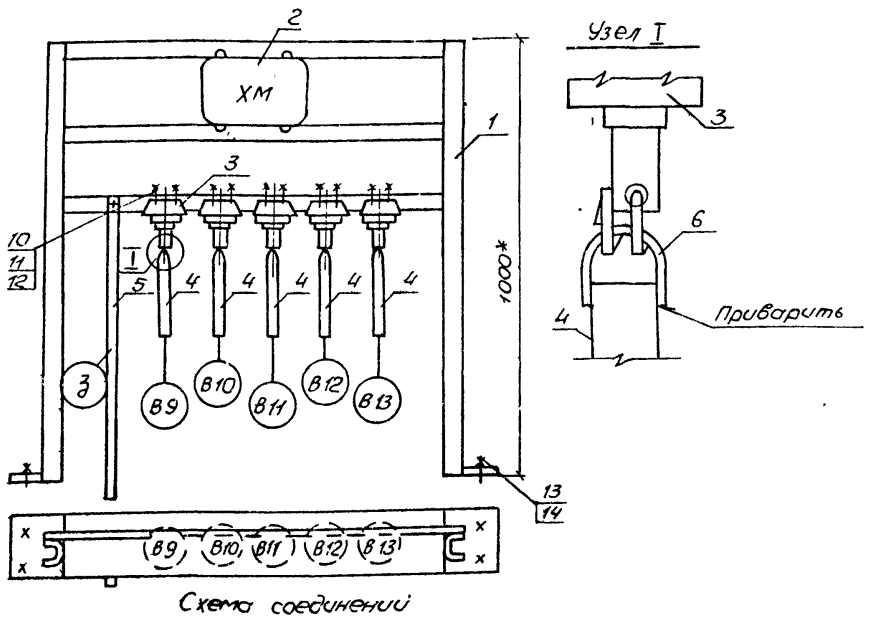

Схема соединений

Поз	Обозначение	Наименование	Кол.	Примечание
1	АТХИ л 8	Стойка статива	1	
2		Коробка соединительная		
		КС-20, ТУ36-2568-83Е	1	
3		Датчик БКУ	5	компл. НКУ
4	Таблица	Труба 28×2, ГОСТ 10704-76	5	м
5	Таблица	Полоса 4×25, ГОСТ 103-76	2	м
6		Круг В ГОСТ 2590-88 / Ст3 ГОСТ 535-79, ℓ=150	5	
7		Провод АПРТО 1×2,5, ГОСТ 20520-80	17	м
8		Трубка 3 31, ТВ-40, 10×1,2,		
		белая, ГОСТ 19034-82	10	м
9		Лента изоляционная ПВХ	0,1	кг
10		Болт М8×20 58.01, ГОСТ 7798-70	20	
11		Гайка М8×20 58 01, ГОСТ 5916-70	20	
12		Шайба пружинная 8 65г,		
		ГОСТ 6402-70	20	
13		Болт анкерный М12	4	
14		Гайка М12. 5.01, ГОСТ 5916-70	4	

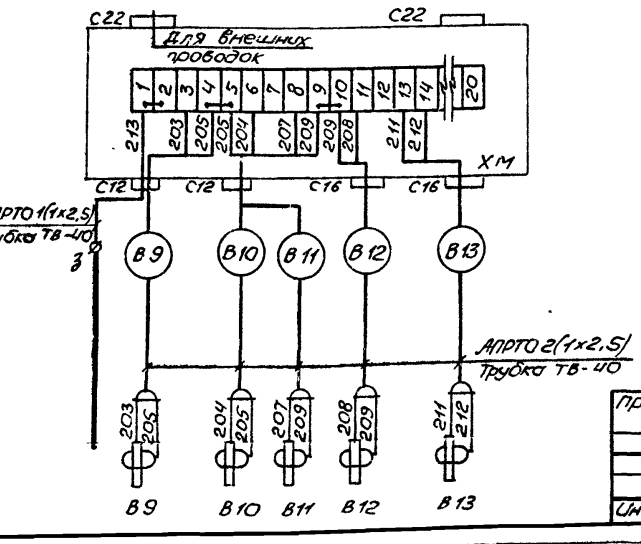

Таблица длин электродов

Глубина заложения коллектора	Длина электродов, в мм					
	В9	В10	В11	В12	В13	З
-4м; -5,5м; -7м	550	1300	500	1300	400	1500
Материал	Труба 28×2					Полоса 4×25

1.* Размеры для справок.
2. Провода затянуть в трубку ТВ-40. Места ввода проводов загерметизировать подмоткой лентой ПВХ

Привязан				ТП902-1-164.90-АТХИ
	Нач отд	Фролов		Канализационная насосная станция производительностью 200-1200м³/ч, напором 12-27м с решетками-дробилками
	Гл. спец	Обозная		Стадия: Р; Лист: 6; Листов:
	Н. контр	Обозная		Статив датчиков для приемного резервуара. Монтажный чертеж
	Зав гр	Барчан		Госстрой СССР Союзводоканалниипроект Харьковский Водоканалпроект
Инв. №	Инж II к	Цветочкина		Формат А3

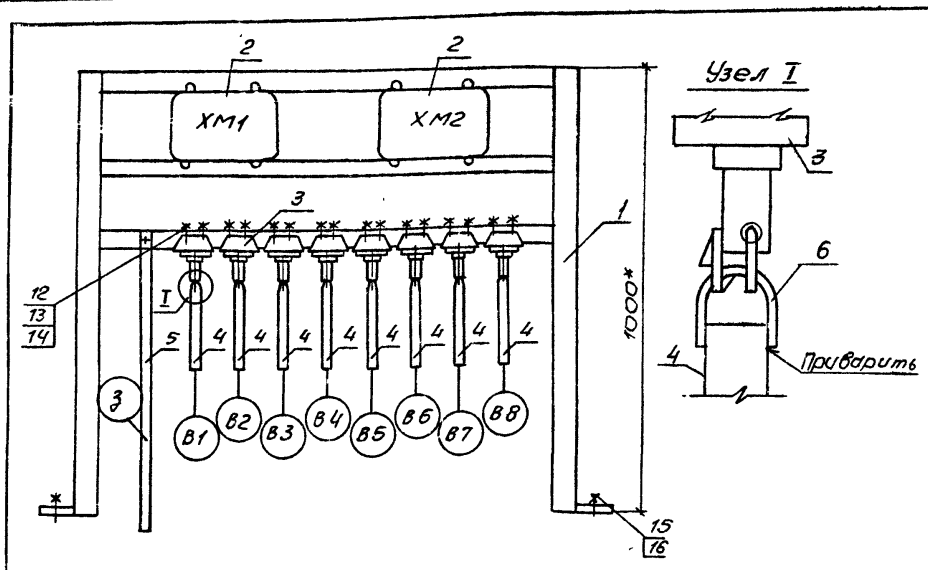

Схема соединений

Поз.	Обозначение	Наименование	Кол.	Примечание
1	АТХИ л.8	Стойка статива	1	
2		Коробка соединительная		
		КС-20, ТУ36.2568-83Е	2	
3		Датчик БКУ	8	компл. НКУ
4	Таблица	Труба 28×2, ГОСТ 10704-76	16	м
5	Таблица	Полоса 4×25, ГОСТ 103-76	4	м
6		Круг В ГОСТ 2590-88 / Ст3 ГОСТ 535-79, ℓ=150	8	
7		Провод АПРТО 1×2,5, ГОСТ 20520-80	28	м
8		Кабель АКВВГ 7×2,5, ГОСТ 1508-78Е	1	м
9		Трубка 3,31, ТВ-40,5,		
		белая, ГОСТ 19034-82	1	м
10		Трубка 3.31, ТВ-40, 10×1,2,		
		белая, ГОСТ 19034-82	15	м
11		Лента изоляционная ПВХ	0,2	кг
12		Болт М8×20.58.01, ГОСТ 7798-70	33	
13		Гайка М8.5.01, ГОСТ 5916-70	33	
14		Шайба пружинная 8 65г,		
		ГОСТ 6402-70	33	
15		Болт анкерный М12	4	
16		Гайка М12.5.01, ГОСТ 5916-70	4	

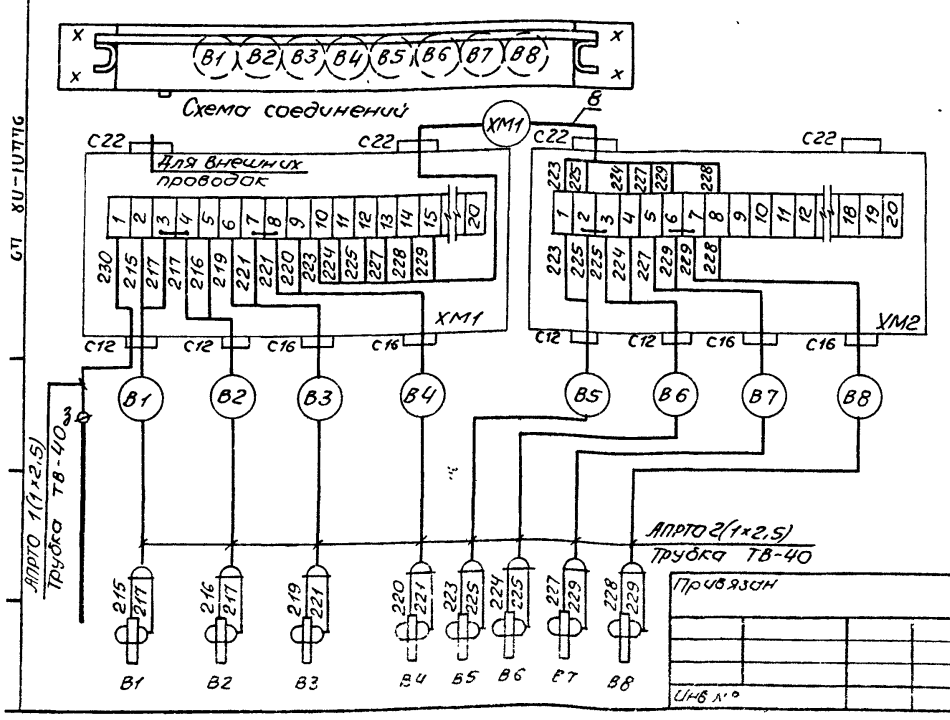

Таблица длин электродов

Глубина заложения коллектора	Длина электродов в мм								
	В1	В2	В3	В4	В5	В6	В7	В8	З
-4м	1800	3050	1500	2750	1200	3050	600	2050	3900
-5,5м	1800	2750	1500	2450	1200	2750	600	2050	3600
-7м	1800	3050	1500	2750	1200	3050	600	2050	3900
Материал	Труба 28×2								Полоса 4×25

1.* Размеры для справок.
2. Провода затянуть в трубку ТВ-40. Места ввода проводов загерметизировать подмоткой лентой ПВХ

Привязан				ТП902-1-164.90-АТХИ
	Нач отд	Фролов		Канализационная насосная станция производительностью 200-1200м³/ч, напором 12-27м с решетками-дробилками
	Гл. спец	Обозная		Стадия: Р; Лист: 6; Листов:
	Н. контр	Обозная		Статив датчиков для приемного резервуара. Монтажный чертеж
	Зав гр	Барчан		Госстрой СССР Союзводоканалниипроект Харьковский Водоканалпроект
Инв. №	Инж II к	Цветочкина		Формат А3

Инв. № подл.	Подпись и дата	Взам. инв. №

Поз	Обозначение	Наименование	Кол.	Примечание
1		Кронштейн		
		Лист $\frac{3\ ГОСТ\ 19903-74}{Ст\ 3\ ГОСТ\ 14637-79}$	1	0,5кг
2		Бобышка БП1-18ч1,5-55		
		ТУ36-1097-85	1	

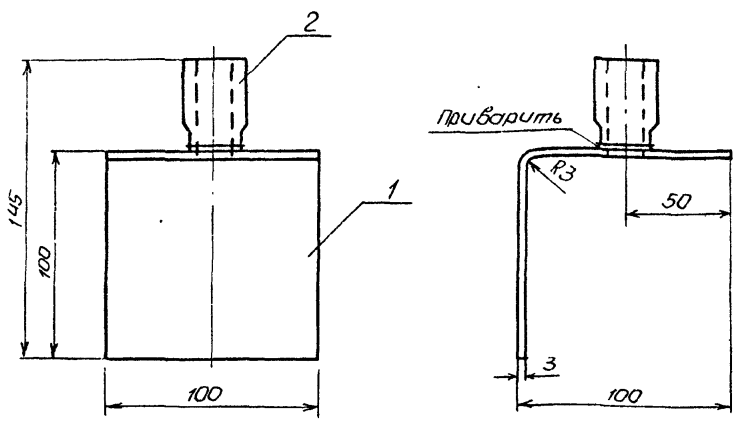

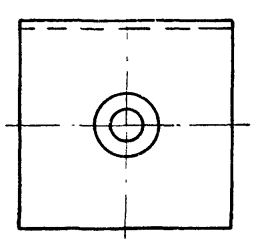

1. * Размеры для справок.
2. Сварку производить электродом Э-42 сплошным швом по контуру прилегания детали
3. Покрытие: эмаль ХВ-125, серебристая, ГОСТ 10144-74

Привязан				ТП902-1-164.90-АТХУ			
	Нач. отд.	Фролов		Канализационная насосная станция производительностью 200-1200 м³/ч, напором 12-27м с решетками-дробилками	Стадия	Лист	Листов
	Гл. спец.	Обозная			Р	7	
	Н. контр.	Обозная		Кронштейн для установки устройства ТУАЭ-1. Монтажный чертеж	Госстрой СССР Союзводоканалниипроект Харьковский Водоканалпроект		
Инв. №	Зав. гр.	Барчан					
	Инж. ПТК	Цветочкина					

Формат А3

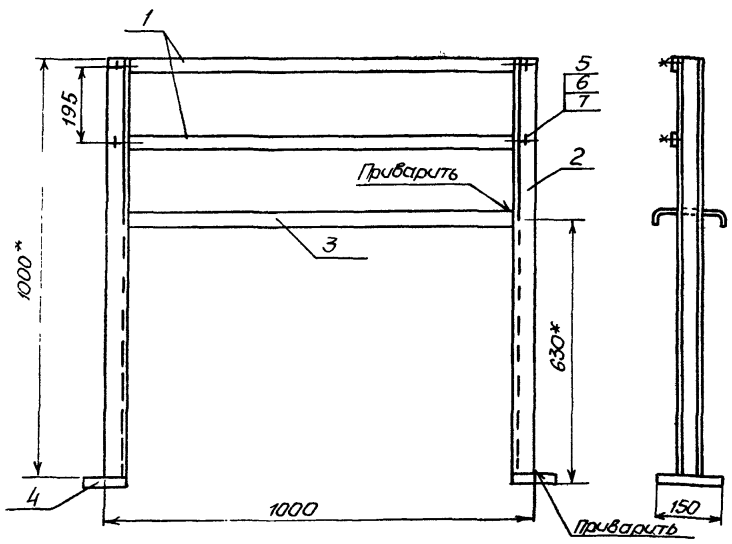

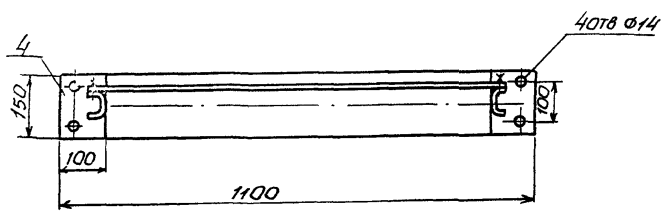

Поз.	Обозначение	Наименование	Кол.	Примечание
1		Полоса ПП30 ℓ=1000		
		ТУ36-1434-82	2	
2		Швеллер ШП60х35		
		ℓ=1000, ТУ36-1113-84Е	2	
3		Лоток ЛП145 ℓ=930		
		ТУ 36-1113-84Е	1	
4		Пластина		
		Лист $\frac{5\ ГОСТ\ 19903-74}{Ст.3\ ГОСТ\ 14637-79}$	2	0,6кг
5		Болт М8х20.58.01.ГОСТ 7798-70	4	
6		Гайка М8.5.01, ГОСТ 5916-70	4	
7		Шайба пружинная		
		8 65Г, ГОСТ 6402-70	4	

1.* Размеры для справок.
2. Сварку производить электродом Э-42 сплошным швом по контуру прилегания деталей
3. Покрытие: эмаль ХВ-125, серебристая, ГОСТ 10144-74
4. По настоящему чертежу изготовить две стойки

Привязан				ТП902-1-164.90-АТХУ			
	Нач. отд.	Фролов		Канализационная насосная станция производительностью 200-1200 м³/ч, напором 12-27м с решетками-дробилками	Стадия	Лист	Листов
	Гл. спец.	Обозная			Р	8	
	Н. контр.	Обозная		Стойка статива датчиков Монтажный чертеж	Госстрой СССР Союзводоканалниипроект Харьковский Водоканалпроект		
Инв. №	Зав. гр.	Барчан					
	Инж. ПТК	Цветочкина					

Копир. Майстренко Формат А3

gost.e-ecolog.ru