ТИПОВОЙ ПРОЕКТ

902-1-164.90

# КАНАЛИЗАЦИОННАЯ НАСОСНАЯ СТАНЦИЯ

ПРОИЗВОДИТЕЛЬНОСТЬЮ

200-1200 м³/ч,

НАПОРОМ 12-27м

С РЕШЕТКАМИ-ДРОБИЛКАМИ

ПРИ ГЛУБИНЕ ЗАЛОЖЕНИЯ

ПОДВОДЯЩЕГО КОЛЛЕКТОРА 4.0м

(СБОРНО-МОНОЛИТНЫЙ ВАРИАНТ)

Альбом 3 (в 3 частях)

НАДЗЕМНАЯ ЧАСТЬ И ОБЩИЕ ЧЕРТЕЖИ ПОДЗЕМНОЙ ЧАСТИ

Часть 1

24401-03

ЦЕНА 8-82

gost.e-ecolog.ru

ЦЕНТРАЛЬНЫЙ ИНСТИТУТ ТИПОВОГО ПРОЕКТИРОВАНИЯ
ГОССТРОЯ СССР

Москва, А-445, Смольная ул. 22

Сдано в печать III 1991 года

Заказ № 1746 Тираж 700 экз

# ТИПОВОЙ ПРОЕКТ
# 902-1-164.90

# КАНАЛИЗАЦИОННАЯ НАСОСНАЯ СТАНЦИЯ ПРОИЗВОДИТЕЛЬНОСТЬЮ 200-1200 м³/ч, НАПОРОМ 12-27 М С РЕШЕТКАМИ-ДРОБИЛКАМИ ПРИ ГЛУБИНЕ ЗАЛОЖЕНИЯ ПОДВОДЯЩЕГО КОЛЛЕКТОРА 4,0 М

## ( СБОРНО - МОНОЛИТНЫЙ ВАРИАНТ )

АЛЬБОМ 3 ( В 3[x] ЧАСТЯХ ) ЧАСТЬ 1 НАДЗЕМНАЯ ЧАСТЬ И ПЕРЕКРЫТИЕ НА ОТМ. 0,000

ПЕРЕЧЕНЬ АЛЬБОМОВ

| | | | |
|---|---|---|---|
| Альбом 1 | ПЗ | Пояснительная записка | |
| Альбом 2 | ТХ | Технология производства | |
| | ВК | Внутренний водопровод и канализация | |
| | ОВ | Отопление и вентиляция | |
| Альбом 3 (в 3[x] частях) | | Надземная часть и общие чертежи подземной части | |
| Часть 1 | | Надземная часть и перекрытие на отм. 0,000 | |
| | АР | Архитектурные решения | |
| | КЖ 1 | Конструкции железобетонные | |
| | КМ 1 | Конструкции металлические | |
| Часть 2 | | Перекрытие в помещении решеток - дробилок КРД 40 м | |
| | КЖ 1.1 | Конструкции железобетонные | |
| Часть 3 | | Перекрытие в помещении решеток - дробилок РД-600 | |
| | КЖ 1.2 | Конструкции железобетонные | |
| Альбом 4 | КЖ1и | Изделия | |
| | АРИ | Изделия | |
| Альбом 5 | | Подземная часть | |
| | КЖ 2 | Конструкции железобетонные | |
| | КМ 2 | Конструкции металлические | |
| | КЖ 2и | Изделия | |
| Альбом 6 | ЭМ | Силовое электрооборудование | |
| | АТХ | Технологический контроль | |
| Альбом 7 | Н | Нестандартизированное оборудование | |
| Альбом 8 | СО | Спецификации оборудования | |
| Альбом 9 | ВМ | Ведомости потребности в материалах | |
| Альбом 10 | С | Сметы. Общая часть | |
| Альбом 11 | С | Сметы. Подземная часть | |

ПРИМЕНЕННЫЕ ТИПОВЫЕ МАТЕРИАЛЫ

| | | |
|---|---|---|
| Серия 7.902-4 | Бак разрыва струи вместимостью 180 л | Распространитель ЦИТП (Тбилисский филиал) |
| Серия 3.901-13 Выпуск 3 | Колонка управления задвижкой | Распространитель ЦИТП (Тбилисский филиал) |
| Серия 7.820-9 Выпуск 5,6 | Затворы щитовые для прямоугольных лотков | Распространитель ЦИТП (Тбилисский филиал) |


Разработан проектным институтом „Харьковский Водоканалпроект"

Главный инженер института Г. А. Бондаренко

Главный инженер проекта В. С. Лялюк



Утвержден в/о „Союзводоканалниипроект"

протокол № 9 от 15 мая 1990 г.



© ЦИТП Госстроя СССР, 1990

# СОДЕРЖАНИЕ АЛЬБОМА


| Лист | Наименование листа | Стр. |
|---|---|---|
| | Содержание | 2 |
| | Основной комплект чертежей марки АР | |
| 1 | Общие данные | 3 |
| 2 | План на отм. 0,000. | 4 |
| 3 | Разрезы 1-1, 2-2. | 5 |
| 4 | Фасады. | 6 |
| 5 | План кровли. Планы полов. Экспликация полов. | 7 |
| 6 | План отверстий и закладных изделий | 8 |
| 7 | Фрагмент 1. Сечения. Узлы. | 9 |
| 8 | Детали I-IX. | 10 |
| | Основной комплект чертежей марки КЖ1 | |
| 1 | Общие данные. | 11 |
| 2 | Схема расположения плит. покрытия. | 12 |
| 3 | Схема расположения элементов заземления. | 13 |
| 4 | Схема расположения плит перекрытия и монолитных участков на отм. 0,000 (начало). | 14 |
| 5 | Схема расположения плит перекрытия и монолитных участков на отм.0,000(окончание) | 15 |
| 6 | Монолитные участки Ум1, Ум2. Схема армирования (начало). | 16 |
| 7 | Монолитные участки Ум1, Ум2. Схема армирования (продолжение). | 17 |
| 8 | Монолитные участки Ум1, Ум2. Схема армирования (окончание). | 18 |
| 9 | РКм1. Схема расположения балок (начало) | 19 |
| 10 | РКм1. Схема расположения балок (продолжение) | 20 |
| 11 | РКм1. Схема расположения балок (окончание) | 21 |
| 12 | БОм1. Общий вид. | 22 |
| 13 | БОм1. Схема армирования. | 23 |
| 14 | БОм3. Общий вид. | 24 |
| 15 | БОм3. Схема армирования. | 25 |
| 16 | БОм2, БОм4. Общий вид и схема армирования (начало). | 26 |
| 17 | БОм2, БОм4. Общий вид и схема армирования (окончание). | 27 |
| 18 | БОм1-БОм4. Спецификация. (начало). | 28 |
| 19 | БОм1-БОм4. Спецификация (окончание). | 29 |
| 20 | БОм1-БОм4. Ведомость расхода стали. | 30 |
| 21 | Схема расположения ОКм1 (начало). | 31 |
| 22 | Схема расположения ОКм1 (продолжение 1) | 32 |
| 23 | Схема расположения ОКм1 (продолжение 2). | 33 |
| 24 | Схема расположения ОКм1 (окончание) | 34 |
| 25 | Схема расположения фундаментов под оборудование и опор под трубопроводы (начало). | 35 |
| 26 | Схема расположения фундаментов под оборудование и опор под трубопроводы (окончание). | 36 |
| 27 | Схема расположения наружных фундаментов под опоры (начало). | 37 |
| 28 | Схема расположения наружных. фундаментов под опоры (окончание). | 38 |
| 29 | Схема расположения труб для укладки электрокабеля. | 39 |
| 30 | Детали гидроизоляции. Деталь устройства дренажного приямка. | 40 |
| | Основной комплект чертежей марки КМ1 | |
| 1 | Общие данные (начало) | 41 |
| 2 | Общие данные (продолжение) | 42 |
| 3 | Общие данные (продолжение) | 43 |
| 4 | Общие данные (окончание) | 44 |
| 5 | Схема расположения путей подвесного транспорта в надземной части (начало) | 45 |
| 6 | Схема расположения путей подвесного транспорта в надземной части (продолжение) | 46 |
| 7 | Схема расположения путей подвесного транспорта в надземной части (продолжение) | 47 |
| 8 | Схема расположения путей подвесного транспорта в надземной части (продолжение) | 48 |
| 9 | Схема расположения путей подвесного транспорта в надземной части (окончание) | 49 |
| 10 | Схема расположения путей подвесного транспорта в подземной части (начало) | 50 |
| 11 | Схема расположения путей подвесного транспорта в подземной части (продолжение) | 51 |
| 12 | Схема расположения путей подвесного транспорта в подземной части (окончание) | 52 |
| 13 | Схема расположения ограждений проемов на отм. 0,000 | 53 |
| 14 | Схема расположения наружной лестницы и ограждения кровли (начало) | 54 |
| 15 | Схема расположения наружной лестницы и ограждения кровли (продолжение) | 55 |
| 16 | Схема расположения наружной лестницы и ограждения кровли (окончание) | 56 |


Инв.№ подл. | Подп. и дата | Взам. инв.№

Альбом 3 ч. 1

## Ведомость рабочих чертежей основного комплекта марки АР

| Лист | Наименование | Примечание |
|---|---|---|
| 1 | Общие данные. | |
| 2 | План на отм. 0,000. | |
| 3 | Разрезы 1-1; 2-2. | |
| 4 | Фасады. | |
| 5 | План кровли. Планы полов. Экспликация полов. | |
| 6 | План отверстий и закладных изделий | |
| 7 | Фрагмент 1. Сечения. Узлы. | |
| 8 | Детали I-IV | |

## Ведомость спецификаций

| Лист | Наименование | Примечание |
|---|---|---|
| 1 | Спецификация стекол. | |
| 2 | Спецификация элементов заполнения проёмов | |
| 2 | Спецификация перемычек. | |
| 4 | Спецификация элементов заполнения оконных проёмов | |
| 7 | Спецификация к схеме расположения заладных изделий. | |

## Основные строительные показатели

| Наименование | Ед. изм. | Количество | | | | | | | |
|---|---|---|---|---|---|---|---|---|---|
| | | Монолитный | | | Сборный | | | | |
| | | -4,0 | -5,5 | -7,0 | -4,0 | -5,5 откр. | -5,5 опуск. | -5,5 ст.отм. | -7,0 |
| Площадь застройки | м² | 155,3 | 155,3 | 155,3 | 155,3 | 155,3 | 155,3 | 155,3 | 155,3 |
| Общая площадь | м² | 299,2 | 299,2 | 299,2 | 299,2 | 299,2 | 299,2 | 299,2 | 299,2 |
| в том числе: | | | | | | | | | |
| подземной части | м² | 162,9 | 162,9 | 162,9 | 162,9 | 162,9 | 162,9 | 162,9 | 162,9 |
| на расчётную единицу | м² | 0,43 | 0,43 | 0,43 | 0,43 | 0,43 | 0,43 | 0,43 | 0,43 |
| Строительный объем | м³ | 1566,5 | 1716 | 1940,3 | 1566,5 | 1716 | 1716 | 1716 | 1940,3 |
| в том числе | | | | | | | | | |
| подземной части | м³ | 822,6 | 972,1 | 1196,4 | 822,6 | 972,1 | 972,1 | 972,1 | 1196,4 |
| на расчетную единицу | м | 1,18 | 1,39 | 1,71 | 1,18 | 1,39 | 1,39 | 1,39 | 1,71 |

Типовой проект разработан в соответствии с действующими нормами и правилами

Гл. инж. проекта / Лялюк /

## Ведомость ссылочных и прилагаемых документов

| Обозначение | Наименование | Примечание |
|---|---|---|
| | Ссылочные документы | |
| ГОСТ 11214-86 | Окна и балконные двери деревянные с двойным остеклением для жилых и общественных зданий. | |
| ГОСТ 6629-88 | Двери деревянные внутренние для жилых и общественных зданий. | |
| 1.038.1-1 вып. 1 | Перемычки железобетонные для зданий с кирпичными стенами. | |
| 1.400-15 | Унифицированные закладные изделия железобетонных конструкций для крепления технологических коммуникаций и устройств. | |
| 1.431.6-28 вып. 01 | Кирпичные перегородки для одноэтажных и многоэтажных производственных зданий. | |
| 1.436.3-19 вып. 0,1 | Двери с применением гнутых профилей из тонколистовой стали. | |
| 2.236-2 вып 1 | Детали примыкания оконных и дверных блоков к стенам и перегородкам каркасно-панельных и кирпичных зданий | |
| 2.460-14 вып. 0 | Типовые узлы покрытий промышленных зданий в местах установки вентиляционных шахт. | |
| 2.460-15 вып. 1 | Типовые узлы покрытий промышленных зданий в местах установки крышных вентиляторов | |
| 5.904-4 | Двери и люки для вентиляционных камер. | |
| | Прилагаемые документы | |
| ТП 902-1-164.90-АРИ | Изделия | Альбом 4 |
| -АРВМ | ВМ по рабочим чертежам основного комплекта марки АР | Альбом 9 |

## Спецификация стекол

| Наименование и марка остеклённого изделия | ГОСТ и вид стекла | Толщина стекла мм | Размеры, мм Длина | Размеры, мм Ширина | Кол. шт |
|---|---|---|---|---|---|
| Оконный блок ОС 18-12 В | ГОСТ 111-78 | 4 | 1050 | 995 | 16 |
| | | 4 | 395 | | 16 |

## Общие указания

1. За условную отметку 0,000 принят уровень чистого пола монтажной площадки машинного отделения, что соответствует абсолютной отметке ☐
2. Условная отметка уровня земли принята -0,150м
3. Стены надземной части выполняются из керамического пустотелого эффективного кирпича марки 100 $\gamma$=1300кгс/м³ (ГОСТ 530-80) на растворе марки 25.

Перегородки толщиной 120мм выполняются на растворе марки 50 с укладкой горизонтальной арматуры 2Ф6АI через 5 рядов кладки по всей длине

4. При кладке кирпичных стен в откосах оконных и дверных проемов заложить антисептированные деревянные пробки размером 250х120х65(h) на высоте 300мм от низа проёма и выше через 600мм с 2-х сторон для крепления коробок
5. Гидроизоляция стен на отм -0030 выполняется из цементно-песчаного раствора состава 1:2 толщиной 30мм.
6. Кровля плоская невентилируемая, совмещённая с покрытием. Состав кровли см. лист 3.
7. Вокруг здания устраивается асфальтовая отмостка δ=25мм шириной 1,0м по плотно утрамбованному щебеночному основанию.
8. Лицевые поверхности кирпичной кладки фасадных стен выполняются из отборного кирпича с чистыми поверхностями и чёткими ровными гранями, с соблюдением правильной перевязки швов. Кладка ведётся с расшивкой швов валиком. Все металлические конструкции и изделия, за исключением ездовых поверхностей монорельсовых и крановых путей должны окрашиваться эмалью ПФ-115 в 2 слоя по 1 слою грунта ГФ-0119
9. Все столярные изделия окрашиваются масляной краской за 2 раза по грунту из олифы.

Привязан

Инв.№

ТП 902-1-164.90-АР

| | | | | |
|---|---|---|---|---|
| Нач. отд. | Шейко | | 05.90 | Канализационная насосная станция производительностью 200-1200 м³/ч, напором 12-27м |
| Н. контр. | Соколовская | | " | |
| Гл. спец. | Власенко | | " | |
| Зав. гр. | Хесина | | " | |
| Арх. проект | Шевякова | | " | Общие данные |

| Стадия | Лист | Листов |
|---|---|---|
| Р | 1 | 8 |

Госстрой СССР Союзводоканалниипроект Харьковский Водоканалпроект

Согласовано

Инв. № подл. | Подпись и дата | Взам. инв. №

24401-03 4 Копир. Майстренко Формат А3

Альбом 3 в.1

# План на отм. -0,000

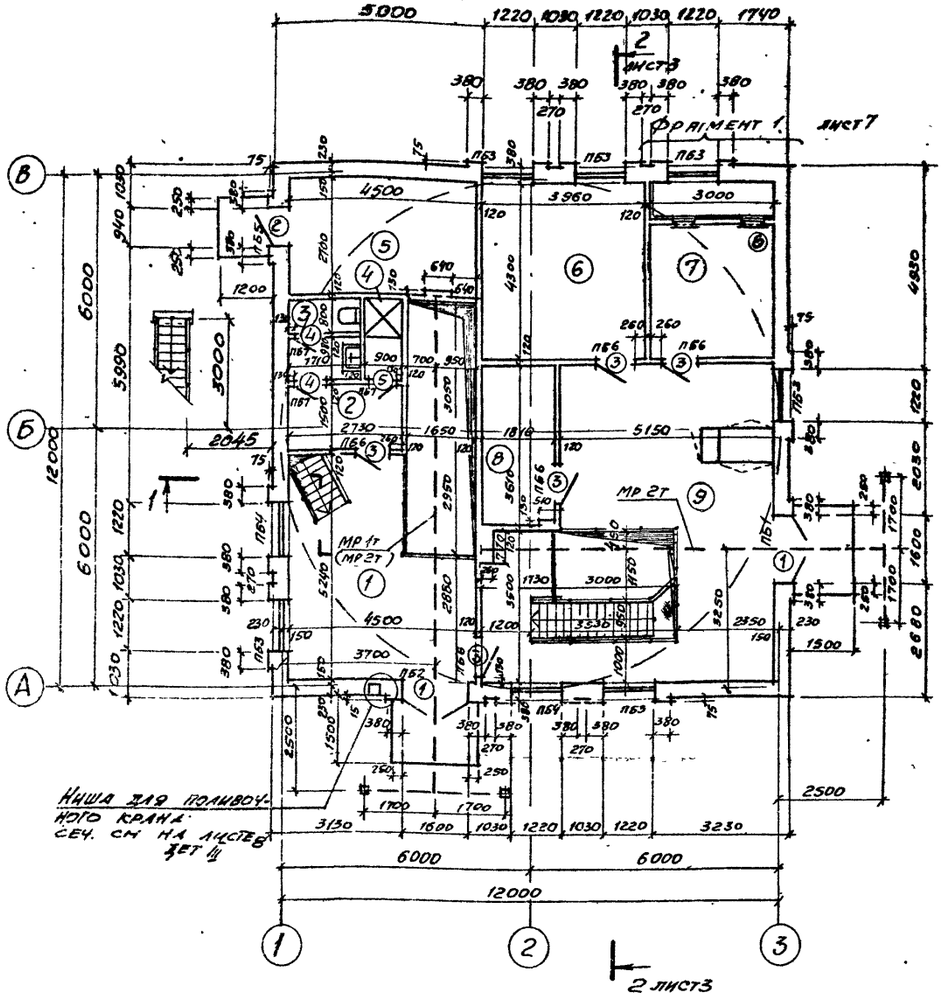


## Экспликация помещений

| Номер по плану | Наименование | Площадь, м² | Категория производства по взрывной, взрыво-пожарной и пожарной опасности |
|---|---|---|---|
| 1 | Монтажная площадка помещения решеток | 29,6 | Д |
| 2 | Гардероб | 4,1 | |
| 3 | Санузел | 3,1 | |
| 4 | Душевая | 1,7 | |
| 5 | Узел ввода | 12,2 | Д |
| 6 | Мастерская | 17,0 | Д |
| 7 | Венткамера | 13,0 | Д |
| 8 | Кладовая | 6,5 | Д |
| 9 | Монтажная площадка машзала | 44,2 | Д |
| | Подземная часть | | |
| 10 | Машзал | 60,1 | Д |
| 11 | Помещение решеток | 49,3 | Д |
| 12 | Приёмный резервуар | 49,3 | |

## Ведомость проёмов ворот и дверей

| Марка, поз. | Размер проёма, мм |
|---|---|
| 1 | 1600 х 3870 |
| 2 | 940 х 2100 |
| 3 | 910 х 2070 |
| 4 | 710 х 2070 |
| 5 | 710 х 2070 |
| 6 | 550 х 1300 |

## Ведомость перемычек

| Марка, поз. | Схема сечения |
|---|---|
| ПБ1 | 1 — 2 |
| ПБ2 | 2 |
| ПБ3 | 3 |
| ПБ4 | 4 — 3 |
| ПБ5 | 5 |
| ПБ6 | 5 |
| ПБ7 | 6 |

## Спецификация элементов заполнения проёмов

| Марка, поз. | Обозначение | Наименование | Кол. | Масса ед., кг | Примечание |
|---|---|---|---|---|---|
| 1 | ТП 902-1-164.90-АР.ИД1 | Дверной блок ИД1 | 2 | | |
| 2 | 1.436.3-19 вып.0.1 | Дверной блок ДИС9-21п | 1 | 57,9 | |
| 3 | ГОСТ 6629-88 | Дверной блок ДГ21-9сл | 5 | | |
| 4 | ГОСТ 6629-88 | Дверной блок ДГ21-7сл0 | 2 | | |
| 5 | ГОСТ 6629-88 | Дверной блок ДГ21-7сл1 | 1 | | |
| 6 | 5.904-4 | Дверь герметическая утеплённая ДуС 0,5х1,25 | 1 | 36,0 | |

## Спецификация перемычек

| Марка, поз. | Обозначение | Наименование | Кол. | Масса ед., кг | Примечание |
|---|---|---|---|---|---|
| 1 | 1.038.1-1, вып.1 | 5ПБ21-27(п) | 1 | 285 | |
| 2 | 1.038.1-1, вып.1 | 2ПБ19-3(п) | 4 | 81 | |
| 3 | 1.038.1-1, вып.1 | 2ПБ16-2(п) | 22 | 65 | |
| 4 | 1.038.1-1, вып.1 | 3ПБ16-37(п) | 2 | 102 | |
| 5 | 1.038.1-1, вып.1 | 2ПБ13-1(п) | 8 | 54 | |
| 6 | 1.038.1-1, вып.1 | 1ПБ10-1 | 3 | 20 | |

1. Дверь (тип 3) между монтажной площадкой помещения решеток и монтажной площадкой машзала выполнить с отм. 0,300.
2. Над проёмами уложить сборные железобетонные перемычки. Усиленные перемычки уложить со стороны помещений.

Над проёмами по ширине 600мм и менее выполнить рядовые перемычки из отборного целого кирпича на растворе марки 25 и заделать в простенки на расстояние не менее 250мм от откосов проёмов. Под нижний ряд кирпича в слой ½ раствора уложить арматуру Ф6 АI из расчёта по два стержня на каждые 1/2 кирпича толщины стены. Расход арматуры 12кг.

3. Грузоподъёмность в скобках – для решетки Рд 600

Согласовано

Отдел ЗД — Бычкова
Сектор ОВ — Пронченко
Отдел ВиК — Кирпичная

Инв. № подл. | Подпись и дата | Взам. инв. №

Привязан

Инв. №

| | | | | |
|---|---|---|---|---|
| Нач. отд. | Шейко | | 05.90 | Канализационная насосная станция производительностью 200...1200 м³/час., напором 12-21м |
| Н. контр. | Соколовская | | " | |
| Гл. спец. | Власенко | | " | |
| Зав. п. | Хесина | | " | План на отм. 0,000 |
| Арх. гр. | Шевлякова | | " | |

ТП 902-1-164.90-АР

| Стадия | Лист | Листов |
|---|---|---|
| Р | 2 | |

Госстрой СССР Союзводоканалниипроект Харьковский Водоканалпроект

24401-03 5

Копир. Мастренко

Формат А2

Альбом 3 ч 1

## Разрез 1-1

Защитный слой из гравия (ГОСТ 8268-82) с зернами 5-10 мм, втопленного в горячую битумную мастику $\delta$=10 мм
3-х слойный водоизоляционный ковер из рубероида марки РэМ-350 (ГОСТ 10923-82) на горячей антисептированной битумной мастике марки МБК-Г-65 (ГОСТ 2889-80)
Комплексные плиты
(утеплитель - пенобетон $\gamma$=500 кгс/м³ $\delta$=150 мм)

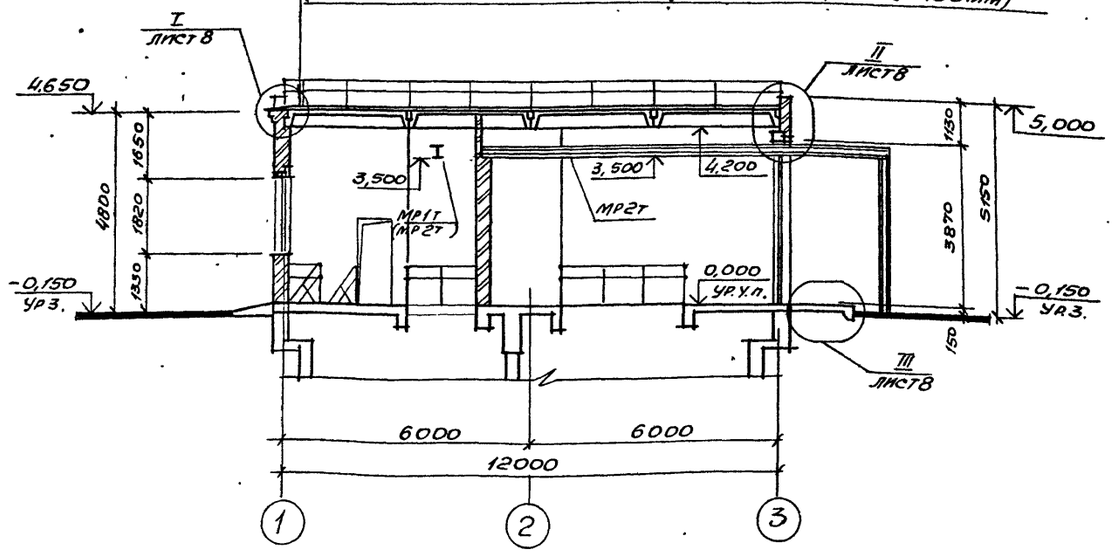


## Разрез 2-2

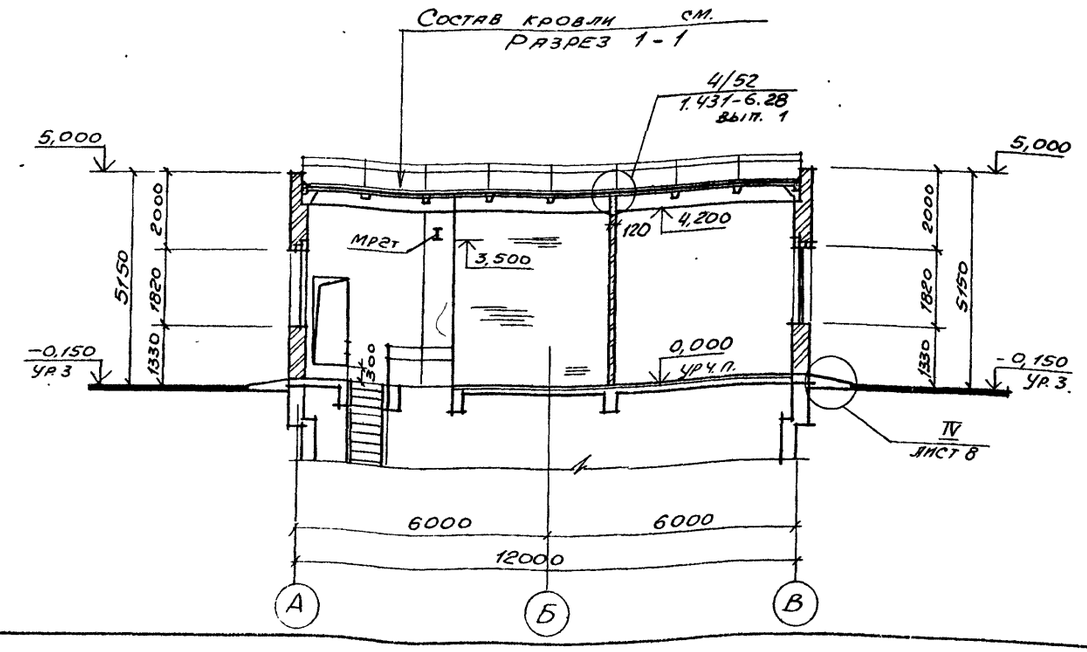


## Ведомость отделки помещений

площадь м²

| Наименование или номер помещения | Потолок: Площадь | Потолок: Вид отделки | Стены или перегородки: Площадь | Стены или перегородки: Вид отделки | Низ стен или перегородок (панель): Площадь | Низ стен или перегородок (панель): Вид отделки | Низ стен или перегородок (панель): Высота мм | Примечание |
|---|---|---|---|---|---|---|---|---|
| 1,2 | 33,7 | Затирка, покраска поливинилацетатной краской ЭВА-27 | 158,5 | Штукатурка кирпичных стен известковым раствором. Покраска поливинилацетатной краской ЭВА-27 | | — | | См. примечание |
| 3 | 3,1 | Затирка, покраска поливинилацетатной краской ЭВА-27 | 26,0 | Штукатурка кирпичных стен цементным раствором Покраска поливинилацетатной краской ЭВА-27 | 17,0 | Глазурованная плитка | 2000 | См примечание |
| 5,7,8 | 31,7 | Затирка, известковая побелка | 103,0 | Подрезка швов кирпичных стен. Известковая побелка | | — | | |
| 6,9 | 61,2 | Затирка клеевая покраска | 135,7 | Штукатурка кирпичных стен известковым раствором клеевая покраска | 48,4 | Масляная краска | 1500 | См примечание |
| 4 | 1,7 | Затирка, покраска масляной краской | 14,0 | Штукатурка кирпичных стен цементным раствором. Покраска масляной краской | 9,8 | Глазурованная плитка | 2000 | |
| 11 | 38,0 | Затирка, покраска поливинилацетатной краской ЭВА-27 | 1) 99,2<br>2) 145,7<br>3) 192,2 | Затирка железобетонных стен. Покраска поливинилацетатной краской ЭВА-27 | | | | 1 - Для глубины заложения коллектора - 4м, 2-то же - 5,5м 3-то же - 7,0м |
| 10 | 52,0 | Затирка, клеевая покраска | 1) 154,8<br>2) 194,4<br>3) 253,8 | Затирка железобетонных стен клеевая покраска | 49,5 | Масляная краска | 1500 | |

1 Кладку внутренних стен и перегородок вести впустошовку с последующей штукатуркой.

2 Величина грузоподъёмности в скобках для решетки РД600.

| | | | | | | | |
|---|---|---|---|---|---|---|---|
| Привязан | Нач отд | Шейко | | | ТП 902-1-164 90 АР | | |
| | Н.контр | Сокольская | | | Канализационная насосная станция производительностью 200 . 1200 м³/час, напором 12-27м | Стадия: Р | Лист: 3 |
| | Гл.спец | Власенко | | | | | |
| | Зав.гр | Хесина | | | Разрезы 1-1, 2-2 | Госстрой СССР Союзводоканалпроект Харьковский Водоканалпроект | |
| Инв. № | Арх II к | Шевлякова | | | | | |

Согласовано
Отдел ВНК-2 Нарышкина
Взам инв №
Подпись и дата
Инв № подл

24401-03 6

Копир. Майстренко

Формат А2

Альбом 3 ч 1

## Фасад 1-3

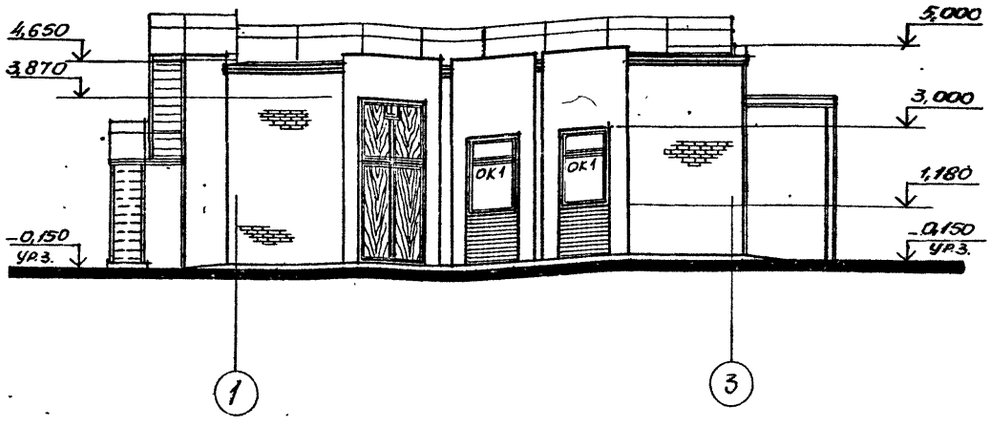


## Фасад А-В

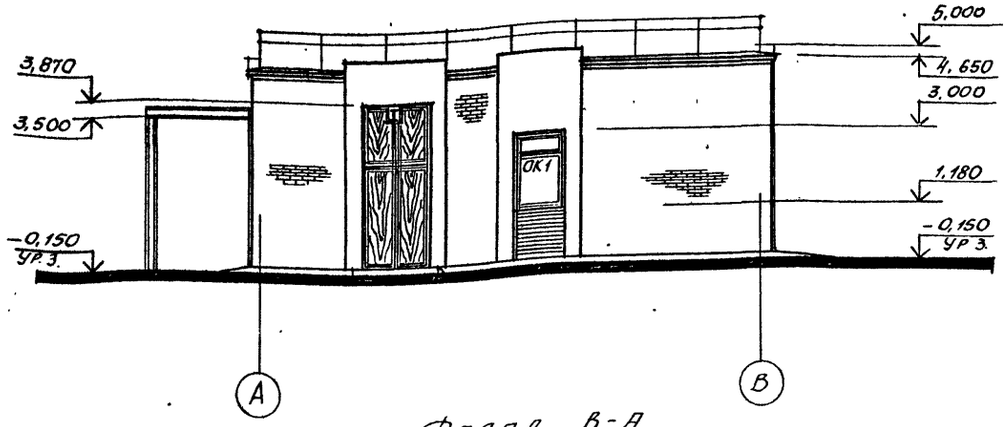


## Фасад 3-1

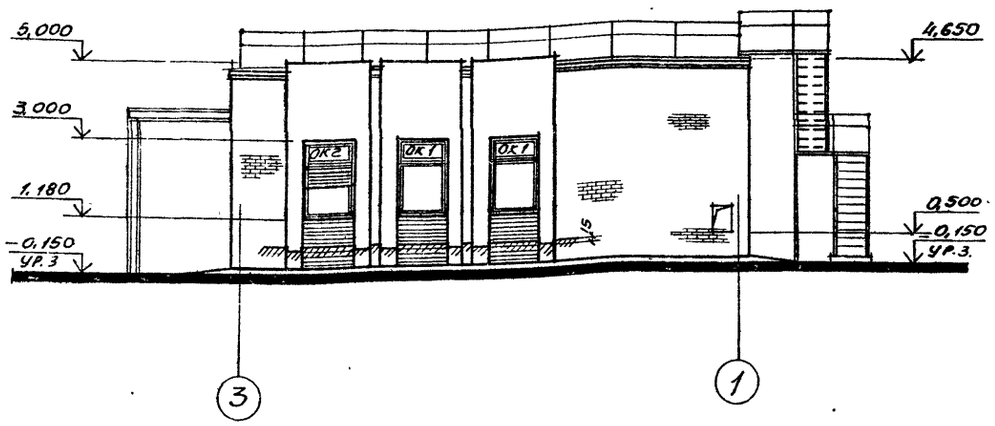


## Фасад В-А

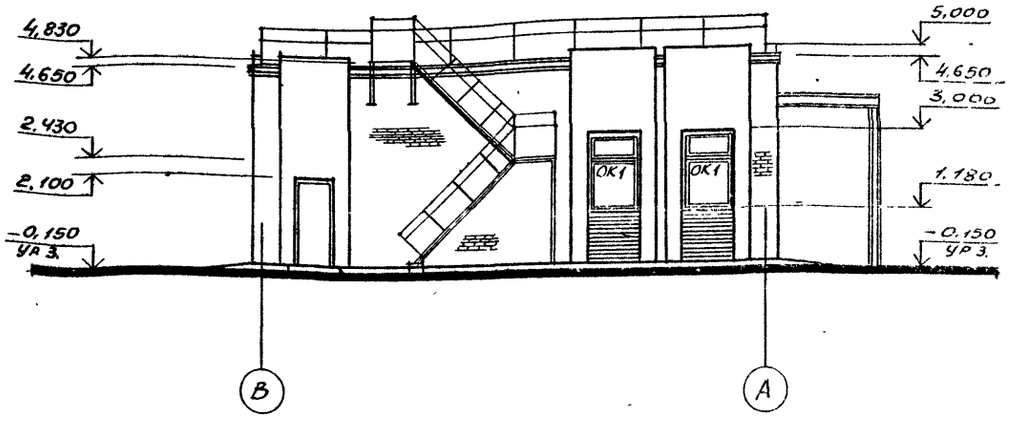


## Схема расположения элементов заполнения оконных проёмов

ОК1
мест 7

ОК2
мест 1

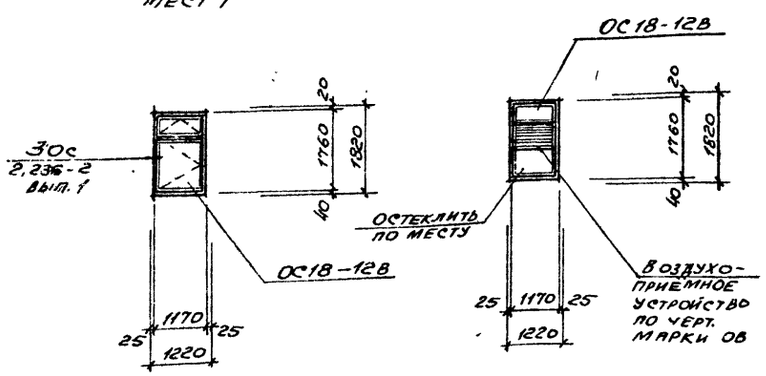


## Спецификация элементов заполнения оконных проёмов

| Марка, поз. | Обозначение | Наименование | Кол. | Масса ед., кг. | Примечание |
|---|---|---|---|---|---|
| ОК1 | ГОСТ 11214-86 | Окно ОС18-12В | 7 | | |
| | | | | | |
| ОК2 | ГОСТ 11214-86 | Окно ОС18-12В | 1 | | |
| | — | Жалюзийная решетка | — | | см. черт. марки ОВ |

Спецификация стекол см. на листе 1.

1. Откосы оконных и дверных проёмов оштукатуриваются цементно-песчаным раствором состава 1:3 и окрашиваются известковой краской.
2. Нижние откосы оконных проёмов покрываются оцинкованной кровельной сталью.
3. Подоконные простенки окрашиваются полимерцементными красками терракотового цвета.

Привязан:

Инв. №

| | | | | |
|---|---|---|---|---|
| Нач.отд. | Шейко | | 05.90 | ТП 902-1-164.90-АР |
| Н.контр. | Сокольская | | " | Канализационная насосная станция производительностью 200... 1200 м³/час. напором 12-21м |
| Гл.спец. | Власенко | | " | Фасады |
| Зав.гр. | Хесина | | " | |
| Арх.Ік. | Рыбалова | | " | |
| Арх.Пк. | Шевлякова | | " | |

| Стадия | Лист | Листов |
|---|---|---|
| Р | 4 | |

Госстрой СССР Союзводоканалниипроект Харьковский Водоканалпроект

Копир. Майстренко

Формат А2

Согласовано

Инв. № подл. | Подпись и дата | Взам. инв. №

Альбом 3 ч 1

## План кровли

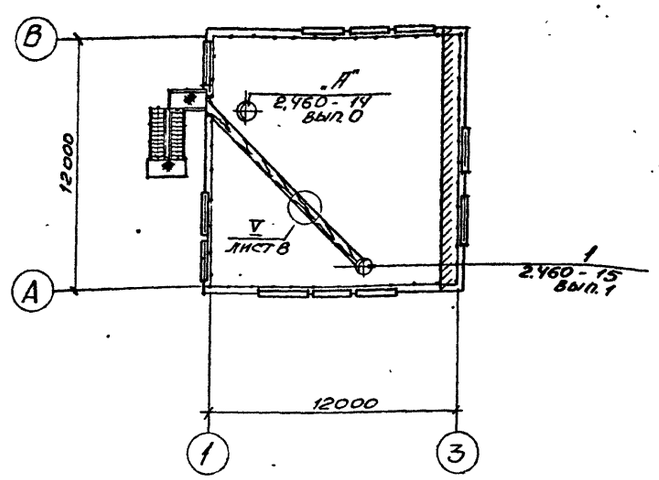


## План полов на отм. 0,000

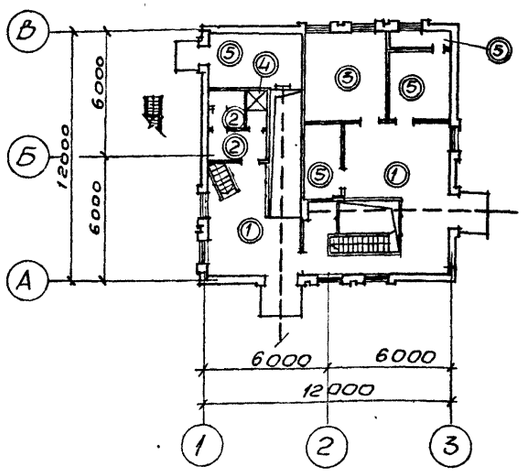


## План полов на отм. -6,190; -7,390; -9,190

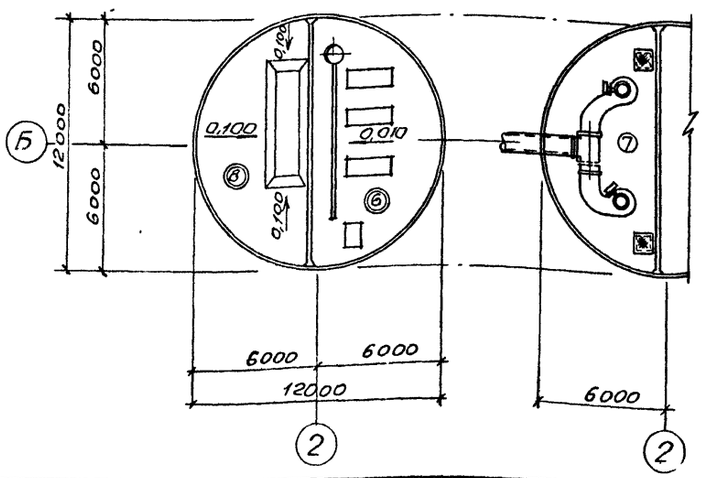


## План полов на отм. -3,200; -4,700; -6,200

## Экспликация полов

| Наименование или номер помещения по проекту | Тип пола по проекту | Схема пола или номер узла по серии | Элементы пола и их толщина | Площадь пола, м² |
|---|---|---|---|---|
| 1,9 | 1 | Плинтус см. дет. VI. | Покрытие - бетон класса В15 с пропиткой поверхности флюатами. -30мм Выравнивающий слой Железобетонное перекрытие | 57,0 |
| 2,3 | 2 | Плинтус см. дет. VII. | Покрытие - керамические плитки по ГОСТ 6787-80*-13мм. Прослойка и заполнение швов - битумная мастика. -2мм Гидроизоляционный слой -2слоя гидроизола марки ГИ-1 на битумной мастике с посыпкой верхнего слоя песком крупностью 1,5...5мм по мастике. Выравнивающий слой. Железобетонное перекрытие. | 8,8 |
| 6 | 3 | Плинтус см. дет. VIII. | Покрытие - линолеум поливинилхлоридный (ГОСТ 7251-77) -4мм. Прослойка - холодная мастика на водостойких вяжущих -1мм. Стяжка - лёгкий бетон класса В 3,5 с объёмным весом $\gamma$= 1100 кгс/м³ -25мм. Выравнивающий слой. Железобетонное перекрытие. | 18,0 |
| 4 | 4 | Плинтус см дет. IX. | Покрытие - керамические плитки по ГОСТ 6787-80*-13мм. Прослойка и заполнение швов - битумная мастика -2мм Гидроизоляционный слой -4слоя гидроизола марки ГИ-1 на битумной мастике с посыпкой верхнего слоя песком крупностью 1,5...5мм по мастике. Выравнивающий слой. Железобетонное перекрытие. | 2,4 |
| 5,7,8 | 5 | Плинтус см дет VI | Покрытие - цементно-песчаный раствор марки 200 с железнением -30мм Выравнивающий слой Железобетонное перекрытие. | 31,6 |
| 10 | 6 | Плинтус см. дет. VII. | Покрытие - керамические плитки по ГОСТ 6787-80*-13мм Прослойка и заполнение швов - цементно-песчаный раствор марки 150 - 17мм. Стяжка - цементно-песчаный раствор марки 150 - 40мм Песок с уклоном 340...410мм Железобетонное днище. | 52,9 |
| 11 | 7 | Плинтус см. дет. VII. | Покрытие - керамические плитки по ГОСТ 6787-80*-13мм. Заполнение швов и прослойка - цементно-песчаный раствор марки 150 - 17мм. Монолитная железобетонная плита. | 40,0 |
| 12 | 8 | Плинтус см. дет. VI. | Покрытие - торкретштукатурка калоидным полимерцементным раствором в 2слоя. -15мм Стяжка - цементно-песчаный раствор марки 200-20мм Бетон класса В 7,5 с уклоном от 500...90мм Железобетонное днище | 53,0 |

1. Плинтусы выполнить из материала покрытия пола, см. лист 8 дет. VI, VII, VIII, IX
2. По плитам перекрытия уложить выравнивающий слой из лёгкого бетона класса В 3,5 до отм. -0,030.

| | | | | | |
|---|---|---|---|---|---|
| Согласовано | | | | | |
| Инв. № подл. | Подпись и дата | Взам. инв. № | | | |

ТП 902-1-164.90-АР

| | | | | | | | |
|---|---|---|---|---|---|---|---|
| Привязан | Нач. отд. | Шейко | | 05.90 | Канализационная насосная станция производительностью 200...1200 м³/час, напором 12-27м | Стадия | Лист | Листов |
| | Н. контр. | Сокольская | | " | | Р | 5 | |
| | Гл. спец. | Власенко | | " | | | | |
| | Рук. гр. | Хесина | | " | План кровли. Планы полов. Экспликация полов | Госстрой СССР Союзводоканалпроект Харьковский Водоканалпроект | | |
| Инв. № | Арх. II к | Шевлякова | | " | | | | |

24401 03 8 Копир Майстренко Формат А2

Альбом 3 ч 1

# План отверстий и закладных изделий

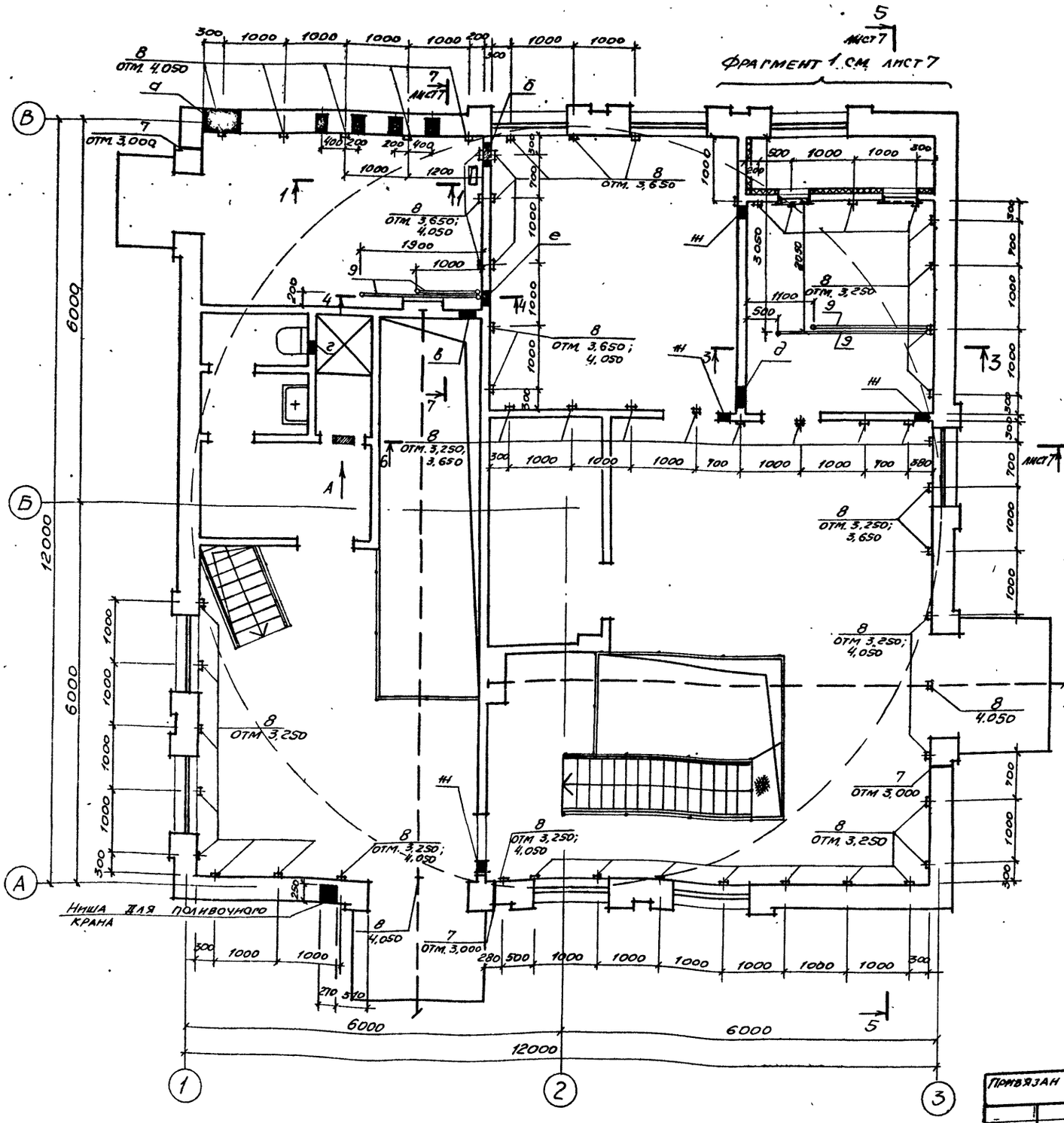


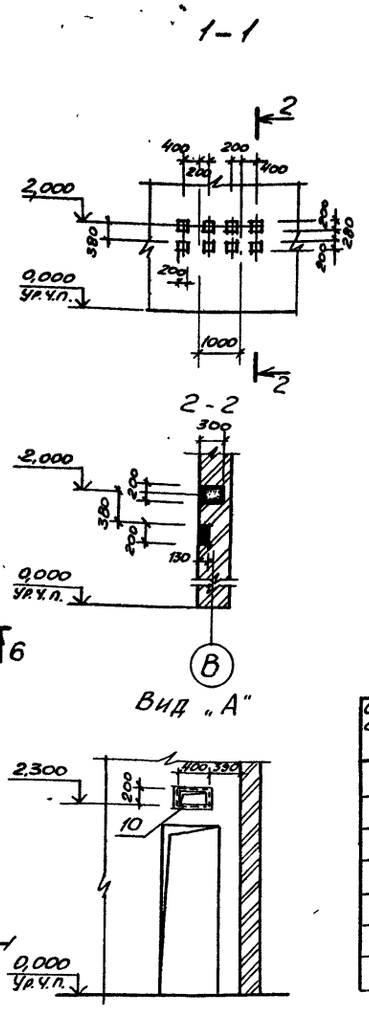


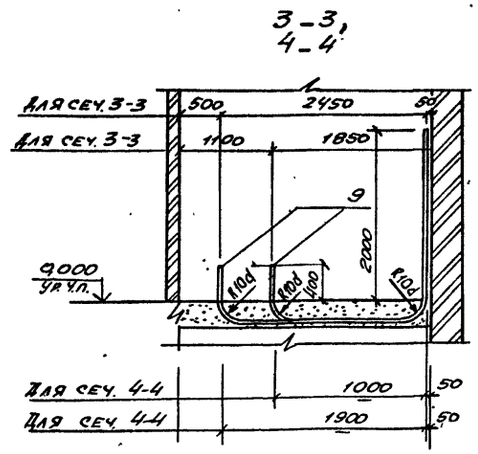


## Ведомость отверстий

| Обозначение отверстий | Размер в×h, мм | Отметка низа отверстия, мм | Назначение |
|---|---|---|---|
| а | 600×450 | 0,500 | ОВ |
| б | 350×350 | 3,200 | ОВ |
| в | 250×250 | 3,600 | ОВ |
| г | 200×200 | 2,000 | ОВ |
| д | 300×300 | 2,300 | ОВ |
| е | 200×200 | 3,650 | ЭА |
| ж | 200×200 | 3,250 | ЭА |

Закладные изделия поз. 7...10 см. спецификацию на листе 7.

| | | | | |
|---|---|---|---|---|
| Нач. отд. | Шейко | | 25.9. | ТП 902-1-164.90-АР |
| Н. контр. | Сокольская | | " | |
| Гл. спец. | Власенко | | " | Канализационная насосная станция производительностью 200-1200 м³/час, напором 12-27м |
| Зав. гр. | Хесина | | " | |
| Арх. II кат. | Шевлякова | | " | План отверстий и закладных изделий |

| Стадия | Лист | Листов |
|---|---|---|
| Р | 6 | |

Госстрой СССР Союзводоканалниипроект Харьковский Водоканалпроект

Привязан

Инв. №

Согласовано

Отдел ЭА Бабуин

Сектор ОВ Остроумов

Инв. № подл. | Подпись и дата | Взам. инв. №

24401-03 9

Копир. Майстренко

Формат А2

Альбом 3 ч.1

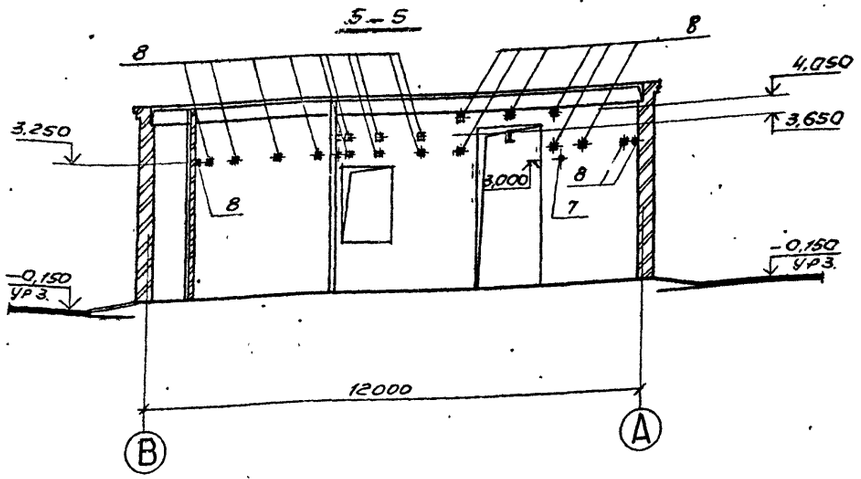


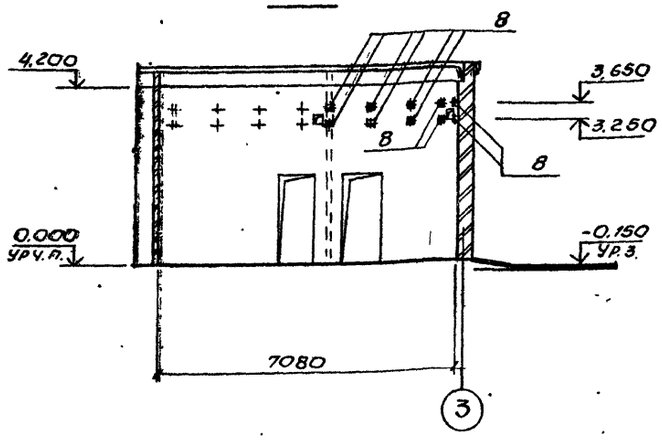


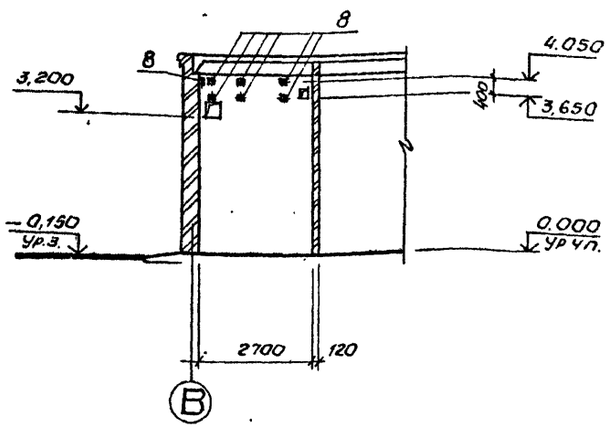


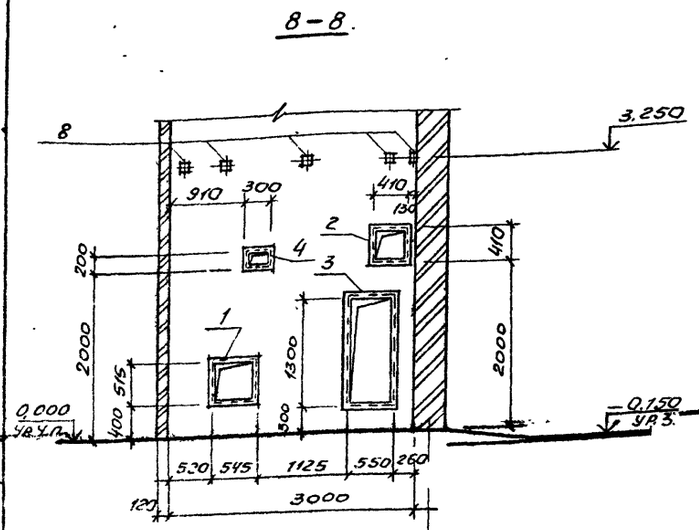


Фрагмент 1. лист 2

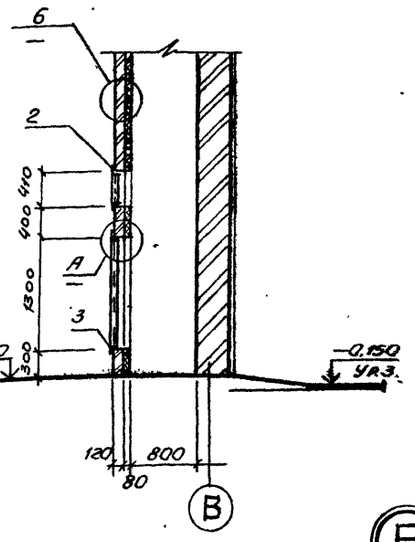


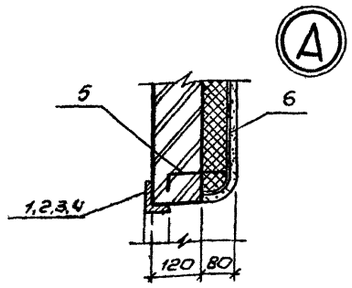


Поз. 5

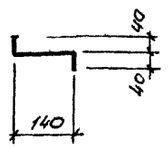


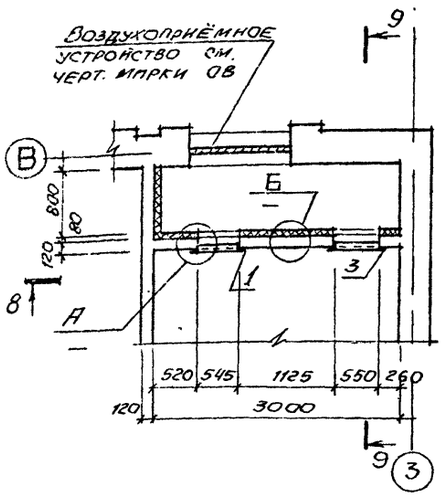


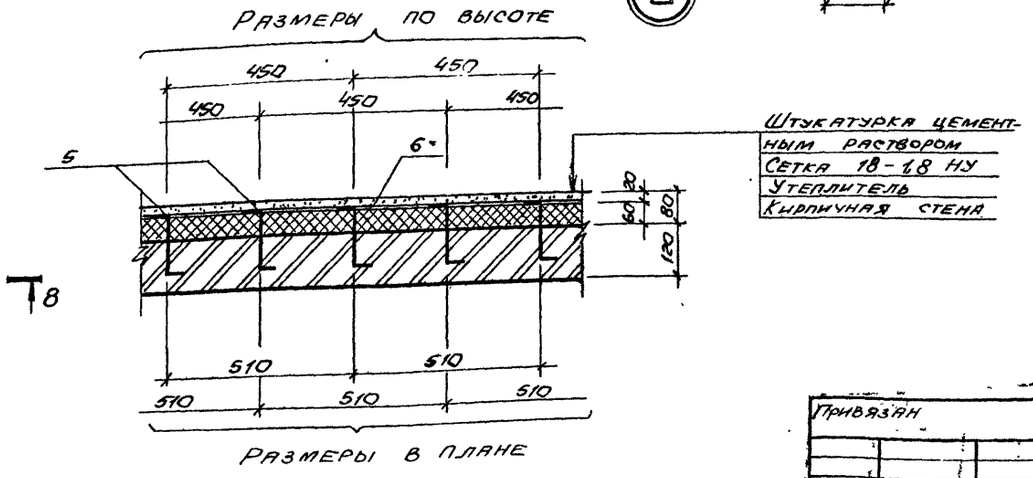


## Спецификация к схеме расположения закладных изделий

| Марка, поз. | Обозначение | Наименование | Кол. | Масса ед, кг | Примечание |
|---|---|---|---|---|---|
| 1 | ТП902-1-164.90-КЖ1.и.МН4 | Закладное изделие МН4 | 1 | 33,9 | |
| 2 | ТП902-1-164.90-КЖ1.и.МН4 | Закладное изделие МН5 | 1 | 28,1 | |
| 3 | ТП902-1-164.90-КЖ1.и.МН4 | Закладное изделие МН6 | 1 | 54,8 | |
| 4 | 1.400-15, вып. 1 | Закладное изделие МН 701-1 | 1 | 4,9 | |
| 5 | — | Ф6 АI, ℓ=220 мм ГОСТ 5781-82 | 147 | 0,05 | |
| 6 | — | Сетка 18-1,8 НУ ГОСТ 3826-86 | 14,7 | 2,08 | м² |
| 7 | — | Труба ф40×3,2, ℓ=500 ГОСТ 3262-75* | 3 | 1,96 | |
| 8 | 1.400-15, вып 1 | Закладное изделие МН 105-6 | 78 | 1,2 | |
| 9 | — | Труба ф25×3,2 ГОСТ 3262-75* | 18,5 | 3,92 | м |
| 10 | 1.400-15, вып 1 | Закладное изделие МН 702-1 | 1 | 5,7 | |

Согласовано
Отдел 2.9 Бархан
Сектор ОВ Устроумов
Инв. № подл. | Подпись и дата | Взам. инв. №

| | | | | |
|---|---|---|---|---|
| Нач. отд. | Шейко | | 05.9. | |
| Н. контр. | Сокольская | | " | |
| Гл. спец. | Власенко | | " | |
| Зав. гр. | Хесина | | " | |
| Арх. II кат. | Шевлякова | | " | |

ТП 902-1-164.90-АР

Канализационная насосная станция производительностью 200..1200 м³/час, напором 12-27 м

Фрагмент 1
Сечения.
Узлы.

| Стадия | Лист | Листов |
|---|---|---|
| Р | 7 | |

Госстрой СССР
Союзводоканалпроект
Харьковский
Водоканалпроект

24401-03 10 копир Майстренко

Формат А2

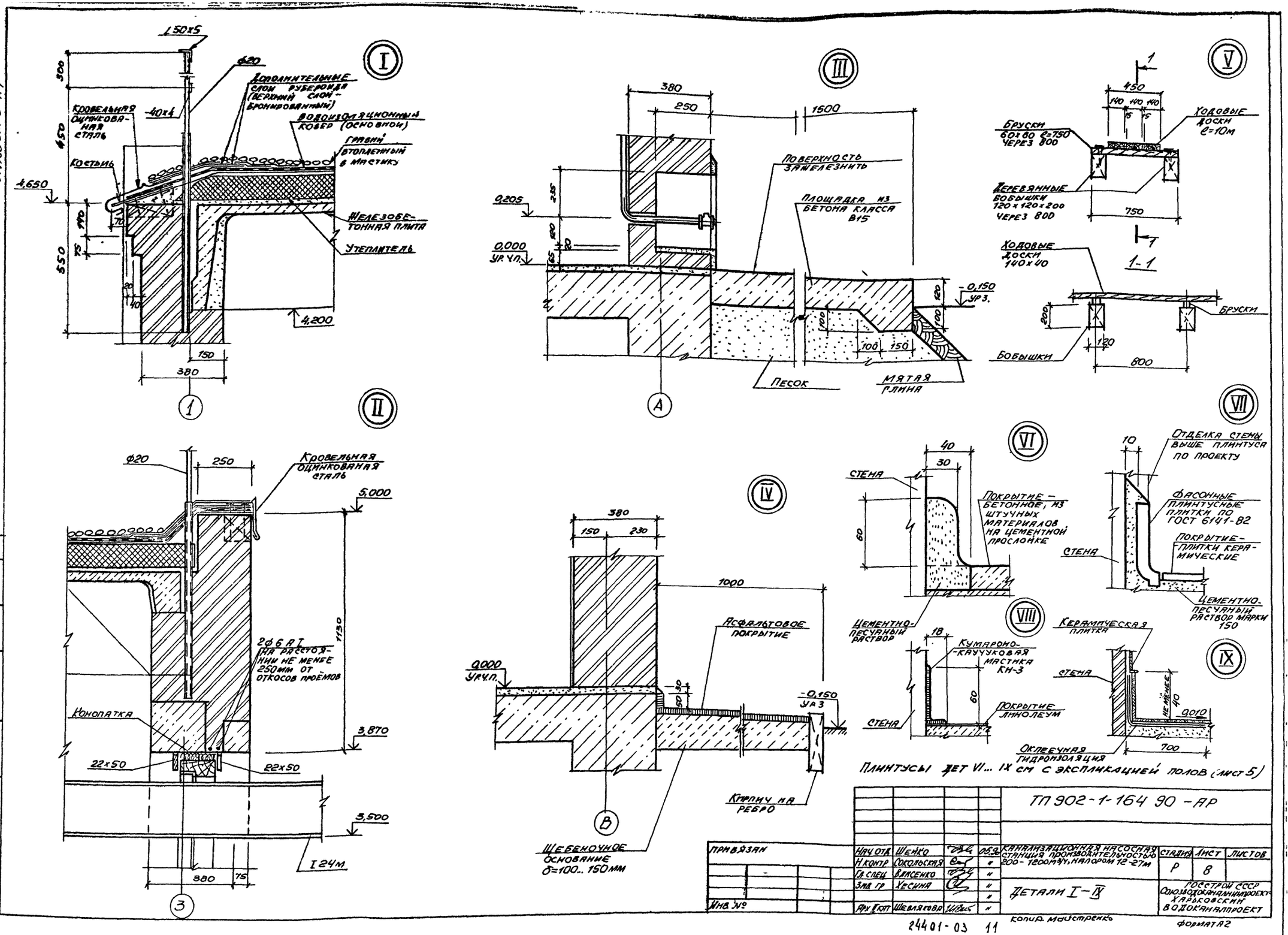

Альбом 3 ч.1
I
II
III
IV
V
VI
VII
VIII
IX
Кровельная оцинкованная сталь
Костыль
Дополнительные слои рубероида (верхний слой - бронированный)
Водоизоляционный ковер (основной)
Гравий втопленный в мастику
Железобетонная плита
Утеплитель
Поверхность зажелезнить
Площадка из бетона класса В15
Песок
Мятая глина
Бруски 60×60 ℓ=750 через 800
Ходовые доски ℓ=10м
Деревянные бобышки 120×120×200 через 800
Ходовые доски 140×40
Бобышки
Кровельная оцинкованная сталь
2ф6 А I на расстоянии не менее 250мм от откосов проёмов
Конопатка
Асфальтовое покрытие
Кирпич на ребро
Щебеночное основание δ=100...150мм
Стена
Покрытие - бетонное, из штучных материалов на цементной прослойке
Цементно-песчаный раствор
Кумароно-каучуковая мастика КН-3
Покрытие линолеум
Отделка стены выше плинтуса по проекту
Фасонные плинтусные плитки по ГОСТ 6141-82
Покрытие - плитки керамические
Цементно-песчаный раствор марки 150
Керамическая плитка
Оклеечная гидроизоляция
Плинтусы дет VI... IX см с экспликацией полов (лист 5)
ТП 902-1-164 90 - АР
Привязан
Инв. №
Нач. отд. Шейко
Н. контр. Сокольская
Гл. спец. Власенко
Зад. гр. Хесина
Арх. II кат. Шевлякова
Канализационная насосная станция производительностью 200-1200м³/ч, напором 12-27м
Детали I-IX
Стадия Р
Лист 8
Листов
Госстрой СССР Союзводоканалниипроект Харьковский водоканалпроект
Копир. Майстренко
Формат А2
24401-03 11
Согласовано
Инв. № подл. | Подпись и дата | Взам. инв. №

Альбом 3 ч.1

## Ведомость рабочих чертежей основного комплекта марки КЖ1 (начало)

| Лист | Наименование | Примечание |
|---|---|---|
| 1 | Общие данные. | |
| 2 | Схема расположения плит покрытия. | |
| 3 | Схема расположения элементов заземления. | |
| 4 | Схема расположения плит перекрытия и монолитных участков на отм. 0.000 (начало). | |
| 5 | Схема расположения плит перекрытия и монолитных участков на отм. 0.000 (окончание). | |
| 6 | Монолитные участки Ум1, Ум2. Схема армирования (начало). | |
| 7 | Монолитные участки Ум1, Ум2. Схема армирования (продолжение). | |
| 8 | Монолитные участки Ум1, Ум2. Схема армирования (окончание). | |
| 9 | РКм1. Схема расположения балок (начало). | |
| 10 | РКм1. Схема расположения балок (продолжение) | |
| 11 | РКм1. Схема расположения балок (окончание). | |
| 12 | БОм1. Общий вид. | |
| 13 | БОм1 Схема армирования. | |
| 14 | БОм3. Общий вид. | |
| 15 | БОм3 Схема армирования. | |
| 16 | БОм2. БОм4. Общий вид и схема армирования (начало). | |
| 17 | БОм2; БОм4 Общий вид и схема армирования (окончание). | |
| 18 | БОм1–БОм4 Спецификация (начало). | |
| 19 | БОм1–БОм4. Спецификация (окончание) | |
| 20 | БОм1–БОм4. Ведомость расхода стали | |
| 21 | Схема расположения ОКм1 (начало). | |
| 22 | Схема расположения ОКм1 (продолжение1) | |
| 23 | Схема расположения ОКм1 (продолжение2) | |
| 24 | Схема расположения ОКм1 (окончание) | |
| 25 | Схема расположения фундаментов под оборудование и опор под | |

## Ведомость рабочих чертежей основного комплекта марки КЖ1 (окончание)

| Лист | Наименование | Примечание |
|---|---|---|
| | трубопроводы (начало). | |
| 26 | Схема расположения фундаментов под оборудование и опор под трубопроводы (окончание) | |
| 27 | Схема расположения наружных фундаментов под опоры (начало). | |
| 28 | Схема расположения наружных фундаментов под опоры (окончание) | |
| 29 | Схема расположения труб для укладки электрокабеля. | |
| 30 | Детали гидроизоляции. Деталь устройства дренажного приямка. | |

## Ведомость основных комплектов рабочих чертежей марки КЖ

| Обозначение | Наименование | Примечание |
|---|---|---|
| | Надземная часть и перекрытие на отм 0.000 | |
| КЖ1 | Конструкции железобетонные | |
| | Перекрытие в помещении решеток дробилок КРД 40м | |
| КЖ.1 | Конструкции железобетонные | |
| | Перекрытие в помещении решеток-дробилок РД600 | |
| КЖ1.2 | Конструкции железобетонные | |
| | Подземная часть | |
| КЖ2 | Конструкции железобетонные | |

## Ведомость спецификаций

| Лист | Наименование | Примечание |
|---|---|---|
| 2 | Спецификация к схеме расположения плит покрытия | |
| 4 | Спецификация к схеме расположения плит перекрытия и монолитных участков на отм. 0.000. | |
| 25 | Спецификация к схеме расположения фундаментов и опор под трубопроводы | |
| 27 | Спецификация к схеме расположения наружных фундаментов под опоры. | |
| 29 | Спецификация к схеме расположения труб. | |

## Ведомость ссылочных и прилагаемых документов

| Обозначение | Наименование | Примечание |
|---|---|---|
| | Ссылочные документы | |
| 1.465-1-3/80, Вып. 1,5 | Плиты покрытий железобетонные ребристые. размером 3×12м для одноэтажных зданий. | |
| 1.494-24. Вып.1 | Стаканы для крепления крышных вентиляторов. | |
| 3.006.1-2/82 Вып. 1-2 | Сборные железобетонные каналы и тоннели из лотковых элементов. Плиты. Опорные подушки. | |
| 1.400-15, Вып. 1 | Унифицированные закладные изделия железобетонных конструкций для крепления технологических коммуникаций. | |
| ГОСТ 23279-85 | Сетки арматурные сварные для железобетонных конструкций и изделий | |
| ГОСТ 24379.1-80 | Болты фундаментные. Конструкция и размеры. | |
| 1.465.1-10/82 Вып. 2 | Комплексные железобетонные плиты покрытий одноэтажных зданий | |
| | Прилагаемые документы | |
| ТП 902-1-164.90-КЖ1.1 альбом 3 часть 2 | Перекрытие в помещении решеток-дробилок КРД 40м | |
| ТП902-1-164.90-КЖ1.2 альбом 3, 4,3 | Перекрытие в помещении решеток-дробилок РД600. | |
| ТП902-1-164.90-КЖ1.И ал.4 | Изделия. | |
| ТП902-1-164.90-КЖ2 ал 5 | Подземная часть | |

Типовой проект разработан в соответствии с действующими нормами и правилами

Главный инженер проекта В.С. Лялюк

Инв. № подл. | Подпись и дата | Взам. инв. №

Привязан

Инв. №

ТП902-1-164.90-КЖ1

| | | |
|---|---|---|
| Нач отд | Шейко | |
| Н контр. | Сокольская | |
| Гл спец | Власенко | |
| Рук. гр. | Боровик | |
| Вед инж | Шмандий | |
| Инж | Шепелева | |

Канализационная насосная станция производительностью 200-1200 м³/ч, напором 12-27м, с решетками-дробилками

| Стадия | Лист | Листов |
|---|---|---|
| Р | 1 | 30 |

Общие данные

Госстрой СССР Союзводоканалниипроект Харьковский водоканалпроект

24401-03-12 копир. Майстренко

формат А2

Альбом 3 ч.1

## Схема расположения плит покрытия

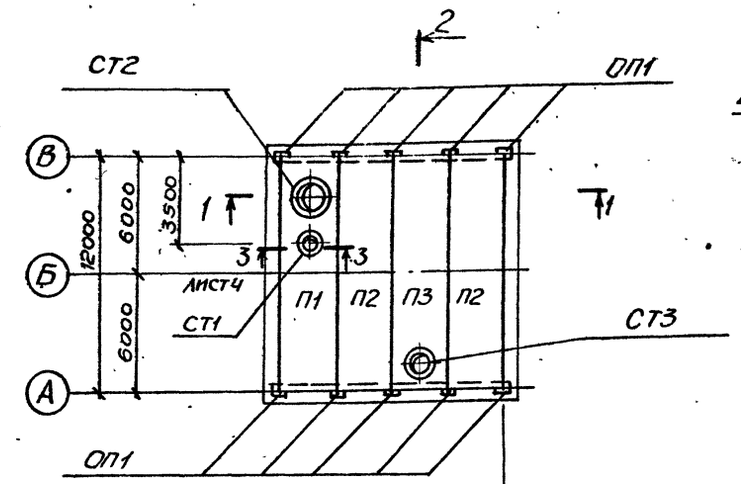


## 2 — 2

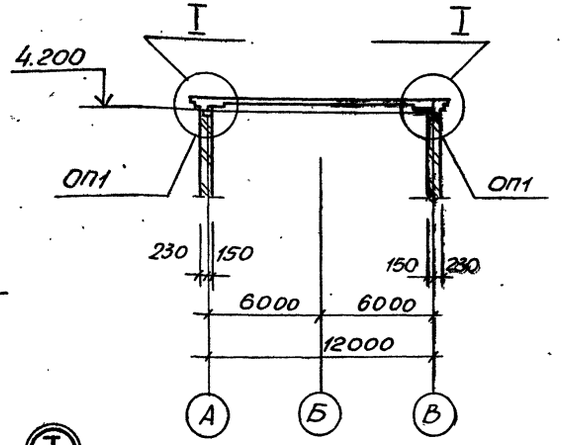


## 3 — 3

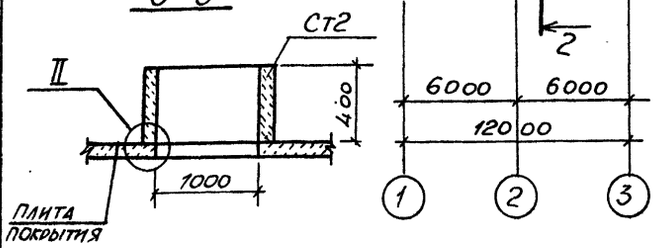


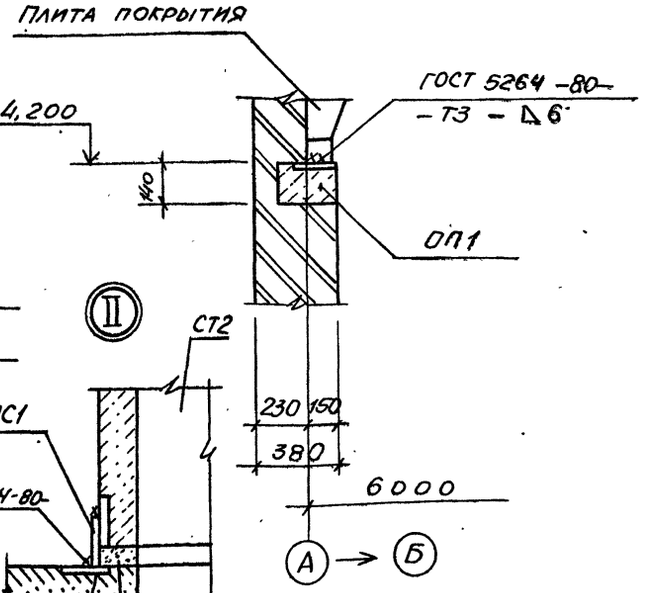


## 1 — 1

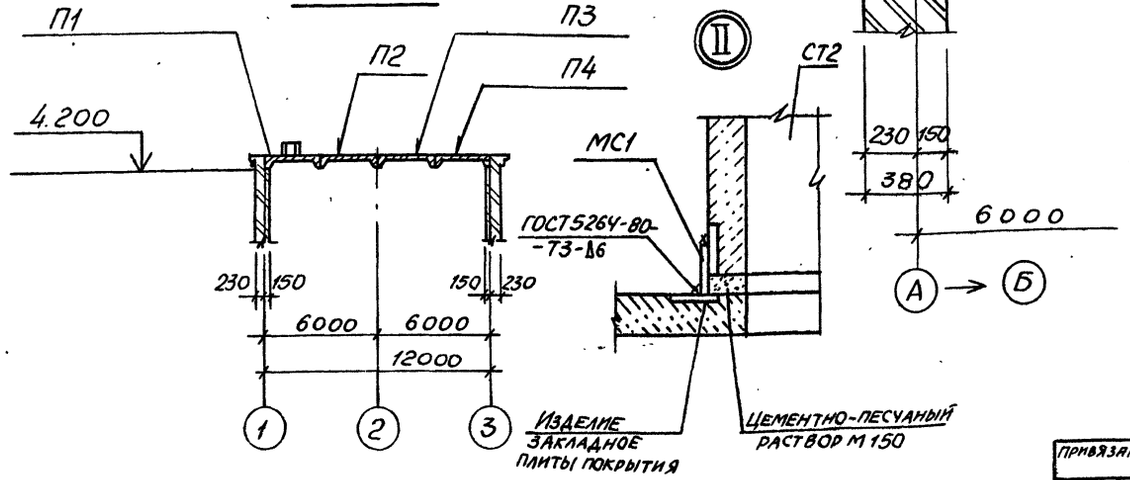


## Спецификация к схеме расположения плит покрытия

| Марка, поз. | Обозначение | Наименование | Кол. | Масса ед., кг | Примечание |
|---|---|---|---|---|---|
| | | | | | |
| | | | | | |
| | | Плиты покрытия | | | |
| П1 | ТП902-1-164.90-КНН.И.ПП1 | 2ПГ12-3АIVТ-1 | 1 | 7400 | |
| П2 | 1.465.1-10/82 вып.2<br>1.465.1-3/80 Вып.5 | 2ПГ12-3АIVТ-150Ю-500П | 2 | 7400 | |
| П3 | 1.465.1-10/82 вып.2<br>1.465.1-3/80 Вып.5 | 2ПВ12-3АIVТ-7-150Ю-500П | 1 | 7900 | |
| | | | | | |
| | | | | | |
| | | Опорная подушка | | | |
| ОП1 | ТП902-1-164.90-КНН.И-ОП1 | ОП1 | 10 | 50 | |
| | | | | | |
| | | Крышный стакан | | | |
| СТ1 | 1.494-24 вып.1 | СБ 4А-1 | 1 | 150 | |
| СТ2 | 1.494-24 вып.1 | СБ 10А-1 | 1 | 250 | |
| СТ3 | 1.494-24 вып.1 | СБ 7А-1 | 1 | 290 | |
| МС1 | | 10-Б2-8х100ГОСТ103-76<br>10-СТ3кп3-1ГОСТ535-88, | | | |
| | | | | | |
| | | ℓ=90 | 12 | 0,6 | |

Швы между плитами заполнить бетоном класса В15 на мелком заполнителе.

Согласовано: Сектор ОВ Уструмова

Инв.№ подл. | Подпись и дата | Взам.инв.№

| | | | |
|---|---|---|---|
| Привязан | | | ТП 902-1-164.90-КНН1 |
| Инв.№ | Нач.отд. Шенко<br>Н.контр. Сокольская<br>Гл.спец. Власенко<br>Рук.гр. Боровик<br>Вед.инж. Шмандий<br>Инж. Козина | | Канализационная насосная станция производительностью 200-1200 м³/ч, напором 12-27 м, с решетками-дробилками<br>Схема расположения плит покрытия<br>Стадия Р, Лист 2, Листов<br>Госстрой СССР Союзводоканалниипроект Харьковский водоканалпроект |

24401-03 13 копир. Майстренко Формат А2

Альбом 3 ч 1

## Схема расположения элементов заземления надземной части

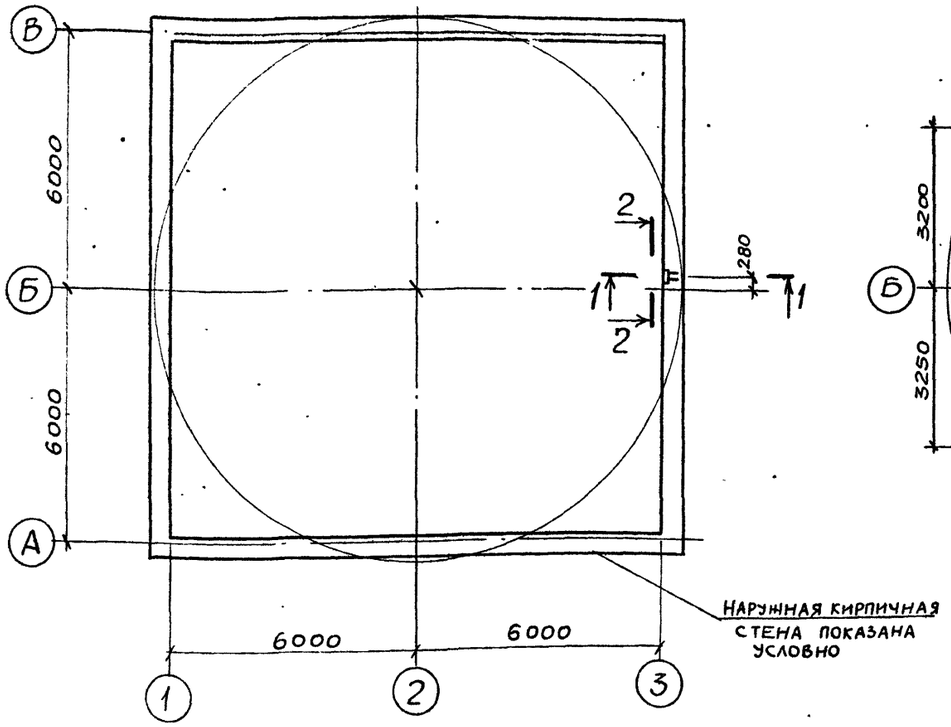


## Схема расположения элементов заземления подземной части

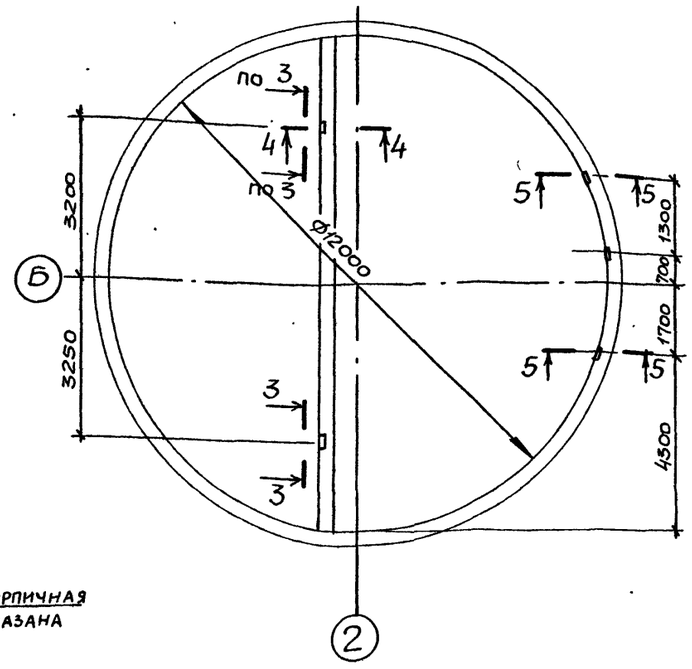


## 5–5

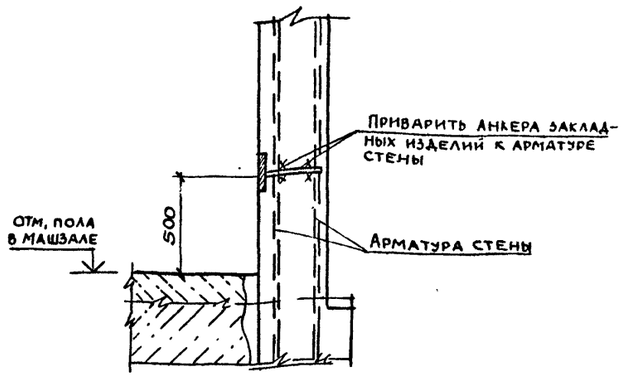


## 4–4

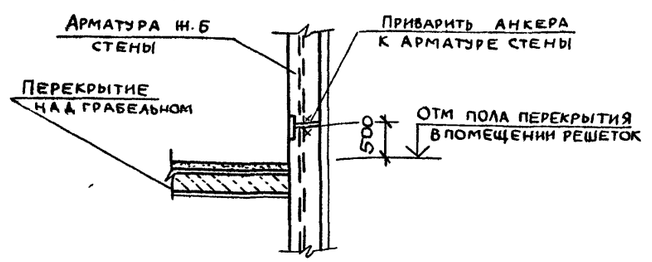


## 1–1

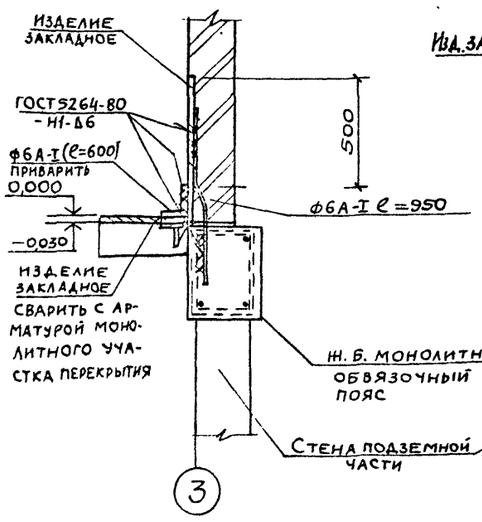


## 2–2

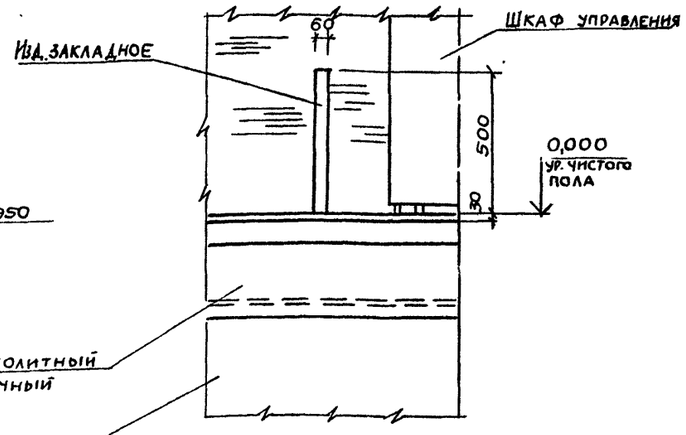


## 3–3

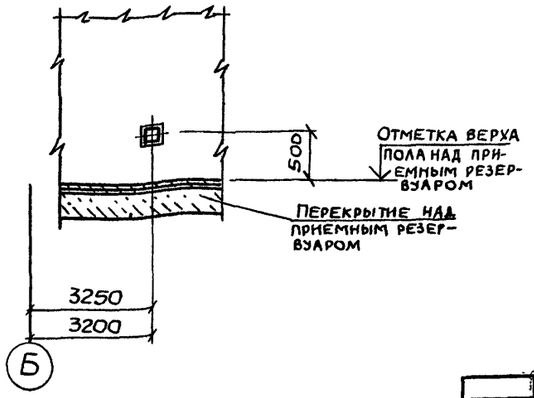


1. Сварку выполнять электродами Э42А по ГОСТ 9467-75.

| | | | | | |
|---|---|---|---|---|---|
| | | | ТП 902-1-164.90-КЖ1 | | |
| Нач. отд. | Шейко | | | | |
| Н. контр. | Сокольская | | | | |
| Гл. спец. | Власенко | | Канализационная насосная станция производительностью 200...1200 м³/ч, напором 12-27м, с решетками - дробилками | Стадия: Р | Лист: 3 |
| Рук. гр. | Боровик | | | | |
| Вед. инж. | Шмандий | | Схемы расположения элементов заземления | Госстрой СССР Союзводоканалниипроект Харьковский водоканалпроект | |
| Инж. | Питанов | | | | |

Привязан

Инв №

Согласовано

Инв. № подл. | Подпись и дата | Взам. инв. №

24401-03 24 Копир Майстренко Формат А3

Альбом 3 ч.1

## Схема расположения плит перекрытия и монолитных участков на отм. 0.000

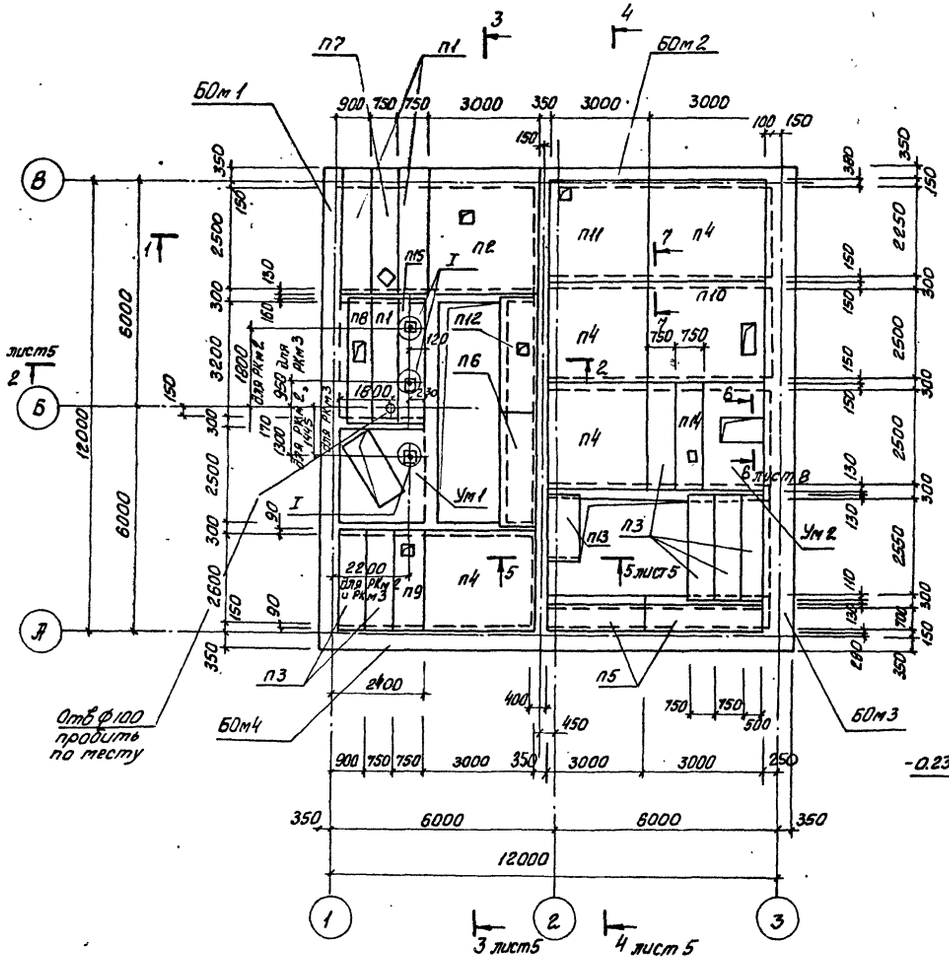


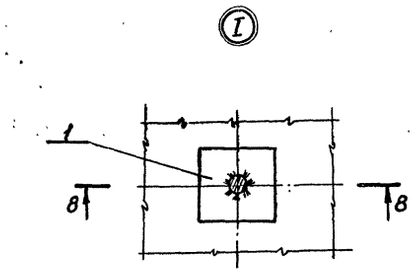


### 8-8

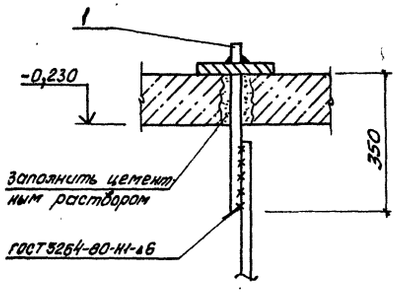


### 7-7

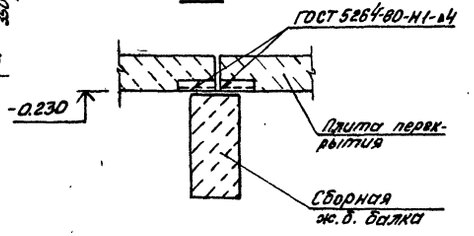


### 1-1

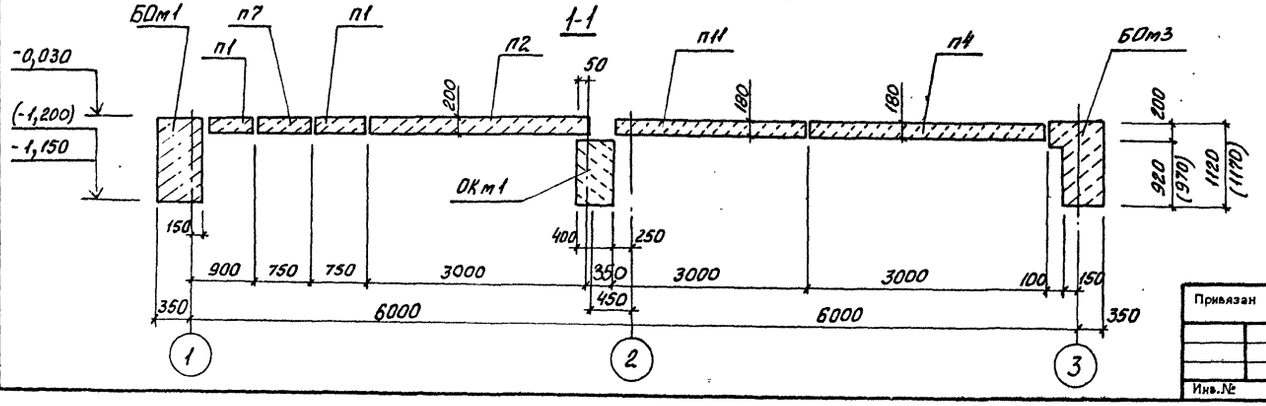


### Спецификация к схеме расположения плит перекрытия и монолитных участков на отм. 0,000

| Марка, поз. | Обозначение | Наименование | Кол. | Масса ед., кг | Примечание |
|---|---|---|---|---|---|
| | | *Плиты перекрытия* | | | |
| П1 | 902-1-164.90-КЖ1.И.П1 | П1 | 3 | 1250 | |
| П2 | -КЖ1.И.П1 | П2 | 1 | 5050 | |
| П3 | -КЖ1.И.П1 | П3 | 6 | 930 | |
| П4 | -КЖ1.И.П1 | П4 | 4 | 3740 | |
| П5 | -КЖ1.И.П1 | П5 | 2 | 610 | |
| П6 | -КЖ1.И.П1 | П6 | 1 | 410 | |
| П7 | -КЖ1.И.П1 | П7 | 1 | 1250 | |
| П8 | -КЖ1.И.П1 | П8 | 1 | 930 | |
| П9 | -КЖ1.И.П1 | П9 | 1 | 3740 | |
| П10 | -КЖ1.И.П1 | П10 | 1 | 3740 | |
| П11 | -КЖ1.И.П1 | П11 | 1 | 3740 | |
| П12 | -КЖ1.И.П1 | П12 | 1 | 410 | |
| П13 | -КЖ1.И.П1 | П13 | 1 | 410 | |
| П14 | -КЖ1.И.П1 | П14 | 1 | 930 | |
| П15 | -КЖ1.И.П1 | П15 | 1 | 1250 | |
| | | *Участки монолитные* | | | |
| Ум1 | лист 6-В | Ум1 | 1 | | |
| Ум2 | лист 6-В | Ум2 | 1 | | |
| | | | | | |
| 1 | 902-1-164.90-КЖ1.И.МС1 | Изделие закладное МС1 | 2 | | |
| | | ДВУ-40К4 ГОСТ 26020-83 | | | |
| | | ТАВР Ст3пс5-1 ГОСТ 535-88 | | | |
| | | ℓ=750 | 1 | 139.0 | |

1. Настоящий чертёж см. совместно с листами 6-9.
2. Размеры и отм. в скобках для сборно-монолитного варианта опускного способа строительства и „стена в грунте."
3. Маркировка балок перекрытия приведена на листе 10.
4. Швы между плитами заполнить бетоном класса В15 на мелком заполнителе.
5. Перекрытия РКм2, РКм3 разработаны для решеток-дробилок КРД40м и РД600 в альбоме 3 части 2 и 3

Согласовано: Сектор 09 Стасюк; Отдел 10 Дуксова; КИК-2 Матюшина

Взам. инв.№ | Подпись и дата | Инв.№подл.

Привязан

Инв.№

| | | | |
|---|---|---|---|
| Нач.отд | Шейко | | |
| Н.контр | Сокольская | | |
| Гл.спец. | Власенко | | |
| Рук.гр. | Боровик | | |
| Вед.инж. | Штандий | | |
| Инж. | Шапин | | |

гп 902-1-164.90-КЖ1

Канализационная насосная станция производительностью 300-1200 м³/ч, напором 12-27 м, с решетками-дробилками.

| Стадия | Лист | Листов |
|---|---|---|
| Р | 4 | |

Схема расположения плит перекрытия и монолитных участков на отм. 0,000 (начала)

Госстрой СССР Союзводоканалниипроект Харьковский Водоканалпроект

24401-03 15 Формат А2

Альбом 3 ч. 1

## 3-3
лист 4

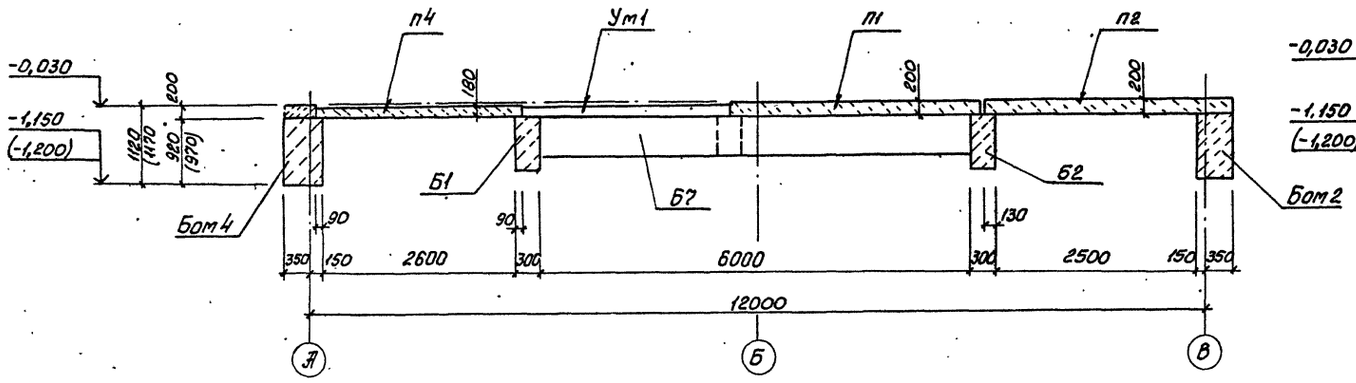


## 2-2
лист 4

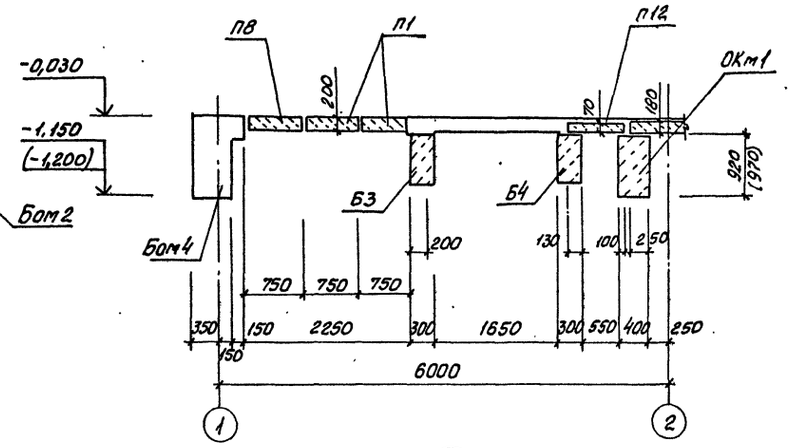


## 4-4
лист 4

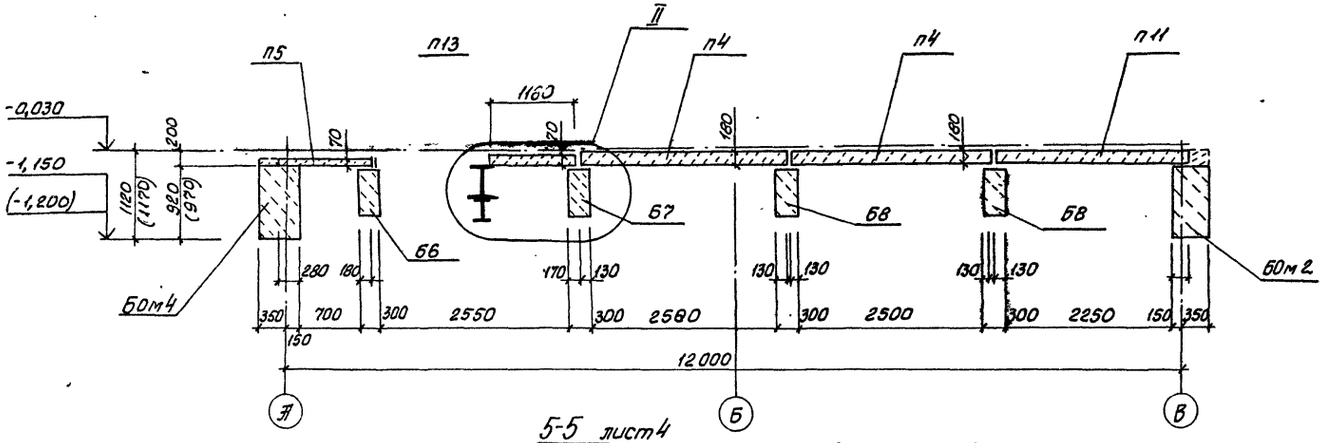


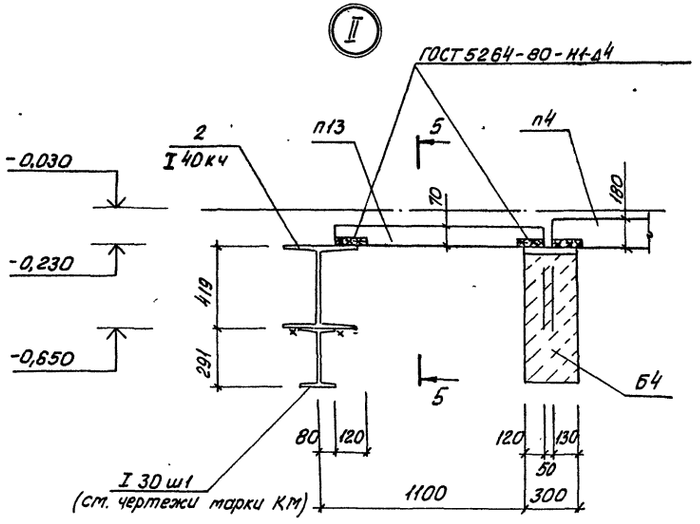


1. Балки I 30 ш1 и I 40 к4 сварить до установки в проектное положение.

## 5-5 лист 4

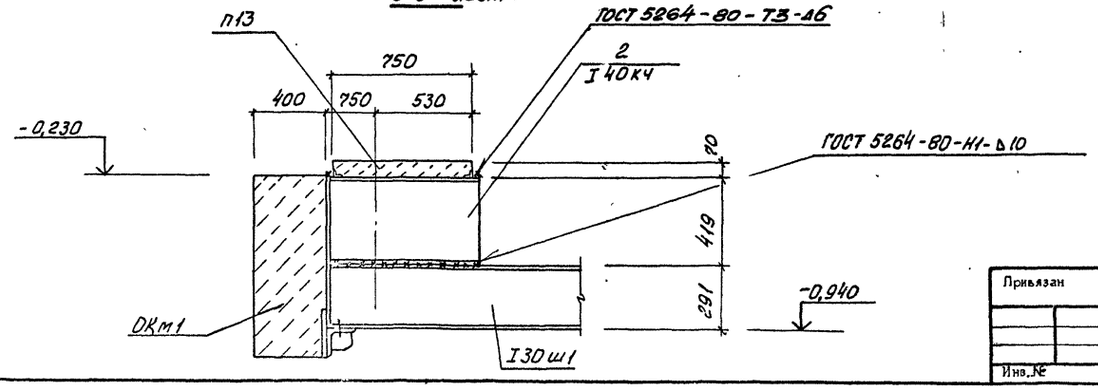


| | | | | |
|---|---|---|---|---|
| Нач. отд. | Шейко | | | тп 902-1-164.90-КЖ1 |
| Н. контр. | Сокольская | | | |
| Гл. спец. | Власенко | | | |
| Рук. гр. | Боровик | | | |
| Вед. инж. | Шмандий | | | |
| инж. | Шапин | | | |

Привязан

Инв. №

Канализационная насосная станция производительностью 200-1200 м³/ч, напором 12-27 м, с решетками-дробилками

Схема расположения плит перекрытия и монолитных участков на отм. 0.000 (окончание)

| Стадия | Лист | Листов |
|---|---|---|
| Р | 5 | |

Госстрой СССР
Союзное Канализпроект
Харьковский Водоканалпроект

Согласовано
Гл. спец. ТО

Инв. № подл. | Подпись и дата | Взам. инв. №

24401-03 16 Формат А2

Альбом 3 ч. 1

## Монолитный участок Ум1

### для $H_к$ = -7.0м и $H_к$ = -5.5м

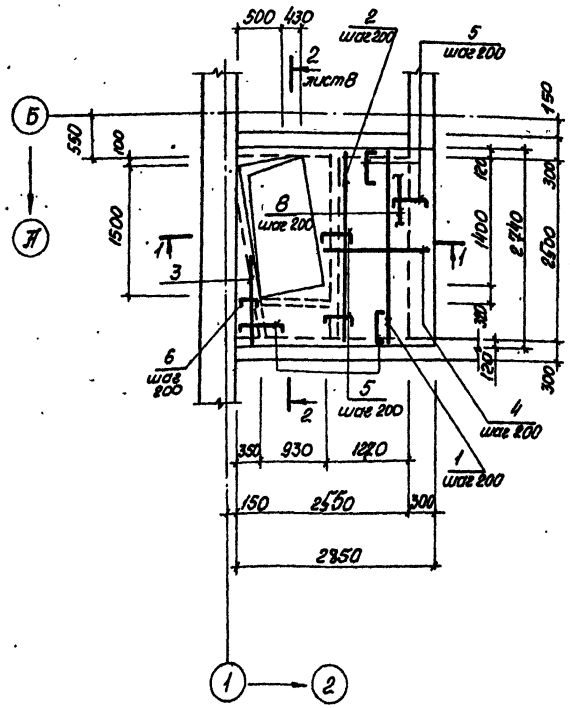


### для $H_к$ = -4.0м

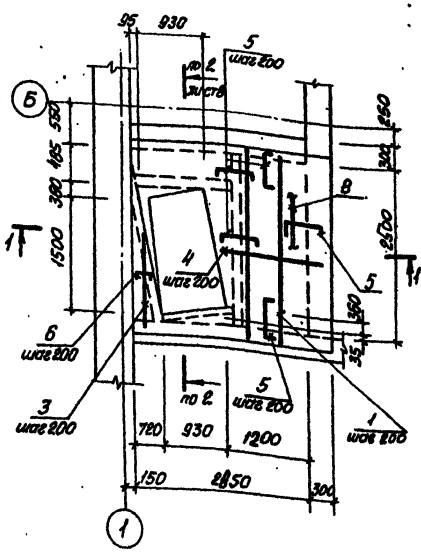


### Ведомость деталей

| Поз. | Эскиз |
|---|---|
| 2 | 200... 1500 |
| 3 | 800... 2700 |
| 4 | 1100... 2830 |
| 5 | 80 — 600 — 80 |
| 6 | 80 — 100... 350 — 80 |
| 7 | 80 — 300 |

### Деталь крепления монолитного участка к металлической балке

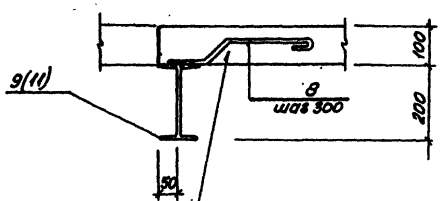


Основная арматура Ум1 условно не показана

### 1-1

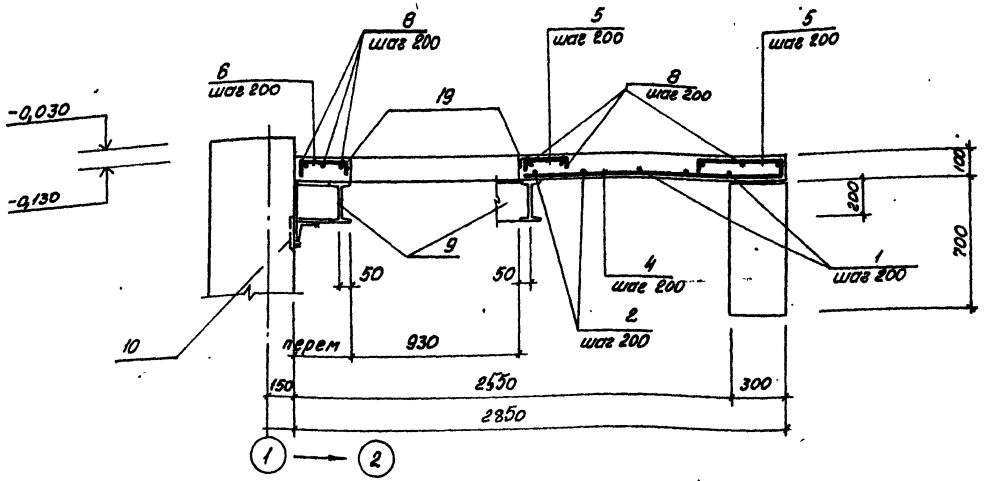


## Спецификация Ум1

| Формат | Зона | Поз. | Обозначение | Наименование | Кол. | Примечание |
|---|---|---|---|---|---|---|
| | | | | | | масса, кг |
| | | | | Детали | | |
| Б4 | | 1 | | ф12 А-III ГОСТ 5781-82 | | |
| | | | | l = 2720 | 7 | 2,4 |
| Б4 | | 2* | | l ср = 850 | 3 | 0,8 |
| Б4 | | 3* | | l ср = 1750 | 8 | 1,6 |
| Б4 | | 4* | | l ср = 1963 | 13 | 1,75 |
| Б4 | | 5* | | l = 760 | 40 | 0,7 |
| Б4 | | 6* | | l ср = 385 | 10 | 0,4 |
| Б4 | | 7* | | ф8 А-I ГОСТ 5781-82 | | |
| | | | | l = 500 | 30 | 0,2 |
| Б4 | | 8 | | ф6 А-I ГОСТ 5781-82 | | |
| | | | | l = 70 пог. м | — | 15,5 |
| Б4 | | 9 | | обу- 20 ГОСТ 8239-72 | | |
| | | | | тавр СТ3сп5-1 ГОСТ 535-88 | | |
| | | | | l = 5.0 пог. м | — | 105,0 |
| Б4 | | 10 | | уго- 100х8 ГОСТ 8509-76 | | |
| | | | | хок СТ3сп5-1 ГОСТ 535-88 | | |
| | | | | l = 1.0 пог. м | — | 12,2 |
| Б4 | | 11 | | швел- 10 ГОСТ 8240-72 | | |
| | | | | лер СТ3кп3-1 ГОСТ 535-88 | | |
| | | | | l = 1.0 пог. м | — | 8,6 |
| | | | | Материалы | | |
| | | | | Бетон класса В15 | 0,65 | м³ |

*) поз. 2...7 - см. ведомость деталей.

Настоящий чертеж см. с листами 4; 7; 8.

Согласовано
Инв. № подл. 7ТО Муханов

| Инв. № подл. | Подпись и дата | Взам. инв. № |
|---|---|---|
| | | |

Привязан

Инв. №

| | | |
|---|---|---|
| Нач.отд. | Шейко | |
| Н.контр. | Сокольская | |
| Гл.спец. | Власенко | |
| Рук.гр. | Бородик | |
| Вед.инж. | Шмандий | |
| Инж. | Шапин | |

тп 902-1-164.90-КЖ1

Канализационная насосная станция производительностью 200-1200 м³/ч, напором 12-27 м, с решетками-дробилками

| Стадия | Лист | Листов |
|---|---|---|
| Р | 6 | |

Монолитные участки Ум1, Ум2. Схема армирования (начало)

Госстрой СССР Союзводоканалниипроект Узбекское отделение Водоканалпроект

Формат А3

Альбом 3у1

## Монолитный участок Ум2

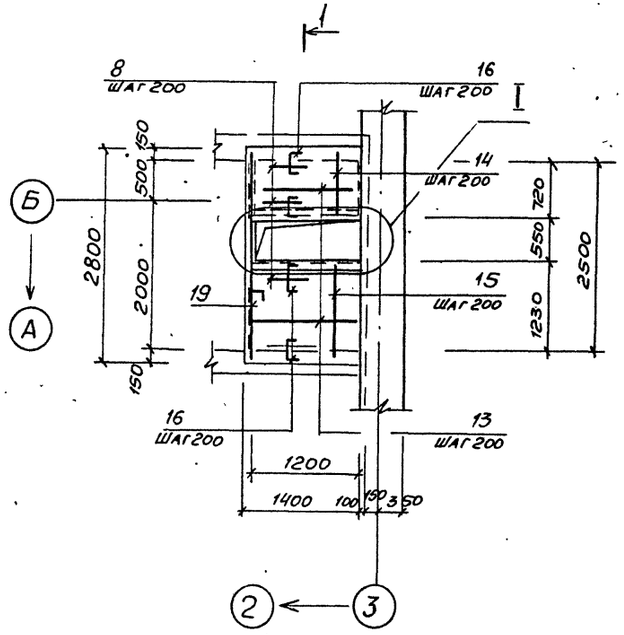


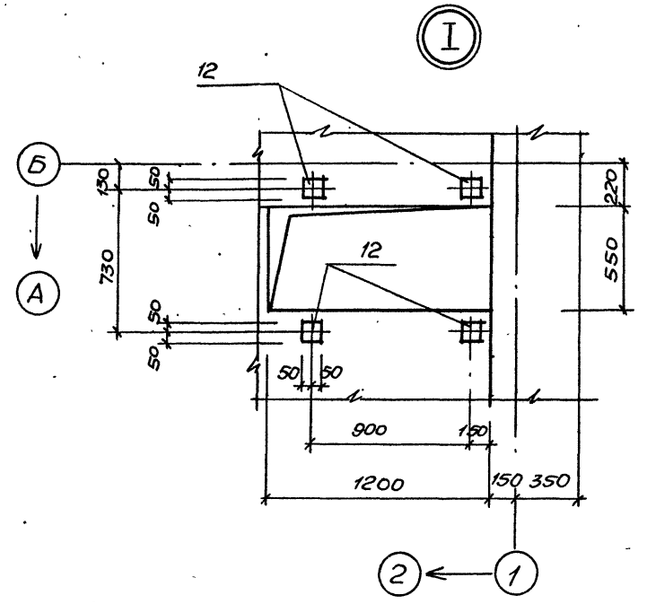


## 1-1

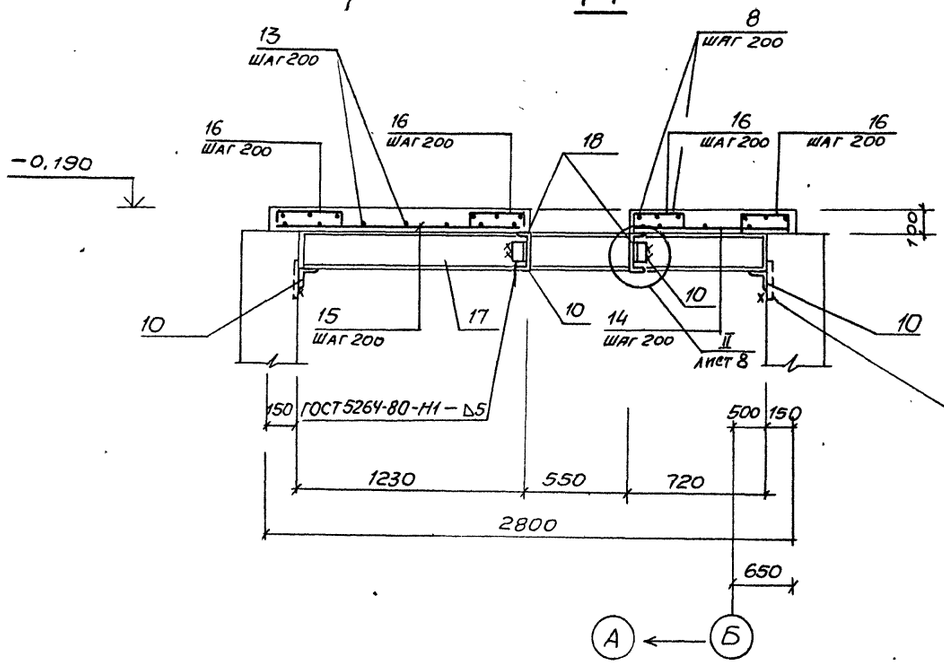


## Ведомость деталей

| Поз. | Эскиз |
|---|---|
| 16. | 80 300 80 |
| | |

Изделие закладное сб. н. 6 балки

## Спецификация Ум2

| Формат | Зона | Поз | Обозначение | Наименование | Кол | Примечание |
|---|---|---|---|---|---|---|
| | | | | | | |
| | | | | Сборочные единицы | | |
| | | 12 | 1.400-15.81.120-05 | Изделие закладное МН105-6 | 8 | 1,0кг |
| | | 19 | 1.400-15.81.550-04 | МН553 | 1 п.м / 5,9 | 1 п. м / 4,1кг |
| | | | | Детали | | |
| | | 13 | | ф12А-III ГОСТ 5781-82 | | |
| | | | | ℓ=1380 | 12 | 1,3 |
| | | 14 | | ℓ=850 | 8 | 0,8 |
| | | 15 | | ℓ=1350 | 8 | 1,2 |
| | | 16* | | ℓ=460 | 44 | 0,4 |
| | | 19 | | ℓ=2780 | 2 | 2,5 |
| | | 7** | | ф8А-I ГОСТ 5781-82, ℓ=500 | 22 | 0,2 |
| | | 8 | | ф6АI ГОСТ 5781-82 | | |
| | | | | ℓ=20 пог.м | — | 4,5 |
| | | 17 | | Дву-тавр 16 ГОСТ 8239-72 Ст3пс5-1 ГОСТ 535-88 | | |
| | | | | ℓ=2500 | 1 | 40,0 |
| | | 18 | | Швел-лер 16 ГОСТ 8240-72 Вст3пс6-1 ГОСТ 535-88 | | |
| | | | | ℓ=1400 | 2 | 20 |
| | | 10 | | Уго-лок 100х8 ГОСТ 8509-76 Ст3кп3-1 ГОСТ 535-88 | | |
| | | | | ℓ=1,0 пог.м | — | 12,2 |
| | | | | Материалы | | |
| | | | | Бетон класса В15 | 0,32 | м3 |

**) Поз. 7 – см. ведомость деталей на листе 6.

*) Поз. 16 – см ведомость деталей на данном листе.

Согласовано

Инв. № подл. | Подпись и дата | Взам. инв. №

Привязан

Инв. №

| | | | |
|---|---|---|---|
| Нач. отд. | Шейко | | |
| Н. контр. | Сокольская | | |
| Гл. спец. | Власенко | | |
| Рук. гр. | Боровик | | |
| Вед. инж. | Шмандий | | |
| Инж. | Шапин | | |

ТП 902-1-164.90-КЖ1

Канализационная насосная станция производительностью 200 ... 2000 м³/ч, напором 12-27м, с решетками-дробилками

| Стадия | Лист | Листов |
|---|---|---|
| Р | 7 | |

Монолитные участки Ум1, Ум2. Схема армирования (продолжение)

Госстрой СССР Союзводоканалпроект Харьковское водное отделение

24401-03 18 Копир Мяйстренко

Альбом 3.407.1

# Ведомость расхода стали на элемент, кг

| Марка элемента | Изделия арматурные | | | | | | | | Изделия закладные | | | | | | | | | | | | | | | | | | Общ. расход |
|---|---|---|---|---|---|---|---|---|---|---|---|---|---|---|---|---|---|---|---|---|---|---|---|---|---|---|---|
| | Арматура класса | | | | | | | | Ар-ра класса | | | Прокат марки | | | | | | | | | | | | | | | |
| | А-I | | | | А-III | | | Всего | А-III | | | Ст3 кп3-1 | | | | Ст3 сп5-1 | | | | Ст3кп3-1 | Ст3пс5-1 | | Ст3 кп3-1 | | | | Всего | |
| | ГОСТ 5781-82* | | | | | | | | ГОСТ 5781-82 | | | ГОСТ 103-76 | | | | ГОСТ 8239-72 | | | | ГОСТ 8240-72 | | | ГОСТ 8509-76 | | | | | |
| | ф6 | ф8 | | Итого | ф12 | | Итого | | ф8 | | Итого | -δ=6 | -δ=8 | | Итого | I20 | I16 | | Итого | С10 | С16 | | Итого | L50×5 | L100×8 | | Итого | | |
| Ум1 | 15,5 | 6,0 | | 21,5 | 81,3 | | 81,3 | 102,8 | | | | | | | | 105,0 | | | 105,0 | 8,6 | | | 8,6 | 1,6 | 12,2 | | 13,8 | 127,4 | 230,2 |
| Ум2 | 4,5 | 4,4 | | 8,9 | 48,0 | | 48,0 | 56,9 | 0,8 | | 0,8 | 4,0 | 3,2 | | 7,2 | | 40,0 | | 40,0 | | 20,0 | | 20,0 | 1,6 | 12,2 | | 13,8 | 81,8 | 138,7 |
| | | | | | | | | | | | | | | | | | | | | | | | | | | | | | |

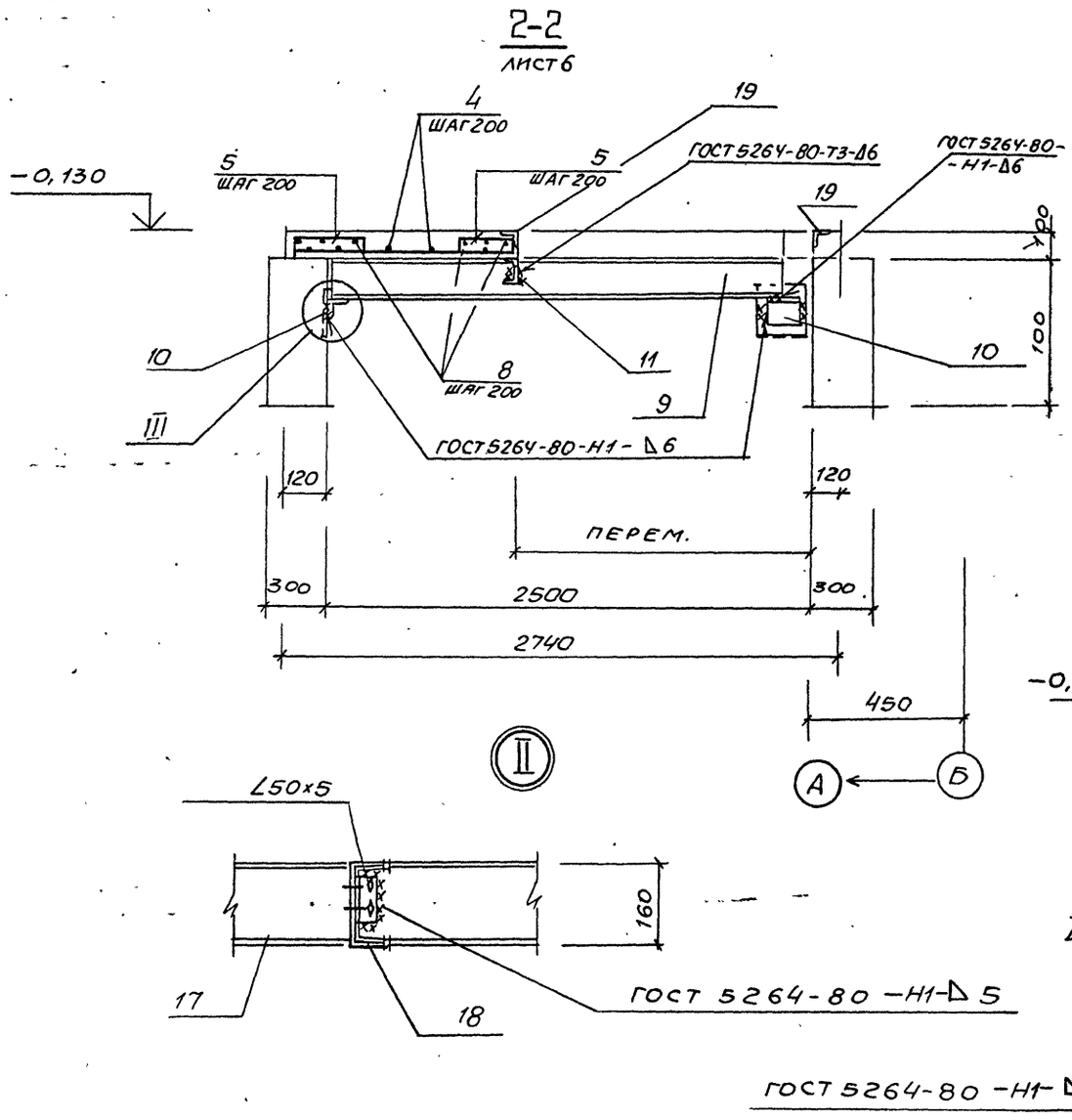


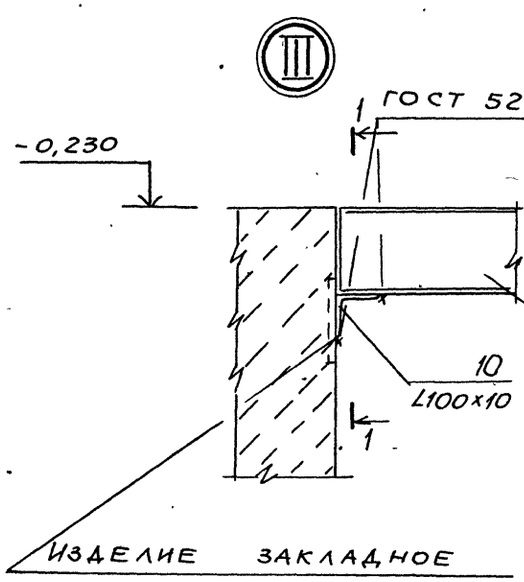


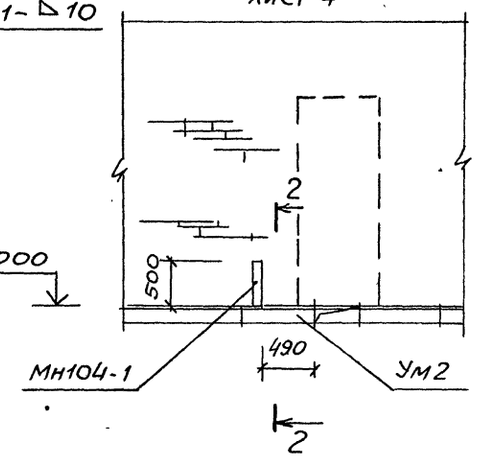


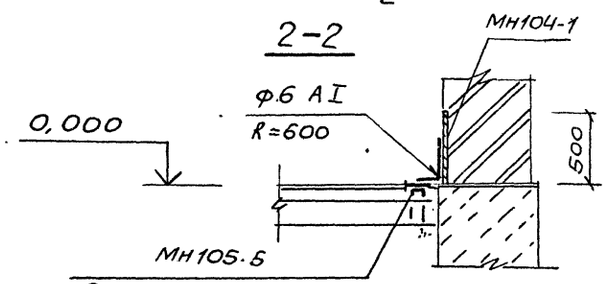


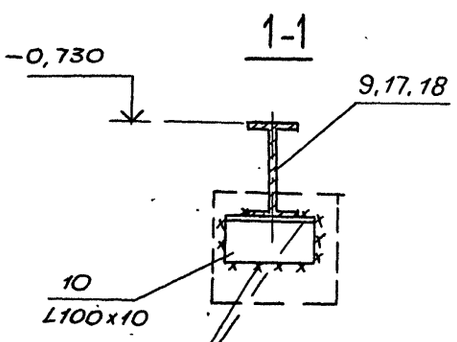


| | | | | ТП 902-1-164.90-КЖ1 | | | |
|---|---|---|---|---|---|---|---|
| Нач. отд. | Шенко | | | | | | |
| Н. контр. | Сокольская | | | Канализационная насосная станция производительностью 200...1200 м3/ч, напором 12-27м, с решетками-дробилками | Стадия | Лист | Листов |
| Гл. спец. | Власенко | | | | Р | 8 | |
| Рук. гр. | Боровик | | | Монолитные участки Ум1, Ум2 схема армирования (окончание) | Госстрой СССР Союзводоканалниипроект Харьковский водоканалпроект | | |
| Вед. инж. | Шмандий | | | | | | |
| Инж. | Шапик | | | | | | |

Привязан

Инв. №

Инв. № подл. | Подпись и дата | Взам. инв. №

24401-03 19 Копир Майстренко Формат А2

Альбом 3 ч.1

# РКМ 1. Схема расположения балок на отм. -0.030, -0.230

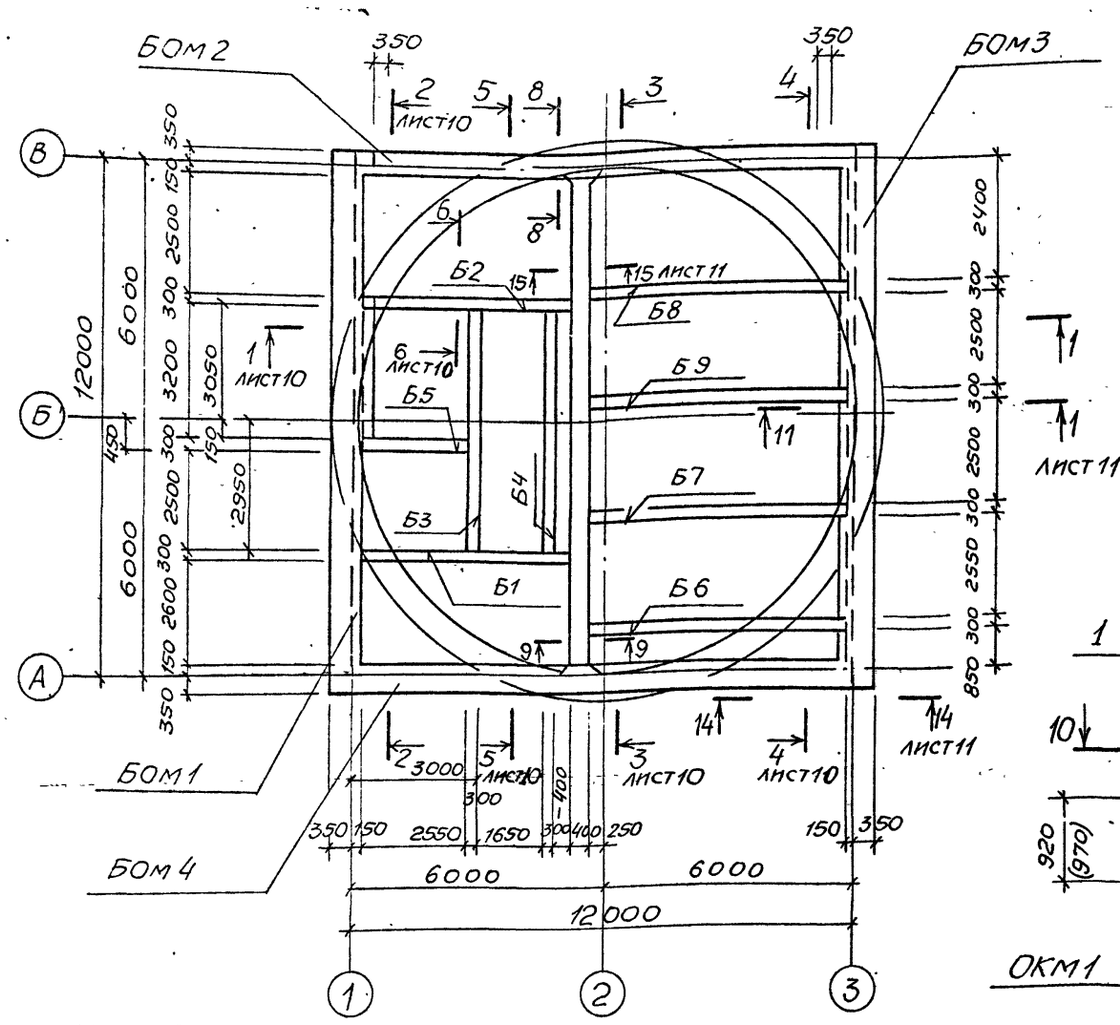


## 8 — 8

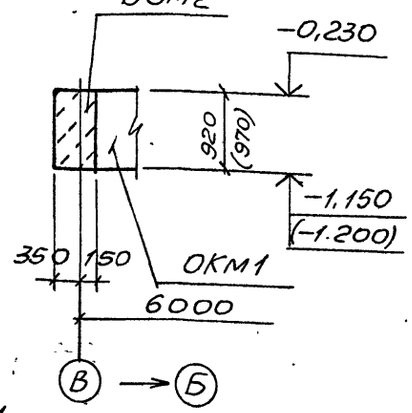


## 9 — 9

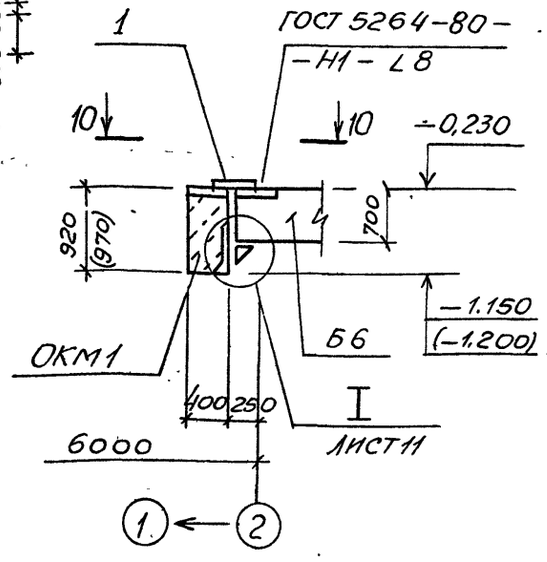


## 10 — 10

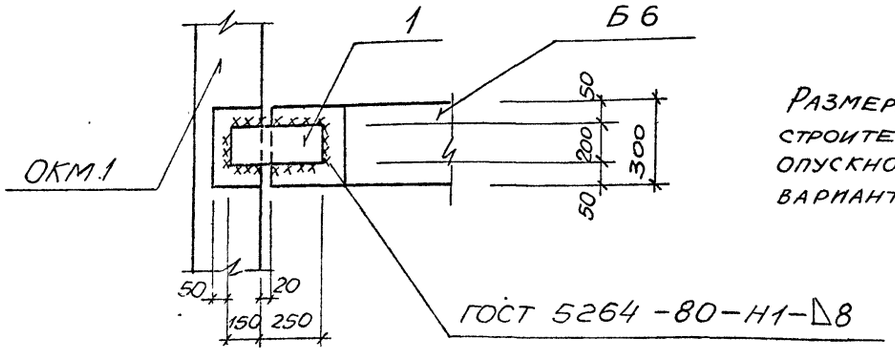


Размеры в скобках для способов строительства: „Стена в грунте" и опускного — сборно-монолитного варианта.

## Спецификация к схеме расположения балок на отм. -0.030, -0.230

| Марка, поз. | Обозначение | Наименование | Кол. | Масса ед., кг | Примечание |
|---|---|---|---|---|---|
| | | Балки обвязочные | | | |
| | | монолитные | | | |
| БОМ1 | лист 12 | БОМ 1 | 1 | | |
| БОМ2 | лист 16 | БОМ 2 | 1 | | |
| БОМ3 | лист 14 | БОМ 3 | 1 | | |
| БОМ4 | лист 16 | БОМ 4 | 1 | | |
| | | | | | |
| | | Балки сборные | | | |
| Б1 | ТП902-1-164.90-КЖ1.И.Б1 | Б1 | 1 | | |
| Б2 | — КЖ1.И.Б1 | Б2 | 1 | | |
| Б3 | — КЖ1.И.Б1 | Б3 | 1 | | |
| Б4 | — КЖ1.И.Б1 | Б4 | 1 | | |
| Б5 | — КЖ1.И.Б1 | Б5 | 1 | | |
| Б6 | — КЖ1.И.Б1 | Б6 | 1 | | |
| Б7 | — КЖ1.И.Б1 | Б7 | 1 | | |
| Б8 | — КЖ1.И.Б1 | Б8 | 1 | | |
| Б9 | — КЖ1.И.Б1 | Б9 | 1 | | |
| | | Опорные консоли | | | |
| МС2 | — КЖ1.И.-МС2 | МС2 | 18 | 21,71 | |
| | | | | | |
| | | Изделия соединительные | | | |
| 1 | | Пло-10×200 ГОСТ 103-76 / СА ВСТ3пс6-1 ТУ-14-1-3023-80 | | | |
| | | ℓ=400 | 11 | 6,3 | |
| 2 | | Уго-5200×200×12/10 ГОСТ 8509-86 / Лок ВСТ3пс6-1 ТУ 14-1-3023-80 | 7 | 7,4 | |
| | | ℓ=200 | | | |

Перекрытие РКм1 замаркировано в альбоме 5

| | | | | | |
|---|---|---|---|---|---|
| Нач. отд. | Шейко | | ТП902-1-164.90-КЖ1 | | |
| Н. контр. | Сокольская | | | | |
| Гл. спец. | Власенко | | | | |
| Рук. гр. | Боровик | | | | |
| Вед. инж. | Шмандий | | Канализационная насосная станция производительностью 200-1200 м³/ч, напором 12-27м, с решетками-дробилками | Стадия: Р; Лист: 9; Листов: | |
| Инж. | Козина | | РКм1 Схема расположения балок (начало) | Госстрой СССР, Союзводоканалниипроект, Харьковский Водоканалпроект | |
| Привязан | | | | | |
| Инв. № | | | Копир Майстренко | Формат А3 | |

Согласовано

Инв. № подл. | Подпись и дата | Взам. инв. №

944-1-83 20

Альбом 3у.1

## 1 – 1. Лист 9

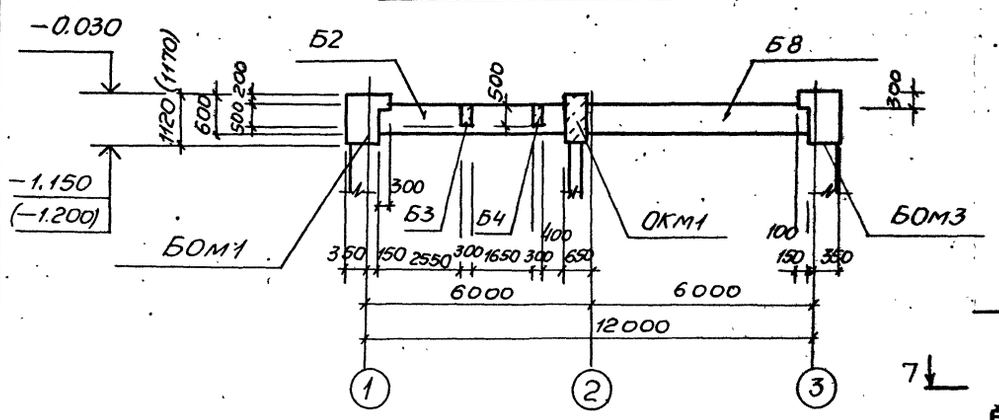


## 3 – 3. Лист 9

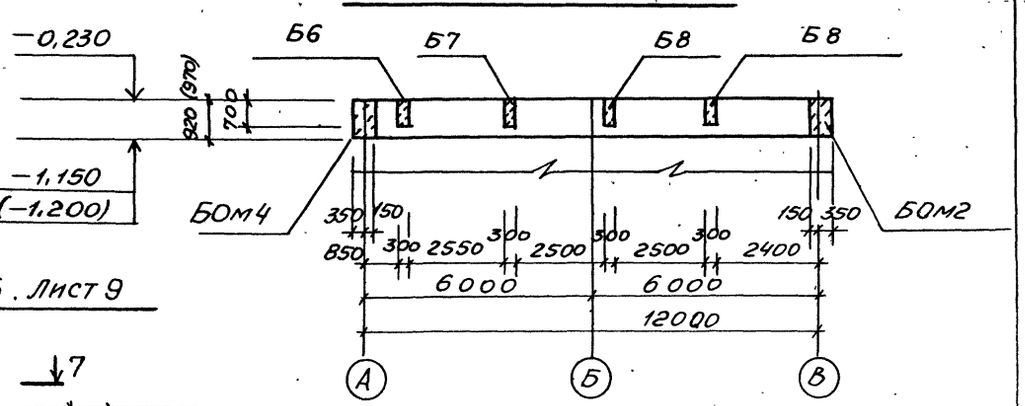


## 6 – 6. Лист 9

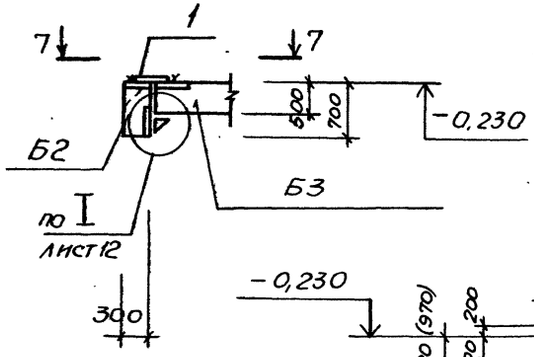


## 2 – 2. Лист 9

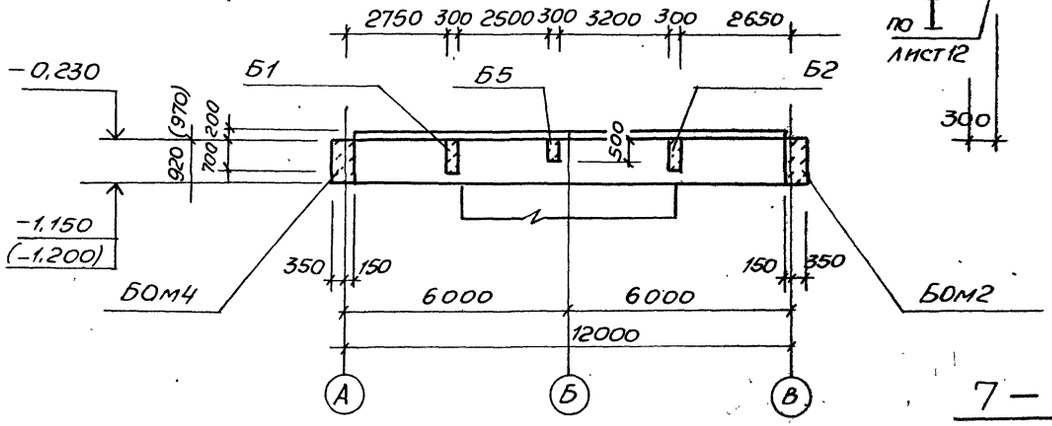


## 4 – 4. Лист 9

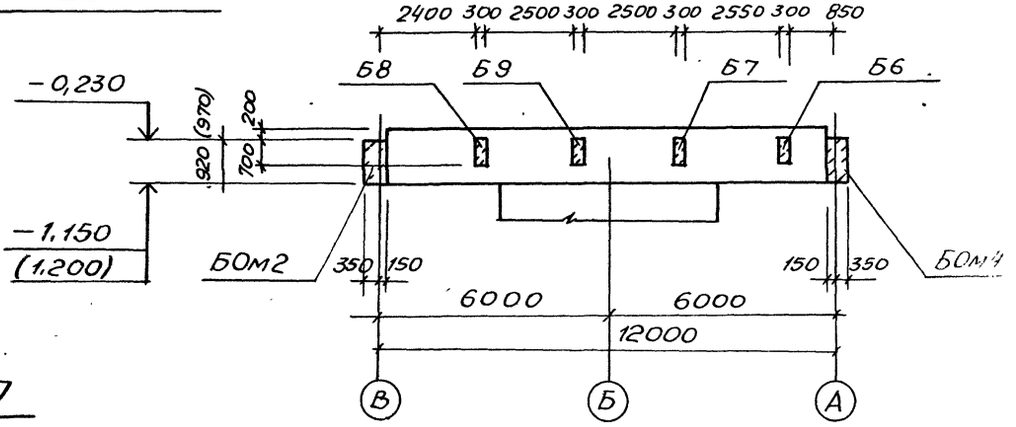


## 5 – 5. Лист 9

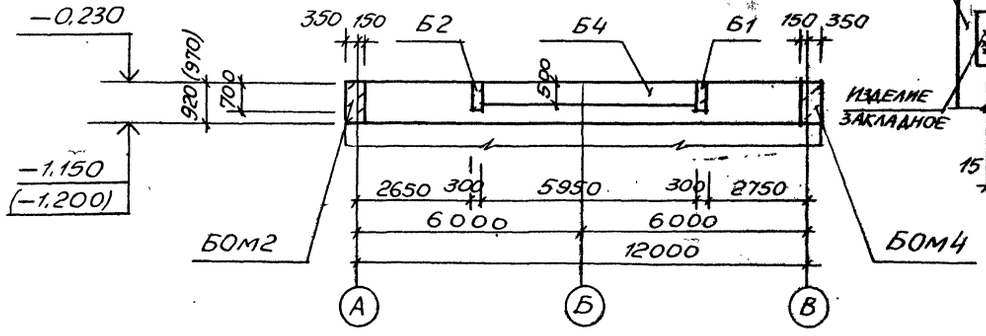


## 7 – 7

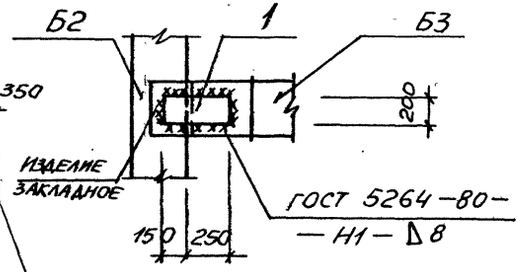


РАЗМЕРЫ В СКОБКАХ ДЛЯ СПОСОБОВ СТРОИТЕЛЬСТВА: „СТЕНА В ГРУНТЕ";
ОПУСКНОГО – СБОРНО-МОНОЛИТНОГО ВАРИАНТА

| | | | | | |
|---|---|---|---|---|---|
| | | | ТП 902-1-164 90-КН | | |
| Привязан | Нач.отд. | Шенко | Канализационная насосная станция производительностью 200-1200 м³/ч; напором 12-27м, с решетками-дробилками. | Стадия | Лист | Листов |
| | Н.контр. | Сокольская | | Р | 10 | |
| | Гл.спец. | Власенко | | | | |
| | Рук.гр. | Боровик | РКМ1. Схема расположения балок (продолжение) | Госстрой СССР Союзводоканалниипроект Харьковский Водоканалпроект | | |
| Инв.№ | Вед.инж. | Имандий | | | | |
| | Инж. | Козина | | | | |

Согласовано

Инв.№ подл. | Подпись и дата | Взам.инв.№

24401-03 21 Копир. Майстренко Формат А2

Альбом 3 ч.1

## 12 — 12

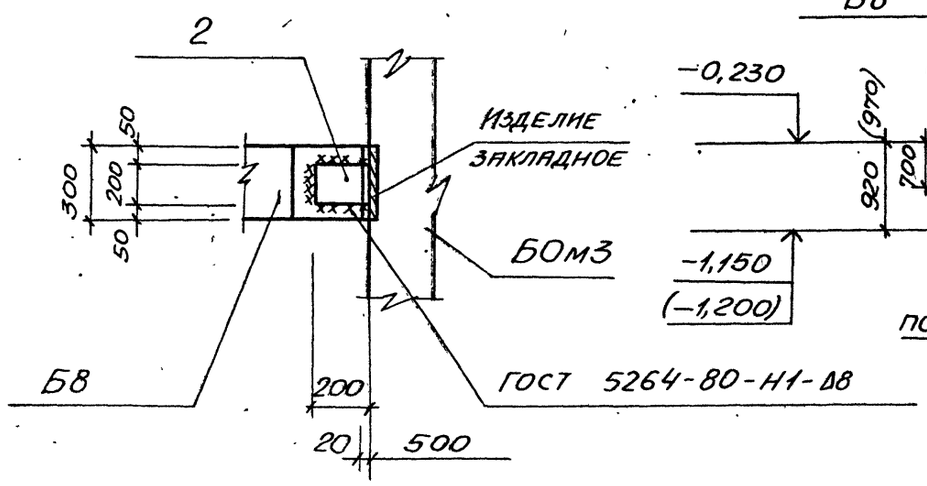


## 11 — 11. Лист 9

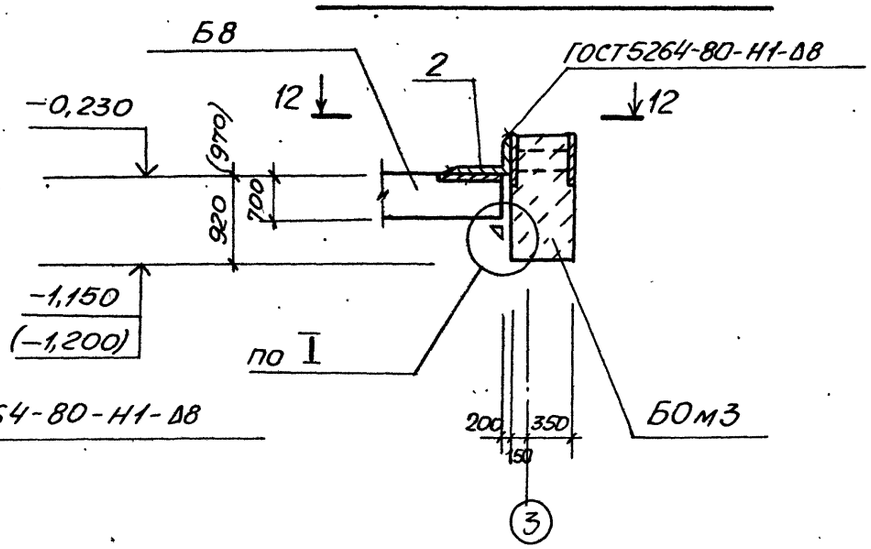


## 14 — 14. Лист 9

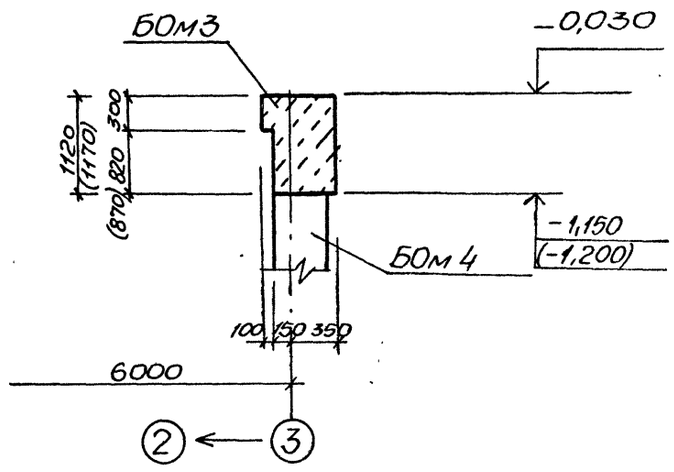


## 15 — 15. Лист 9

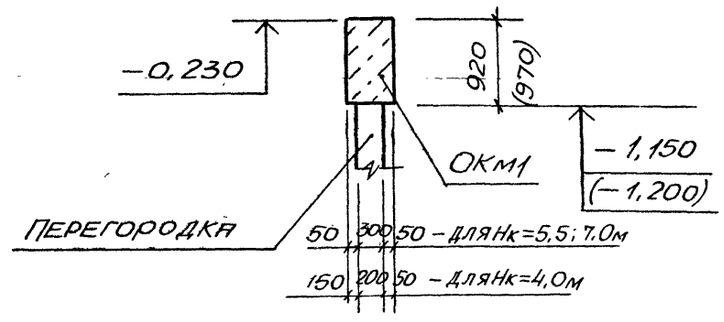


Ⅰ

## 13 — 13

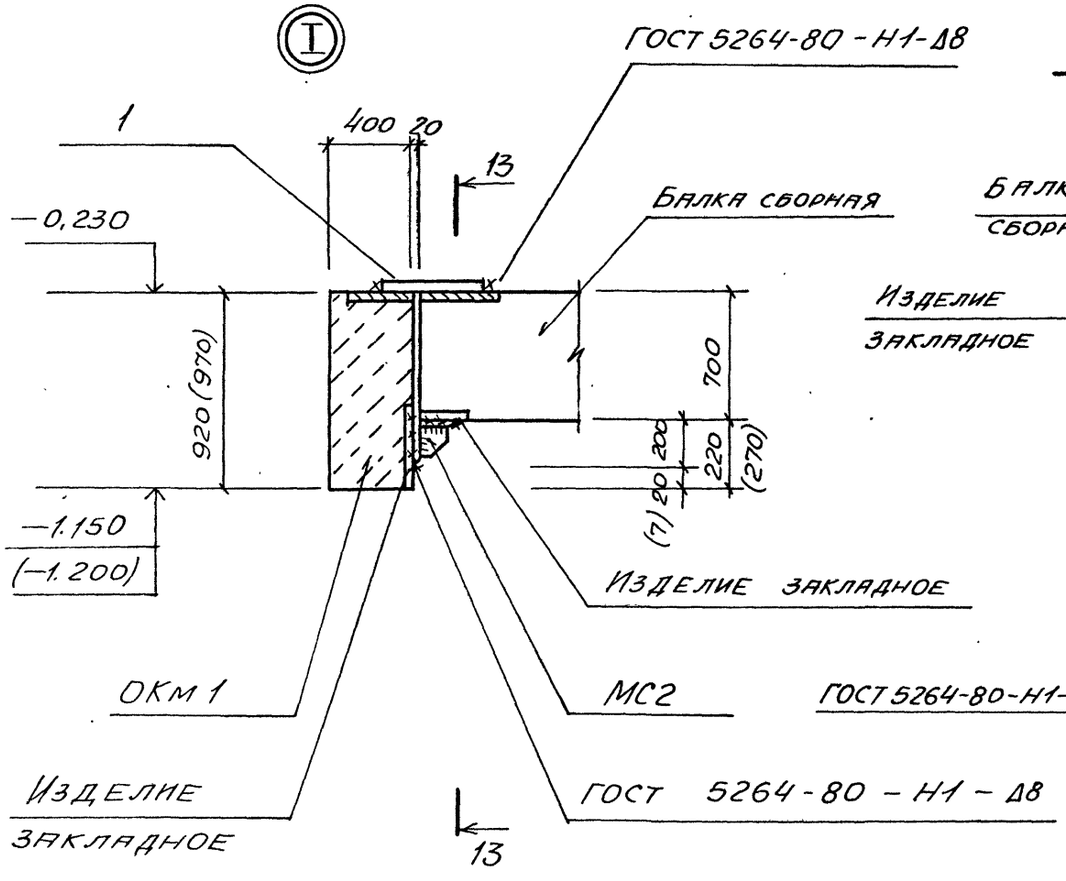


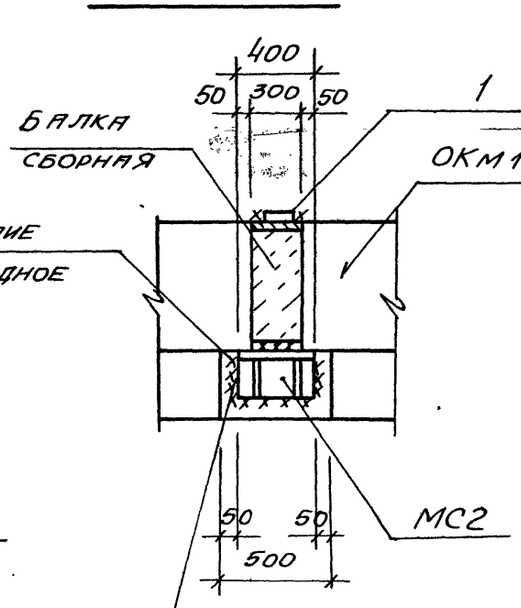


Размеры в скобках для способов строительства: „стена в грунте"; „опускного — сборно-монолитного" вариантов.

| | | | | | | | |
|---|---|---|---|---|---|---|---|
| | | | | ТП 902-1-164.90 — КН1 | | | |
| Привязан | | | | Канализационная насосная станция производительностью 200-1200 м³/ч, напором 12-27, с решетками-дробилками | Стадия | Лист | Листов |
| | Нач. отд | Шейко | | | Р | 11 | |
| | Н. контр | Сокольская | | | | | |
| | Гл. спец | Власенко | | | | | |
| | Рук. гр. | Боровик | | РКМ1. Схема расположения балок (окончание) | Госстрой СССР Союзводоканалниипроект Харьковский водоканалпроект | | |
| Инв. № | Инж. | Козина | | | | | |

Инв. № подл. | Подпись и дата | Взам. инв. №

24401-03 22 копир Майстренко

Формат А2

Альбом 3 ч.

## БОм1. (Опалубка)

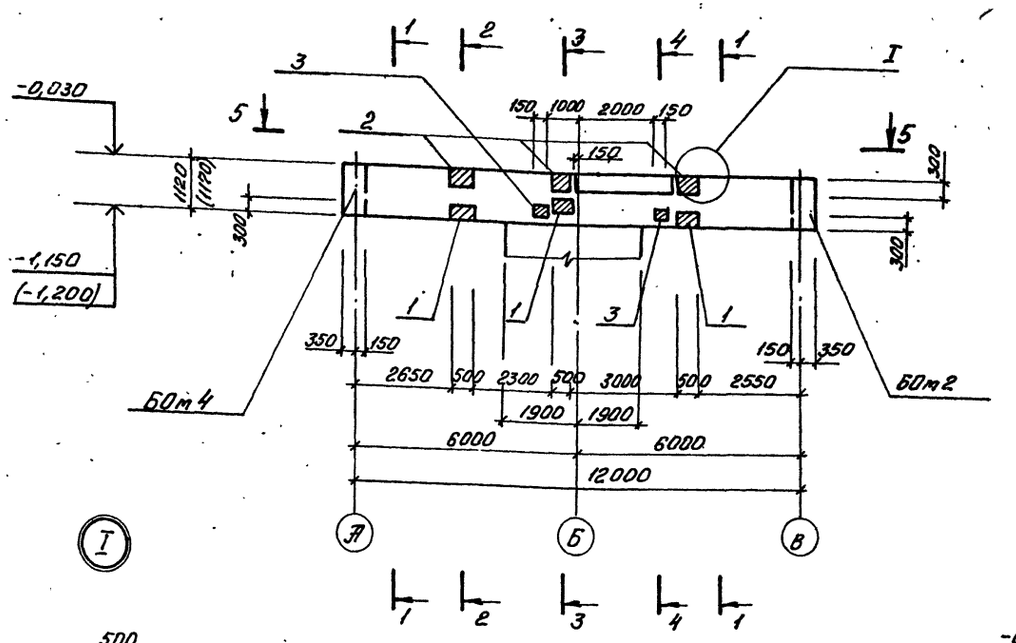


## 2-2

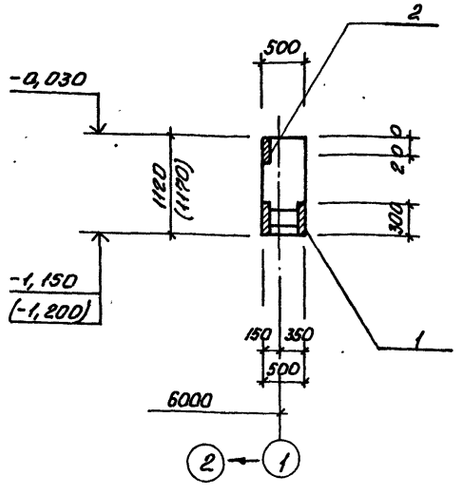


## 3-3

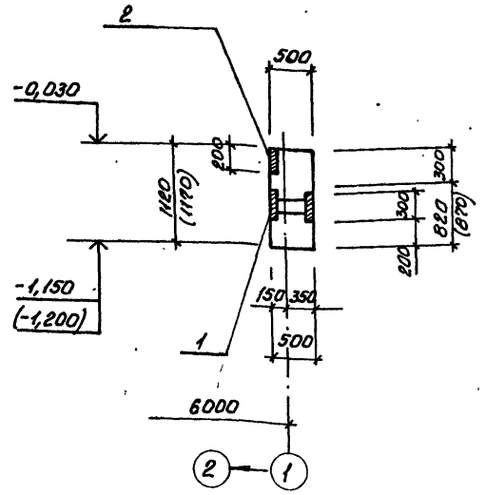


## 1-1

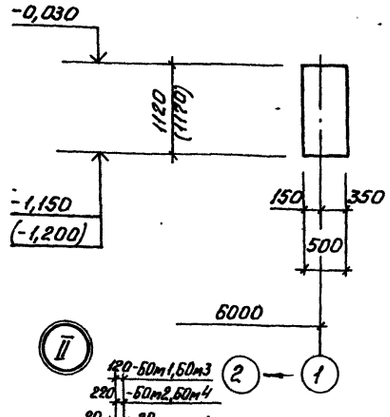


## 4-4

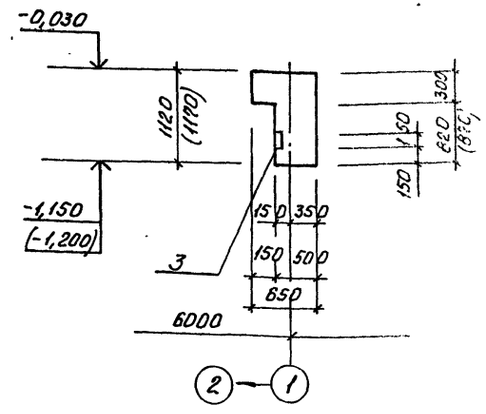


## 5-5

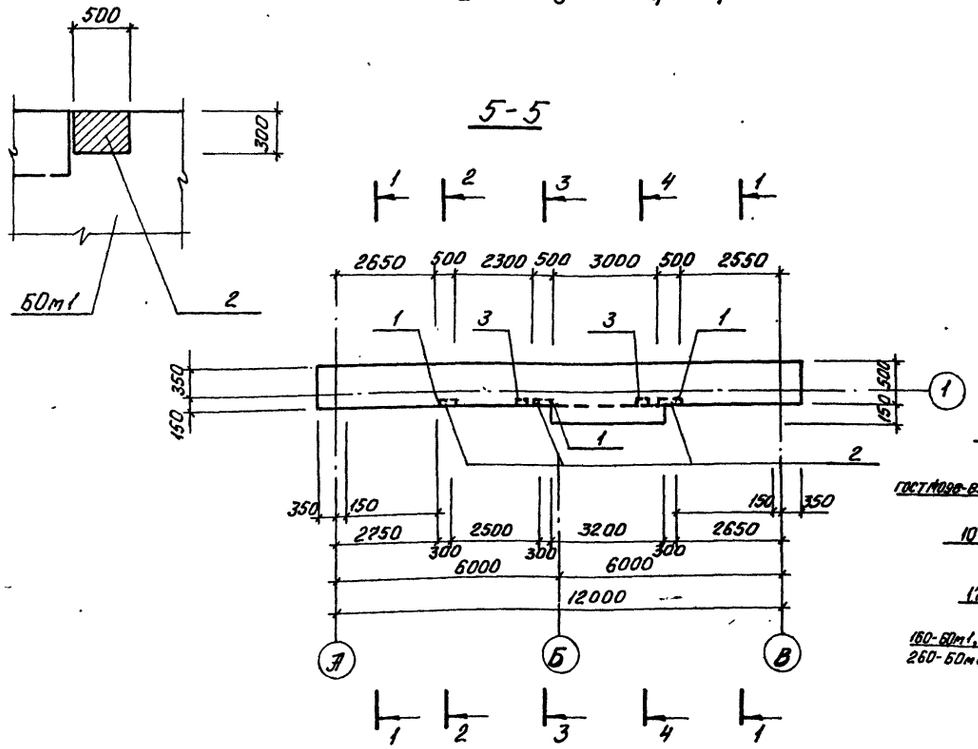


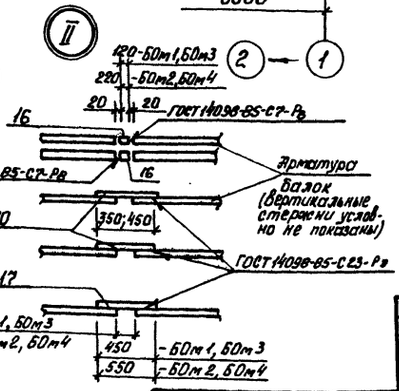


Размеры в скобках для способов строительства: „стена в грунте" и опускного - сборно - монолитного варианта.

| | | | | | | |
|---|---|---|---|---|---|---|
| | | | | ТП 902-1-164.90-КЖ1 | | |
| Нач. отд. | Шейко | | | Канализационная насосная станция производительностью 200-1200 м³/ч, напором 12-22 м, с решетками-дробилками | Стадия | Лист | Листов |
| Н. контр. | Сокальского | | | | Р | 12 | |
| Гл. спец. | Власенко | | | | | | |
| Рук. гр. | Боровик | | | БОм1. Общий вид | Госстрой СССР Союзводоканалпроект Харьковский водоканалпроект | | |
| Вед. инж. | Штандий | | | | | | |
| Инж. | Козинец | | | | | | |
| Привязан | | | | | | | |
| Инв. № | | | | | | | |

Согласовано: Гл. спец. 70 Лучковский; Гл. спец. инж. №; Гл. инж. проекта; Рабочие чертежи

24401-03 23

# БОм 1. Схема армирования

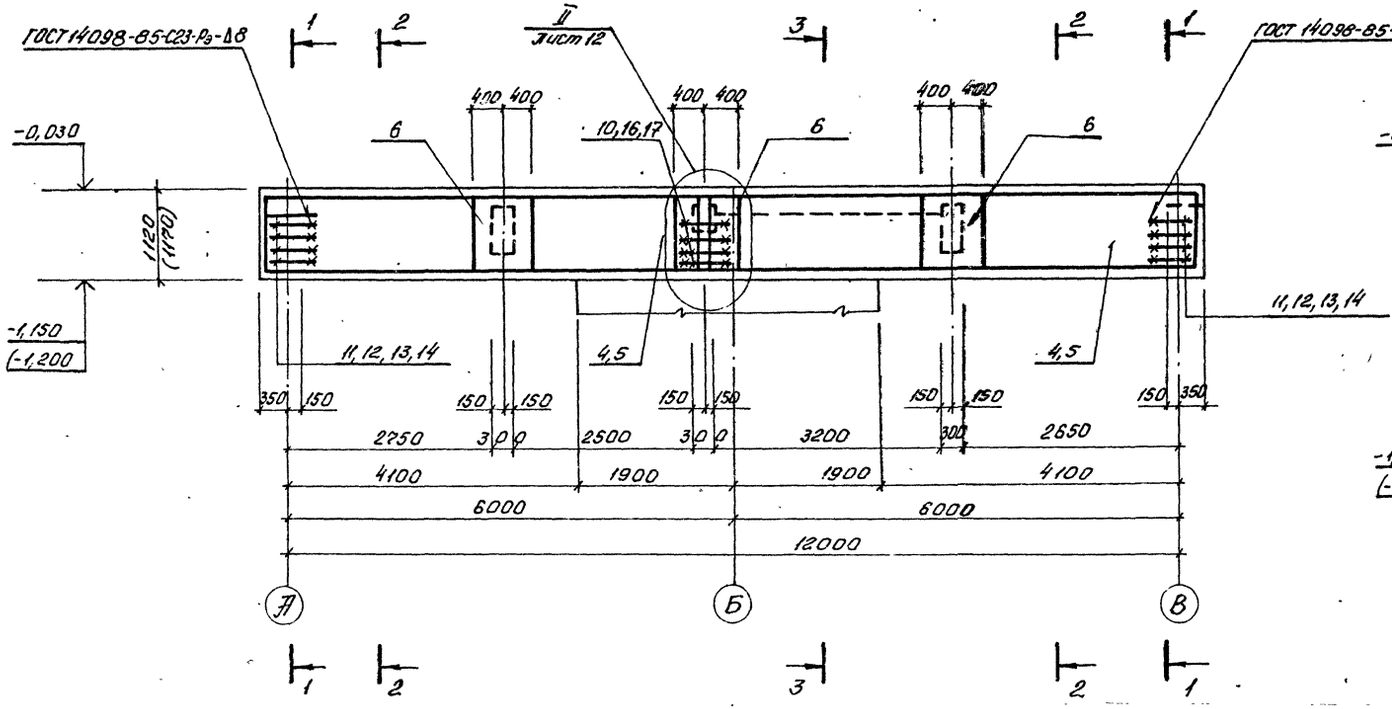


## 1-1

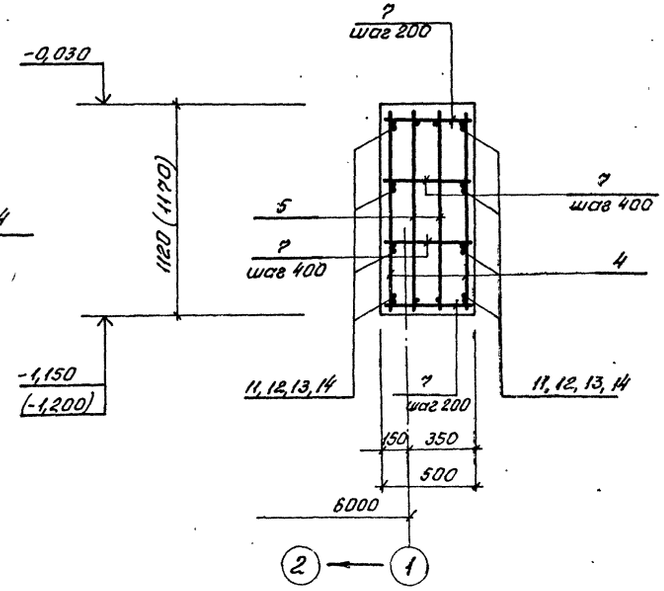


## 2-2

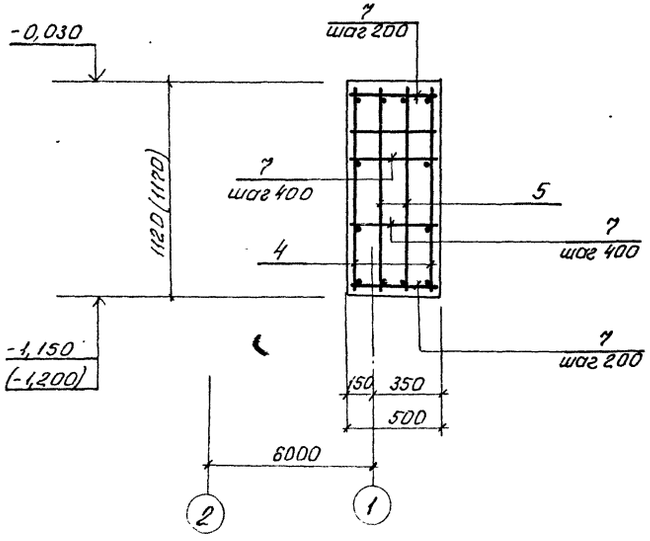


## 3-3

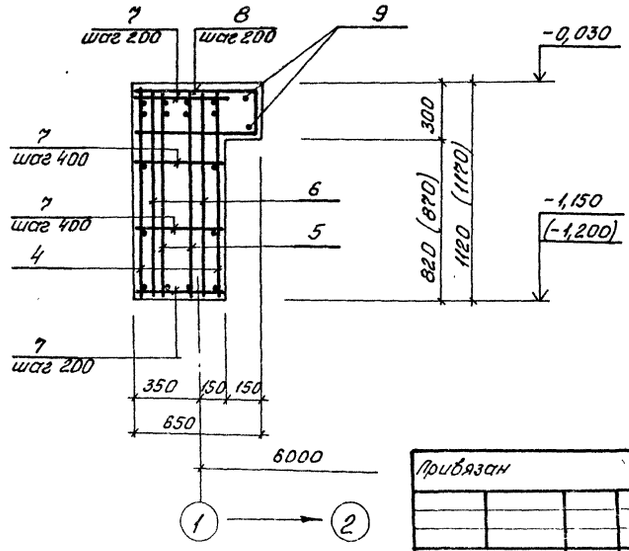


1. Защитный слой бетона для рабочей арматуры – 30 мм.
2. Арматурные стержни позиций 10...14 приварить к продольной арматуре каркасов позиций 4,5.
3. Арматурные стержни позиции 7 приварить к продольной арматуре каркасов поз. 4, 5 и сеток поз. 6 в каждой точке пересечения.
4. Размеры в скобках для способов строительства: „стена в грунте" и опускного-сборно-монолитного варианта.
5. Спецификацию и выборку стали см. лист 18, 19.

| | | | | | | | |
|---|---|---|---|---|---|---|---|
| Привязан | Нач. отд. | Шейко | | ТП 902-1-164.90-КЖ1 | | | |
| | Н. контр. | Сокольская | | Канализационная насосная станция производительностью 200-1200 м³/ч, напором 12-27 м, с решетками-дробилками | Стадия | Лист | Листов |
| | Гл. спец. | Власенко | | | Р | 13 | |
| | Рук. гр. | Боровик | | БОм 1. Схема армирования | Госстрой СССР Союзводоканалниипроект Харьковский водоканалпроект | | |
| | Вед. инж. | Штандий | | | | | |
| Инв. № | Инж. | Козина | | | | | |

Альбом 3 ч 1

24401-03 24

Альбом 3 ч.1

# БОМ 3. Опалубка

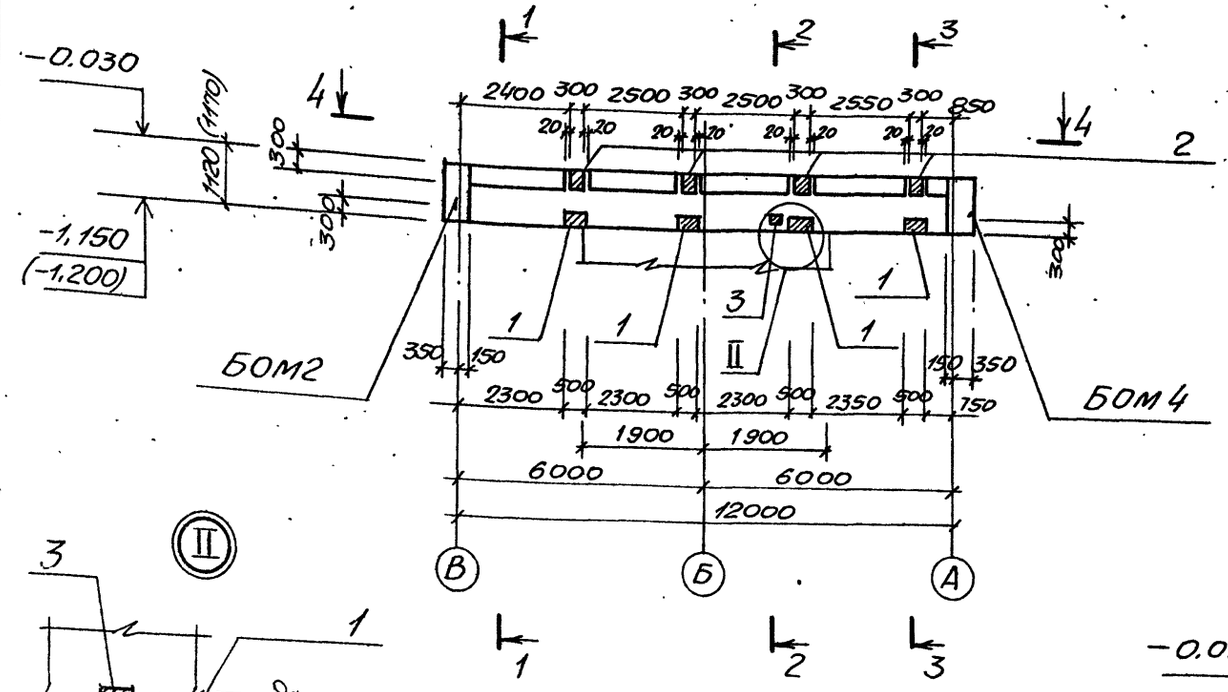


## 1 — 1

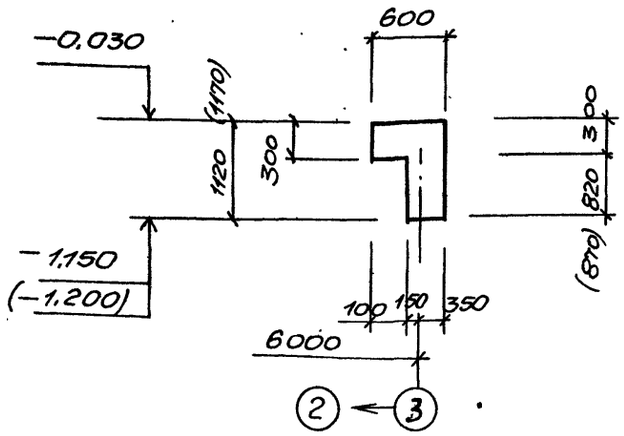


## 3 — 3

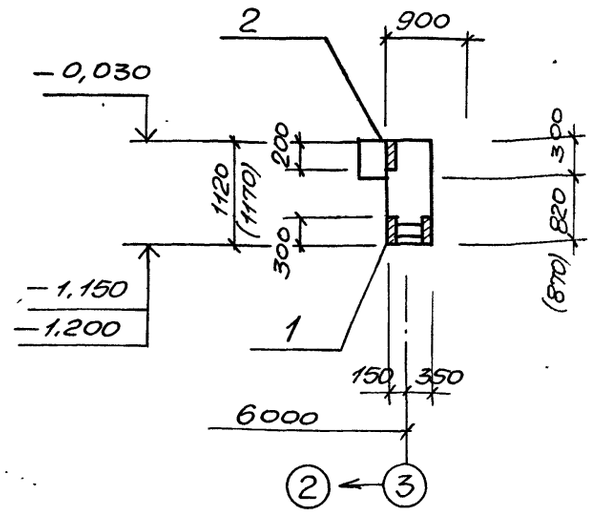


## 2 — 2

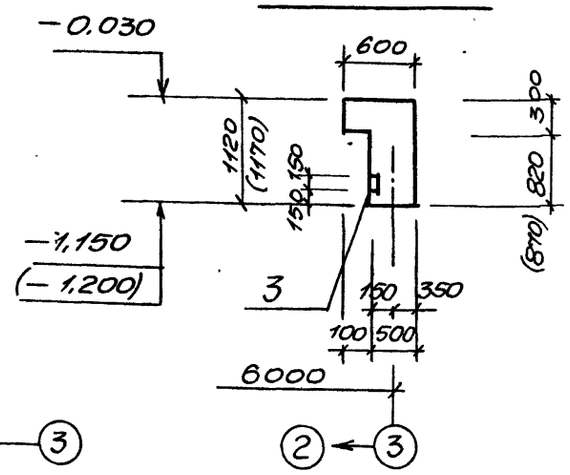


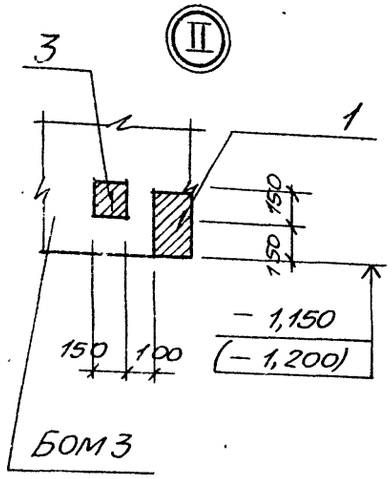


## 4 — 4

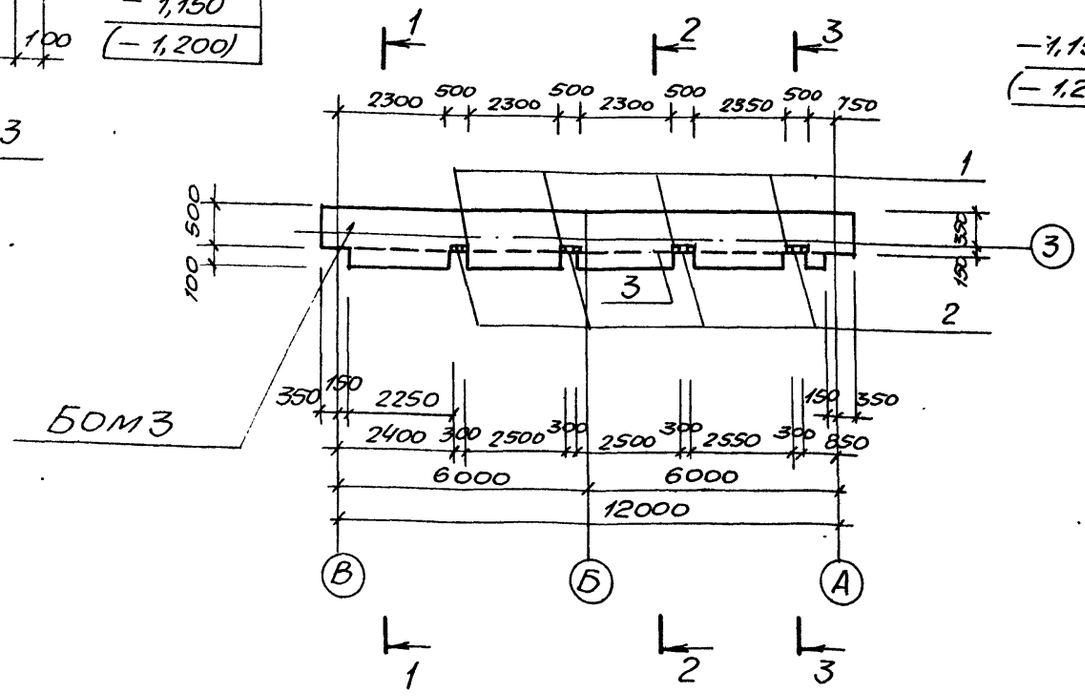


Размеры в скобках для способов строительства: „стена в грунте"; опускного — сборно-монолитного варианта.

| | | | | | | | |
|---|---|---|---|---|---|---|---|
| | | | | ТП902-1-164.90-КН1 | | | |
| Привязан | Нач.отд. | Шейко | | Канализационная насосная станция производительностью 200-1200м³/ч, напором 12-27м, с решетками-дробилками | Стадия | Лист | Листов |
| | Н.контр. | Сокольская | | | Р | 14 | |
| | Гл.спец. | Власенко | | | | | |
| | Рук.гр. | Боровик | | БОМ3. Общий вид | ГОССТРОЙ СССР СОЮЗВОДОКАНАЛНИИПРОЕКТ ХАРЬКОВСКИЙ ВОДОКАНАЛПРОЕКТ | | |
| | Вед.инж. | Шмандий | | | | | |
| Инв.№ | Инж. | Козина | | | | | |

Согласовано
Гл.спец. ТО
Взам.инв.№
Подпись и дата
Инв.№ подл.

Альбом 3 ч.1

# БОм 3. Схема армирования

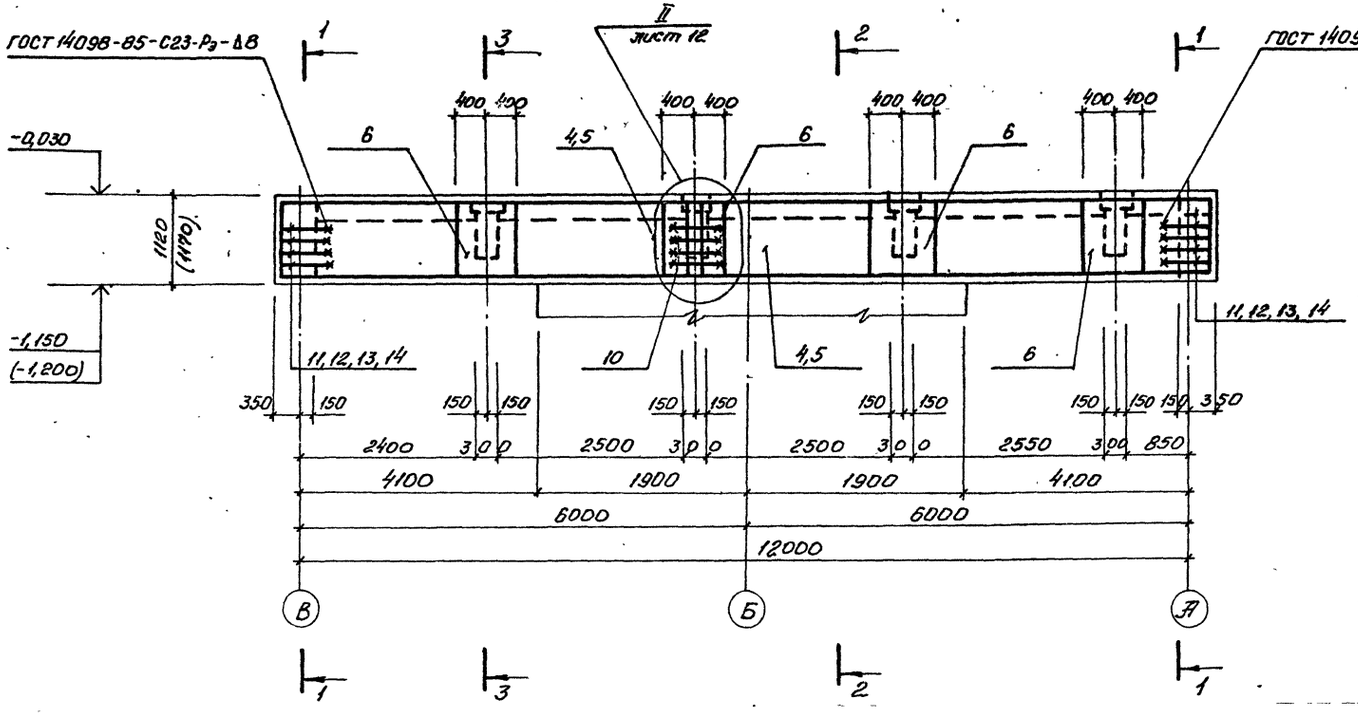


## 1-1

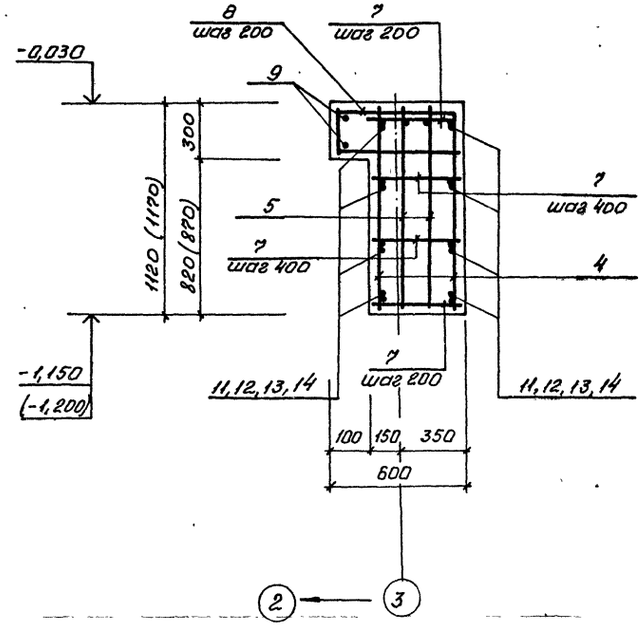


## 2-2

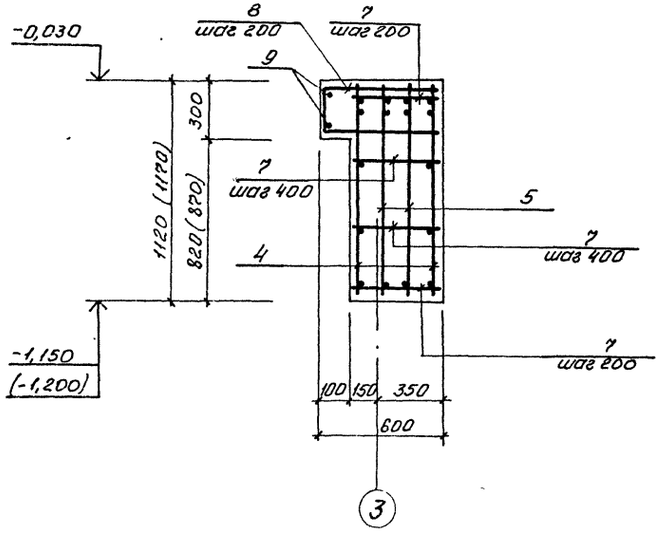


## 3-3

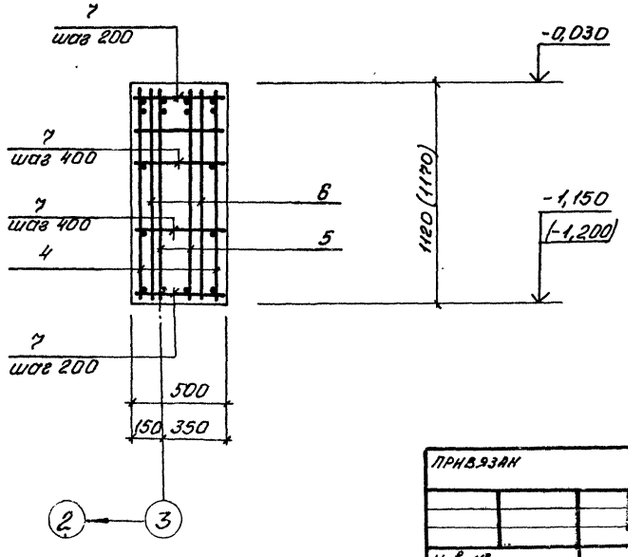


1. Защитный слой бетона для рабочей арматуры – 30 мм.
2. Арматурные стержни позиций 10...14 приварить к продольной арматуре каркасов позиций 4,5.
3. Арматурные стержни позиции 7 приварить к продольной арматуре каркасов поз. 4,5 и сеток поз. 6 в каждой точке пересечения.
4. Размеры в скобках для способов строительства: „стена в грунте"; опускного – сборно-монолитного варианта.

| | | | | | | |
|---|---|---|---|---|---|---|
| ПРИВЯЗАН | Нач.отд. | Шейко | | ТП 902-1-164.90-КЖ1 | | |
| | Н.контр. | Сокольская | | Канализационная насосная станция производительностью 200-1200 м³/ч, напором 12-27 м, с решётками-дробилками | Стадия | Лист | Листов |
| | Гл.спец. | Власенко | | | Р | 15 | |
| | Рук.гр. | Воровик | | БОм3. Схема армирования. | Госстрой СССР Союзводоканалниипроект Харьковский водоканалпроект | | |
| | Вед.инж. | Штандий | | | | | |
| Инв. № | Инж. | Козина | | | | | |

Согласовано
Гл.спец. ТО Зуковский

24401-03 26

Альбом 3 ч. 1

## Бом 2 - изображено; Бом 4 - зеркальное отражение

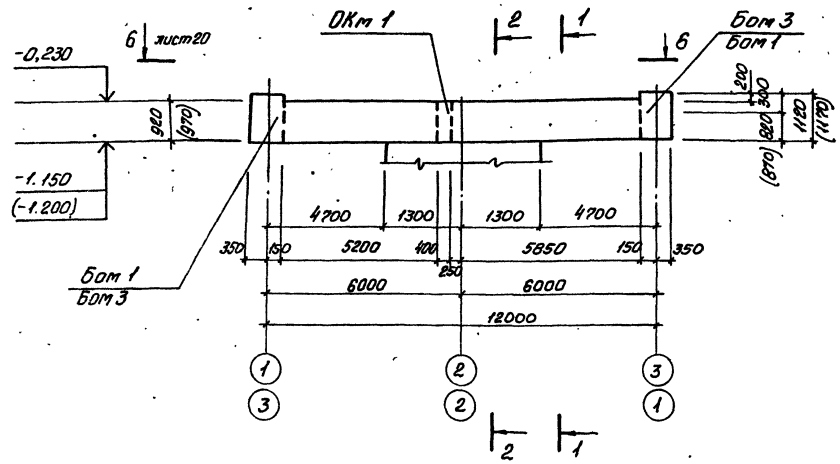


1-1

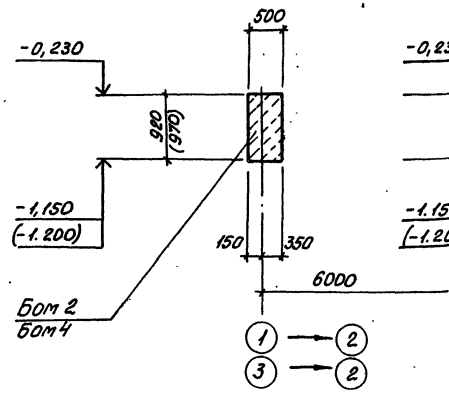


2-2

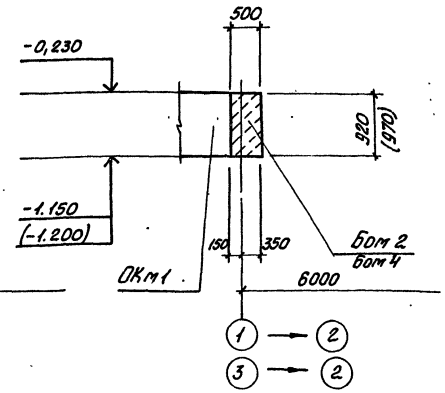


## Бом 2 - изображено; Бом 4 - зеркальное отражение. Схема армирования.

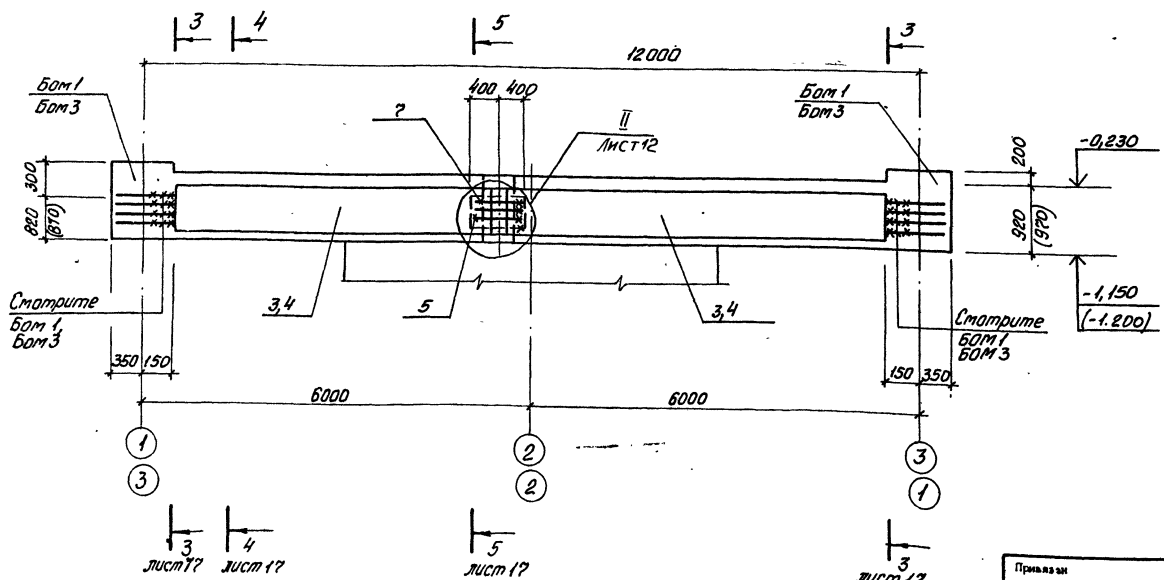


1. Защитный слой бетона для рабочей арматуры 1-30мм.
2. Арматурные стержни позиции 11...14 балок БОМ 1, Бом 3 приварить к продольной арматуре каркасов позиций 3,4.
3. Арматурные стержни позиции 6 приварить к продольной арматуре каркасов поз. 3,4 и сеток поз. 5 в каждой точке пересечения.
4. Размеры в скобках для способов строительства: „Стена в грунте" и опускного - сборно-монолитных вариантов.

| | | | |
|---|---|---|---|
| Нач. отд. | Шейко | | |
| Н. контр. | Сокольская | | |
| Гл. спец. | Власенко | | |
| Рук. гр. | Боровик | | |
| Вед. инж. | Штандий | | |
| инж. | Козина | | |

Привязан

Инв. №

тп 902-1-164.90-КЖ1

Канализационная насосная станция производительностью 200-1200 м³/ч, напором 12-27 м, с решетками-дробилками

Бом 2, Бом 4. Общий вид и схема армирования (начало).

| Стадия | Лист | Листов |
|---|---|---|
| Р | 16 | |

Госстрой СССР Союзводоканалниипроект Харьковский Водоканалпроект

Согласовано

Инв. № подл. | Подпись и дата | Взам. инв. №

24401-03 27

Альбом 3 ч.1

## 3-3 Лист 16

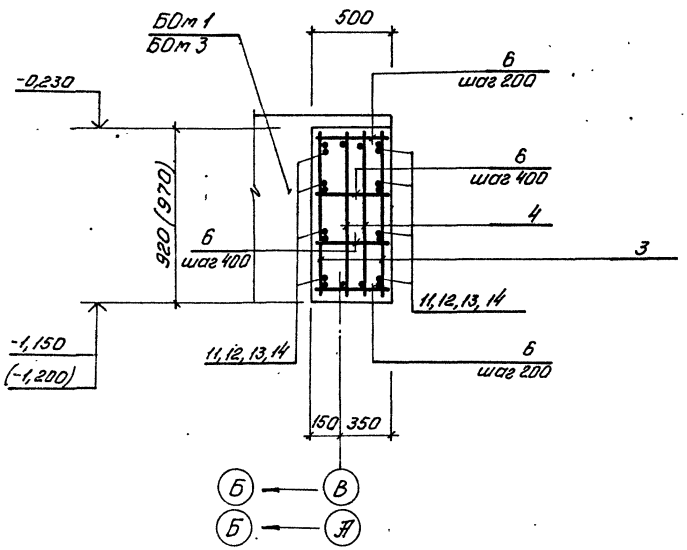


## 5-5 Лист 16

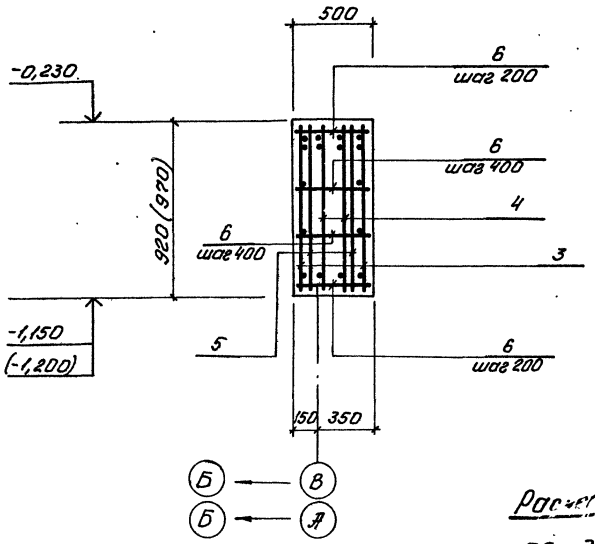


## 4-4. Лист 16

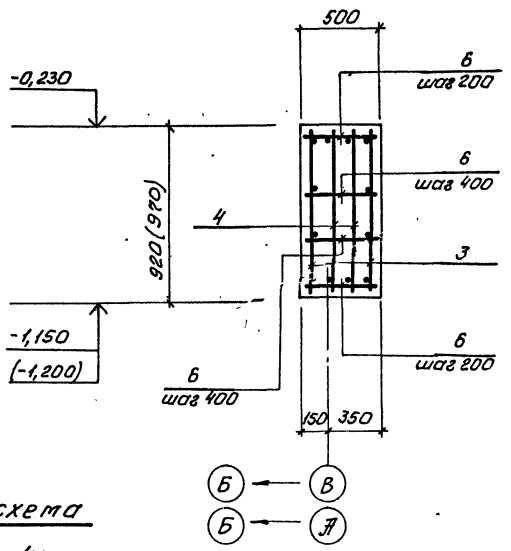


## Расчетные схемы

### БОт1, БОт2

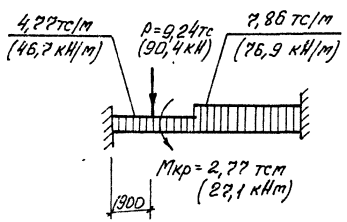


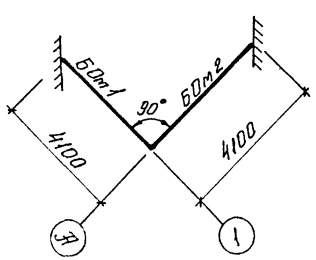


### БОт4, БОт1

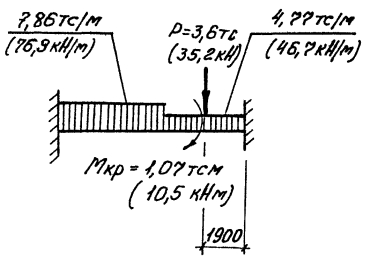


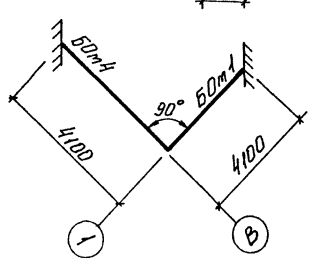


### БОт2, БОт3

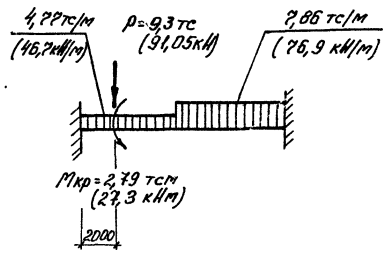


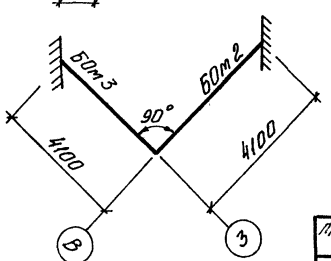


### Расчетная схема БОт3, БОт4

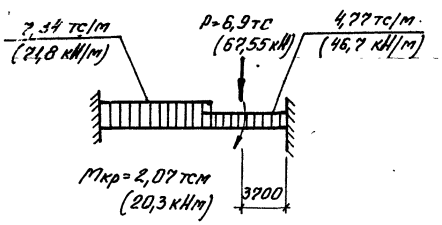


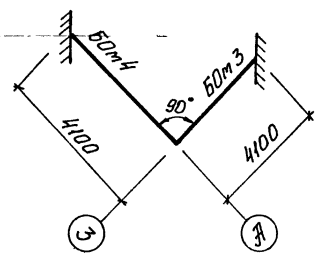


Размеры в скобках для способов строительства: „стена в грунте" и опускного - сборно-монолитного варианта

| | | | | | |
|---|---|---|---|---|---|
| Привязан | Нач.отд. | Шейко | | ТП 902-1-164.90-КЖ1 | |
| | Н.контр. | Соколовская | | Канализационная насосная станция производительностью 200-1200 м³/ч, напором 12-22 м, с решетками-дробилками | Стадия: Р; Лист: 17; Листов: |
| | Гл.спец. | Власенко | | БОт2, БОт4. Общий вид и схема армирования (окончание) | Госстрой СССР Союзводоканалпроект Харьковский Водоканалпроект |
| | Рук.гр. | Боровик | | | |
| | Вед.инж. | Штандий | | | |
| Инв. № | Инж. | Кожина | | | |

24401-03 28

Альбом 3 ч. 1

| Формат | Зона | Поз. | Обозначение | Наименование | Кол. | Примечание |
|---|---|---|---|---|---|---|
| | | | | Балка 60т 1 | | |
| | | | | Сборочные единицы | | |
| | | 1 | 1.400-15 в.1.240-08 | Изделие закладное | | |
| | | | | МН 224-6 | 3 | |
| | | 2 | 1.400-15. в.1.230-22 | МН 222-6 | 3 | |
| | | 3 | 1.400-15 в.1. 120-46 | МН 112-5 | 2 | |
| | | 4 | - КЖ1И-Кр1 | Каркас плоский Кр1 | 4 | |
| | | 5 | - КЖ1И-Кр2 | Кр2 | 4 | |
| | | 6 | - КЖ1И-С1 | Сетка арматурная | | |
| | | | | С1 | 6 | |
| | | | | Детали | | |
| Б4 | | 7 | | Ф10 А-III ГОСТ 5781-82 | | |
| | | | | ℓ = 470 | 192 | 0,3 кг |
| Б4 | | 8* | | ℓ = 1510 | 18 | 1.2 кг |
| Б4 | | 9 | | Ф6 А-I ГОСТ 5781-82 | | |
| | | | | ℓ = м | 7.0 | 0.22 кг |
| Б4 | | 10 | | Ф10 А-III ГОСТ 5781-82 | | |
| | | | | ℓ = 350 | 4 | 0,22 кг |
| Б4 | | 11* | | Ф20 А-III ГОСТ 5781-82 | | |
| | | | | ℓ = 870 | 8 | 2,15 кг |
| Б4 | | 12* | | ℓ = 730 | 8 | 1.8 кг |
| Б4 | | 13* | | ℓ = 590 | 8 | 1.46 кг |
| Б4 | | 14* | | ℓ = 450 | 8 | 1.1 кг |
| Б4 | | 16 | | Ф22 А III ГОСТ 5781-82, ℓ = 120 | 4 | 0,4 кг |
| Б4 | | 17 | | Ф16 А-III ГОСТ 5781-82, ℓ = 450 | 2 | 0,72 кг |
| | | | | Материалы | | |
| | | | | Бетон класса В15 | | |
| | | | | W4 , F 100 | 9,2 | м³ |
| | | | | Балка 60т 2, 60т 4 | | |
| | | | | Сборочные единицы | | |
| | | 1 | 1.400-15 в.1. | Изделие закладное | | |
| | | | | МН 128-4 | 3,05 | |
| | | 2 | 1.400-15 в.1 | МН 112-5 | 2,0 | |
| | | 3 | | - КЖ1И-Кр3 | Каркас плоский Кр3 | 4 | |
| | | 4 | | - КЖ1И-Кр4 | Кр4 | 4 | |
| | | 5 | | - КЖ1И-С3 | Сетка арматурная | | |
| | | | | | С3 | 2 | |
| | | 15 | 1.400-15 в.1. 130-24 | Изделие закладное МН 121-1 | 7 | |
| | | | | | Детали | | |
| Б4 | | 6 | | Ф10 А-III ГОСТ 5781-82 | | |
| | | | | ℓ = 470 | 174 | 0,3 кг |
| Б4 | | 7 | | Ф10 А-III ГОСТ 5781-82 | | |
| | | | | ℓ = 450 | 4 | 0,28 кг |
| Б4 | | 16 | | Ф22 А III ГОСТ 5781-82, ℓ = 220 | 4 | 0,66 кг |
| Б4 | | 17 | | Ф16 А-III ГОСТ 5781-82, ℓ = 550 | 2 | 0,9 кг |
| | | | | Материалы | | |
| | | | | Бетон класса В15 | | |
| | | | | W4 , F 100 | 5.1 | м³ |
| | | | | Балка 60т 3 | | |
| | | | | Сборочные единицы | | |
| | | 1 | 1.400-15 в.1. 240-08 | Изделие закладное | | |
| | | | | МН 224-6 | 4 | |
| | | 2 | 1.400-15 в.1. 230-22 | МН 222-6 | 4 | |
| | | 3 | 1.400-15 в.1. 120-46 | МН 112-5 | 1 | |
| | | 4 | - КЖ1И-Кр1 | Каркас плоский Кр1 | 4 | |
| | | 5 | - КЖ1И-Кр2 | Кр2 | 4 | |
| | | 6 | - КЖ1И-С1 | Сетка арматурная | | |
| | | | | С1 | 8 | |
| | | | | Детали | | |
| Б4 | | 7 | | Ф10 А-III ГОСТ 5781-82 | | |
| | | | | ℓ = 470 | 192 | 0,3 кг |
| Б4 | | 15 | | ℓ = 1390 | 56 | 0,9 кг |
| Б4 | | 9 | | Ф6 А-I ГОСТ 5781-82 | | |
| | | | | ℓ = м | 22 | 0,22 кг |
| Б4 | | 10 | | Ф10 А-III ГОСТ 5781-82 | | |
| | | | | ℓ = 350 | 8 | 0,27 кг |
| Б4 | | 11* | | Ф20 А-III ГОСТ 5781-82 | | |
| | | | | ℓ = 870 | 8 | 2,15 кг |
| Б4 | | 12* | | ℓ = 730 | 8 | 1.8 кг |
| Б4 | | 13* | | ℓ = 590 | 8 | 1.46 кг |
| Б4 | | 14* | | ℓ = 450 | 8 | 1.1 кг |
| Б4 | | 16 | | Ф22 А III ГОСТ 5781-82, ℓ = 120 | 4 | 0,4 кг |
| Б4 | | 17 | | Ф16 А-III ГОСТ 5781-82, ℓ = 450 | 2 | 0,72 кг |
| | | | | Материалы | | |
| | | | | Бетон класса В15 | 8,9 | м³ |
| | | | | W4, F100 | | |

*) поз. 8, 11... 14 - см. ведомость деталей на листе 20

Спецификация 60т 1... 60т 4 для способов строительства:

открытого - сборно-монолитного и монолитного варианта;

опускного - монолитного варианта;

Инв. № подл. | Подпись и дата | Взам. инв. №

Привязан

Инв. №

| | | | |
|---|---|---|---|
| Нач. отд. | Шейко | | |
| Н. контр. | Сокольская | | |
| Гл. спец. | Власенко | | |
| Рук. гр. | Боровик | | |
| Вед. инж. | Шмандий | | |
| рассчит. | Соколовский | | |
| инж. | Козина | | |

тп 902-1-164.90-КЖ1

Канализационная насосная станция производительностью 200-1200 м³/ч, напором 12-27 м, с решетками-дробилками.

| Стадия | Лист | Листов |
|---|---|---|
| Р | 18 | |

60т 1... 60т 4. Спецификация (начало)

Госстрой СССР Союзводоканалниипроект Харьковский Водоканалпроект

24401-03 29

Формат А2

Альбом 3 ч.1

| Формат | Зона | Поз. | Обозначение | Наименование | Кол. | Примечание |
|---|---|---|---|---|---|---|
| | | | | Балка БОм1 | | |
| | | | | Сборочные единицы | | |
| | | 1 | 1.400-15 В.1.240-08 | Изделие закладное | | |
| | | | | МН 224-6 | 3 | |
| | | 2 | 1.400-15 В.1.230-22 | МН 222-6 | 3 | |
| | | 3 | 1.400-15 В.1.120-46 | МН 112-5 | 2 | |
| | | | | | | |
| | | 4 | -КЖ1И-Кр5 | Каркас плоский Кр5 | 4 | |
| | | 5 | -КЖ1И-Кр6 | Кр6 | 4 | |
| | | 6 | -КЖ1И-С2 | Сетка арматурная | | |
| | | | | С2 | 6 | |
| | | | | | | |
| | | | | | | |
| | | | | | | |
| | | | | Детали | | |
| Б4 | | 7 | | Ф10А-III ГОСТ 5781-82 | | |
| | | | | ℓ=470 | 192 | 0,3кг |
| Б4 | | 8* | | ℓ=1910 | 60 | 1.2кг |
| Б4 | | 9 | | Ф6А-I ГОСТ 5781-82 | | |
| | | | | ℓ=М | 110 | 0.22кг |
| Б4 | | 10 | | Ф10А-III ГОСТ 5781-82 | | |
| | | | | ℓ=350 | 4 | 0,22кг |
| Б4 | | 11* | | Ф20А-III ГОСТ 5781-82 | | |
| | | | | ℓ=870 | 8 | 2,15кг |
| Б4 | | 12* | | ℓ=730 | 8 | 1,8кг |
| Б4 | | 13* | | ℓ=590 | 8 | 1,46кг |
| Б4 | | 14* | | ℓ=450 | 8 | 1.1кг |
| Б4 | | 16 | | Ф22А-III ГОСТ 5781-82, ℓ=120 | 4 | 0,4кг |
| Б4 | | 17 | | Ф16А-III ГОСТ 5781-82, ℓ=450 | 2 | 0,72кг |
| | | | | | | |
| | | | | Материалы | | |
| | | | | Бетон класса В15 | 9,6 | $м^3$ |
| | | | | W4 , F150 | | |
| | | | | | | |
| | | | | | | |
| | | | | Балка БОм2; БОм4 | | |
| | | | | Сборочные единицы | | |
| | | 1 | 1.400-15 В.1.140-09 | Изделие закладное | | |
| | | | | МН 128-4 | 3.05 | пм |
| | | 2 | 1.400-15 В.1.120-46 | МН 112-5 | 2 | |

| Формат | Зона | Поз. | Обозначение | Наименование | Кол. | Примечание |
|---|---|---|---|---|---|---|
| | | | | | | |
| | | 3 | -КЖ1И-Кр7 | Каркас плоский Кр7 | 4 | |
| | | 4 | -КЖ1И-Кр8 | Кр8 | 4 | |
| | | 5 | -КЖ1И-С4 | Сетка арматурная | | |
| | | | | С4 | 2 | |
| | | 15 | 1.400-15. В.1.130-24 | Изделие закладное МН 121-1 | 7 | |
| | | | | | | |
| | | | | Детали | | |
| Б4 | | 6 | | Ф10А-III ГОСТ 5781-82 | | |
| | | | | ℓ=470 | 174 | 0,3кг |
| Б4 | | 7 | | Ф10А-III ГОСТ 5781-82 | | |
| | | | | ℓ=450 | 4 | 0,28кг |
| Б4 | | 16 | | Ф22А-III ГОСТ 5781-82, ℓ=220 | 4 | 0,66кг |
| Б4 | | 17 | | Ф16А-III ГОСТ 5781-82, ℓ=550 | 2 | 0,9кг |
| | | | | | | |
| | | | | Материалы | | |
| | | | | Бетон класса В15 | 5,4 | $м^3$ |
| | | | | W4 , F150 | | |
| | | | | | | |
| | | | | | | |
| | | | | Балка БОм3 | | |
| | | | | Сборочные единицы | | |
| | | 1 | 1.400-15 В.1.240-08 | Изделие закладное | | |
| | | | | МН 224-6 | 4 | |
| | | 2 | 1.400-15 В.1.230-22 | МН 222-6 | 4 | |
| | | 3 | 1.400-15 В.1.120-46 | МН 112-5 | 1 | |
| | | | | | | |
| | | 4 | -КЖ1И-Кр5 | Каркас плоский Кр5 | 4 | |
| | | 5 | -КЖ1И-Кр6 | Кр6 | 4 | |
| | | 6 | -КЖ1И-С2 | Сетка арматурная | | |
| | | | | С2 | 8 | |
| | | | | | | |
| | | | | | | |
| | | | | Детали | | |
| Б4 | | 7 | | Ф10А-III ГОСТ 5781-82 | | |
| | | | | ℓ=470 | 192 | 0,3кг |
| | | 8* | | ℓ=1910 | 78 | 1.2кг |

| Формат | Зона | Поз. | Обозначение | Наименование | Кол. | Примечание |
|---|---|---|---|---|---|---|
| | | | | | | |
| Б4 | | 9 | | Ф6А-I ГОСТ 5781-82 | | |
| | | | | ℓ=М | 93.0 | 0.22кг |
| Б4 | | 10 | | Ф10А-III ГОСТ 5781-82 | | |
| | | | | ℓ=350 | 4 | 0,22кг |
| Б4 | | 11* | | Ф20А-III ГОСТ 5781-82 | | |
| | | | | ℓ=870 | 8 | 2,15кг |
| Б4 | | 12* | | ℓ=730 | 8 | 1.8кг |
| Б4 | | 13* | | ℓ=590 | 8 | 1.46кг |
| Б4 | | 14* | | ℓ=450 | 8 | 1.1кг |
| Б4 | | 16 | | Ф22А-III ГОСТ 5781-82, ℓ=220 | 4 | 0,4кг |
| Б4 | | 17 | | Ф16А-III ГОСТ 5781-82, ℓ=450 | 2 | 0.72кг |
| | | | | | | |
| | | | | Материалы | | |
| | | | | Бетон класса В15 | 9.2 | $м^3$ |
| | | | | W4 , F150 | | |
| | | | | | | |
| | | | | | | |

*) поз. 8, 11... 14 - см. ведомость деталей на листе 20

Спецификация БОм1... БОм4 для способов строительства: „стена в грунте";
опускного - сборно-монолитного варианта.

Согласовано
Гл. спец. ТО Вуковский

Взам. инв. №
Подпись и дата
Инв. № подл.

Привязан
Инв. №

| | | |
|---|---|---|
| Нач. отд. | Шейко | |
| Н. контр. | Сокольская | |
| Гл. спец. | Власенко | |
| Рук. гр. | Боровик | |
| Вед. инж. | Шмандий | |
| Рассчит. | Соколовская | |
| инж. | Козина | |

тп 902-1-164.90-КЖ1

Канализационная насосная станция производительностью 200-1200 м³/ч, напором 12-27 м, с решетками-дробилками

| Стадия | Лист | Листов |
|---|---|---|
| Р | 19 | |

БОм1... БОм4.
Спецификация (окончание)

Госстрой СССР
Союзводоканалпроект
Харьковский
Водоканалпроект

Формат

# Ведомость расхода стали на элемент, кг

| Способ строительства | Марка элемента | Изделия арматурные: Арматура класса А-III ГОСТ 5781-82 ф10 | | ф16 | ф20 | ф22 | | | Итого | А-I ГОСТ 5781-82 ф6 | | | Итого | Всего | Изделия закладные: Арматура класса А-III ГОСТ 5781-82 ф12 | ф16 | ф8 | Итого | Прокат марки: В ст 3 кп 2 ГОСТ 103-76 δ8 | δ6 | | Итого | В ст 3 пс 6-1 ГОСТ 103-76 δ10 | δ12 | | Итого | Всего | Общий расход |
|---|---|---|---|---|---|---|---|---|---|---|---|---|---|---|---|---|---|---|---|---|---|---|---|---|---|---|---|---|
| Открытый; опускной-монолитный вариант | БОм 1 | 309,7 | | 80,7 | 52,1 | 260,9 | | | 703,4 | 1,6 | | | 1,6 | 706,0 | 2,6 | 35,7 | | 38,3 | 4,8 | | | 2,8 | 1,6 | 135,6 | | 137,2 | 178,3 | 883,3 |
| | БОм 2 | 198,7 | | 69,8 | | 233,9 | | | 502,4 | | | | | 502,4 | 2,6 | | 3,7 | 6,3 | 32,3 | 21,6 | | 53,9 | 1,6 | | | 1,6 | 61,8 | 564,2 |
| | БОм 3 | 354,5 | | 80,7 | 52,1 | 260,9 | | | 748,2 | 5,0 | | | 5,0 | 753,2 | 1,3 | 47,6 | | 48,9 | 1,4 | | | 1,4 | 0,8 | 180,8 | | 181,6 | 231,9 | 985,1 |
| | БОм 4 | 198,7 | | 69,8 | | 233,9 | | | 502,4 | | | | | 502,4 | 2,6 | | 3,7 | 6,3 | 32,3 | 21,6 | | 53,9 | 1,6 | | | 1,6 | 61,8 | 564,2 |
| „Стена в грунте"; опускной-сборно-монолитный вариант | БОм 1 | 370,7 | | 80,7 | 52,1 | 260,8 | | | 764,3 | 24,2 | | | 24,2 | 788,5 | 2,6 | 35,7 | | 38,3 | 2,8 | | | 2,8 | 1,6 | 135,6 | | 137,2 | 178,3 | 966,8 |
| | БОм 2 | 204,9 | | 69,8 | | 225,8 | | | 500,5 | | | | | 500,5 | 2,6 | | 3,7 | 6,3 | 32,3 | 21,6 | | 53,9 | 1,6 | | | 1,6 | 61,8 | 562,3 |
| | БОм 3 | 409,7 | | 80,7 | 52,1 | 260,8 | | | 803,3 | 20,5 | | | 20,5 | 823,8 | 1,3 | 47,6 | | 48,9 | 1,4 | | | 1,4 | 0,8 | 180,8 | | 181,6 | 231,9 | 1055,7 |
| | БОм 4 | 204,9 | | 69,8 | | 225,8 | | | 500,5 | | | | | 500,5 | 2,6 | | 3,7 | 6,3 | 32,3 | 21,6 | | 53,9 | 1,6 | | | 1,6 | 61,8 | 562,3 |

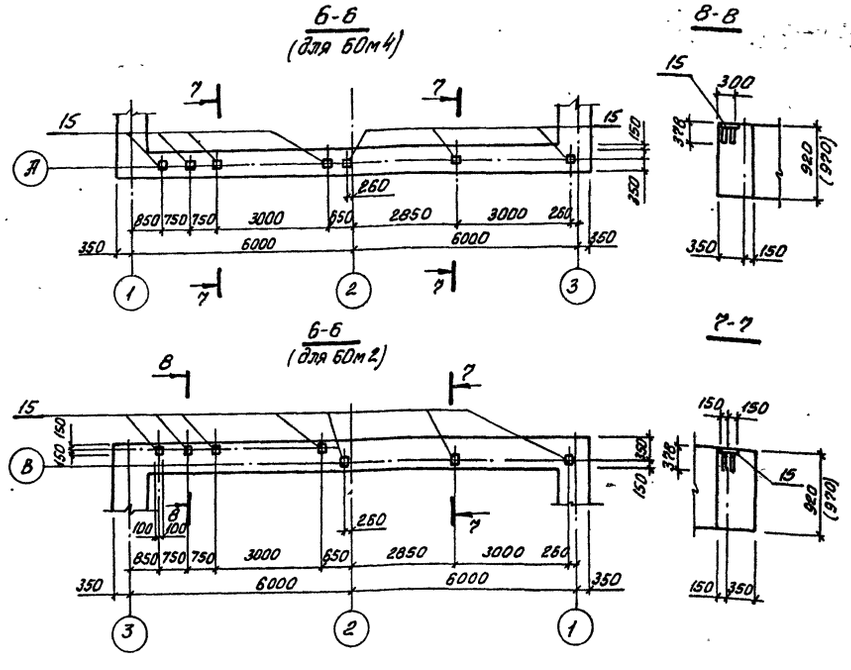


Ведомость деталей

| Поз. | Эскиз |
|---|---|
| 11 | 200 670 |
| 12 | 200 530 |
| 13 | 200 390 |
| 14 | 200 250 |
| 8 | 270 620 620 |

Спецификацию БОм1...БОм4 см. лист 18, 19.

Альбом 3 ч. 1

Согласовано

Гл. спец. ТО Лучковский

Инв. № подл. | Подпись и дата | Взам. инв. №

Привязан

Инв. №

| | | |
|---|---|---|
| Нач. отд. | Шейко | |
| Н. контр. | Сокольская | |
| Гл. спец. | Власенко | |
| Рук. гр. | Боровик | |
| Вед. инж. | Шмандий | |
| Рассчит. | Соколовская | |
| Инж. | Козина | |

ТП 902-1-164.90-КЖ1

Канализационная насосная станция производительностью 200-1200 м³/ч, напором 12-27 м, с решетками-дробилками

БОм1... БОм4. Ведомость расхода стали

| Стадия | Лист | Листов |
|---|---|---|
| Р | 20 | |

Госстрой СССР Союзводоканалниипроект Харьковский водоканалпроект

Альбом 3 ч.1

# Схема расположения ОКМ1

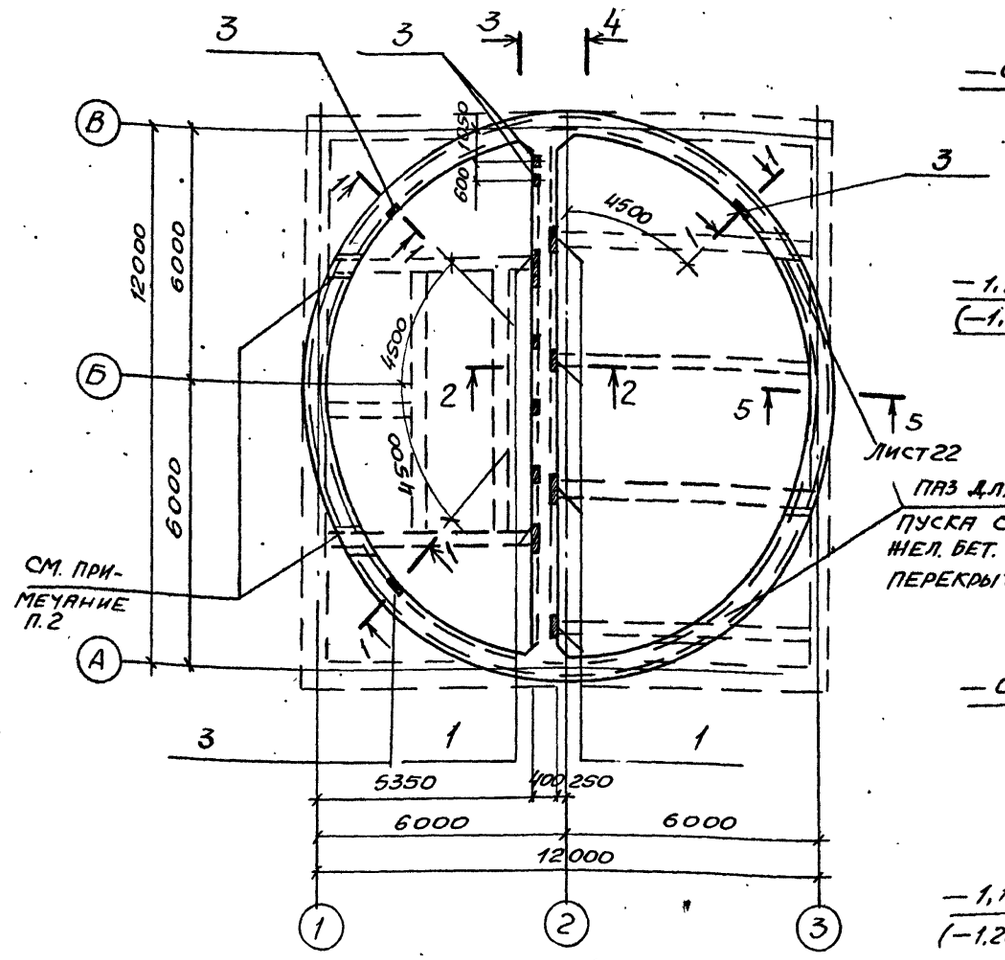


## 1 — 1

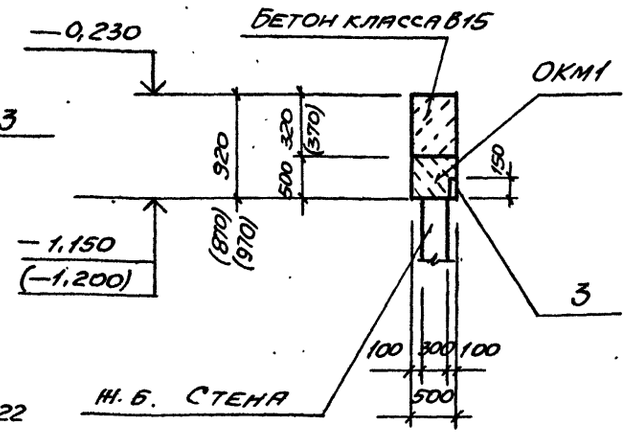


## 2 — 2

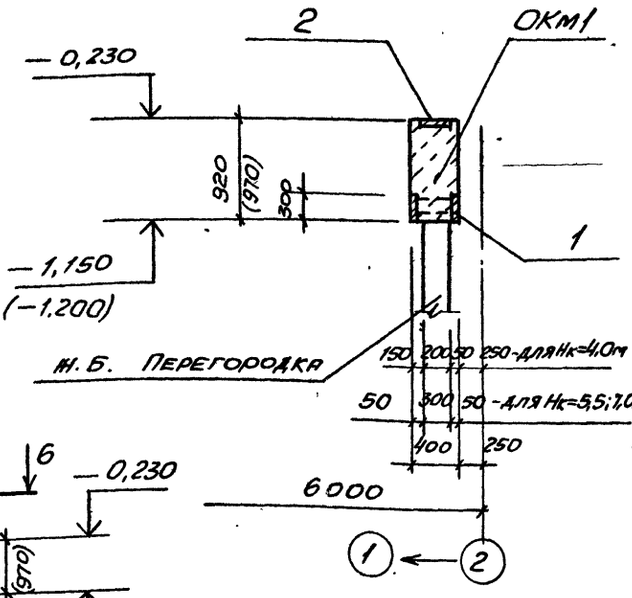


## 3 — 3

(при заглублении коллектора — 5,5м)

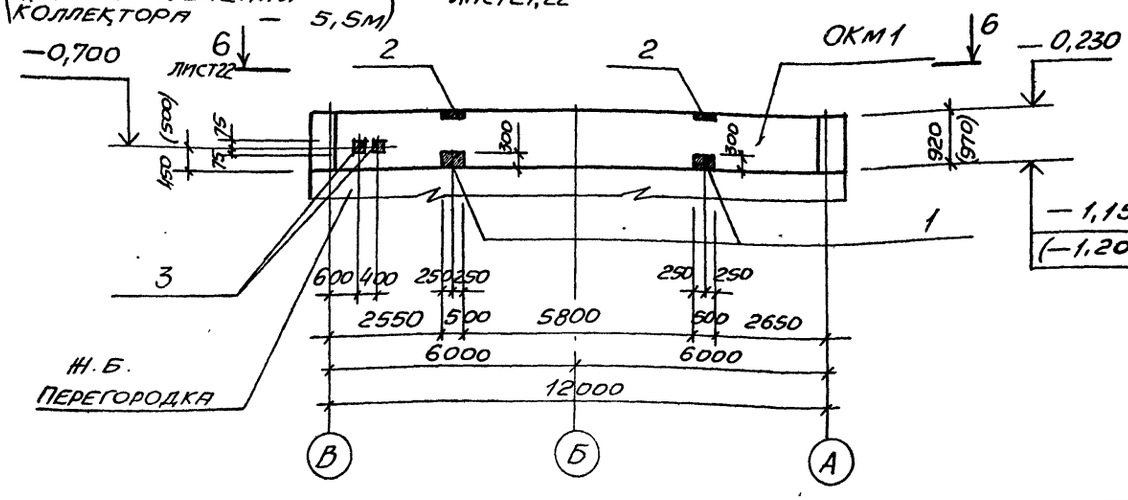


## Спецификация ОКМ1. /начало/

| Формат | Зона | Поз. | Обозначение | Наименование | Кол | Примечание |
|---|---|---|---|---|---|---|
| | | | | | | |
| | | | | Сборочные единицы | | |
| | | 1 | 1.400-15 в.1.240-07 | Изделие закладное МН224-5 | 6 | |
| | | 2 | 1.400-15 в.1.230-22 | МН138-4 | 6 | |
| | | 3 | 1.400-15 в.1.120-46 | МН112-5 | 2 | при загл. коллект-5,5 |
| | | 3 | 1.400-15 в.1.120-46 | МН112-5 | 7 | при загл. коллект-4,0 |
| | | | | | | |
| | | | | Детали | | |
| Б4 | 4* | | | ф16А-III, ГОСТ5781-82 | | |
| | | | | $\ell$ = 37240 | 3 | 58,84кг |
| Б4 | 5* | | | $\ell$ = 38190 | 2 | 60,4кг |
| Б4 | 6* | | | $\ell$ = 39070 | 2 | 61,74кг |
| Б4 | 7* | | | $\ell$ = 40010 | 3 | 63,22кг |
| Б4 | 8* | | | $\ell$ = 12840 | 8 | 20,3кг |
| Б4 | 9* | | | ф10АI, ГОСТ5781-82 | | |
| | | | | $\ell$ = 2030 | 196 | 1,26кг |

*) Поз. 4...9 — см. ведомость деталей на листе 24

1. Размеры в скобках для способов строительства: „стена в грунте"; опускного — сборно-монолитного вариантов.
2. При устройстве ОКМ1 и набетонки предусмотреть пазы для пропуска сборных жел. бет. балок перекрытия РКМ1.

Паз для пропуска сборных жел. бет. балок перекрытия РКМ1

Согласовано

Инв. № подл. | Подпись и дата | Взам. инв. №

Привязан

Инв. №

| | | |
|---|---|---|
| Нач. отд. | Шенко | |
| Н. контр. | Сокольская | |
| Гл. спец. | Власенко | |
| Рук. гр. | Боровик | |
| Вед. инж. | Шмандий | |
| Инж. | Козина | |

ТП 902-1-164.90-КНН1

Канализационная насосная станция производительностью 200-1200 м³/ч, напором 12-27 м, с решетками-дробилками

| Стадия | Лист | Листов |
|---|---|---|
| Р | 21 | |

Схема расположения ОКМ1. /начало/

Госстрой СССР Союзводоканалниипроект Харьковский водоканалниипроект

24401-03 32 Копир. Майстренко

Формат А2

Альбом ЭЧ.1

## 4 — 4. Лист 21

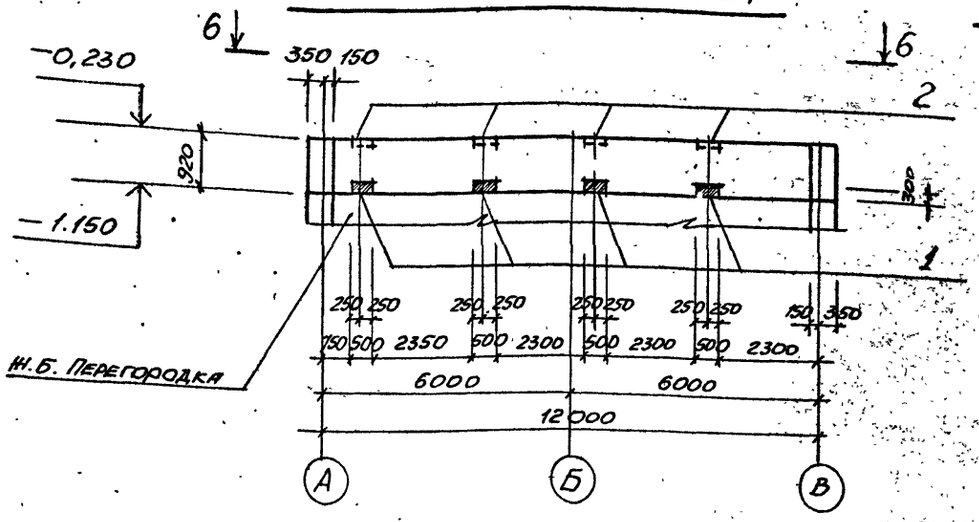


## 5 — 5. Лист 21

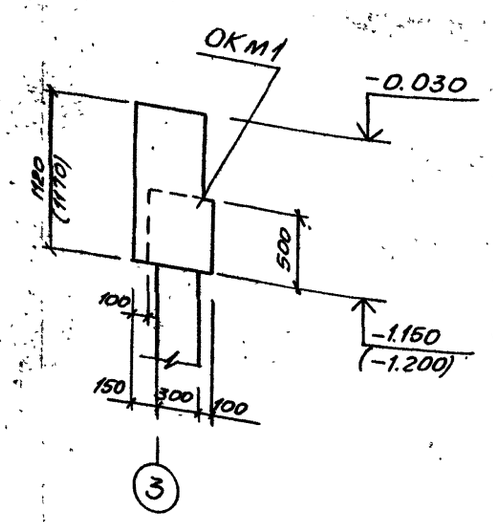


## 3 — 3. Лист 21

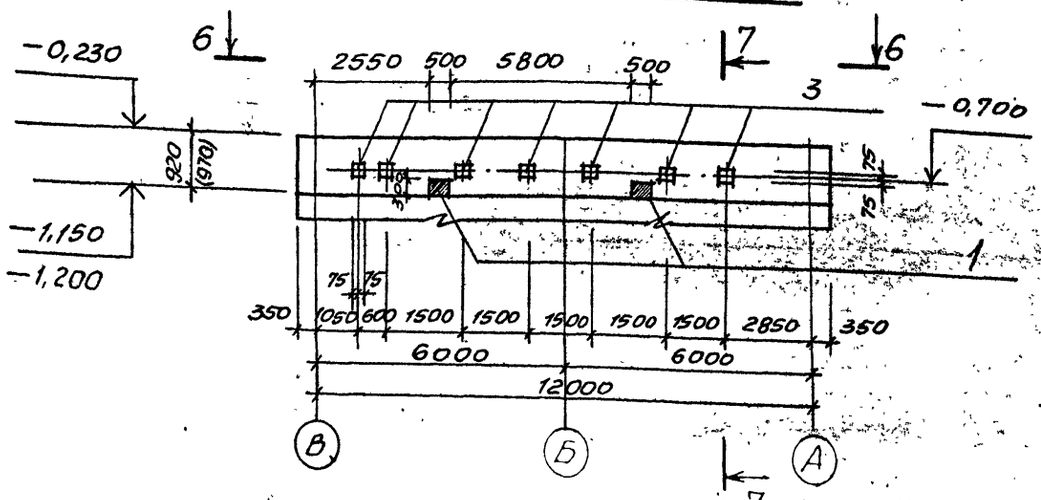


## 6 — 6

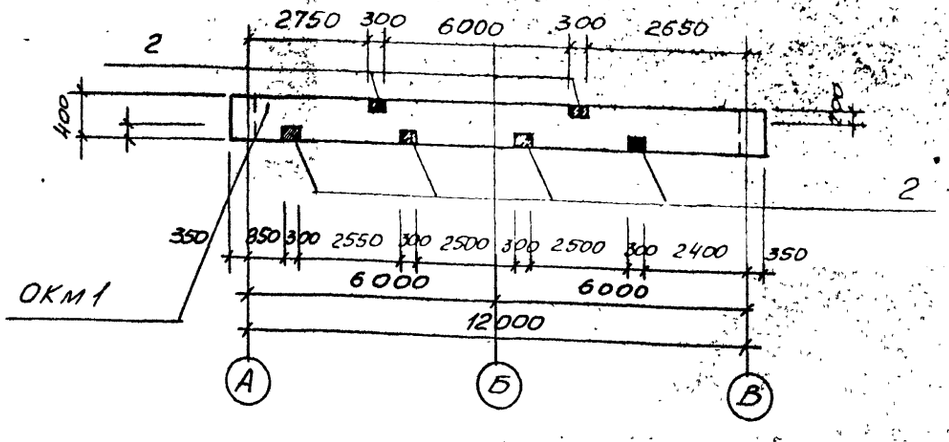


## 7 — 7

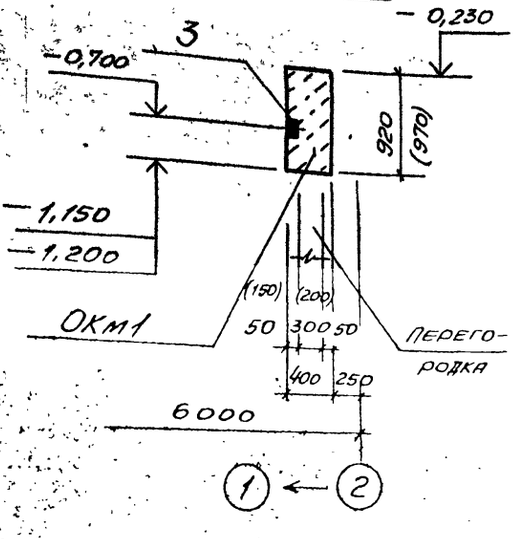


## Спецификация ОКМ1. (окончание)

| Формат | Зона | Поз. | Обозначение | Наименование | Кол. | Прим. |
|---|---|---|---|---|---|---|
| | | | | | | |
| Б4 | | 10* | | ф6 AI, ГОСТ 5781-82 | | |
| | | | | ℓ = 550 | 98 | 0,13кг |
| Б4 | | 11* | | ℓ = 450 | 62 | 0,1кг |
| | | | | | | |
| | | | | | | |
| | | | | Переменные данные для исполнений | | |
| | | | | способ строительства - открытый; | | |
| | | | | опускной - монолитный вариант | | |
| | | | | Детали | | |
| Б4 | | 12* | | ф10 AI, ГОСТ 5781-82 | | |
| | | | | ℓ = 2670 | 31 | 1,65кг |
| | | | | | | |
| | | | | Материалы | | |
| | | | | Бетон класса В15 | 14,1 | м³ |
| | | | | W4, F100 | | |
| | | | | Способ строительства - „стена в грунте"; | | |
| | | | | опускной - сборно-монолитный вариант | | |
| | | | | Детали | | |
| Б4 | | 13* | | ф10 AI, ГОСТ 5781-82 | | |
| | | | | ℓ = 2770 | 31 | 1,71кг |
| | | | | | | |
| | | | | Материалы | | |
| | | | | Бетон класса В15 | 14,4 | м³ |
| | | | | W4, F100 | | |

*) Поз. 10 ... 13 - см. ведомость „Деталей" на листе 24.

Размеры в скобках - для Ик = 4,0м.

Инв. № подл. | Подпись и дата | Взам. инв. №

Привязан

Инв. №

| | | |
|---|---|---|
| Нач. отд. | Шейко | |
| Н. контр. | Соколовская | |
| Гл. спец. | Власенко | |
| Рук. гр. | Боровик | |
| Вед. инж. | Шмандий | |
| Инж. | Козина | |

ТП902-1-164.90-КНМ1

Канализационная насосная станция производительностью 200 - 1200 м³/ч, напором 12-27м, с решетками - дробилками

Стадия: Р | Лист: 22 | Листов:

Схема расположения ОКМ1. /Продолжение 1/

Госстрой СССР Союзводоканалниипроект Харьковский водоканалпроект

24401-03 33 Копия Майстренко

Формат А2

Альбом 3 ч.1

# ОКМ 1. Схема армирования

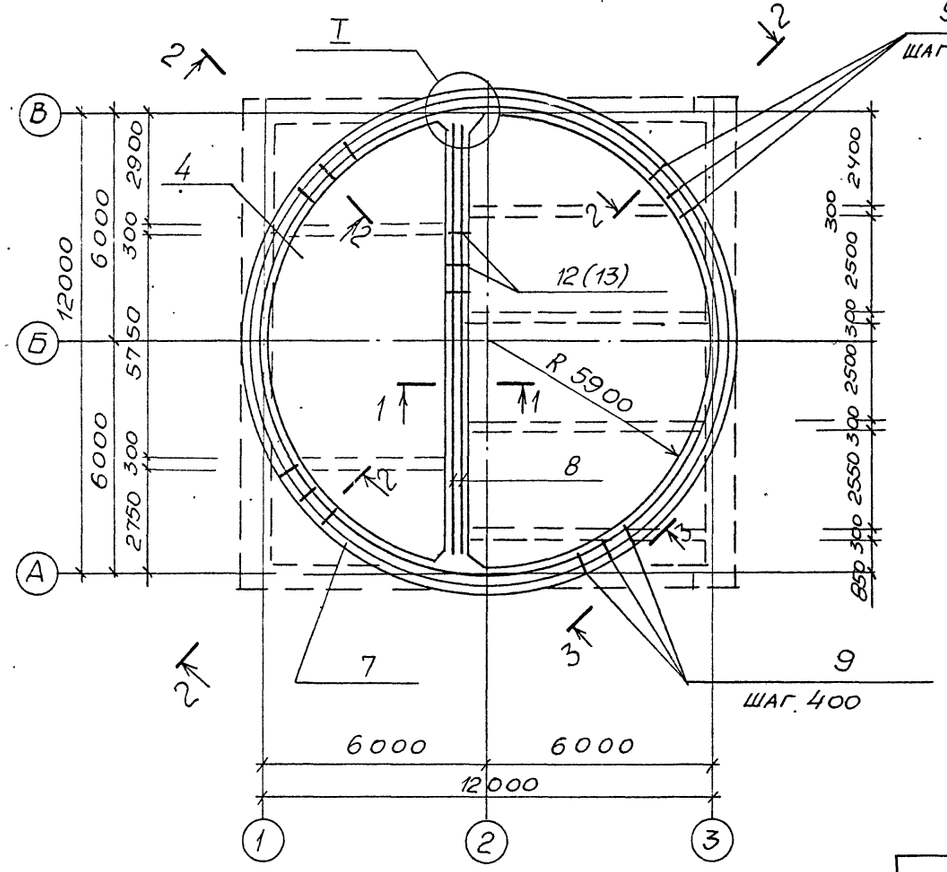


## 1 — 1

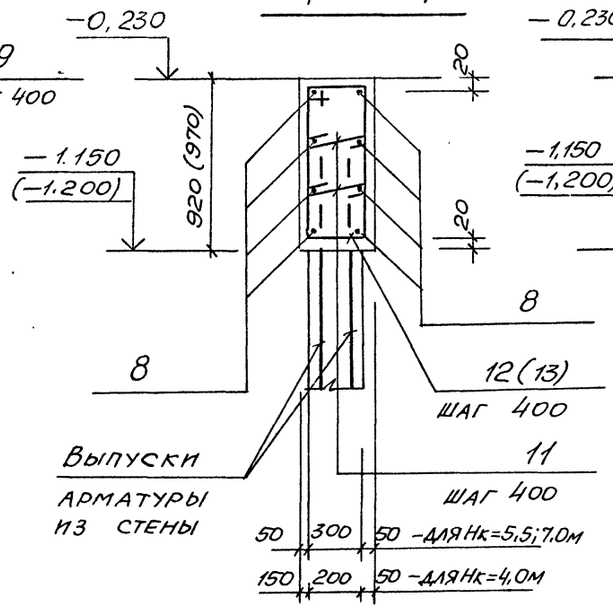


## 2 — 2

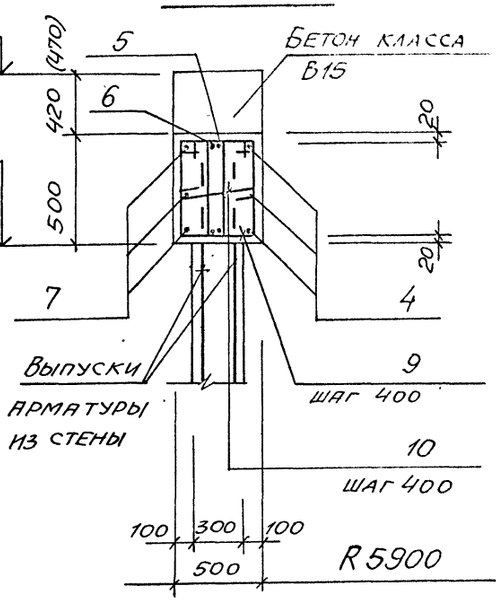


Размеры и отметки в скобках для способов строительства: „стена в грунте и опускного — сборно-монолитного варианта.




## 3 — 3

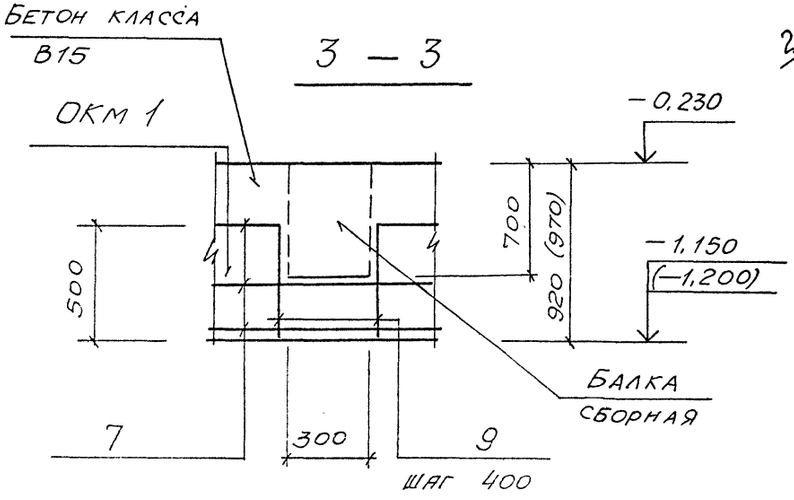


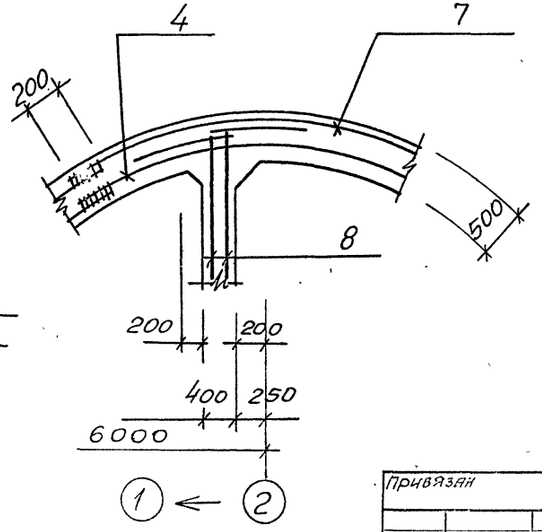


| | | | | | |
|---|---|---|---|---|---|
| | | | | | ТП 902-1-164.90-КИН1 |
| Привязан | | Нач. отд. | Шейко | | Канализационная насосная станция производительностью 200-1200 м³/ч, напором 12-27м, с решетками-дробилками |
| | | Н. контр. | Сокольская | | |
| | | Гл. спец. | Власенко | | Стадия: Р; Лист: 23; Листов: |
| | | Рук. гр. | Боровик | | Схема расположения ОКМ1 (продолжение) |
| | | Вед. инж. | Шуландий | | ГОССТРОЙ СССР СОЮЗВОДОКАНАЛПРОЕКТ Харьковский ВОДОКАНАЛПРОЕКТ |
| Инв № | | Инж. | Козина | | |

Инв. № подл. | Подпись и дата | Взам. инв. №

24401-03 34 Копир. Майстренко

Альбом 3 ч.1

# Ведомость расхода стали на элемент, кг

| Заглубление коллектора | Способ строительства | Марка элемента | Изделия арматурные: Арматура класса А-III ГОСТ 5781-82 ф16 | | | | Итого | А-I ГОСТ 5781-82 ф6 | ф10 | | Итого | Всего | Изделия закладные: Арматура класса А-III ГОСТ 5781-82 ф12 | ф16 | | | Итого | Прокат марки ВСТ3кп2 ГОСТ 103-76 б8 | | Итого | ВСТ3 пс 6-1 ГОСТ 103-76 б10 | б12 | | | Итого | Всего | Общий расход |
|---|---|---|---|---|---|---|---|---|---|---|---|---|---|---|---|---|---|---|---|---|---|---|---|---|---|---|---|
| -4,000 | Открытый; опускной - монолитный вариант | ОКМ1 | 773,7 | | | | 773,7 | 19,0 | 298,12 | | 317,2 | 1090,9 | 13,0 | 42,4 | | | 55,4 | 14,0 | | 14,0 | 8,0 | 180,8 | | | 188,8 | 258,2 | 1349,1 |
| -5,500 | | | 773,7 | | | | 773,7 | 19,0 | 298,2 | | 317,2 | 1090,9 | 6,5 | 42,4 | | | 48,9 | 7,0 | | 7,0 | 4,0 | 180,8 | | | 184,8 | 240,7 | 1331,6 |
| -4,000 | „Стена в грунте опускной - сборно-монолитный вариант | ОКМ1 | 773,7 | | | | 773,7 | 19,0 | 300,1 | | 319,1 | 1092,8 | 13,0 | 42,4 | | | 55,4 | 14,0 | | 14,0 | 8,0 | 180,8 | | | 188,8 | 258,2 | 1351,0 |
| -5,500 | | | 773,7 | | | | 773,7 | 19,0 | 300,1 | | 319,1 | 1092,8 | 6,5 | 42,4 | | | 48,9 | 7,0 | | 7,0 | 4,0 | 180,8 | | | 184,8 | 240,7 | 1333,5 |

Ведомость деталей

| Поз | Эскиз |
|---|---|
| 4 | 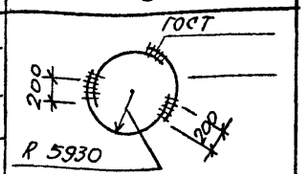  |
| 5 | 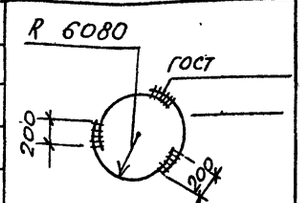  |
| 6 | 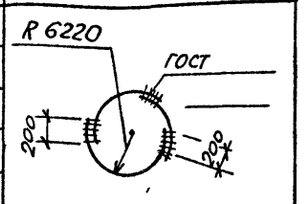  |
| 8 | 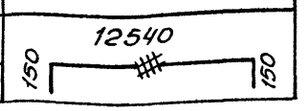  |

Ведомость деталей

| Поз | Эскиз |
|---|---|
| 7 | 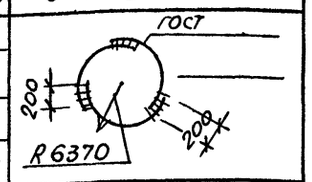  |
| 9 | 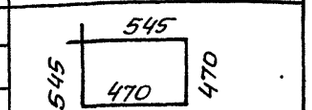  |
| 10 | 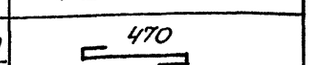  |
| 11 | 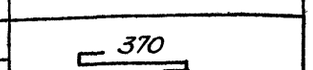  |
| 12 | 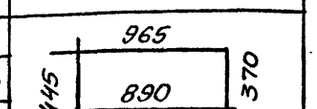  |

Ведомость деталей

| Поз. | Эскиз |
|---|---|
| 13 | 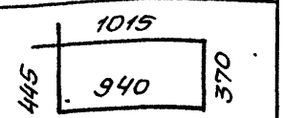  |

Спецификацию ОКМ1 смотрите чертежи 21...23.

| | | | |
|---|---|---|---|
| Нач. отд. | Шейко | | |
| Н. контр. | Сокольская | | |
| Гл. спец. | Власенко | | |
| Рук. гр. | Боровик | | |
| Вед. инж. | Шмандий | | |
| Инж. | Козина | | |

Привязан.

Инв. №

ТП902-1-164.90-КЖ1

Канализационная насосная станция производительностью 200-1200 м³/ч, напором 12-27 м с решетками-дробилками

| Стадия | Лист | Листов |
|---|---|---|
| Р | 24 | |

Схема расположения ОКМ1. /Окончание/

Госстрой СССР Союзводоканалниипроект Харьковский водоканалпроект

Инв. № подл. | Подпись и дата | Взам. инв. №

24401-03 35 копир Майстренко

Формат А2

Альбом 341

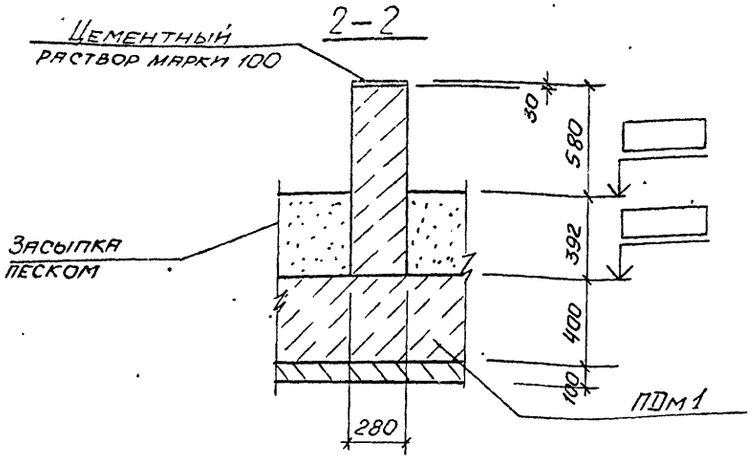


Схема расположения фундаментов под оборудование и опор под трубопроводы

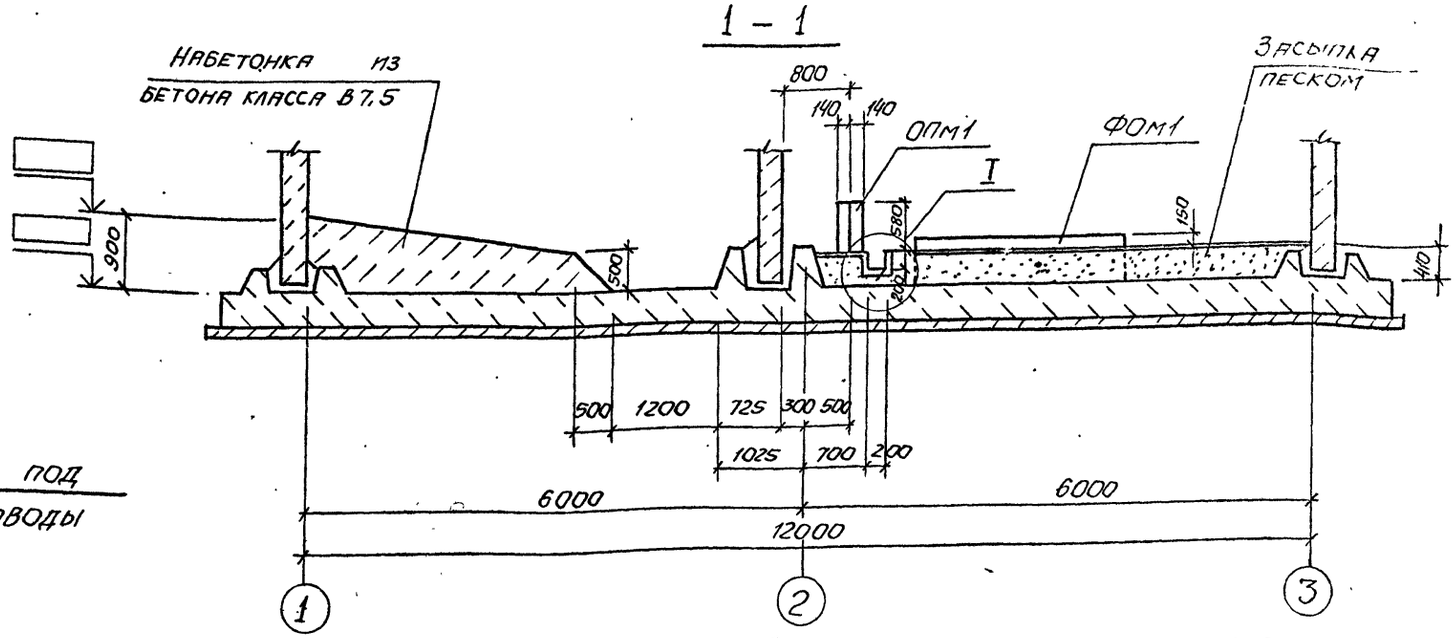


ОПм 1

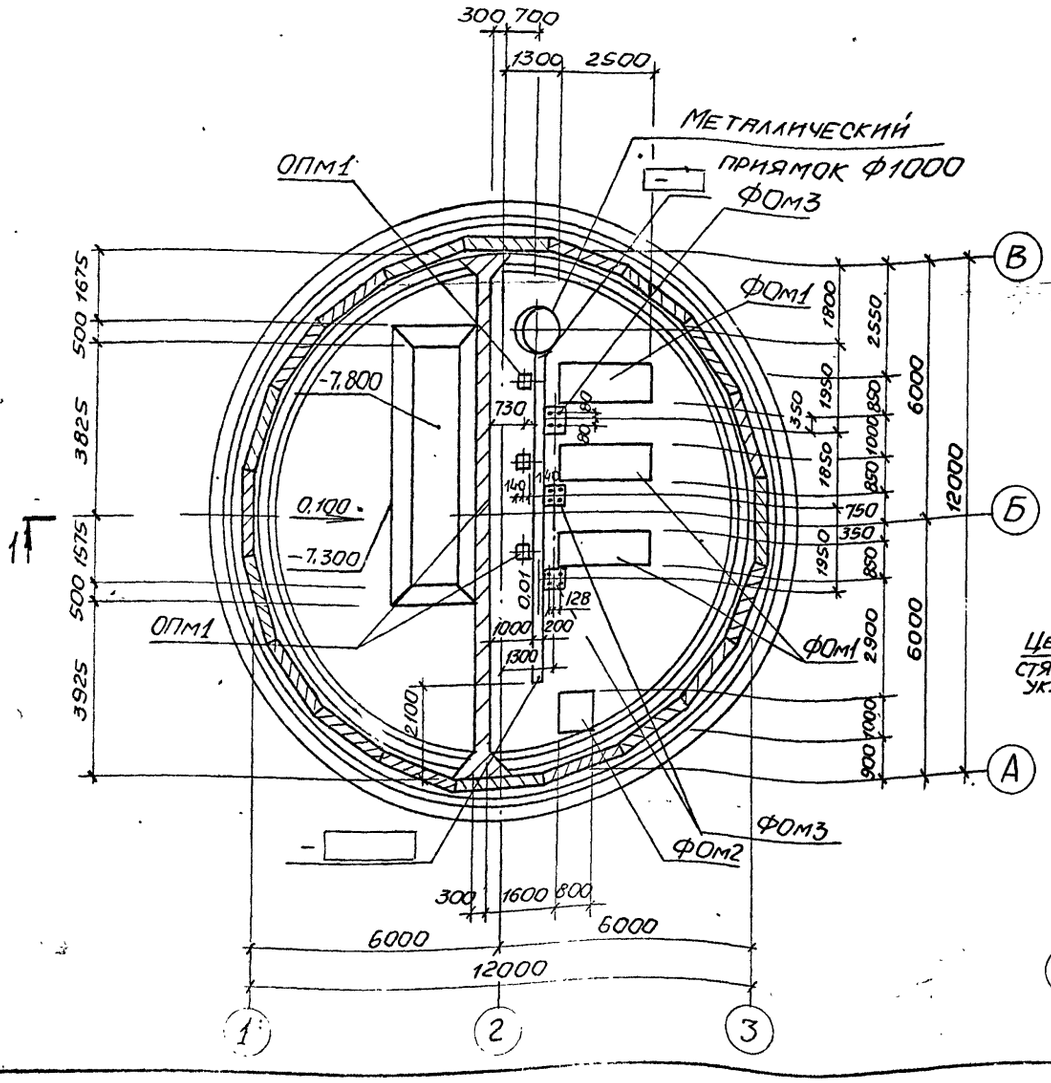


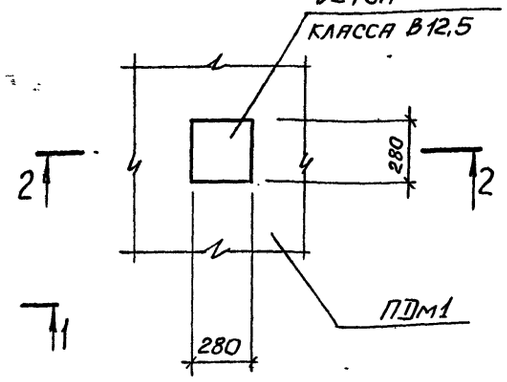


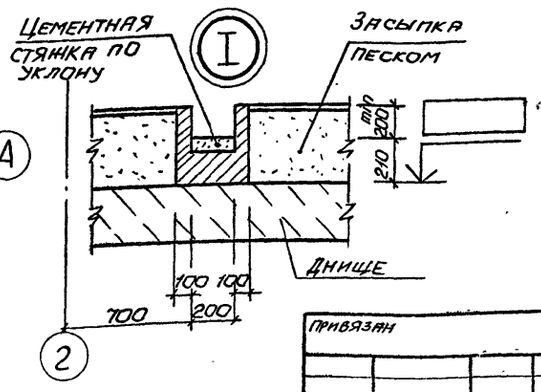


Спецификация к схеме расположения фундаментов и опор под трубопроводы.

| Марка, поз. | Обозначение | Наименование | Кол. | Масса ед, кг | Примечание |
|---|---|---|---|---|---|
| | | | | | |
| | — | Фундаменты | | | |
| | | Монолитные | | | |
| ФОм1 | лист 26 | ФОм1 | 3 | | |
| ФОм2 | лист 26 | ФОм2 | 1 | | |
| ФОм3 | лист 26 | ФОм3 | 3 | | |
| ОПм1 | лист 26 | Опора монолитная ОПм1 | 3 | | |
| | | Материалы | | | |
| | | Лоток бетон класса В7,5 | 0,62 | | м³ |
| | монол. вар | Набетонка бетон класса В7,5 | 30,1 | | м³ |
| | сборн. вар. | Набетонка бетон класса В7,5 | 29,3 | | м³ |

На данном чертеже расположение фундаментов под оборудование условно выполнено для сборного варианта стен открытого способа строительства

| | | | |
|---|---|---|---|
| Нач отд | Шейко | | |
| Н контр | Сокольская | | |
| Гл спец | Власенко | | |
| Рук гр | Боровик | | |
| Ст. инж. | Шмандий | | |
| Инж. | Пивоварова | | |

ТП 902-1-164.90 - КН1

Канализационная насосная станция производительностью 200-1200 м³/ч, напором 12-27 м, с решетками - дробилками

Схема расположения фундаментов под оборудование и опор под трубопроводы (начало)

| Стадия | Лист | Листов |
|---|---|---|
| Р | 25 | |

Госстрой СССР Союзводоканалниипроект Харьковский водоканалпроект

Привязан

Инв. №

Согласовано

ВИК-2

Взам инв №

Подпись и дата

Инв № подл.

24401-03 36 копир Майстренко

Альбом 3 ч 1

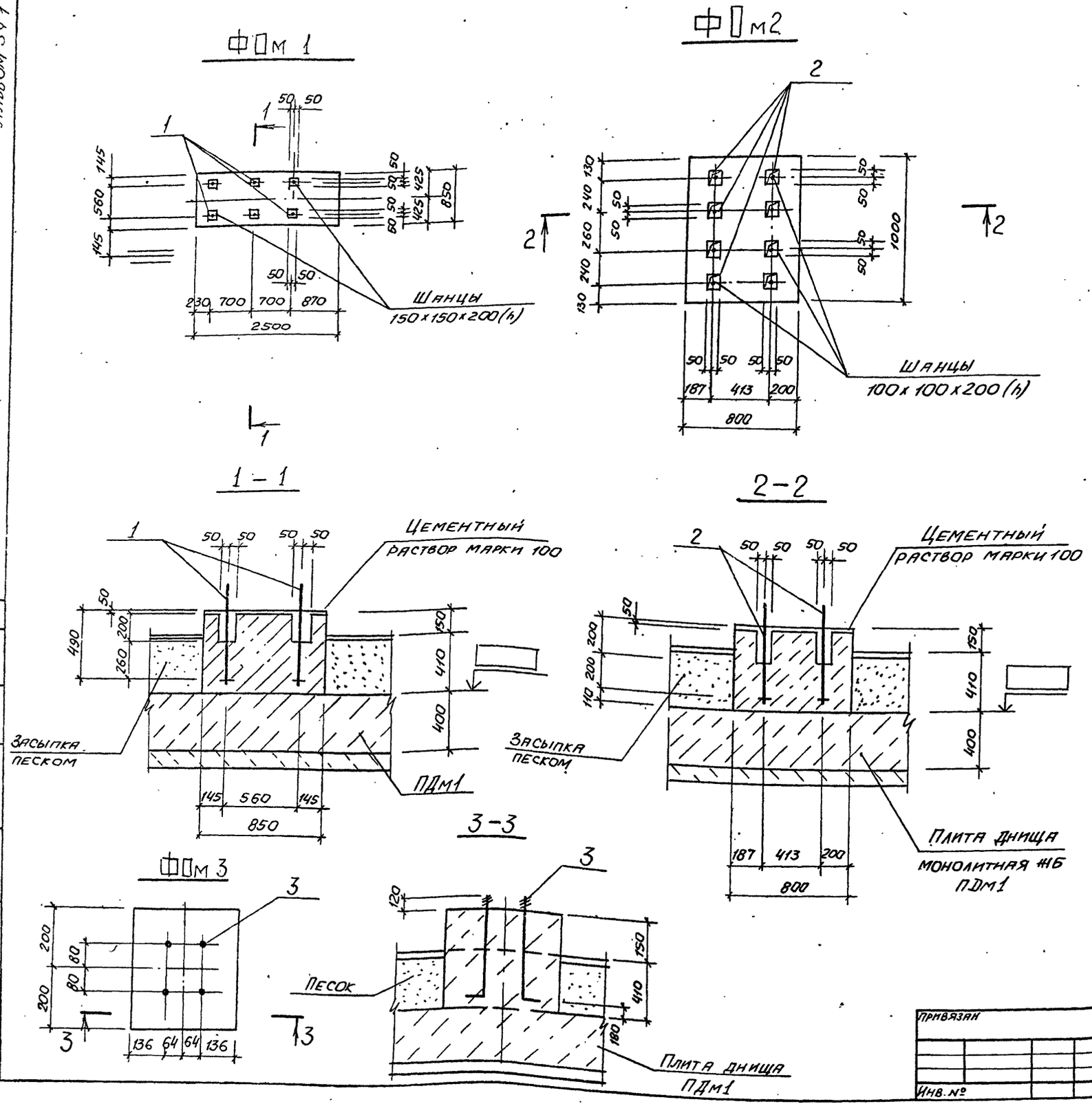


Спецификация ФОм1... ФОм3,

| Формат | Зона | Поз | Обозначение | Наименование | Кол | Примечание |
|---|---|---|---|---|---|---|
| | | | | ФОм1 | | |
| | | 1 | ГОСТ 2439.1-80 | Болт 2.1. М24×710 | | |
| | | | | Ст3кп3-1 | 6 | 3.1кг |
| | | | | Материалы | | |
| | | | | Бетон | | |
| | | | | класса В 12.5 | 1.19 | м3 |
| | | | | ФОм2 | | |
| | | 2 | ГОСТ 24379.1-80 | Болт 2.1 М16×600 | | |
| | | | | Ст3кп3-1 | 8 | 1.13кг |
| | | | | Материалы | | |
| | | | | Бетон | | |
| | | | | класса В12.5 | 0,45 | м3 |
| | | | | ФОм3 | | |
| | | 3 | ГОСТ 24379.1-80 | Болт М1.1 М16×500 | | |
| | | | | Ст3кп3-1 | 4 | 1,4кг |
| | | | | Материалы | | |
| | | | | Бетон класса | | |
| | | | | В12.5 | 0,09 | м3 |

1. Настоящий чертёж смотреть с листом 25.
2. Отметки в ▭ проставляются при привязке проекта.

| | | | |
|---|---|---|---|
| Нач.отд. | Шейко | | ТП 902-1-164.90-КЖ1 |
| Н.контр. | Сокольская | | Канализационная насосная станция производительностью 200-1200 м3/ч, напором 12-27 м, с решетками - дробилками |
| Гл.спец. | Власенко | | Стадия: Р; Лист: 26; Листов: |
| Рук.гр. | Борисенко | | Схема расположения фундаментов под оборудование и опор под трубопроводы (окончание) |
| Ст.инж. | Енгалычева | | Госстрой СССР Союзводоканалниипроект Харьковский Водоканаппроект |
| Инж. | Пивоварова | | |

Привязан

Инв. №

Согласовано: ВЦК-2 Смолянский; Гл.спец. ТО Лучковский

Инв. № подл. | Подпись и дата | Взам. инв. №

24401-03 37 копир Майстренко Формат А2

Альбом 3 ч.1

# Схема расположения наружных фундаментов под опоры

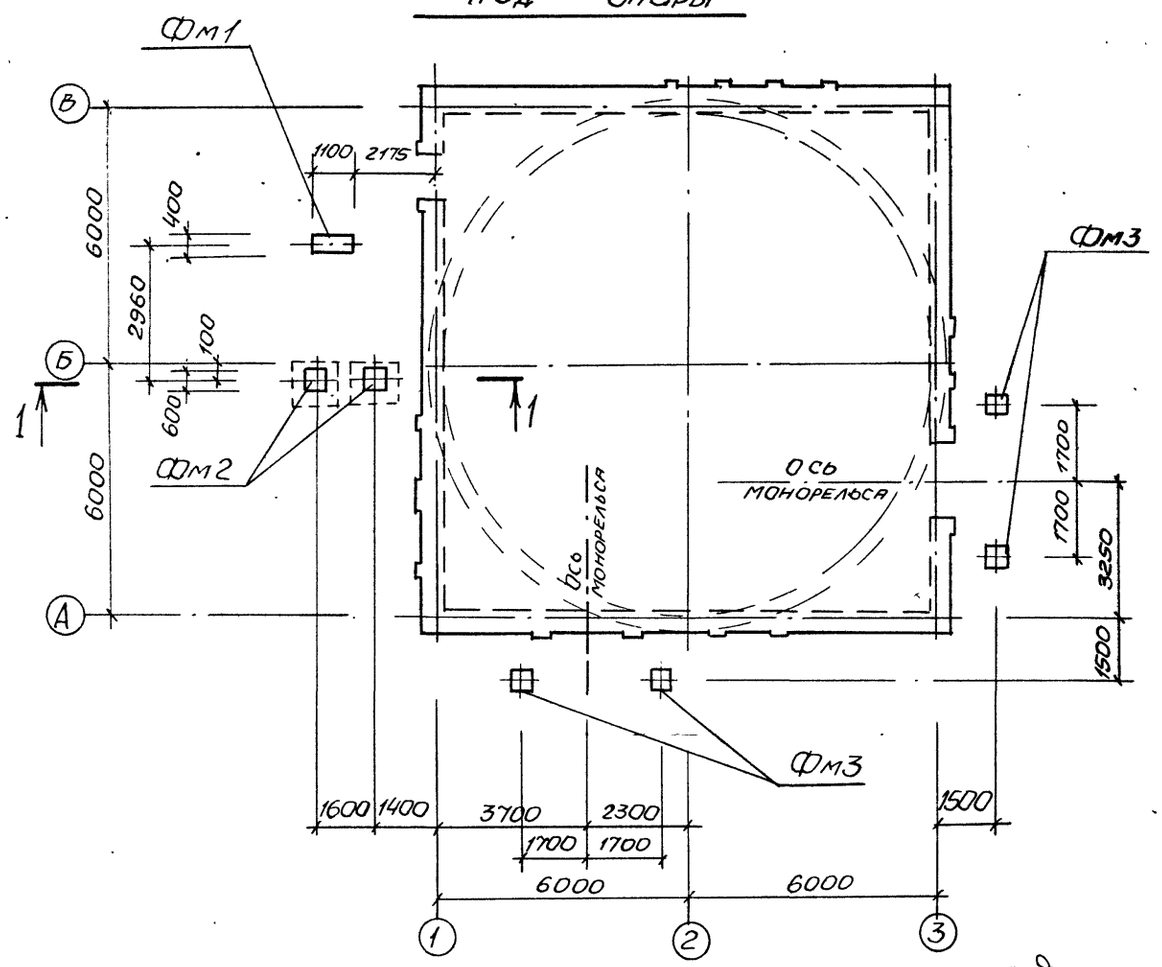


## 2 – 2

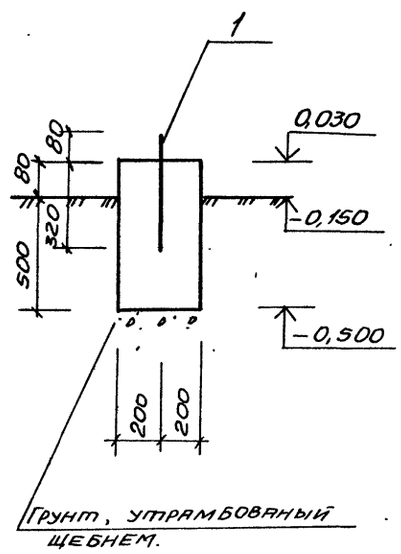


## Фм 1

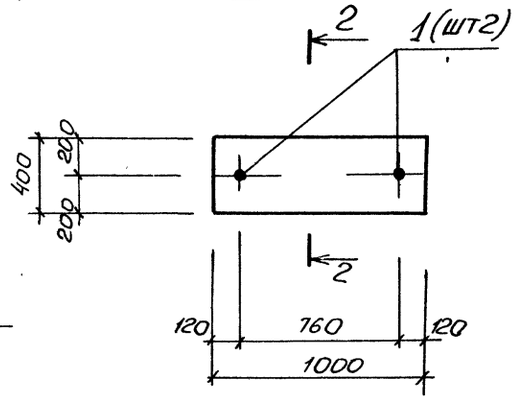


## 1 – 1

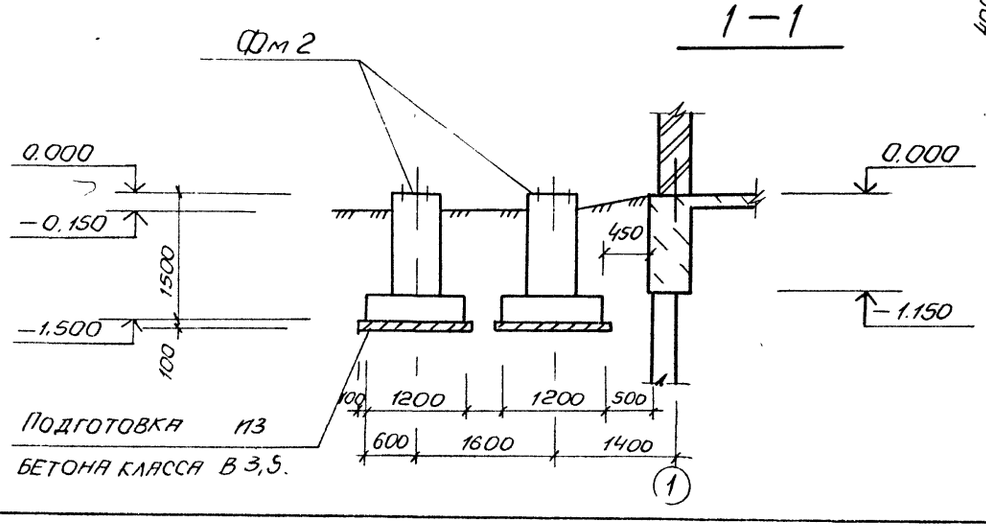


## Спецификация к схеме расположения наружных фундаментов под опоры.

| Марка поз. | Обозначение | Наименование | Кол | Масса ед.кг | Примечание |
|---|---|---|---|---|---|
| | | | | | |
| Фм1 | лист 28 | Фм1 | 1 | – | |
| Фм2 | лист 28 | Фм2 | 2 | – | |
| Фм3 | лист 28 | Фм3 | 4 | – | |
| | | | | | |
| | | | | | |
| | | | | | |
| | | | | | |

1. Данный чертеж смотреть совместно с листом 28.
2. Фундаментные болты с анкерными плитами и глухие болты с отгибами установить в фундамент до бетонирования на специальных кондукторах, строго фиксирующих и обеспечивающих проектное положение болтов и анкерной арматуры при бетонировании фундамента.
3. При расположении глухих болтов у края фундамента отогнутый конец болта необходимо ориентировать в сторону массива, при расположении болтов в углах - по биссектрисе.

| | | | | |
|---|---|---|---|---|
| Нач. отд | Шейко | | ТП 902-1-164.90-КЖ1 | |
| Н контр | Сокольская | | | |
| Гл спец. | Власенко | | Канализационная насосная станция производительностью 200-1200 м³/ч, напором 12-24 м, с решетками - дробилками | Стадия: Р; Лист: 27; Листов: |
| Рук. гр | Боровик | | | |
| Вед инж | Шмандий | | Схема расположения наружных фундаментов под опоры (начало) | Госстрой СССР Союзводоканалниипроект Харьковский Водоканалпроект |
| Инж | Иволженко | | | |

Привязан

Инв №

24401-03 38 копир. Майстренко

Формат А2

Альбом 3 ч 1

## Фм2

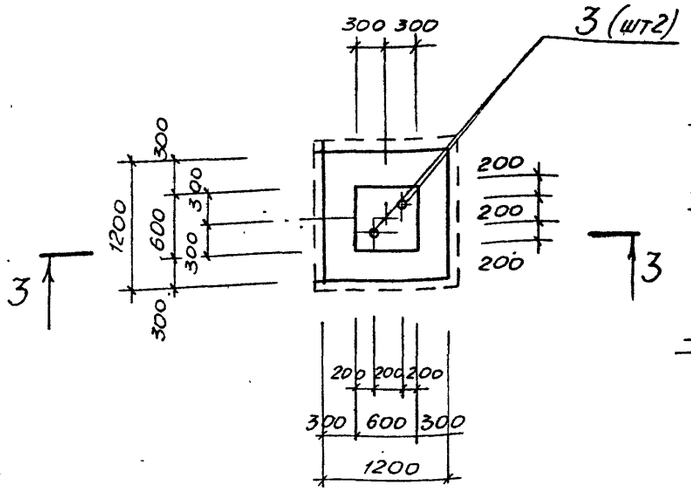


## 3 – 3

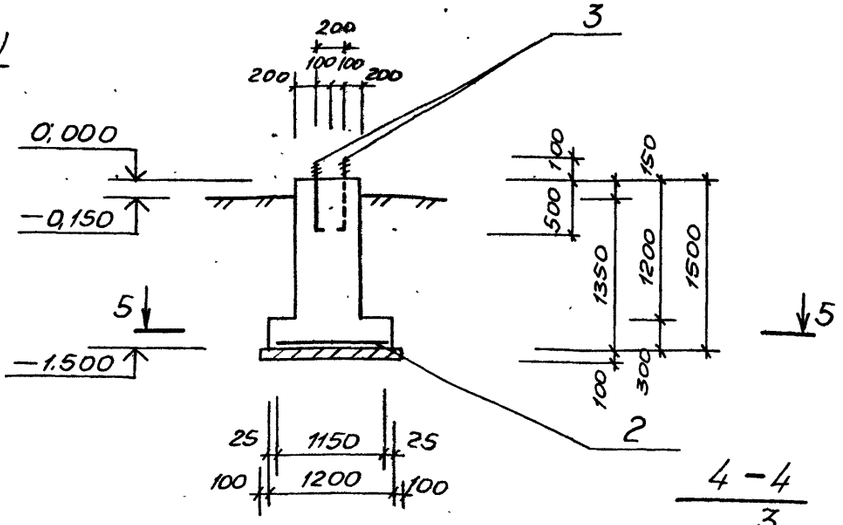


## 4 – 4

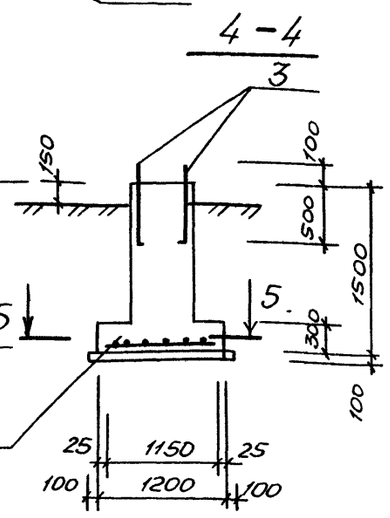


## Фм3

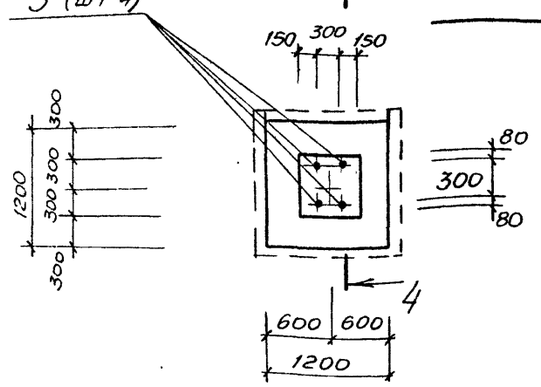


## 5 – 5




## Ведомость расхода стали на элемент, кг

| Марка элемента | Изделия арматурные | | | | Изделия закладные | | | | | Всего | Общий расход |
|---|---|---|---|---|---|---|---|---|---|---|---|
| | Арматура класса AIII ГОСТ 5781-82 | | | Всего | Прокат марки Ст 5 ГОСТ 24379.1-80 | | | | | | |
| | Ф12 | | Итого | | Болт М12 | Болт М20 | | | Итого | | |
| Фм1 | — | | — | — | 0,9 | — | | | 0,9 | 0,9 | 0,9 |
| Фм2 | 12,5 | | 12,5 | 12,5 | — | 3,62 | | | 3,62 | 3,62 | 16,12 |
| Фм3 | 12,5 | | 12,5 | 12,5 | — | 7,24 | | | 7,24 | 7,24 | 19,74 |

1. Чертеж смотреть совместно с листом 27.
2. Вертикальные поверхности фундаментов окрасить двумя слоями горячего битума по грунту из раствора битума в бензине.

## Спецификация Фм1... Фм3

| Формат | Зона | Поз. | Обозначение | Наименование | Кол. | Примечание |
|---|---|---|---|---|---|---|
| | | | | **Фм1** | | |
| | | | | Сборочные единицы | | |
| | | 1 | ГОСТ 24379.1-80 | Болт 1.1М12×400 Ст3пс3-1 | 2 | |
| | | | | Материал | | |
| | | | | Бетон класса В12,5 | 0,3 | м³ |
| | | | | **Фм2** | | |
| | | | | Сборочные единицы | | |
| | | | | Сетка арматурная | | |
| | | 2 | ГОСТ 23279-85 | 2С 12АIII/12АIII 115×115 75/75 | 1 | |
| | | 3 | ГОСТ 24379.1-80 | Болт 1.1М20×600 Ст3пс3-1 | 2 | |
| | | | | Материал | | |
| | | | | Бетон класса В12,5 | 0,9 | м³ |
| | | | | **Фм3** | | |
| | | | | Сборочные единицы | | |
| | | | | Сетка арматурная | | |
| | | 2 | ГОСТ 23279-85 | 2С 12АIII/12АIII 115×115 75/75 | 1 | |
| | | 3 | ГОСТ 24379.1-80 | Болт 1.1М20×600 Ст3пс3-1 | 4 | |
| | | | | Материал | | |
| | | | | Бетон класса В12,5 | 0,9 | м³ |

Согласовано

Инв. № подл. | Подпись и дата | Взам. инв. №

Привязан

Инв. №

ТП 902-1-164.90-КН1

| | | | |
|---|---|---|---|
| Нач. отд. | Шейко | | |
| Н. контр. | Сокольская | | |
| Сл. спец. | Власенко | | |
| Рук. гр. | Боровик | | |
| Вед. инж. | Шмандий | | |
| Инж. | Иволженко | | |

Канализационная насосная станция производительностью 200-1200 м³/ч, напором 12-27 м, с решетками-дробилками

| Стадия | Лист | Листов |
|---|---|---|
| Р | 28 | |

Схема расположения наружных фундаментов под опоры (окончание)

Госстрой СССР Союзводоканалниипроект Харьковский Водоканалпроект

Альбом 3 4.1

## Схема расположения труб для укладки электрокабеля

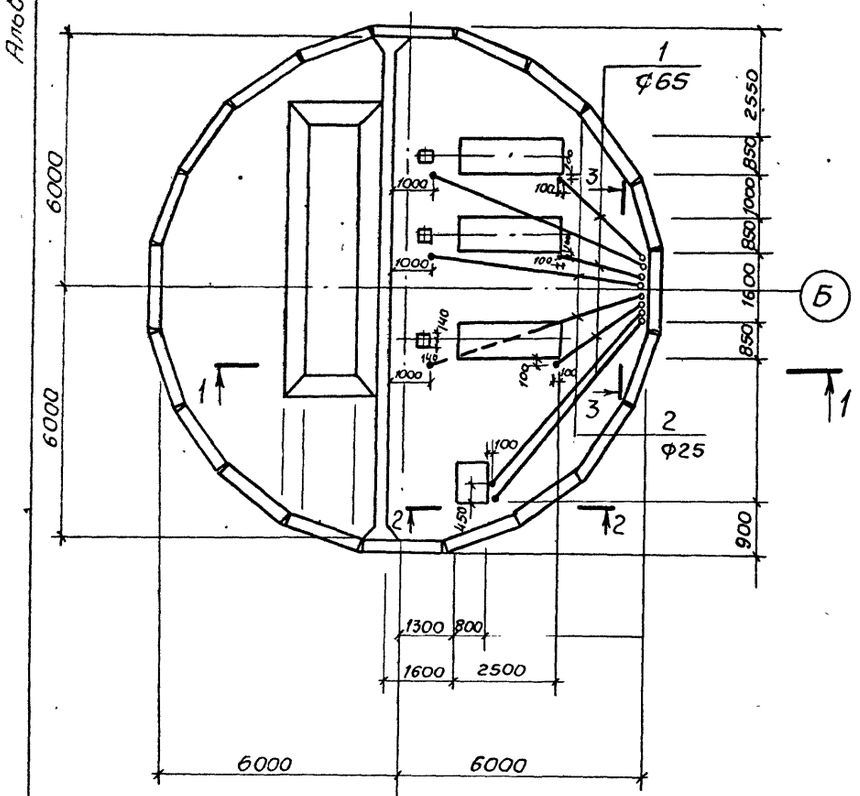


## 1-1

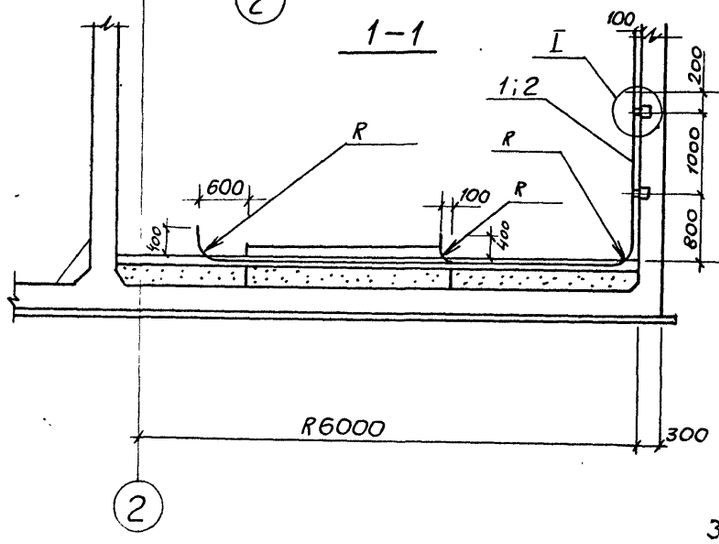


## 2-2

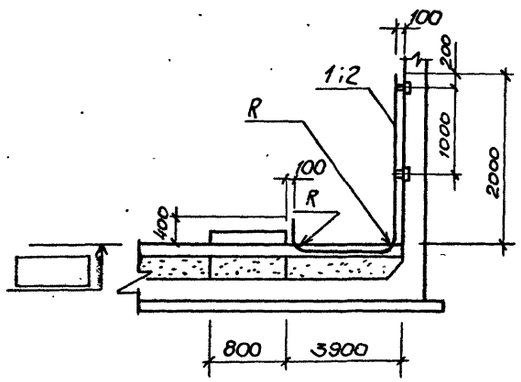


## 3-3

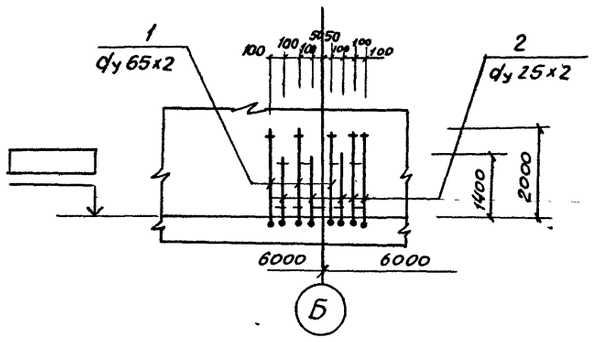


## 4-4

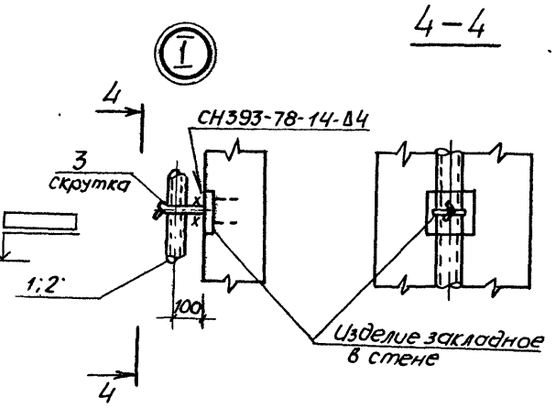


## Схема расположения труб для РКМ3

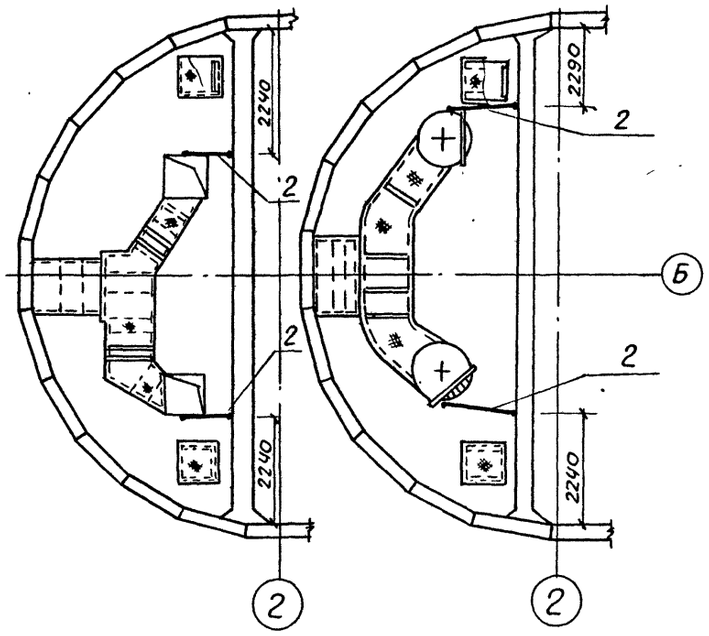


## Схема расположения труб для РКМ2

Спецификация к схеме расположения труб

| Марка, поз. | Обозначение | Наименование | Кол | Масса ед.,кг | Примечание |
|---|---|---|---|---|---|
| 1 | | Труба 10х2 ГОСТ 10704-76* / С235 ГОСТ 10705-80 | | | |
| | | ℓ=13000 | — | 44,0 | |
| 2 | | Труба 25х2 ГОСТ 10704-76* / С235 ГОСТ 10705-80 | | | |
| | | ℓ=27700 | — | 32,0 | |
| 3 | | ФБА-I ГОСТ 5781-82* | 2 | | |
| | | ℓ=450 | | 0,11 | |

1. Значение в ☐ проставляется при привязке проекта.
2. РКМ2 - для решеток-дробилок КРД 40м, РКМ3 - для решеток-дробилок РД 600.
3. Значение R для труб d70х2,0-560мм, для труб d25х2,0 - 250мм.

ТП902-1-164.90-КНН1

| | | | |
|---|---|---|---|
| Нач.отд | Шейко | | |
| Н.контр | Сокольская | | |
| Гл.спец. | Власенко | | |
| Рук.гр. | Боровик | | |
| Вед.инж. | Шмандий | | |
| Инж. | Леусенко | | |

Канализационная насосная станция производительностью 200-1200м³/ч, напором 12-27м, с решетками-дробилками

Стадия: Р | Лист: 29 | Листов:

Схема расположения труб для укладки электрокабеля

Госстрой СССР Союзводоканалниипроект Харьковский Водоканалпроект

Привязан

Инв №

Инв № подл. | Подпись и дата | Взам. инв. № | Инв. № дубл. | Подпись и дата

Альбом 3 ч.1

## Деталь гидроизоляции в сухих грунтах
(опускной способ и „стена в грунте")

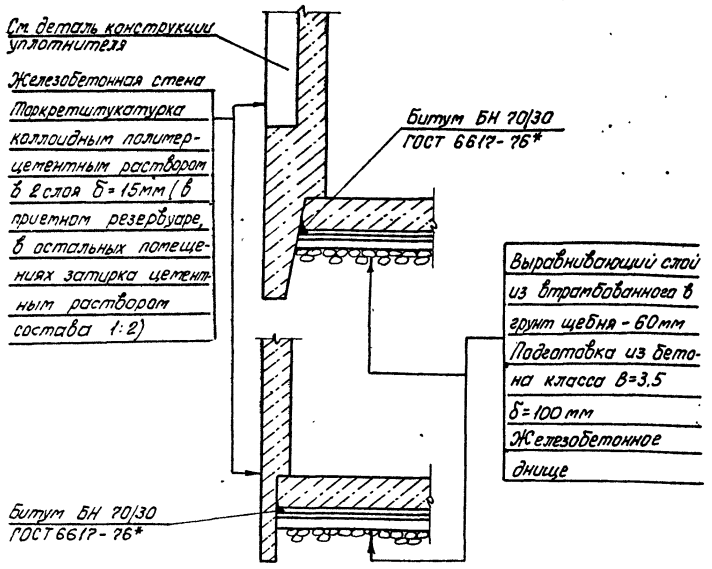


## Деталь гидроизоляции в сухих грунтах
(открытый способ)

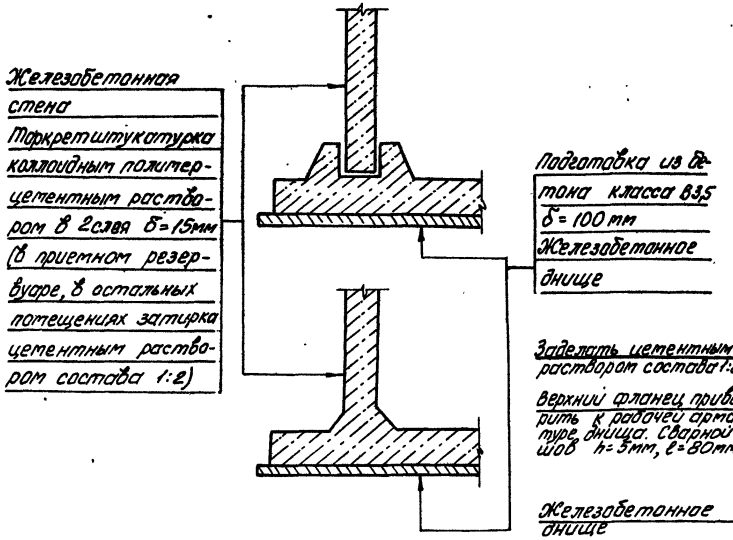


## Конструкция уплотнителя

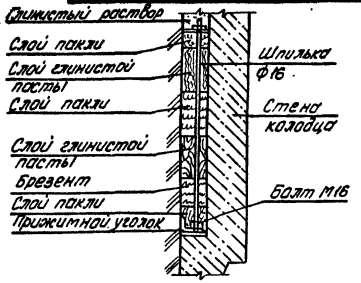


## Деталь устройства дренажного приямка

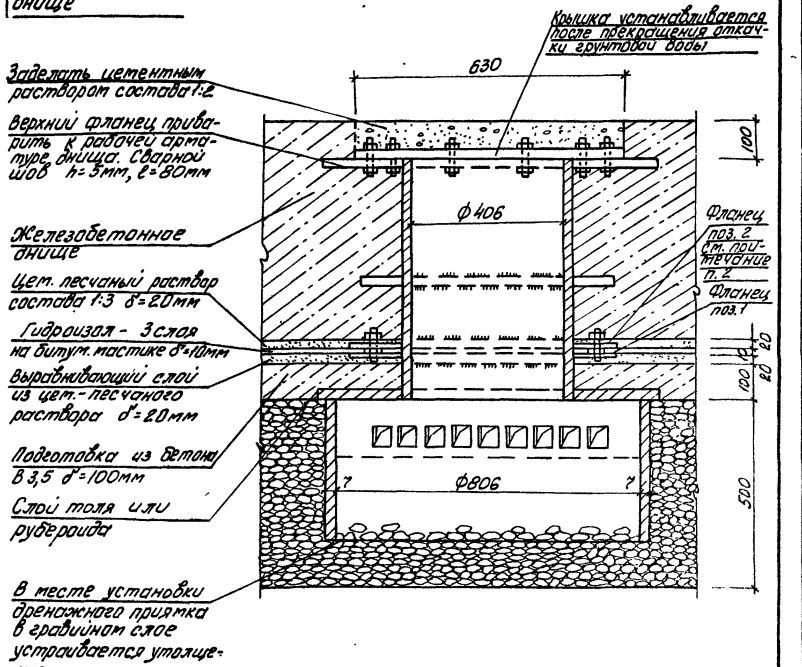


## Деталь гидроизоляции в мокрых грунтах
(опускной способ и „стена в грунте")

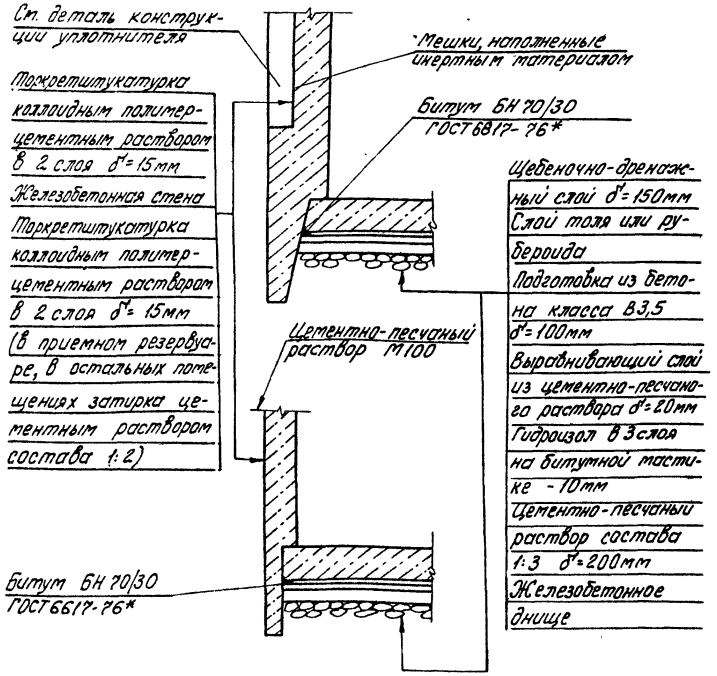


## Деталь гидроизоляции в мокрых грунтах
(открытый способ)

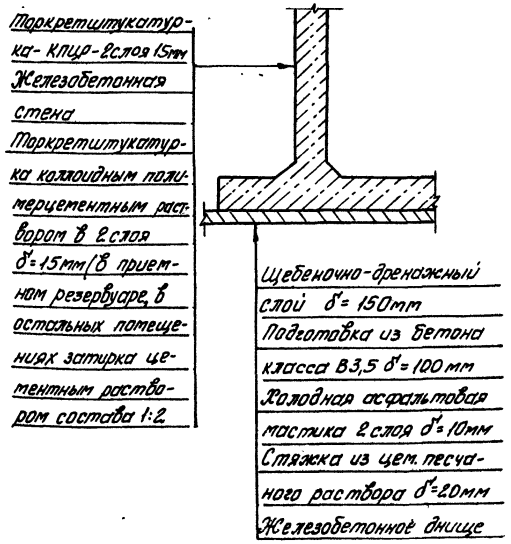


1. Торкретштукатурку коллоидным полимерцементным раствором выполнять по авторскому свидетельству N 587972 „Раствор строительный" (раствор КПЦР).
2. Затяжку фланца болтами выполнить после заведения 3х слоев гидроизола между фланцами поз. 1 и 2

| | | | | |
|---|---|---|---|---|
| Нач. отд. | Шейко | | тп 902-1-164.90-КЖ1 | |
| Н. контр. | Сокольская | | | |
| Гл. спец. | Власенко | | Канализационная насосная станция производительностью 200-1200 м³/ч, напором 12-27 м, с решетками дробилками | Стадия: Р; Лист: 30; Листов: |
| Рук. гр. | Боровик | | | |
| Вед. инж. | Шмандий | | Детали гидроизоляции. Деталь устройства дренажного приямка | Госстрой СССР Союзводоканалинипроект Харьковский Водоканалпроект |
| инж. | | | | |

Привязан

Инв. №

Инв. № подл. | Подпись и дата | Взам. инв. №

Согласовано: Гл. спец. ТО | Лучковский

24401-03 41 Формат №2

Альбом 3 ч. 1

## Ведомость рабочих чертежей основного комплекта марки КМ1 (начало)

| Лист | Наименование | Примечание |
|---|---|---|
| 1 | Общие данные (начало) | |
| 2 | Общие данные (продолжение) | |
| 3 | Общие данные (продолжение) | |
| 4 | Общие данные (окончание) | |
| 5 | Схема расположения путей подвесного | |
| | транспорта. В надземной части (начало) | |
| 6 | Схема расположения путей подвесного | |
| | транспорта в надземной части (продолжение) | |
| 7 | Схема. расположения путей подвесного | |
| | транспорта в надземной части (продолжение) | |
| 8 | Схема расположения путей подвесного | |
| | транспорта в надземной части (продолжение) | |
| 9 | Схема расположения путей подвесного | |
| | транспорта в надземной части (окончание) | |
| 10 | Схема расположения путей подвесного | |
| | транспорта в подземной части (начало) | |
| 11 | Схема расположения путей подвесного | |

## Ведомость рабочих чертежей основного комплекта марки КМ1 (окончание)

| Лист | Наименование | Примечание |
|---|---|---|
| | транспорта в подземной части (продолжение) | |
| 12 | Схема расположения путей подвесного | |
| | транспорта в подземной части (окончание) | |
| 13 | Схема расположения ограждений проёмов | |
| | на отм. 0,000 | |
| 14 | Схема расположения наружной лестницы | |
| | и ограждения. кровли (начало) | |
| 15 | Схема расположения наружной лестницы | |
| | и ограждения кровли (продолжение) | |
| 16 | Схема расположения наружной лестницы | |
| | и ограждения кровли (окончание) | |

## Ведомость ссылочных и прилагаемых документов

| Обозначение | Наименование | Примечание |
|---|---|---|
| | | |
| | Ссылочные документы | |
| 1.450.3-3 | Стальные лестницы, | |
| | площадки, стремянки и | |
| | ограждения | |
| Выпуск 1 | Конструкции из холодно- | |
| | гнутых профилей | |
| 1.426.2-3 вып.2 | Пути подвесного тран - | |
| | спорта пролетом 3,4 и 6м | |
| | | |
| | | |

## Ведомость металлоконструкций по видам профилей

| Наименование конструкций по номенклатуре прейскуранта №01-09 | Позиция по прейскуранту №01-09 | № п.п | Код конструкций | Масса конструкций, т: Всего стали повышенной и высокой прочности | По видам профилей стали: Балки и швеллеры | Крупносортная сталь | Среднесортная сталь | Мелкосортная сталь | Толстолистовая сталь | Универсальная сталь | Тонколистовая сталь гнутые и гнутосварные | Трубы | Прочие | Всего | Количество шт. | Серия типовых конструкций |
|---|---|---|---|---|---|---|---|---|---|---|---|---|---|---|---|---|
| 1 | 2 | 3 | 4 | 5 | 6 | 7 | 8 | 9 | 10 | 11 | 12 | 13 | 14 | 15 | 16 | 17 | 18 |
| Лестницы | | 1 | 526242 | | | | | | | | | | | | 0,23 | | 1.450.3-3 |
| Площадки | | 2 | 526243 | — | 0,18 | 0,62 | 0,19 | | 0,08 | | | | | 0,06 | 1,13 | | 1.450.3-3 |
| Ограждения | | 3 | 526244 | | | | 0,16 | | 0,01 | | 0,01 | | 0,05 | 0,47 | 0,82 | | 1.450.3-3 |
| Подкрановые пути | | 4 | 526235 | | 5,46 | 0,20 | 0,10 | | 0,26 | 3,24 | 0,13 | | | 0,47 | 9,86 | | |
| | | | | | | | | | | | | | | | | | |
| | | | | | | | | | | | | | | | | | |
| Итого | | 5 | | | 5,64 | 0,82 | 0,45 | | 0,41 | 3,24 | 0,20 | 0,23 | 0,05 | 1,0 | 12,04 | | |

1. Разработку чертежей металлоконструкций производить согласно СНиП II-23-81 „Стальные конструкции. Нормы проектирования."
2. Соединения стальных элементов предусматривается ручной электродуговой сваркой.
3. Все сварные швы выполняются электродами типа Э42 и Э42А по ГОСТ 9467-75
4. Все металлоконструкции окрасить эмалью ПФ15 ГОСТ 6465-75 в 2 слоя по одному слою грунтовки ГФ-021 ГОСТ 25129-82 по предварительно очищеной от ржавчины поверхности.

Настоящий раздел проекта разработан в соответствии с действующими нормами и правилами

Гл. инженер проекта: /В.С. Лялюк/

Ведомость основных комплектов рабочих чертежей марки КМ

| Обозначение | Наименование | Примечание |
|---|---|---|
| | Надземная часть и перекрытие | |
| | на отм. 0.000 | |
| КМ1 | Конструкции металлические | |
| | Подземная часть | |
| КМ2 | Конструкции металлические | |

Привязан

Инв. №

902-1-164.90 - КМ1

| | | |
|---|---|---|
| Нач. отд | Шейко | |
| Н. контр | Сокольская | |
| Гл. спец. | Власенко | |
| Рук. гр | Боровик | |
| Вед. инж | Шмандий | |
| Инж. | Питанов | |

Канализационная насосная станция производительностью 200 - 1200 м3/ч, напором 12 - 24 м. с решетками - дробилками

| Стадия | Лист | Листов |
|---|---|---|
| Р | 1 | 16 |

Общие данные (начало)

Госстрой СССР Союзводоканалниипроект Харьковский Водоканалпроект

Инв. № подл. | Подпись и дата | Взам. инв. №

24401-03 42 Копия Майстренко

Формат А2

Альбом 34.1

# ТЕХНИЧЕСКАЯ СПЕЦИФИКАЦИЯ МЕТАЛЛА /НАЧАЛО/

| Вид профиля и ГОСТ ТУ | Марка металла и ГОСТ | Обозначение и размер профиля мм | № п.п. | Код: Марка металла | Код: Вид профиля | Код: Размер профиля | Количество шт. | Длина, мм | Масса металла по элементам конструкции, т: Лестница (Код элемента конструкции 526242) | Площадки (526243) | Ограждения (526244) | Подкрановые пути (526236) | | Общая масса, т | Площадь поверхности, м² | Масса потребности в металле по кварталам /заполняется изготовителем/: I | II | III | IV | Заполняется ВЦ |
|---|---|---|---|---|---|---|---|---|---|---|---|---|---|---|---|---|---|---|---|---|
| 1 | 2 | 3 | 4 | 5 | 6 | 7 | 8 | 9 | 10 | 11 | 12 | 13 | 14 | 15 | 16 | 17 | 18 | 19 | 20 | 21 |
| Балки двутавровые прокатные горячекатаные ГОСТ 8239-72 | С 255 ГОСТ 27772-88 | Дву-Б-18 ГОСТ 8239-72* / Тавр С 255 ГОСТ 27772-88 | 1 | 1236 | | 2405 | | | | 0,09 | | | | 0,09 | 3,52 | | | | | |
| | | Итого | 2 | | | | | | | 0,09 | | | | 0,09 | | | | | | |
| | С 285 ГОСТ 27772-88 | Дву-Б-20 ГОСТ 8239-72* / Тавр С 285 ГОСТ 27772-88 | 3 | 1446 | | 2407 | | | | | | 0,31 | | 0,31 | 11,81 | | | | | |
| | | Итого | 4 | | | | | | | | | 0,31 | | 0,31 | | | | | | |
| Всего профиля | | | 5 | | 2400 | | | | | 0,09 | | 0,31 | | 0,40 | | | | | | |
| Балки двутавровые для монорельсов ТУ14-2-427-80* | С 255 ГОСТ 27772-88 | Дву-30М ТУ14-2-427-80 / Тавр С 255 ГОСТ 27772-88 | 6 | 1236 | | | | | | | | 1,80 | | 1,80 | 40,14 | | | | | |
| | | Итого | 7 | | | 2489 | | | | | | 1,80 | | 1,80 | | | | | | |
| Всего профиля | | | 8 | | 2400 | | | | | | | 1,80 | | 1,80 | | | | | | |
| Двутавры с параллельными гранями полок ГОСТ 26020-83 | С 285 ГОСТ 27772-88 | Дву-20Ш1 ГОСТ 26020-83 / Тавр С 285 ГОСТ 27772-88 | 9 | 1446 | | 2445 | | | | | | 0,30 | | 0,30 | 10,14 | | | | | |
| | | Дву-26Ш1 ГОСТ 26020-83 / Тавр С 285 ГОСТ 27772-88 | 10 | 1446 | | 2447 | | | | | | 1,00 | | 1,00 | 23,2 | | | | | |
| | | Итого | 11 | | | | | | | | | 1,30 | | 1,30 | | | | | | |
| | С 255 ГОСТ 27772-88 | Дву-30Ш1 ГОСТ 26020-83 / Тавр С 255 ГОСТ 27772-88 | 12 | 1236 | | 2449 | | | | | | 0,65 | | 0,65 | 15,08 | | | | | |
| | | Дву-20К1 ГОСТ 26020-83 / Тавр С 255 ГОСТ 27772-88 | 13 | 1236 | | 2457 | | | | | | 1,40 | | 1,40 | 41,02 | | | | | |
| | | Итого | 14 | | | | | | | | | 2,05 | | 2,05 | | | | | | |
| Всего профиля | | | 15 | | 2400 | | | | | | | 3,35 | | 3,35 | | | | | | |
| Швеллеры прокатные горячекатаные с уклоном внутренних граней, полок ГОСТ 8240-72 | С 245 ГОСТ 27772-88 | Швел-Б-18 ГОСТ 8240-72 / Лер С 245 ГОСТ 27772-88 | 16 | 1230 | | 2621 | | | | 0,09 | | | | 0,09 | 3,54 | | | | | |
| | | Итого | 17 | | | 2621 | | | | 0,09 | | | | 0,09 | | | | | | |
| Всего профиля | | | 18 | | 2600 | | | | | 0,09 | | | | 0,09 | | | | | | |
| Сталь угловая равнополочная горячекатаная ГОСТ 8509-86 | С 285 ГОСТ 27772-88 | Уго-Б-100х7 ГОСТ 8509-86 / Лок С 285 ГОСТ 27772-88 | 19 | 1446 | | 2120 | | | | | | 0,04 | | 0,04 | 1,48 | | | | | |
| | | Уго-Б-100х8 ГОСТ 8509-86 / Лок С 285 ГОСТ 27772-88 | 20 | 1446 | | 2120 | | | | 0,02 | | | | 0,02 | 0,66 | | | | | |
| | | Уго-Б-200х25 ГОСТ 8509-86 / Лок С 285 ГОСТ 27772-88 | 21 | 1446 | | 2120 | | | | 0,49 | | | | 0,49 | 5,19 | | | | | |
| | | Итого | 22 | | | 2120 | | | | 0,51 | | 0,04 | | 0,55 | | | | | | |

Согласовано
Гл. спец. ТО
Инв. № подл. | Подпись и дата | Взам. инв. №

Привязан

Инв. №

| | | |
|---|---|---|
| Нач. отд. | Шейко | |
| Н. контр. | Сокольская | |
| Гл. спец. | Власенко | |
| Рук. гр. | Боровик | |
| Вед. инж. | Шмандий | |
| Инж. | Питанов | |

902-1-164.90 -КМ1

Канализационная насосная станция производительностью 200-1200 м³/ч напором 12-24 м, с решетками - дробилками

Общие данные (продолжение)

| Стадия | Лист | Листов |
|---|---|---|
| Р | 2 | |

ГОССТРОЙ СССР
СОЮЗВОДОКАНАЛНИИПРОЕКТ
ХАРЬКОВСКИЙ ВОДОКАНАЛПРОЕКТ

Альбом 3 кн 1

# Техническая спецификация металла /продолжение/

| Вид профиля и ГОСТ, ТУ | Марка металла и ГОСТ | Обозначение и размер профиля, мм | № п.п | Код: Марка металла | Код: Вид профиля | Код: Размер профиля | Количество, шт | Длина, мм | Масса металла по элементам конструкции, т: Лестницы (код элемента конструкции 526242) | Площадки (526243) | Ограждения (526244) | Подкрановые пути (526235) | Общая масса, т | Площадь поверхности м2 | Масса потребности в металле по кварталам /заполняется изготовителем/, т: I | II | III | IV | Запомнается ВЦ |
|---|---|---|---|---|---|---|---|---|---|---|---|---|---|---|---|---|---|---|---|
| 1 | 2 | 3 | 4 | 5 | 6 | 7 | 8 | 9 | 10 | 11 | 12 | 13 | 14 | 15 | 16 | 17 | 18 | 19 | 20 | 21 |
| Сталь угловая равнополочная горячекатаная ГОСТ 8509-86 | С 235 ГОСТ 27772-88 | Уго- Б-50х5 ГОСТ 8509-86 Лок С235 ГОСТ 27772-88 | 23 | 1124 | | 2120 | | | | 0,116 | | 0,10 | | 0,26 | 13,52 | | | | | |
| | | Итого | 24 | | | 2120 | | | | 0,116 | | 0,10 | | 0,26 | | | | | | |
| | С 255 ГОСТ 27772-88 | Уго- 90х7 ГОСТ 8509-86 Лок С255 ГОСТ 27772-88 | 25 | 1236 | | 2120 | | | | 0,01 | | 0,16 | | 0,17 | 6,29 | | | | | |
| | | Уго- 160х10 ГОСТ 8509-86 Лок С255 ГОСТ 27772-88 | 26 | 1236 | | 2120 | | | | | | 0,27 | | 0,27 | 7,10 | | | | | |
| | | Итого | 27 | | | 2120 | | | | | | 0,43 | | 0,43 | | | | | | |
| Всего профиля | | | 28 | | 2100 | | | | | 0,17 | | 0,53 | | 0,70 | | | | | | |
| Сталь листовая горячекатаная ГОСТ 103-76 | С 285 ГОСТ 27772-88 | Поло- Б-12х200 ГОСТ Са С285 ГОСТ 27772-88 | 29 | 1446 | | 1311 | | | | | | 0,21 | | 0,21 | 4,52 | | | | | |
| Сталь листовая горячекатаная ГОСТ 82-70 | | Поло- Б-12х300 ГОСТ Са С285 ГОСТ 27772-88 | 30 | 1446 | | 7130 | | | | | | 1,14 | | 1,14 | 24,61 | | | | | |
| | | Поло- Б-12х500 ГОСТ Са С285 ГОСТ 27772-88 | 31 | 1446 | | 7130 | | | | | | 1,18 | | 1,18 | 25,37 | | | | | |
| Сталь листовая горячекатаная ГОСТ 103-76 | С 285 ГОСТ 27772-88 | Поло- Б-8х100 ГОСТ Са С285 ГОСТ 27772-88 | 32 | 1446 | | 1311 | | | | | | 0,05 | | 0,05 | 1,61 | | | | | |
| Сталь листовая горячекатаная ГОСТ 82-70 | | Поло- Б-20х400 ГОСТ Са С285 ГОСТ 27772-88 | 33 | 1446 | | 7130 | | | | | | 0,84 | | 0,84 | 10,92 | | | | | |
| | | Поло- Б-16х200 ГОСТ Са С285 ГОСТ 27772-88 | 34 | 1446 | | 7130 | | | | | | 0,08 | | 0,08 | 12,96 | | | | | |
| | | Итого | 35 | | | | | | | | | 3,50 | | 3,50 | | | | | | |
| Всего профиля | | | 36 | | 7100 | | | | | | | 3,5 | | 3,5 | | | | | | |
| Сталь круглая горячекатаная ГОСТ 2590-88 | С 235 ГОСТ 27772-88 | Круг ф20 | 37 | | | 1111 | | | | | 0,12 | | | 0,12 | | | | | | |
| | | Итого | 38 | | | 1111 | | | | | 0,12 | | | 0,12 | | | | | | |
| Всего профиля | | | 39 | | 1100 | | | | | | 0,12 | | | 0,12 | | | | | | |

Согласовано

Инв. № подл. | Подпись и дата | Взам. инв. №

Привязан

Инв. №

| | | |
|---|---|---|
| Нач. отд. | Шейко | |
| Н. контр. | Гоголевская | |
| Гл. спец. | Евсеенко | |
| Рук. гр. | Бородик | |
| Вед. инж. | Штандий | |
| Инж. | Питонов | |

902-1-164.90 - КМ1

Канализационная насосная станция с производительностью 200-1200 м³/ч, напором 12-24 м, с решетками-дробилками

| Стадия | Лист | Листов |
|---|---|---|
| Р | 3 | |

Общие данные (продолжение)

Госстрой СССР Союзводоканалниипроект Харьковский водоканалпроект

24401-03 44 Формат А2

Альбом 3 ч.1

| Вид профиля и ГОСТ, ТУ | Марка металла и ГОСТ | Обозначение и размер профиля, мм | № п.п | Код: Марка металла | Код: Вид профиля | Код: Размер профиля | Количество, шт | Длина, мм | Масса металла по элементам конструкции, т: Лестницы | Площадки | Ограждения | Подкрановые пути | | Общая масса, т | Площадь поверхности м2 | Масса потребности в металле по кварталам (заполняется изготовителем), т: I | II | III | IV | Заполняется ВЦ |
|---|---|---|---|---|---|---|---|---|---|---|---|---|---|---|---|---|---|---|---|---|
| | | | | | | | | | Код элемента конструкции: 526242 | 526243 | 526244 | 526235 | | | | | | | | |
| 1 | 2 | 3 | 4 | 5 | 6 | 7 | 8 | 9 | 10 | 11 | 12 | 13 | 14 | 15 | 16 | 17 | 18 | 19 | 20 | 21 |
| Сталь тонко- | | Пло- Б-2,5х100 ГОСТ 103-76 | | | | | | | | | | | | | | | | | | |
| листовая | С235 | со С235 ГОСТ 27772-88 | 40 | 1124 | | 1311 | | | | | | 0.08 | | 0.08 | | | | | | |
| ГОСТ 103-76 | ГОСТ 27772-88 | Пло- Б-4х40 ГОСТ 103-76 | | | | | | | | | | | | | | | | | | |
| | | са С235 ГОСТ 27772-88 | 41 | 1124 | | 1311 | | | | | 0.07 | | | 0.07 | 4.47 | | | | | |
| | | Итого | 42 | | | 1311 | | | | | 0,07 | 0,13 | | 0.20 | | | | | | |
| Всего профиля | | | 43 | | 1300 | | | | | | 0.07 | 0,13 | | 0.20 | | | | | | |
| Сталь угловая рабочая полочная горячекатаная ГОСТ 8509-86 | С245 ГОСТ 27772-88 | Уго- Б-75х6 ГОСТ 8509-86 | | | | | | | | | | | | | | | | | | |
| | | лок С245 ГОСТ 27772-88 | 44 | 1230 | | 2120 | | | | 0.10 | | | | 0.10 | 4.4 | | | | | |
| | | Уго- Б-50х5 ГОСТ 8509-86 | | | | | | | | | | | | | | | | | | |
| | | лок С245 ГОСТ 27772-88 | 45 | 1230 | | 2120 | | | | 0.03 | 0.16 | | | 0.19 | 9.88 | | | | | |
| | | Итого | 46 | | | 2120 | | | | 0,13 | 0.16 | | | 0.29 | | | | | | |
| Всего профиля | | | 47 | | 2100 | | | | | 0,13 | 0.16 | | | 0.29 | | | | | | |
| Сталь толстолистовая горячекатаная ГОСТ 103-76 | С245 ГОСТ 27772-88 | Пло- Б-8х200 ГОСТ 103-76 | | | | | | | | | | | | | | | | | | |
| | | со С245 ГОСТ 27772-88 | 48 | 1230 | | 1311 | | | | 0.02 | | | | 0.02 | 0.64 | | | | | |
| | | Пло- Б-10х200 ГОСТ 103-76 | | | | | | | | | | | | | | | | | | |
| | | со С245 ГОСТ 27772-88 | 49 | 1230 | | 1311 | | | | 0.06 | | | | 0.06 | 1.54 | | | | | |
| | | Итого | 50 | | | 1311 | | | | 0.08 | | | | 0.08 | | | | | | |
| Всего профиля | | | 51 | | 1300 | | | | | 0.08 | | | | 0.08 | | | | | | |
| Трубы стальные водогазопроводные ГОСТ 3262-75 | С235 ГОСТ 27772-88 | Труба Ду 20 | | 1124 | | | | | | | | | | | | | | | | |
| | | | 52 | | | 9401 | | | | | 0.05 | | | 0.05 | 0.34 | | | | | |
| | | Итого | 53 | | | 9401 | | | | | 0.05 | | | 0.05 | | | | | | |
| Всего профиля | | | 54 | | | | | | | | 0.05 | | | 0.05 | | | | | | |
| Листы горячекатаные с ромбическим рифлением ГОСТ 8568-77* | С235 ГОСТ 27772-88 | К=4 | 55 | 1124 | | 7152 | | | | | 0.07 | | | 0.07 | 3.58 | | | | | |
| | | Итого | 56 | | | 7152 | | | | | 0.07 | | | 0.07 | | | | | | |
| Всего профиля | | | 57 | | 7150 | | | | | | 0.07 | | | 0.07 | | | | | | |
| Болты нормальной точности ГОСТ 7798-70* Гайки нормальной точности ГОСТ | С285 ГОСТ 27772-88 | Болт М12 / Болт М16 | 58 | 1446 | | | | | | 0.01 / — | | 0.06 / 0.07 | | 0.07 / 0.07 | | | | | | |
| | | Болт М20 | 59 | | | | | | | | | 0.07 | | 0.07 | | | | | | |
| | | Итого | 60 | | | | | | | 0.01 | | 0.20 | | 0.21 | | | | | | |
| Итого масса металла | | | 61 | | | | | | — | 1.05 | 0.47 | 9.86 | | 11.38 | | | | | | |
| Лестницы, площадки, ограждения | С235 | | 62 | 1124 | | | | | 0.23 | 0.08 | 0.35 | — | | 0.66 | 17.82 | | | | | |
| Всего масса | металла | | 63 | | | | | | 0.23 | 1.13 | 0.82 | 9.86 | | 12.04 | | | | | | |
| В том числе по маркам | С285 | | 64 | 1446 | | | | | — | 0,52 | — | 3.35 | | 5.87 | | | | | | |
| | С255 | | 65 | 1236 | | | | | — | 0:10 | — | 4.28 | | 4.38 | | | | | | |
| | С245 | | 66 | 1230 | | | | | — | 0.14 | 0.16 | — | | 0.30 | | | | | | |
| | С235 | | 67 | 1124 | | | | | 0.23 | 0.37 | 0.66 | 0.23 | | 1.49 | | | | | | |

Согласовано

Инв. № подл. | Подпись и дата | Взам. инв. №

Привязан

Инв. №

| | | |
|---|---|---|
| Нач. отд. | Шейко | |
| Н. контр. | Васильская | |
| Гл. спец. | Власенко | |
| Рук. гр. | Боровик | |
| Вед. инж. | Шмандий | |
| Инж. | Литанов | |

902-1-164.90 -КМ1

Канализационная насосная станция производительностью 200-1200 м³/ч, напором 12-24 м, с решетками-дробилками

| Стадия | Лист | Листов |
|---|---|---|
| Р | 4 | |

Общие данные (окончание)

Госстрой СССР Союзводоканалниипроект Харьковский Водоканалпроект

Альбом 3 ч.1

# Схема расположения путей подвесного транспорта

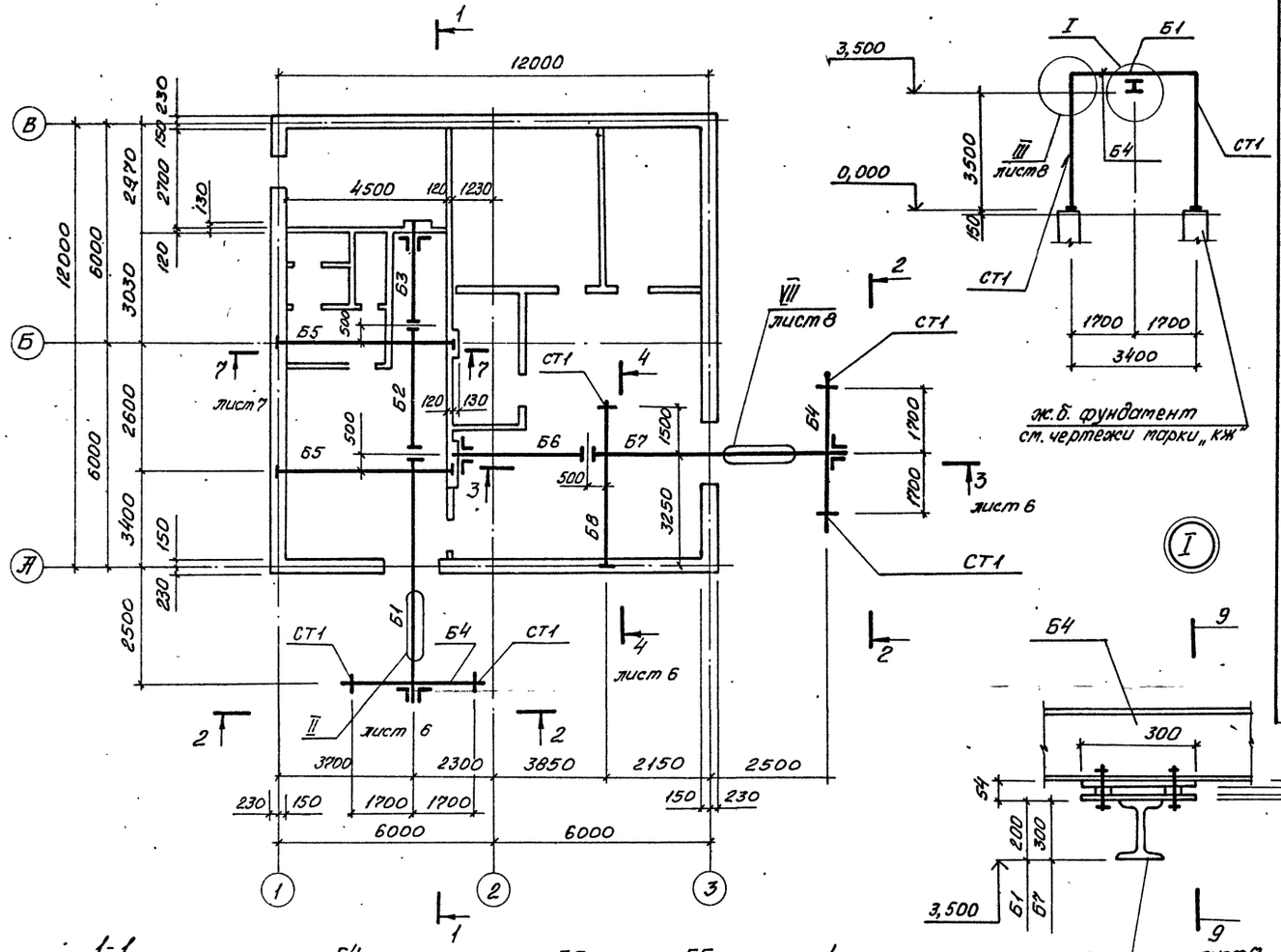








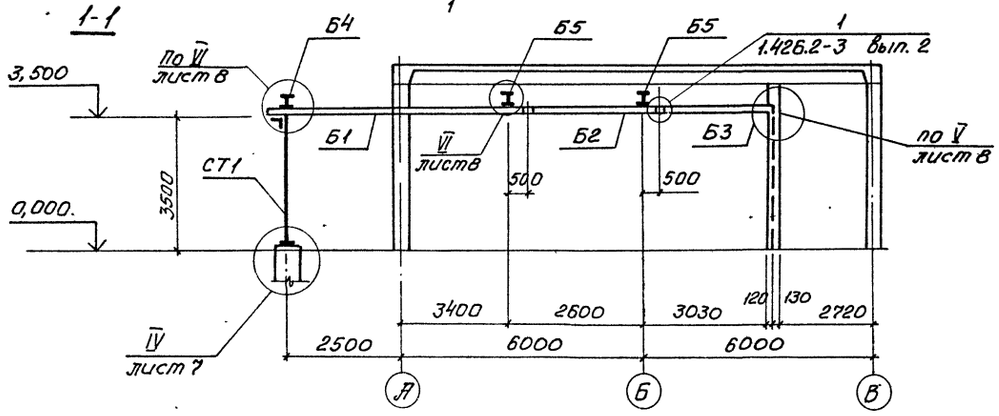


| Марка решетки | Марка | Сечение: Эскиз | Поз. | Состав | Опорные усилия: M тсм | N тс | Q тс | Группа констр. | Марка металла | Примечание |
|---|---|---|---|---|---|---|---|---|---|---|
| Решетка КРД-40м | Б1 шт. 1 | 3 2 2; 300 500 500 1; 6900 | 1 | I 20 | 12,0 | | 1,4 | 1 | С285 | |
| | | | 2 | -12 | конструктивно | | | | С285 | |
| | | | 3 | ∠100×100×7 | конструктивно | | | | С285 | |
| | Б2 шт. 1 | 2 1; 2; 2600 | 1 | I 20 | 12,0 | | 1,4 | 1 | С285 | |
| | | | 2 | -12 | конструктивно | | | | С285 | |
| | Б3 шт. 1 | 2; 1 3; 2480 300; 2780 | 1 | I 20 | 12,0 | | 1,4 | 1 | С285 | |
| | | | 2 | -12 | конструктивно | | | | С285 | |
| | | | 3 | ∠100×100×7 | конструктивно | | | | С285 | |
| | Б4 шт. 2 | 1 2; 1850 1850; 3700 | 1 | I 26Ш1 | 14,7 | | 3,5 | 1 | С285 | |
| | | | 2 | -12 | конструктивно | | | | С285 | |

1. Грузоподъёмность монорельса между осями: „1"-„2" - 1,0 тс для решетки КРД-40м;
   - 2,0 тс для решетки РД 600;
   между осями „2"-„3" - 2,0 тс (для КРД-40м и РД 600).
2. Катет сварных швов принимается по наименьшей толщине свариваемых элементов.
3. Все сварные швы выполняются электродами типа Э42А по ГОСТ 9467-75

Согласовано: ВИК-2 Кузнецов; ГТ спец. ТО Тимофеев

| | | | | |
|---|---|---|---|---|
| Привязан | Нач. отд. | Шейко | | ТП 902-1-164.90-КМ1 |
| | Н. контр. | Сокольская | | |
| | Гл. спец. | Власенко | | Канализационная насосная станция производительностью 600-1200 м³/час, напором 12-22 м с решетками-дробилками |
| | Рук. гр. | Боровик | | Схема расположения путей подвесного транспорта в надземной части (начало) |
| | Вед. инж. | Штандий | | |
| Инв. № | Инж. | Козина | | |

| Стадия | Лист | Листов |
|---|---|---|
| Р | 5 | |

Госстрой СССР Союзводоканалпроект Харьковский водоканалпроект

24401-03 46

Альбом №34.1

## 3-3. Лист 5

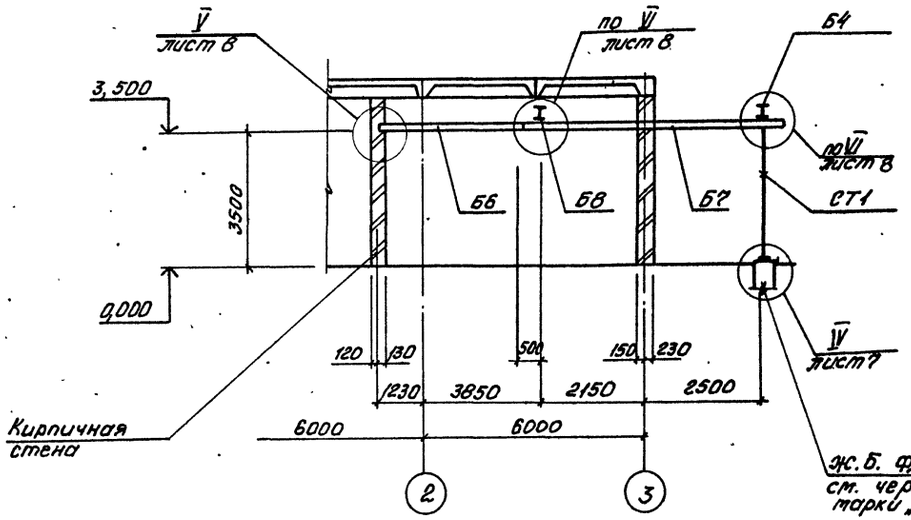


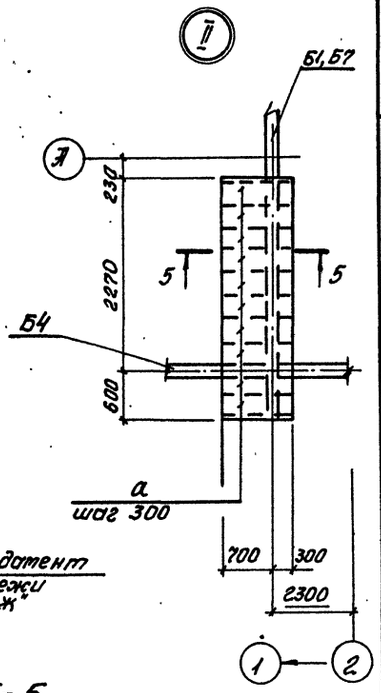


## 4-4. Лист 5

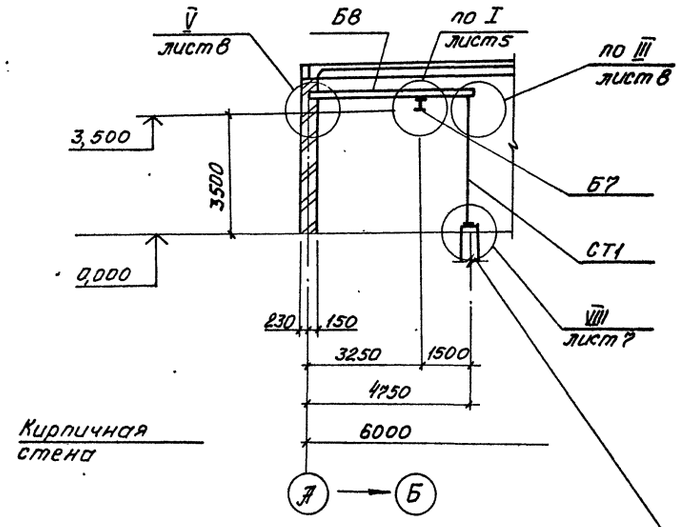


## 5-5

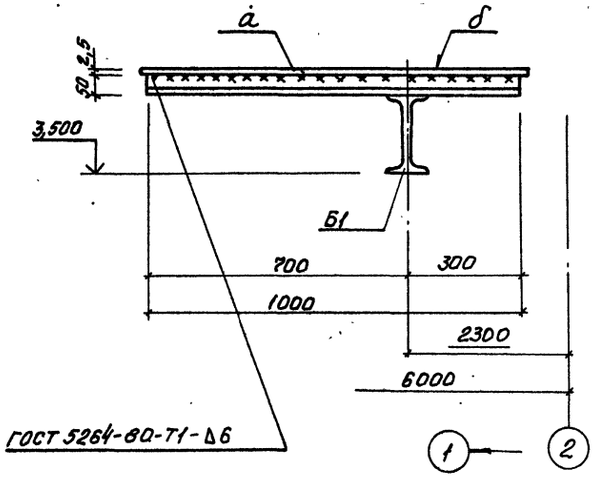


## Ведомость элементов (продолжение)

| Марка решетки | Марка | Сечение эскиз | Поз. | Состав | Опорные усилия M тсм | N тс | Q тс | Группа конструк. | Марка металла | Примечание |
|---|---|---|---|---|---|---|---|---|---|---|
| КРД 40т | Б5 шт.2 | 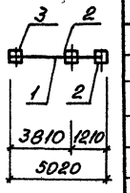 | 1 | I 20Ш1 | 13,8 | | 2,5 | 1 | С285 | |
| | | | 2 | -12 | конструктивно | | | | С285 | |
| | | | 3 | L100×100×7 | конструктивно | | | | | |
| | Б6 шт.1 | 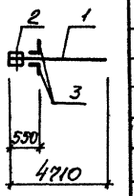 | 1 | I 30М | 13,8 | | 2,5 | 1 | С255 | |
| | | | 2 | -12 | конструктивно | | | | С285 | |
| | | | 3 | L100×100×7 | конструктивно | | | | С285 | |
| | Б7 шт.1 | 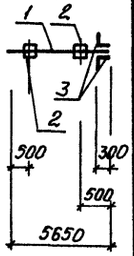 | 1 | I 30М | 14,3 | | 2,5 | 1 | С255 | |
| | | | 2 | -12 | конструктивно | | | | С285 | |
| | | | 3 | L100×100×7 | конструктивно | | | | С285 | |

| | | | |
|---|---|---|---|
| Привязан | Нач. отд. | Шейко | |
| | Н. контр. | Сокольская | |
| | Гл. спец. | Власенко | |
| | Рук. гр. | Боровик | |
| | Вед. инж. | Шмандий | |
| Инв. № | Инж. | Козина | |

ТП 902-1-164.90-КМ1

Канализационная насосная станция производительностью 200-1200 м³/ч, напором 12-27 м, с решетками-дробилками

Схема расположения путей подвесного транспорта в подземной части (продолжение)

| Стадия | Лист | Листов |
|---|---|---|
| Р | 6 | |

Госстрой СССР Союзводоканалпроект Харьковский Водоканалпроект

Типовой проект 24-01-03 Альбом VIII ВК и К Разраб. Инженер ТО Гл. спец. Зинкевич Н. контр. Сокольская Гл. инж. проекта Соколов

24401-03 47

Альбом 8, ч.1

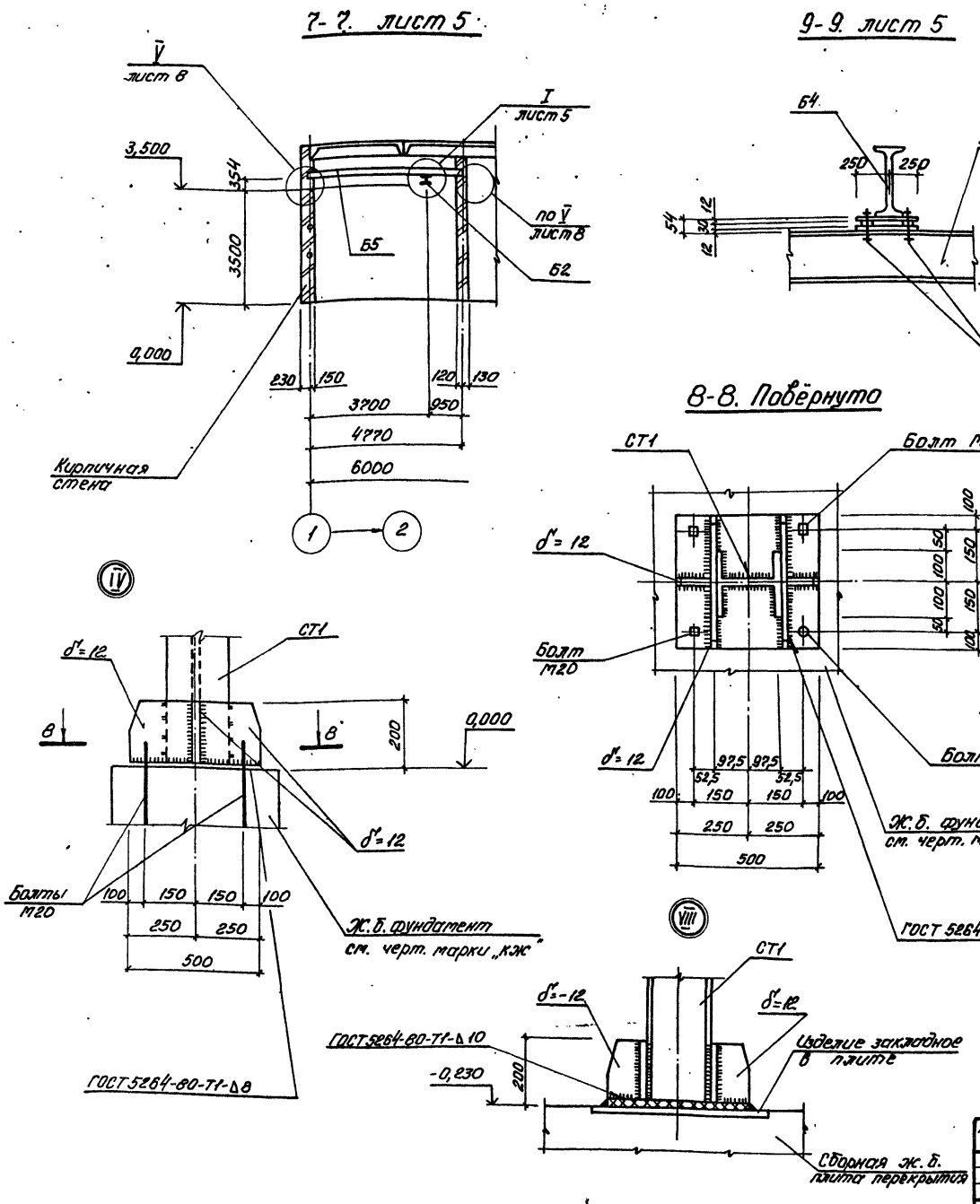


| Марка решетки | Марка | Сечение: Эскиз | Поз. | Состав | Опорные усилия: M тсм | N тс | Q тс | Группа констр. | Марка металла | Примечание |
|---|---|---|---|---|---|---|---|---|---|---|
| КРД 40 м | Б8 шт. 1 | 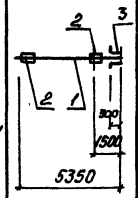 | 1 | I26 ш1 | 11,4 | | 2,4 | 1 | С285 | |
| | | | 2 | -12 | конструктивно | | | | С285 | |
| | | | 3 | ∠100×100×7 | конструктивно | | | | | |
| | СТ1 шт. 5 | 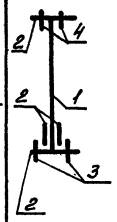 | 1 | 20К1 | | 2,4 | | 3 | С255 | |
| | | | 2 | -12 | конструктивно | | | | С285 | |
| | | | 3 | Болт М20 | | 2,4 | | | | |
| | | | 4 | Болт М16 | | 2,4 | | | | |
| | а | ∟ | 1 | ∠50×50×5 | 0,1 | | | 1 | С235 | |
| | δ | — | 2 | -2,5×1000 | конструктивно | | | | С235 | |

Все металлоконструкции, за исключением ездовых поверхностей монорельса, окрасить по очищенной от ржавчины поверхности эмалью ПФ115 за 2 раза по одному слою грунтовки ГФ-021.

| | | | |
|---|---|---|---|
| Нач. отд. | Шейко | | |
| Н. контр. | Сокольская | | |
| Гл. спец. | Власенко | | |
| Рук. гр. | Боровик | | |
| Вед. инж. | Штандий | | |
| инж. | Козина | | |

Привязан

Инв. №

ТП 902-1-164.90-КМ1

Канализационная насосная станция производительностью 200-1200 м³/ч, напором 12-27 м, с решётками-дробилками

Схема расположения путей подвесного транспорта в надземной части (продолжение)

| Стадия | Лист | Листов |
|---|---|---|
| Р | 7 | |

Госстрой СССР Союзводоканалниипроект Харьковский ВОДОКАНАЛПРОЕКТ

Согласовано

Инв. № подл. | Подпись и дата | Взам. инв.

24401-03 48

Альбом 3 в.1

III

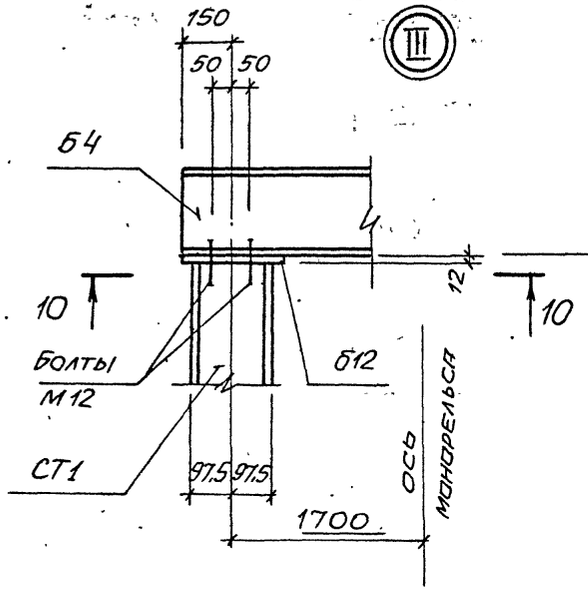


V

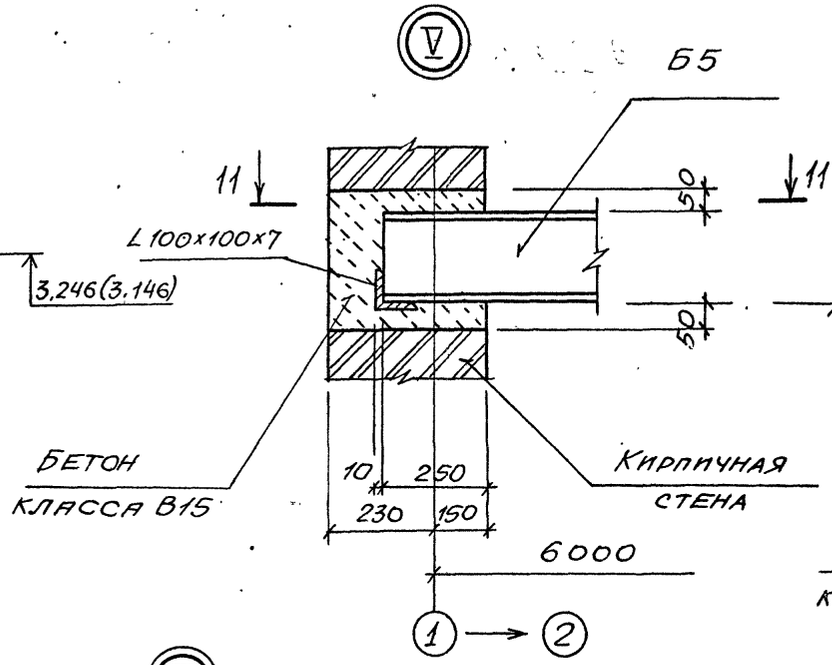


11 — 11

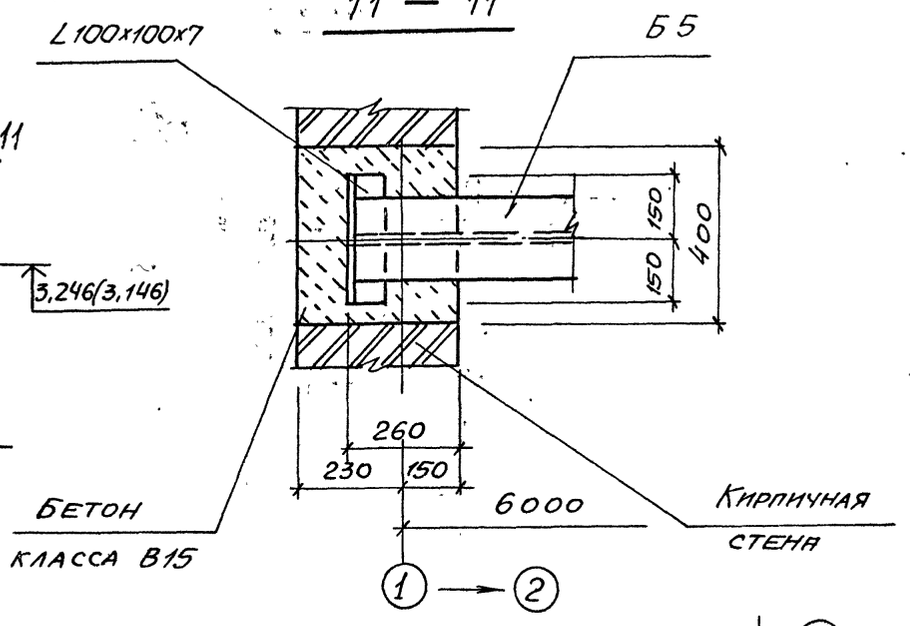


10 — 10

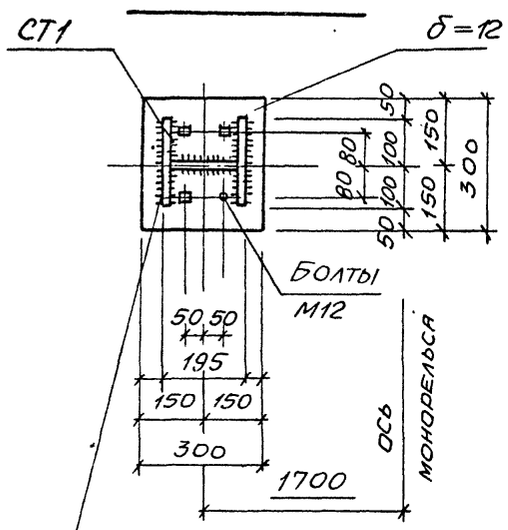


VI

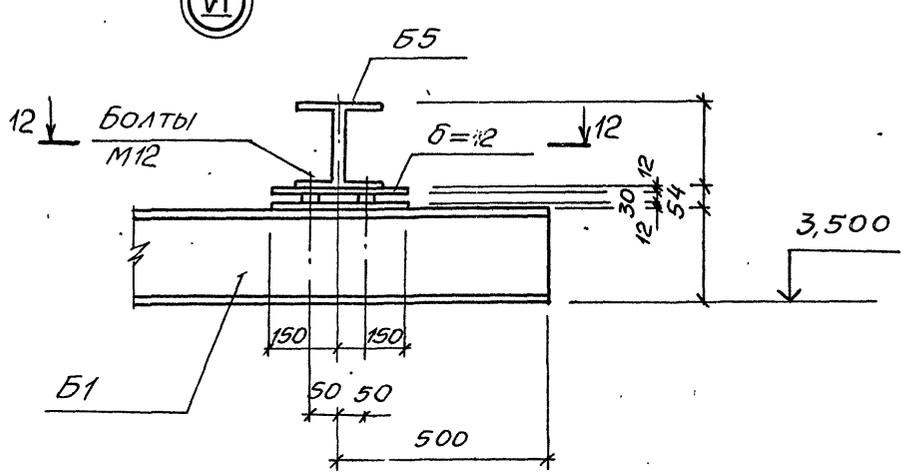


12 — 12

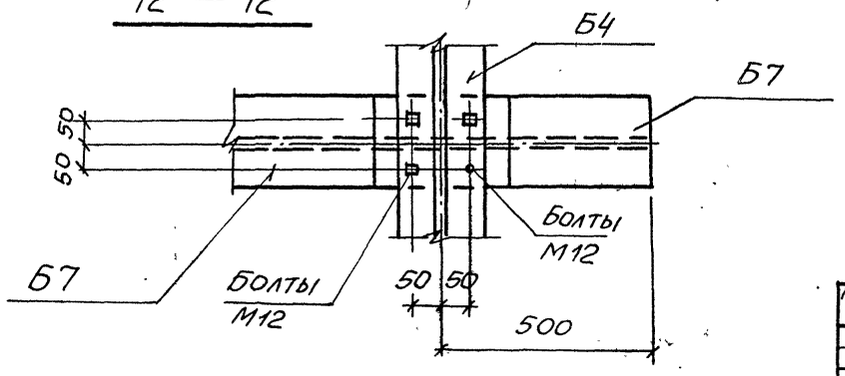


ГОСТ 5264-80-Т1-Δ10

VII

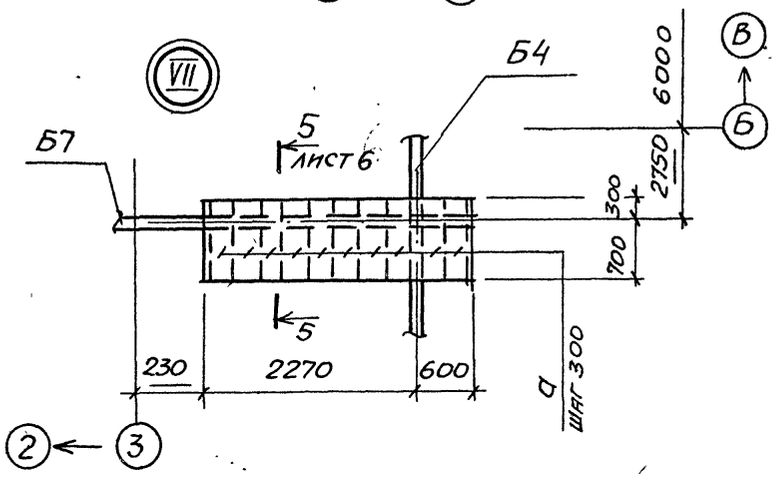


| | | | | | |
|---|---|---|---|---|---|
| | | | | ТП902-1-164.90-КМ1 | |
| Привязан | | Нач.отд. | Шейко | Канализационная насосная станция производительностью 200-1200 м³/ч, напором 12-27м, с решетками-дробилками | Стадия: Р; Лист: 8; Листов: |
| | | Н.контр. | Сокольская | | |
| | | Гл.спец. | Власенко | | |
| | | Рук.гр. | Боровик | Схема расположения путей подвесного транспорта в над-земной части (продолжение) | Госстрой СССР Союзводоканалниипроект Харьковский Водоканалпроект |
| Инв.№ | | Вед.инж. | Шмандий | | |
| | | Инж. | Козина | | |

Инв.№ подл. | Подпись и дата | Взам.инв.№

Альбом 3ч.1

## Ведомость элементов /продолжение/

| Марка решетки | Марка | Сечение эскиз | Поз. | Состав | Опорные усилия M кНм | N кН | Q кН | | Марка металла | Примечание |
|---|---|---|---|---|---|---|---|---|---|---|
| РД 600 | Б1 шт 1 | 3 2 2 / 300 500 500 1 / 6900 | 1 | I30М | 24,0 | | 2,7 | 1 | С255 | |
| | | | 2 | –12 | конструктивно | | | | С285 | |
| | | | 3 | L100х100х7 | конструктивно | | | | С285 | |
| | Б2 шт.1 | 2 1 / 2 / 2600 | 1 | I30М | 24,0 | | 2,7 | 1 | С255 | |
| | | | 2 | –12 | | | | | С285 | |
| | Б3 шт.1 | 2 2 / 1 3 / 2480 300 / 2780 | 1 | I30М | 24,0 | | 2,7 | 1 | С255 | |
| | | | 2 | –12 | | | | | С285 | |
| | | | 3 | L100х100х7 | | | | | С285 | |
| | Б4 шт.2 | 1 2 / 1850 1850 / 3700 | 1 | I26Ш1 | 14,1 | | 3,5 | 1 | С285 | |
| | | | 2 | –12 | | | | | С285 | |
| | Б5 шт.2 | 2 2 / 1 2 / 3810 1200 / 5020 | 1 | I26Ш1 | 26,0 | | 5,0 | 1 | С285 | |
| | | | 2 | –12 | | | | | С285 | |
| | | | 3 | L100х100х7 | | | | | | |
| | Б6 шт.1 | 2 1 / 3 / 350 / 4700 | 1 | I30М | 13,8 | | 2,5 | 1 | С255 | |
| | | | 2 | –12 | конструктивно | | | | С285 | |
| | | | 3 | L100х100х7 | конструктивно | | | | С285 | 5 |

## Ведомость элементов /окончание/

| Марка | Сечение эскиз | Поз. | Состав | Опорные усилия M кНм | N кН | Q кН | | Марка металла | Примечание |
|---|---|---|---|---|---|---|---|---|---|
| Б7 шт.1 | 1 2 / 3 / 2 / 500 300 500 / 5650 | 1 | I30М | 14,3 | | 2,5 | 1 | С255 | |
| | | 2 | –12 | конструктивно | | | | С285 | |
| | | 3 | L100х100х7 | конструктивно | | | | С285 | |
| Б8 шт.1 | 2 3 / 2 1 / 300 / 1500 / 5350 | 1 | I26Ш1 | 11,4 | | 2,4 | 1 | С285 | |
| | | 2 | –12 | конструктивно | | | | С285 | |
| | | 3 | L100х100х7 | конструктивно | | | | | |
| СТ1 шт 5 | 2 4 / 2 1 / 3 / 2 | 1 | 20К1 | | 2,4 | | 3 | С255 | |
| | | 2 | –12 | конструктивно | | | | С285 | |
| | | 3 | Болт М20 | | 2,4 | | | | |
| | | 4 | Болт М16 | | 2,4 | | | | |
| а | L | 1 | L50х50х5 | 0,1 | | | 1 | С235 | |
| б | — | 2 | –2,5х1000 | конструктивно | | | | С235 | |

Привязан

Инв. №

Инв. № подл. | Подпись и дата | Взам. инв. №

| | | |
|---|---|---|
| Нач. отд. | Шенко | |
| Н. контр. | Сокольская | |
| Гл. спец. | Власенко | |
| Рук. гр. | Боровик | |
| Вед. инж. | Шмандий | |
| Инж. | Кознна | |

ТП 902-1-164.90 –КМ1

Канализационная насосная станция производительностью 200-1200 м³/ч, напором 12–27 м, с решетками-дробилками

Схема расположения путей подвесного транспорта в надземной части (окончание)

| Стадия | Лист | Листов |
|---|---|---|
| Р | 9 | |

Госстрой СССР Союзводоканалниипроект Харьковский Водоканалпроект

Гл. спец. Власенко

Формат А2

Альбом 5.4.1

# Схема расположения путей подвесного транспорта

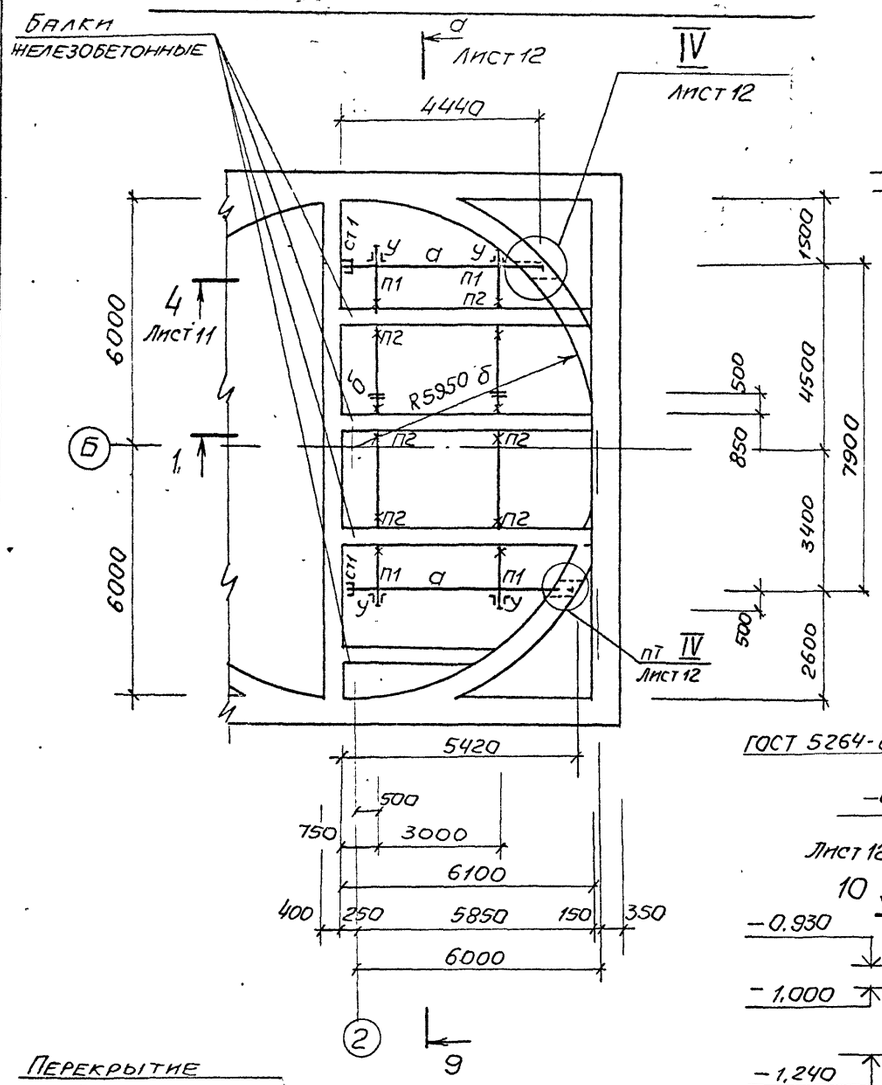


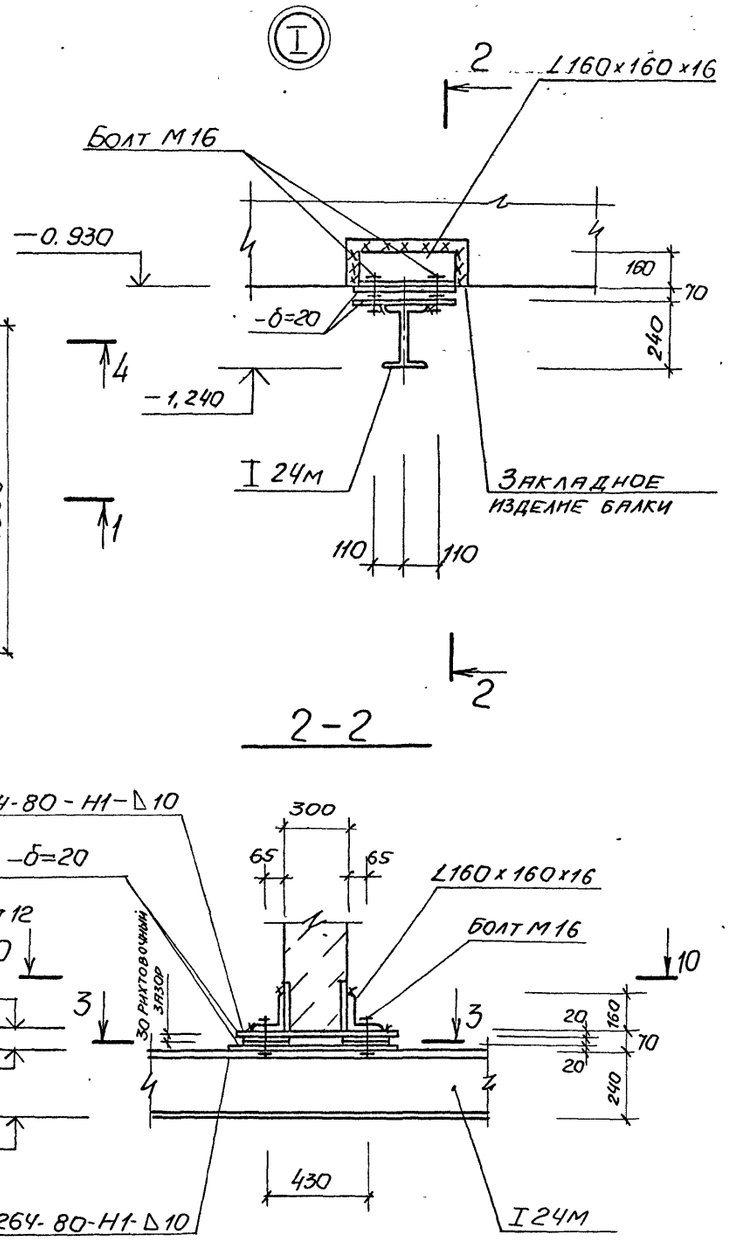


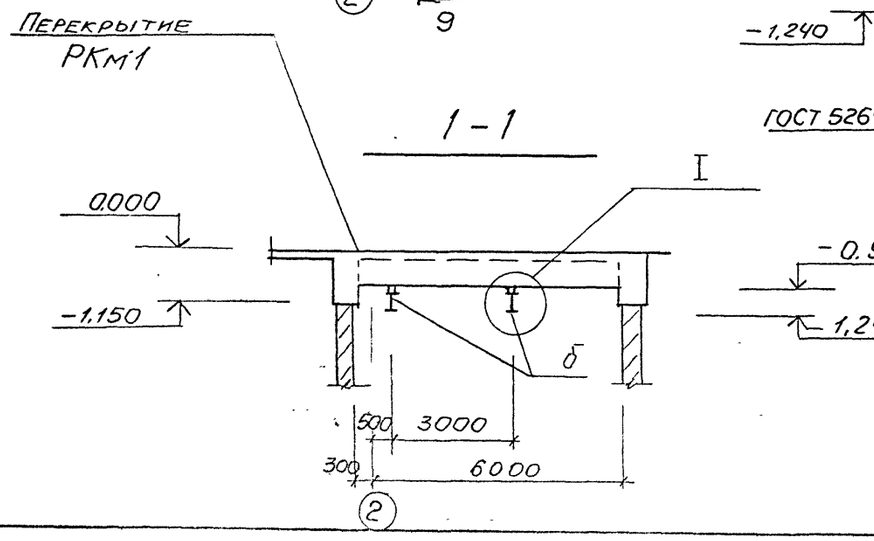


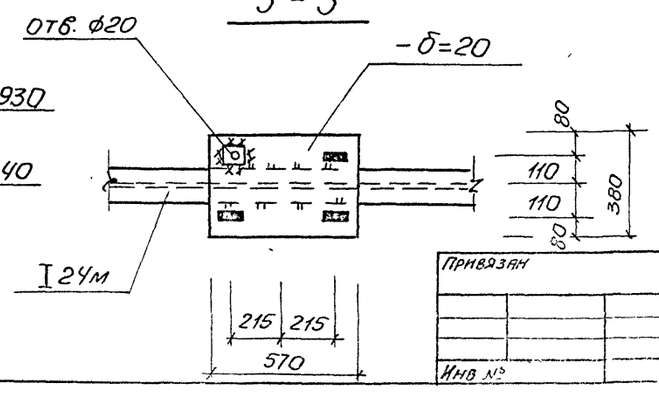


## Ведомость элементов

| Марка | Сечение: эскиз | Поз. | Состав | Опорные усилия: M, тс м | N, тс | Q, тс | Группа констр. | Марка металла | Примечание |
|---|---|---|---|---|---|---|---|---|---|
| а | | 1 | I 23Ш1 | 6,9 | | 3,5 | | С 285 | 450,0 |
| | | 2 | L90×90×8 | | | | | | |
| | | 3 | L160×160×10 | | | | | | |
| | | 4 | Бол. М12 | | | | | | |
| б | | 1 | I 24м | 6,9 | | 3,5 | | С 255 | |
| | | 2 | Болт М16 | | | | | | |
| | | 3 | -δ=20 | | | | | | |
| СТ1 | | 1 | L200×200×25 | | 3,5 | 0,6 | | С345 | |
| | | 2 | -δ=16 | | | | 1 | | |
| | | 3 | Болт М12 | | | | | | |
| у | | 1 | L100×100×8 | конструктивно | | | | С 285 | |
| | | 2 | -δ=8 | | | | | | |
| | | 3 | Болт М16 | | | | | | |
| | | 4 | Болт М12 | | | | | | |
| П1 | | 1 | -δ=20 | конструктивно | | | | | |
| | | 2 | Болт М16 | | | | | | |
| П2 | | 1 | L160×160×10 | конструктивно | | | | | |
| | | 2 | -δ=20 | | | | | | |
| | | 3 | Болт М16 | | | | | | |

Грузоподъемность крана Q = 3,2 тс

| | | | |
|---|---|---|---|
| Нач. отд. | Шейко | | |
| Н контр | Сокольская | | |
| Гл спец. | Власенко | | |
| Рук. пр | Боровик | | |
| Вед инж | Шмандий | | |
| Инж | Иволченко | | |

Привязан

Инв №

ТП902-1-164.90-КМ1

Канализационная насосная станция производительностью 200-1200 м³/ч, напором 12-27 м, с решетками-дробилками

Схема расположения путей подвесного транспорта в подземной части (начало)

| Стадия | Лист | Листов |
|---|---|---|
| Р | 10 | |

Госстрой СССР Союзводоканалпроект Харьковский Водоканалпроект

Согласовано

ВИК 2

Взам инв №

Подпись и дата

Инв № подл.

24.01.03 51 - копия Майстренко

Альбом 3у.1

## 4 – 4. Лист 10

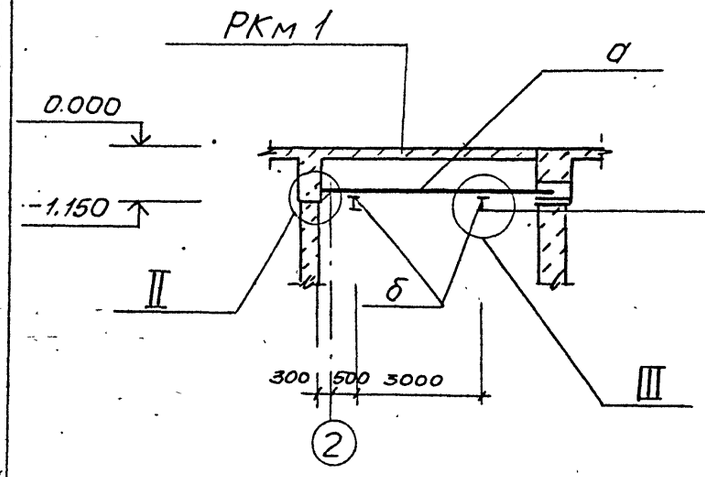


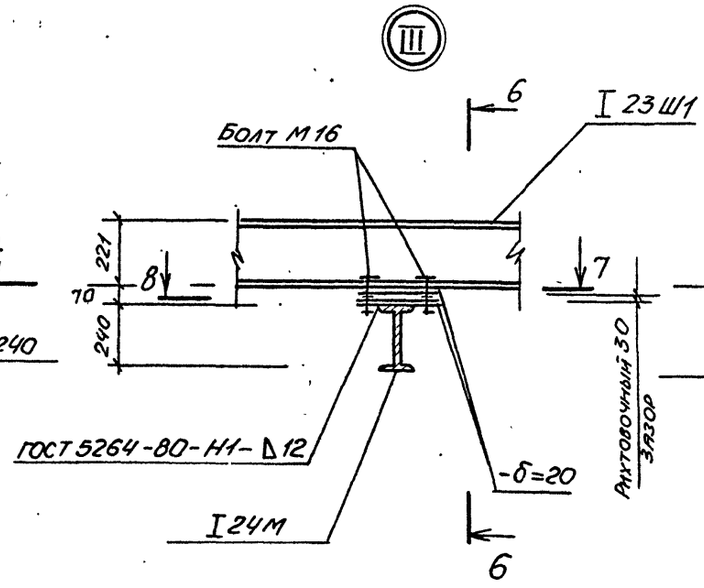


## 6 – 6

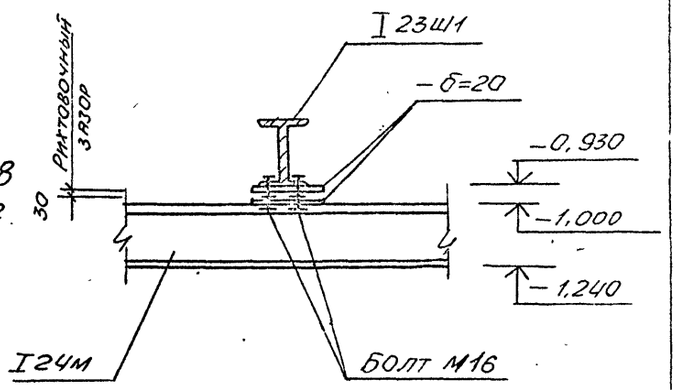


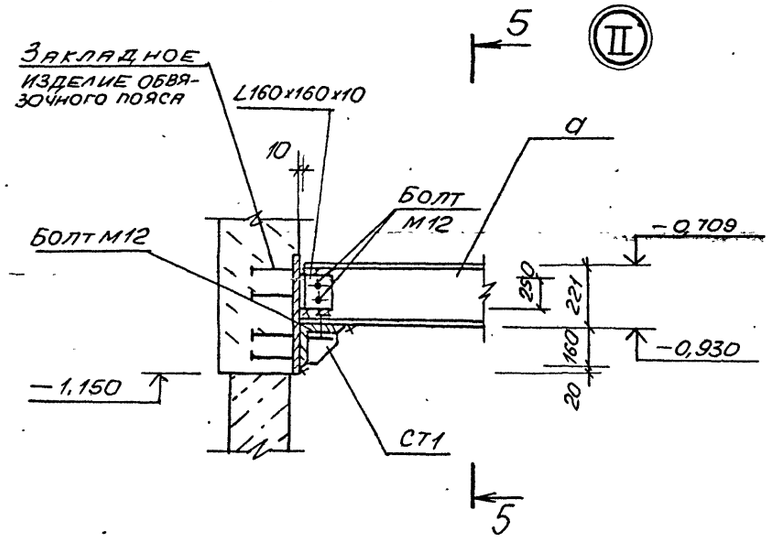


## 7 – 7

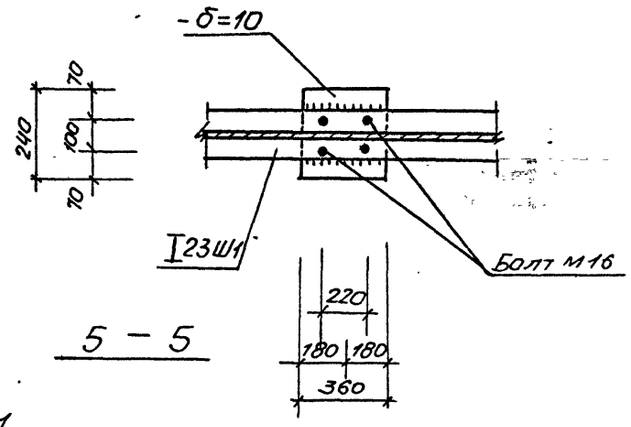


## 5 – 5

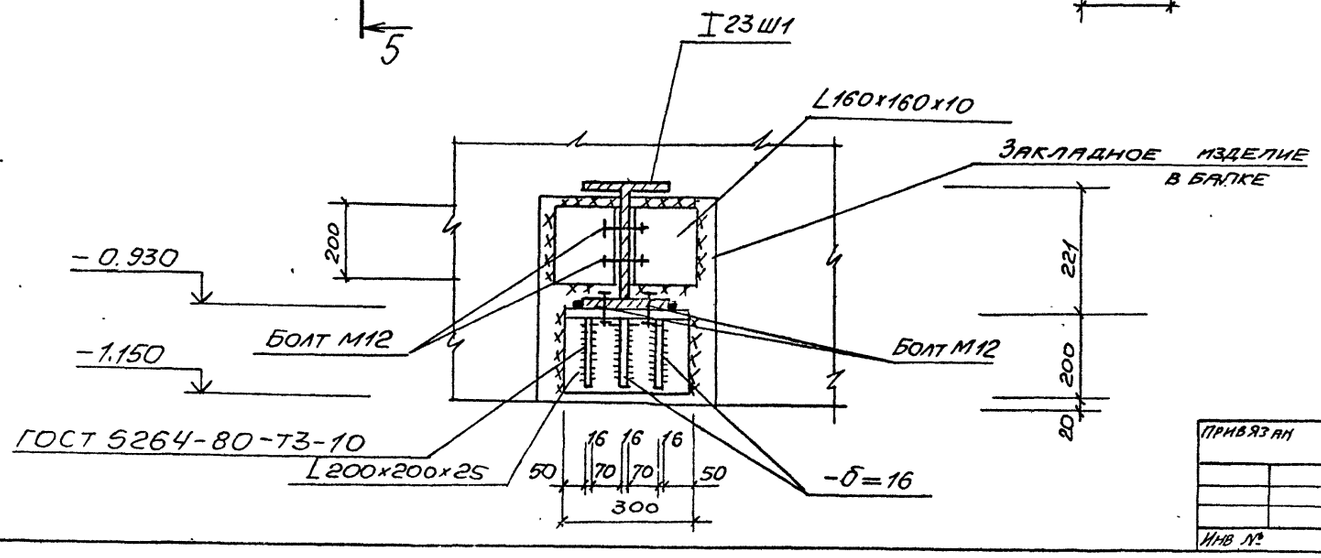


1. Данный чертеж смотреть совместно с листами.
2. Балки путей подвесного транспорта приняты из I 24М по ГОСТ 19425-74.
3. Все металлоконструкции окрасить по очищенной от ржавчины поверхности эмалью ПФ115 за 3 раза по слою грунта ГФ-0119. На ездовые поверхности балок, защитный слой не наносить.

Инв. № подл. | Подпись и дата | Взам. инв. №

| | | | |
|---|---|---|---|
| Привязан | | | |
| Инв. № | | | |
| Нач. отд. | Шенко | | |
| Н. контр. | Соколовская | | |
| Гл. спец. | Васеенко | | |
| Рук. гр. | Боровик | | |
| Вед. инж. | Шмандий | | |
| Инж. | Иволгенко | | |

ТП 902-1-164.90-КМ1

Канализационная насосная станция производительностью 200-1200 м³/ч, напором 12-27 м, с решетками-дробилками

| Стадия | Лист | Листов |
|---|---|---|
| Р | 11 | |

Схема расположения путей подвесного транспорта, в подземной части (продолжение)

Госстрой СССР Союзводоканалпроект Харьковский водоканалпроект

24401-03 52

Копир. Мастренко

Формат А2

Альбом 3 ч.1

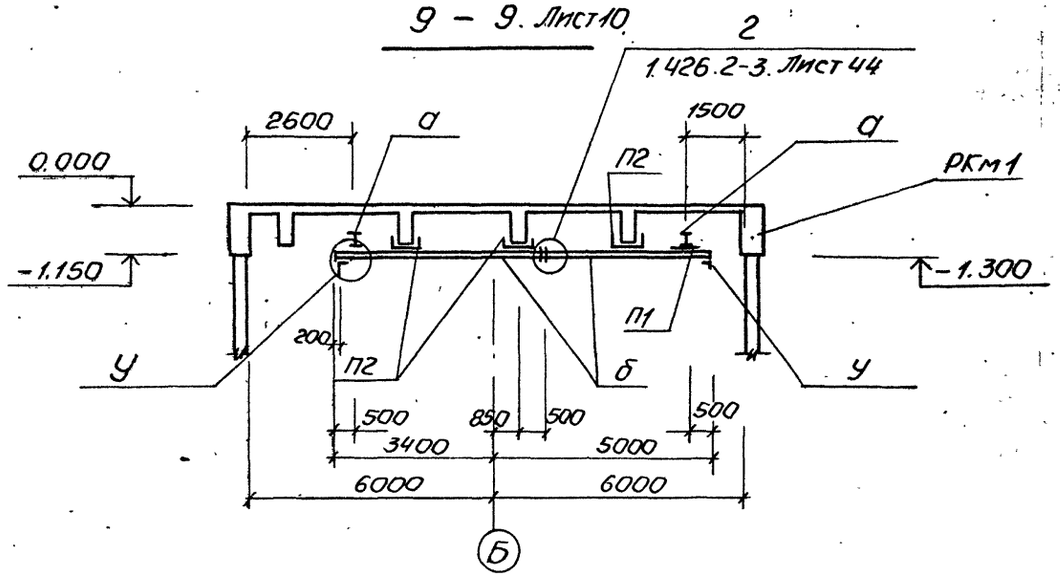


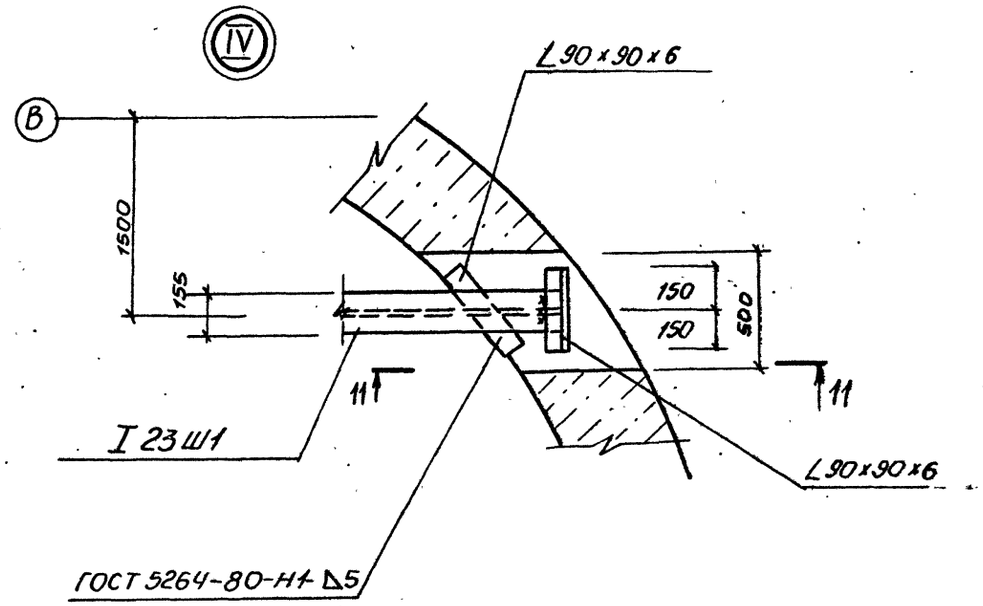


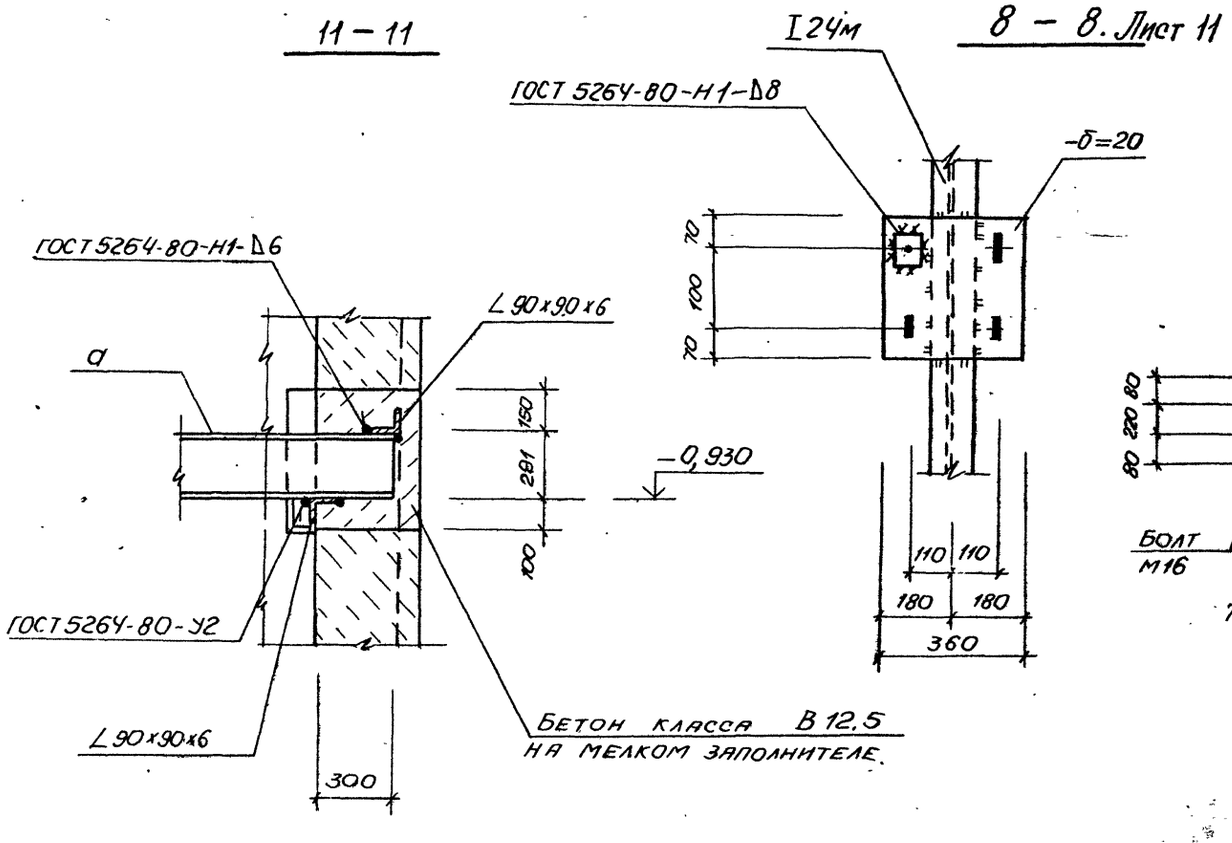


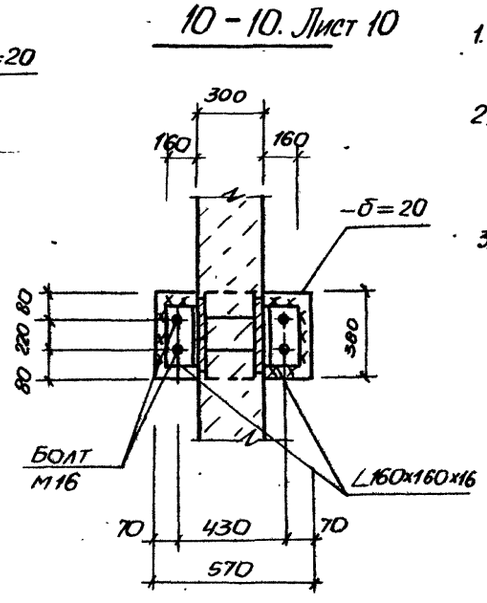


1. Данный чертеж смотреть совместно с листами 10, 11.
2. Сварные соединения металлических конструкций выполнять по ГОСТ 5264-80 электродами типа Э42 по ГОСТ 94-67-75.
3. Толщину неоговоренных сварных швов принять по наименьшей толщине свариваемых элементов.
4. Монтажные соединения конструкций выполнять на болтах нормальной точности М12 по ГОСТ 7798-70*.

| | | | | | | | |
|---|---|---|---|---|---|---|---|
| | | | | ТП902-1-164.90-КМ1 | | | |
| Нач отд | Шенко | | | | | | |
| Н контр | Сокольская | | | Канализационная насосная станция производительностью 200-1200 м³/ч, напором 12-24м, с решетками – дробилками | Стадия | Лист | Листов |
| Гл спец | Власенко | | | | Р | 12 | |
| Рук. гр | Боровик | | | | | | |
| Вед. инж | Шмандий | | | Схема расположения путей подвесного транспорта в подземной части. (Окончание | Госстрой СССР Союзводоканалниипроект Харьковский Водоканалпроект | | |
| Инж | Иволженко | | | | | | |

Привязан

Инв №

Инв № подл | Подпись и дата | Взам инв №

24401-03 53 Копир Майстренко Формат А2

Альбом 3 ч.1

## Схема расположения ограждений проемов на отм. 0,000

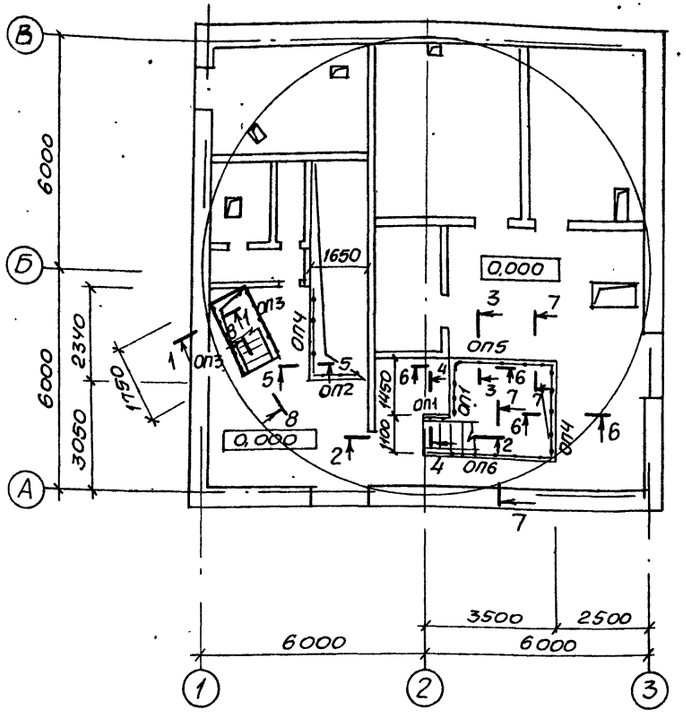


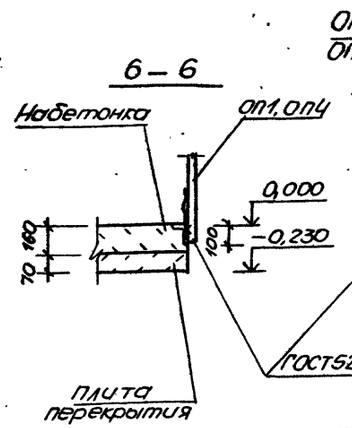


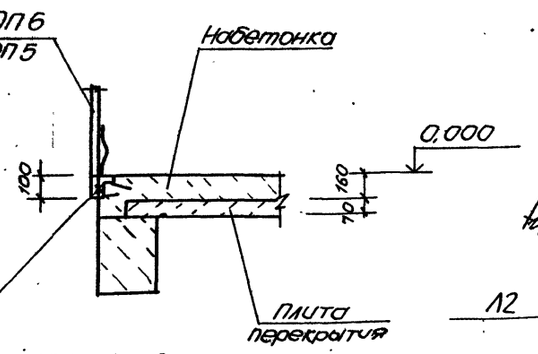


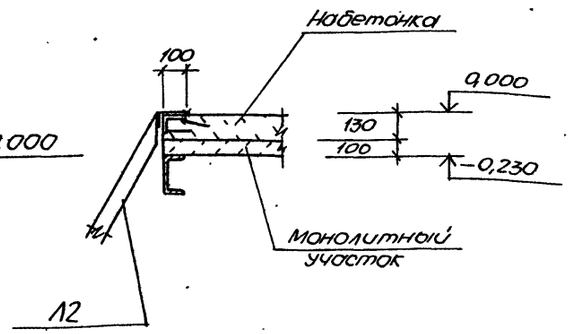


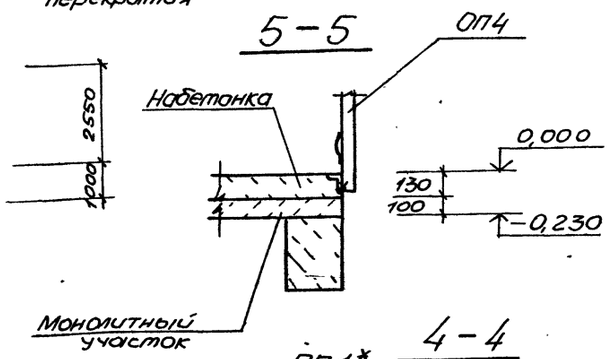


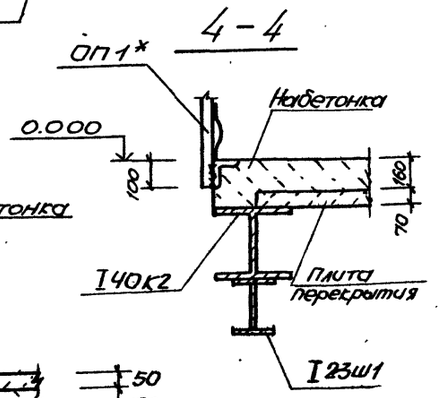


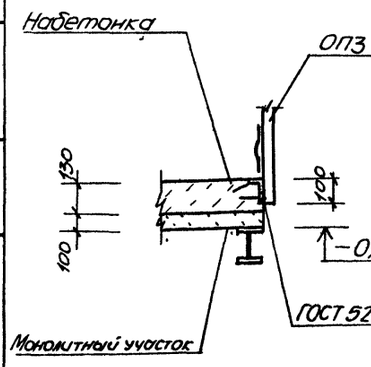


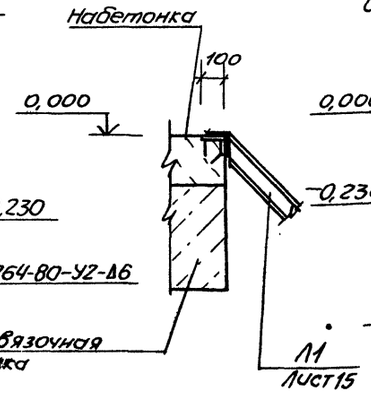


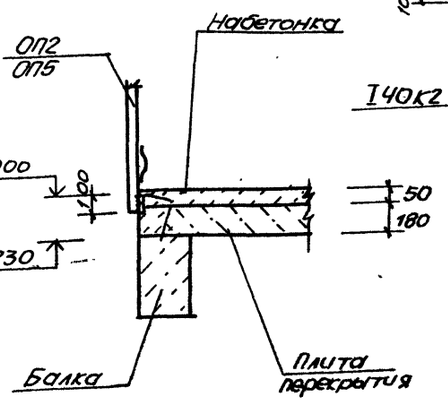


### Ведомость элементов

| Марка | Сечение: Эскиз | Сечение: Поз. | Сечение: Состав | Опорные усилия: M тс.м | Опорные усилия: N тс | Опорные усилия: Q тс | Группа конструкций | Марка металла | Примечание масса, кг |
|---|---|---|---|---|---|---|---|---|---|
| | Ограждения | | | | | | | | |
| ОП1 | ОГПМХЭБ-10.9 | шт.2 | 1.450.3-3 | | Вып.1 | | 4 | С235 | 10,5 |
| ОП2 | ОГПМХЭБ-10.15 | шт.1 | 1.450.3-3 | | Вып.1 | | | | 16,7 |
| ОП3 | ОГПМХЭБ-10.18 | шт.2 | 1.450.3-3 | | Вып.1 | | | | 18,7 |
| ОП4 | ОГПМХЭБ-10.24 | шт.1 | 1.450.3-3 | | Вып.1 | | | | 22,8 |
| ОП5 | ОГПМХЭБ-10.30 | шт.1 | 1.450.3-3 | | Вып.1 | | | | 29,0 |
| ОП6 | ОГПМХЭБ-10.36 | шт.1 | 1.450.3-3 | | Вып.1 | | | | 33,1 |

1. Ограждение ОП1* загнуть по месту.
2. Смотреть совместно с листами ТП902-1-164.90-КМ2 ... ТП 902-1-169.90-КМ2

| | | | |
|---|---|---|---|
| Нач.отд. | Шейко | | |
| Н.контр. | Сокольская | | |
| Гл.спец. | Власенко | | |
| Рук.гр. | Боровик | | |
| Вед.инж. | Шмандий | | |
| Инж. | Иванченко | | |

Привязан

Инв. №

ТП902-1-164.90-КМ1

Канализационная насосная станция производительностью 200-1200м³/ч, напором 12-24м с решетками-дробилками

| Стадия | Лист | Листов |
|---|---|---|
| Р | 13 | |

Схема расположения ограждений проемов на отм. 0.000

Госстрой СССР Союзводоканалниипроект Харьковский водоканалпроект

Согласовано: Гл.спец. ТО, отдел ВИК-2, Атаманская, Нарышная

Инв. № подл. | Подпись и дата | Взам. инв. №

24401-03 54

Формат А2

Альбом 3ч.1

# Схема расположения наружной лестницы и ограждения кровли

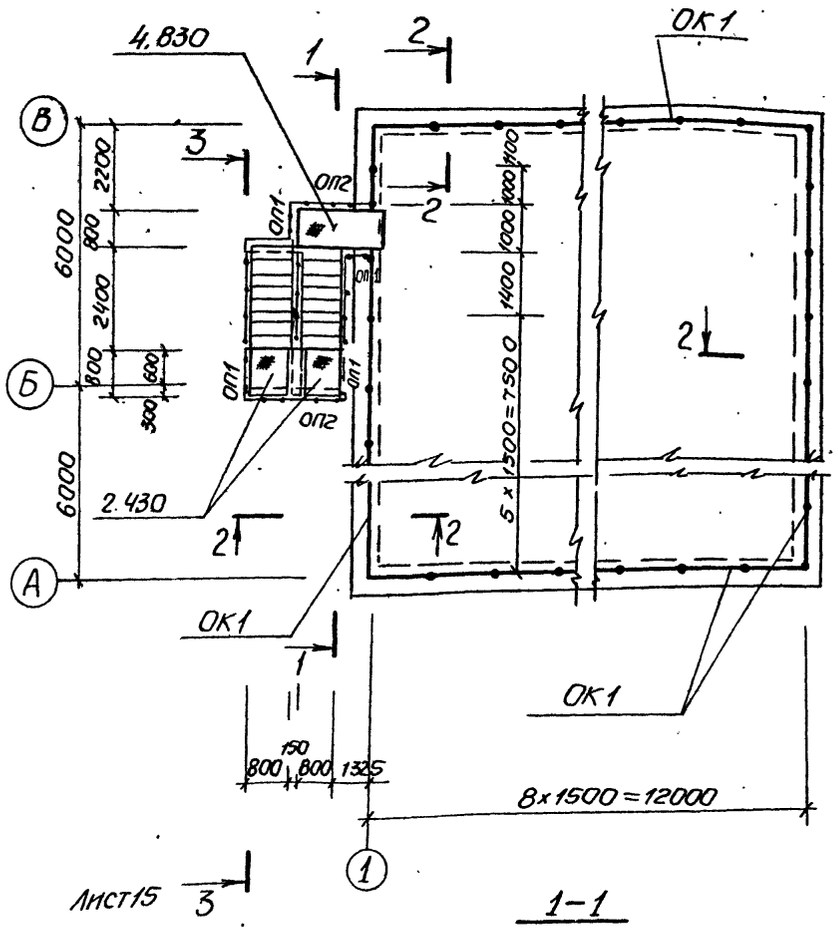


## 1-1

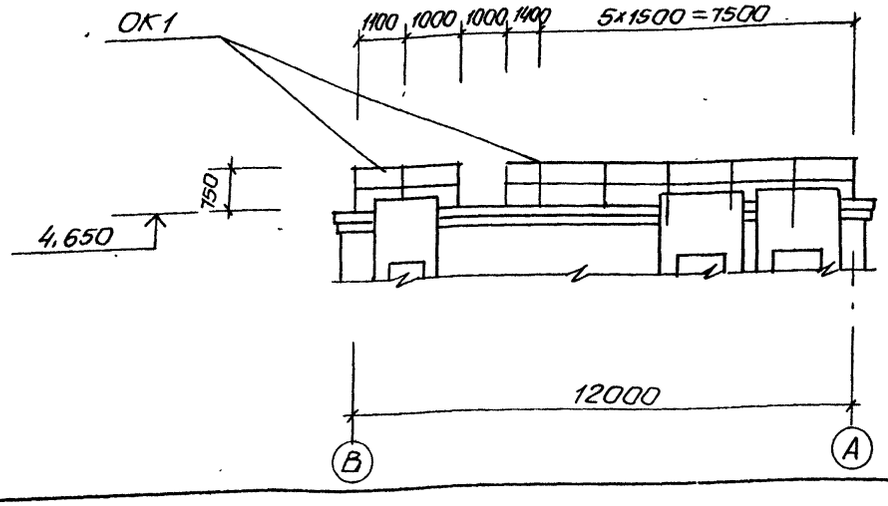


## 2-2

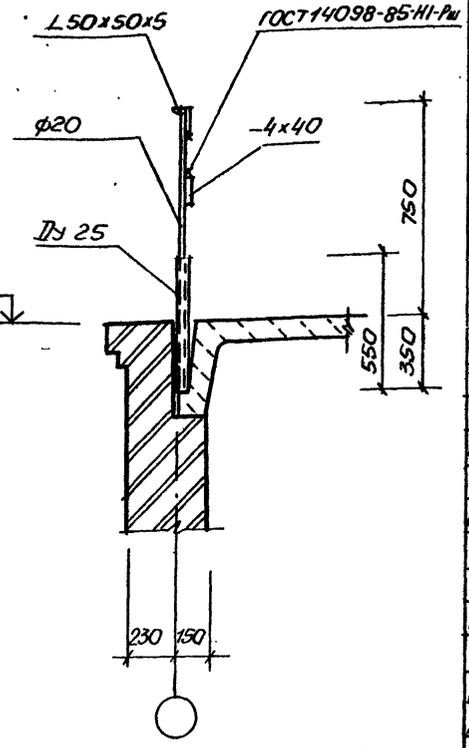


1 Данный чертеж смотреть совместно с листами 15, 16.

2. Ограждение кровли установить до обетонирования стыков плит покрытия.

3. В сечении 1-1 конструкции лестницы условно не показаны.

## Ведомость элементов (начало)

| Марка | Сечение: Эскиз | Поз. | Сечение: Состав | Опорные усилия: M тсм | Опорные усилия: N тс | Опорные усилия: Q тс | Группа констр. | Марка металла | Примечание |
|---|---|---|---|---|---|---|---|---|---|
| | Лестница | | | | | | | | |
| Л1 | МЛХШ 45-24 | ш2 | 1.450.3-3 | | Вып.1 | | | | 114.0 |
| | Площадка | | | | | | | | |
| П1 | ПМХШ - 9.8 | ш2 | 1.450.3-3 | | Вып.1 | | | | 36.8 |
| | Ограждение лестницы | | | | | | | | |
| ОЛ1 | ОгЛМЛХ45-10.24 | шп2 | 1.450.3-3 | | Вып.1 | | | | 19.8 |
| ОЛ2 | ОгЛМЛХ45-10.24 | шп.2 | 1.450.3-3 | | Вып.1 | | | | 19.8 |
| | Ограждение площадки | | | | | | 4 | | |
| ОП1 | ОГПМХЭБ-10.9 | шч | 1.450.3-3 | | Вып.1 | | | | 10.5 |
| ОП2 | ОГПМХЭБ-10.18 | шп1 | 1.450.3-3 | | Вып.1 | | | | 18.7 |
| ОП3 | ОГПМХЭБ-10.24 | шп1 | 1.450.3-3 | | Вып 1 | | | | 22.8 |
| | Дополнительные элементы | | | | | | | | |
| МХ3 | | шп.1 | 1.450.3-3 | | Вып.1 | | | | 14.3 |
| ДХ1 | | шп.1 | 1.450.3-3 | | Вып 1 | | | | 5.24 |
| ДХ4 | | шп.2 | 1.450.3-3 | | Вып.1 | | | | 1.18 |
| ДХ5 | | шп.2 | 1.450.3-3 | | Вып 1 | | | | 1.18 |
| ДХ8 | | шп1 | 1.450.3-3 | | Вып.1 | | | | 0.26 |
| ДХ9 | | шп.1 | 1.450.3-3 | | Вып 1 | | | | 0.26 |
| ДХ10 | | шп1 | 1.450.3-3 | | Вып.1 | | | | 0.61 |
| ДХ18 | | шп1 | 1.450.3-3 | | Вып.1 | | | | 0.61 |
| ДХ19 | | шч | 1.450.3-3 | | Вып 1 | | | | 0.61 |
| ДХ30 | | шп.1 | 1.450.3-3 | | Вып.1 | | | | 3.96 |
| ДХ31 | | шп.1 | 1.450.3-3 | | Вып.1 | | | | 3.96 |

Продолжение ведомости элементов см. лист 15.

Согласовано

Инв. № подл. | Подпись и дата | Взам. инв. №

Привязан

Инв. №

| | | |
|---|---|---|
| Нач. отд. | Шмандий | |
| Н. контр. | Соколовская | |
| Гл. спец. | Власенко | |
| Рук. гр. | Боровик | |
| Вед. инж. | Шмандий | |
| Инж. | Яковленко | |

ТП902-1-164.90-КМ1

Канализационная насосная станция производительностью 200-1200 м³/ч, напором 12-24 м, с решетками-дробилками

Схема расположения наружной лестницы и ограждения кровли (начало)

| Стадия | Лист | Листов |
|---|---|---|
| Р | 14 | |

Госстрой СССР Союзводоканалниипроект Харьковский водоканалпроект

24401-03 55 Колир Мяйстренко

Формат А2

Альбом 3 4.1

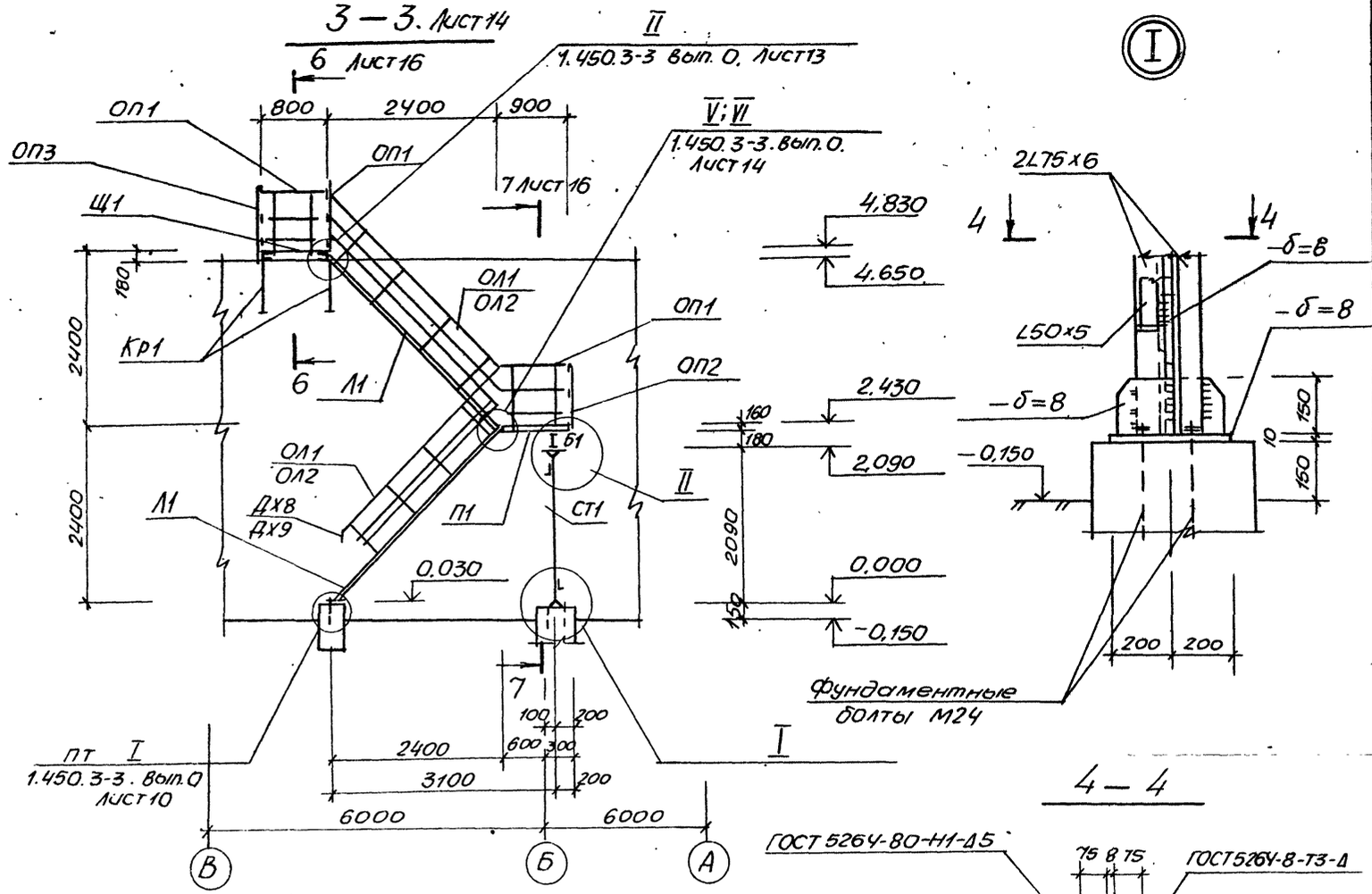


Ведомость элементов (окончание

| Марка | Сечение: эскиз | Поз. | Состав | Опорные усилия: M Тсм | N тс | Q тс | Группа констр. | Марка металла | Примечание |
|---|---|---|---|---|---|---|---|---|---|
| ОК1 | 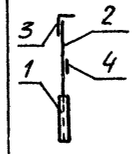 | 1 | Тр. Ду20 | | | | 4 | С235 | 43,4 |
| | | 2 | Ф20 | | | | | | 115,0 |
| | | 3 | L50х5 | | | | | | 125,0 |
| | | 4 | -4х40 | | | | | | 59,0 |
| СТ1 | 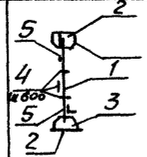 | 1 | 2L75х6 | | | | | С245 | 30,4 |
| | | 2 | -δ=10 | | | | | | 55,0 |
| | | 3 | -δ=8 | | | | | | 7,8 |
| | | 4 | -8х100 | | | | | | 1,5 |
| | | 5 | L50х5 | | | | | | 24,0 |
| | | | болт М12 | | | | | | |
| Б1 | II | 1 | I 18 | | | | | С255 | 87,0 |
| | | | болт М12 | | | | | | |
| Кр1 | 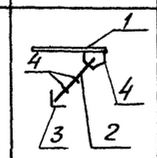 | 1 | C 18 | | | | | С245 | 85,0 |
| | | 2 | 2L75х6 | | | | | | 60,0 |
| | | 3 | L 90х6 | | | | | | 5,0 |
| | | 4 | -δ=8 | | | | | | 10,3 |
| | | | болт М12 | | | | | | |
| Щ1 | 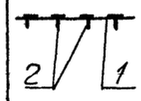 | 1 | рифл. ст -δ=4 | | | | | С235 | 66,0 |
| | | 2 | -4х40 | | | | | | 4,7 |
| а | L | 1 | L50х5 | | | | | | 30,4 |

1. Данный чертеж смотреть совместно с листами 14, 16.
2. Толщину неоговоренных сварных швов принять по наименьшей толщине свариваемых элементов.
3. Начало ведомости элементов см. лист 14.

| | | | | ТП902-1-164.90-КМ1 | | | |
|---|---|---|---|---|---|---|---|
| Привязан | | | | | | | |
| Инв. № | | | | | | | |
| Нач.отд | Шейко | | | Канализационная насосная станция производительностью 200-1200 м³/ч, напором 12-24 м, с решетками - дробилками | Стадия | Лист | Листов |
| Н.контр | Сокольская | | | | Р | 15 | |
| Гл.спец. | Власенко | | | | | | |
| Рук. гр | Боровик | | | | | | |
| Вед.инж | Шмандий | | | Схема расположения наружной лестницы и ограждения кровли. (продолжение) | Госстрой СССР Союзводоканалниипроект Харьковский Водоканалпроект | | |
| Инж. | Ювименко | | | | | | |

Согласовано
Инв. № подл. | Подпись и дата | Взам. инв. №

24401-03 56 Формат А2

Альбом 3.411

6-6, лист 15

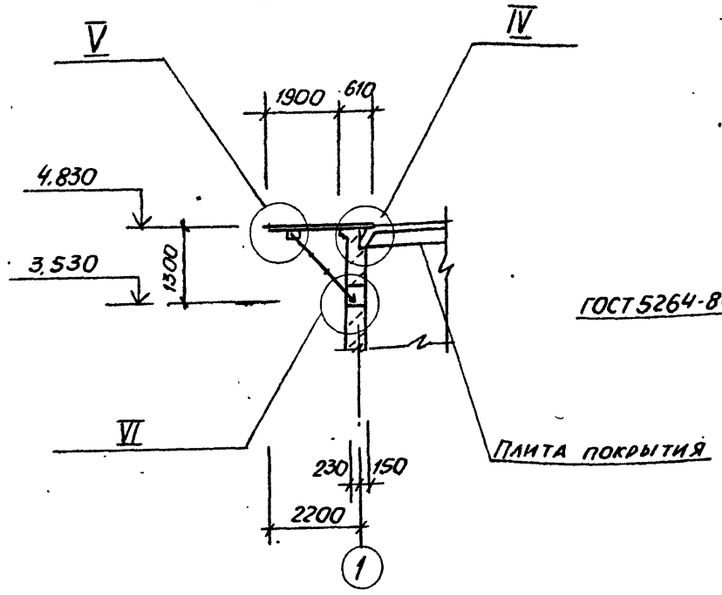


II

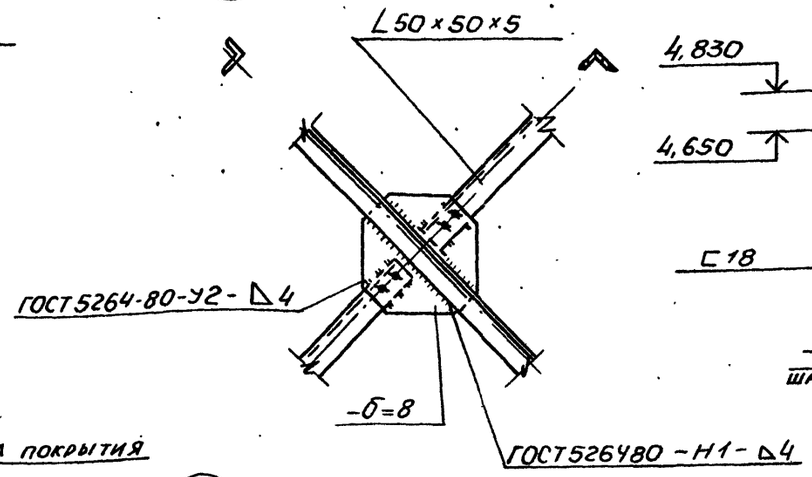


IV

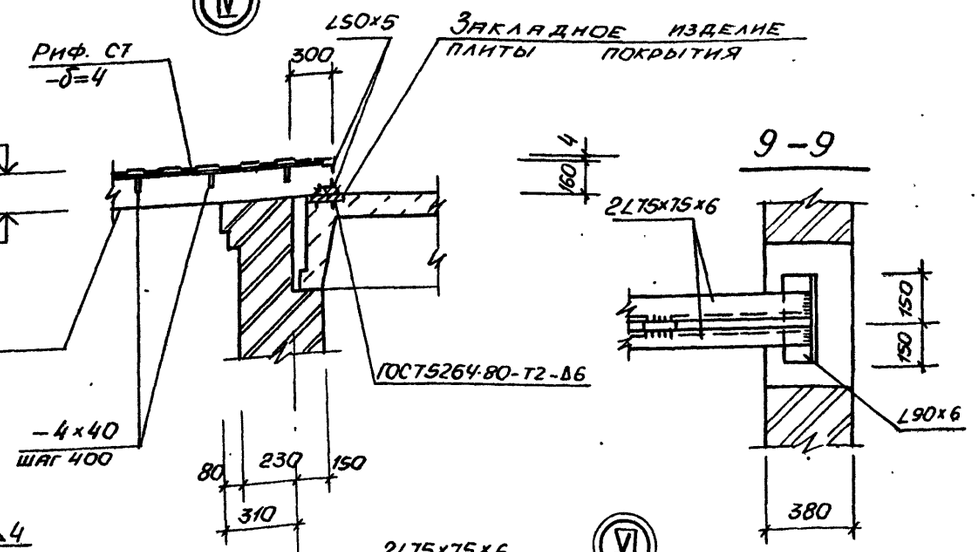


9-9




V

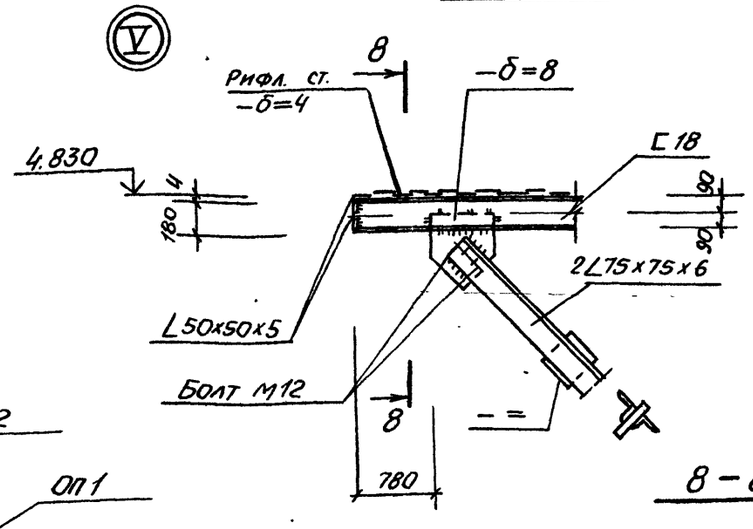


VI

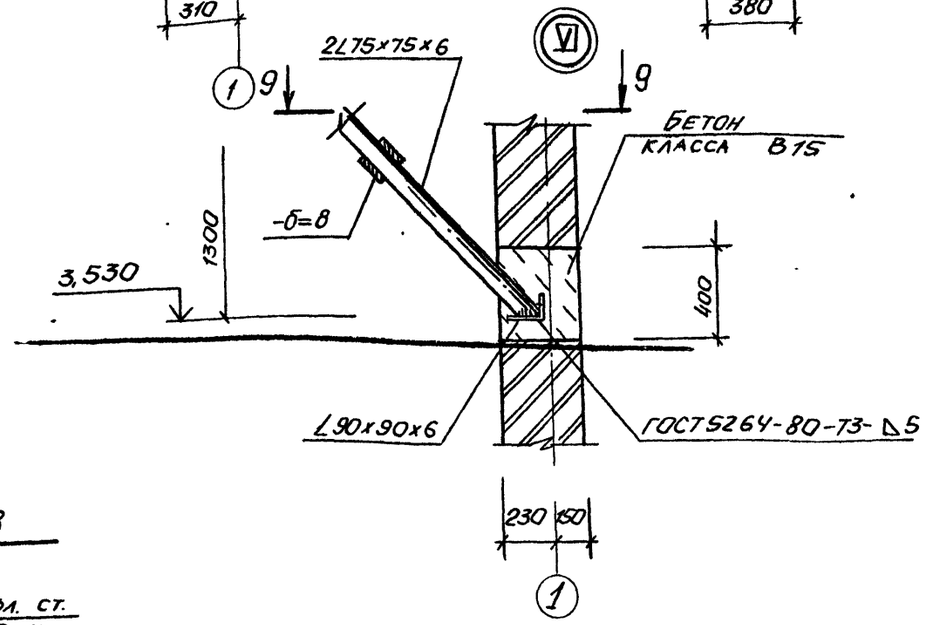


7-7, лист 15

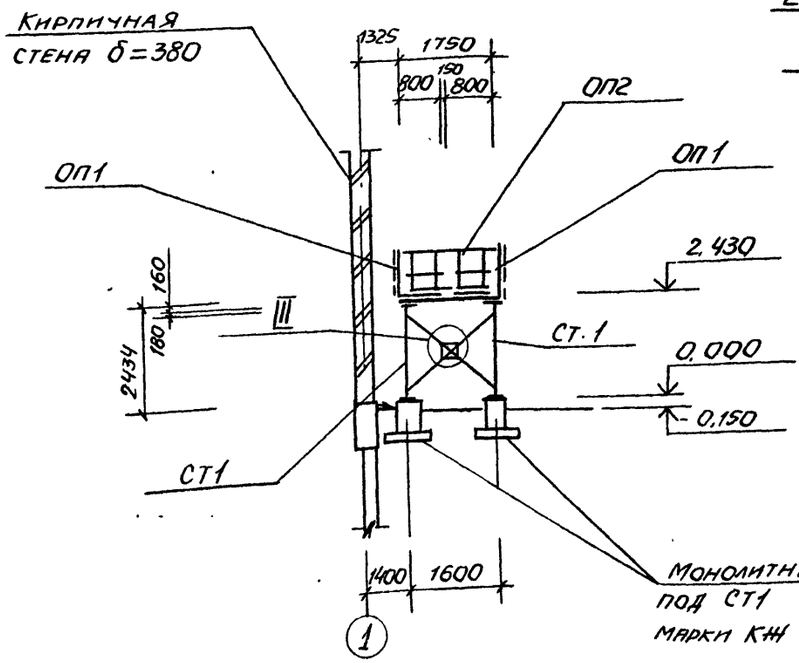


8-8

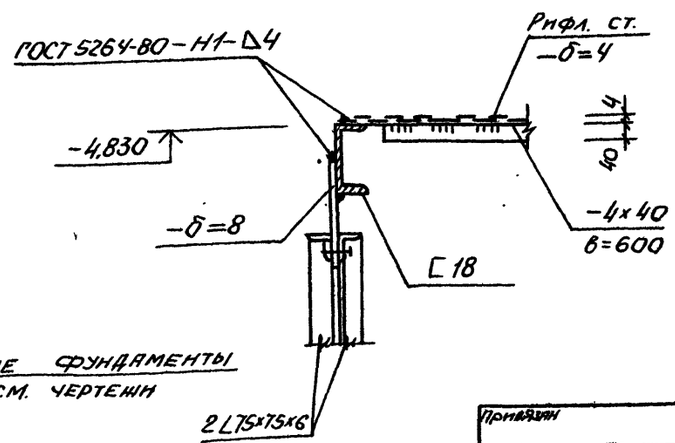


Монолитные фундаменты под СТ1 см. чертежи марки КЖ

Данный чертеж смотреть совместно с листами 14, 15.

| | | | | | |
|---|---|---|---|---|---|
| Нач. отд. | Шейко | | ТП 902-1-164.90 - КМ1 | | |
| Н. контр. | Сокольская | | | | |
| Гл. спец. | Власенко | | Канализационная насосная станция производительностью 200-1200 м³/ч, напором 12-24 м, с решетками-дробилками | Стадия: Р | Лист: 16 | Листов: |
| Рук. гр. | Боровик | | | | | |
| Вед. инж. | Шмандий | | Схема расположения наружной лестницы и ограждения кровли (окончание) | Госстрой СССР Союзводоканалниипроект Харьковский водоканалпроект | |
| Инж. | Иващенко | | | | |

Привязан

Инв. №

24401-03 (57) Колпр Майстренко

Формат А2

Инв. № подл. | Подпись и дата | Взам. инв. №

gost.e-ecolog.ru