ТИПОВЫЕ ПРОЕКТНЫЕ РЕШЕНИЯ
402-11-0155.89

УЗЛЫ ПУСКА И ПРИЕМА ОЧИСТНЫХ УСТРОЙСТВ ДЛЯ ПРОМЫСЛОВЫХ ТРУБОПРОВОДОВ ДИАМЕТРОМ 219...1020 мм

Альбом 2

КМ Конструкции металлические стр. 5... 48
АС Архитектурно-строительные решения стр. 49...73

сф 998-02

gost.e-ecolog.ru

ТИПОВЫЕ ПРОЕКТНЫЕ РЕШЕНИЯ
402-11-0155.89

УЗЛЫ ПУСКА И ПРИЕМА ОЧИСТНЫХ УСТРОЙСТВ ДЛЯ ПРОМЫСЛОВЫХ ТРУБОПРОВОДОВ ДИАМЕТРОМ 219...1020 ММ

Альбом 2

Состав проекта

Альбом 1 ПЗ Пояснительная записка.
ТХ Технология производства.
Альбом 2 КМ Конструкции металлические.
АС Архитектурно-строительные решения.
Альбом 3 ЭМ Электрооборудование силовое.
Альбом 4 АТХ Автоматизация технологии производства.
Альбом 5 СО Спецификация оборудования.
Альбом 6 ВМ Ведомости потребности в материалах.
Альбом 7 С Сметы.

сф 998-02

Разработано
Гипротюменнефтегазом

Утвержден и введен в действие ГУКСом Миннефтепрома СССР
приказом №47 «З» от 9 апреля 1990 г.

Главный инженер
института — Р. П. Киршенбаум

Главный инженер
проекта — А. Ф. Сорокин

Формат А3

Альбом 2

Содержание альбома № 2

№№ листов	Наименование и обозначение документов Наименование листа	Стр.
	Конструкции металлические ТПР 402-11-0155.89-КМ	
1	Общие данные (начало)	5
2	Общие данные (продолжение)	6
3	Общие данные (окончание)	7
4	Техническая спецификация металла к узлу пуска очистных устройств. Исполнение 001...006. Стабилизатор СТ1 (Тип I, II)	8
5	Техническая спецификация металла к узлу пуска очистных устройств. Исполнение 001...006. Стабилизатор СТ1 (Тип I, II)	9
6	Техническая спецификация металла к узлу пуска очистных устройств. Исполнение 001...006. Стабилизатор СТ1.	10
7	Техническая спецификация металла к узлу пуска очистных устройств. Исполнение 007, 008. Стабилизатор СТ1.	11
8	Техническая спецификация металла к узлу пуска очистных устройств. Исполнение 007, 008. Стабилизатор СТ1.	12
9	Техническая спецификация металла к узлу пуска очистных устройств. Исполнение 007, 008. Стабилизатор СТ1.	13
10	Техническая спецификация металла к узлу пуска приема очистных устройств. Исполнение 009...014. Стабилизатор СТ1.	14
11	Техническая спецификация металла к узлу приема очистных устройств. Исполнение 009...014	15
12	Техническая спецификация металла к узлу приема очистных устройств. Исполнение 009...014.	16
13	Техническая спецификация металла к узлу приема очистных устройств. Исполнение 015, 016	17
14	Техническая спецификация металла к узлу приема очистных устройств. Исполнение 015, 016	18
15	Техническая спецификация металла к узлу приема очистных устройств. Исполнение 015, 016	19
16	Техническая спецификация металла к совмещенному узлу очистных устройств. Исполнение 017...022.	20
17	Техническая спецификация металла к совмещенному узлу очистных устройств. Исполнение 017...022.	21
18	Техническая спецификация металла к совмещенному узлу очистных устройств. Исполнение 017...022	22
19	Техническая спецификация металла к совмещенному узлу очистных устройств. Исполнение 023, 024.	23
20	Техническая спецификация металла к совмещенному узлу очистных устройств. Исполнение 023, 024.	24
21	Техническая спецификация металла к совмещенному узлу очистных устройств. Исполнение 023, 024.	25
22	Техническая спецификация металла к опоре под задвижку. Исполнение 001...004.	26
23	Техническая спецификация металла к опоре под камеру очистных устройств. Исполнение 001...006.	27
24	Техническая спецификация металла к опоре под камеру очистных устройств. Исполнение 007, 008	28

Продолжение

Инв. № подл. | Подпись и дата | Взам. инв. №

Формат А3

сф 998-02

Альбом 2

Продолжение

№№ листов	Наименование и обозначение документов Наименование листа	Стр.
25	Техническая спецификация металла для ограждения узлов очистных устройств. Исполнение 001...004.	29
26	Техническая спецификация металлы для ограждения узлов очистных устройств. Исполнение 001..004	30
27	Ведомость металлоконструкций по видам профилей	31
28	Таблица соответствия исполнений технологической и строительной частей.	32
29	Таблица переменных величин по исполнениям	33
30	Схема расположения элементов стабилизатора СТ1	34
31	Узел I	35
32	Позиции 1...5	36
33	Опора К1	37
34	Спецификация к элементам стабилизатора СТ1, опоры К1	38
35	Тип I. Схема установки стабилизатора СТ1, опоры К1.	39
36	Тип II. Схема установки стабилизатора СТ1, опоры К1, плиты.	40
37	Тип III. Схема установки стабилизатора СТ1, опор К1	41
38	Тип IV. Схема установки стабилизатора СТ1, опор К1, плит.	42
39	Узлы 1,2	43
40	Схема расположения ограждений узлов очистных устройств	44
41	Спецификация к схемам расположения ограждений узлов очистных устройств	45
42	Вид 1-1. Фрагмент 1.	46
43	Фундамент Ф1	47
44	Столб СМ1	48
	Архитектурно-строительные решения ТПР402-11-055-89-АС	
1	Общие данные (начало)	49
2	Общие данные (продолжение)	50

Продолжение

№№ листов	Наименование и обозначение документов Наименование листа	Стр.
3	Общие данные (окончание)	51
4	Техническая спецификация металлы к кабельным коробам узлов пуска, приема очистных устройств. Исполнение 001...006.	52
5	Техническая спецификация металлы к кабельным коробам узлов пуска приема очистных устройств Исполнение 007...012	53
6	Техническая спецификация металла к кабельным коробам узлов пуска, приема очистных устройств. Исполнение 013...018.	54
7	Техническая спецификация металлы к кабельным коробам узлов пуска, приема очистных устройств. Исполнение 019...024.	55
8	Техническая спецификация металла к кабельным коробам узлов пуска, приема очистных устройств. Исполнение 025...030.	56
9	Техническая спецификация металлы к кабельным коробам узлов пуска, приема очистных устройств. Исполнение 031, 032	57
10	Техническая спецификация металлы к кабельным коробам на совмещенный узел очистных устройств. Исполнение 001...006.	58

Инв. № подл. | Подпись и дата | Взам. инв. №

Альбом 2

Продолжение

№№ листов	Наименование и обозначение документов Наименование листа	Стр.
11	Техническая спецификация металлы к кабельным коробам на совмещенный узел очистных устройств. Исполнение 007...012.	59
12	Техническая спецификация металлы к кабельным коробам на совмещенный узел очистных устройств. Исполнение 013...018.	60
13	Техническая спецификация металлы к кабельным коробам на совмещенный узел очистных устройств. Исполнение 019...024.	61
14	Техническая спецификация металлы к кабельным коробам на совмещенный узел очистных устройств. Исполнение 025...030.	62
15	Техническая спецификация металла к кабельным коробам на совмещенный узел очистных устройств. Исполнение 031, 032.	63
16	Схема расположения опор под кабельные короба для узла пуска. Исполнение 001...004 (009...012)	64
17	Схема расположения опор под кабельные короба для узла приема. Исполнение 005...008 (013...016).	65
18	Схема расположения опор под кабельные короба для узла приема. Исполнение 017...020 (025...028)	66
19	Схема расположения опор под кабельные короба для узла пуска. Исполнение 021...024 (029...032)	67
20	Схема расположения опор под кабельные короба на совмещенный узел очистных устройств. Исполнение 001...004 (009...012); 017...020 (025...028)	68
21	Схема расположения опор под кабельные короба на совмещенный узел очистных устройств. Исполнение 005...008 (013...016); 021...024 (029...032).	69

Инв.№ подл. | Подпись и дата | Взам. инв.№

Продолжение

№№ листов	Наименование и обозначение документов Наименование листа	Стр.
22	Спецификации к схемам расположения опор под кабельные короба для узлов очистных устройств. Исполнение 001...022.	70
23	Спецификации к схемам расположения опор под кабельные короба для узлов очистных устройств. Исполнение 023...032.	71
24	Фрагмент 1	72
25	Фрагмент 2	73

Альбом 2

Ведомость рабочих чертежей основного комплекта

Лист	Наименование	Примеч.
1	Общие данные (начало).	
2	Общие данные (продолжение)	
3	Общие данные (окончание)	
4	Техническая спецификация металла к узлу пуска очистных устройств. Исполнение 001...006. Стабилизатор СТ1 (Тип I, II)	
5	Техническая спецификация металла к узлу пуска очистных устройств. Исполнение 001...006. Стабилизатор СТ1 (Тип I, II)	
6	Техническая спецификация металла к узлу пуска очистных устройств. Исполнение 001...006. Стабилизатор СТ1	
7	Техническая спецификация металла к узлу пуска очистных устройств. Исполнение 007, 008. Стабилизатор СТ1	
8	Техническая спецификация металла к узлу пуска очистных устройств. Исполнение 007, 008. Стабилизатор СТ1	
9	Техническая спецификация металла к узлу пуска очистных устройств. Исполнение 007, 008. Стабилизатор СТ1	
10	Техническая спецификация металла к узлу приема очистных устройств. Исполнение 009...014. Стабилизатор СТ1	
11	Техническая спецификация металла к узлу приема очистных устройств. Исполнение 009...014.	
12	Техническая спецификация металла к узлу приема очистных устройств. Исполнение 009...014	
13	Техническая спецификация металла к узлу приема очистных устройств. Исполнение 015, 016	

Продолжение

Лист	Наименование	Примеч.
14	Техническая спецификация металла к узлу приема очистных устройств. Исполнение 015, 016.	
15	Техническая спецификация металла к узлу приема очистных устройств. Исполнение 015, 016.	
16	Техническая спецификация металла к совмещенному узлу очистных устройств. Исполнение 017...022	
17	Техническая спецификация металла к совмещенному узлу очистных устройств. Исполнение 017...022	
18	Техническая спецификация металла к совмещенному узлу очистных устройств Исполнение 017...022	
19	Техническая спецификация металла к совмещенному узлу очистных устройств. Исполнение 023, 024	
20	Техническая спецификация металла к совмещенному узлу очистных устройств. Исполнение 023, 024.	
21	Техническая спецификация металла к совмещенному узлу очистных устройств. Исполнение 023, 024.	

Чертежи марки КМ выполнены с соблюдением действующих норм и правил, соответствуют нормам и правилам взрыво- и пожаробезопасности и обеспечивают безопасную эксплуатацию запроектированного объекта.

Гл. инж. проекта А. Ф. Сорокин

Инв. № подл. | Подпись и дата | Взам. инв. №

Привязан

Инв. №

ТПР 402-11-0155.89-КМ

Разраб.	Бузулукская		12.89	Узлы пуска и приема очистных устройств для промысловых трубопроводов диаметром 219... 1020 мм
Пров.	Щербинин		12.89	
Гл. спец.	Щербинин		12.89	
Нач. отд.	Фролов		12.89	Общие данные (начало)
Н. Контр.	Измайлова		12.89	

Стадия	Лист	Листов
РП	1	44

ГИПРОТЮМЕННЕФТЕГАЗ

Формат А3

сф 998-02

Альбом 2

Продолжение

Лист	Наименование	Примеч.
22	Техническая спецификация металла к опоре под задвижку. Исполнение 001...004.	
23	Техническая спецификация металла к опоре под камеру очистных устройств. Исполнение 001...006.	
24	Техническая спецификация металла к опоре под камеру очистных устройств. Исполнение 007, 008.	
25	Техническая спецификация металла для ограждения узлов очистных устройств. Исполнение 001...004.	
26	Техническая спецификация металла для ограждения узлов очистных устройств. Исполнение 001...004.	
27	Ведомость металлоконструкций по видам профилей	
28	Таблица соответствия исполнений технологической и строительной частей	
29	Таблица переменных величин по исполнениям	
30	Схема расположения элементов стабилизатора СТ1	
31	Узел I	
32	Позиции 1...5	
33	Опора К1	
34	Спецификация к элементам стабилизатора СТ1, опоры К1.	
35	Тип I. Схема установки стабилизатора СТ1, опоры К1.	
36	Тип II. Схема установки стабилизатора СТ1, опоры К1, плиты.	

Продолжение

Лист	Наименование	Примеч.
37	Тип III. Схема установки стабилизатора СТ1, опор К1	
38	Тип IV. Схема установки стабилизатора СТ1, опор К1, плит	
39	Узлы 1,2.	
40	Схемы расположения ограждений узлов очистных устройств.	
41	Спецификация к схемам расположения ограждений узлов очистных устройств	
42	Вид 1-1. Фрагмент 1	
43	Фундамент Ф1	
44	Столб СМ1	

Привязан

Инв. №

Инв. № подл. | Подпись и дата | Взам. инв. №

ТПР 402-11-0155.89-КМ

Разраб.	Бузулукская		12.89	Узлы пуска и приема очистных устройств для промысловых трубопроводов диаметром 219...1020 мм	Стадия	Лист	Листов
Пров.	Щербинин		12.89		РП	2	
Гл. спец.	Щербинин		12.89	Общие данные (продолжение)	ГИПРОТЮМЕННЕФТЕГАЗ		
Нач. отд.	Фролов		12.89				
Н. Контр.	Измайлова		12.89				

Формат А3

сф 998-02

Альбом 2

Ведомость ссылочных и прилагаемых документов

Обозначение	Наименование	Примеч.
	Прилагаемые документы	
ТПР 402-11-0155.89-КМ.ВМ	Ведомость потребности в материалах	

Ведомость спецификаций

Лист	Наименование	Примеч.
35	Спецификация к схеме установки стабилизатора СТ1, опоры К1	
36	Спецификация к схеме установки стабилизатора СТ1, опоры К1, плиты	
37	Спецификация к схеме установки стабилизатора СТ1, опоры К1	
43	Спецификация к фундаменту Ф1	

Общие указания

1. Альбом 2 „Архитектурно-строительные решения" является составной частью проекта „Узлы пуска и приема очистных устройств для промысловых трубопроводов диаметром 219...1020 мм" для районов Западной Сибири.

2. Проект разработан для строительства в IД климатическом подрайоне со следующими климатическими условиями:
   1) расчетная зимняя температура наружного воздуха выше минус 40°С,
   2) скоростной напор ветра для II района – 0,3 кПА по СНиП 2.01.07-85,
   3) вес снегового покрова для IV района – 1,5 кПА по СНиП 2.01.07-85.

3. Изготовление металлических конструкций производить согласно СНиП III-18-75, монтаж согласно СНиП 3.03.01-87.

Привязан

Инв. № подл. | Подпись и дата | Взам. инв. №

Инв. №

ТПР 402-11-0155.89-КМ

Разраб.	Бузулукский		12.89	Узлы пуска и приема очистных устройств для промысловых трубопроводов диаметром 219...1020 мм	Стадия: РП	Лист: 3	Листов:
Пров.	Щербинин		12.89				
Гл.спец.	Щербинин		12.89	Общие данные (окончание)	ГИПРОТЮМЕННЕФТЕГАЗ		
Нач.отд.	Фролов		12.89				
Н.Контр.	Измайлова		12.89				

Формат А3

сф 998-02

альбом 2

Вид профиля и ГОСТ, ТУ	Марка металла и ГОСТ	Обозначение и размер профиля, мм	№ по порядку	Код: Марки металла	Код: вида профиля	Код: размера профиля	Количество, шт.	Масса металла по элементам конструкций, т (по исполнениям)											
								001		002		003		004		005		006	
								Общая масса, т	Площадь поверхности профиля, м2	Общая масса, т	Площадь поверхности профиля, м2	Общая масса, т	Площадь поверхности профиля, м2	Общая масса, т	Площадь поверхности профиля, м2	Общая масса, т	Площадь поверхности профиля, м2	Общая масса, т	Площадь поверхности профиля, м2
								Код элемента конструкции											
1	2	3	4	5	6	7	8	9	10	11	12	13	14	15	16	17	18	19	20
Прокат листовой горячекатаный ГОСТ 19903-74	ВСт 3сп 5-1 ТУ14-1-3023-80	лист S 6	1					0,016	0,680	0,018	0,770								
		лист S 8	2									0,030	0,960	0,030	0,960	0,038	1,220		
		лист S 10	3															0,057	1,460
	Итого:		4																
Всего профиля:			5					0,016	0,680	0,018	0,770	0,030	0,960	0,030	0,960	0,038	1,220	0,057	1,460
Трубы стальные бесшовные горячедеформированные ГОСТ 8732-78	В Ст 20 ГОСТ 8731-87	ф 114×9	6					0,016	0,680	0,018	0,770	0,030	0,960	0,030	0,960	0,038	1,220	0,057	1,460
		ф 168×9	7					1,087											
		ф 219×14	8							1,709									
		ф 273×9	9					0,103				3,528		2,744					
	Итого:		10							0,143									
Всего профиля:			11					1,190		1,852		3,528		2,744					
Трубы стальные электросварные ТУ14-3-1399-86	10сп ГОСТ 1050-74	ф 325×8	12					1,190		1,852		3,528		2,744					
												0,218				6,684		6,062	
	Итого:		13																
Всего профиля:			14									0,218				6,684		6,062	
Профили гнутые замкнутые сварные квадратные прямоугольные ТУ36-2287-80	В Ст 3сп 2 ГОСТ 380-71	□ 100×100×4	15									0,218				6,684		6,062	
	Итого:		16					0,115	3,780	0,139	4,570	0,174	5,720	0,200	6,580	0,249	8,190	0,294	9,670
Всего профиля:			17					0,115	3,780	0,139	4,570	0,174	5,720	0,200	6,580	0,249	8,190	0,294	9,670
								0,115	3,780	0,139	4,570	0,174	5,720	0,200	6,580	0,249	8,190	0,294	9,670

Инв.№ подл. | Подпись и дата | Взам. инв.№

Привязан

Инв.№

ТПР 402-11-0155.89-КМ

Разраб.	Гуцалюк		12.89
Пров.	Бузулукская		12.89
Гл.спец.	Щербинин		12.89
Нач.отд.	Фролов		12.89
Н.контр.	Измайлова		12.89

Узлы пуска и приема очистных устройств для промысловых трубопроводов диаметром 219... 1020 мм

Техническая спецификация металлак узлу пуска очистных устройств. Исполнение 001...006. Стабилизатор СТ1(тип I, II)

Стадия	Лист	Листов
РП	4	

ГИПРОТЮМЕННЕФТЕГАЗ

Формат А3

сф 998-02

Альбом 2

Вид профиля и ГОСТ, ТУ	Марки металла и ГОСТ	Обозначение и размер профиля, мм	№ по порядку	Код марки металла	Код вида профиля	Код размера профиля	Количество, шт	Масса металла по элементам конструкций, т по исполнениям: 001 Общая масса, т	001 Площадь поверхности профиля, м²	002 Общая масса, т	002 Площадь поверхности профиля, м²	003 Общая масса, т	003 Площадь поверхности профиля, м²	004 Общая масса, т	004 Площадь поверхности профиля, м²	005 Общая масса, т	005 Площадь поверхности профиля, м²	006 Общая масса, т	006 Площадь поверхности профиля, м²
								Код элемента конструкции											
1	2	3	4	5	6	7	8	9	10	11	12	13	14	15	16	17	18	19	20
Трубы стальные электросварные малых и средних диаметров ТУ14-3-377-87	Сталь 20 ГОСТ 1050-74	ф 426×10-К34	1											0,287					
	Итого:		2											0,287					
Всего профиля:			3											0,287					
Трубы стальные для магистральных газопроводов ГОСТ 20295-85	17Г1С ГОСТ 19282-73	тип 3-530×10-К52	4													0,436			
		тип 3-720×10-К52	5															0,700	
		тип 3-820×10-К52	6					—		—		—		—		—		—	
	Итого:		7													0,436		0,700	
Всего профиля:			8													0,436		0,700	
Трубы стальные электросварные прямошовные диаметром 1020, 1220 для газонефтепроводов ТУ14-3-1138-82	17Г1С-У ГОСТ 19282-73	ф 1020×11	9					—		—		—		—		—		—	
	Итого:		10					—		—		—		—		—		—	
Всего профиля:			11																

Инв.№ подл. | Подпись и дата | Взам. инв.№

ТПР 402-11-0155.89-КМ

Привязан

Инв.№

Разраб.	Гуцалюк		12.89
Пров.	Бузулукская		12.89
Гл. спец.	Щердинин		12.89
Нач. отд.	Фролов		12.89
Н. контр.	Измайлова		12.89

Узлы пуска и приема очистных устройств для промысловых трубопроводов диаметром 219...1020 мм

Техническая спецификация металла к узлу пуска очистных устройств. Исполнение 001...006 — Стабилизатор СТ-1 (тип 1, 11)

Стадия	Лист	Листов
РП	5	

ГИПРОТЮМЕННЕФТЕГАЗ

Формат А3

сф 998-02

Альбом 2

Вид профиля и ГОСТ, ТУ	Марка металла и ГОСТ	Обозначение и размер профиля, мм	№ по порядку	Код марки металла	Код вида профиля	Код размера профиля	Количество, шт.	Масса металла по элементам конструкций, т по исполнениям 001 Общая масса, т	001 Площадь поверхности профиля, м²	002 Общая масса, т	002 Площадь поверхности профиля, м²	003 Общая масса, т	003 Площадь поверхности профиля, м²	004 Общая масса, т	004 Площадь поверхности профиля, м²	005 Общая масса, т	005 Площадь поверхности профиля, м²	006 Общая масса, т	006 Площадь поверхности профиля, м²
1	2	3	4	5	6	7	8	Код элемента конструкции 9	10	11	12	13	14	15	16	17	18	19	20
Всего масса металла:								1,321		2,009		3,950		3,261		7,407		7,113	
В том числе по маркам:	В Ст 20 10сп		1					1,190		1,852		3,528		2,744					
	Сталь 20		2									0,218				6,684		6,062	
	17Г1С		3											0,287					
	17Г1С-У		4													0,436		0,700	
	В Ст3сп 2		5					—		—		—		—		—		—	
	В Ст3сп 5-1		6					0,115		0,139		0,174		0,200		0,249		0,294	
			7					0,016		0,018		0,030		0,030		0,038		0,057	

Инв.№ подл. | Подпись и дата | Взам.инв.№

Привязан

Инв.№

Разраб.	Гуцылюк		12.89
Пров.	Бикулакская		12.89
Гл.спец.	Щербинин		12.89
Нач.отд.	Фролов		12.89
Н.контр.	Измайлова		12.89

ТПР 402-11-0155.89-КМ

Узлы пуска и приема очистных устройств для промысловых трубопроводов диаметром 219...1020мм.

Стадия	Лист	Листов
РП	6	

Техническая спецификация металла к узлу пуска очистных устройств. Исполнения 001...006. Стабилизатор СТ 1.

ГИПРОТЮМЕННЕФТЕГАЗ

Формат А3

сф 998-02

Альбом 2

Вид профиля и ГОСТ, ТУ	Марка металла и ГОСТ	Обозначение и размер профиля, мм	№ по порядку	Код марки металла	Код вида профиля	Код размера профиля	Количество, шт	Масса металла по элементам конструкций, Т по исполнениям 007 Общая масса, т	007 Площадь поверхности профиля, м²	008 Общая масса, т	008 Площадь поверхности профиля, м²
								Код элемента конструкций			
1	2	3	4	5	6	7	8	9	10	11	12
Прокат листовой горячекатаный ГОСТ 19903-74	В Ст3 сп5-1 ТУ14-1-3023-80	лист 56	1					—	—	—	—
		лист 58	2					—	—	—	—
		лист 510	3					0,069	1,770	0,101	2,590
	Итого:		4					0,069	1,770	0,101	2,590
Всего профиля:			5					0,069	1,770	0,101	2,590
Трубы стальные бесшовные горяче-деформированные ГОСТ 8732-78	В Ст 20 ГОСТ 8731-87	ф 114×9	6					—	—	—	—
		ф 168×9	7					—	—	—	—
		ф 219×10	8					—	—	—	—
	Итого:		9					—	—	—	—
Всего профиля:			10					—	—	—	—
Трубы стальные электросварные ТУ 14-3-1399-86	10сп ГОСТ 1050-74	ф 325×8	11					—	—	—	—
	Итого:		12					—	—	—	—
Всего профиля:			13					—	—	—	—
Профили гнутые замкнутые сварные квадратные прямоугольные ТУ36-2287-80	В Ст3 сп2 ГОСТ 380-71	□100×100×4	14					0,367	12,070	0,492	16,180
	Итого:		15					0,367	12,070	0,492	16,180
Всего профиля:			16					0,367	12,070	0,492	16,180

Взам. инв. №

Подпись и даты

Инв. № подл.

ТПР 402-11-0155.89-КМ

Привязан

Инв. №

Разраб.	Гуцулюк		12.89
Пров.	Бузулукская		12.89
Гл.спец.	Щербинин		12.89
Нач.отд.	Фролов		12.89
Н.контр.	Измайлова		12.89

Узлы пуска и приема очистных устройств промысловых трубопроводов диаметром 219... 1020мм

Стадия	Лист	Листов
РП	7	

Техническая спецификация металла к узлу пуска очистных устройств. Исполнения 007, 008. Стабилизатор СТ1.

ГИПРОТЮМЕННЕФТЕГАЗ

Формат А3

сф. 998-02

Вид профиля и ГОСТ, ТУ	Марка металла и ГОСТ	Обозначение и размер профиля, мм	№ по порядку	Код марки профиля	Код вида профиля	Код размера профиля	Количество, шт	Масса металла по элементам конструкций, т по исполнениям 007 Общая масса, т	007 Площадь поверхности профиля, м²	008 Общая масса, т	008 Площадь поверхности профиля, м²
								Код элемента конструкции			
1	2	3	4	5	6	7	8	9	10	11	12
Трубы стальные электросварные малых и средних диаметров ТУ 14-3-377-87	Сталь 20 ГОСТ 1050-74	ф 426×10-К34	1					8,601			
	Итого:		2					8,601			
Всего профиля:			3					8,601			
Трубы стальные для магистральных газонефтепроводов ГОСТ 20295-85	17Г1С ГОСТ 19282-73	тип 3-530×10-К52	4							7,980	
		тип 3-720×10-К52									
		тип 3-820×10-К52	5					0,959			
	Итого:		6					0,959		7,980	
Всего профиля:			7					0,959		7,980	
Трубы стальные электросварные прямошовные диаметром 1020, 1220 для газонефтепроводов ТУ 14-3-1138-82	17Г1С-У ГОСТ 19282-73	ф 1020×12	8							2,049	
	Итого:		9							2,049	
Всего профиля:			10							2,049	
Всего масса металла:								9,996		10,622	

Привязан

Инв. №

Разраб.	Бадулукская		12.89
Пров.	Щербинин		12.89
Гл. спец.	Щербинин		12.89
Нач. отд.	Фролов		12.89
Н. контр.	Измайлова		12.89

ТПР 402-11-0155.89-КМ

Узлы пуска и приема очистных устройств для промысловых трубопроводов диаметром 219... 102 мм

Стадия	Лист	Листов
РП	8	

Техническая спецификация металла к узлу пуска очистных устройств. Исполнение 007, 008. Стабилизатор СТ1.

ГИПРОТЮМЕННЕФТЕГАЗ

Инв. № подл. | Подпись и дата | Взам. инв. №

Формат А3

сф 998-02

Альбом 2

Вид профиля и ГОСТ, ТУ	Марка металла и ГОСТ	Обозначение и размер профиля, мм	№ по порядку	Код марки металла	Код вида профиля	Код размера профиля	Количество, шт	Масса металла по элементам конструкции, т по исполнениям											
								007		008									
								Общая масса, т	Площадь поверхности профиля, м²	Общая масса, т	Площадь поверхности профиля, м²								
								Код элементы конструкции											
1	2	3	4	5	6	7	8	9	10	11	12								
В том числе по маркам	ВСт3сп 5-1		1					0,069		0,101									
	В Ст 20		2																
	10сп		3																
	Сталь 20		4					8,601											
	17Г1С		5					0,939		7,980									
	17Г1С-У		6							2.049									
	ВСт3сп 2		7					0,367		0,492									

Инв.№ подл. | Подпись и дата | Взам.инв.№

Привязан

Инв.№

Разраб.	Вуцалюк		12.89
Пров.	Бузулукская		12.89
Гл.спец.	Щербинин		12.89
Нач.отд.	Фролов		12.89
Н.контр.	Измайлова		12.89

ТПР 402-11-0155.89-КМ

Узлы пуска и приема очистных устройств для промысловых трубопроводов диаметром 219...1020 мм

Техническая спецификация металла к узлу пуска очистных устройств. Исполнение 007, 008. Стабилизатор СТ1.

Стадия	Лист	Листов
РП	9	

ГИПРОТЮМЕННЕФТЕГАЗ

Формат А3

сф 998-02

Вид профиля и ГОСТ, ТУ	Марка металла и ГОСТ	Обозначение и размер профиля, мм	№ по порядку	Код: марки металла	Код: вида профиля	Код: размера профиля	Количество, шт.	Масса металла по элементам конструкций, Т по исполнениям: 009 Общая масса, Т	009 Площадь поверхности профиля, м²	010 Общая масса, Т	010 Площадь поверхности профиля, м²	011 Общая масса, Т	011 Площадь поверхности профиля, м²	012 Общая масса, Т	012 Площадь поверхности профиля, м²	013 Общая масса, Т	013 Площадь поверхности профиля, м²	014 Общая масса, Т	014 Площадь поверхности профиля, м²
								Код элемента конструкции											
1	2	3	4	5	6	7	8	9	10	11	12	13	14	15	16	17	18	19	20
Прокат листовой горячекатаный ГОСТ 19903-74	В Ст 3сп 5-1 ТУ14-1-3023-80	лист S6	1					0,016	0,680	0,018	0,770								
		лист S8	2									0,030	0,960	0,030	0,960	0,038	1,220		
		лист S10	3															0,057	1,460
	Итого:		4					0,016	0,680	0,018	0,770	0,030	0,960	0,030	0,960	0,038	1,220	0,057	1,460
Всего профиля:			5					0,016	0,680	0,018	0,770	0,030	0,960	0,030	0,960	0,038	1,220	0,057	1,460
Трубы стальные бесшовные горячедеформированные ГОСТ 8732-78	В Ст 20 ГОСТ 8731-87	ф 114×9	6					1,124											
		ф 168×9	7							1,759									
		ф 219×14	8					0,103				2,569		2,703					
		ф 273×10	9							0,143									
	Итого:		10					1,227		1,902		2,569		2,703					
Всего профиля:			11					1,227		1,902		2,569		2,703					
Трубы стальные электросварные ТУ14-3-1399-86	10сп ГОСТ 1050-74	Ф 325×8	12									0,218				6,217		6,373	
	Итого:		13									0,218				6,217		6,373	
Всего профиля:			14									0,218				6,217		6,373	
Профили гнутые замкнутые сварные квадратные и прямоугольные ТУ36-2287-80	В Ст 3сп 2 ГОСТ 380-71	□ 100×100×4	15					0,115	3,780	0,139	4,570	0,174	5,720	0,200	6,580	0,249	8,190	0,294	9,670
	Итого:		16					0,115	3,780	0,139	4,570	0,174	5,720	0,200	6,580	0,249	8,190	0,294	9,670
Всего профиля:			17					0,115	3,780	0,139	4,570	0,174	5,720	0,200	6,580	0,249	8,190	0,294	9,670

Инв.№ подл. | Подпись и дата | Взам.инв.№

Привязан

Инв.№

ТПР 402-11-0155.89-КМ

Разраб.	Бузулукская		12.89
Пров.	Щербинин		12.89
Гл.спец.	Щербинин		12.89
Нач.отд.	Фролов		12.89
Н.Контр.	Измайлова		12.89

Узлы приема и приема очистных устройств для промысловых трубопроводов диаметром 219...1020 мм

Техническая спецификация металла к узлу приема очистных устройств. Исполнение 009-014. Стабилизатор СТ1

Стадия	Лист	Листов
РП	10	

ГИПРОТЮМЕННЕФТЕГАЗ

Формат А3

Вид профиля и ГОСТ, ТУ	Марка металла и ГОСТ	Обозначение и размер профиля, мм	№ по порядку	Код марки металла	Код вида профиля	Код размеры профиля	Количество, шт	Масса металла по элементам конструкций, Т по исполнениям 009 Общая масса, Т	009 Площадь поверхности профиля, м²	010 Общая масса, Т	010 Площадь поверхности профиля, м²	011 Общая масса, Т	011 Площадь поверхности профиля, м²	012 Общая масса, Т	012 Площадь поверхности профиля, м²	013 Общая масса, Т	013 Площадь поверхности профиля, м²	014 Общая масса, Т	014 Площадь поверхности профиля, м²
1	2	3	4	5	6	7	8	Код элемента конструкции 9	10	11	12	13	14	15	16	17	18	19	20
Трубы стальные электросварные малых и средних диаметров ТУ 14-3-377-87	Сталь 20 ГОСТ 1050-74	ф 426×10-К34	1											0,287					
	Итого:		2											0,287					
Всего профиля			3											0,287					
Трубы стальные для магистральных газонефтепроводов ГОСТ 20295-85	17Г1С ГОСТ 19282-73	тип 3-530×10-К52	4													0,436			
		тип 3-720×10-К52	5															0,700	
		тип 3-820×10-К52																	
	Итого:		6													0,436		0,700	
Всего профиля:			7													0,436		0,700	
Трубы стальные электросварные прямошовные диаметром 1020, 1220 для газонефтепроводов ТУ 14-3-1138-82	17Г1С-У ГОСТ 19282-73	ф 1020×11	8					—		—		—		—		—		—	
	Итого:																		
Всего профиля:																			

Инв. № подл. | Подпись и дата | Взам. инв. №

Привязан

Инв. №

ТПР 402-11-0155.89-КМ

Разраб.	Гуцалюк		12.89
Пров.	Бузулукская		12.89
Гл. спец.	Щербинин		12.89
Нач. отд.	Фролов		12.89
Н. контр.	Измайлова		12.89

Узлы пуска и приема очистно-х устройств для промысловых трубопроводов диаметром 219...1020 мм

Технологическая спецификация металла к узлу приема очистных устройств. Исполнение 009...014

Стадия	Лист	Листов
РП	11	

ГИПРОТЮМЕННЕФТЕГАЗ

Формат А3

сф 998-0-

Альбом 2

Вид профиля и ГОСТ, ТУ	Марка металла и ГОСТ	Обозначение и размер профиля, мм	№ по порядку	Код марки металла	Код вида профиля	Код размер профиля	Количество, шт.	Масса металла по элементам конструкций, т по исполнениям: 009 Общая масса, т	009 Площадь поверхности профиля, м²	010 Общая масса, т	010 Площадь поверхности профиля, м²	011 Общая масса, т	011 Площадь поверхности профиля, м²	012 Общая масса, т	012 Площадь поверхности профиля, м²	013 Общая масса, т	013 Площадь поверхности профиля, м²	014 Общая масса, т	014 Площадь поверхности профиля, м²
1	2	3	4	5	6	7	8	Код элемента конструкции: 9	10	11	12	13	14	15	16	17	18	19	20
Всего масса металла:								1,358		2,059		2,991		3,220		6,940		7,424	
В том числе по маркам:	В Ст 20		1					1,227		1,902		2,569		2,703					
	10сп		2									0,218				6,217		6,373	
	Сталь 20		3											0,287					
	17Г1С		4													0,436		0,700	
	17Г1С-У		5					—		—		—		—		—		—	
	В Ст 3сп2		6					0,115		0,139		0,174		0,200		0,249		0,294	
	В Ст 3сп 5-1		7					0,016		0,018		0,030		0,030		0,038		0,057	

Инв. № подл. | Подпись и дата | Взам. инв. №

Привязан

Инв. №

Разраб.	Куцолюк		12.89	Узлы пуска и приема очистных устройств для промысловых трубопроводов диаметром 219...1020 мм
Пров.	Бузулукская		12.89	
Гл. спец.	Щербинин		12.89	Техническая спецификация металла к узлу приема очистных устройств. Исполнение 009...014
Нач. отд.	Фролов		12.89	
Н. контр.	Измайлова		12.12.89	

ТПР 402-11-0155.89-КМ

Стадия	Лист	Листов
РП	12	

ГИПРОТЮМЕНЕФТЕГАЗ

Формат А3

Альбом 2

Вид профиля и ГОСТ, ТУ	Марка металла и ГОСТ	Обозначение и размер профиля, мм	№ по порядку	Код марки металла	Код вида профиля	Код размера профиля	Количество, шт	Масса металла по элементам конструкций, т по исполнениям: 015 Общая масса, т	015 Площадь поверхности профиля, м²	016 Общая масса, т	016 Площадь поверхности профиля, м²	Код элемента конструкции
1	2	3	4	5	6	7	8	9	10	11	12	
Прокат листовой горячекатаный ГОСТ 19903-74	Вст 3сп 5-1 ТУ 14-1-3023-80	лист S6										
		лист S8										
		лист S10	1					0,069	1,770	0,101	2,590	
	Итого:		2					0,069	1,770	0,101	2,590	
Всего профиля:			3					0,069	1,770	0,101	2,590	
Трубы стальные бесшовные горячедеформированные ГОСТ 8732-78	Вст 20 ГОСТ 8731-87	ф 114×9										
		ф 168×9										
		ф 219×10										
	Итого:											
Всего профиля:												
Трубы стальные электросварные ТУ 14-3-1399-86	10сп ГОСТ 1050-74	ф 325×8						—		—		
	Итого:											
Всего профиля:												
Профили гнутые замкнутые сварные квадратные прямоугольные ТУ 36-2287-80	Вст 3сп 2 ГОСТ 380-71	□ 100×100×4	4					0,367	12,070	0,492	16,180	
	Итого:		5					0,367	12,070	0,492	16,180	
Всего профиля:			6					0,367	12,070	0,492	16,180	

Инв.№ подл. | Подпись и дата | Взам.инв.№

Привязан

Инв.№

ТПР 402-11-0155.89-КМ

Разраб.	Бухтулукская		12.89
Пров.	Щербинин		12.89
Гл.спец.	Щербинин		12.89
Нач.отд.	Фролов		12.89
Н.контр.	Измайлова		12.89

Узлы пуска и приема очистных устройств для промысловых трубопроводов диаметром 219... 1020 мм

Техническая спецификация металла к узлу приема очистных устройств. Исполнение 015, 016

Стадия	Лист	Листов
РП	13	

ГИПРОТЮМЕННЕФТЕГАЗ

Формат А3

СР 998-02

Альбом 2

Вид профиля и ГОСТ, ТУ	Марка металла и ГОСТ	Обозначение и размер профиля, мм	№ по порядку	Код: марки металла	Код: вида профиля	Код: размера профиля	Количество, шт.	Массы металла по элементам конструкций, Т по исполнениям: 015 Общая масса, Т	015 Площадь поверхности профиля, м²	018 Общая масса, Т	018 Площадь поверхности профиля, м²
								Код элемента конструкции			
1	2	3	4	5	6	7	8	9	10	11	12
Трубы стальные электросварные малых и средних диаметров ТУ 14-3-377-87	Сталь 20 ГОСТ 1050-74	ф 426×10-К34	1					8,601			
	Итого:		2					8,601			
Всего профиля:			3					8,601			
Трубы стальные для магистральных газонефтепроводов ГОСТ 20295-85	17Г1С ГОСТ 19282-73	тип 3-530×10-К52	4							10,524	
		тип 3-720×10-К52									
		тип 3-820×10-К52	5					0,959			
	Итого:		6					0,959		10,524	
Всего профиля:			7					0,959		10,524	
Трубы стальные электросварные прямошовные диаметром 1020; 1220 для газонефтепроводов ТУ 14-3-1138-82	17Г1С-У ГОСТ 19282-73	ф 1020×11	8							1,861	
	Итого:		9							1,861	
Всего профиля:			10							1,861	

Инв. № подл. | Подпись и дата | Взам. инв. №

Привязан

Инв. №

Разраб.	Гуцулюк		12.89
Пров.	Будзулукская		12.89
Гл. спец.	Щербинин		12.89
Нач. отд.	Фролов		12.89
Н. контр.	Измайлова		12.89

ТПР 402-11-0155.89-КМ

Узлы пуска и приема очистных устройств для промысловых трубопроводов диаметром 219...1020 мм

Техническая спецификация металла к узлу приема очистных устройств. Исполнение 015, 016

Стадия	Лист	Листов
РП	14	

ГИПРОТЮМЕННЕФТЕГАЗ

Формат А3

СФ 998-02

Альбом 2

Вид профиля и ГОСТ, ТУ	Марка металла и ГОСТ	Обозначение и размер профиля, мм	№ по порядку	Код марки металла	Код вида профиля	Код размера профиля	Количество, шт.	Масса металла по элементам конструкций, т по исполнениям: 015 Общая масса, т	015 Площадь поверхности профиля, м²	016 Общая масса, т	016 Площадь поверхности профиля, м²
								Код элемента конструкции			
1	2	3	4	5	6	7	8	9	10	11	12
Всего масса металла:								9,996		12,978	
В том числе по маркам:	В Ст 20 10 сп										
	Сталь 20 К52 17Г1С		1					8,601			
			2					0,959		10,524	
			3							1,861	
	В Ст3сп 2		4					0,367		0,492	
	В Ст3сп 5-1		5					0,069		0,101	

Инв.№ подл. | Подпись и дата | Взам.инв.№

Привязан

Инв.№

Разраб.	Гуцилюк		12.89
Пров.	Бузулукская		12.89
Гл.спец.	Щербинин		12.89
Нач.отд.	Фролов		12.89
Н.Контр.	Измайлова		12.89

ТПР 402-11-015.89-КМ

Узлы пуска и приема очистных устройств для промысловых трубопроводов диаметром 219... 1020 мм

Стадия	Лист	Листов
РП	15	

Техническая спецификация металла к узлу пуска очистных устройств. Исполнение 015, 016

ГИПРОТЮМЕННЕФТЕГАЗ

Формат А3

сф 998-02

Альбом 2

Вид профиля и ГОСТ, ТУ	Марка металла и ГОСТ	Обозначение и размер профиля, мм	№ по порядку	Код марки металла	Код вида профиля	Код размера профиля	Количество, шт	Масса металла по элементам конструкции, Т по исполнениям: 017 Общая масса, Т	017 Площадь поверхности профиля, м²	018 Общая масса, Т	018 Площадь поверхности профиля, м²	019 Общая масса, Т	019 Площадь поверхности профиля, м²	020 Общая масса, Т	020 Площадь поверхности профиля, м²	021 Общая масса, Т	021 Площадь поверхности профиля, м²	022 Общая масса, Т	022 Площадь поверхности профиля, м²
								Код элемента конструкции											
1	2	3	4	5	6	7	8	9	10	11	12	13	14	15	16	17	18	19	20
Прокат листовой горячекатаный ГОСТ 19903-74	В Ст 3сп 5-1 ТУ 14-1-3023-80	лист S6	1					0,016	0,680	0,018	0,770								
		лист S8	2									0,030	0,960	0,030	0,960	0,038	1,220		
		лист S10	3															0,057	1,460
	Итого:		4					0,016	0,680	0,018	0,770	0,030	0,960	0,030	0,960	0,038	1,220	0,057	1,460
Всего профиля:			5					0,016	0,680	0,018	0,770	0,030	0,960	0,030	0,960	0,038	1,220	0,057	1,460
Трубы стальные бесшовные горячедеформированные ГОСТ 8732-78	В Ст 20 ГОСТ 8731-87	ф 114×9	6					2,770											
		ф 168×9	7							4,314									
		ф 219×14	8					0,103				6,424		6,785					
		ф 273×10	9							0,143									
	Итого:		10					2,873		4,457		6,424		6,785					
Всего профиля:			11					2,873		4,457		6,424		6,785					
Трубы стальные электросварные ТУ 14-3-1399-86	10сп ГОСТ 1050-74	ф 325×8	12									0,218				14,933		14,467	
	Итого:		13									0,218				14,933		14,467	
Всего профиля:			14									0,218				14,933		14,467	
Профили гнутые замкнутые сварные квадратные прямоугольные ТУ 36-2287-80	В Ст 3сп 2 ГОСТ 380-71	□ 100×100×4	15					0,269	3,850	0,324	10,600	0,388	12,760	0,477	15,690	0,576	18,950	0,701	23,060
	Итого:		16					0,269	3,850	0,324	10,600	0,388	12,760	0,477	15,690	0,576	18,950	0,701	23,060
Всего профиля:			17					0,269	3,850	0,324	10,600	0,388	12,760	0,477	15,690	0,576	18,950	0,701	23,060

Инв.№ подл. | Подпись и дата | Взам. инв.№

Привязан

Инв.№

ТПР 402-11-0155.89-КМ

Разраб.	Гуцылюк		12.89
Пров.	Щербинин		12.89
Гл. спец.	Щербинин		12.89
Нач. отд.	Фролов		12.89
Н. контр.	Изотова		12.89

Узлы пуска и приема очистных устройств для промысловых трубопроводов диаметром 219... 1020 мм

Техническая спецификация металла к совмещенным узлам очистных устройств. Исполнение 017... 022

Стадия	Лист	Листов
РП	16	

ГИПРОТЮМЕННЕФТЕГАЗ

Формат А3

сф 998-02

Вид профиля и ГОСТ, ТУ	Марка металла и ГОСТ	Обозначение и размер профиля, мм	№ по порядку	Код марки металла	Код вида профиля	Код размера профиля	Количество, шт.	Масса металла по элементам конструкции, Т по исполнениям: 017 Общая масса, Т	017 Площадь поверхности профиля, м²	018 Общая массы, Т	018 Площадь поверхности профиля, м²	019 Общая масса, Т	019 Площадь поверхности профиля, м²	020 Общая массы, Т	020 Площадь поверхности профиля, м²	021 Общая масса, Т	021 Площадь поверхности профиля, м²	022 Общая массы, Т	022 Площадь поверхности профиля, м²
								Код элемента конструкций											
1	2	3	4	5	6	7	8	9	10	11	12	13	14	15	16	17	18	19	20
Трубы стальные электросварные малых и средних диаметров ТУ14-3-377-87	Сталь 20 ГОСТ 1050-74	ф 426×10-К34	1											0,287					
	Итого:		2											0,287					
Всего профиля:			3											0,287					
Трубы стальные для магистральных газонефтепроводов ГОСТ 20295-85	17Г1С ГОСТ 19282-73	тип 3-530×10-К52	4													0,436			
		тип 3-720×10-К52	5															0,700	
		тип 3-820×10-К52																	
	Итого:		6													0,436		0,700	
Всего профиля:			7													0,436		0,700	
Трубы стальные электросварные прямошовные диаметром 1020, 1220 для газонефтепроводов ТУ 14-3-1138-82	17Г1С-У ГОСТ 19282-73	ф 1020×11	8					—		—		—		—		—		—	
	Итого:		9					—		—		—		—		—		—	
Всего профиля:			10					—		—		—		—		—		—	

Привязан

Инв. №

Инв. № подл. | Подпись и дата | Взам. инв. №

ТПР 402-11-0155.89-КМ

Разраб.	Гуцолюк		11.89
Пров.	Бутулукская		11.89
Гл. спец.	Щербинин		11.89
Нач. отд.	Фролов		12.89
Н. контр.	Измайлова		12.89

Узлы пуска и приема очистных устройств для промысловых трубопроводов диаметром 219...1020 мм

Техническая спецификация металла к совмещенному узлу очистных устройств. Исполнение 017... 022

Стадия	Лист	Листов
РП	17	

ГИПРОТЮМЕННЕФТЕГАЗ

Формат А3

сф 998-02

Альбом 2

Вид профиля и ГОСТ, ТУ	Марка металла и ГОСТ	Обозначение и размер профиля, мм	№ по порядку	Код: марки металла	Код: вида профиля	Код: размера профиля	Количество, шт	Масса металла по элементам конструкции, т по исполнениям: 017 Общая масса, т	017 Площадь поверхности профиля, м²	018 Общая масса, т	018 Площадь поверхности профиля, м²	019 Общая масса, т	019 Площадь поверхности профиля, м²	020 Общая масса, т	020 Площадь поверхности профиля, м²	021 Общая масса, т	021 Площадь поверхности профиля, м²	022 Общая масса, т	022 Площадь поверхности профиля, м²
								Код элемента конструкции											
1	2	3	4	5	6	7	8	9	10	11	12	13	14	15	16	17	18	19	20
Всего масса металла:								3,158		4,799		7,060		7,579		15,983		15,925	
в том числе по маркам:	В Ст 20		1					2,873		4,457		6,424		6,785					
	10сп		2									0,218				14,933		14,467	
	Сталь 20		3											0,287					
	К52		4													0,436		0,700	
	17Г1С																		
	В Ст3сп 2		5					0,269		0,324		0,388		0,477		0,576		0,701	
	В Ст3сп 5-1		6					0,016		0,018		0,030		0,030		0,038		0,057	

Инв. № подл. | Подпись и дата | Взам. инв. №

Привязан

Инв. №

Разраб.	Гуцалюк	[signature]	12.89
Пров.	Бузулукская	[signature]	12.89
Гл. спец.	Щербинин	[signature]	12.89
Нач. отд.	Фролов	[signature]	12.89
Н. Контр.	Измайлова	[signature]	15.12.89

ТПР 402-11-0155.89-КМ

Узлы пуска и приема очистных устройств для промысловых трубопроводов диаметров 219..1020 мм

Техническая спецификация металла к совмещенному узлу очистных устройств
Исполнение 017...022

Стадия	Лист	Листов
РП	18	

ГИПРОТЮМЕННЕФТЕГАЗ

Формат А3

СФ 998-02

Альбом 2

Вид профиля и ГОСТ, ТУ	Марка металла и ГОСТ	Обозначение и размер профиля, мм	№ по порядку	Код марки металла	Код вида профиля	Код размера профиля	Количество, шт	Масса металла по элементам конструкций, т по исполнениям 023 Общая масса, т	023 Площадь поверхности профиля, м²	024 Общая масса, т	024 Площадь поверхности профиля, м²
1	2	3	4	5	6	7	8	Код элемента конструкции 9	10	11	12
Прокат листовой горячекатаный ГОСТ 19903-74	В Ст 3 сп 5-1 ТУ 14-1-3023-80	лист S6									
		лист S8									
		лист S10	1					0,069	1,770	0,101	2,590
	Итого:		2								
Всего профиля:			3					0,069	1,770	0,101	2,590
Трубы стальные бесшовные горячедеформированные ГОСТ 8732-78	В Ст 20 ГОСТ 8731-87	ф 114×9									
		ф 168×9									
		ф 219×10									
	Итого:										
Всего профиля:											
Трубы стальные электросварные ТУ 14-3-1399-86	10сп	ф 325×8									
	Итого:										
Всего профиля:											
Профили гнутые замкнутые сварные квадратные прямоугольные ТУ 36-2287-80	В Ст 3сп 2 ГОСТ 380-71	□ 100×100×4	4					0,840	27,640	1,178	38,760
	Итого:		5								
Всего профиля:			6					0,840	27,640	1,178	38,760

Инв. № подл. | Подпись и дата | Взам. инв. №

Привязан

Инв. №

ТПР 402-11-0155.89-КМ

Разраб.	Гуцалюк		12.89
Пров.	Бутлицкая		12.89
Рук. гр.			
Н. спец.	Шердинин		12.89
Нач. отд.	Фролов		12.89
Н. контр.	Шмакова		12.89

Узлы пуска и приема очистных устройств для промысловых трубопроводов диаметром 219...1020мм

Техническая спецификация металла к совмещенному узлу очистных устройств. Исполнение 023, 024

Стадия	Лист	Листов
РП	19	

ГИПРОТЮМЕННЕФТЕГАЗ

Формат А3

Ст 902-02

Альбом 2

Вид профиля и ГОСТ, ТУ	Марка металла и ГОСТ	Обозначение и размер профиля, мм	№ по порядку	Код марки профиля	Код вида профиля	Код размера профиля	Количество, шт.	Массы металла по элементам конструкций, т по исполнениям: 023 Общая масса, т	023 Площадь поверхности профиля, м²	024 Общая масса, т	024 Площадь поверхности профиля, м²
								Код элемента конструкции			
1	2	3	4	5	6	7	8	9	10	11	12
Трубы стальные электросварные малых и средних диаметров ТУ14-3-377-87	Сталь 20 ГОСТ 1050-74	ф 426×10-К34	1					19,927			
	Итого:		2					19,927			
Всего профиля:			3					19,927			
Трубы стальные для магистральных газонефтепроводов ГОСТ 20295-85	17Г1С ГОСТ 19282-73	тип 3-530×10-К52	4							23,759	
		тип 3-530×10-К52									
		тип 3-820×10-К52	5					0,959			
	Итого:		6					0,959		23,759	
Всего профиля:			7					0,959		23,759	
Трубы стальные электросварные прямошовные диаметром 1020, 1220 для газонефтепроводов ТУ 14-3-1138-82	17Г1С-У ГОСТ 19282-73		8							1,861	
	Итого:		9							1,861	
Всего профиля:			10							1,861	

Инв.№ подл. | Подпись и дата | Взам. инв.№

Привязан

Инв.№

ТПР 402-11-0155.89-КМ

Разраб.	Гуцолюк		12.89
Пров.	Бузулукская		12.89
Гл. спец.	Щербинин		12.89
Нач. отд.	Фролов		12.89
Н. контр.	Измайлова		12.89

Узлы пуска и приема очистных устройств для промысловых трубопроводов диаметром 219...1020 мм

Техническая спецификация металла к совмещенному узлу очистных устройств. Исполнение 023, 024

Стадия	Лист	Листов
РП	20	

ГИПРОТЮМЕННЕФТЕГАЗ

Формат А3

сф 998-02

Альбом 2

Вид профиля и ГОСТ, ТУ	Марка металла и ГОСТ	Обозначение и размер профиля,	№ по порядку	Код: марки металла	Код: виды профиля	Код: размера профиля	Количество, шт.	Массы металла по элементам конструкций, т по исполнениям: 023 Общая масса, т	023 Площадь поверхности профиля, м²	024 Общая масса, т	024 Площадь поверхности профиля, м²								
								Код элемента конструкции											
1	2	3	4	5	6	7	8	9	10	11	12								
Всего массы металла:								21,795		26,899									
В том числе по маркам:	В Ст 20							—		—									
	10 сп							—		—									
	Сталь 20		1					19,927											
	К52		2					0,959		23,759									
	17Г1С		3							1,861									
	В Ст 3сп 2		4					0,840		1,178									
	В Ст 3сп 5-1		5					0,069		0,101									

Инв. № подл. | Подпись и дата | Взам. инв. №

Привязан

Инв. №

Разраб.	Гуцуляк		12.89	Узлы пуска и приема очистных устройств для промысловых трубопроводов диаметром 219..1020 мм
Пров.	Бузулукская		12.89	
Гл. спец.	Щербинин		12.89	Техническая спецификация металла к совмещенному узлу очистных устройств. Исполнение 023, 024
Нач. отд.	Фролов		12.89	
Н. контр.	Измайлова		12.89	

ТПР 402-11-0155.89-КМ

Стадия	Лист	Листов
РП	21	

ГИПРОТЮМЕННЕФТЕГАЗ

Формат А3

сф 998-02

Альбом 2

Вид профиля и ГОСТ, ТУ	Марка металла и ГОСТ	Обозначение и размер профиля, мм	№ по порядку	Код марки профиля	Код вида профиля	Код размера профиля	Количество, шт.	Массы металла по элементам конструкций, т по исполнениям: 001 Общая масса, т	001 Площадь поверхности профиля, м²	002 Общая масса, т	002 Площадь поверхности профиля, м²	003 Общая масса, т	003 Площадь поверхности профиля, м²	004 Общая масса, т	004 Площадь поверхности профиля, м²				
1	2	3	4	5	6	7	8	Код элемента конструкции: 9	10	11	12	13	14	15	16	17	18	19	20
Прокат листовой горячекатаный ГОСТ 19903-74	Вст3сп5-1 ТУ14-1-3023-80	лист S6	1					0,007	0,290	0,007	0,290	0,007	0,290	0,007	0,290				
		лист S8	2					0,008	0,260	0,008	0,260	0,008	0,260	0,012	0,380				
	Итого:		3					0,015	0,550	0,015	0,550	0,015	0,550	0,019	0,670				
Всего профиля:			4					0,015	0,550	0,015	0,550	0,015	0,550	0,019	0,670				
Профили гнутые замкнутые сварные квадратные прямоугольные ТУ36-2287-80	Вст3сп2 ГОСТ 380-71	□ 100×100×4	5					0,034	1,120	0,037	1,220	0,037	1,220	0,040	1,320				
	Итого:		6					0,034	1,120	0,037	1,220	0,037	1,220	0,040	1,320				
Всего профиля:			7					0,034	1,120	0,037	1,220	0,037	1,220	0,040	1,320				
Всего масса металла:								0,049		0,052		0,052		0,059					
В том числе по маркам:	Вст3сп5-1		8					0,034		0,037		0,037		0,040					
	Вст3сп2		9					0,015		0,015		0,015		0,019					

Инв.№ подл. | Подпись и дата | Взам.инв.№

Привязан

Инв.№

Разраб.	Бутылинская		12.89
Пров.	Щербинин		12.89
Гл.спец.	Щербинин		12.89
Нач.отд.	Фролов		12.89
Н.контр.	Шмойлова		12.89

ТПР 402-Н-0155.89-КМ

Узлы пуска и приема очистных устройств для промысловых трубопроводов диаметром 219... 1020мм

Техническая спецификация металла к опоре под задвижку. Исполнение 001... 004

Стадия	Лист	Листов
РП	22	

ГИПРОТЮМЕННЕФТЕГАЗ

Формат А3

сф 998-02

Альбом 2

Вид профиля и ГОСТ, ТУ	Марка металла и ГОСТ	Обозначение и размер профиля, мм	№ по порядку	Код: марки профиля	Код: вида профиля	Код: размера профиля	Количество, шт	Масса металла по элементам конструкций, т по исполнениям: 001 Общая масса, т	001 Площадь поверхности профиля, м²	002 Общая масса, т	002 Площадь поверхности профиля, м²	003 Общая масса, т	003 Площадь поверхности профиля, м²	004 Общая масса, т	004 Площадь поверхности профиля, м²	005 Общая масса, т	005 Площадь поверхности профиля, м²	006 Общая масса, т	006 Площадь поверхности профиля, м²
								Код элемента конструкции											
1	2	3	4	5	6	7	8	9	10	11	12	13	14	15	16	17	18	19	20
Прокат листовой горячекатаный ГОСТ 19903-74	Вст3сп 5-1 ТУ14-1-3023-80	лист S6	1					0,007	0,290	0,007	0,290	0,007	0,290	0,007	0,290	0,007	0,290	0,007	0,290
		лист S10	2					0,008	0,260	0,008	0,260	0,008	0,260	0,012	0,310	0,012	0,310	0,012	0,310
	Итого:		3																
Всего профиля:			4					0,015	0,550	0,015	0,550	0,015	0,550	0,019	0,600	0,019	0,600	0,019	0,600
Профили гнутые замкнутые сварные квадратные прямоугольные ТУ36-2287-80	Вст3сп2 ГОСТ 380-71	□100×100×4	5					0,015	0,550	0,015	0,550	0,015	0,550	0,019	0,600	0,019	0,600	0,019	0,600
								0,033	1,090	0,034	1,120	0,037	1,220	0,040	1,320	0,044	1,450	0,049	1,570
	Итого:		6																
Всего профиля:			7					0,033	1,090	0,034	1,120	0,037	1,220	0,040	1,320	0,044	1,450	0,049	1,570
Всего масса металла:								0,033	1,090	0,034	1,120	0,037	1,220	0,040	1,320	0,044	1,450	0,049	1,570
В том числе по маркам:	Вст3сп 5-1		8					0,048		0,039		0,052		0,059		0,063		0,059	
	Вст3сп2		9					0,015		0,015		0,015		0,019		0,019		0,019	
								0,033		0,034		0,037		0,040		0,044		0,040	

Привязан

Инв. № подл. | Подпись и дата | Взам. инв. №

Инв. №

Разраб.	Бизулукская		12.89
Пров.	Щербинин		12.89
Гл. спец.	Щербинин		12.89
Нач. отд.	Фролов		12.89
Н. контр.	Измайлова		12.89

ТПР 402-11-0155.89-КМ

Узлы пуска и приема очистных устройств для промысловых трубопроводов диаметром 219... 1020 мм

Техническая спецификация металла к опоре под камеру очистных устройств. Исполнение 001... 006

Стадия	Лист	Листов
РП	23	

ГИПРОТЮМЕННЕФТЕГАЗ

Формат А3

СФ 998-02

Вид профиля и ГОСТ, ТУ	Марка металла и ГОСТ	Обозначение и размер профиля, мм	№ по порядку	Код марки металла	Код вида профиля	Код размера профиля	Количество, шт.	Масса металла по элементам конструкции, Тло исполнениям: 007 Общая масса, т	007 Площадь поверхности профиля, м²	008 Общая масса, т	008 Площадь поверхности профиля, м²
1	2	3	4	5	6	7	8	Код элемента конструкции 9	10	11	12
Прокат листовой горячекатаный ГОСТ 19903-74	Вст 3сп 5-1 ТУ 14-1-3023-80	лист S6	1					0,007	0,290	0,007	0,290
		лист S10	2					0,012	0,310	0,015	0,380
	Итого:		3								
Всего профиля:			4					0,019	0,600	0,022	0,670
Профили гнутые замкнутые сварные, квадратные прямоугольные ТУ36-2287-80	Вст 3сп 2 ГОСТ 380-71	□100×100×4	5					0,019	0,600	0,022	0,670
								0,053	1,740	0,061	2,010
	Итого:		6								
Всего профиля:			7					0,053	1,740	0,061	2,010
Всего масса металла:								0,053	1,740	0,061	2,010
В том числе по маркам:	Вст 3сп 5-1		8					0,072		0,083	
	Вст 3сп 2		9					0,019		0,022	
								0,053		0,061	

Привязан

Инв. № подл. | Подпись и дата | Взам. инв. №

Инв. №

Разраб.	Гуцолюк		12.89
Пров.	Бушлыкская		12.89
Гл. спец.	Щербинин		12.89
Нач. отд.	Фролов		12.89
Н. контр.	Шумейлова		12.89

ТПР 402-11-0155.89-КМ

Узлы лукса и приема очистных устройств для промысловых трубопроводов диаметром 219...1020 мм

Техническая спецификация металла к опоре под камеру очистных устройств. Исполнение 007, 008

Стадия	Лист	Листов
РП	24	

ГИПРОТЮМЕННЕФТЕГАЗ

Формат А3

сф 998-02

Альбом 2

Вид профиля и ГОСТ, ТУ	Марка металла и ГОСТ	Обозначение и размер профиля, мм	№ по порядку	Код: марки металла	Код: вида профиля	Код: размера профиля	Количество, шт	Номер исполнения марки 001: Общая масса, т	001: Площадь поверхности профиля, м²	002: Общая масса, т	002: Площадь поверхности профиля, м²	003: Общая масса, т	003: Площадь поверхности профиля, м²	004: Общая масса, т	004: Площадь поверхности профиля, м²				
								Код элемента конструкции											
1	2	3	4	5	6	7	8	9	10	11	12	13	14	15	16	17			
Уголки стальные горячекатаные равнополочные ГОСТ 8509-86	В Ст 3кп 2 ГОСТ 380-71	L50×50×5-В	1					0,353	18,360	0,470	24,440	0,745	38.740	1,254	65.210				
	Итого:		2					0,353	18.360	0,470	24,440	0,745	38.740	1,254	65,210				
Всего профиля:								0,353	18,360	0,470	24,440	0,745	38.740	1,254	65,210				
Прокат листовой горячекатаный ГОСТ 19903-74	В Ст 3кп 2 ГОСТ 380-71	лист S4	3					0,014	0,890	0,019	1,210	0,030	1,920	0,051	3,260				
	Итого:		4					0,014	0,890	0,019	1,210	0,030	1,920	0,051	3,260				
	В Ст 3сп 5-1 ТУ 14-1-3023-80	лист S12	5					0,076	1,630	0,101	2,170	0,160	3,440	0,270	5,810				
	Итого:		6					0,076	1,630	0,101	2,170	0,160	3,440	0,270	5,810				
Всего профиля:			7					0,090	2,520	0,120	3,380	0,191	5,360	0,321	9,070				
Профили гнутые замкнутые, квадратные и прямоугольные ТУ 36-2287-80	В Ст 3 сп 2 ГОСТ 380-71	□ 100×100×4	8					0,343	11,280	0,458	15,060	0,725	23,850	1,221	40,170				
	Итого:		9					0,343		0,458		0725		1,221					
Всего профиля:			10					0,343		0,458		0,725		1,221					
Конструкци по серии 3.017, вып. 1,5			11					0,704		0,885		1,306		2,089					

Инв. № подл. | Подпись и дата | Взам. инв. №

Привязан

Инв. №

Разраб.	Гуцалюк	[подпись]	12.89
Пров.	Бузулукская	[подпись]	12.89
Гл. спец.	Щербинин	[подпись]	12.89
Нач. отд.	Фролов	[подпись]	12.89
Н. Контр.	Измайлова	[подпись]	15.12.89

ТПР 402-11-0155.89-КМ

Узлы пуска и приема очистных устройств для промысловых трубопроводов диаметром 219...1020 мм

Техническая спецификация металла для ограждения узлов очистных устройств. Исполнение 001...004

Стадия	Лист	Листов
РП	25	

ГИПРОТЮМЕННЕФТЕГАЗ

Формат А3

СФ 998-02

Вид профиля и ГОСТ, ТУ	Марка металла и ГОСТ	Обозначение и размер профиля, мм	№ по порядку	Код марки металла	Код вида профиля	Код размера профиля	Количество, шт	Номер исполнения 001 Общая масса, т	001 Площадь поверхности профиля, м²	002 Общая масса, т	002 Площадь поверхности профиля, м²	003 Общая масса, т	003 Площадь поверхности профиля, м²	004 Общая масса, т	004 Площадь поверхности профиля, м²
								Код элемента конструкции							
1	2	3	4	5	6	7	8	9	10	11	12	13	14	15	16
Всего масса металла			1					1,491		1,933		2,967		4,885	
В том числе по маркам:	В Ст 3кп 2		2					0,367		0,489		0,775		1,305	
	В Ст 3 сп 2		3					0,343		0,458		0,725		1,221	
	В Ст 3 сп 5-1		4					0,076		0,101		0,100		0,270	

Инв. № подл. | Подпись и дата | Взам. инв. №

Привязан

Инв. №

Разраб.	Гуцолюк		12.89
Пров.	Будулукская		12.89
Гл. спец.	Щербинин		12.89
Нач. отд.	Фролов		12.89
Н. Контр.	Измайлова		12.89

ТПР 402-11 0155.89-КМ

Узлы пуска и приема очистных устройств для промысловых трубопроводов диаметром 219... 1020 мм

Техническая спецификация металлы для ограждения узлов очистных устройств. Исполнение 001...004

Стадия	Лист	Листов
РП	26	

ГИПРОТЮМЕННЕФТЕГАЗ

Формат А3

сф 998-02

Альбом 2

Наименование конструкций по номенклатуре прейскуранта № 01-09	позиции по прейскуранту № 01-09	№ п.п	Глав конструкций	Масса конструкций, т по видам профилей стали: Всего стали повышенной и высокой прочности	Бимы и швеллеры	Крупно сортная сталь	Средне сортная сталь	Мелко сортная сталь	Толстолистовая сталь	Универсальная сталь	Тонколистовая сталь	Гнутые и гнуто сварные	трубы	Всего	Количество, шт.	Серия типовых конструкций
Стабилизатор		1							0,170			2030,0	432700		4	
Опоры		2							0,207			0,805			9	
Столбы		3							0,723			2749,0			144	
Калитки		4				0,165	0,055		0,011		0,016				8	серия 3.017-16.5
Ворота		5				0,694	0,166		0,018		0,007				8	серия 3.017-16.5
Панели		6					37880		0,064						128	серия 3.017-16.2
Итого		7				0,859	40090		1,193		0,023	5584,0	432700			

Взам. инв. №

Подпись и дата

Инв. № подл.

Привязан

Инв. №

Разраб.	Бузулукская		12.89
Пров.	Щербинин		12.89
Гл. спец.	Щербинин		12.89
Нач. отд.	Фролов		(2.87)
Н. контр.	Измайлова		12.89

ТПР 402-11-0155.89-КМ

Узлы пуска и приема очистных устройств для промысловых трубопроводов диаметром 219... 1020мм

Стадия	Лист	Листов
РП	27	

Ведомость металлоконструкций по видам профилей

ГИПРОТЮМЕНЕФТЕГАЗ

Формат А3

сф 998-02

Альбом 2

Наименование	Ру, (МПа)	Номер технологических исполнений	Номер строительных исполнений
Узел пуска очистных устройств (тип I, II)	2,5 (6,4)	001, (009)	001
		002, (010)	002
		003, (011)	003
		004, (012)	004
		005, (013)	005
		006, (014)	006
		007, (015)	007
		008, (016)	008
Узел приема очистных устройств (тип I, II)	2,5 (6,4)	017, (025)	009
		018, (026)	010
		019, (027)	011
		020, (028)	012
		021, (029)	013
		022, (030)	014
		023, (031)	015
		024, (032)	016
Совмещенный узел пуска и приема очистных устройств (тип III, IV)	2,5 (6,4)	001, (009), 017, (025)	017
		002, (010), 018, (026)	018
		003, (011), 019, (027)	019
		004, (012), 020, (028)	020
		005, (013), 021, (029)	021
		006, (014), 022, (030)	022
		007, (015), 023, (031)	023
		008, (016), 024, (032)	024

1. В таблице соответствия исполнений технологической и строительной частей, номера строительных исполнений 017...024, приняты для равнопроходного совмещенного узла пуска и приема очистных устройств.

Инв. № подл. | Подпись и дата | Взам. инв. №

ТПР 402-11-0155.89-КМ

Привязан					Узлы пуска и приемы очистных устройств для нефтепроводов диаметром 219... 1020 мм	Стадия	Лист	Листов
			Разраб.	Бакунская	12.89	РП	28	
			Пров.	Щербинин	12.89			
			Гл. спец.	Щербинин	12.89	Таблица соответствия исполнений технологической и строительной частей	ГИПРОТЮМЕННЕФТЕГАЗ	
			Нач. отд.	Фролов	12.89			
Инв. №			Н. контр.	Измайлова	12.89			

Формат А3

сф 998-02

Наим.	Номер исполнений (тип)	Размеры в мм																					Марка опоры ОП1
		$D_н$	S	L	L_1	L_2	L_3	L_4	L_5*	L_6	L_7	L_8	H	H_1*	H_2*	a*	$d_н$	S_1	S_2	l*	l_1	l_2*	R	
Узел пуска очистных устройств (тип I, II)	001 (I)	114	9	23300	12000	2400			530				100	1330	1280	300	130	6	9	400	117	500	110	ОПП3-100-325
	002 (I)	168	9	24200	12400	2600			640				120	1330	1260	300	190	6	9	450	145	550	137	ОПП3-100.325
	003 (I)	219	14	24900	12900	3000			740				160	1330	1280	300	240	8	10	600	173	700	163	ОПП3-100.426
	004 (I)	219	14	26600	13700	3300			850				160	1380	1340	420	240	8	10	600	224	700	213	ОПП3-100-530
	005 (II)	325	8	43000	16430		17000		1060				230		1380	420	350	8	10	750	273	850	265	ОПП3-100.720
	006 (II)	325	8	39000	17850		18500		1250				230		1430	420	350	10	10	900	372	1000	360	ОПП3-100.820
	007 (II)	426	10	41900	19050		20000		1450				300		1480	420	450	10	10	1100	422	1200	410	ОПП3-100.1020
	008 (II)	720	11	38000	22250		23200		1940				510		1430	540	550	10	11	1600	523	1700	510	ОПП3-100.1220
Узел приема очистных устройств (тип I, II)	009 (I)	114	9	24100	12000	2600			530				100	1330	1280	300	130	6	9	400	117	500	110	ОПП3-100.325
	010 (I)	168	9	24900	12400	2800			640				120	1330	1260	300	190	6	9	450	145	550	137	ОПП3-100.325
	011 (I)	219	14	24900	12900	3000			740				160	1330	1280	300	240	8	10	600	173	700	163	ОПП3-100.426
	012 (I)	219	14	26200	13700	3200			850				160	1380	1340	420	240	8	10	600	224	700	213	ОПП3-100.530
	013 (II)	325	8	40000	18530			19100	1060				230		1380	420	350	8	10	750	273	850	265	ОПП3-100.720
	014 (II)	325	8	41000	20250			20900	1250				230		1430	420	350	10	10	900	372	1000	360	ОПП3-100.820
	015 (II)	426	10	41900	21550			22500	1450				300		1480	420	450	10	10	1100	422	1200	410	ОПП3-100.1020
	016 (II)	720	11	41000	25050			26000	1940				510		1430	540	550	10	11	1600	523	1700	510	ОПП3-100-1220
Совмещенный узел пуска и приема очистных устройств (тип III, IV)	017 (III)	114	9	59400	12000	2600	2400	12000	530	12000			100	1330	1280	300	130	6	9	400	117	500	110	ОПП3-100.325
	018 (III)	168	9	61100	12400	2800	2600	12400	640	12000			120	1330	1260	300	190	6	9	450	145	550	137	ОПП3-100.325
	019 (III)	219	14	62300	12900	3000	3000	12900	740	12500			160	1330	1280	300	240	8	10	600	173	700	163	ОПП3-100.426
	020 (III)	219	14	65800	13700	3200	3300	13700	850	13000			160	1380	1340	480	240	8	10	600	224	700	213	ОПП3-100.530
	021 (III)	325	8	96100					1060	13100	19100	17000	230		1380	420	350	8	10	750	273	850	265	ОПП3-100.720
	022 (IV)	325	8	93100					1250	13100	20900	18500	230		1430	420	350	10	10	900	372	1000	360	ОПП3-100.820
	023 (IV)	426	10	97000					1450	13200	22500	20000	300		1480	420	450	10	10	1100	422	1200	410	ОПП3-100.1020
	024 (II)	720	11	92600					1940	13600	26000	23200	510		1430	540	550	10	11	1600	523	1700	510	ОПП3-100.1220

Размер * дан для справок.

Привязан

Инв. №

Разраб.	Бузулукская		12.89
Пров.	Щербинин		12.89
Гл.спец.	Щербинин		12.89
Нач.отд.	Фролов		12.89
Н.Контр	Измайлова		12.89

ТПР 402-11-0155.89-КМ

Узлы пуска и приема очистных устройств для промысловых трубопроводов диаметром 219...1020мм

Стадия	Лист	Листов
РП	29	

Таблицы переменных величин по исполнениям

ГИПРОТЮМЕННЕФТЕГАЗ

Инв.№ подл. | Подпись и дата | Взам.инв.№

Формат А3

сф 998-02

Альбом 2

Схема расположения элементов стабилизатора СТ1

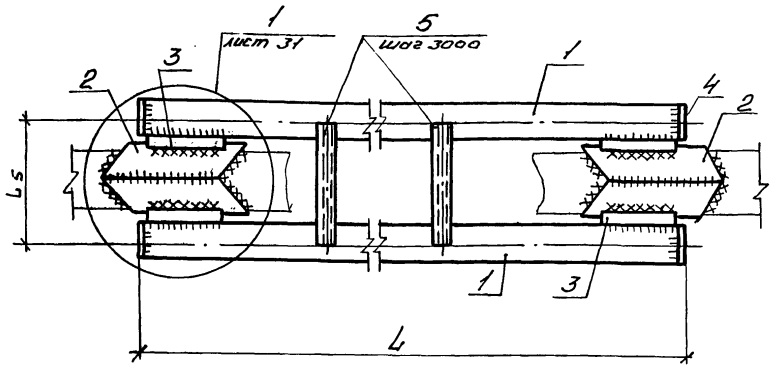

Спецификация к схеме расположения элементов стабилизатора СТ1

Марка поз.	Обозначение	Наименование	Кол.	Масса ед, кг.	Примечание
1	лист 32	Связь-труба	2		
2		Обечайка	2		
3		Ребро	4		
4		Заглушка	4		
5		Связь			Перем.

Ведомость элементов

Марка	Сечение			Опорные усилия				Марка металла	Примечание
	Эскиз	Поз.	Состав	M, кН.м	N, кН	Q, кН			
СТ1	см. чертеж лист 30	1	ϕ (перем.)	по расчету см. таблицу П3 стр.5				17Г1С-У	
		2	⌒ (перем.)					17Г1С	
		3	лист S_1					ВСт3сп5-1	
		4	лист S_2					ВСт3сп5-1	
		5	□100×100×4					3Ст3сп2	

1. Сварку производить электродами Э50 ГОСТ 9467-75 высота сварочного шва 8 мм.
2. Сварные швы поз. 2,3 выполнить по ГОСТ 5264-80.
3. После приварки поз. 2 к детали основной трубы произвести термообработку.
4. Переменные размеры L, S_1, S_2 смотри на листе 29

Инв.№ подл.	Подпись и дата	Взам. инв.№

Привязан

Инв.№

Разраб.	Бизулукская	[подпись]	12.89
Пров.	Щербинин	[подпись]	12.89
Гл.спец.	Щербинин	[подпись]	12.89
Нач.отд.	Фролов	[подпись]	12.89
Н.контр.	Измайлова	[подпись]	15.12.89

ТПР 402-11-0155.89-КМ

Узлы пуска и приема очистных устройств для промысловых трубопроводов диаметром 219...1020 мм

Стадия	Лист	Листов
РП	30	

Схема расположения элементов стабилизатора СТ1

ГИПРОТЮМЕННЕФТЕГАЗ

Формат А3

сф 998-02

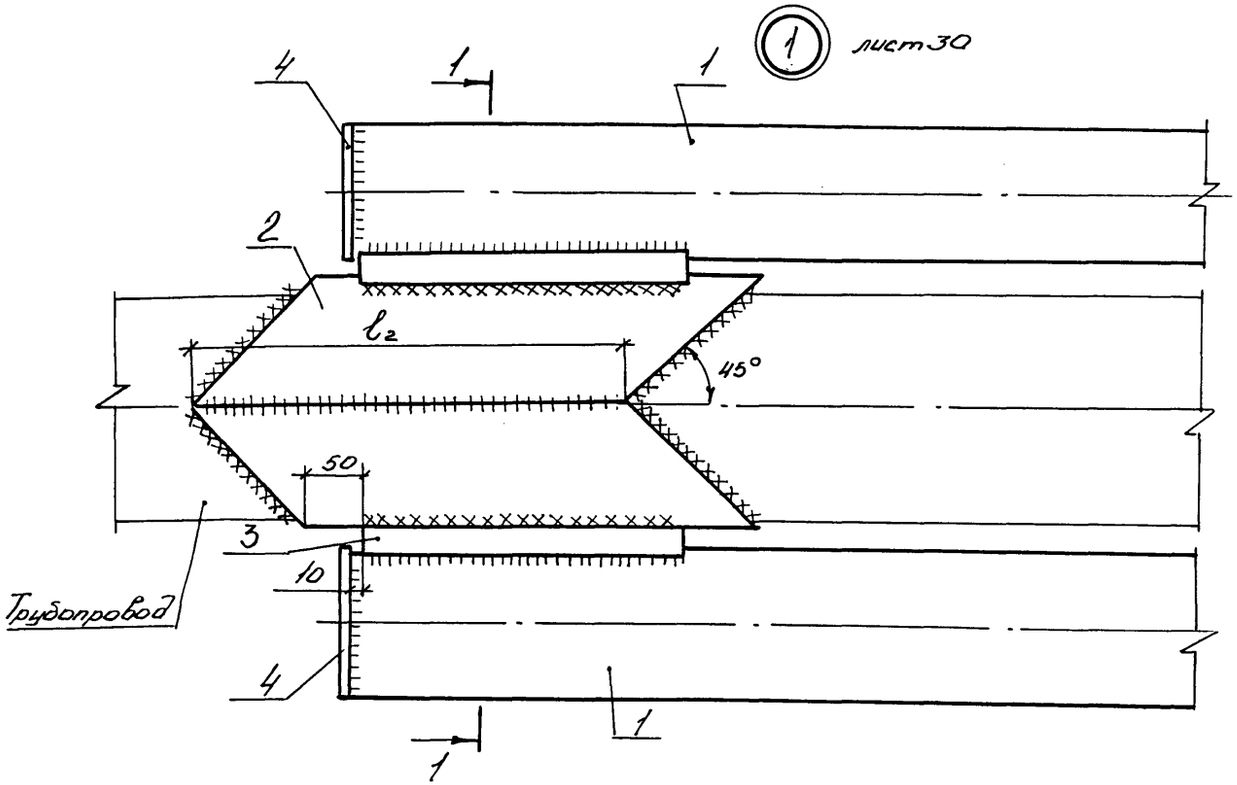

Сечение 1-1

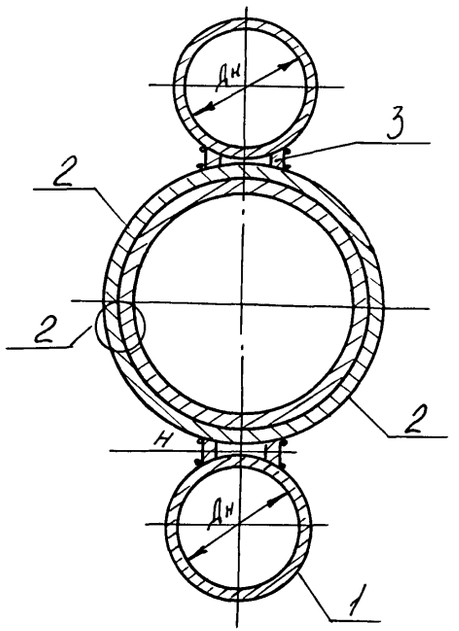

2

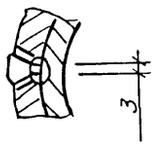

Переменные размеры Дн, l_2 смотри на листе 29.

Инв.№ подл. | Подпись и дата | Взам. инв.№

Привязан

Инв.№

Разраб.	Булухская		12.89	
Пров.	Щербинин		12.89	
Гл.спец.	Щербинин		12.89	
Нач.отд	Фролов		12.89	
Н.контр.	Измайлова		12.89	

ТПР 402-11-0155.89-КМ

Узлы пуска и приема очистных устройств для промысловых трубопроводов диаметром 219...1020 мм.

Стадия: РП | Лист: 31 | Листов:

Узел I

ГИПРОТЮМЕННЕФТЕГАЗ

Формат А3

сф 998-02

Альбом 2

Поз. 1

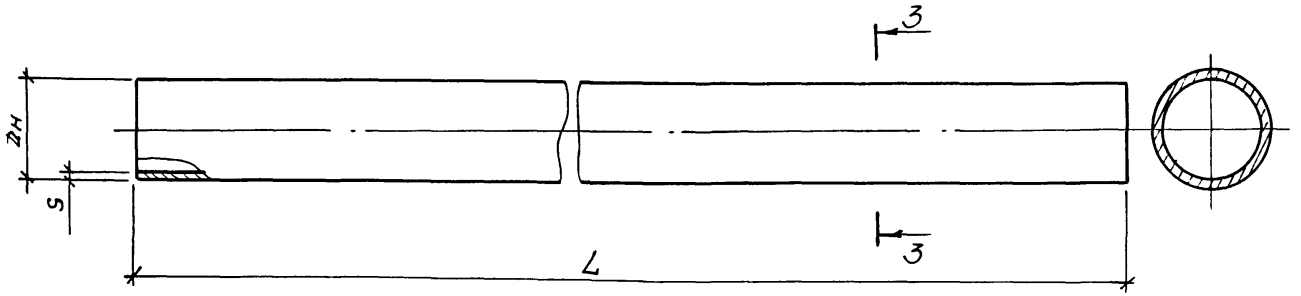

Сечение 3-3

Поз. 2

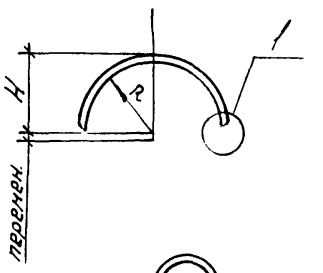



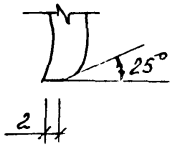

Поз. 3

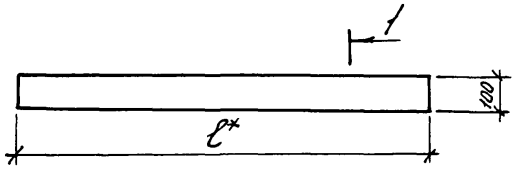

Поз. 4

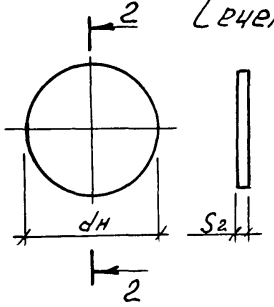

Сечение 2-2

Поз. 5

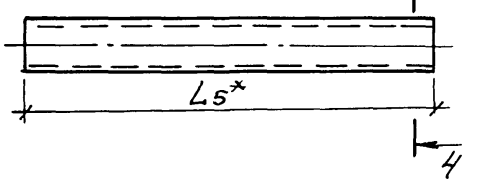

Переменные размеры $L, L_5^*, Д_н, \ell_1, S, R, \ell^*, d_н, H$ смотри в таблице на листе 29.

Сечение 1-1

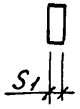

Сечение 4-4

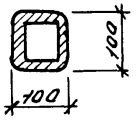

Привязан				Разраб.	Гуцалюк		12.89
				Пров.	Бузунгская		12.89
				Гл. спец.	Щербинин		12.89
				Нач. отд.	Фролов		12.89
Инв. №				Н. Контр.	Измайлович		15.12.89

ТПР 402-11-015589-КМ

Узлы пуска и приема очистных устройств для промысловых трубопроводов диаметром 219...1020 мм.

Позиции 1...5

Стадия	Лист	Листов
РП	32	

ГИПРОТЮМЕННЕФТЕГАЗ

Инв. № подл. | Подпись и дата | Взам. инв. №

Формат А3

сф 998-02

Альбом 2

Опора К1

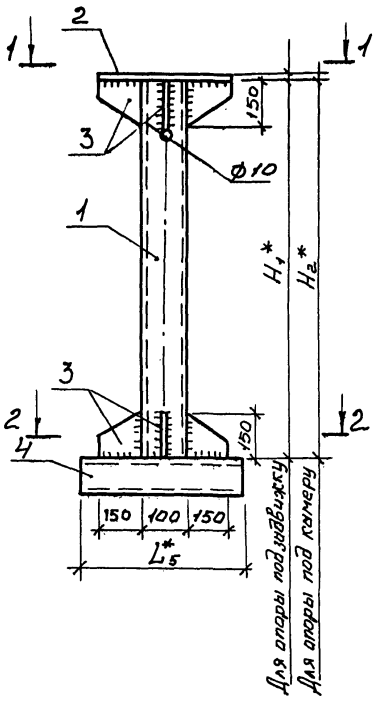

Вид 1-1

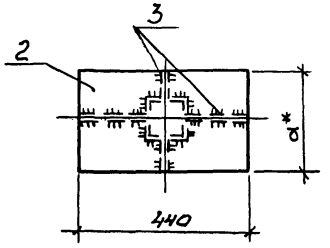

Разрез 2-2

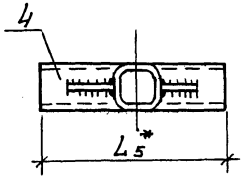

Ведомость элементов

Марка	Сечение: Эскиз	Поз.	Состав	Опорные усилия: M, кНм	N, кН	Q, кН	Группа констр.	Марка металла	Примечание
К1 (шт.1)	□	1	□100×100×4	конструктивно				ВСт3сп2	
	—	2	лист S10					ВСт3сп5-1	
	—	3	лист S6					ВСт3сп5-1	
	□	4	□100×100×4					ВСт3сп2	

1. Переменные величины H_1^*, H_2^*, a^*, L_5^* смотри таблицу лист 29
2. Сварку производить электродами Э42 ГОСТ 9467-75 высота сварочных швов $L_ш$ 6 мм.
3. Техническую спецификацию на опору под завижку смотри лист 22. Техническую спецификацию на опору под камеру смотри листы 23, 24
4. Размер * дан для справок.

Инв.№ подл. | Подпись и дата | Взам. инв.№

Привязан

Инв.№

Разраб.	Булгулукская		12.89
Пров.	Щербинин		12.89
Гл.спец.	Щербинин		12.89
Нач.отд.	Фролов		12.89
Н.контр.	Измайлова		12.89

ТПР 402-11-0155.89-КМ

Узлы пуска и приема очистных устройств для промысловых трубопроводов диаметром 219...1020 мм

Опора К1

Стадия	Лист	Листов
РП	33	

ГИПРОТЮМЕННЕФТЕГАЗ

Формат А3

сф 998-02

Марка, поз.	Обозначение	Наименование	Количество на исполнение 001	002	003	004	005	006	007	008	Масса ед., кг	Примечание
		СТ1										
1	лист 32	Связь-труба	2	2	2	2	2	2	2	2		
2		Обечайка	4	4	4	4	4	4	4	4		
3		Ребро	8	8	8	8	8	8	8	8		
4		Заглушка	4	4	4	4	4	4	4	4		
5		Связь	12	12	13	13	13	13	14	14		
		Опора К1										
1	лист 33	Опора	2	2	2	2	1	1	1	1		
2		Оголовок опоры	2	2	2	2	1	1	1	1		
3		Ребро	12	12	12	12	6	6	6	6		
4		База опоры	2	2	2	2	1	1	1	1		

Инв.№ подл. | Подпись и дата | Взам.инв.№

Привязан

Инв.№

Разраб.	Бузулукская		12.89
Пров.	Щербинин		12.89
Гл.спец	Щербинин		12.89
Нач.отд.	Фролов		12.89
Н.контр	Измайлова		12.89

ТПР 402-11-0155.89-КМ

Узлы пуска и приема очистных устройств для промысловых трубопроводов диаметром 219...1020 мм

Спецификация к элементам стабилизатора СТ1, опоры К1

Стадия	Лист	Листов
РП	34	

ГИПРОТЮМЕННЕФТЕГАЗ

Формат А3

сф 998-02

Альбом 2

Тип I. Схема установки стабилизатора СТ1, опоры К1

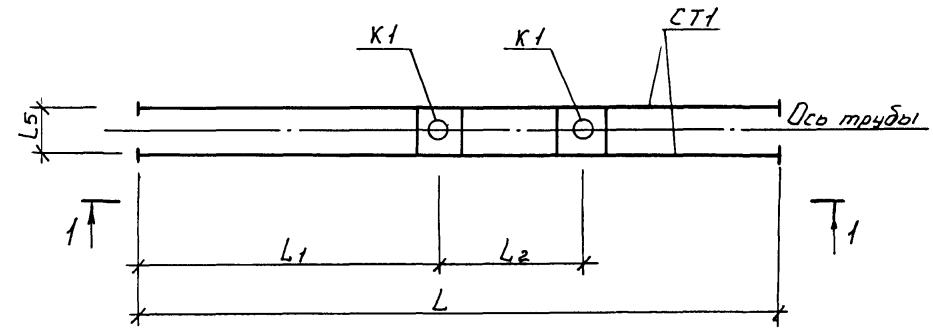

Вид 1-1

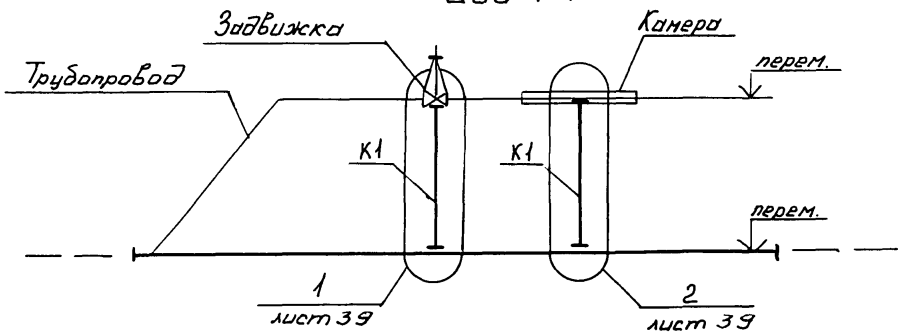

Спецификация к схеме установки стабилизатора СТ1, опоры К1

Марка, поз.	Обозначение	Наименование	Кол.	Масса ед., кг	Примечание
СТ1	лист 30	Стабилизатор СТ1	1		
К1	лист 33	Опора К1	2		
ОП1	ГОСТ 14911-82	Опора ОПП3-100	1		

1. Переменные величины L смотри на листе 29
2. Техническую спецификацию на стабилизатор СТ1 к узлу пуска очистных устройств, смотри листы 4...9; к узлу приема очистных устройств, смотри листы 10...15; на опоры К1, смотри листы 22...24.

Инв.№ подл. | Подпись и дата | Взам.инв.№

Привязан

Инв.№

Разраб.	Гуцалюк		12.89
Пров.	Бутулукский		12.89
Гл.спец.	Щербинин		12.89
Нач.отд.	Фролов		12.89
Н.Контр.	Изнайлова		12.89

ТПР 402-11-0155.89-КМ

Узлы пуска и приема очистных устройств для промысловых трубопроводов диаметром 219...1020 мм

Стадия	Лист	Листов
РП	35	

Тип I. Схема установки стабилизатора СТ1, опоры К1.

ГИПРОТЮМЕННЕФТЕГАЗ

Формат А3

Альбом 2

Тип II. Схема установки стабилизатора СТ1 опоры К1, плиты.

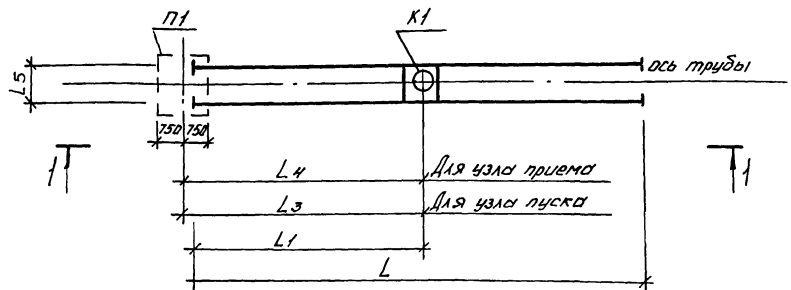

Вид 1-1

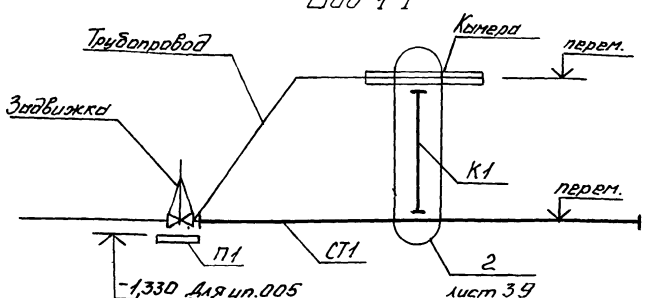

-1,330 Для исп.005
-1,520 Для исп.006
-1,620 Для исп.007
-1,820 Для исп. 008

Спецификация к схеме установки стабилизатора СТ1, опоры К1, плиты

Марка, поз.	Обозначение	Наименование	Кол.	Масса ед, кг	Примечание
СТ1	лист 30	Стабилизатор СТ1	1		
К1	лист 33	Опора К1	1		
П1	ГОСТ 21924.3-82	Плита 1П18.15	1	1120,0	
ОП1	ГОСТ 14911-82	Опора ОПП3-100	1		

1. Переменные величины L смотри на листе 29
2. Техническую спецификацию на стабилизатор СТ1 к узлу пуска очистных устройств, смотри листы 4...9 ; к узлу приема очистных устройств, смотри листы 10...15; на опору К1, смотри листы 23.24

Инв.№ подл. | Подпись и дата | Взам. инв.№

Привязан

Инв.№

					ТПР 402-11-0155.89-КМ			
Разраб.	Булушкова		12.89	Узлы пуска и приема очистных устройств для промысловых трубопроводов диаметром 219...1020 мм	Стадия	Лист	Листов	
Рук. гр.	Щербинин		12.89		РП	36		
Гл. спец.	Щербинин		12.89	Тип II. Схема установки стабилизатора СТ1 опоры К1, плиты	ГИПРОТЮМЕННЕФТЕГАЗ			
Нач. отд.	Фролов		12.89					
Н. контр.	Измайлова		12.89					

Формат А3

сф 998-02

Альбом 2

Тип III. Схема установки стабилизатора СТ1, опор К1

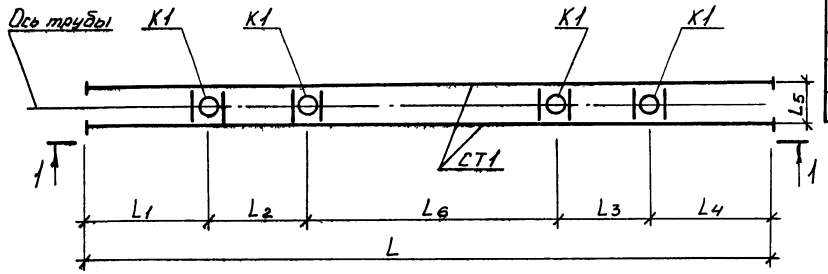

Вид 1-1

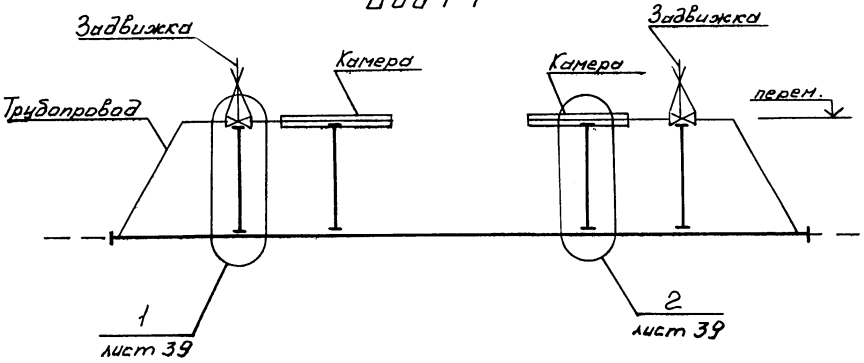

Спецификация к схеме установки стабилизатора СТ1, опор К1

Марка, поз.	Обозначение	Наименование	Кол.	Масса ед, кг	Приме-чание
СТ1	лист 30	Стабилизатор СТ1	1		
К1	лист 33	Опора К1	4		
ОП1	ГОСТ 14911-82	Опора ОПП3	2		лист 39

1. Переменные величины L смотри на листе 29
2. Техническую спецификацию на стабилизатор СТ1 к узлу пуска и приема очистных устройств, смотри листы 16...21 на опоры К1, смотри листы 22...24 .

Инв. № подл. | Подпись и дата | Взам. инв. №

Привязан

Инв. №

Разраб.	Бузулукская		12.89	Узлы пуска и приема очистных устройств для промысловых трубопроводов диаметром 219...1020 мм
Пров.	Щербинин		12.89	
Гл. спец.	Щербинин		12.89	Тип III. Схема установки стабилизатора СТ1, опор К1
Нач. отд.	Фролов		12.89	
Н. Контр.	Измайлова		12.89	

ТПР 402-11-0155.89-КМ

Стадия	Лист	Листов
РП	37	

ГИПРОТЮМЕННЕФТЕГАЗ

Формат А3

ср 998-02

Альбом 2

Тип IV Схема установки стабилизатора СТ1 опор К1, плит

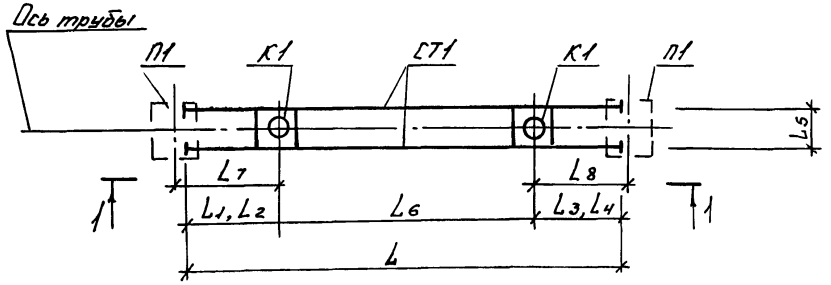

Вид 1-1

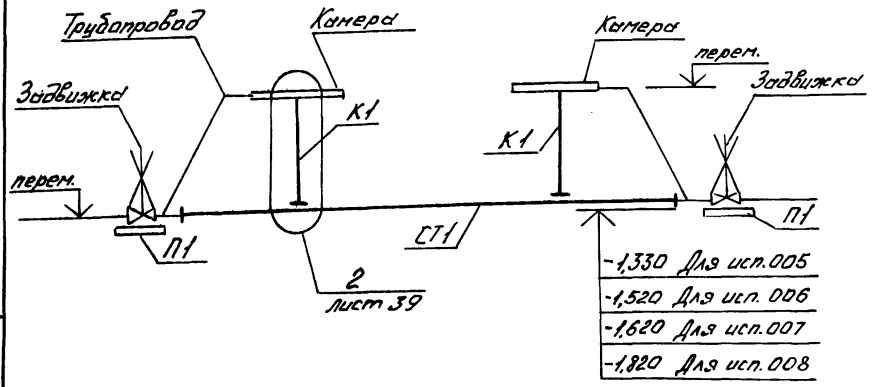

Спецификация к схеме установки стабилизатора СТ1, опор К1, плит

Марка, поз.	Обозначение	Наименование	Кол.	Масса ед., кг	Примечание
СТ1	лист 30	Стабилизатор СТ1	1		
К1	лист 33	Опоры К1	2		
П1	ГОСТ 21924.3-82	Плита 1П18.15	2		
ОП1	ГОСТ 14911-82	Опора ОПП3	2		лист 39

1. Переменные величины L смотри на листе 29
2. Техническую спецификацию на стабилизатор СТ1 к узлу пуска и приема очистных устройств, смотри листы 16...21; на опору К1, смотри листы 23, 24

Инв.№ подл. | Подпись и дата | Взам. инв.№

Привязан

Инв.№

Разраб.	Булгаковская		12.89
Пров.	Щербинин		12.89
Гл.спец.	Щербинин		12.89
Нач.отд.	Фролов		12.89
Н.Контр.	Измайлова		12.89

ТПР 402-11-015589-КМ

Узлы пуска и приема очистных устройств для промысловых трубопроводов диаметром 219... 1020 мм

Стадия	Лист	Листов
РП	38	

Тип IV. Схема установки стабилизатора СТ1, опор К1, плит

ГИПРОТЮМЕННЕФТЕГАЗ

Формат А3

сф 998-02

Альбом 2

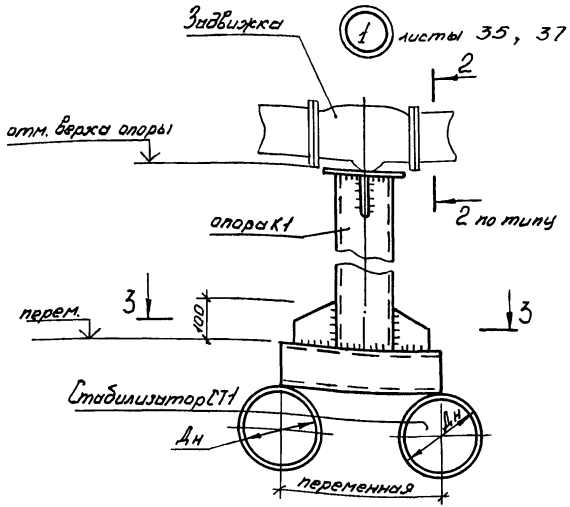

Разрез 3-3

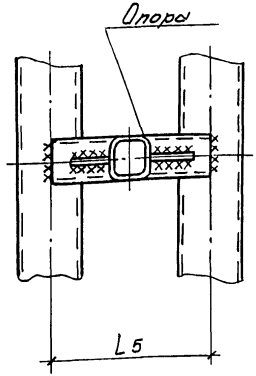

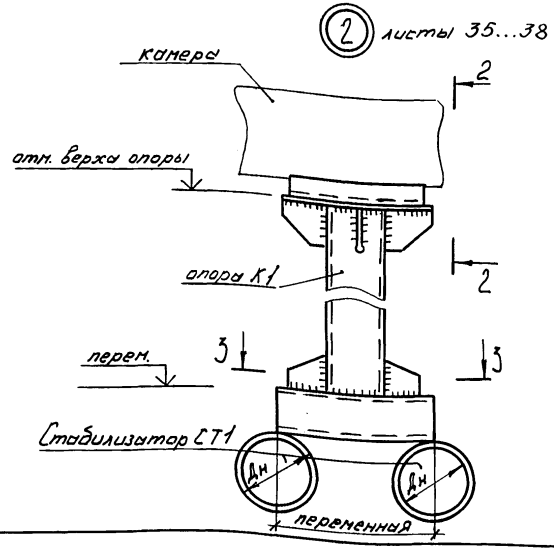

Вид 2-2

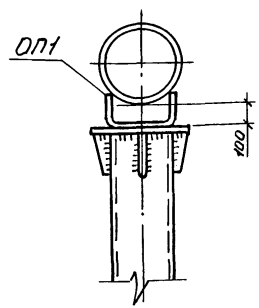

1. Переменные данные смотри на листе 29

					ТПР 402-11-0155.89-КМ			
Привязан					Узлы пуска и приема очистных устройств для промысловых трубопроводов диаметром 219...1020 мм	Стадия	Лист	Листов
			Разраб.	Гуцалюк	12.89			
			Пров.	Бузуликская	12.89	РП	39	
			Гл.спец.	Щербинин	12.89	Узлы 1,2	ГИПРОТЮМЕННЕФТЕГАЗ	
			Нач.отд.	Фролов	12.89			
Инв. №			Н.контр.	Измайлова	15.12.89			

Инв. № подл. | Подпись и дата | Взам. инв. №

Формат А3

С.ф 998-02

Альбом 2

Схемы расположения ограждений узлов очистный устройств

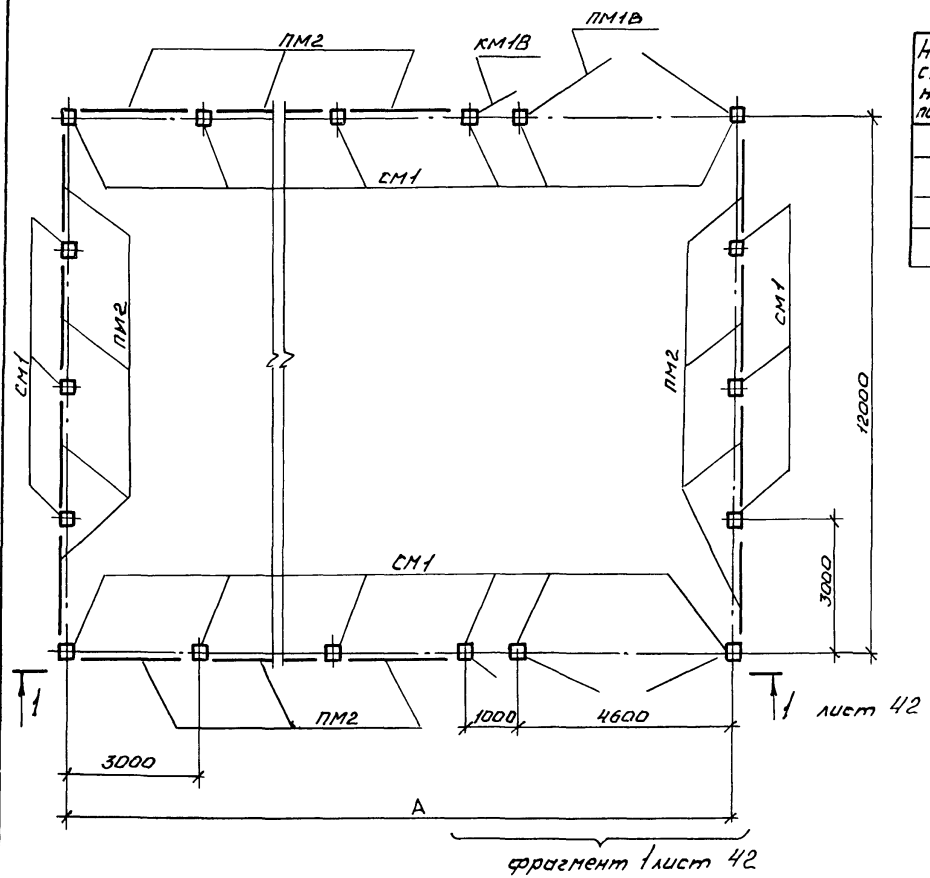

Таблица соответствия исполнений

Номер строительных исполнений	Номер технологических исполнений
001	001...004, 009...012, 017...020, 025...028
002	005...008, 013...016, 021...024, 029...032
003	001...004, 009...012, 017...020, 025...028
004	005...008, 013...016, 021...024, 029...032

Строительное исполнение ограждения

Номер исполнения	Размер ограждения, (м) А
001	14,6
002	23,6
003	44,6
004	83,6

1. Исполнение 001 выполнено для камеры пуска, камеры приема очистных устройств для диаметра трубопровода от 219... 426, исполнение 002 для диаметра трубопровода от 530... 1020 мм.

2. Исполнение 003 выполнено на совмещенный узел пуска и приема очистных устройств для диаметра трубопроводов от 219... 426, исполнение 004 для диаметра трубопроводов от 530... 1020 мм.

Инв. № подл. | Подпись и дата | Взам. инв. №

ТПР 402-11-0155.89-КМ

Привязан					Узлы пуска и приема очистных устройств для промысловых трубопроводов диаметром 219... 1020 мм	Стадия: РП; Лист: 40; Листов:
Разраб.	Бузулукская		12.89			
Пров.	Щербинин		12.89			
Гл. спец.	Щербинин		12.89		Схемы расположения ограждений узлов очистных устройств.	ГИПРОТЮМЕННЕФТЕГАЗ
Нач. отд.	Фролов		12.89			
Н. контр.	Измайлова		12.89			
Инв. №						

Формат А3

сф 998-02

Альбом 2

Марка, поз.	Обозначение	Наименование	Количество на исполнение 001	002	003	004	Масса ед., кг	Примечание
СМ1	лист 44	Столб СМ1	18	24	38	64	24,11	
ПМ2	3.017-1, Вып.2	Панель ПМ2	14	20	34	60	30,10	
ПМ1В	3.017-1, Вып. 5	Ворота ПМ1В	2	2	2	2	110,60	
КМ1В	3.017-1, Вып. 5	Калитка КМ1В	2	2	2	2	30,85	
Ф1	лист 43	Фундамент Ф1	18	24	38	64	380,00	
1	ГОСТ24379.1-80	Болт 11М12×400	36	48	86	128		

Взам. инв.№ | Подпись и дата | Инв.№ подл.

Привязан

Инв.№

ТПР 402-11-0155.89-КМ

Разраб.	Гуцалюк		12.89
Пров.	Щербинин		12.89
Гл.спец.	Щербинин		12.89
Нач.отд.	Фролов		12.89
Н.контр.	Измайлова		12.89

Узлы пуска и приема очистных устройств для промысловых трубопроводов диаметром 219 ... 1020 мм

Спецификация к схемам расположения ограждений узлов очистных устройств

Стадия	Лист	Листов
РП	41	

ГИПРОТЮМЕННЕФТЕГАЗ

Формат А3

сф 998-02

Альбом 2

Вид 1-1 лист 40

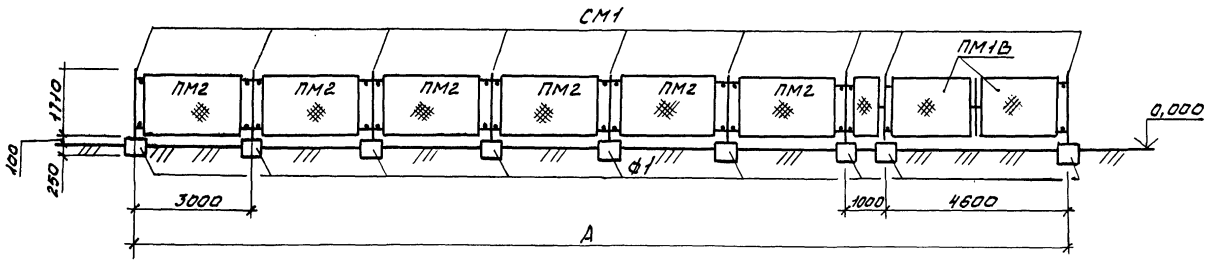

Фрагмент 1 лист 40

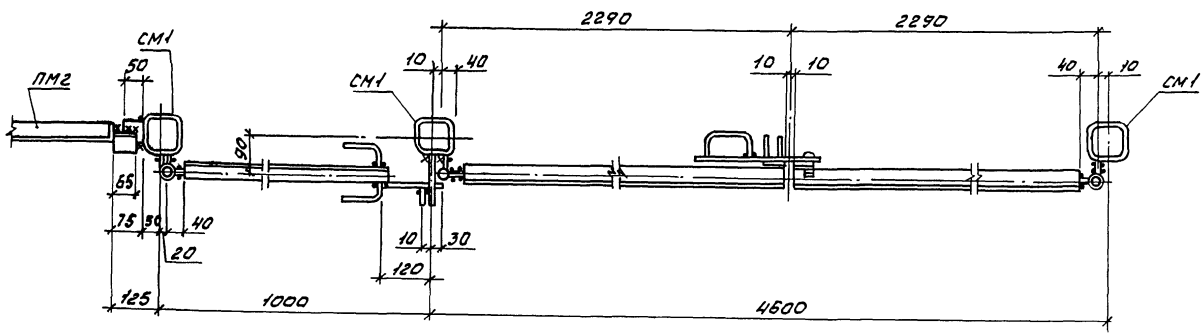

Инв.№ подл. | Подпись и дата | Взам. инв.№

				ТПР 402-И-0155.89-КМ	
Привязан				Узел пуска и приема очистных устройств для промысловых трубопроводов диаметром 219... 1020 мм	Стадия: РП; Лист: 42; Листов:
Разраб.	Бузинкская		11.90		
Рук. гр.	Щербинин		11.90		
Гл. спец.	Щербинин		11.90	Вид 1-1. Фрагмент 1	ГИПРОТЮМЕННЕФТЕГАЗ
Нач. отд.	Фролов		11.90		
Н. Контр.	Измайлова		11.90		
Инв. №					

Формат А3

сф 998-02

Формат А3

Альбом 2

Фундамент Ф1

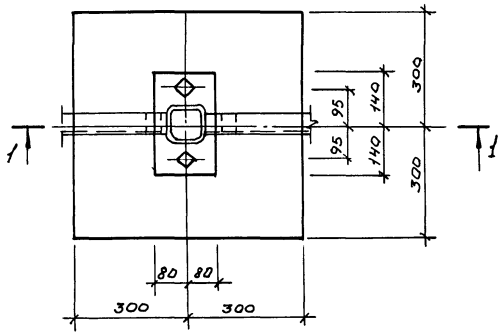

Разрез 1-1

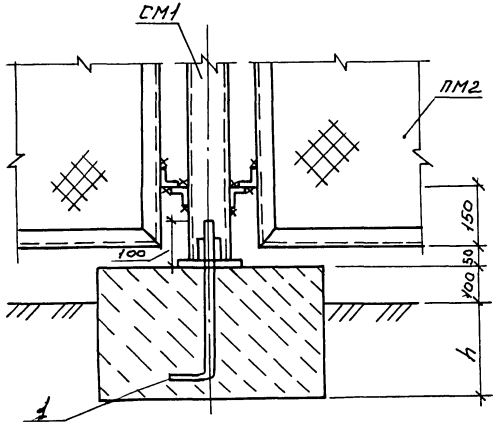

Спецификация к фундаменту Ф1

Формат	Зона	Поз.	Обозначение	Наименование		Примечание
				Сборочные единицы		
				Изделия закладные		
		1	ГОСТ 24379.1-89	Болт 11 М12×400	2	
				Материал		
				Бетон класса В12.5	0,13	м²

1. Глубину заложения фундамента h определить при привязке
2. Согласно СНиП 2.03.01-84 „Бетонные и железобетонные конструкции" марка бетона должна быть по морозостойкости F 100, по водонепроницаемости W2
3. Поз. 1 выполнить из стали Вст3сп2 ГОСТ 380-71.
4. Расход материалов дан на один фундамент Ф1.

Привязан

Инв. №

Разраб.	Бузулукская		12.90
Пров.	Щербинин		12.90
Гл.спец.	Щербинин		12.90
Нач.отд.	Фролов		12.90
Н.контр.	Шамайлова		12.90

ТПР 402-11-0155-89-КМ

Узел пуска и приема очистных устройств для промысловых трубопроводов диаметром 219... 1020мм

Стадия	Лист	Листов
РП	43	

Фундамент Ф1

ГИПРОТЮМЕННЕФТЕГАЗ

Инв.№ подл. | Подпись и дата | Взам. инв.№

Формат А3

ср 998-02

Альбом 2

Столб СМ1

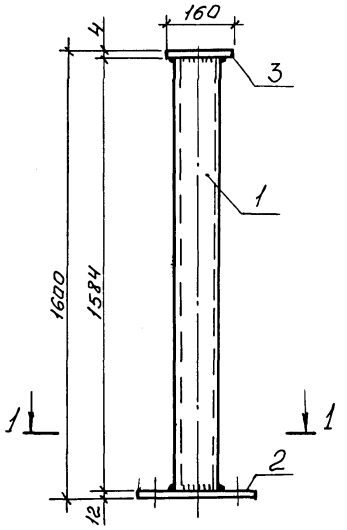

Ведомость элементов

Марка	Сечение			Опорные усилия			Группа констр.	Марка металла	Примечание
	Эскиз	Поз.	Состав	M, кН.м	N, кН	Q, кН			
СМ1	см. чертеж	1	□100×100×4	конструктивно			4	ВСт3сп2	19,09кг
		2	лист S12					ВСт3сп5-1	4,22кг
		3	лист S4					ВСт3кп2	0,80кг

1. Сварку производить электродами типа Э42А ГОСТ 9467-75 Сварные швы выполнить по ГОСТ 5264-80, Высота сварных швов 4мм.

Разрез 1-1

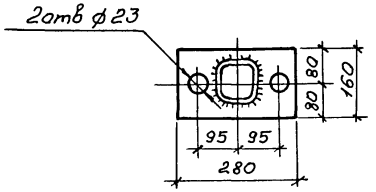

Инв.№ подл. | Подпись и дата | Взам. инв.№

Привязан

Инв.№

Разраб.	Бузулукская		12.89	
Пров.	Щербинин		12.89	
Гл.спец.	Щербинин		12.89	
Нач.отд.	Фролов		12.89	
Н.Контр.	Узнайлова		12.89	

ТПР 402-11-0155.89-КМ

Узлы пуска и приема очистных устройств для промысловых трубопроводов диаметром 219...1020 мм

Стадия	Лист	Листов
РП	44	

Столб СМ1

ГИПРОТЮМЕННЕФТЕГАЗ

Формат А3

сф 998-02

Ведомость рабочих чертежей основного комплекта

Лист	Наименование	Примеч.
1	Общие данные (начало)	
2	Общие данные (продолжение)	
3	Общие данные (окончание)	
4	Техническая спецификация металла к кабельным коробам узлов пуска, приема очистных устройств. Исполнение 001...006	
5	Техническая спецификация металла к кабельным коробам узлов пуска, приема очистных устройств Исполнение 007...012.	
6	Техническая спецификация металла к кабельным коробам узлов пуска, приема очистных устройств. Исполнение 013...018.	
7	Техническая спецификация металла к кабельным коробам узлов пуска, приема очистных устройств Исполнение 019...024.	
8	Техническая спецификация металла к кабельным коробам узлов пуска, приема очистных устройств. Исполнение 025...030	
9	Техническая спецификация металла к кабельным коробам узлов пуска, приема очистных устройств. Исполнение 031, 032	
10	Техническая спецификация металла к кабельным коробам на совмещенный узел очистных устройств. Исполнение 001...006.	

Продолжение

Лист	Наименование	Примеч.
11	Техническая спецификация металла к кабельным коробам на совмещенный узел очистных устройств. Исполнение 007...012.	
12	Техническая спецификация металла к кабельным коробам на совмещенный узел очистных устройств. Исполнение 013...018.	
13	Техническая спецификация металла к кабельным коробам на совмещенный узел очистных устройств. Исполнение 019...024.	
14	Техническая спецификация металла к кабельным коробам на совмещенный узел очистных устройств. Исполнение 025...030.	
15	Техническая спецификация металла к кабельным коробам на совмещенный узел очистных устройств. Исполнение 031, 032.	
16	Схема расположения опор под кабельные короба для узла пуска. Исполнение 001...004 (009...012)	

Чертежи марки АС выполнены с соблюдением действующих норм и правил, соответствуют нормам и правилам взрыво- и пожаробезопасности и обеспечивают безопасную эксплуатацию запроектированного объекта.

Гл. инж. проекта А. Ф. Сорокин

Взам. инв. № | Подпись и дата | Инв. № подл.

Привязан

Инв. №

ТПР 402-11-0155.89-АС

Разраб.	Бузулукский		12.89	Узлы пуска и приема очистных устройств для промысловых трубопроводов диаметром 219...1020 мм	Стадия	Лист	Листов
Пров.	Щербинин		12.89		РП	1	25
Гл. спец.	Щербинин		12.89				
Нач. отд.	Фролов		12.89	Общие данные (начало)	ГИПРОТЮМЕННЕФТЕГАЗ		
Н. контр.	Изнайлова		10.89				

Формат А3

сф 998-02

Продолжение

Лист	Наименование	Приме-чание
17	Схема расположения опор под кабельные короба для узла приема	
	Исполнение 005...008 (013...016)	
18	Схема расположения опор под кабельные короба для узла приема. Исполнение 017...020 (025...028)	
19	Схема расположения опор под кабельные короба для узла пуска. Исполнение 021...024 (029...032).	
20	Схема расположения опор под кабельные короба на совмещенный узел очистных устройств	
	Исполнение 001...004 (009...012); 017...020 (025...028)	
21	Схема расположения опор под кабельные короба на совмещенный узел очистных устройств.	
	Исполнение 005...008 (013...016); 021...024 (029...032)	
22	Спецификации к схемам расположения опор под кабельные короба для узлов очистных уст-ройств. Исполнение 001...022.	
23	Спецификации к схемам расположения опор под кабельные короба для узлов очистных уст-ройств. Исполнение 023...032.	
24	Фрагмент 1	
25	Фрагмент 2	

Инв.№ подл. | Подпись и дата | Взам. инв.№

Привязан

Инв.№

ТПР 402-11-0155.89-АС

Разраб.	Бунчукская		12.89	
Пров.	Щербинин		12.89	
Гл.спец.	Щербинин		12.89	
Нач.отд.	Фролов		12.89	
Н.Контр.	Измайлова		12.89	

Узлы пуска и приема очистных устройств для промысловых трубопроводов диаметром 219...1020 мм

Стадия	Лист	Листов
РП	2	

Общие данные (продолжение)

ГИПРОТЮМЕННЕФТЕГАЗ

Формат А3

сф 998-02

Альбом 2

Ведомость ссылочных и прилагаемых документов

Обозначение	Наименование	Примеч.
	Ссылочные документы	
ГОСТ 13579-78	Блоки бетонные для стен подвалов	
	Прилагаемые документы	
ТПР 402-11-0155.89-АС.ВМ	Ведомость потребности в материалах	

Общие указания

1. Альбом 2„ Архитектурно-строительные решения" является составной частью проекта„ Узлы пуска и приема очистных устройств для промысловых трубопроводов диаметром 219...1020 мм" для районов Западной Сибири.

2. Проект разработан для строительства в районе со следующими климатическими условиями:

1) расчетная зимняя температура наружного воздуха выше минус 40°С
2) скоростной напор ветра для II района-0,3кПа по СНиП 2.01.07-85
3) вес снегового покрова для IV района- 1,5кПа по СНиП 2.01.07-85.

Ведомость объемов сборных бетонных и железобетонных конструкций по рабочим чертежам основного комплекта марки АС

	Наименование группы элементов конструкций	Код	Кол., м³	Примеч.
	Плиты	584600	1,2	расход дан
	Блоки	581100	119,3	на весь
	Всего бетона и железобетона	589999	120,5	проект

Материалы на изготовление сборных бетонных и железобетонных конструкций учтены в ведомости потребности в материалах и отдельно не учитываются.

Инв.№ подл. | Подпись и дата | Взам.инв.№

Привязан

Инв.№

Разраб.	Бухлукская		11.89	ТПР 402-11-0155.89-АС			
Пров.	Щербинин		12.89	Узлы пуска и приема очистных устройств для промысловых трубопроводов диаметром 219...1020мм	Стадия: РП	Лист: 3	Листов:
Т. контр.	Щербинин		12.89				
Нач. отд.	Фролов		12.89	Общие данные (окончание)	ГИПРОТЮМЕННЕФТЕГАЗ		
Н. контр.	Измайлова		12.89				

Формат А3

Вид профиля и ГОСТ, ТУ	Марка металла и ГОСТ	Обозначение и размер профиля, мм	№ по порядку	Код: марки профиля	Код: вида профиля	Код: размера профиля	Количество, шт	Масса металла по элементам конструкций, Тло исполнениям: 001 Общая масса, т	001 Площадь поверхности профиля, м²	002 Общая масса, т	002 Площадь поверхности профиля, м²	003 Общая масса, т	003 Площадь поверхности профиля, м²	004 Общая масса, т	004 Площадь поверхности профиля, м²	005 Общая масса, т	005 Площадь поверхности профиля, м²	006 Общая масса, т	006 Площадь поверхности профиля, м²
1	2	3	4	5	6	7	8	Код элементы конструкций: 9	10	11	12	13	14	15	16	17	18	19	20
Уголки стальные горячекатаные равнополочные ГОСТ 8509-86	ВСт3кп2 ГОСТ 380-71	L50×50×5-В	1					0,436	22,672	0,436	22,672	0,436	22,672	0,436	22,672	0,893	46,436	0,893	46,436
	Итого:		2					0,436	22,672	0,436	22,672	0,436	22,672	0,436	22,672	0,893	46,436	0,893	46,436
Всего	профиля:		3					0,436	22,672	0,436	22,672	0,436	22,672	0,436	22,672	0,893	46,436	0,893	46,436
Сталь горячекатаная для армирования железобетонных конструкций ГОСТ 5781-82	ВСт3кп2 ГОСТ 380-71	Б-А-I	4					0,004		0,004		0,004		0,004		0,009		0,009	
	Итого:		5					0,004		0,004		0,004		0,004		0,009		0,009	
Всего	профиля:		6					0,004		0,004		0,004		0,004		0,009		0,009	
Прокат листовой горячекатаный ГОСТ 19903-74	ВСт3кп2 ГОСТ 380-71	лист 56	7					0,026	1,110	0,026	1,110	0,026	1,110	0,026	1,110	0,041	1,750	0,041	1,750
	Итого:		8					0,026	1,110	0,026	1,110	0,026	1,110	0,026	1,110	0,041	1,750	0,041	1,750
Всего	профиля:		9					0,026	1,110	0,026	1,110	0,026	1,110	0,026	1,110	0,041	1,750	0,041	1,750
Всего	металла:		10					0,466		0,466		0,466		0,466		0,943		0,943	
В том числе по маркам	ВСт3кп2		11					0,466		0,466		0,466		0,466		0,943		0,943	

Инв.№ подл. | Подпись и дата | Взам. инв.№

ТПР 402-11-0155.89-АС

Привязан

Инв.№

Разраб.	Бутулукский		12.89
Пров.	Щербинин		12.89
Гл.спец.	Щербинин		12.89
Нач.отд.	Фролов		12.89
Н.Контр.	Измайлова		12.89

Узлы пуска и приема очистных устройств для промысловых трубопроводов диаметром 219...1020 мм.

Стадия	Лист	Листов
РП	4	

Техническая спецификация металла к кабельным коробам узлов пуска, приема очистных устройств. Исполнение 001...006

ГИПРОТЮМЕННЕФТЕГАЗ

Формат А3

сф 998-02

Альбом 2

Вид профиля и ГОСТ, ТУ	Марка металла и ГОСТ	Обозначение и размер профиля, мм	№ по порядку	Код: марки металла	Код: вида профиля	Код: размера профиля	Количество, шт.	Масса металла по элементам конструкций, Т по исполнениям: 007 Общая масса, Т	007 Площадь поверхности профиля, м²	008 Общая масса, Т	008 Площадь поверхности профиля, м²	009 Общая масса, Т	009 Площадь поверхности профиля, м²	010 Общая масса, Т	010 Площадь поверхности профиля, м²	011 Общая масса, Т	011 Площадь поверхности профиля, м²	012 Общая масса, Т	012 Площадь поверхности профиля, м²
1	2	3	4	5	6	7	8	Код элементы конструкции: 9	10	11	12	13	14	15	16	17	18	19	20
Уголки стальные горячекатаные равнополочные ГОСТ 8509-86	В Ст3кп 2 ГОСТ 380-71	L50×50×5-В	1					0,893	46,436	0,893	46,436	0,436	22,672	0,436	22,672	0,436	22,672	0,436	22,672
	Итого:																		
Всего	профиля:		2					0,893	46,436	0,893	46,436	0,436	22,672	0,436	22,672	0,436	22,672	0,436	22,672
Сталь горячекатаная для армирования железобетонных конструкций ГОСТ 5781-82	В Ст3кп 2 ГОСТ 380-71	6-А-Т	3					0,893	46,436	0,893	46,436	0,436	22,672	0,436	22,672	0,436	22,672	0,436	22,672
			4					0,009		0,009		0,004		0,004		0,004		0,004	
	Итого:																		
Всего	профиля:		5					0,009		0,009		0,004		0,004		0,004		0,004	
Прокат листовой горячекатаный ГОСТ 19903-74	В Ст3кп2 ГОСТ 380-71	лист 6	6					0,009		0,009		0,004		0,004		0,004		0,004	
			7					0,041	1,750	0,041	1,750	0,026	1,110	0,026	1,110	0,026	1,110	0,026	1,110
	Итого:																		
Всего	профиля:		8					0,041	1,750	0,041	1,750	0,026	1,110	0,026	1,110	0,026	1,110	0,026	1,110
Всего	металла:		9					0,041	1,750	0,041	1,750	0,026	1,110	0,026	1,110	0,026	1,110	0,026	1,110
	В Ст3кп 2		10					0,943		0,943		0,466		0,466		0,466		0,466	
			11					0,943		0,943		0,466				0,466		0,466	

Инв.№ подл. | Подпись и дата | Взам.инв.№

Привязан

Инв. №

ТПР 402-11-0155.89-АС

Разраб.	Гуцалюк		12.89
Пров.	Бузулукская		12.89
Гл.спец.	Шеробинин		11.89
Нач.отд.	Фролов		12.89
Н.контр.	Измайлова		1001.90

Узлы пуска и приема очистных устройств для промысловых трубопроводов диаметром 219... 1020 мм

Стадия	Лист	Листов
РП	5	

Техническая спецификация металла к кабельным коробам узлов пуска, приема очистных устройств. Исполнение 007... 012

ГИПРОТЮМЕННЕФТЕГАЗ

Формат А3

сф 998-02

Альбом 2

Вид профиля и ГОСТ, ТУ	Марка металла и ГОСТ	Обозначение и размер профиля, мм	№ по порядку	Код марки металла	Код вида профиля	Код размера профиля	Количество, шт	Масса металла по элементам конструкций, т по исполнениям											
								013		014		015		016		017		018	
								Общая масса, т	Площадь поверхности профиля, м²	Общая масса, т	Площадь поверхности профиля, м²	Общая масса, т	Площадь поверхности профиля, м²	Общая масса, т	Площадь поверхности профиля, м²	Общая масса, т	Площадь поверхности профиля, м²	Общая масса, т	Площадь поверхности профиля, м²
1	2	3	4	5	6	7	8	Код элемента конструкции											
								9	10	11	12	13	14	15	16	17	18	19	20
Уголки стальные горячекатаные равнополочные ГОСТ 8509-86	Вст3кп2 ГОСТ 380-71	L50×50×5-В	1					0,893	46,436	0,893	46,436	0,893	46,436	0,893	43,436	0,416	21,632	0,416	21,632
	Итого:		2																
Всего	профиля:		3					0,893	46,436	0,893	46,436	0,893	46,436	0,893	46,436	0,416	21,632	0,416	21,632
Сталь горячекатаная для армирования железобетонных конструкций ГОСТ 5781-82	Вст3кп2 ГОСТ 380-71	В-А-I	4					0,893	46,436	0,893	46,436	0,893	46,436	0,893	46,436	0,416	21,632	0,416	21,632
								0,009		0,009		0,009		0,009		0,004		0,004	
	Итого:		5																
Всего	профиля:		6					0,009		0,009		0,009		0,009		0,004		0,004	
Прокат листовой горячекатаный ГОСТ 19903-74	Вст3кп2 ГОСТ 380-71	лист S6	7					0,009		0,009		0,009		0,009		0,004		0,004	
								0,041	1,750	0,041	1,750	0,041	1,750	0,041	1,750	0,011	0,469	0,011	0,469
	Итого:		8																
Всего	профиля:		9					0,041	1,750	0,041	1,750	0,041	1,750	0,041	1,750	0,011	0,469	0,011	0,469
Всего	металла:		10					0,041	1,750	0,041	1,750	0,041	1,750	0,041	1,750	0,011	0,469	0,011	0,469
В том числе по маркам	Вст3кп2		11					0,943		0,943		0,943		0,943		0,431		0,431	
								0,943		0,943		0,943		0,943		0,431		0,431	

Инв.№ подл. | Подпись и дата | Взам.инв.№

Привязан

Инв.№

Разраб.	Гуцулюк		12.89
Пров.	Бузулукская		12.89
Гл.спец.	Щербинин		12.89
Нач.отд.	Фролов		12.89
Н.контр.	Измайлова		12.89

ТПР 402-11-015589-АС

Узлы пуска и приема очистных устройств для промысловых трубопроводов диаметром 219...1020мм

Техническая спецификация металла к кабельным коробам узлов пуска, приема очистных устройств. Исполнение 013...018

Стадия	Лист	Листов
РП	6	

ГИПРОТЮМЕННЕФТЕГАЗ

Формат А3

сф 998-02

Альбом 2

Вид профиля и ГОСТ, ТУ	Марка металла и ГОСТ	Обозначение и размер профиля, мм	№ по порядку	Код: Марки металла	Код: Вид профиля	Код: размера профиля	Количество, шт	Масса металла по элементам конструкций, Т по исполнениям: 019 Общая масса, Т	019 Площадь поверхности профиля, м²	020 Общая масса, Т	020 Площадь поверхности профиля, м²	021 Общая масса, Т	021 Площадь поверхности профиля, м²	022 Общая масса, Т	022 Площадь поверхности профиля, м²	023 Общая масса, Т	023 Площадь поверхности профиля, м²	024 Общая масса, Т	024 Площадь поверхности профиля, м²
								Код элемента конструкции											
1	2	3	4	5	6	7	8	9	10	11	12	13	14	15	16	17	18	19	20
Уголки стальные горячекатаные равнополочные ГОСТ 8509-86	Вст3кп2 ГОСТ 380-71	∠50×50×5-В	1					0,416	21,632	0,416	21,632	1,013	52,676	1,013	52,676	1,013	52,676	1,013	52,676
	Итого:		2					0,416	21,632	0,416	21,632	1,013		1,013	52,676	1,013	52,676	1,013	52,676
Всего	профиля:		3					0,416	21,632	0,416	21,632	1,013		1,013	52,676	1,013	52,676	1,013	52,676
Сталь горячекатаная для армирования железобетонных конструкций ГОСТ 5781-82	Вст3кп2 ГОСТ 380-71	⌀6-А-Т	4					0,004		0,004		0,010		0,010		0,010		0,010	
	Итого:		5					0,004		0,004		0,010		0,010		0,010		0,010	
Всего	профиля:		6					0,004		0,004		0,010		0,010		0,010		0,010	
Прокат листовой горячекатаный ГОСТ 19903-74	Вст3кп2 ГОСТ 380-71	лист 56	7					0,011	0,469	0,011	0,469	0,041	1,750	0,041	1,750	0,041	1,750	0,041	1,750
	Итого:		8					0,011	0,469	0,011	0,469	0,041	1,750	0,041	1,750	0,041	1,750	0,041	1,750
Всего	профиля:		9					0,011	0,469	0,011	0,469	0,041	1,750	0,041	1,750	0,041	1,750	0,041	1,750
Всего	металла:		10					0,431		0,431		1,064		1,064		1,064		1,064	
В том числе по маркам:	Вст3кп2		11					0,431		0,431		1,064		1,064		1,064		1,064	

Инв.№ подл. | Подпись и дата | Взам.инв.№

Привязан

Инв.№

ТПР 402-11-0155.89-АС

Разраб.	Гуцулюк		12.89
Пров.	Бузулукская		12.89
Гл.спец.	Щербинин		11.89
Нач.отд.	Фролов		12.89
Н.контр.	Изнобалова		11.89

Узлы пуска и приема очистных устройств для промысловых трубопроводов диаметром 219...1020мм

Стадия: РП | Лист: 7 | Листов:

Техническая спецификация металла к кабельным коробам узлов пуска, приема очистных устройств. Исполнение 019...024

ГИПРОТЮМЕННЕФТЕГАЗ

Формат А3

сф 998-02

Вид профиля и ГОСТ, ТУ	Марка металла и ГОСТ	Обозначение и размер профиля, мм	№ по порядку	Код: марки металла	Код: вида профиля	Код: размера профиля	Количество, шт	Масса металла по элементам конструкций, Т по исполнениям: 025 Общая масса, Т	025 Площадь поверхности профиля, м²	026 Общая масса	026 Площадь поверхности профиля, м²	027 Общая масса, Т	027 Площадь поверхности профиля, м²	028 Общая масса, Т	028 Площадь поверхности профиля, м²	029 Общая масса	029 Площадь поверхности профиля, м²	030 Общая масса, Т	030 Площадь поверхности профиля, м²
								Код элемента конструкции											
1	2	3	4	5	6	7	8	9	10	11	12	13	14	15	16	17	18	19	20
Уголки стальные горячекатаные равнополочные ГОСТ 8509-86	В Ст3кп2 ГОСТ 380-71	L 50×50×5-В	1					0,416	21,632	0,416	21,632	0,416	21,632	0,416	21,632	1,013	52,676	1,013	52,676
	Итого:		2					0,416	21,632	0,416	21,632	0,416	21,632	0,416	21,632	1,013	52,676	1,013	52,676
Всего	профиля:		3					0,416	21,632	0,416	21,632	0,416	21,632	0,416	21,632	1,013	52,676	1,013	52,676
Сталь горячекатаная для армирования железобетонных конструкций ГОСТ 5781-82	В Ст3кп2 ГОСТ 380-71	6-А-I	4					0,004		0,004		0,004		0,004		0,010		0,010	
	Итого:		5					0,004		0,004		0,004		0,004		0,010		0,010	
Всего	профиля:		6					0,004		0,004		0,004		0,004		0,010		0,010	
Прокат листовой горячекатаный ГОСТ 19903-74	В Ст3кп2 ГОСТ 380-71	лист 56	7					0,011	0,469	0,011	0,469	0,011	0,469	0,011	0,469	0,041	1,750	0,041	1,750
	Итого:		8					0,011	0,469	0,011	0,469	0,011	0,469	0,011	0,469	0,041	1,750	0,041	1,750
Всего	профиля:		9					0,011	0,469	0,011	0,469	0,011	0,469	0,011	0,469	0,041	1,750	0,041	1,750
Всего	металла:		10					0,431		0,431		0,431		0,431		1,064		1,064	
В том числе по маркам:	В Ст3кп2		11					0,431		0,431		0,431		0,431		1,064		1,064	

Инв.№ подл. | Подпись и дата | Взам.инв.№

Привязан

Инв.№

ТПР 402-11-0155.89-АС

Разраб.	Гуцилюк		12.89
Пров.	Булушкова		12.89
Гл.спец.	Щербинин		12.89
Нач.отд.	Фролов		12.89
Н.контр.	Измайлова		12.89

Узлы пуска и приема очистных устройств для промысловых трубопроводов диаметром 219...1020 мм

Техническая спецификация металла к кабельным каркасам узлов пуска, приема очистных устройств. Исполнение 025...030

Стадия	Лист	Листов
РП	8	

ГИПРОТЮМЕННЕФТЕГАЗ

Формат А3

сф 998-02

Альбом 2

Вид профиля и ГОСТ, ТУ	Марка металла и ГОСТ	Обозначение и размер профиля, мм	№ по порядку	Код марки металла	Код вида профиля	Код размера профиля	Количество, шт	Масса металла по элементам конструкций, Т по исполнениям 031 Общая масса, Т	031 Площадь поверхности профиля, м²	032 Общая масса, Т	032 Площадь поверхности профиля, м²
								Код элементы конструкций			
1	2	3	4	5	6	7	8	9	10	11	12
Уголки стальные горячекатаные равнополочные ГОСТ 8509-86	В Ст3кп 2 ГОСТ 380-71	L50×50×5-В	1					1,013	52,672	1,013	52,676
	Итого:		2					1,013	52,676	1,013	52,676
Всего	профиля:		3					1,013	52,676	1,013	52,676
Сталь горячекатаная для армирования железобетонных конструкций ГОСТ 5781-82	В Ст3кп 2 ГОСТ 380-71	6-А-I	4					0,010		0,010	
	Итого:		5					0,010		0,010	
Всего	профиля:		6					0,010		0,010	
Прокат листовой горячекатаный ГОСТ 19903-74	В Ст3кп 2	лист S6	7					0,041	1,750	0,041	1,750
	ГОСТ 380-71										
	Итого:		8					0,041	1,750	0,041	1,750
Всего	профиля:		9					0,041	1,750	0,041	1,750
Всего	металла:		10					1,064		1,064	
В том числе по маркам:	В Ст3кп 2		11					1,064		1,064	

Взам. инв. №

Подпись и дата

Инв. № подл.

Привязан

Инв. №

Разраб.	Гуцилюк		12.89
Пров.	Бузулукская		12.89
Гл. спец.	Щербинин		12.89
Нач. отд.	Фролов		12.89
Н. Контр.	Измайлова		12.89

ТПР 402-11-0155.89-АС

Узлы пуска и приема очистных устройств для промысловых трубопроводов диаметром 219... 1020

Техническая спецификация металла к кабельным коробам узлов пуска, приема очистных устройств. Исполнение 031, 032

Стадия	Лист	Листов
РП	9	

ГИПРОТЮМЕННЕФТЕГАЗ

Формат А3

сф 998-02

Альбом 2

Вид профиля и ГОСТ, ТУ	Марка металла и ГОСТ	Обозначение и размер профиля, мм	№ по порядку	Код марки металла	Код вида профиля	Код размера профиля	Количество, шт	Масса металла по элементам конструкций, Т по исполнениям 001 Общая масса, Т	001 Площадь поверхности профиля, м²	002 Общая масса, Т	002 Площадь поверхности профиля, м²	003 Общая масса, Т	003 Площадь поверхности профиля, м²	004 Общая масса, Т	004 Площадь поверхности профиля, м²	005 Общая масса	005 Площадь поверхности профиля, м²	006 Общая масса, Т	006 Площадь поверхности профиля, м²
1	2	3	4	5	6	7	8	Код элемента конструкций 9	10	11	12	13	14	15	16	17	18	19	20
Уголки стальные горячекатаные равнополочные ГОСТ 8509-86	В Ст3кп2 ГОСТ 380-71	L50×50×5-В	1					0,673	34,996	0,673	34,996	0,673	34,996	0,673	34,996	1,792	93,184	1,792	93,184
	Итого:		2					0,673	34,996	0,673	34,996	0,673	34,996	0,673	34,996	1,792	93,184	1,792	93,184
Всего	профиля:		3					0,673	34,996	0,673	34,996	0,673	34,996	0,673	34,996	1,792	93,184	1,792	93,184
Сталь горячекатаная для армирования железобетонных конструкций ГОСТ 5781-82	В Ст3кп2 ГОСТ 380-71	6-А-I	4					0,007		0,007		0,007		0,007		0,018		0,018	
	Итого:		5					0,007		0,007		0,007		0,007		0,018		0,018	
Всего	профиля:		6					0,007		0,007		0,007		0,007		0,018		0,018	
Прокат листовой горячекатаный ГОСТ 19903-74	В Ст3кп2 ГОСТ 380-71	лист S6	7					0,038	1,622	0,038	1,622	0,038	1,622	0,038	1,622	0,071	3,031	0,071	3,031
	Итого:		8					0,038	1,622	0,038	1,622	0,038	1,622	0,038	1,622	0,071	3,031	0,071	3,031
Всего	профиля:		9					0,038	1,622	0,038	1,622	0,038	1,622	0,038	1,622	0,071	3,031	0,071	3,031
Всего	металла:		10					0,718		0,718		0,718		0,718		1,881		1,881	
В том числе по маркам	В Ст3кп2		11					0,718		0,718		0,718		0,718		1,881		1,881	

Подпись и дата | Взам. инв. №

Инв. № подл.

Привязан

Инв. №

ТПР 402-11-0155.89-АС

Разраб.	Бузулукская		12.89
Пров.	Щербинин		12.89
Гл. спец.	Щербинин		12.89
Нач. отд.	Фиолов		12.89
Н. Контр.	Измайлова		10.89

Узлы пуска и приема очистных устройств для промысловых трубопроводов диаметром 219... 1020 мм

Техническая спецификация металла к кабельным кробам на совмещенный узел очистных устройств. Исполнение 001...006

Стадия	Лист	Листов
РП	10	

ГИПРОТЮМЕННЕФТЕГАЗ

Формат А3

сф 998-02

Альбом 2

Вид профиля и ГОСТ, ТУ	Марка металла и ГОСТ	Обозначение и размер профиля, мм	№ по порядку	Код: марки металла	Код: вида профиля	Код: размера профиля	Количество, шт	Масса металла по элементам конструкций, Т по исполнениям: 007 Общая масса, Т	007 Площадь поверхности профиля, м²	008 Общая масса, Т	008 Площадь поверхности профиля, м²	009 Общая масса, Т	009 Площадь поверхности профиля, м²	010 Общая масса, Т	010 Площадь поверхности профиля, м²	011 Общая масса, Т	011 Площадь поверхности профиля, м²	012 Общая масса, Т	012 Площадь поверхности профиля, м²
								Код элемента конструкции											
1	2	3	4	5	6	7	8	9	10	11	12	13	14	15	16	17	18	19	20
Уголки стальные горячекатаные равнополочные ГОСТ 8509-86	Вст3кп2 ГОСТ 380-71	L50×50×5-В	1					1,792	93,184	1,792	93,184	0,673	34,996	0,673	34,996	0,673	34,996	0,673	34,996
	Итого:		2					1,792	93,184	1,792	93,184	0,673	34,996	0,673	34,996	0,673	34,996	0,673	34,996
Всего	профиля:		3					1,792	93,184	1,792	93,184	0,673	34,996	0,673	34,996	0,673	34,996	0,673	34,996
Сталь горячекатаная для армирования железобетонных конструкций ГОСТ 5781-82	Вст3кп2 ГОСТ 380-71	6-А-I	4					0,018		0,018		0,007		0,007		0,007		0,007	
	Итого:		5					0,018		0,018		0,007		0,007		0,007		0,007	
Всего	профиля		6					0,018		0,018		0,007		0,007		0,007		0,007	
Прокат листовой горячекатаный ГОСТ 19903-74	Вст3кп2 ГОСТ 380-71	лист 56	7					0,071	3,031	0,071	3,031	0,038	1,622	0,038	1,622	0,038	1,622	0,038	1,622
	Итого:		8					0,071	3,031	0,071	3,031	0,038	1,622	0,038	1,622	0,038	1,622	0,038	1,622
Всего	профиля:		9					0,071	3,031	0,071	3,031	0,038	1,622	0,038	1,622	0,038	1,622	0,038	1,622
Всего	металла:		10					1,881		1,881		0,718		0,718		0,718		0,718	
В том числе по маркам:	Вст3кп2		11					1,881		1,881		0,718		0,718		0,718		0,718	

Взам. инв.№ | Подпись и дата | Инв.№ подл.

Привязан

Инв. №

Разраб.	Гуцалюк		12.89
Пров.	Бузулукская		12.89
Гл.спец.	Щербинин		12.89
Нач.отд.	Фролов		12.89
Н.контр.	Измайлова		10.89

ТПР 402-11-0155.89-АС

Узлы пуска и приема очистных устройств для промысловых трубопроводов диаметром 219... 1020мм

Стадия	Лист	Листов
РП	11	

Техническая спецификация металла к кабельным коробам на совмещенный узел очистных устройств. Исполнение 007...012

ГИПРОТЮМЕННЕФТЕГАЗ

Формат А3

сф 998-02

Альбом 2

Вид профиля и ГОСТ, ТУ	Марка металла и ГОСТ	Обозначение и размер профиля, мм	№ по порядку	Код марки металла	Код вида профиля	Код размера профиля	Количество, шт	Масса металла по элементам конструкций, Тпо исполнениям 013 Общая масса, т	013 Площадь поверхности профиля, м²	014 Общая масса, т	014 Площадь поверхности профиля, м²	015 Общая масса, т	015 Площадь поверхности профиля, м²	016 Общая масса, т	016 Площадь поверхности профиля, м²	017 Общая масса, т	017 Площадь поверхности профиля, м²	018 Общая масса, т	018 Площадь поверхности профиля, м²
								Код элемента конструкции											
1	2	3	4	5	6	7	8	9	10	11	12	13	14	15	16	17	18	19	20
Уголки стальные горячекатаные равнополочные ГОСТ 8509-86	В Ст3кп2 ГОСТ 380-71	L50×50×5-В	1					1,792	93,184	1,792	93,184	1,792	93,184	1,792	93,184	0,673	34,996	0,673	34,996
	Итого:		2					1,792	93,184	1,792	93,184	1,792	93,184	1,792	93,184	0,673	34,996	0,673	34,996
Всего	профиля		3					1,792	93,184	1,792	93,184	1,792	93,184	1,792	93,184	0,673	34,996	0,673	34,996
Сталь горячекатаная для армирования железобетонных конструкций ГОСТ 5781-82	В Ст3кп2 ГОСТ 380-71	6-А-I	4					0,018		0,018		0,018		0,018		0,007		0,007	
	Итого:		5					0,018		0,018		0,018		0,018		0,007		0,007	
Всего	профиля		6					0,018		0,018		0,018		0,018		0,007		0,007	
Прокат листовой горячекатаный ГОСТ 19903-74	В Ст3кп2 ГОСТ 380-71	лист S6	7					0,071	3,031	0,071	3,031	0,071	3,031	0,071	3,031	0,038	1,622	0,038	1,622
	Итого		8					0,071	3,031	0,071	3,031	0,071	3,031	0,071	3,031	0,038	1,622	0,038	1,622
Всего	профиля:		9					0,071	3,031	0,071	3,031	0,071	3,031	0,071	3,031	0,038	1,622	0,038	1,622
Всего	металла:		10					1,881		1,881		1,881		1,881		0,718		0,718	
в том числе по маркам:	В Ст3кп2		11					1,881		1,881		1,881		1,881		0,718		0,718	

Инв.№ подл. | Подпись и дата | Взам. инв.№

Привязан

Инв.№

Разраб.	Гуцалюк		12.89
Пров.	Бузулукская		12.89
Гл.спец.	Щербинин		12.89
Нач.отд.	Фролов		12.89
Н.контр.	Измайлова		12.89

ТПР 402-11-0155.89-АС

Узлы пуска и приема очистных устройств для промысловых трубопроводов диаметром 219...1020мм

Стадия	Лист	Листов
РП	12	

Техническая спецификация металла к кабельным коробам НН совмещенный узел очистных устройств. Исполнение 013...018

ГИПРОТЮМЕНЕФТЕГАЗ

Формат А3

сф 998-02

Альбом 2

Вид профиля и ГОСТ, ТУ	Марка металла и ГОСТ	Обозначение и размер профиля, мм	№ по порядку	Код марки металла	Код вида профиля	Код размера профиля	Количество, шт	Масса металла по элементам конструкций, Тпо исполнениям 019 Общая масса, т	019 Площадь поверхности профиля, м²	020 Общая масса, т	020 Площадь поверхности профиля, м²	021 Общая масса, т	021 Площадь поверхности профиля, м²	022 Общая масса, т	022 Площадь поверхности профиля, м²	023 Общая масса, т	023 Площадь поверхности профиля, м²	024 Общая масса, т	024 Площадь поверхности профиля, м²
								Код элемента конструкции											
1	2	3	4	5	6	7	8	9	10	11	12	13	14	15	16	17	18	19	20
Уголки стальные горячекатаные равнополочные ГОСТ 8509-86	Вст3кп2 ГОСТ 380-71	L50×50×5-В	1					0,673	34,996	0,673	34,996	1,792	93,184	1,792	93,184	1,792	93,184	1,792	93,184
	Итого:		2					0,673	34,996	0,673	34,996	1,792	93,184	1,792	93,184	1,792	93,184	1,792	93,184
Всего	профиля:		3					0,673	34,996	0,673	34,996	1,792	93,184	1,792	93,184	1,792	93,184	1,792	93,184
Сталь горячекатаная для армирования железобетонных конструкций ГОСТ 5781-82	Вст3кп2 ГОСТ 380-71	В-А-I	4									0,018		0,018		0,018		0,018	
	Итого:		5					0,007		0,007		0,018		0,018		0,018		0,018	
Всего	профиля		6					0,007		0,007		0,018		0,018		0,018		0,018	
Прокат листовой горячекатаный ГОСТ 19903-74	Вст3кп2 ГОСТ 380-71	лист S6	7					0,038	1,622	0,038	1,622	0,071	3,031	0,071	3,031	0,071	3,031	0,071	3,031
	Итого:		8					0,038	1,622	0,038	1,622	0,071	3,031	0,071	3,031	0,071	3,031	0,071	3,031
Всего	профиля:		9					0,038	1,622	0,038	1,622	0,071	3,031	0,071	3,031	0,071	3,031	0,071	3,031
Всего	металла:		10					0,718		0,718		1,881		1,881		1,881		1,881	
В том числе	Вст3кп2		11					0,718		0,718		1,881		1,881		1,881		1,881	
по маркам:																			

Инв.№ подл. | Подпись и дата | Взам.инв.№

Привязан

Инв.№

ТПР 402-Н-0155.89-АС

Разраб.	Гуцолюк		12.89
Пров.	Бузулукская		12.89
Т.спец.	Щербинин		12.89
Нач.отд.	Фролов		12.89
Н.контр.	Цамайлова		10.12.89

Узлы пуска и приема очистных устройств для промысловых трубопроводов диаметром 219...1020 мм

Техническая спецификация металла к кабельным коробам на собранный узел очистных устройств. Исполнение 019...024

Стадия	Лист	Листов
АП	13	

ГИПРОТЮМЕННЕФТЕГАЗ

Формат А3

сф 998-02

Альбом 2

Вид профиля и ГОСТ, ТУ	Марка металла и ГОСТ	Обозначение и размер профиля, мм	№ по порядку	Код: марки металла	Код: вида профиля	Код: размера профиля	Количество, шт	Масса металла по элементам конструкций, по исполнениям: 025 Общая масса, т	025 Площадь поверхности профиля, м²	026 Общая масса, т	026 Площадь поверхности профиля, м²	027 Общая масса, т	027 Площадь поверхности профиля, м²	028 Общая масса, т	028 Площадь поверхности профиля, м²	029 Общая масса, т	029 Площадь поверхности профиля, м²	030 Общая масса, т	030 Площадь поверхности профиля, м²
1	2	3	4	5	6	7	8	Код элемента конструкции: 9	10	11	12	13	14	15	16	17	18	19	20
Уголки стальные горячекатаные равнополочные ГОСТ 8509-86	ВСт3кп2 ГОСТ 380-71	L50×50×5-В						0,673	34,996	0,673	34,996	0,673	34,996	0,673	34,996	1,792	93,184	1,792	93,184
	Итого:		2					0,673	34,996	0,673	34,996	0,673	34,996	0,673	34,996	1,792	93,184	1,792	93,184
Всего	профиля:		3					0,673	34,996	0,673	34,996	0,673	34,996	0,673	34,996	1,792	93,184	1,792	93,184
Сталь горячекатаная для армирования железобетонных конструкций ГОСТ 5781-82	ВСт3кп2 ГОСТ 380-71	6-А-I	4					0,007		0,007		0,007		0,007		0,018		0,018	
	Итого:		5					0,007		0,007		0,007		0,007		0,018		0,018	
Всего	профиля:		6					0,007		0,007		0,007		0,007		0,018		0,018	
Прокат листовой горячекатаный ГОСТ 19903-74	ВСт3кп2 ГОСТ 380-71	лист 56	7					0,038	1,622	0,038	1,622	0,038	1,622	0,038	1,622	0,071	3,031	0,071	3,031
	Итого:		8					0,038	1,622	0,038	1,622	0,038	1,622	0,038	1,622	0,071	3,031	0,071	3,031
Всего	профиля:		9					0,038	1,622	0,038	1,622	0,038	1,622	0,038	1,622	0,071	3,031	0,071	3,031
Всего	металла:		10					0,718		0,718		0,718		0,718		1,881		1,881	
В том числе по маркам	ВСт3кп2		11					0,718		0,718		0,718		0,718		1,881		1,881	

Инв.№ подл. | Подпись и дата | Взам. инв.№

Привязан

Инв.№

ТПР 402-11-0155.89-АС

Разраб.	Гуцолюк		12.89
Пров.	Бузулукская		12.89
Гл. спец.	Щербинин		12.89
Нач. отд.	Фролов		12.89
Н. Контр.	Измайлова		12.89

Узлы пуска и приема очистных устройств для промысловых трубопроводов диаметром 219... 1020 мм

Техническая спецификация металла к кабельным каркасам на совмещенный узел очистных устройств. Исполнение 025...030

Стадия	Лист	Листов
РП	14	

ГИПРОТЮМЕННЕФТЕГАЗ

Формат А3

сф 998-02

Альбом 2

Вид профиля и ГОСТ, ТУ	Марка металла и ГОСТ	Обозначение и размер профиля, мм	№ по порядку	Код: марки металла	Код: вида профиля	Код: размера профиля	Количество, шт.	Масса металла по элементам конструкций, Т по исполнениям: 031 Общая масса, Т	031 Площадь поверхности профиля, м²	032 Общая масса, Т	032 Площадь поверхности профиля, м²
								Код элемента конструкций			
1	2	3	4	5	6	7	8	9	10	11	12
Уголки стальные горячекатаные равнополочные ГОСТ 8509-86	В Ст3кп2 ГОСТ 380-71	∠50×50×5-В	1					1,792	93,184	1,792	93,184
	Итого:		2					1,792	93,184	1,792	93,184
Всего	профиля:		3					1,792	93,184	1,792	93,184
Сталь горячекатаная для армирования железобетонных конструкций ГОСТ 5781-82	В Ст3кп2 ГОСТ 380-71	6-А-I	4					0,018		0,018	
	Итого:		5					0,018		0,018	
Всего	профиля:		6					0,018		0,018	
Прокат листовой горячекатаный ГОСТ 19903-74	В Ст3кп2 ГОСТ 380-71	лист 56	7					0,071	3,031	0,071	3,031
	Итого:		8					0,071	3,031	0,071	3,031
Всего	профиля:		9					0,071	3,031	0,071	3,031
Всего	металла:		10					1,881		1,881	
В том числе по маркам:	В Ст3кп2		11					1,881		1,881	

Инв.№ подл. | Подпись и дата | Взам.инв.№

Привязан

Инв.№

ТПР 402-11-0155.89-АС

Разраб.	Гуцалюк		12.89
Пров.	Бузулукская		12.89
Гл.спец.	Щербинин		12.89
Нач.отд.	Фролов		12.89
Н.Контр.	Измайлова		12.89

Узлы пуска и приема очистных устройств для промысловых трубопроводов диаметром 219... 1020 мм

Стадия	Лист	Листов
РП	15	

Техническая спецификация металла к кабельным коробам на совмещенный узел очистных устройств. Исполнение 031, 032

ГИПРОТЮМЕННЕФТЕГАЗ

Формат А3

сф 998-02

Альбом 2

Схема расположения опор под кабельные короба для узла пуска. Исполнение 001...004 (009...012).

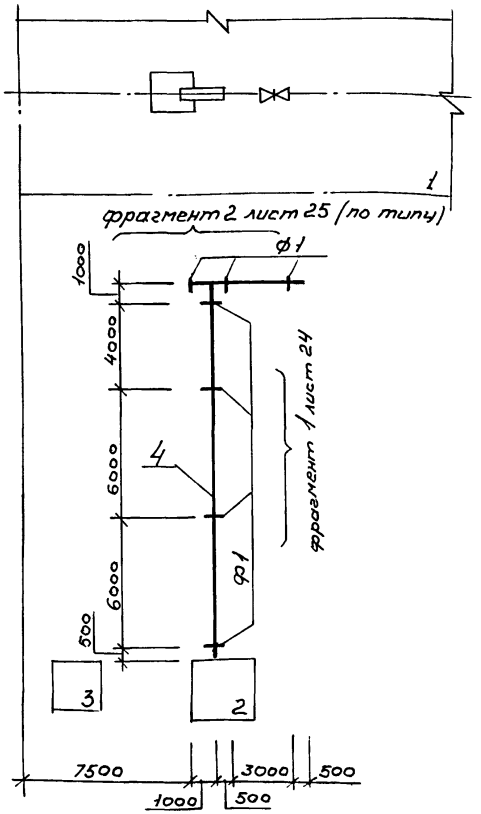

Экспликация зданий и сооружений

Номер по генплану	Наименование	Примечание
1	Узел пуска очистных устройств	
2	Блок НКУ	
3	Трансформаторная подстанция	
4	Кабельный короб НКУ	

1. Техническую спецификацию металла для исполнений 001...004 смотри лист 4, для исполнений 009...012 лист 5.

Инв.№ подл. | Подпись и дата | Взам. инв.№

ТПР 402-11-0155.89-АС

Привязан	Разраб.	Бузулукская		12.89	Узлы пуска и приема очистных устройств для промысловых трубопроводов диаметром 219...1020мм	Стадия	Лист	Листов
	Пров.	Щербинин		12.89		РП	16	
	Рук. гр.							
	Гл. спец.	Щербинин		12.89	Схема расположения опор под кабельные короба для узла пуска. Исполнение 001...004 (009...012)	ГИПРОТЮМЕННЕФТЕГАЗ		
Инв.№	Нач. отд.	Фролов		12.89				
	Н. Контр.	Измайлова		12.89				

Формат А3

сф 998-02

Альбом 2

Схема расположения опор под кабельные короба для узла приема. Исполнение 005...008 (013...016)

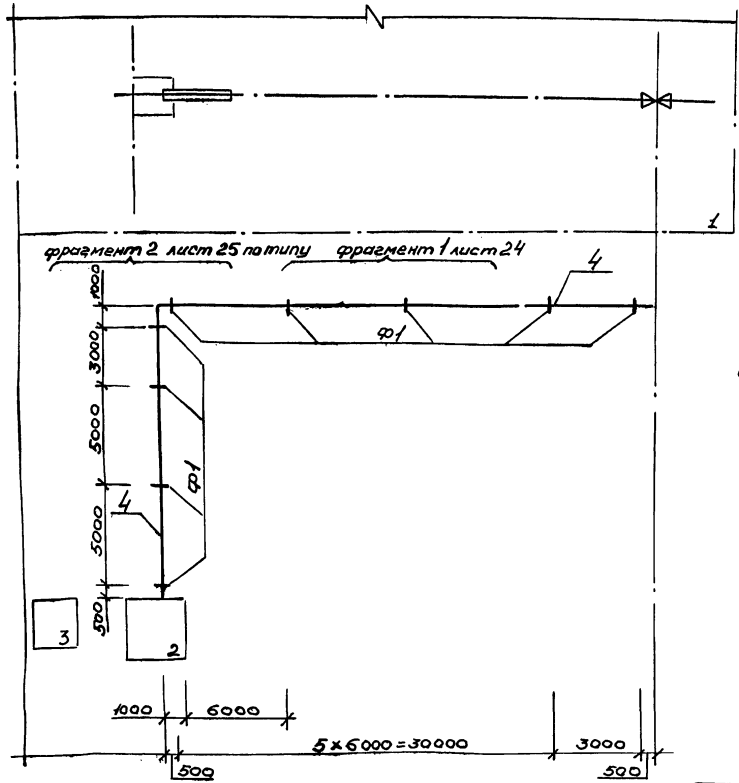

1. Техническую спецификацию металла для исполнений 005...008 смотри листы 4, 5, для исполнений 013...016 лист 6.

Инв. № подл. | Подпись и дата | Взам. инв. №

Привязан				ТПР 402-11-0155.89-АС	
Разраб.	Гуцалюк		12.89	Узлы пуска и приема очистных устройств для промысловых трубопроводов диаметром 219...1020 мм	Стадия: РП; Лист: 17; Листов:
Пров.	Бизулукская		12.89		
Гл. спец.	Шердинин		12.89	Схема расположения опор под кабельные короба для узла приема. Исполнение 005...008 (013...016)	ГИПРОТЮМЕННЕФТЕГАЗ
Нач. отд.	Фролов		12.89		
Н. контр.	Измайлова		12.89		
Инв. №					

Формат А3

сф 998-02

Альбом 2

Схема расположения опор под кабельные короба для узла приема. Исполнение 017...020 (025...028)

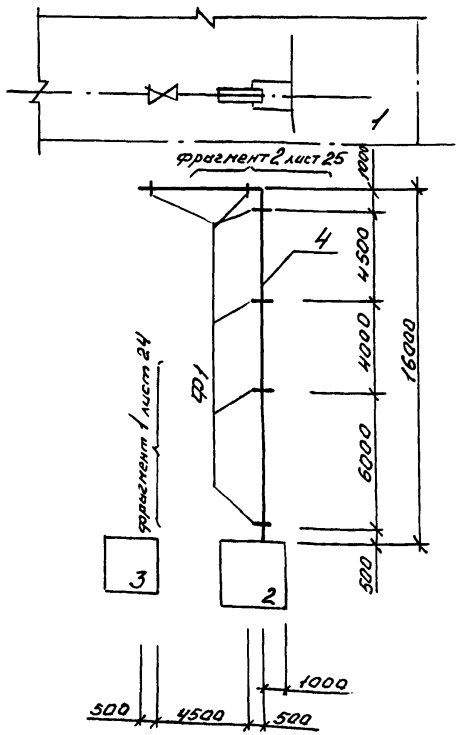

Экспликация зданий и сооружений

Номер по генплану	Наименование	Примечание
1	Узел приема очистных устройств	
2	Блок НКУ	
3	Трансформаторная подстанция	
4	Кабельный короб N к	

Техническую спецификацию металла для исполнений 017...020 смотри листы 6,7 для исполнений 025...028 лист 8.

Инв. № подл. | Подпись и дата | Взам. инв. №

Привязан

Инв. №

Разраб.	Булычская		12.89
Пров.	Щербинин		12.89
Т. спец.	Щербинин		12.89
Нач. отд.	Фролов		12.89
Н. контр.	Измайлова		12.89

ТПР 402-11-0155.89-АС

Узлы пуска и приема очистных устройств для промысловых трубопроводов диаметром 219...1020 мм.

Стадия	Лист	Листов
РП	18	

Схема расположение опор под кабельные короба для узла приема. Исполнение 017... 020 (025... 028)

ГИПРОТЮМЕННЕФТЕГАЗ

Формат А3

сф 998-02

Альбом 2

Схема расположения опор под кабельные короба для узла пуска. Исполнение 021...024 (029...032)

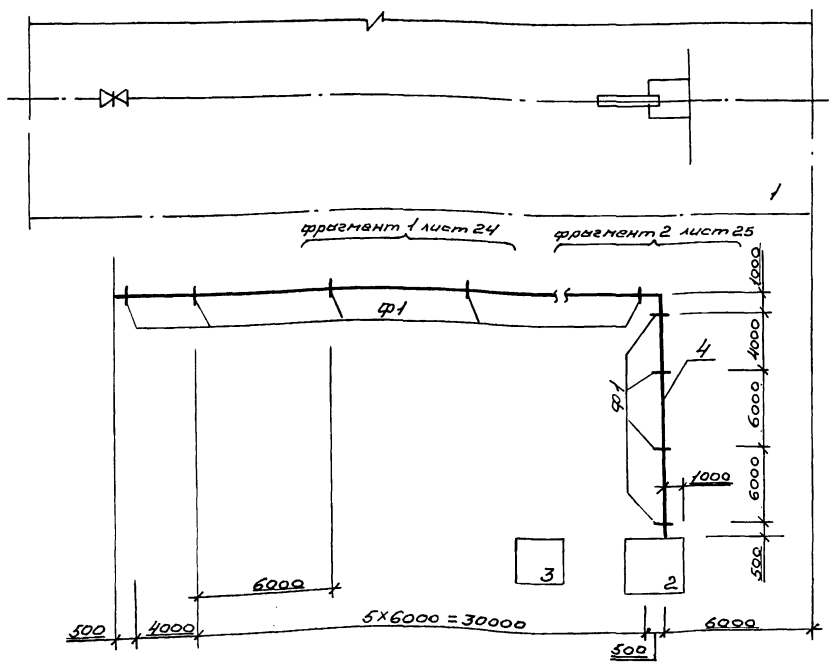

1. Техническую спецификацию металла для исполнений 021...024 смотри лист 7, для исполнений 029..032 листы 8, 9.

Инв.№ подл. | Подпись и дата | Взам.инв.№

Привязан

Инв.№

ТПР 402-11-0155.89-АС

Разраб.	Бузулукская		12.89	Узлы пуска и приема очистных устройств для промысловых трубопроводов диаметром 219...1020мм	Стадия	Лист	Листов
Пров.	Щербинин		12.89		РП	19	
Гл.спец.	Щербинин		12.89	Схемы расположения опор под кабельные короба для узла пуска. Исполнение 021...024 (029...032)	ГИПРОТЮМЕНЕФТЕГАЗ		
Нач.отд.	Фролов		12.89				
Н.Контр.	Изнайлова		10.07.89				

Формат А3

ср 998-02

Альбом 2

Схема расположения опор под кабельные короба на совмещенный узел очистных устройств. Исполнения 001...004(009...012),017...020(025...028).

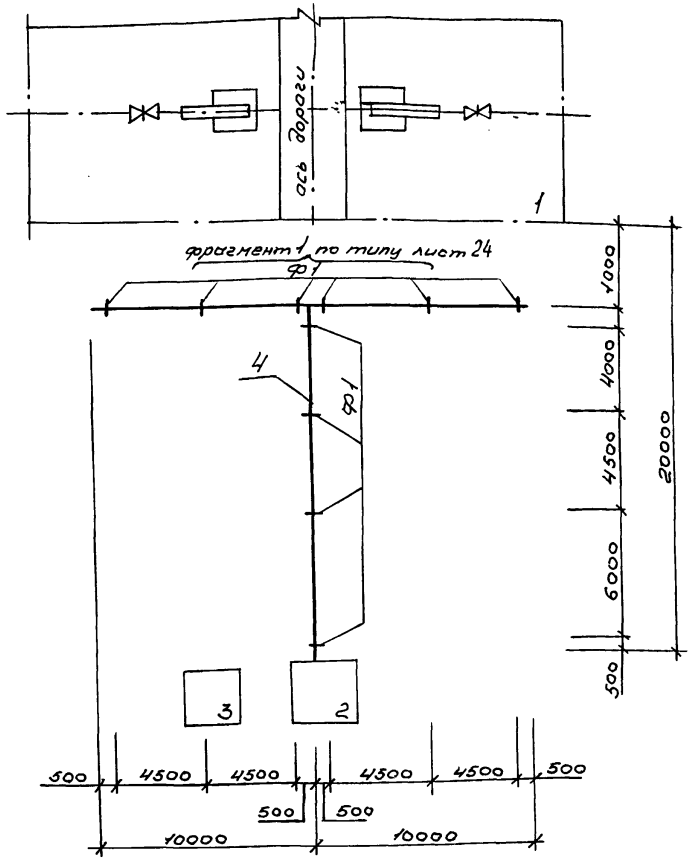

1. Техническую спецификацию металла для исполнений 001...004 смотри лист 10; 009...012 лист 11; 017...020 листы 12, 13; 025...028 лист 14.

Инв.№ подл. | Подпись и дата | Взам. инв.№

ТПР 402-11-0155.89-АС

Привязан

Инв.№

Разраб.	Бузулукская		12.89
Пров.	Щербинин		12.89
Гл.спец.	Щербинин		12.89
Нач.отд.	Фролов		12.89
Н.Контр.	Измайлова		12.89

Узлы пуска и приемы очистных устройств для промысловых трубопроводов диаметром 219... 1020 мм

Стадия	Лист	Листов
РП	20	

Схема расположения опор под кабельные короба на совмещенный узел очистных устройств Исполнение 001...004(009...012) 017...020 (025...028)

ГИПРОТЮМЕННЕФТЕГАЗ

Формат А3

сф 998-02

Схема расположения опор под кабельные короба на совмещенный узел очистных устройств. Исполнения 005...008(013...016); 021...024(029...032).

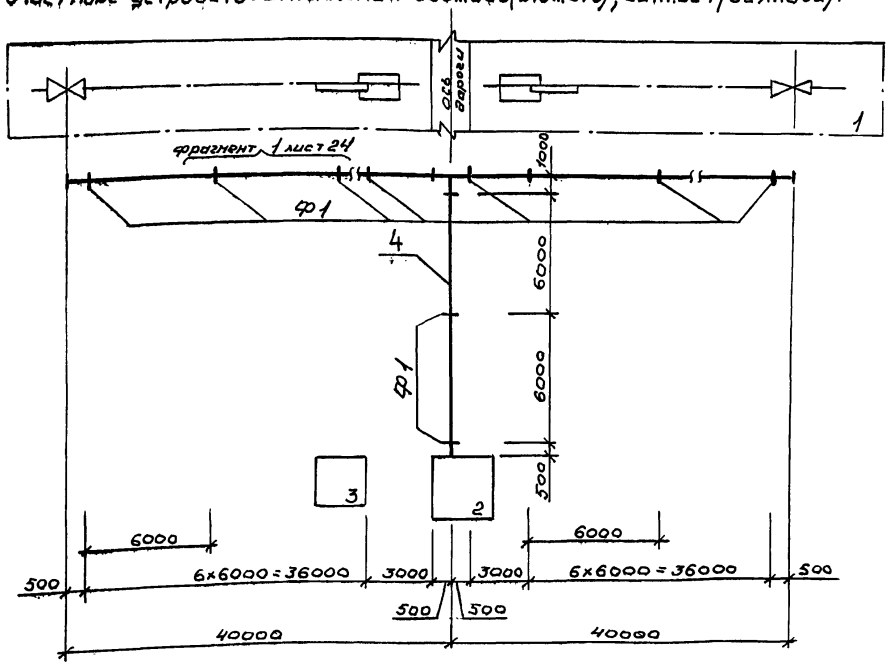

Экспликация зданий и сооружений

Номер по генплану	Наименование
1	Совмещенный узел пуска и приема очистных устройств
2	НКУ
3	Трансформаторная подстанция
4	Кабельный короб.

1. Техническую спецификацию металла для исполнений 005...008. смотри листы 10, 11; 013...016 лист 12; 021...024 лист 13; 029...032 листы 14, 15.

Привязан

Инв.№ подл. | Подпись и дата | Взам.инв.№

Инв.№

				ТПР 402-11-0155.89-АС			
Разраб.	Гуцалюк		12.89	Узлы пуска и приема очистных устройств для промысловых трубопроводов диаметром 219...1020 мм	Стадия	Лист	Листов
Пров.	Щербинин		12.89		РП	21	
Гл.спец.	Щербинин		12.89	Схема расположение опор под кабельные короба на совмещенный узел очистных устройств. Исполнения 005...008(013...016)(021...024(029...032)	ГИПРОТЮМЕННЕФТЕГАЗ		
Нач.отд.	Фролов		12.89				
Н.Контр	Измайлова		12.89				

Формат А3

ср 998-02

Альбом 2

Марка, поз	Обозначение	Наименование	Количество на исполнение 001	002	003	004	005	006	007	008	009	010	011	012	013	014	015	016	017	018	019	022	Л22.1	Л22.2	Масса ед. кг	Примечание
		Спецификация к схеме																								
		расположения опор под																								
		кабельные короба на																								
		узле пуска																								
Ф1	ГОСТ 13579-78	Блок ФБС 12.4.6-Т	7	7	7	7	11	11	11	11	7	7	7	7	11	11	11	11							640	
3	лист 25	лист 56	14	14	14	14	22	22	22	22	14	14	14	14	22	22	22	22							0,47	
Л1	ГОСТ 18124-75	ЛП-П-3,0×1,2-8	38	38	38	38	81	81	81	81	38	38	38	38	81	81	81	81								$м^2$
		Спецификация к схеме																								
		расположения опор под																								
		кабельные короба на																								
		узле приема																								
Ф1	ГОСТ 13579-78	Блок ФБС 12.4.6-Т																	6	6	6	6	11	11	640	
3	лист 25	лист 56																	12	12	12	12	22	22	0,47	
Л1	ГОСТ 18124-75	ЛП-П-3,0×1,2-8																	36	36	36	36	67	67		$м^2$
		Спецификация к схеме																								
		расположения опор под																								
		кабельные короба на																								
		совмещенный узел пуска																								
		и приема																								
Ф1	ГОСТ 13579-78	Блок ФБС 12.4.6-Т	10	10	10	10	19	19	19	19	10	10	10	10	19	19	19	19	10	10	10	10	19	19		
	лист 25	лист 56	20	20	20	20	38	38	38	38	20	20	20	20	38	38	38	38	20	20	20	20	38	38		
Л1	ГОСТ 18124-75	ЛП-П-3,0×1,2-8	61	61	61	61	158	158	158	158	61	61	61	61	158	158	158	158	61	61	61	61	158	158		$м^2$

Инв.№ подл. | Подпись и дата | Взам. инв.№

Привязан

Инв.№

Разраб.	Бузулукская		12.89
Пров.	Щербинин		12.89
Гл.спец.	Щербинин		12.89
Нач.отд.	Фролов		12.89
Н.Контр.	Изгалова		12.89

ТПР 402-11-0155.89-АС

Узлы пуска и приема очистных устройств для промысловых трубопроводов диаметром 219...1020 мм

Спецификация к схемам расположения опор под кабельные короба для узлов очистных устройств. Исполнение 001...022

Стадия	Лист	Листов
РП	22	

ГИПРОТЮМЕНЕФТЕГАЗ

Формат А3

сф 998-02

Альбом 2

Марка, поз.	Обозначение	Наименование	Количество на исполнение 023	024	025	026	027	028	029	030	031	032	Масса ед., кг	Примечание
		Спецификация к схеме												
		расположения опор под												
		кабельные короба на												
		узле приема												
Ф1	ГОСТ 13579-78	Блок ФБС 12.4.6-Т	11	11	6	6	6	6	11	11	11	11	640	
3	лист 25	лист 56	22	22	12	12	12	12	22	22	22	22	0,47	
Л1	ГОСТ 18124-75	ЛП-П-3,0×1,2-8	67	67	36	36	36	36	67	67	67	67		м²
		Спецификация к схеме												
		расположения опор под												
		кабельные короба на												
		совмещенный узел												
		пуска и приема												
Ф1	ГОСТ 13579-78	Блок ФБС 12.4.6-7	19	19	10	10	10	10	19	19	19	19	640	
3	лист 25	лист 56	38	38	20	20	20	20	38	38	38	38	0,47	
Л1	ГОСТ 18124-75	ЛП-П-3,0×1,2-8	158	158	61	61	61	61	158	158	158	158		м²

Инв.№ подл. | Подпись и дата | Взам. инв.№

Привязан

Инв.№

Разраб.	Бузулукская		12.89
Пров.	Щербинин		12.89
Гл.спец.	Щербинин		12.89
Нач.отд.	Фролов		12.89
Н.Контр	Изиновлова		12.89

ТПР 402-11-0155.89-АС

Узлы пуска и приема очистных устройств для промысловых трубопроводов диаметром 219...1020мм

Спецификация к схемам расположения опор под кабельные короба для узлов очистных устройств. Исполнения 023...032

Стадия	Лист	Листов
РП	23	

ГИПРОТЮМЕННЕФТЕГАЗ

Формат А3

СФ 998-02

Фрагмент 1 листы 16...21

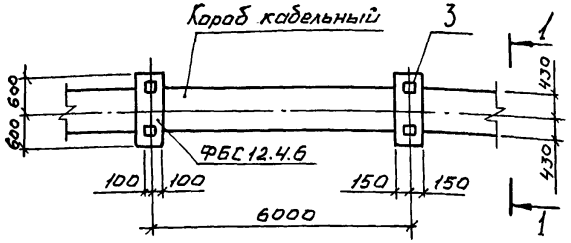

Монтажная схема короба кабельного

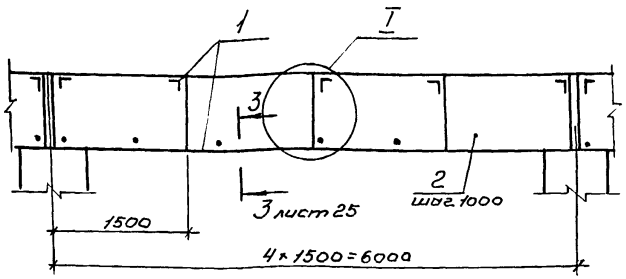

Разрез 1-1

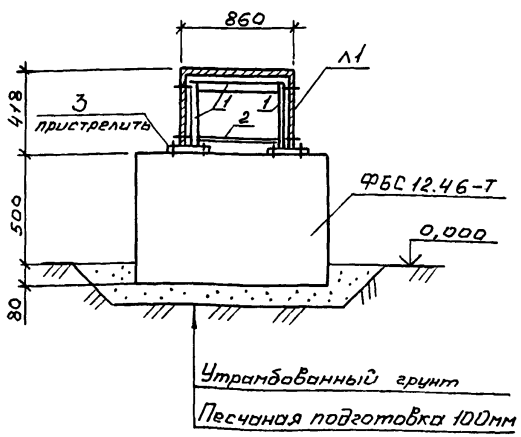

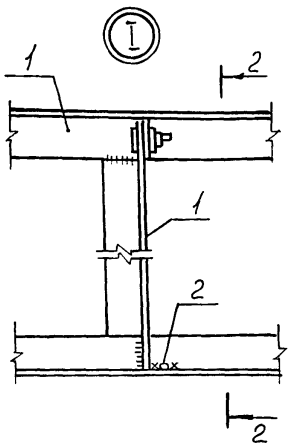

Сечение 2-2

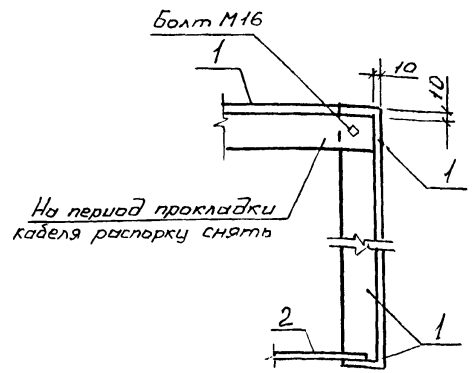

Привязан				ТПР 402-11-015589-АС
Разраб.	Бузулукская		12.89	Узлы пуска и приема очистных устройств для промысловых трубопроводов диаметром 219...1020 мм
Пров.	Щербинин		12.89	
Гл. спец.	Щербинин		12.89	
Нач. отд.	Фролов		12.89	Фрагмент 1
Н. контр.	Измайлова		11.07.90	
Инв. №				

Стадия	Лист	Листов
РП	24	

ГИПРОТЮМЕННЕФТЕГАЗ

Инв. № подл. | Подпись и дата | Взам. инв. №

Формат А3

СР 998-02

Альбом 2

Фрагмент 2 листы 16...19

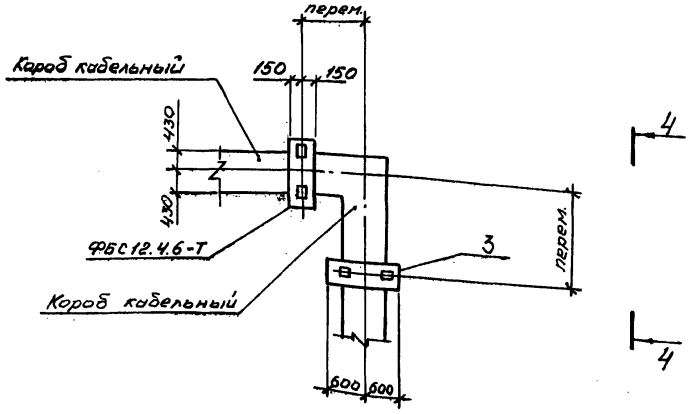

Разрез 4-4

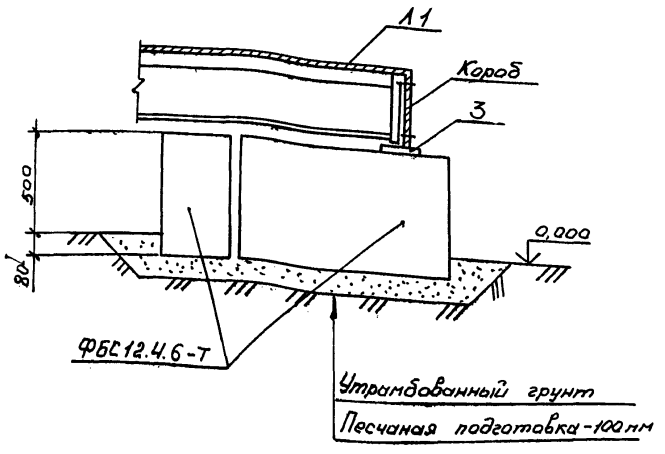

Крепление кабельной конструкции в коробе

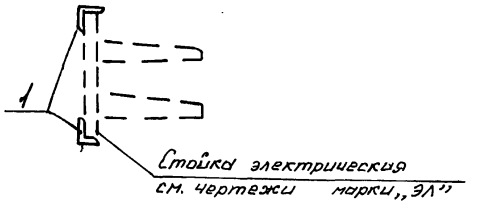

Сечение 3-3 лист 24

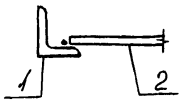

Ведомость элементов

Марка	Сечение			Опорные усилия			Группа констр.	Марка металла	Примечание
	Эскиз	Поз	Состав	M кН м	N, кН	Q, кН			
Короб кабельный	см. чертеж	1	L50×50×5-В	конструктивно				Вст3кп2	
		2	6-А-I				4	Вст3сп5	
		3	лист 6×200×200					Вст3сп5-1	

Привязан			
Инв. №			
Разраб.	Бузулукская		12.89
Пров.	Щербинин		12.89
Гл. спец.	Щербинин		12.89
Нач. отд.	Фролов		12.89
Н. Контр.	Измайлова		12.89

ТПР 402-11-015589-АС

Узлы пуска и приема очистных устройств для промысловых трубопроводов диаметром 219...1020 мм

Стадия	Лист	Листов
РП	25	

Фрагмент 2

ГИПРОТЮМЕННЕФТЕГАЗ

Формат А3

ср 998-02

gost.e-ecolog.ru