ТИПОВОЙ ПРОЕКТ

294-3-33.83

КРЫТЫЙ БАССЕЙН ДЛЯ ОБУЧЕНИЯ ДЕТЕЙ ДОШКОЛЬНОГО И МЛАДШЕГО ШКОЛЬНОГО ВОЗРАСТА ПЛАВАНИЮ /СТЕНЫ КИРПИЧНЫЕ/

АЛЬБОМ I

АРХИТЕКТУРНО-СТРОИТЕЛЬНЫЕ И ТЕХНОЛОГИЧЕСКИЕ ЧЕРТЕЖИ

СФ ЦИТП 620062, г.Свердловск, ул.Чебышева, 4
Зак.319 инв. 16455-02 тираж 220
Сдано в печать 2.7. 1992 Цена 2-44

gost.e-ecolog.ru

ТИПОВОЙ ПРОЕКТ
294-3-33.83

КРЫТЫЙ БАССЕЙН ДЛЯ ОБУЧЕНИЯ ДЕТЕЙ ДОШКОЛЬНОГО И МЛАДШЕГО ШКОЛЬНОГО ВОЗРАСТА ПЛАВАНИЮ /СТЕНЫ КИРПИЧНЫЕ/

АЛЬБОМ I

СОСТАВ ПРОЕКТА:

АЛЬБОМ – О МАТЕРИАЛЫ ДЛЯ ПРИВЯЗКИ И ЧЕРТЕЖИ НУЛЕВОГО ЦИКЛА РАБОТ
АЛЬБОМ – I АРХИТЕКТУРНО-СТРОИТЕЛЬНЫЕ И ТЕХНОЛОГИЧЕСКИЕ ЧЕРТЕЖИ
АЛЬБОМ – II САНИТАРНО-ТЕХНИЧЕСКИЕ ЧЕРТЕЖИ
АЛЬБОМ – III ЭЛЕКТРОТЕХНИЧЕСКИЕ ЧЕРТЕЖИ
АЛЬБОМ – IV СМЕТЫ
АЛЬБОМ – V АРХИТЕКТУРНО-СТРОИТЕЛЬНЫЕ, САНИТАРНО-ТЕХНИЧЕСКИЕ И ЭЛЕКТРОТЕХНИЧЕСКИЕ ЧЕРТЕЖИ /ВАРИАНТ С ЭЛЕКТРОЛИЗНЫМИ УСТАНОВКАМИ./
АЛЬБОМ – VI СМЕТЫ /ВАРИАНТ С ЭЛЕКТРОЛИЗНЫМИ УСТАНОВКАМИ/
АЛЬБОМ – VII ВЕДОМОСТЬ ПОТРЕБНОСТИ В МАТЕРИАЛАХ /ВАРИАНТ С ЭЛЕКТРОЛИЗНЫМИ УСТАНОВКАМИ./
АЛЬБОМ – VIII СПЕЦИФИКАЦИИ ОБОРУДОВАНИЯ /ВАРИАНТ С ЭЛЕКТРОЛИЗНЫМИ УСТАНОВКАМИ./

УТВЕРЖДЕН ГОСГРАЖДАНСТРОЕМ ПРИКАЗ № 155 ОТ 21 ИЮЛЯ 1978 г.
РАБОЧИЕ ЧЕРТЕЖИ ВВЕДЕНЫ В ДЕЙСТВИЕ ЦНИИЭП УЧЕБНЫХ ЗДАНИЙ ПРИКАЗ № 53 ОТ 13 МАЯ 1983 г.

ВАРИАНТ БАССЕЙНА С ЭЛЕКТРОЛИЗНЫМИ УСТАНОВКАМИ РАЗРАБОТАН НА ОСНОВАНИИ ЗАДАНИЯ, УТВЕРЖДЕННОГО ГОСГРАЖДАНСТРОЕМ 1 ФЕВРАЛЯ 1985 г. И ВВЕДЕН В ДЕЙСТВИЕ ЦНИИЭП УЧЕБНЫХ ЗДАНИЙ ПРИКАЗ №126 ОТ 27 НОЯБРЯ 1985 г.

РАЗРАБОТАН
ЦНИИЭП УЧЕБНЫХ ЗДАНИЙ

ГЛАВНЫЙ ИНЖЕНЕР ИНСТИТУТА А. ЛЯХОВИЧ
/ГЛАВНЫЙ АРХИТЕКТОР ПРОЕКТА / В. СТАРОСТИН

ПРИВЯЗАН

ИНВ. №

СОДЕРЖАНИЕ АЛЬБОМА I

N стр.	Наименование листов	
1	Содержание альбома. Пояснительная записка	АС-1
2	План здания	АС-2и
3	Фрагменты плана здания. Ножная ванна, душевой поддон.	АС-3
4	Разрезы по зданию. (Вариант с полами по грунту)	АС-4
5	Разрезы по зданию. (Вариант с техподпольем)	АС-5
6	Фасады (Вариант с полами по грунту)	АС-6
7	Ведомость отделки помещений, наружная отделка.	АС-7
8	Детали оконных проемов. Ограждение радиаторов.	АС-8
9	Монтажный план покрытия.	АС-9
10	Монтажный план перегородок и перемычек.	АС-10
11	Ведомость и спецификация перемычек.	АС-11
12	План кровли, детали.	АС-12
13	Пример решения интерьеров.	АС-13
14	План. Расстановка технологического оборудования.	ТХ-1и
15	Спецификация технологического оборудования.	ТХ-2и

Типовой проект разработан архитектурной мастерской N 1
ЦНИИЭП учебных зданий
Архитекторы: Старостин В.В., Голышко Р.Ф.
Инженеры: Павлов Б.Г., Захарова Л.А., Антиповская Е.К.
Инженеры-технологи: Малышева Г.А.
Инженеры-сантехники: Бабин Л.И.
Инженеры-электрики: Белов В.А., Холопова З.И.
Инженеры по сметам: Лущенков В.Н., Себекина Г.

Типовой проект крытого бассейна с ванной 12.50×6.00 м. со стенами из кирпича разработан в соответствии с техническим проектом, утвержденным комитетом по гражданскому строительству и архитектуре при Госстрое СССР 21.07.78 г. и заданием на разработку типовой проектной документации, утвержденной 30.07.82. Бассейн предназначен для обучения детей дошкольного и младшего школьного возраста плаванию.

Изм.	N стр.	Лист	N док.	Дата	Подп.	Подп.
1	1		2-85	28.03.85		

Типовой проект разработан в соответствии с действующими нормами и правилами и предусматривает мероприятия, обеспечивающие взрывную, взрывопожарную и пожарную безопасность при эксплуатации здания.

Главный архитектор проекта /В.Старостин/
Главный инженер проекта /Б.Павлов/

Привязка настоящего типового проекта выполнена в соответствии с действующими нормами и правилами в том числе нормами по взрыво и пожаробезопасности здания

Главный архитектор привязки
Главный инженер привязки

ИНЖЕНЕРНОЕ ОБОРУДОВАНИЕ ЗДАНИЯ

Водопровод — хозяйственно-питьевой от внешних сетей.
Канализация — хозяйственно-бытовая во внешнюю сеть
Отопление — центральное, водяное от внешней теплосети
Вентиляция — приточно-вытяжная с механическим побуждением
Горячее водоснабжение — центральное от внешних сетей
Электроснабжение — от сети напряжением 380/220 вольт, освещение — лампами накаливания.
Связь и сигнализация — радио телефон, пожарная сигнализация
Автоматика сантехустройств.

КОНСТРУКТИВНЫЕ РЕШЕНИЯ И УКАЗАНИЯ ПО ВОЗВЕДЕНИЮ ЗДАНИЯ

Наружные и внутренние стены выполняются из кирпича глиняного обыкновенного по ГОСТ 530-71* марки „75" на цементно-песчаном растворе марки „50".
Перегородки выполняются из крупных гипсопрокатных панелей и частично из глиняного кирпича пластического прессования (для влажных помещений).
Здание возводить в соответствии с требованиями главы СНИП III-8. 4-72.

ЗАЩИТА МЕТАЛЛИЧЕСКИХ ИЗДЕЛИЙ ОТ КОРРОЗИИ

Все открытые металлические детали покрыть слоем цементного молока. Антикоррозийную защиту оцинкованием закладных и монтажных деталей производить в соответствии с главой СНИП-28-73. Отделочные работы выполнять только после устройства кровли и прокладки всех коммуникаций.

УКАЗАНИЯ ПО ПРОИЗВОДСТВУ РАБОТ В ЗИМНИХ УСЛОВИЯХ

Проект выполнен исходя из условий производства работ при температуре наружного воздуха не ниже нуля градусов. При производстве работ в зимних условиях руководствоваться главами СНИП II-8. 2-71, III-17-78. В зимних условиях кирпичную кладку рекомендуется выполнять с химическими добавками (поташ, нитрит натрия и др.) твердеющими без обогрева на морозе.

УКАЗАНИЯ ПО ПРИВЯЗКЕ ПРОЕКТА

Привязываемые листы корректируются в зависимости от конкретных условий. Проектная документация дополняется новыми листами, генплан участка, сводный план сетей, организация рельефа, картограмма земляных работ, озеленение, благоустройство и т.д.

Нач. арх.	Башенков		
Гл. инж.	Назаров		
Гл. арх.	Старостин		
ГИП	Павлов		
Рук. гр.	Лебедева		
Вед. инж.	Захарова		
Исполн.	Реботенко		

Привязан

ТП 294-3-33.83 — АС

Крытый бассейн для обучения детей плаванию

Стадия	Лист	Листов
Р	1	15

Содержание альбома. Пояснительная записка.

ЦНИИЭП учебных зданий

Альбом I ТП 294-3-33.83

Вход в подвал
см. лист АС-013

ДЕТАЛЬ ОБШИВКИ СТЕН ТАМБУРА



Изм.	Кол. уч.	Лист	№ док.	Подп.	Дата
			2-85		

ЭКСПЛИКАЦИЯ ОТВЕРСТИЙ

Тип отв.	Размеры мм B	Размеры мм H	Отметка низа м	Назначение	Примечания
1	400	450	0.150	отв. ВК	каналы выходящие на кровлю см. лист АС-3
2	400	450	0.000	отв. ВК	
3	270	450	0.000	ниша полив. краня	
4	270	300	3.300	отв. ОВ	
5	1050	1050	1.210	ниша ВК	
6	140	140	-0.080	штраба ВК	
7	270	900	2.700	отв. ОВ	
8	660	750	2.700	отв. ОВ	
9	270	450	3.150	отв. ОВ	
10	400	300	3.300	отв. ОВ	
11	530	450	3.070	отв. ОВ	
12	530	750	2.850	отв. ОВ	
13	1970	1500	1.500	ниша ОВ	
14	440	600	1.200	ниша ЭО	
15	140	130	-0.080	штраба ЭО	
16	530	750	1.050	ниша СУ	
17	140	130	-0.080	штраба СУ с выходом на кресло	
18	400	450	0.000	отв. ВК	
19	140	130	-0.900	штраба ЭС с выходом на кресло	

ПРИМЕЧАНИЯ

1. За относительную отметку ±0.000 принята отметка чистого пола 1го этажа здания.
2. Кладку наружных стен и перегородок выполнять из обыкновенного глиняного кирпича пластического прессования марки „75" на растворе марки „50".
3. Кирпичные перегородки толщиной 120 мм армировать 2ф6 AI через 4 ряда кладки.
4. В помещении ванны бассейна наружные стены оштукатурить цементным раствором состава 1:2 толщиной 20 мм. Все стены помещения ванны бассейна облицевать на всю высоту керамической плиткой, а потолки покрасить масляной краской за 3 раза.
5. В местах опирания прогонов на ℓ=1000 м. стены армировать ниже распределительной плиты на h=1.00 м сетками из проволоки ф4 BI с ячейками 50×50 через 2 ряда кладки.
6. В местах устройства каналов кладку армировать сетками из проволоки ф4 BI с ячейками 50×50 через 4 ряда кладки.
7. Фрагмент плана N1 и фрагменты стен см. листы АС-3, АС-2, разрезы 1-1, 2-2 см. лист АС-4
8. Внутренние двери Д-1 (шт. 5) остеклить армированным стеклом δ=5.5 мм. ГОСТ 7481-78.
9. Экспликацию помещений бассейна см. на листе АС-7.

Нач. АОПМ-1	Башенков		ТП 294-3-33.83 — АС
Гл. инж. проекта	Назаров		Крытый бассейн для обучения детей плаванию
ГАП	Старостин		
ГИП	Павлов		Стадия: Р; Лист: 2и; Листов: 15
Рук. гр. арх.	Лебедева		План здания
Вед. инж.	Захарова		ЦНИИЭП учебных зданий
Норм. контр.	Реботенко		

Привязан

Инв. №

Согласовано

Инв. № подл. | Подпись и дата | Взам. инв. №

18735-02

Фрагменты стен с каналами по осям «2» и «3»

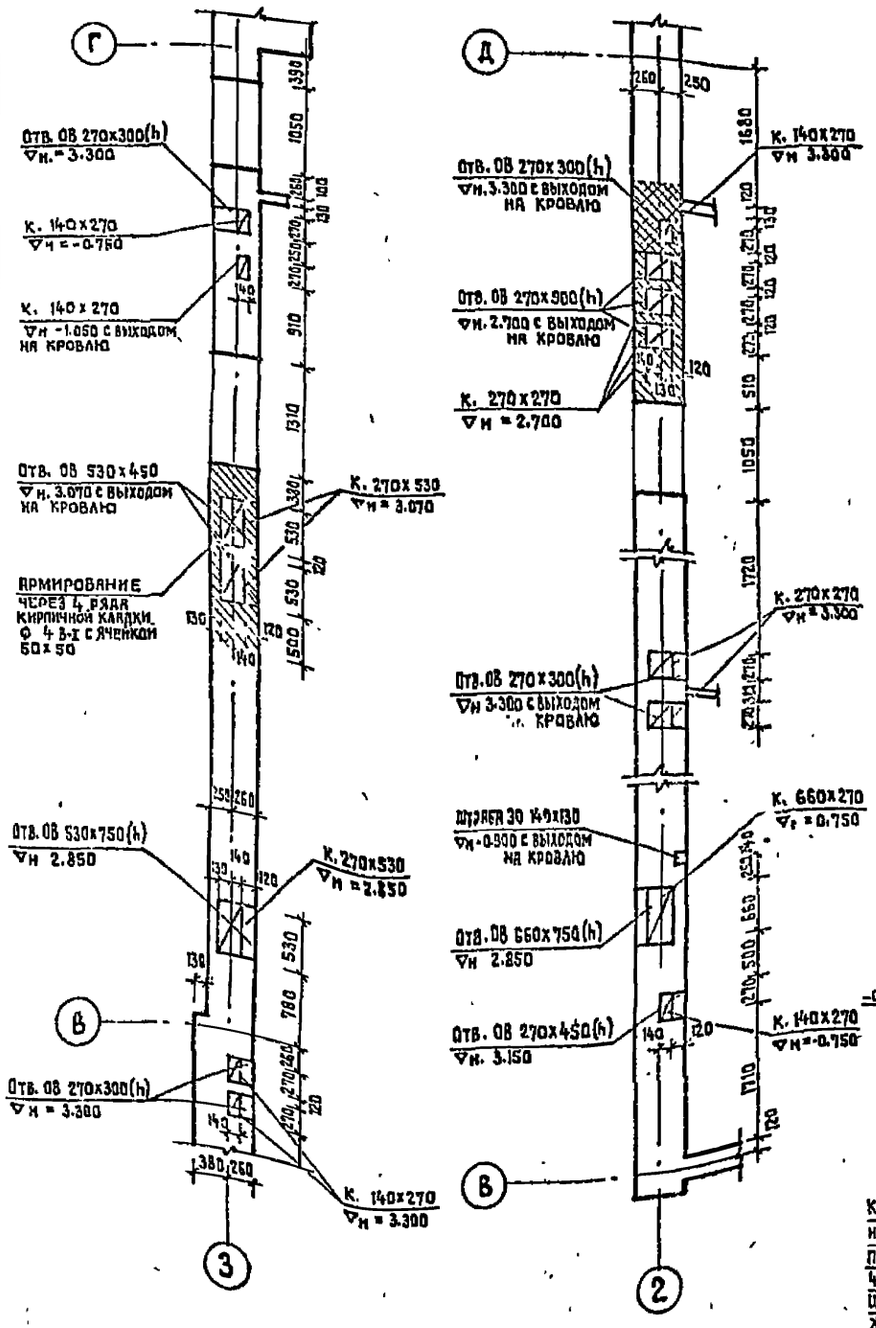

Фрагмент плана N1

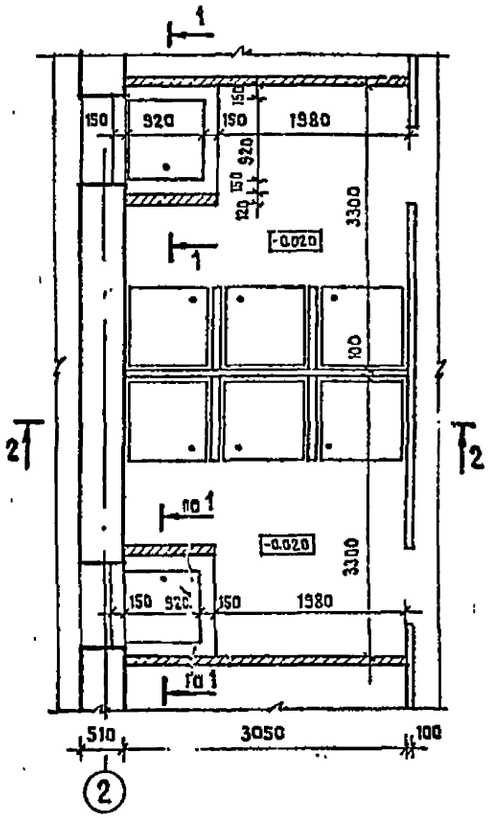

1 - 1

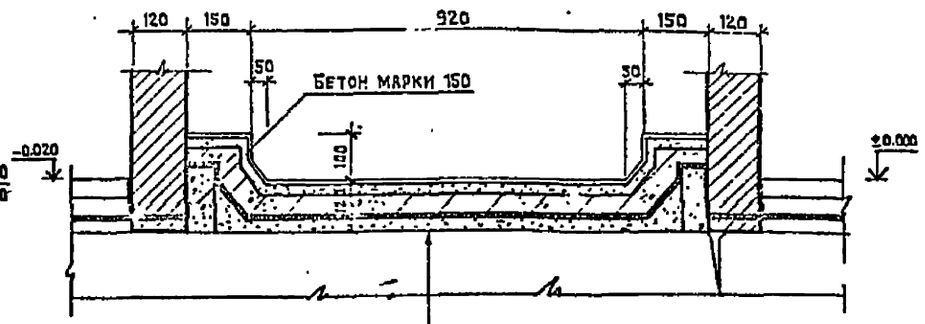

Керамическая плитка (ГОСТ 6787-69) на цементном растворе	— 30 мм
Прижимная ж.б. плита из бетона марки 50	— 50 мм
4 слоя гидроизола на мастике	— 10 мм
Цементная выравнивающая стяжка	— 10÷30мм
Ж.б. плита перекрытия	

2 - 2

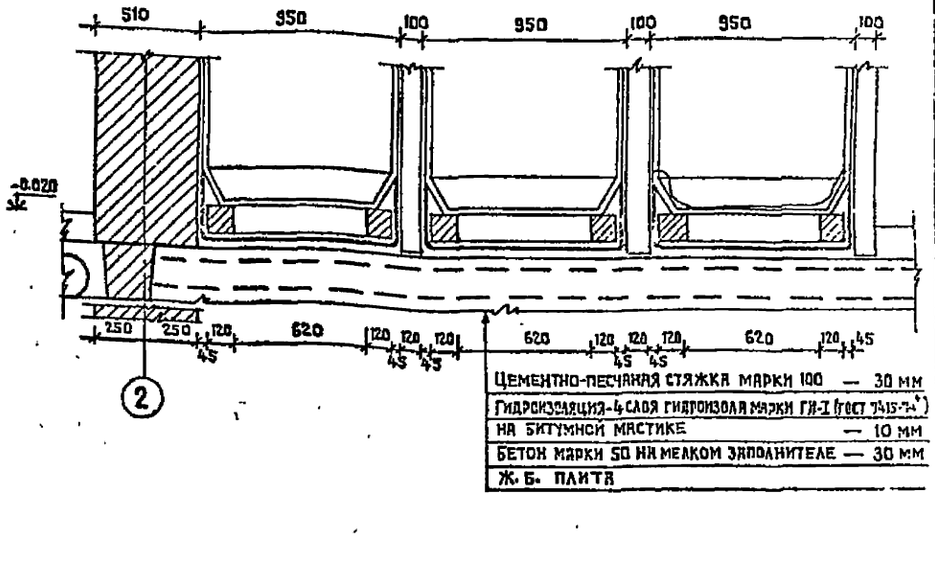

Цементно-песчаная стяжка марки 100	— 30 мм
Гидроизоляция-4 слоя гидроизола марки ГИ-I (ГОСТ 7415-74*) на битумной мастике	— 10 мм
Бетон марки 50 на мелком заполнителе	— 30 мм
Ж. б. плита	

Примечания

1. Общие примечания см. лист АС-2.
2. На гидроизоляционный слой перед устройством стяжки нанести битумную мастику с посыпкой песком.

Привязан		ТП 294-3-33.83	-АС
		Крытый бассейн для обучения детей плаванию	
Нач. отд.	Баженков		Стадия / Лист / Листов
Рук. гр.	Назаров		Р / 3 / 15
ГАП	Старостин	Фрагмент плана здания N1. Фрагмент стен с каналами.	ЦНИИЭП учебных зданий
ГИП	Павлов		
Вед. инж.	Захарова		
Инв. №	Норм. контр.	Ревтенко	

Согласовано

Инв. № подл. | Подпись и дата | Взам. инв. №

12735-6

СОГЛАСОВАНО
Инв.№ подл. | Подпись и дата | Взам.инв.№

1-1

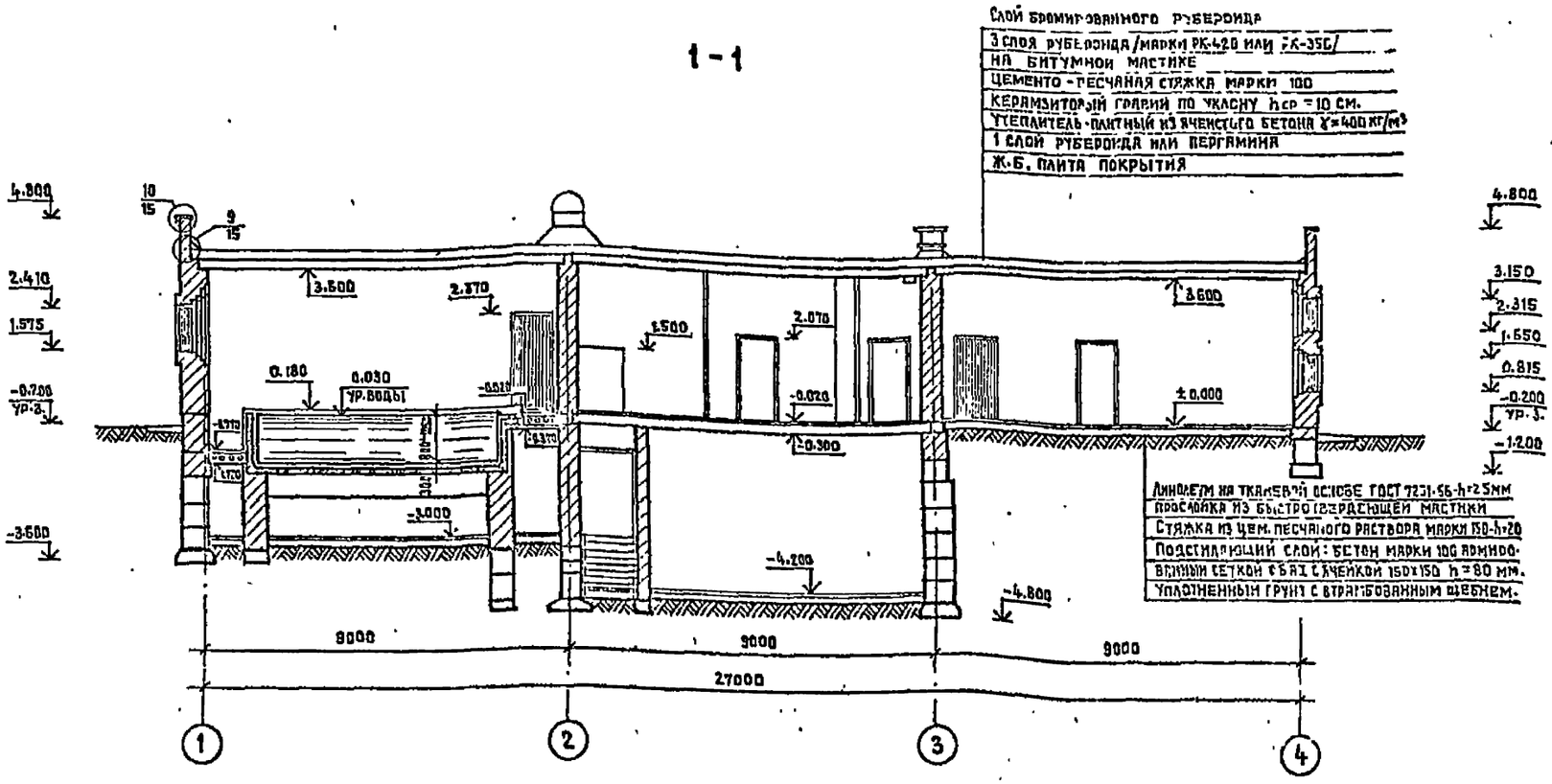

2-2

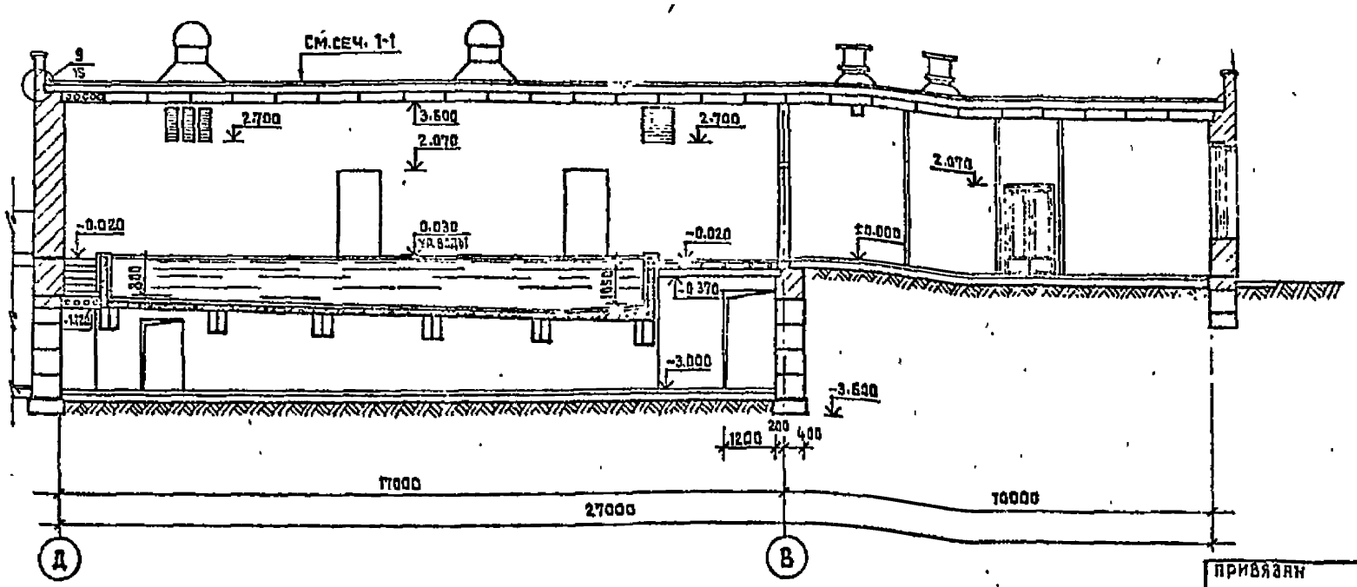

ПРИМЕЧАНИЕ

Данный лист см. совместно с листами АС-03, АС-1.

			ТП 294-3-33.83		- АС
Нач.отд	Башенков		КРЫТЫЙ БАССЕЙН ДЛЯ ОБУЧЕНИЯ ДЕТЕЙ ПЛАВАНИЮ		
Гл.инж.пр.	Назаров				
ГАП	Старостин				
ГКП	Павлов				
Рук.гр.	Лебедева				
Зед.инж.	Захарова				
Н.контр.	Работенко		РАЗРЕЗЫ 1-1; 2-2. /ВАРИАНТ ПО ГРУНТУ/		

Стадия	Лист	Листов
Р	4	15

ЦНИИЭП учебных зданий

Привязан

Инв.№

АЛЬБОМ I ТП 294-3-33.83

СОГЛАСОВАНО

1-1

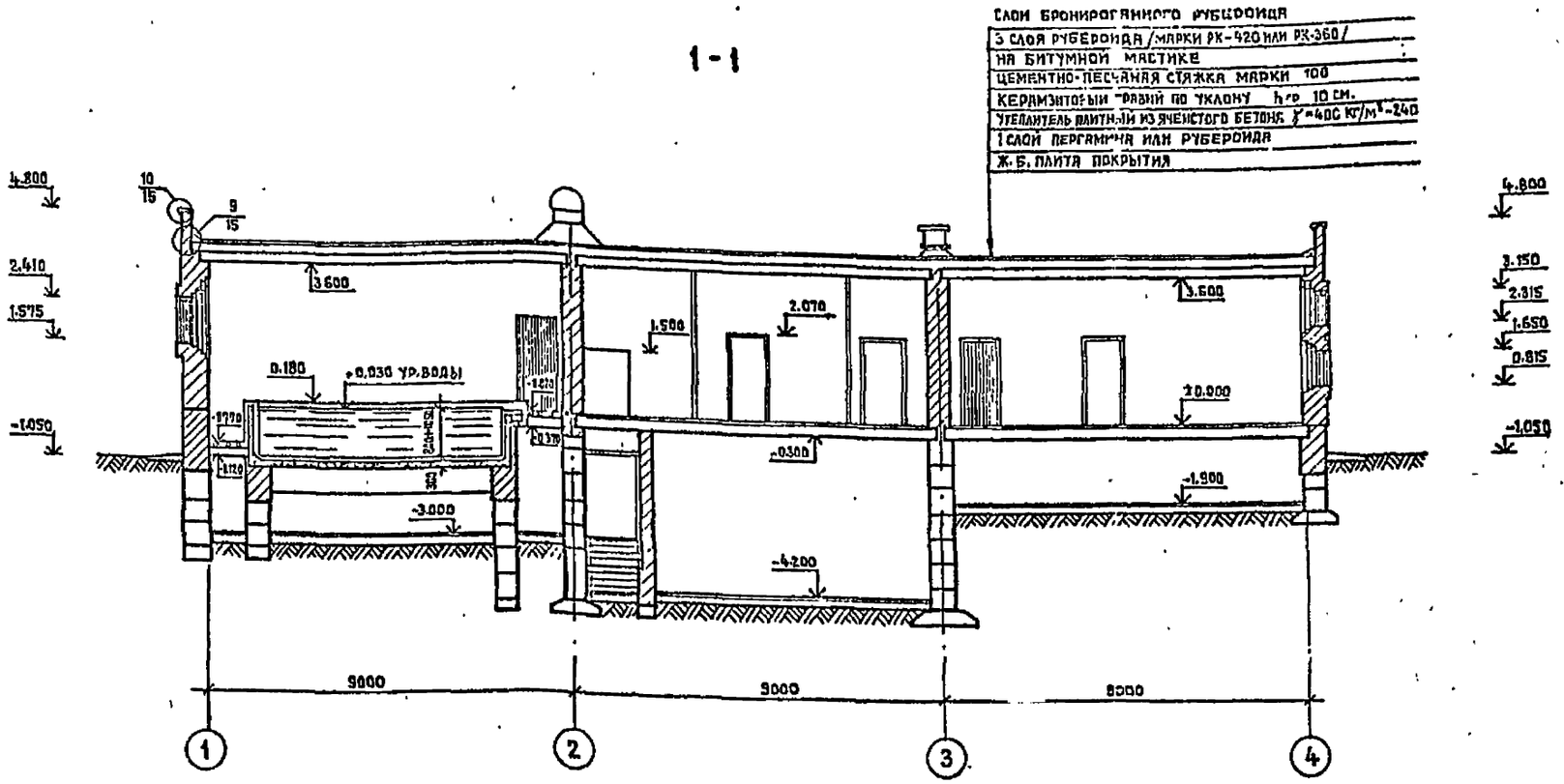

2-2

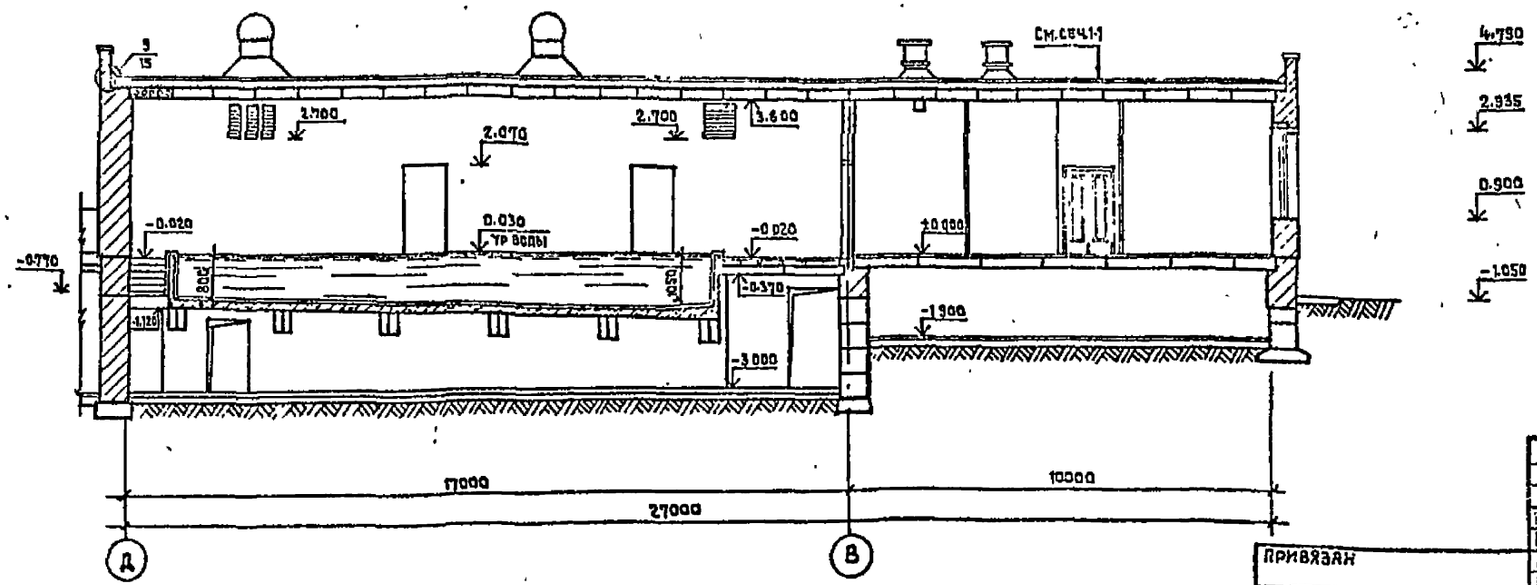

ПРИМЕЧАНИЕ

Данный лист см. с листами АС-04, АС-1, АС-12.

НАЧ. АПМ-1	БАШЕНКОВ		
ГЛ. ИНЖ. АПМ	НАЗАРОВ		
ГАП	СТАРОСТИН		
ГИП	ПАВЛОВ		
РУК. ГР. АРХ	ЛЕБЕДЕВА		
БЕЗ. ИНЖ.	ЗАХАРОВА		
ПРОВЕРИЛ	АНТИПОВСКИЙ		
ВЕРИЛ КОНТР.	РЕБОТЕНКО		

ПРИВЯЗАН

ИНВ. №

ТП 294-3-33.83 -АС

КРЫТЫЙ БАССЕЙН ДЛЯ ОБУЧЕНИЯ ДЕТЕЙ ПЛАВАНИЮ

СТАДИЯ	ЛИСТ	ЛИСТОВ
Р	5	15

РАЗРЕЗЫ 1-1; 2-2. /ВАРИАНТ С ТЕХПОДПОЛЬЕМ/

ЦНИИЭП УЧЕБНЫХ ЗДАНИЙ

18735-02

Альбом I ТП 294-3-33.84

Согласовано

Инв. № подл. | Подпись и дата | Взам. инв. №

ФАСАД ПО ОСИ „А-Б"

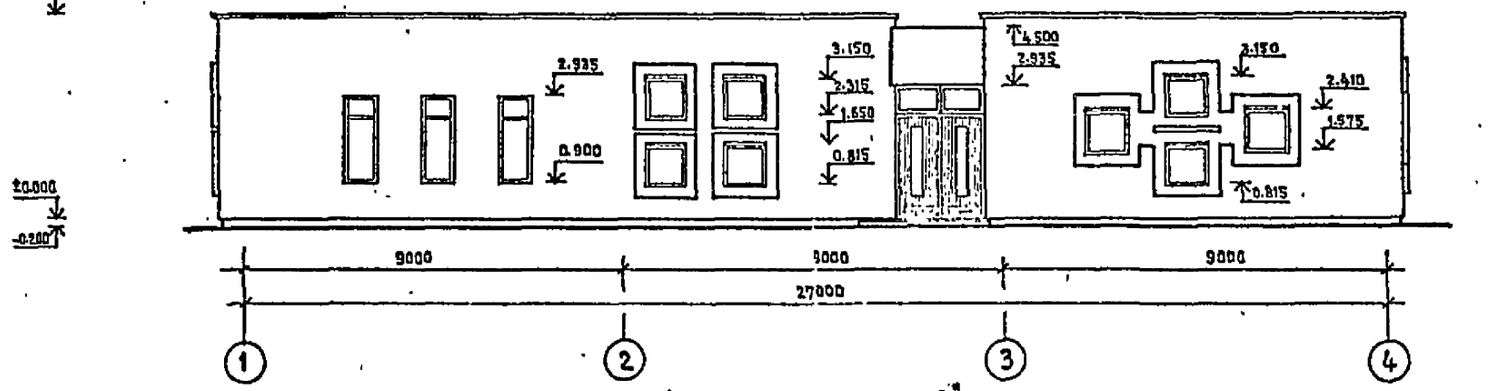

ФАСАД ПО ОСИ „Д"

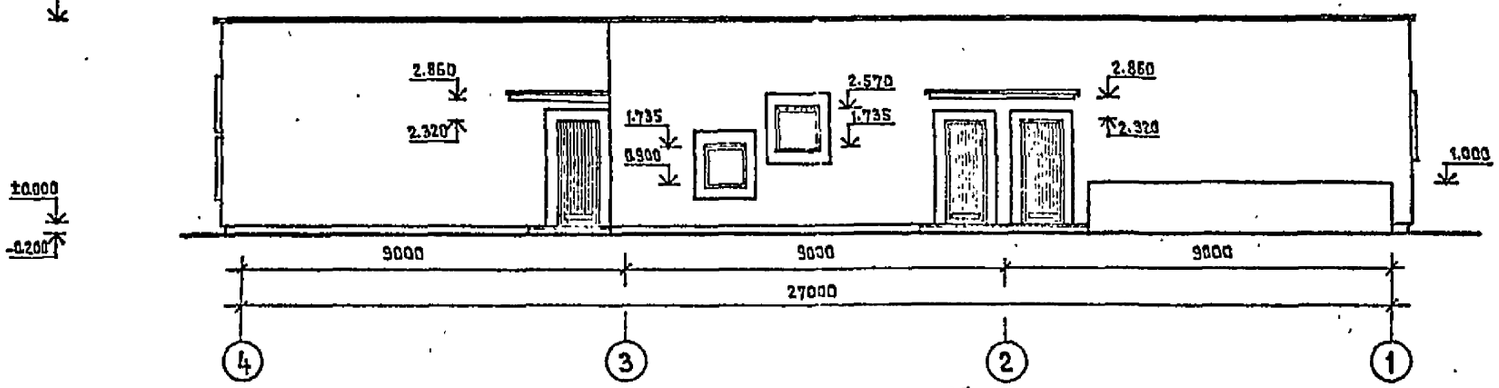

ФАСАД ПО ОСИ „4"

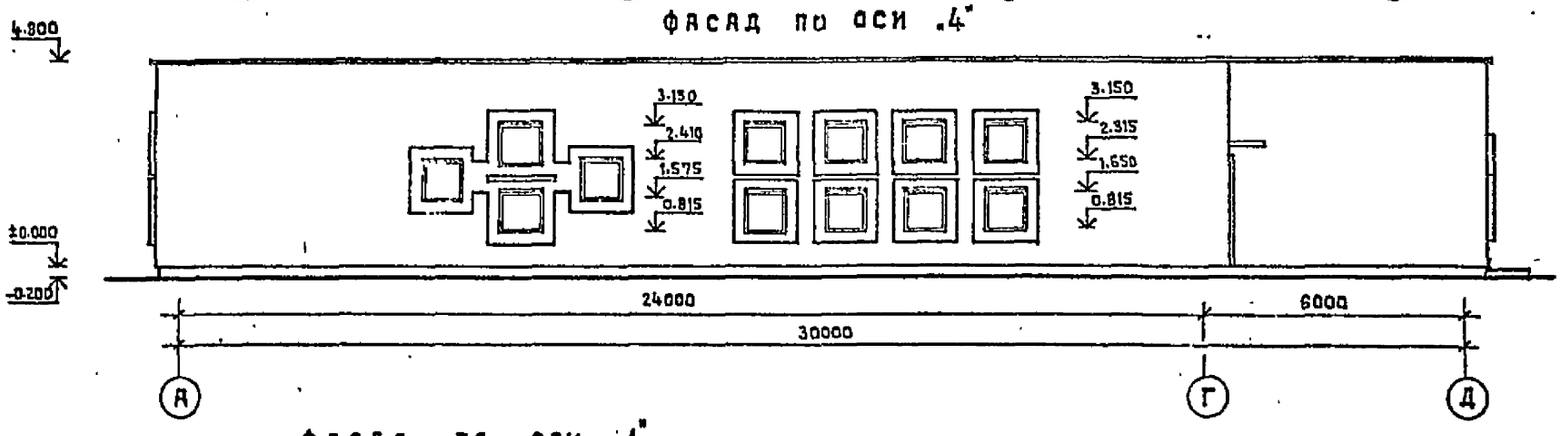

ФАСАД ПО ОСИ „1"

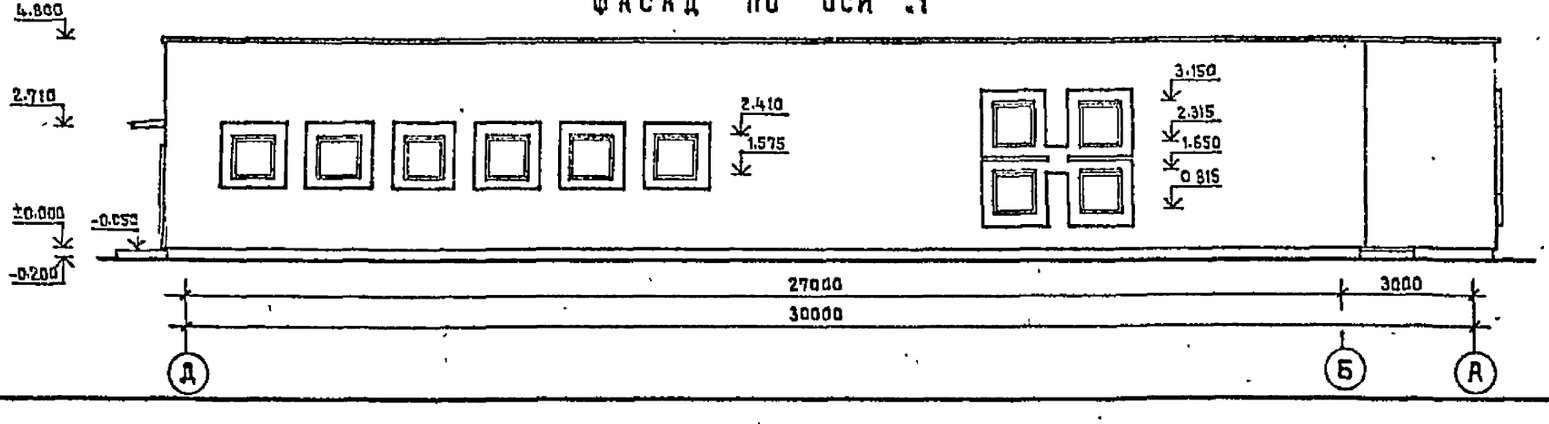

Нач. АОМ-I	Башенков		
Гл. инж. АОМ	Назаров		
ГАП	Старостин		
ГИП	Павлов		
Рук. гр. арх.	Лебедева		
Вед. инж.	Захарова		
Рук. изм. гр.	Реботенко		

ТП 294-3-33.84 – АС

КРЫТЫЙ БАССЕЙН ДЛЯ ОБУЧЕНИЯ ДЕТЕЙ ПЛАВАНИЮ

Стадия	Лист	Листов
Р	6	15

ФАСАДЫ

ЦНИИЭП учебных зданий

18735-02

ВЕДОМОСТЬ ОТДЕЛКИ ПОМЕЩЕНИЙ

Наименование помещения	Пол			Потолок		Стены и перегородки		Панель			Примечание
	Ед. площ.	Схема пола или узла по серии	Элементы пола и их толщина	Площ.	Вид отделки	Площ.	Вид отделки	Площ.	Вид отделки	Высота мм	
1	2	3	4	5	6	7	8	9	10	11	12
Зал подготовительных занятий, класс, комната отдыха	136.0	225 (62) / 2.244-1 вып.4	Линолеум поливинилхлоридный на тканевой основе 2.5 мм ГОСТ 7251-66	136.0	побелка	306.0	водоэмульсионная покраска до потолка	20.8	столярная плита офанерован. пластиком/16мм, на волок. отв. стекл.	1200 по месту	
Коридор, раздевальные помещения пок душевых и туалетных, комната медсестры	190	59 / 2.244-1 вып.4	Линолеум поливинилхлоридный на тканевой основе по ж.б. плите 2.5 мм ГОСТ 7251-66	79.0	побелка	349.0	водоэмульсионная покраска до потолка				
Помещение бассейна	145.0	АР-2 / 1	АС-	145.0	улучшенная масляная покраска за 3 раза	203.0	облицовка глазурованной плиткой на всю высоту, включая откосы				
Душевые	22.4	241 / 2.244-1 вып.4	керамическая плитка мозаичных полов	21.0	масляная покраска	140.0					
Хлораторная, туалетные при раздевальных	38.4	12.8 / 2.244-1.8вып.4	керамическая плитка мозаичных полов 6-8 мм ГОСТ 6141-70	31.0	побелка	94.0	облицовка глазурованной плиткой на высоту 1.8 м.				
Туалетные при вестибюле и помещениях персонала	11.0	241 (133) / 2.244-1.8вып.4		11.0	"	33.0	" 1.2 м				
Вестибюль гардероб	93.2	241 (133) / 2.244-1. вып.4	"	85.0	"	131.0	водоэмульсионная покраска	4.0	столярная плита, офанерованная пластиком	по месту	
Все административные помещения /без комнаты медсестры/ инвентарная, кладовая, электрощитовая, коридор.	77.8	225 (62) / 2.244-1 вып.4	Линолеум поливинилхлоридный на тканевой основе 2.5 мм ГОСТ 7251-66	54	"	356.0	"				
Реагентная, насосно-фильтрационная, венткамера, коридор, бассейн, вход в подвал	267	245 / 2.244-1 вып.4	Бетонные h = 80 мм / БЕТО! МАРКИ-200/	267	"	506.0	известковая покраска				
Помещения техподполья		Уплотненный грунт									

НАРУЖНАЯ ОТДЕЛКА

Наименование	Вид отделки
Цоколь и наружные стены	штукатурка
Окна	Покрасить масляной краской за 2 раза
Двери	Покрыть лаком для наружных работ за 2 раза
Перемычки	Окраска пхв или пва за два раза в цвет кирпича стен

ЭКСПЛИКАЦИЯ ПОМЕЩЕНИЙ

Номер	Наименование помещения	Площадь м²
1	Тамбур главного входа	3.34
2	Тамбур	5.38
3	Вестибюль	53.34
4	Гардеробная	14.04
5	Регистратура	5.68
6	Бассейн	144.21
7	Раздевальная	56.20
8	Душевая	20.12
9	Туалетная при бассейне	25.46
10	Хлораторная	15.40
11	Кладовая	2.86
12	Зал подготовительных занятий	101.38
13	Инвентарная при зале	11.80
14	Учебный класс, методический кабинет	37.15
15	Комната	47.20
16	Комната заведующего	8.48
17	Комната сотрудников	7.66
18	Лаборатория анализа воды	10.53
19	Комната инструкторского и тренерского состава	10.37
20	Комната медсестры	6.32
21	Кладовая	5.47
22	Электрощитовая	5.08
23	Туалетная	10.37
24	Коридоры	31.39
	Подвал	
25	Техническое помещение бассейна	130.40
26	Реагентная, насосно-фильтрационная	79.50
27	Венткамера	40.33
28	Коридор	65.75

ПРИМЕЧАНИЯ

1. Колера окраски и рецептуру см. Альбом колеров, Стройиздат, Ленинград 1973 г.
2. Образцы отделки, колера окраски определяются привязывающей организацией.
3. Утолщенные полы для скрытия разводок выполнять с добавлением слоя керамзитового гравия $\gamma = 400$ кг/м³.
4. Плинтусы полов: для керамических – керамические, для всех других – деревянные, окрашиваемые в цвет полов.
5. Откосы внутренние, наличники, приборы отопления – окрашиваются масляной краской светлого тона за два раза.
6. В скобках указан тип пола для варианта с техподпольем.
7. Экспликацию помещений см. совместно с листами АС-2, АС-03.

Альбом 1 ТП 294-3-33.84

Согласовано

Привязан

Инв.№

Нач. гр. 1	Башенков		ТП 294-3-33.83 – АС
Проектир.	Назаров		Крытый бассейн для обучения детей плаванию
ГАП	Старостин		
ГИП	Павлов		Стадия: Р; Лист: 7; Листов: 15
Проектир.	Лебедева		
Экономист	Захарова		Ведомость отделки помещений, наружная отделка.
Инженер	Антипенко		ЦНИИЭП учебных зданий
Нач. сект.	Работенко		

18735-02

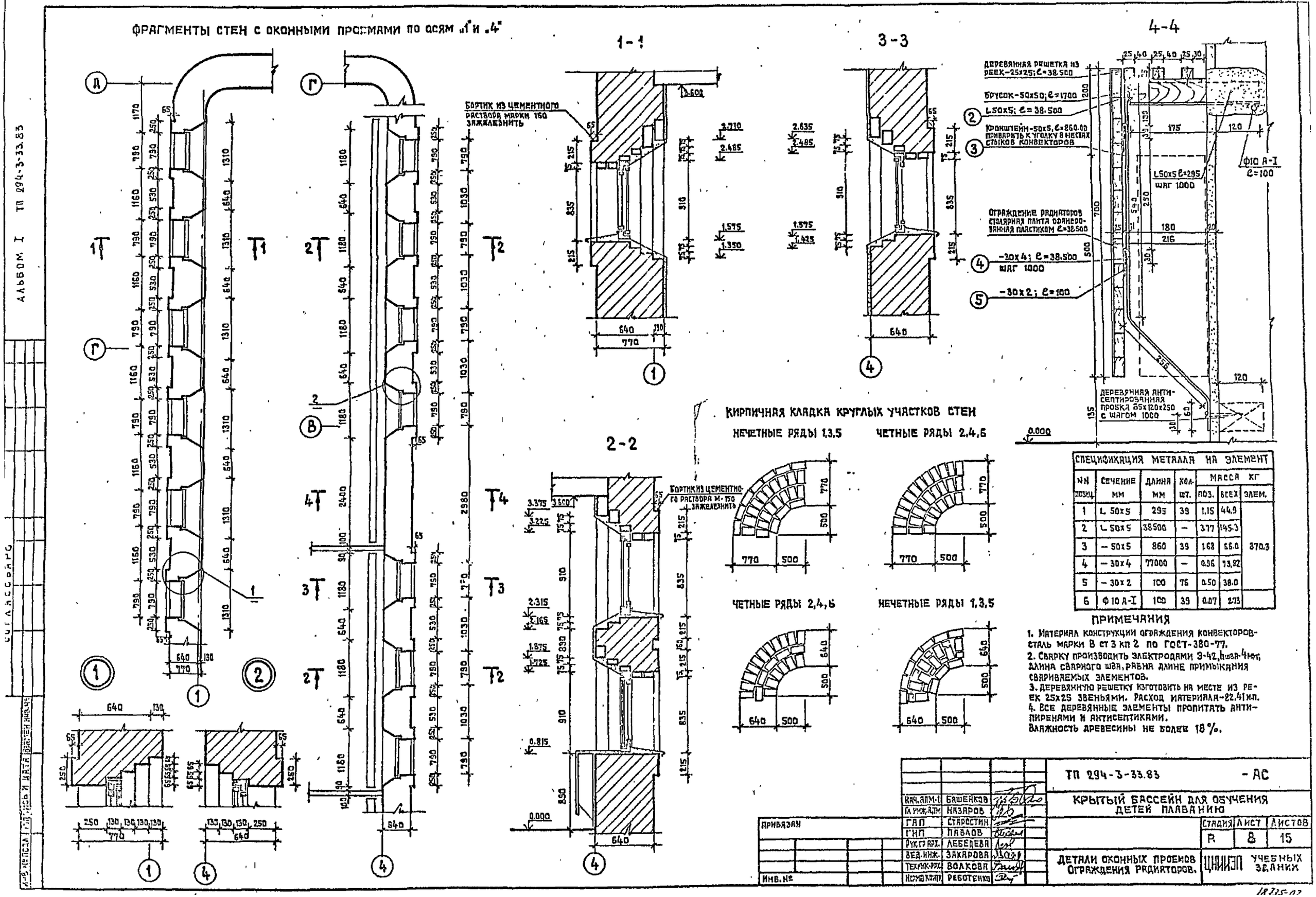

СПЕЦИФИКАЦИЯ МЕТАЛЛА НА ЭЛЕМЕНТ

№№ позиц.	Сечение мм	Длина мм	Кол. шт.	Масса кг поз.	Масса кг всех	Масса кг элем.
1	L 50х5	295	39	1.15	44.9	370.3
2	L 50х5	38500	–	3.77	145.3	
3	– 50х5	860	39	1.68	66.0	
4	– 30х4	77000	–	0.96	73.82	
5	– 30х2	100	76	0.50	38.0	
6	Ф 10 А-I	100	39	0.07	2.73	

ПРИМЕЧАНИЯ

1. Материал конструкции ограждения конвекторов-сталь марки В ст 3 кп 2 по ГОСТ-380-77.
2. Сварку производить электродами Э-42, $h_{шва}$-4мм, длина сварного шва, равна длине примыкания свариваемых элементов.
3. Деревянную решетку изготовить на месте из реек 25х25 звеньями. Расход материала-22.41 м.п.
4. Все деревянные элементы пропитать антипиренами и антисептиками.

Влажность древесины не более 18%.

Нач. АПМ-1	Башенков		
Гл. инж. АПМ	Назаров		
ГАП	Старостин		
ГИП	Павлов		
Рук. гр. арх.	Лебедева		
Вед. инж.	Захарова		
Техник-рух.	Волкова		
Нормоконтр.	Реботенко		

ПРИВЯЗАН

ИНВ. №

ТП 294-3-33.83 - АС

КРЫТЫЙ БАССЕЙН ДЛЯ ОБУЧЕНИЯ ДЕТЕЙ ПЛАВАНИЮ

Стадия	Лист	Листов
Р	8	15

ДЕТАЛИ ОКОННЫХ ПРОЕМОВ ОГРАЖДЕНИЯ РАДИАТОРОВ.

ЦНИИЭП УЧЕБНЫХ ЗДАНИЙ

АЛЬБОМ I ТП 294-3-33.83

СОГЛАССОВАНО

ИНВ. № ПОДЛ. | ПОДПИСЬ И ДАТА | ВЗАМЕН ИНВ. №

18735-02

МОНТАЖНЫЙ ПЛАН ПОКРЫТИЯ /ОТМЕТКА НИЗА ПЛИТ 3.600 м/

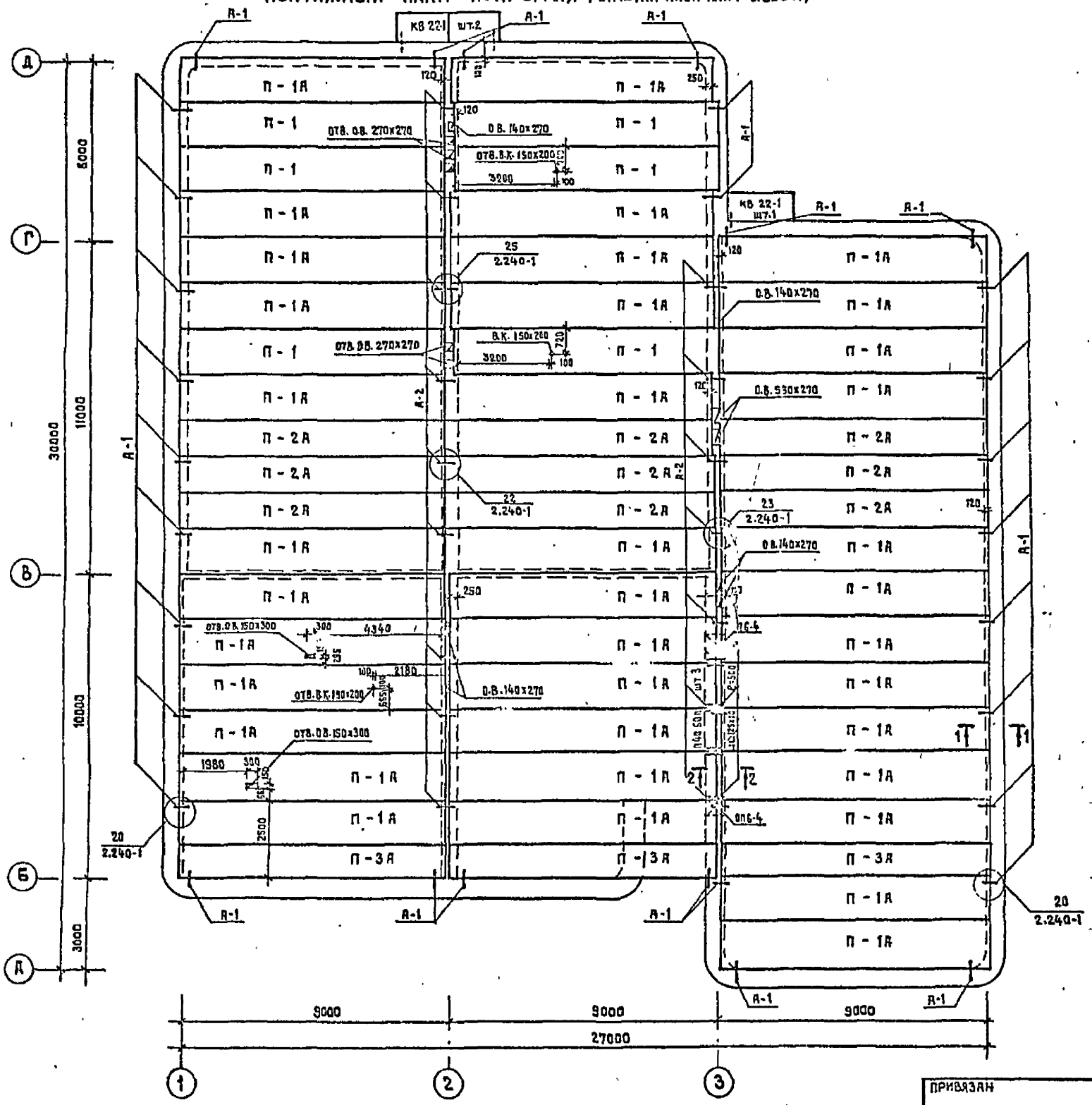

1 - 1

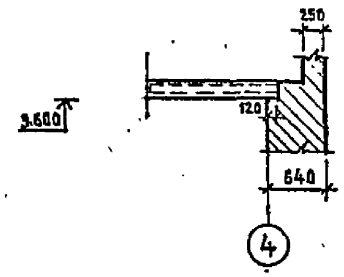

2 - 2

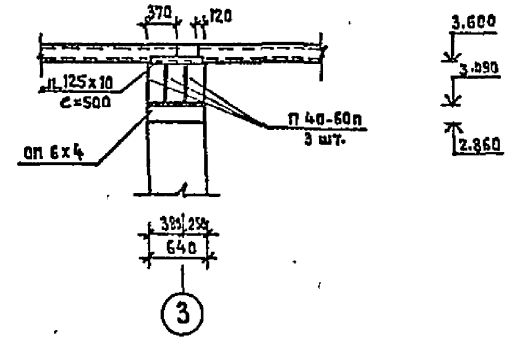

ПРИМЕЧАНИЯ

1. Общие примечания см. лист АС-010.
2. Узлы, замаркированные на данном листе см. серию 2.240-1 в.2.
3. Плиты покрытия укладывать не закрывая каналов в стенах.

Нач. АПМ 1	Башенков		ТП 294-3-33.83 - АС
Гл. инж. АПМ	Назаров		КРЫТЫЙ БАССЕЙН ДЛЯ ОБУЧЕНИЯ ДЕТЕЙ ПЛАВАНИЮ
ГАП	Старостин		Стадия: Р; Лист: 9; Листов: 15
ГИП	Павлов		
Инженер	Антипсуская		МОНТАЖНЫЙ ПЛАН ПОКРЫТИЯ
Нормоконтр.	Реботенко		ЦНИИЭП УЧЕБНЫХ ЗДАНИЙ

ПРИВЯЗАН

ИНВ. №

АЛЬБОМ I ТП 294-3-33.83

СОГЛАСОВАНО

ГИП МОСКОВ. ПОДПИСЬ И ДАТА ИЗДАТЕЛЬСТВА ИНВ. №

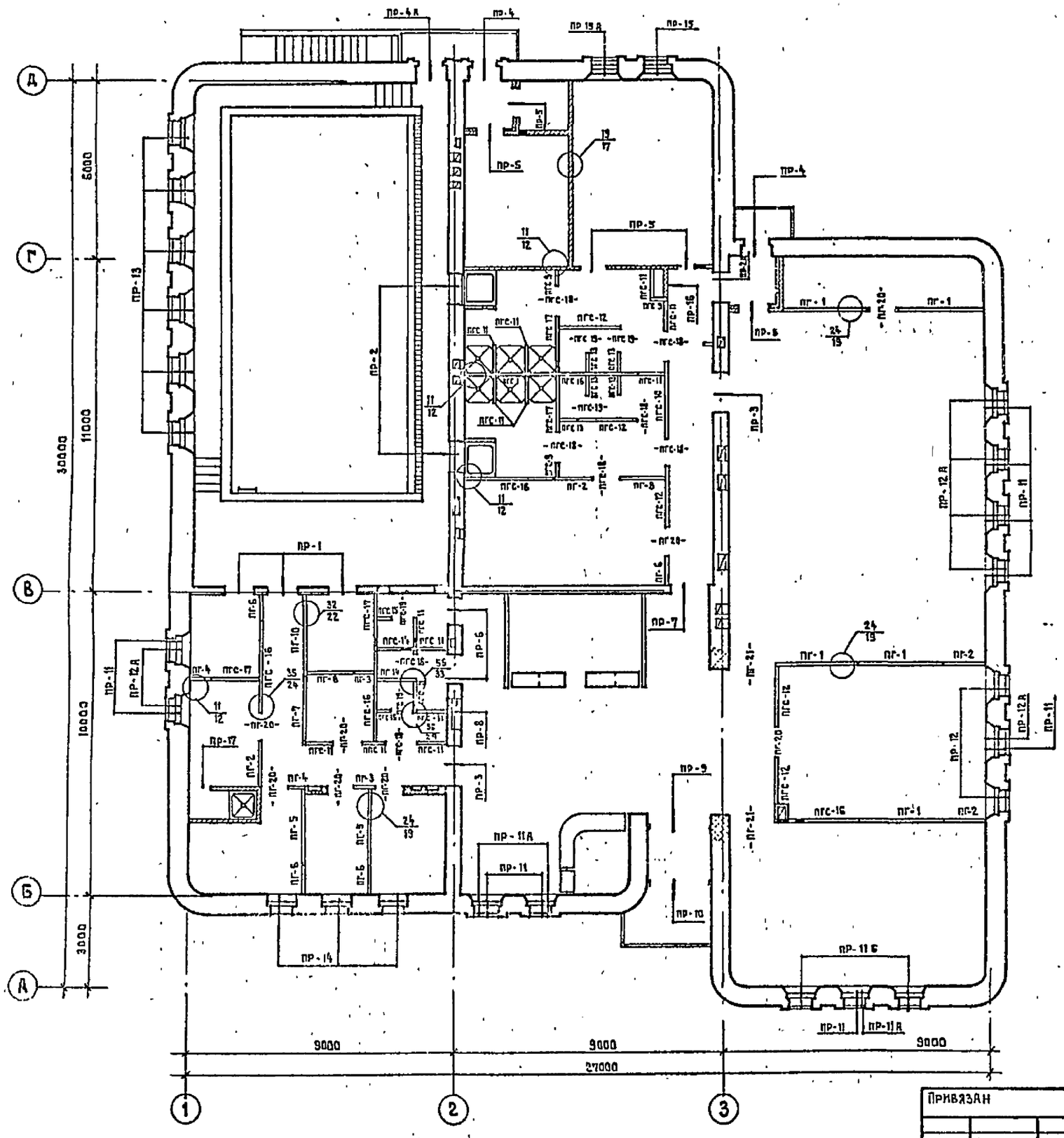

ПРИМЕЧАНИЯ

1. Ведомость и спецификацию перемычек см. на листе АС-11.
2. Перемычки укладывать на цементном растворе марки 100.
3. Для крепления перегородок вставок в кирпичной кладке предусмотреть деревянные пробки по серии 2.230-1 в.5.
4. Узлы, замаркированные на данном листе, см. серию 2.230-1 в.5.

Нач. АПМ-1	Башенков		
Гл. инж. АПМ	Назаров		
ГАП	Старостин		
ГИП	Павлов		
Вед. инж.	Захарова		
Инженер	Антиповская		
Норм. контр.	Реботенко		

ТП 294-3-33.83 - АС

КРЫТЫЙ БАССЕЙН ДЛЯ ОБУЧЕНИЯ ДЕТЕЙ ПЛАВАНИЮ

Стадия	Лист	Листов
Р.	10	15

Монтажный план перегородок и перемычек

ЦНИИЭП учебных зданий

Привязан

Инв. №

18735-02

Альбом I ТП 294-3-33.83

Согласовано

Подпись и дата взамен инв. №

ВЕДОМОСТЬ ПЕРЕМЫЧЕК

МАРКА КОЛ-ВО	СХЕМА СЕЧЕНИЯ
ПР-1 шт. 3	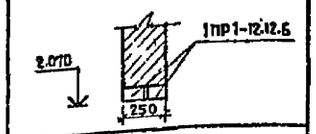
ПР-2 шт. 3	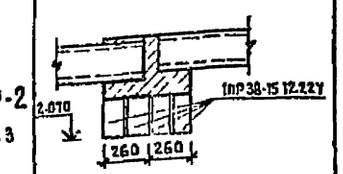
ПР-3 шт. 2	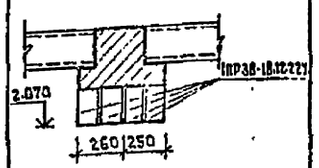
ПР-4 шт. 2	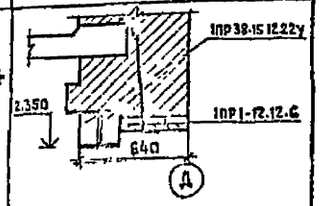
ПР-4Я шт. 1	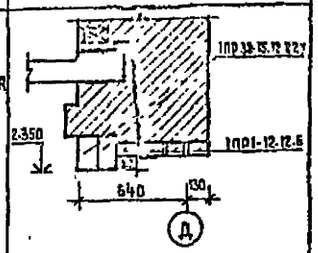
ПР-5 шт. 6	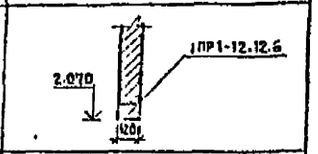
ПР-6 шт. 2	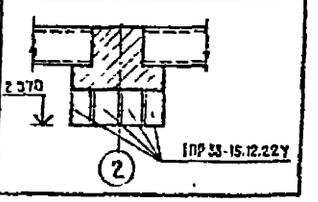

ПР-7 шт. 1	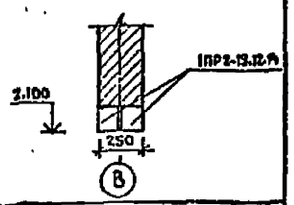
ПР-8 шт. 1	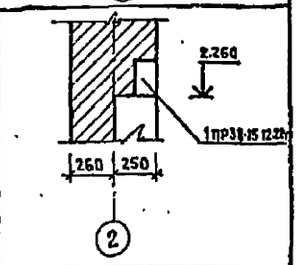
ПР-9 шт. 1	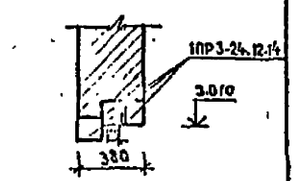
ПР-10 шт. 1	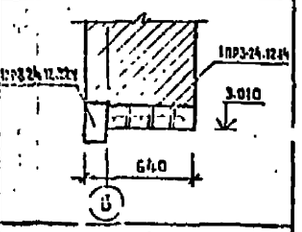
ПР-11 шт. 10	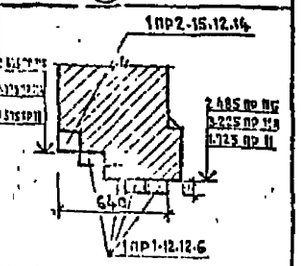
ПР-11А шт. 3	
ПР-11Б шт. 2	
ПР-12 шт.	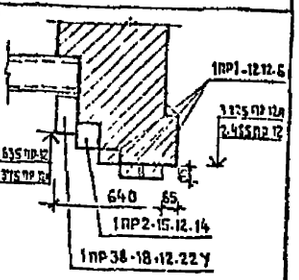
ПР-12А шт. 7	

ПР-13 шт. 6	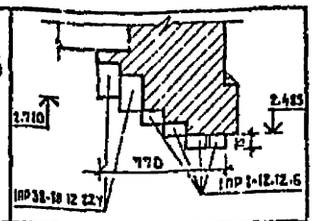
ПР-14 шт. 3	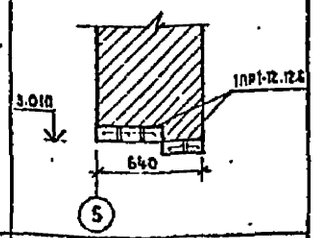
ПР-15 шт. 1	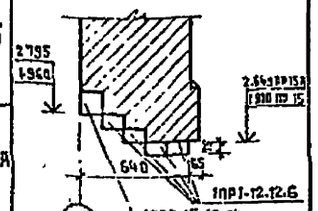
ПР-15Я	
ПР-16 шт. 1	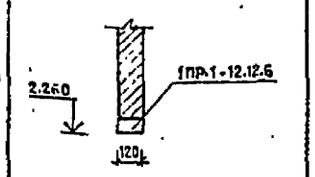
ПР-17 шт. 1	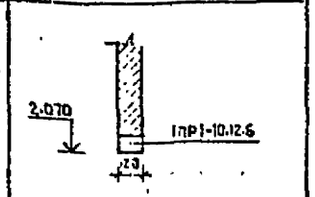

ПРИМЕЧАНИЯ

1. ПЕРЕМЫЧКИ ПОДОБРАНЫ ДЛЯ РАСЧЕТНОЙ ТЕМПЕРАТУРЫ −30°С.
2. ПРИ ПРИВЯЗКЕ ПРОЕКТА ДЛЯ РАСЧЕТНОЙ ТЕМПЕРАТУРЫ −40°С ПЕРЕМЫЧКИ В ОКОННЫХ ПРОЕМАХ НАРУЖНЫХ СТЕН ДОЛЖНЫ БЫТЬ ОТКОРРЕКТИРОВАНЫ.

СПЕЦИФИКАЦИЯ ПЕРЕМЫЧЕК

МАРКА	СЕРИЯ	НАИМЕНОВАНИЕ	КОЛ. ШТ.	МАССА КГ	КОЛ ДЛЯ t°С ШТ. −20°	−40°
ПР-1	1.138-10 В.1	1 ПР 1-12.12.6	6	25	6	6
ПР-2	—"—	1 ПР 38-15.12.22У	12	100	12	12
ПР-3	—"—	1 ПР 38-18.12.22У	8	125	8	8
ПР-4	—"—	1 ПР 38-15.12.22У	2	100	2	2
	—"—	1 ПР 1-12.12.6	6	25	4	8
ПР-4Я	—"—	1 ПР 38-15.12.22У	2	100	2	2
	—"—	1 ПР 1-12.12.6	4	25	4	8
ПР-5	—"—	1 ПР 1-12.12.6	5	25	5	5
ПР-6	—"—	1 ПР 38-15.12.22У	8	125	8	8
ПР-7	—"—	1 ПР 2-15.12.14	2	75	2	2
ПР-8	—"—	1 ПР 38-15.12.22У	1	100	1	1
ПР-9	—"—	1 ПР 3-24.12.14	3	100	3	3
ПР-10	—"—	1 ПР 3-24.12.14	4	100	3	5
	—"—	1 ПР 8-24.12.22У	1	175	4	1
ПР-11	—"—	1 ПР 1-12.12.6	40	25	30	
	—"—	1 ПР 2-15.12.14	10	75	10	
ПР-11Я	—"—	1 ПР 1-12.12.6	12	25	9	
	—"—	1 ПР 2-15.12.14	3	75	3	
ПР-11Б	—"—	1 ПР 1-12.12.6	8	25	6	
	—"—	1 ПР 2-15.12.14	2	75	2	
ПР-12	—"—	1 ПР 1-12.12.6	6	25	4	8
	—"—	1 ПР 1-12.12.14	2	50	2	2
	—"—	1 ПР 38-18.12.22У	2	125	2	2
ПР-12А	—"—	1 ПР 1-12.12.6	21	25	14	
	—"—	1 ПР 2-15.12.14	7	50	7	
	—"—	1 ПР 38-18.12.22У	7	125	7	
ПР-13	—"—	1 ПР 1-12.12.6	24	25	18	
	—"—	1 ПР 38-18.12.22У	6	125	6	
ПР-14	—"—	1 ПР 1-12.12.6	15	25	12	18
ПР-15	—"—	1 ПР 1-12.12.6	4	25	3	
	—"—	1 ПР 2-15.12.14	1	50	1	
ПР-15Я	—"—	1 ПР 1-12.12.6	4	25	3	
	—"—	1 ПР 2-15.12.14	1	50	1	
ПР-16	—"—	1 ПР 1-12.12.6	1	25	1	1
ПР-17	—"—	1 ПР 1-10.12.6	1	25	1	1

Альбом I ТП 294-3-33.83

Согласовано

Инв. № подл. | Подпись и дата | Взам. инв. №

Привязан

Инв. №

ГИП	БАШЕНКОВ	
Н. контр.	НАЗАРОВ	
ГАП	СТАРОСТИН	
ГИП	ПАВЛОВ	
Вед. инж.	ЗАХАРОВА	
Инженер	АНТИПОВСКАЯ	
Н. контр.	РЕБОГЕНКО	

ТП 294-3-33.83 − АС

КРЫТЫЙ БАССЕЙН ДЛЯ ОБУЧЕНИЯ ДЕТЕЙ ПЛАВАНИЮ

СТАДИЯ	ЛИСТ	ЛИСТОВ
Р.	11	15

Ведомость и спецификация перемычек

ЦНИИЭП учебных зданий

4235-02

Альбом I ТП 294-3-33.83
СОГЛАСОВАНО
Инв. № подл. | Подпись и дата | Взам. инв. №

План кровли

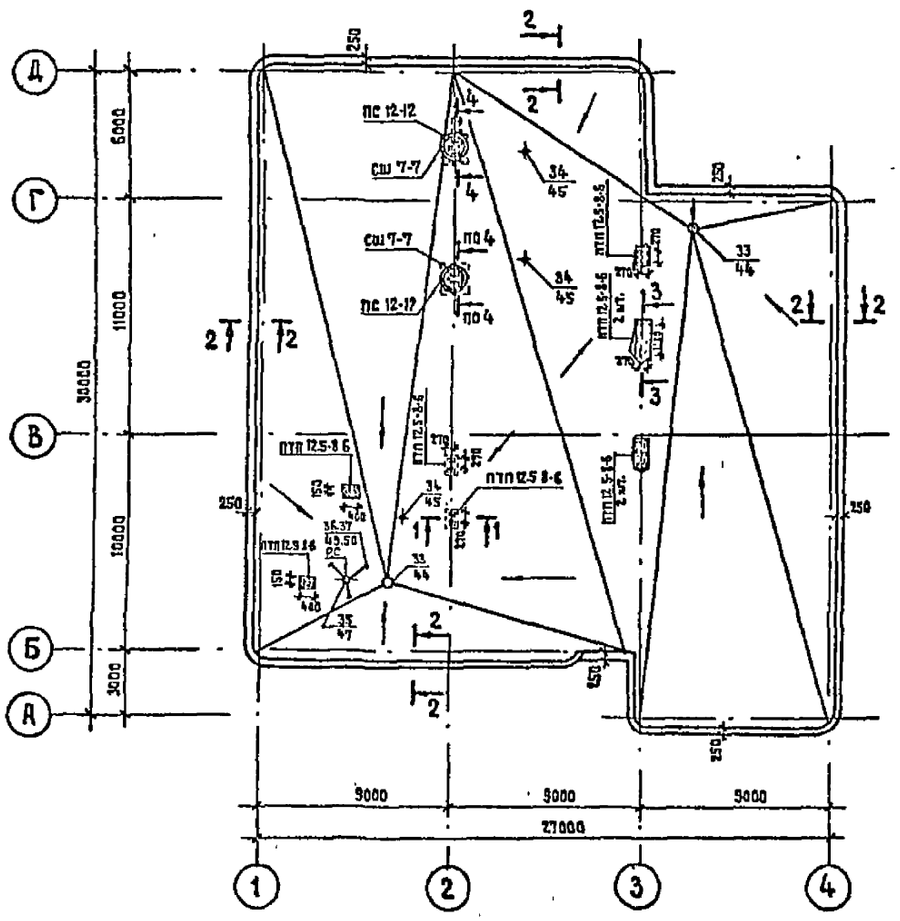

4 - 4

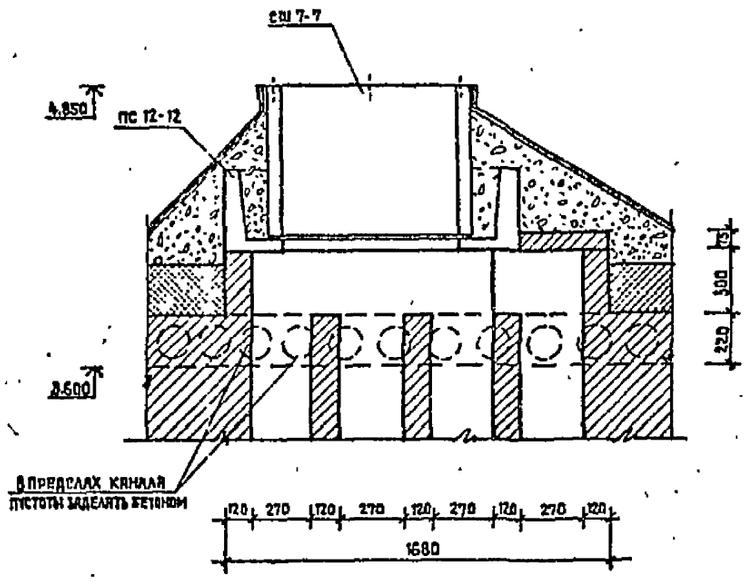

Фрагмент плана

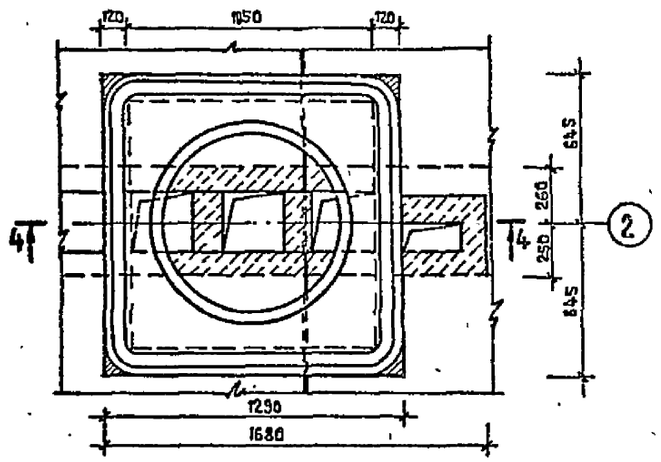

2 - 2

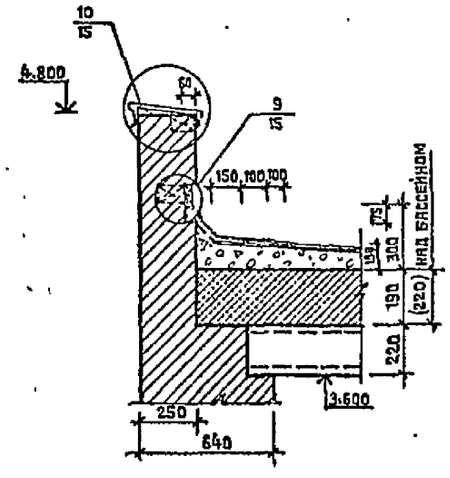

1 - 1

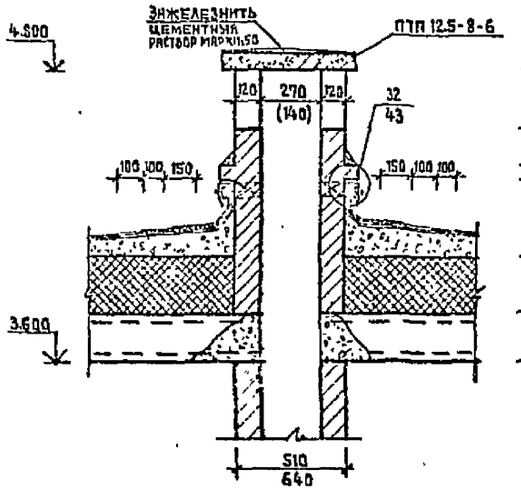

3 - 3

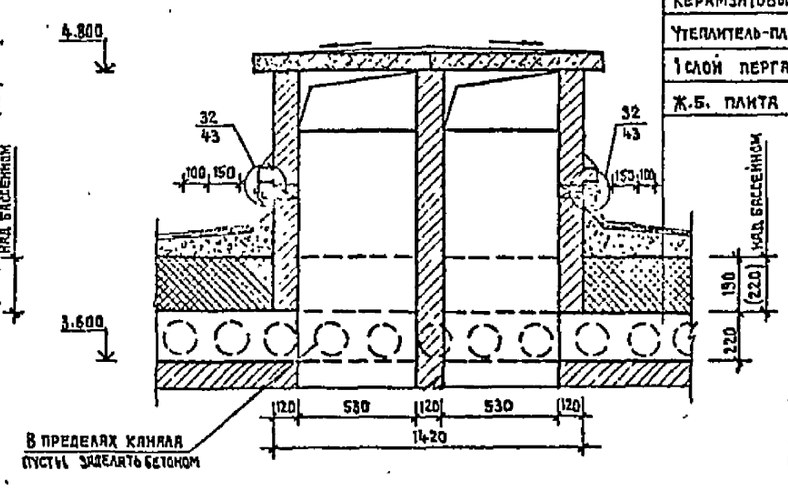

Слой бронированного руберода
3 слоя рубероида марки РК 420 или РК-350 на битумной мастике
Цементно-песчаная стяжка М 100 — 30 мм
Керамзитовый гравий по уклону
Утеплитель-плитный из ячеистого бетона γ=400 кг/м³
1 слой пергамина или руберойда
Ж.Б. плита покрытия

Примечание

1. Узлы замаркированные на данном листе см. серию 2.260-1 в.2.

				ТП 294-3-33.83	- АС	
				Крытый бассейн для обучения детей плаванию		
					Стадия	Лист	Листов
Привязан					Р	12	15
				План кровли. Детали.	ЦНИИЭП учебных зданий	
Инв. №						

Нач. отд.	Башенков	
Гл. инж. проекта	Назаров	
ГАП	Старостин	
ГИП	Павлов	
Вед. инж.	Захарова	
Инженер	Антиповская	
Нормоконтр.	Реботенко	

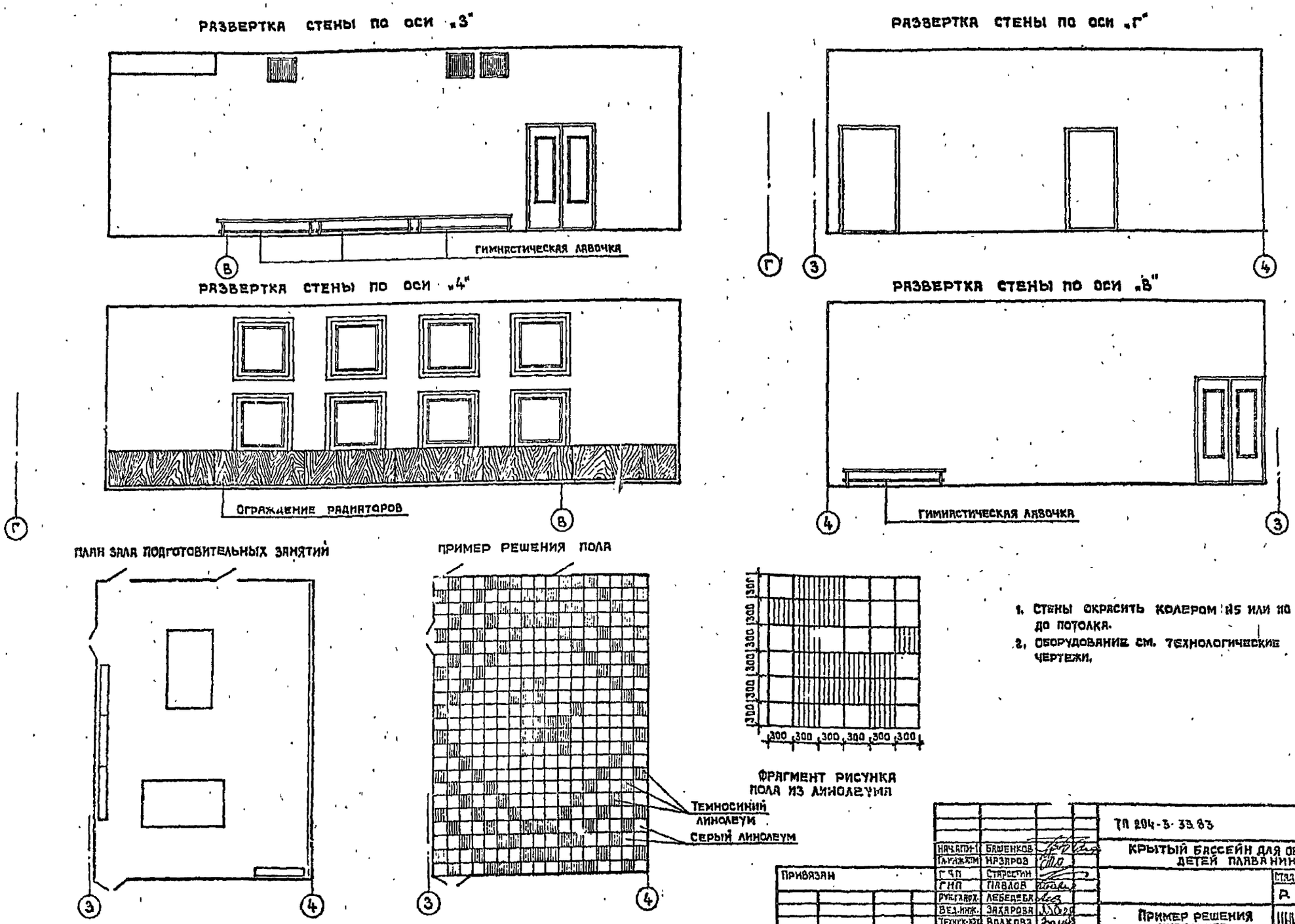

1. СТЕНЫ ОКРАСИТЬ КОЛЕРОМ N5 ИЛИ N0 ДО ПОТОЛКА.
2. ОБОРУДОВАНИЕ СМ. ТЕХНОЛОГИЧЕСКИЕ ЧЕРТЕЖИ.

НАЧ.АПН-1	БАШЕНКОВ		
ГЛ.ИНЖ.АПН	НАЗАРОВ		
ГЧП	СТАРОСТИН		
ГИП	ПАВЛОВ		
РУК.ГЛ.АРХ.	ЛЕБЕДЕВА		
ВЕД.ИНЖ.	ЗАХАРОВА		
ТЕХНИК-ХОЗ.	ВОЛКОВА		
НОРМОКОНТР.	РЕБОТЕНКО		

ПРИВЯЗАН

ИНВ. №

ТП 294-3-33.83 - АС

КРЫТЫЙ БАССЕЙН ДЛЯ ОБУЧЕНИЯ ДЕТЕЙ ПЛАВАНИЮ

СТАДИЯ	ЛИСТ	ЛИСТОВ
Р	13	13

ПРИМЕР РЕШЕНИЯ ИНТЕРЬЕРА

ЦНИИЭП УЧЕБНЫХ ЗДАНИЙ

АЛЬБОМ 1 ТП 294-3-33.83

СОГЛАСОВАНО

18735-К

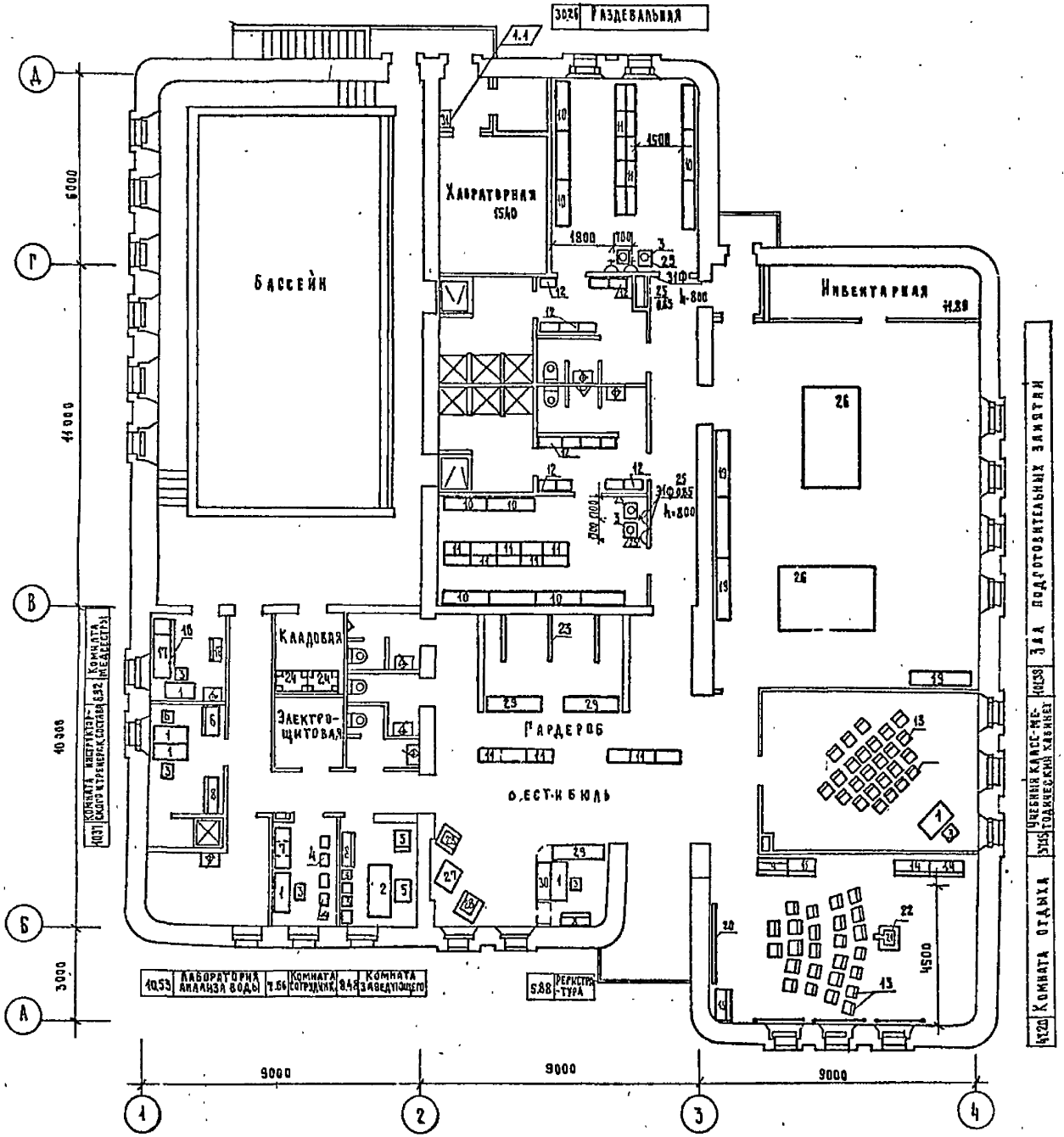

Условные обозначения

— Умывальник со смесителем

— Электророзетка штепсельная однофазная

— Заштоpивание

1	1		2-85	28.12.85		
Изм	№№	Лист	№ док	Дата	Подп.	Подп.

ТП 294-3-33.83 -ТХ

Крытый бассейн для обучения детей плаванию

Нач.тех.отд.	Малышева		
Гл.инж.отд.	Ревекин		
Рук.группы	Карловская		
Разработал	Макеева		
Проверил	Ревекин		
Н.контроль	Ильинченко		

Привязан:

Инв. №

Стадия	Лист	Листов
Р.	1м	2

План расстановки технологического оборудования

ЦНИИЭП учебных зданий

Альбом I ТП 294-3-33.83

Согласовано:

Гап	Старостин
С.Т.О.	Бябин
Э.Т.О.	Белов

Взамен инв. №

Подпись и дата

Инв. № подл.

Марка поз.	Обозначение	Наименование	Кол-во	Масса ед. кг.	Примечание
1	Союзмебель	Стол письменный одноту мов. 1100x600 x 807 Арт. 1503	6		
2	"	Стол письменный двухтумбов. 1500x750x730 Мод. 688-А4-5	1		
3	"	Стул полумягкий 400x400x825 Арт. 300	13		
4	"	Кресло рабочее 580x630x780 Мод. 664	1		
5	Завод металлоизделий №1 г. Москва	Сейф 450x650x1480	1		
6	Министерство торговли СССР „Союзторгоборудование"	Шкаф для одежды 840x630x2000 ШО-3	1		
7	"	Шкаф для одежды 1260x630x2000 ШО-2	1		
8	Союзмебель	Шкаф книжный 1000x350x1800 Арт. 2400	3		
9	"	Шкаф для учебно-наглядных пособий 1162x354x1345 ОХ-00x19/4	1		
10	"	Шкаф для одежды 5ти секцион. 1500x240x1150 ОН-2-715/1	12		
11	"	Скамья 800x280x240 ОН-2-864/13	26		
12	"	Вешалка для полотенец 666x125x766 ОН-2-864/-15	16		
13	"	Стул детский 240x200x430 ОН-1-840/2	50		
14	"	Шкаф для пособий 998x470x1400 ОН-2-864/2	2		
15	"	Шкаф для игрушек 997x470x1400 ОН-2-864/1	2		
16	Торговая сеть	Ширма трехстворчатая 2212x50x1700	1		
17	Союзмебель	Кушетка медицинская 1850x500x600 ОН-7-301/12	1		
18	Львовский завод медоборудования	Шкаф медицинский 600x300x1500	1		
19	Министерство торговли СССР	Скамейка гимнастическая 2000x300x300	7		
20	Одесский завод „Хилап"	Экран навесной 2600x1500 ЭПБ-С2.6	1		
21	г. Запорск. завод №6 „Школьное приборостроение"	Диапроектор 305x140x290; 0,45 квт; 1ф. лэти 220в	1		
22	Всесоюзный трест производственных предприятий г. Москва	Стол-подставка для кинопроектора 590x620x1050 К-08	1		
23	Минторг СССР „Союзторгоборудование" г. Москва	Вешалка на 30 крючков 1400x200x40 В.Р. 06.00.00 00 СБ	3		
24	Минторг СССР „Союзторгоборудование" г. Москва	Стеллаж пристенный деревянный 1000x500x1750 СП-7А	2		
25	Московский опытный электромеханический завод	Аппарат полуавтоматический для сушки волос СШ-1 687x687x1500; 0,85 квт; 1ф 220в	4		
26	Торговая сеть	Ковер многоцветный 3180 x 2000	2		
27	Союзмебель	Стол журнальный 600x600x520 ОР-8-499	1		
28	"	Кресло для отдыха 626x685x665 Мод. 666	2		
29	"	Стойка гардеробная 1800x400x820 03-117-38 А	3		
30	"	Стойка гардеробная 1200x400x850 Т-2	1		
31	Разработано ин-том им. Незенцева	Шкаф для одежды 600x300x2150 Серия 1.272.5-4 000.006	1		

1.1

Изм	Кол.	Лист	№ док	Дата	Подп	Подп.
1	1		2-85	28.12.85	Лев	

ТП 294-3-33.83 -ТХ

Крытый бассейн для обучения детей плаванию

Спецификация технологического оборудования

Стадия	Лист	Листов
Р	2и	2

ЦНИИЭП учебных зданий

Привязан:

Инв. №

Нач. тех. отд.	Малышева	
Гл. инж. отд.	Ребекин	
Рук. группы	Карповская	
Разработал	Макеева	
Проверил	Ревекин	
Н. контроль	Дмитриева	

Альбом I ТП 294-3-33.83

Инв. № подл. | Подп. и дата | Взам. инв. №

gost.e-ecolog.ru