ТИПОВОЙ ПРОЕКТ

294-3-33.83

КРЫТЫЙ БАССЕЙН ДЛЯ ОБУЧЕНИЯ ДЕТЕЙ ДОШКОЛЬНОГО И МЛАДШЕГО ШКОЛЬНОГО ВОЗРАСТА ПЛАВАНИЮ /СТЕНЫ КИРПИЧНЫЕ/

АЛЬБОМ О

МАТЕРИАЛЫ ДЛЯ ПРИВЯЗКИ И ЧЕРТЕЖИ НУЛЕВОГО ЦИКЛА РАБОТ

Инв. № 18735-01

gost.e-ecolog.ru

ТИПОВОЙ ПРОЕКТ
294-3-33.83

КРЫТЫЙ БАССЕЙН ДЛЯ ОБУЧЕНИЯ ДЕТЕЙ ДОШКОЛЬНОГО И МЛАДШЕГО ШКОЛЬНОГО ВОЗРАСТА ПЛАВАНИЮ /СТЕНЫ КИРПИЧНЫЕ/

АЛЬБОМ О

СОСТАВ ПРОЕКТА:

АЛЬБОМ – О МАТЕРИАЛЫ ДЛЯ ПРИВЯЗКИ И ЧЕРТЕЖИ НУЛЕВОГО ЦИКЛА РАБОТ

АЛЬБОМ – I АРХИТЕКТУРНО-СТРОИТЕЛЬНЫЕ И ТЕХНОЛОГИЧЕСКИЕ ЧЕРТЕЖИ

АЛЬБОМ – II САНИТАРНО-ТЕХНИЧЕСКИЕ ЧЕРТЕЖИ

АЛЬБОМ – III ЭЛЕКТРОТЕХНИЧЕСКИЕ ЧЕРТЕЖИ

АЛЬБОМ – IV СМЕТЫ

АЛЬБОМ – V АРХИТЕКТУРНО-СТРОИТЕЛЬНЫЕ, САНИТАРНО-ТЕХНИЧЕСКИЕ И ЭЛЕКТРОТЕХНИЧЕСКИЕ ЧЕРТЕЖИ /ВАРИАНТ С ЭЛЕКТРОЛИЗНЫМИ УСТАНОВКАМИ./

АЛЬБОМ – VI СМЕТЫ /ВАРИАНТ С ЭЛЕКТРОЛИЗНЫМИ УСТАНОВКАМИ/

АЛЬБОМ – VII ВЕДОМОСТЬ ПОТРЕБНОСТИ В МАТЕРИАЛАХ /ВАРИАНТ С ЭЛЕКТРОЛИЗНЫМИ УСТАНОВКАМИ./

АЛЬБОМ – VIII СПЕЦИФИКАЦИИ ОБОРУДОВАНИЯ /ВАРИАНТ С ЭЛЕКТРОЛИЗНЫМИ УСТАНОВКАМИ./

УТВЕРЖДЕН ГОСГРАЖДАНСТРОЕМ ПРИКАЗ № 155 ОТ 21 ИЮЛЯ 1978 г.
РАБОЧИЕ ЧЕРТЕЖИ ВВЕДЕНЫ В ДЕЙСТВИЕ ЦНИИЭП УЧЕБНЫХ ЗДАНИЙ ПРИКАЗ № 53 ОТ 13 МАЯ 1983 г.

ВАРИАНТ БАССЕЙНА С ЭЛЕКТРОЛИЗНЫМИ УСТАНОВКАМИ РАЗРАБОТАН НА ОСНОВАНИИ ЗАДАНИЯ, УТВЕРЖДЕННОГО ГОСГРАЖДАНСТРОЕМ 1 ФЕВРАЛЯ 1985 г. И ВВЕДЕН В ДЕЙСТВИЕ ЦНИИЭП УЧЕБНЫХ ЗДАНИЙ ПРИКАЗ №126 ОТ 27 НОЯБРЯ 1985 г.

РАЗРАБОТАН
ЦНИИЭП УЧЕБНЫХ ЗДАНИЙ

ГЛАВНЫЙ ИНЖЕНЕР ИНСТИТУТА А. ЛЯХОВИЧ
/ГЛАВНЫЙ АРХИТЕКТОР ПРОЕКТА/ В. СТАРОСТИН

Привязан

ИНВ. №

Ведомость основных комплектов рабочих чертежей

Обозначение	Наименование	Примечание
	Основные комплекты рабочих чертежей	
- АС	Материалы для привязки и чертежи	Альбом 0
	нулевого цикла работ.	
- АС	Архитектурно-строительные чертежи.	Альбом I
- ТХ	Технологические чертежи.	Альбом I
	Санитарно-технические чертежи	Альбом II
- ОВ	Отопление и вентиляция.	
- ВК	Водопровод и канализация.	
	Электротехнические чертежи	Альбом III
- ЭМ	Силовое электрооборудование	
- ЭО	Электроосвещение	
- А	Автоматизация сантехустройств	
- СС	Связь и сигнализация	
- СМ	С м е т ы	Альбом IV

Ссылочные документы

	Стандарты	
ГОСТ 380-71*	Сталь углеродистая обыкновенного	
	качества	
ГОСТ 530-71*	Кирпич глиняный обыкновенный	
ГОСТ 2590-71*	Сталь горячекатаная круглая	
ГОСТ 10140-71*	Плиты минераловатные	
ГОСТ 13549-78	Блоки бетонные для стен подвала	
Серия 1.112-5	Плиты для ленточных фундаментов	
ГОСТ 16289-80,11214-78	Окна	
1.136-11,10	Двери	
1.238-1	Козырьки входов	
1.138-10	Перемычки брусковые	
1.241-1 Вып.15	Плиты перекрытий	
1.141-1 Вып.58	Плиты перекрытий	
1.155-1 Вып.1	Ступени	
1.225-2 Вып.5	Прогоны	
1.231-1 Вып.1,2	Панели перегородок	
1.136-12	Фрамуги	
1.243-2	Плиты плоские	
1.225-2 Вып.5	Опорные плиты	
1.269-2	Стаканы вентшахт	
1.269-2	Подстаканники	
1.219-2	Лотки	
2.270-1 Вып.2	Закладные металлические изделия ванны	
	бассейна	
ГОСТ 5781-75	Сталь горячекатаная	
ГОСТ 12184-66*	Сетки проволочные тканые	
ГОСТ 3262-75*	Трубы стальные водогазопроводные	
ГОСТ 8568-77*	Листы стальные	
ГОСТ 4795-68	Бетон гидротехнический	
ГОСТ 2591-71*	Сталь горячекатаная квадратная	
ГОСТ 103-76	Полоса стальная горячекатаная	
ГОСТ 8509-72*	Сталь прокатная угловая равнополочная	
2.244-1 Вып.4	Детали полов общественных зданий	
2.230-1 Вып.5	Детали стен и перегородок	
2.240-1 Вып.2	Детали перекрытий	
2.260-1 Вып.2	Детали покрытий	

Ведомость рабочих чертежей основного комплекта альбома 0

Лист	Наименование	N чертежа
1	Общие данные /начало/	01
2	Общие данные /окончание/	02
3	План подвала /вариант с полами по грунту/	03
4	План подвала техподполья. Крыльцо NN 2,3	
	/вариант с техподпольем/. Стремянка АМ-1	04
5	План фундаментов. Таблицы нагрузок на	
	фундаменты. Пример решения /вариант с полами	
	по грунту /	05
6	Сечения фундаментов. Пример решения. /вариант	
	с полами по грунту/.	06
7	План фундаментов. Пример решения. /Вариант	
	с техподпольем /.	07
8	Сечения фундаментов. Пример решения. /Вариант	
	с техподпольем/.	08
9	Монтажный план перекрытия над подвалом	
	/Вариант с полами по грунту/.	09
10	Монтажный план перекрытия над подвалом и	
	техподпольем. /Вариант с техподпольем/	010
11	Монтажный план перемычек подвала.	
	/Вариант с полами по грунту/.	011
12	Монтажный план перемычек подвала и	
	техподполья. /Вариант с техподпольем/.	012
13	Вход в подвал. Приямок. /Вариант с полами	
	по грунту/.	013
14	Вход в подвал. Приямок. Крыльцо № 1. /Вариант	
	с техподпольем /.	014
15	Лестницы. Приямок №2.	015
16	Ванна бассейна. Опалубка.	016
17	Ванна бассейна. Армирование.	017
18	Ванна бассейна. Спецификация арматуры.	018
19	Ванна бассейна. Металлические изделия.	019
20	Венткамера. Воздухозаборная шахта. /Вариант с	
	полами по грунту/.	020
21	Венткамера. Воздухозаборная шахта. /Вариант с	
	техподпольем/.	021
22	Сводная спецификация строительных изделий ниже	
	отметки „0" /Вариант с полами по грунту/.	022
23	Сводная спецификация строительных изделий	
	ниже отметки „0". /Вариант с техподпольем/.	023
24	Сводная спецификация строительных изделий	
	выше отметки „0"	024 и

Ведомость спецификаций

NN	Наименование	N чертежа
1	Спецификация перемычек ниже отм.±0.00/вариант с полами по грунту/	АС-011
2	Спецификация перемычек ниже отм.±0.00/вариант с техподпольем/.	АС-012
3	Спецификация арматуры ванны бассейна	АС-018
4	Спецификация металлических изделий м-1и, м-2и.	АС-019
5	Спецификация металлических изделий МР-2, МР-3	АС-020
6	Спецификация металла на ограждение радиаторов	АС- 8
7	Спецификация перемычек выше отм. ±0.000	АС-11

Типовой проект разработан архитектурной мастерской №1 ЦНИИЭП учебных зданий авторским коллективом:
Архитекторы: Старостин В.В. Голышко Р.Ф.
Инженеры: Павлов Б.Г., Захарова Л.А., Антиповская Е.Ю.
Инженеры-технологи: Малышева Г.А.
Инженеры-сантехники: Бабин Л.И.
Инженеры-электрики: Белов В.А.
Инженеры по сметам: Лущенков В.Н.

Настоящий типовой проект разработан в соответствии с действующими нормами и правилами, в том числе нормами по взрыво- и пожаробезопасности здания.

Главный архитектор проекта Старостин В.В.
Главный инженер проекта Павлов Б.Г.

Привязка настоящего типового проекта выполнена в соответствии с действующими нормами и правилами в том числе нормами по взрыво-и пожаробезопасности здания

Главный архитектор привязки
Главный инженер привязки

Привязан

Инв.№

294-3-33.83 -АС

Крытый бассейн для обучения детей плаванию

Нач. АПМ.1	Башенков		
Гл. инж. АПМ	Назаров		
ГАП	Старостин		
ГИП	Павлов		
Рук. гр. арх.	Лебедева		
Вед. инж.	Захарова		
Техник-арх.	Волкова		
Нормоконтр.	Реботенко		

Стадия	Лист	Листов
Р	01	24

Общие данные (начало)

ЦНИИЭП учебных зданий

Инв.№ подл. | Подпись и дата | Взамен инв.№

Альбом 0 ТП 294-3-33.83
Согласовано
Инв.№подл. | Подпись и дата | Взам.инв.№

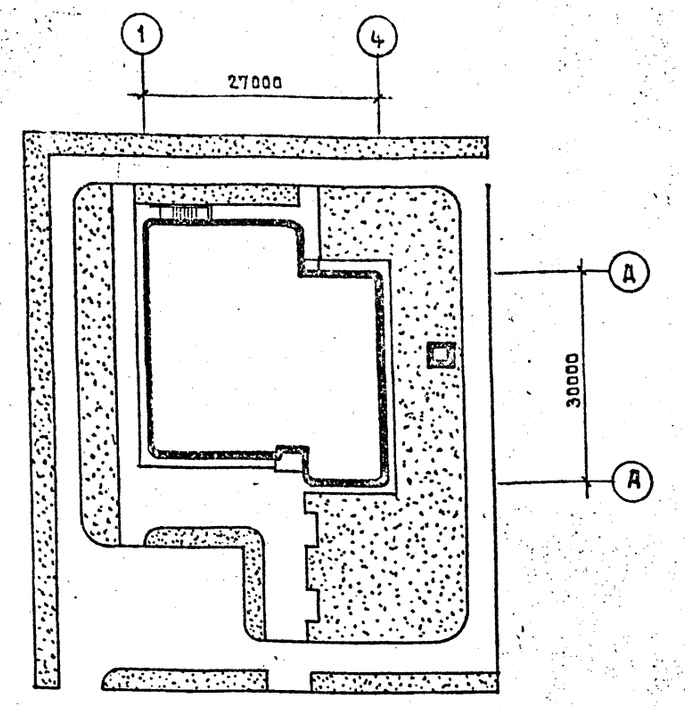

Основные технико-экономические показатели

Наименование показателей		По проекту	По привязке
Строительный объем здания	общий / в т.ч. подвала $м^3$	3976.00 / 822.00	
Площадь застройки	$м^2$	800.0	
Общая площадь	$м^2$	862.2	
Рабочая площадь	$м^2$	580.2	
Общая сметная стоимость	тыс.руб.	113.15	
В т.ч. строительно-монтажных работ	тыс.руб.	106.54	
В том числе оборудования	тыс.руб.	6.61	
Стоимость 1 $м^3$ здания	руб.	26.80	
Стоимость 1 места	руб.	2514.44	
Расход тепла на отопление	ккал/час	495.00	
на горячее водоснабжение	ккал/час	382.00	
Расход стали в натуральном исчислении	т	17.37	
Расход стали приведенной к стали класса А-I и С 38/23		27.14	

Характеристика здания

Тип дошкольного учреждения	Группы	Пропускная способность в день
Крытый бассейн для обучения детей плаванию	дошкольного и младшего школьного возраста	416

Привязка наружных стен

	При толщине наружных стен	510	640	770	900
Бассейн	а	—	510	640	770
Вспомогательные помещения	б	510	640	770	—

Баланс территории

NN п/п	Наименование	Территория га	Территория %
1	Площадь застройки	0.08	22.22
2	Площадь покрытия	0.11	30.55
3	Площадь озеленения	0.17	47.23
	Площадь участка	0.36	100

Толщина наружных стен и утеплителя мм

		Тип кладки и утеплителя / Расчетная $t°_{н}$ С	−20°С	−30°С	−40°С
Тип кладки	Вспомогат. помещ.	Из глиняного обыкновенного кирпича пластического прессования ГОСТ 530-71* с облицовкой из лицевого кирпича γ кладки 1800 кг/$м^3$ λ= 0.55 ккал/$м^2$ ч.град.	510	640	770
	Бассейн		640	770	900
Тип утеплителя	Вспомогат. помещен.	Ячеистый бетон γ= 400 кг/$м^3$ λ= 0.13 ккал/$м^2$ ч.град.	180	240	300
	Бассейн		230	270	340

Толщина наружных стен и марки оконных блоков

	$t°_{н}$С	510	640	770	900
Комнаты сотрудников, помещение ванны бассейна зал.класс, комната отдыха	-20°С	ОС-9-9 шт.26 ГОСТ 11214-78	ОР-9-9(0-1) шт.6 ГОСТ 11214-78	—	—
	-30°С	—	ОРС-9-9(0-1) шт.26 ГОСТ 16289-80	ОРС-9-9(0-1) шт.6 ГОСТ 16289-80	—
	-40°С	—	—	ОРС-9-9 (шт.26) ГОСТ 16289-80	ОРС-9-9 (шт.6) ГОСТ 16289-80
Коридоры, вестибюли, лестничные клетки, следующего, за бассейном	-20°С	ОС-21-98 шт.3 ГОСТ 11214-78		—	—
	-30°С	—	ОР-21-98(0-2) шт.3 ГОСТ 11214-78	—	—
	-40°С	—	—	ОРС-21-98 (шт.3) ГОСТ 16289-80	—

Пояснительная записка

Типовой проект разработан для строительства во II и III строительно-климатических районах и в I в подрайоне с $t°$ от -20°С до -40°С, исключая районы вечной мерзлоты, просадочных грунтов, сейсмические и горных выработок.

Зона влажности – нормальная.

Геологические условия – горизонтальная площадка, грунты непучинистые, грунтовые воды отсутствуют.

Графическая часть типового проекта разработана для расчетной температуры наружного воздуха – 30°С.

Нормативная снеговая нагрузка — 100 кг/$м^2$ (0.98 кПа)

Нормативный скоростной напор ветра — 45 кг/$м^2$ (0.44 кПа)

Класс здания — II

Степень огнестойкости — II

	Тип остекления	Тип остекления при расчетных зимних температурах наружного воздуха $t°$С: -20 -21 -22 -23	-24 -25 -26 -27 -28 -29 -30 -31 -32 -33 -34 -35 -36 -37 -38 -39 -40
Вспомогат. помещения	Оконные блоки	Двойное остекление спаренные переплеты	Двойное остекление раздельные переплеты — Тройное остекление
Бассейн		Двойное остекление раздельные переплеты	Тройное остекление

Нач.АПМ-1	Бяшенков		ТП 294-3-33.83 - АС
Гл.инж.АПМ	Назаров		Крытый бассейн для обучения детей плаванию
ГАП	Старостин		Стадия Р; Лист 02; Листов 24
ГИП	Павлов		
Рук.гр.арх.	Лебедева		Общие данные /окончание/
Вед.инж.	Захарова		ЦНИИЭП учебных зданий
Техник-арх.	Волкова		
Нормо контр.	Репотенко		

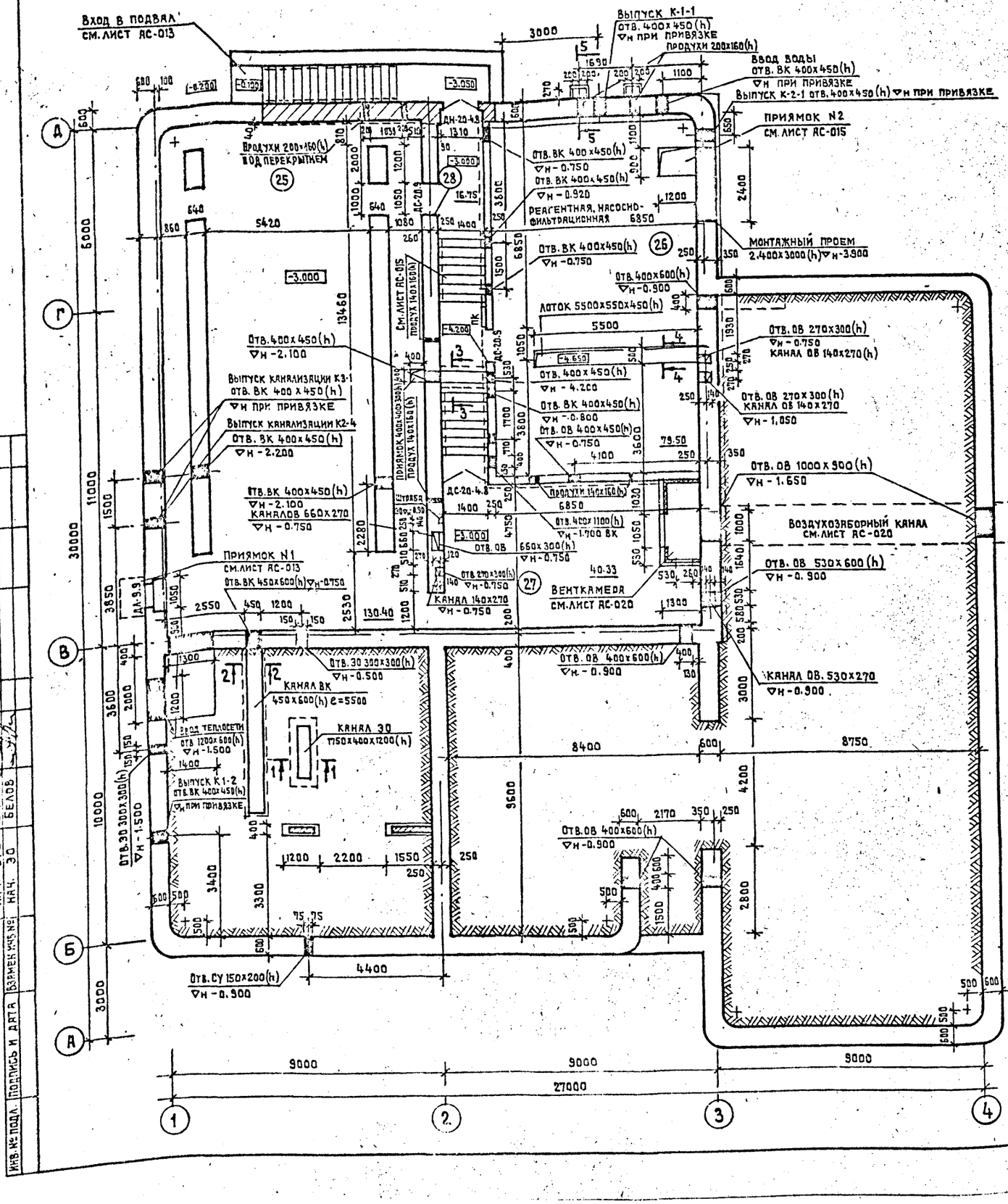

ПРИМЕЧАНИЕ

Общие примечания см. листы АС-05, АС-1.

РАСХОД МАТЕРИАЛОВ:

Сталь листовая рифленая ГОСТ 8568-77	— 28 кг
Сталь квадратная ГОСТ 2591-71*	— 1.4 кг
Сталь полосовая ГОСТ 103-78	— 6.4 кг
Бетон марки 200	— 2 м³
марки 100	— 2.8 м³

СОГЛАСОВАНО

Нач. СТО	Басин	
Нач. ЭО	Белов	

Инв. № подл. | Подпись и дата | Взамен инв. №

Нач. АПМ-1	Башенков		
Гл. инж. АПМ	Назаров		
ГАП	Старостин		
ГИП	Павлов		
Вед. инж.	Захарова		
Норм. конт.	Реботенко		

Привязан

Инв. №

ТП 294-3-33.83 — АС

КРЫТЫЙ БАССЕЙН ДЛЯ ОБУЧЕНИЯ ДЕТЕЙ ПЛАВАНИЮ

Стадия	Лист	Листов
Р	03	24

ПЛАН ПОДВАЛА. /ВАРИАНТ С ПОЛАМИ ПО ГРУНТУ/

ЦНИИЭП учебных зданий

18735-01

Альбом О ТП 294-3-33.83

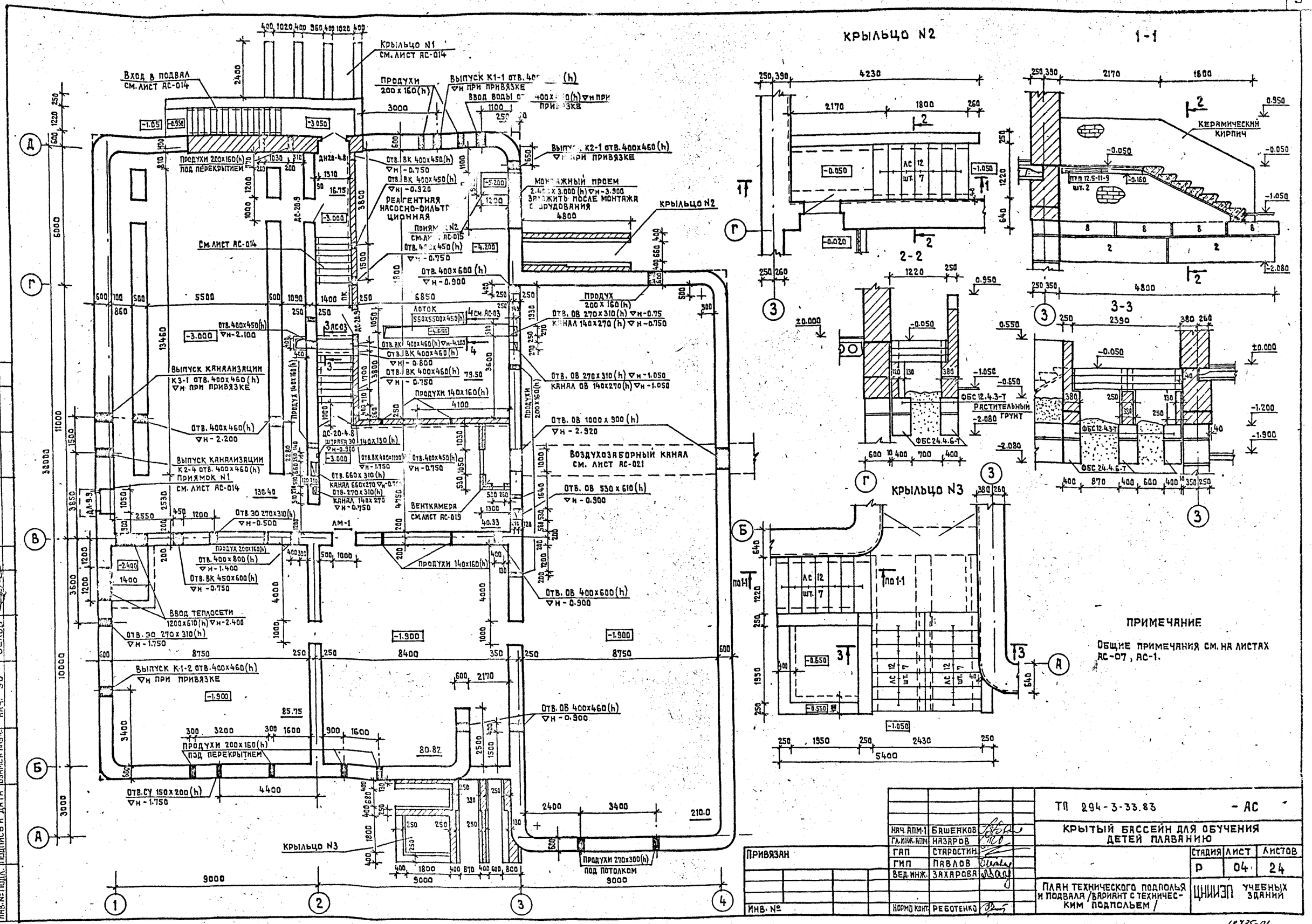
КРЫЛЬЦО N2
1-1
2-2
3-3
КРЫЛЬЦО N3
КРЫЛЬЦО N1 СМ. ЛИСТ АС-014
ВХОД В ПОДВАЛ СМ. ЛИСТ АС-014
ПРОДУХИ 200 x 160(h)
ВЫПУСК К1-1 ОТВ. 400 (h) ▽Н ПРИ ПРИВЯЗКЕ
ВВОД ВОДЫ ОТ 400x 0(h) ▽Н ПРИ ПРИВЯЗКЕ
ВЫПУСК К2-1 ОТВ. 400x460(h) ▽Н ПРИ ПРИВЯЗКЕ
ПРОДУХИ 200x160(h) ПОД ПЕРЕКРЫТИЕМ
ОТВ. ВК 400x450(h) ▽Н - 0.750
ОТВ. ВК 400x450(h) ▽Н - 0.920
РЕАГЕНТНАЯ НАСОСНО-ФИЛЬТРАЦИОННАЯ
МОНТАЖНЫЙ ПРОЕМ 2.400 x 3.000 (h) ▽Н-3.900 ЗАЛОЖИТЬ ПОСЛЕ МОНТАЖА ОБОРУДОВАНИЯ
КРЫЛЬЦО N2
СМ. ЛИСТ АС-014
ОТВ. 400x600 (h) ▽Н - 0.900
ЛОТОК 550x5500x450(h)
ПРОДУХ 200 x 160(h)
ОТВ. ОВ 270x310(h) ▽Н-0.75
КАНАЛ 140x270 (h) ▽Н - 0.750
ОТВ. 400x450(h) ▽Н-2.100
ВЫПУСК КАНАЛИЗАЦИИ К3-1 ОТВ. 400x460(h) ▽Н ПРИ ПРИВЯЗКЕ
ОТВ. ОВ 270x310(h) ▽Н-1.050
КАНАЛ ОВ 140x270(h) ▽Н-1.050
ПРОДУХИ 140x160(h)
ОТВ. 400x460(h) ▽Н - 2.200
ОТВ. ОВ 1000 x 900 (h) ▽Н - 2.920
ВЫПУСК КАНАЛИЗАЦИИ К2-4 ОТВ. 400x460(h)
ПРИЯМОК N1 СМ. ЛИСТ АС-014
ВОЗДУХОЗАБОРНЫЙ КАНАЛ СМ. ЛИСТ АС-021
ОТВ. 660x310(h)
КАНАЛ 660x270 ▽Н-0.750
ОТВ. 270x310(h)
КАНАЛ 140x270 ▽Н-0.750
ВЕНТКАМЕРА СМ. ЛИСТ АС-019
ОТВ. ОВ 530 x 610(h) ▽Н - 0.900
ОТВ. 30 270x310(h) ▽Н-0.500
ПРОДУХ 200x160(h)
ОТВ. 400x800(h) ▽Н-1.400
ОТВ. ВК 450x600(h) ▽Н-0.750
ПРОДУХИ 140x160(h)
ОТВ. ОВ 400x600(h) ▽Н - 0.900
ВВОД ТЕПЛОСЕТИ 1200x610(h) ▽Н-2.400
ОТВ. 30 270x310(h) ▽Н-1.750
ВЫПУСК К1-2 ОТВ. 400x460(h) ▽Н ПРИ ПРИВЯЗКЕ
ОТВ. ОВ 400x460(h) ▽Н - 0.900
ПРОДУХИ 200x160(h) ПОД ПЕРЕКРЫТИЕМ
ОТВ. СУ 150x200(h) ▽Н-1.750
КРЫЛЬЦО N3
ПРОДУХИ 270x300(h) ПОД ПОТОЛКОМ
ПРИМЕЧАНИЕ
ОБЩИЕ ПРИМЕЧАНИЯ СМ. НА ЛИСТАХ АС-07, АС-1.
ПРИВЯЗАН
ИНВ. №
НАЧ. АПМ-1 БАШЕНКОВ
ГЛ. ИНЖ. АПМ НАЗАРОВ
ГАП СТАРОСТИН
ГИП ПАВЛОВ
ВЕД. ИНЖ. ЗАХАРОВА
НОРМО КОНТ. РЕБОТЕНКО
ТП 294-3-33.83 - АС
КРЫТЫЙ БАССЕЙН ДЛЯ ОБУЧЕНИЯ ДЕТЕЙ ПЛАВАНИЮ
СТАДИЯ Р
ЛИСТ 04
ЛИСТОВ 24
ПЛАН ТЕХНИЧЕСКОГО ПОДПОЛЬЯ И ПОДВАЛА /ВАРИАНТ С ТЕХНИЧЕСКИМ ПОДПОЛЬЕМ/
ЦНИИЭП УЧЕБНЫХ ЗДАНИЙ
18735-01
СОГЛАСОВАНО
НАЧ. СТО БАБИН
НАЧ. ЭО БЕЛОВ
ИНВ. № ПОДЛ. ПОДПИСЬ И ДАТА ВЗАМЕН ИНВ. №
ТП 294-3-33.83

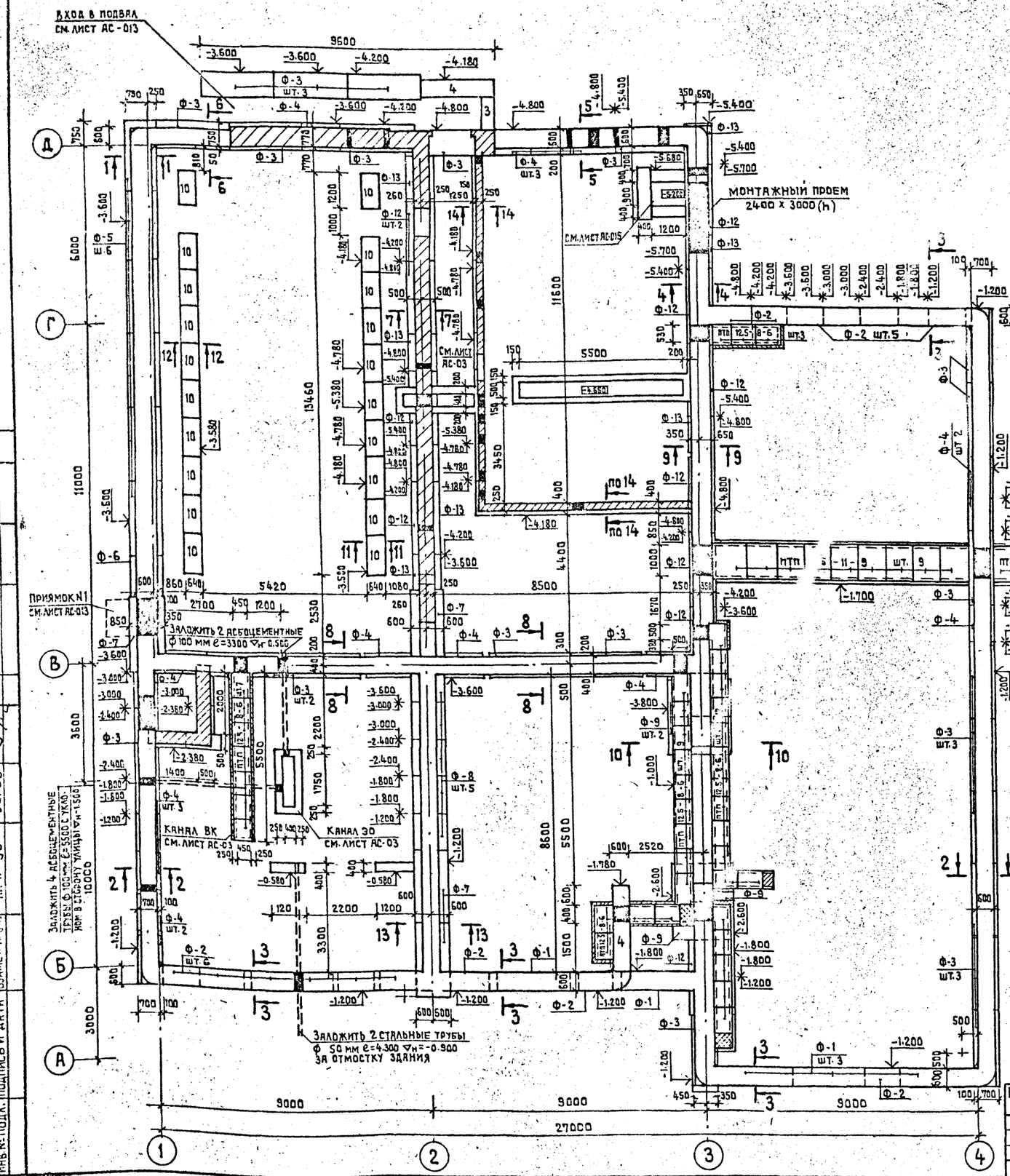

ТАБЛИЦА НОРМАТИВНЫХ НАГРУЗОК ДЛЯ РАСЧЕТА ФУНДАМЕНТОВ

НАРУЖНЫЕ СТЕНЫ					
N№ сечений	Значение нагрузок в тс/м (кН/м) при толщине стен				Отметка приложения нагрузок
	510 мм	640мм	770	900	
1 - 1	—	14.50 (142.10)	15.80 (154.84)	17.0 (166.60)	– 1.120
2 - 2	8.20 (80.36)	9.30 (91.14)	10.50 (102.90)	—	± 0.000
3 - 3	5.20 (50.96)	6.30 (61.74)	7.40 (72.52)	—	±0.000
4 - 4	12.50 (122.50)	13.60 (133.28)	14.70 (144.06)	—	– 0.300
5 - 5	5.70 (55.86)	6.80 (66.34)	7.80 (75.44)	—	– 0.300
6 - 6	—	7.70 (75.46)	8.90 (87.22)	10.20 (99.96)	– 1.120

ВНУТРЕННИЕ СТЕНЫ				
N№ сечений	Значение нагрузок в тс/м (кНа) при толщине стен			Отметка приложения нагрузок
	250	510	640	
7 - 7	—	17.50 (171.5)	—	– 0.370
8 - 8	4.20 (41.16)		—	– 0.300, -0.370
9 - 9	—	15.50 (151.90)	—	– 0.300
10 - 10	—	—	20.0 (196.00)	± 0.000
11 - 11	—	—	7.60 (74.48)	– 1.350
12 - 12	—	—	7.60 (74.48)	– 1.350
13 - 13	—	11.50 (112.70)	—	± 0.000

ПРИМЕЧАНИЯ

1. Фундаменты разработаны для обычных геологических условий для расчетной температуры наружного воздуха -30°С и стен из кирпича $\gamma = 1800$ кг/м^3.
2. Условное расчетное давление на грунт основания при ширине фундамента 1 м и глубине заложения 2 м принято равным 2 кгс/см^2 (196.0 кПа). Размеры фундаментов при другой ширине и глубине заложения определять при привязке применительно к местным геологическим условиям.
3. Фундаментные блоки укладывать на непромерзшее выравненное песчаное основание или песчаную подушку толщиной 100 мм.
4. Стеновые блоки укладывать на цементном растворе марки „50" с перевязкой швов.
5. Кирпичную кладку ниже отметки ±0.000 выполнять из глиняного обыкновенного кирпича пластического прессования марки „100" на растворе марки „50".
6. Горизонтальную гидроизоляцию выполнять из цементного раствора состава 1:2 толщиной 20 мм.
7. Наружные поверхности стен подвала соприкасающиеся с грунтом, покрыть битумом за 2 раза.
8. Обратную засыпку грунтом стен подвала выполнять только после возведения перекрытий и устройства бетонной подготовки под полы подвала.
9. За условную отметку ±0.000 принята отметка чистого пола 1го этажа здания, что соответствует абсолютной отметке [ ]
10. Сечения по фундаментам см. лист АС-06.

Альбом 6 ТП 294-3-33.83

Инв. № подл. | Подпись и дата | Взам. инв. №

Нач. АПМ-1	Башенков		
Гл. инж. АПМ	Назаров		
ГАП	Старостин		
ГИП	Павлов		
Вед. инж.	Захарова		
Норм. контр.	Реботенко		

Привязан

Инв. №

ТП 294-3-33.83 – АС

Крытый бассейн для обучения детей плаванию

Стадия	Лист	Листов
Р	05	24

План фундаментов
Пример решения
/Вариант с полами по грунту/

ЦНИИЭП учебных зданий

18735-01

АЛЬБОМ 6 ТП 294-3-33.83
СОГЛАСОВАНО
ИНВ.№ ПОДЛ. | ПОДПИСЬ И ДАТА | ВЗАМЕН ИНВ.№

1-1

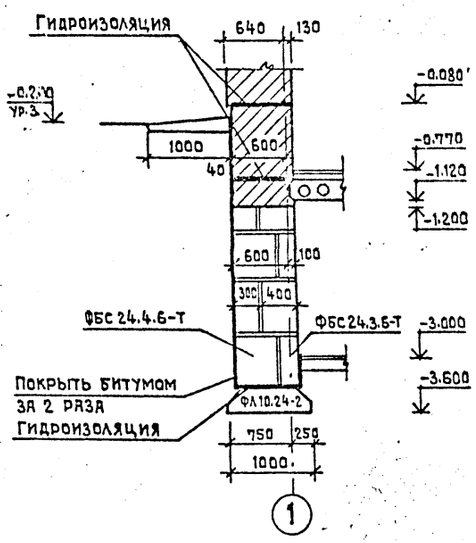

2-2, 3-3

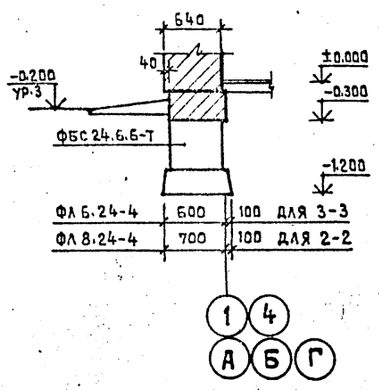

4-4

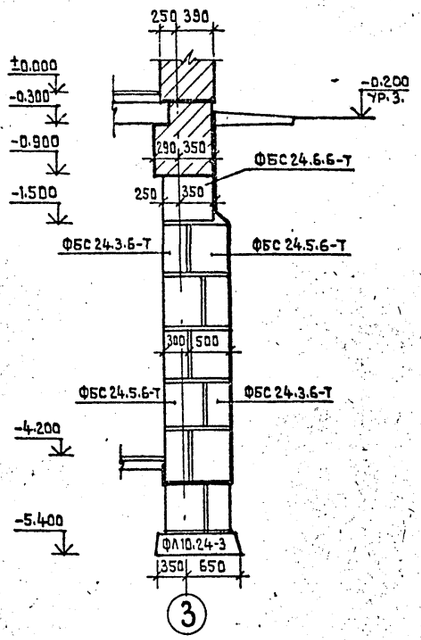

5-5

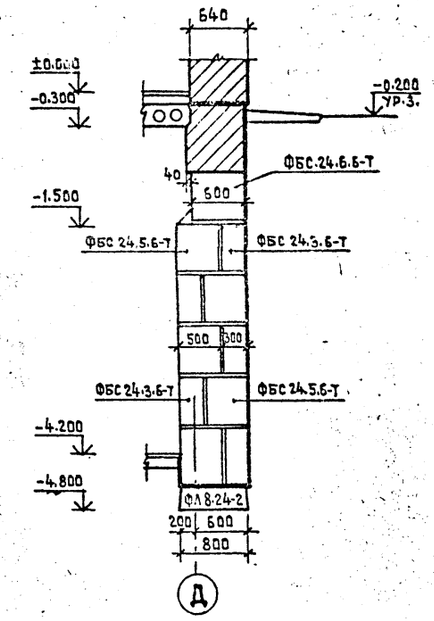

6-6

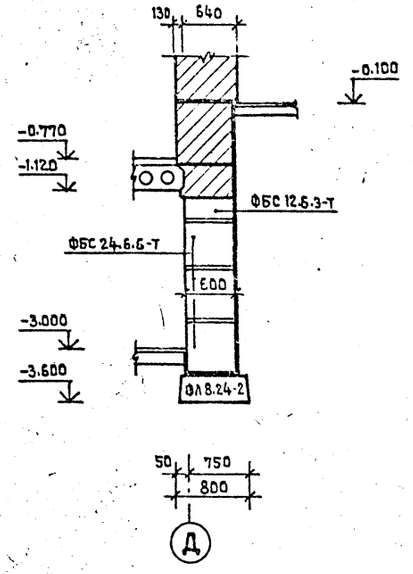

7-7

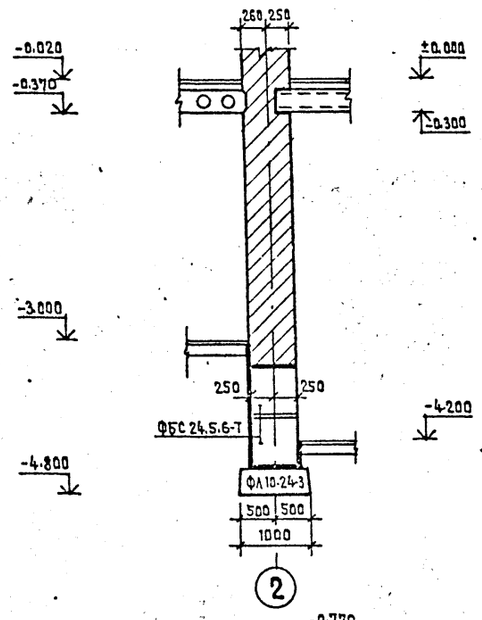

8-8

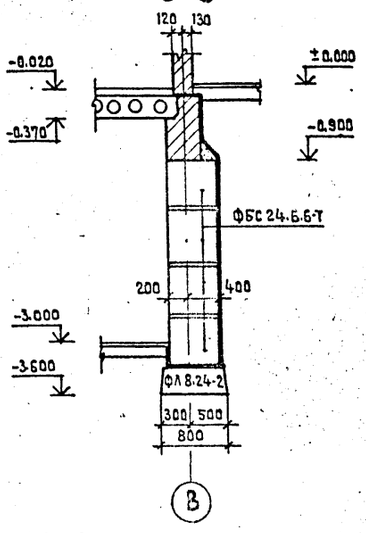

9-9

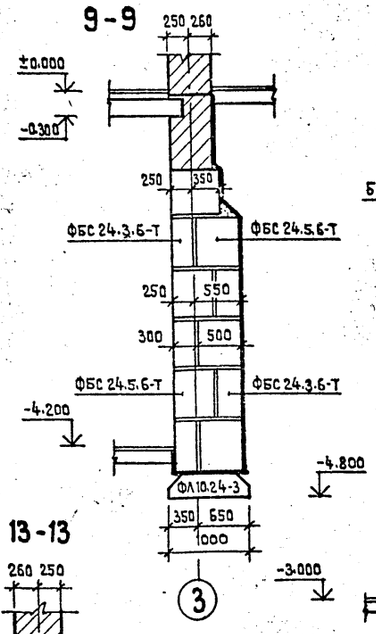

10-10

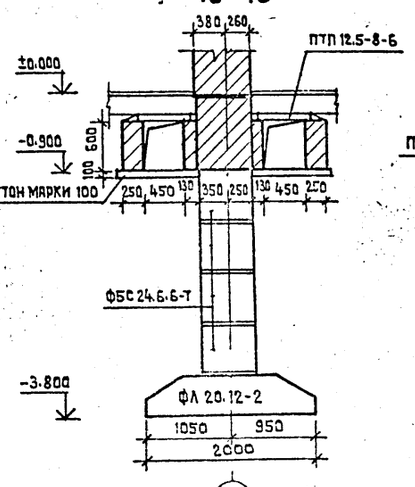

11-11

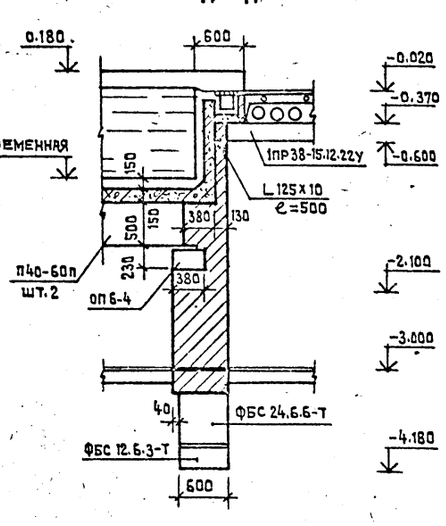

12-12

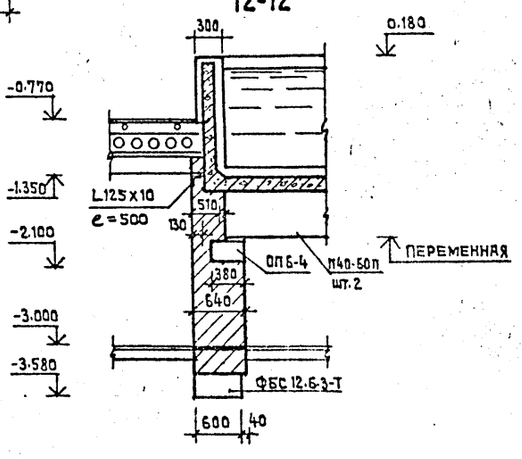

13-13

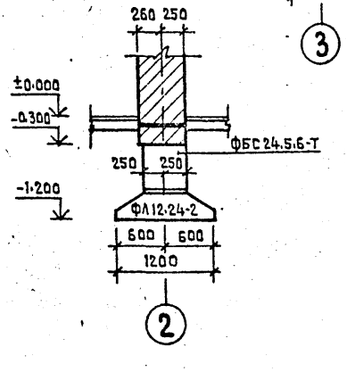

14-14

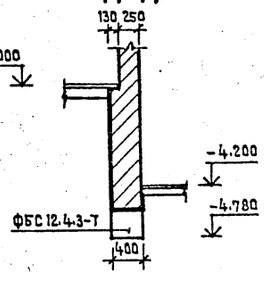

ПРИМЕЧАНИЕ

План фундаментов и общие примечания см. на листе АС-05

Привязан			
Инв. №			
Нач. АПМ-1	Башенков		
Гл. инж. АПМ	Назаров		
ГАП	Старостин		
ГИП	Павлов		
Вед. инж	Захарова		
Норма конт	Реботенко		

ТП 294-3-33.83 – АС

КРЫТЫЙ БАССЕЙН ДЛЯ ОБУЧЕНИЯ ДЕТЕЙ ПЛАВАНИЮ

Стадия	Лист	Листов
Р	06	24

СЕЧЕНИЯ ФУНДАМЕНТОВ /ВАРИАНТ С ПОЛИМИ ПО ГРУНТУ/

ЦНИИЭП учебных зданий

18735-01

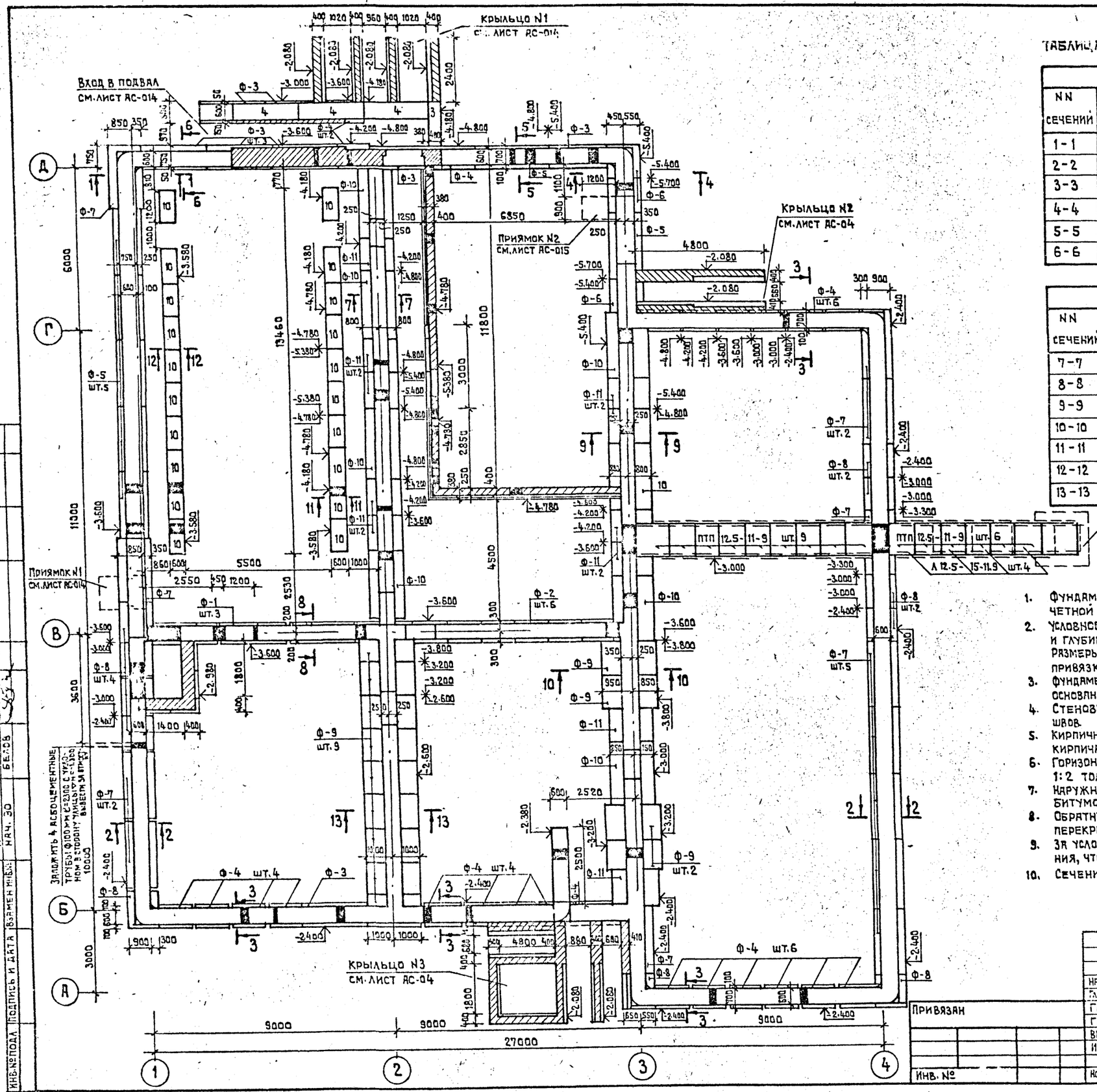

ТАБЛИЦА НОРМАТИВНЫХ НАГРУЗОК ДЛЯ РАСЧЕТА ФУНДАМЕНТОВ

НАРУЖНЫЕ СТЕНЫ					
NN сечений	Значение нагрузок в тс/м (кНа) при толщине стен				Отметка приложения нагрузок
	510 мм	640 мм	770	900	
1-1	—	14.50 (142.10)	15.80 (154.84)	17.0 (166.60)	— 1.12
2-2	12.50 (122.5)	13.60 (133.28)	14.70 (144.06)	—	— 0.30
3-3	5.20 (50.96)	6.30 (61.74)	7.40 (72.52)	—	— 0.30
4-4	12.50 (122.5)	13.60 (133.28)	14.70 (144.06)	—	— 0.30
5-5	5.70 (55.86)	6.80 (66.34)	7.80 (76.44)	—	— 0.30
6-6	—	7.70 (75.46)	8.90 (87.22)	10.20 (99.96)	— 1.12

ВНУТРЕННИЕ СТЕНЫ				
NN сечений	Значение нагрузок в т/м (кНа) при толщине стен			Отметка приложения нагрузок
	250	510	640	
7-7	—	17.5 (171.5)	—	— 0.37
8-8	3.40 (33.32)	—	—	— 0.30
9-9	—	19.7 (193.06)	—	— 0.30
10-10	—	—	28.0 (274.4)	— 0.30
11-11	—	—	7.6 (74.48)	— 1.35
12-12	—	—	7.6 (74.48)	— 1.35
13-13	—	21.0 (205.8)	—	— 0.30

ПРИМЕЧАНИЯ

1. Фундаменты разработаны для обычных геологических условий для расчетной температуры наружного воздуха -30°С и стен из кирпича γ=1800 кг/м³.
2. Условное расчетное давление на грунт основания при ширине фундамента 1 м и глубине заложения 2 м принято равным 2 кгс/см² (196 кПа). Размеры фундаментов при другой ширине и глубине заложения определять при привязке применительно к местным геологическим условиям.
3. Фундаментные блоки укладывать на непромерзшее выравненное песчаное основание или песчаную подушку толщиной 100 мм.
4. Стеновые блоки укладывать на цементном растворе марки „50" с перевязкой швов.
5. Кирпичную кладку ниже отметки ±0.000 выполнять из глиняного обыкновенного кирпича пластического прессования марки „100" на растворе марки „50".
6. Горизонтальную гидроизоляцию выполнять из цементного раствора состава 1:2 толщиной 20 мм.
7. Наружные поверхности стен подвала, соприкасающиеся с грунтом, покрыть битумом за 2 раза.
8. Обратную засыпку грунтом стен подвала выполнять только после возведения перекрытий и устройстве бетонной подготовки под полы.
9. За условную отметку ±0.000 принята отметка чистого пола 1го этажа здания, что соответствует абсолютной отметке ▭
10. Сечения по фундаментам см. лист АС-08.

Нач. АПМ-1	Башенков		
Гл. инж. АПМ	Назаров		
ГАП	Старостин		
ГИП	Павлов		
Вед. инж.	Захарова		
Инженер	Антиповская		
Норма конт.	Реботенко		

Привязан

Инв. №

ТП 294-3-33.83 — АС

КРЫТЫЙ БАССЕЙН ДЛЯ ОБУЧЕНИЯ ДЕТЕЙ ПЛАВАНИЮ

Стадия	Лист	Листов
Р	07	24

ПЛАН ФУНДАМЕНТОВ ПРИМЕР РЕШЕНИЯ /ВАРИАНТ С ТЕХПОДПОЛЬЕМ/

ЦНИИЭП УЧЕБНЫХ ЗДАНИЙ

18735-01

Альбом 0 ТП 294-3-33.83

Согласовано: Нач. СТО Бабин; Нач. ЭО Белов

Инв. № подл. | Подпись и дата | Взамен инв. №

АЛЬБОМ 0 ТП 294-3-33.83

СОГЛАСОВАНО

Инв.№ подл. | Подпись и дата | Взам.инв.№

1-1

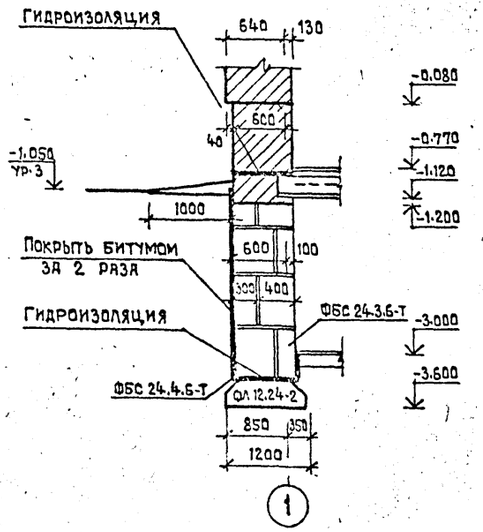

2-2, 3-3

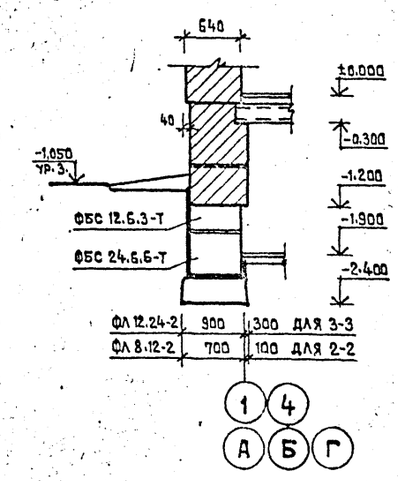

4-4

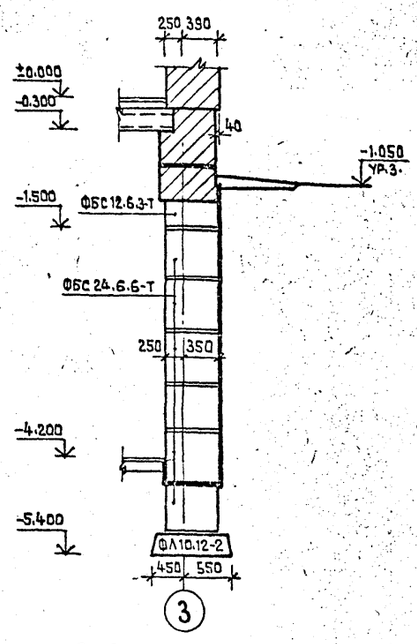

5-5

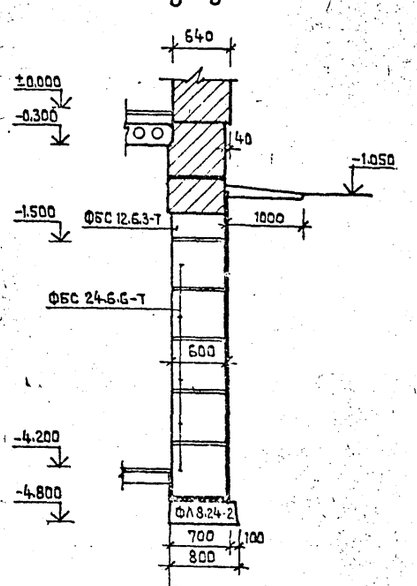

6-6

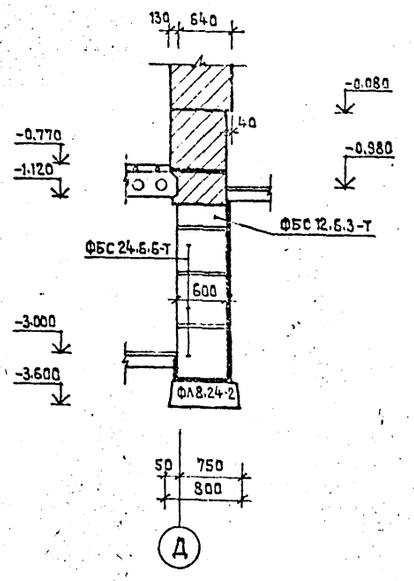

7-7

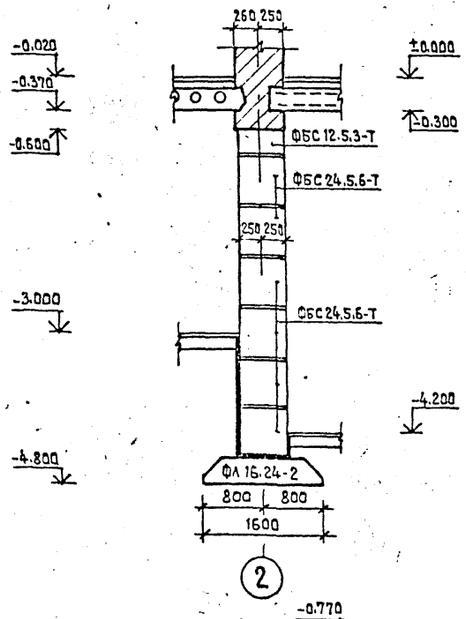

8-8

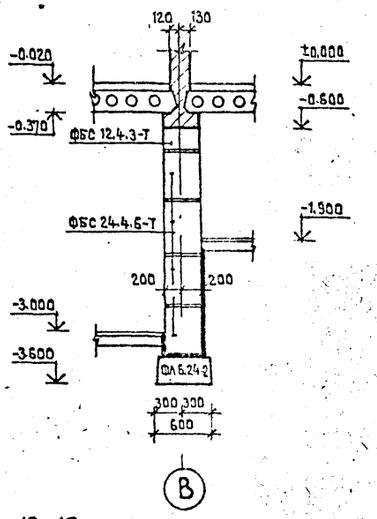

9-9

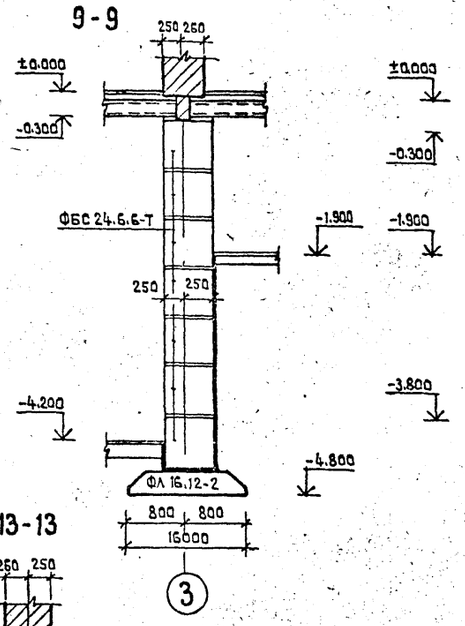

10-10

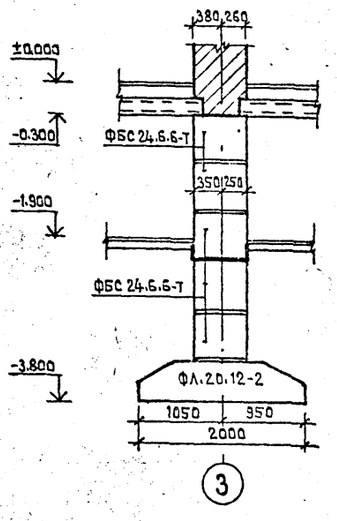

11-11

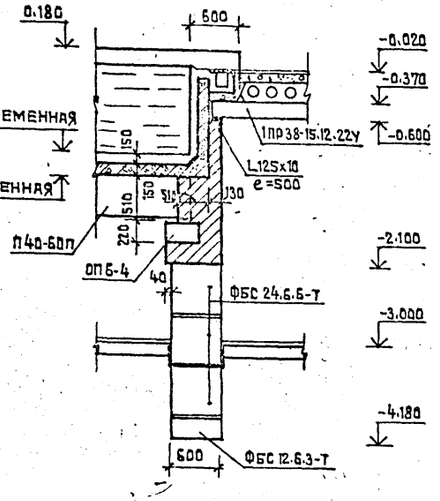

12-12

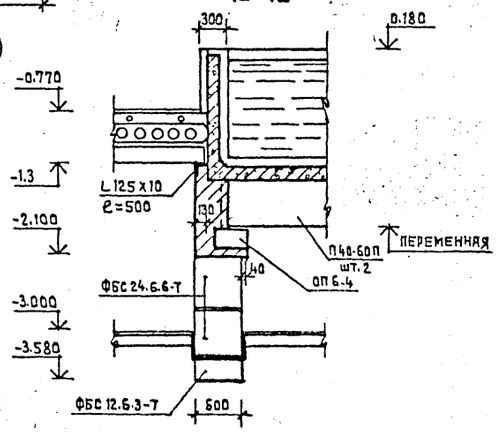

13-13

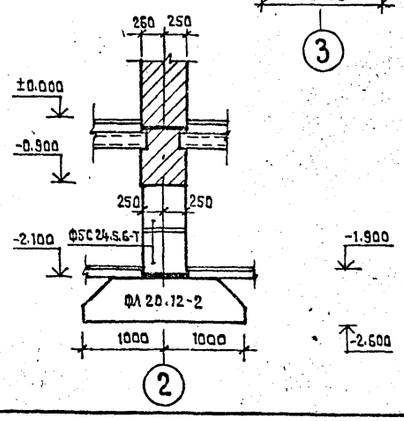

ПРИМЕЧАНИЕ

1. План фундаментов и общие примечания см. на листе АС-07.

Привязан

Инв. №

Нач. АПМ-1	Башенков	
Гл.инж.АПМ	Назаров	
ГАП	Старостин	
ГИП	Павлов	
Вед.инж.	Захарова	
Инженер	Антиповская	
Корид конт.	Реботенко	

ТП 294-3-33.83 - АС

КРЫТЫЙ БАССЕЙН ДЛЯ ОБУЧЕНИЯ ДЕТЕЙ ПЛАВАНИЮ

Стадия	Лист	Листов
Р	08	21

Сечения фундаментов /вариант с техподпольем/

ЦНИИЭП учебных зданий

18735-01

МОНТАЖНЫЙ ПЛАН ПЕРЕКРЫТИЯ

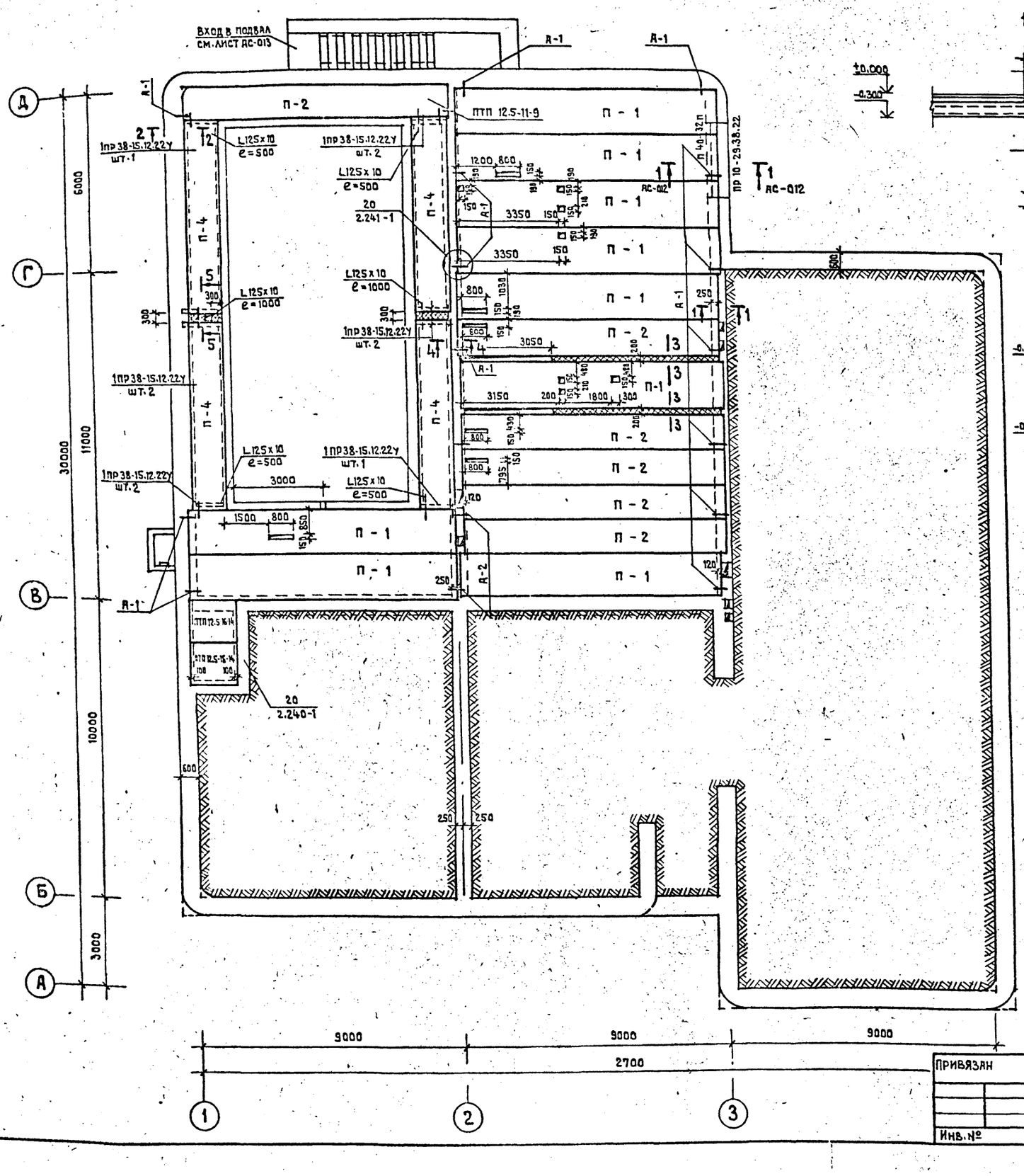

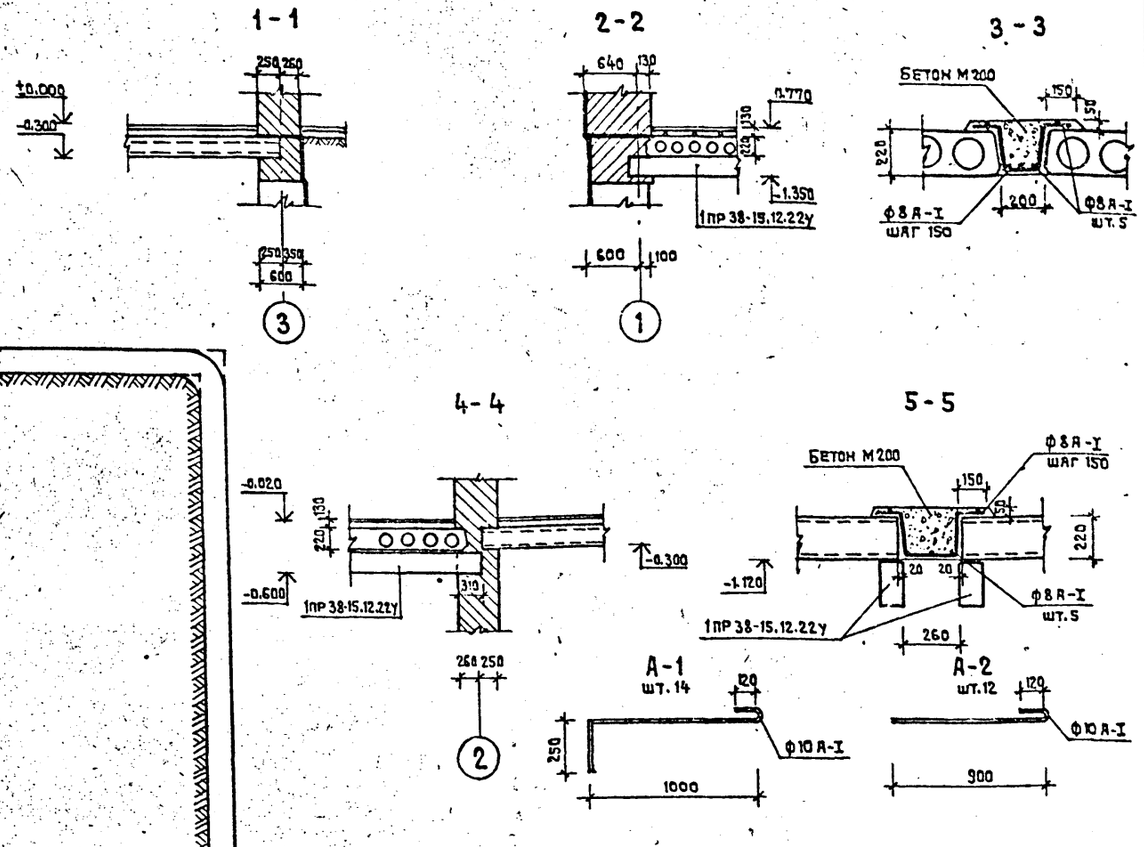

ПРИМЕЧАНИЯ

1. Плиты перекрытий укладывать по выравненному слою цементного раствора марки «100». Швы между панелями тщательно замонолитить на всю высоту шва раствором марки «100».
2. Узлы замаркированные на данном листе см. серию 2.240-1 в.2.
3. Необходимые отверстия в панелях перекрытия просверлить по месту с особой тщательностью только в пределах пустот, не нарушая ребер между пустотами. После окончания работ отверстия заделать раствором марки «150».
4. Монолитные заделки по месту выполнять из бетона М 200.

Расход материала на монолитные участки:

Сталь ф8 А I ГОСТ 2590-71	—	63.4 кг
Бетон М 200	—	0.92 м³
под перекрытия		
Сталь L 125 x 10 ℓ=4000	—	76.4 кг
L 50 x 5	—	58.4 кг

Нач. АПМ-1	Башенков		
Гл. инж. АПМ	Назаров		
ГАП	Старостин		
ГИП	Павлов		
Инженер	Антиповская		
Норм. контр.	Реботенко		

ПРИВЯЗАН

Инв. №

ТП 294-3-33.83 -АС

КРЫТЫЙ БАССЕЙН ДЛЯ ОБУЧЕНИЯ ДЕТЕЙ ПЛАВАНИЮ

Стадия	Лист	Листов
Р	09	24

МОНТАЖНЫЙ ПЛАН ПЕРЕКРЫТИЯ НАД ПОДВАЛОМ /ВАРИАНТ С ПОЛАМИ ПО ГРУНТУ/

ЦНИИЭП УЧЕБНЫХ ЗДАНИЙ

18735-01

Альбом 0 ТП 294-3-33.83

Согласовано: Нач. СТО Бабич; Нач. 30 Белов

Инв. № подл. | Подпись и дата | Взамен инв. №

МОНТАЖНЫЙ ПЛАН ПЕРЕКРЫТИЯ

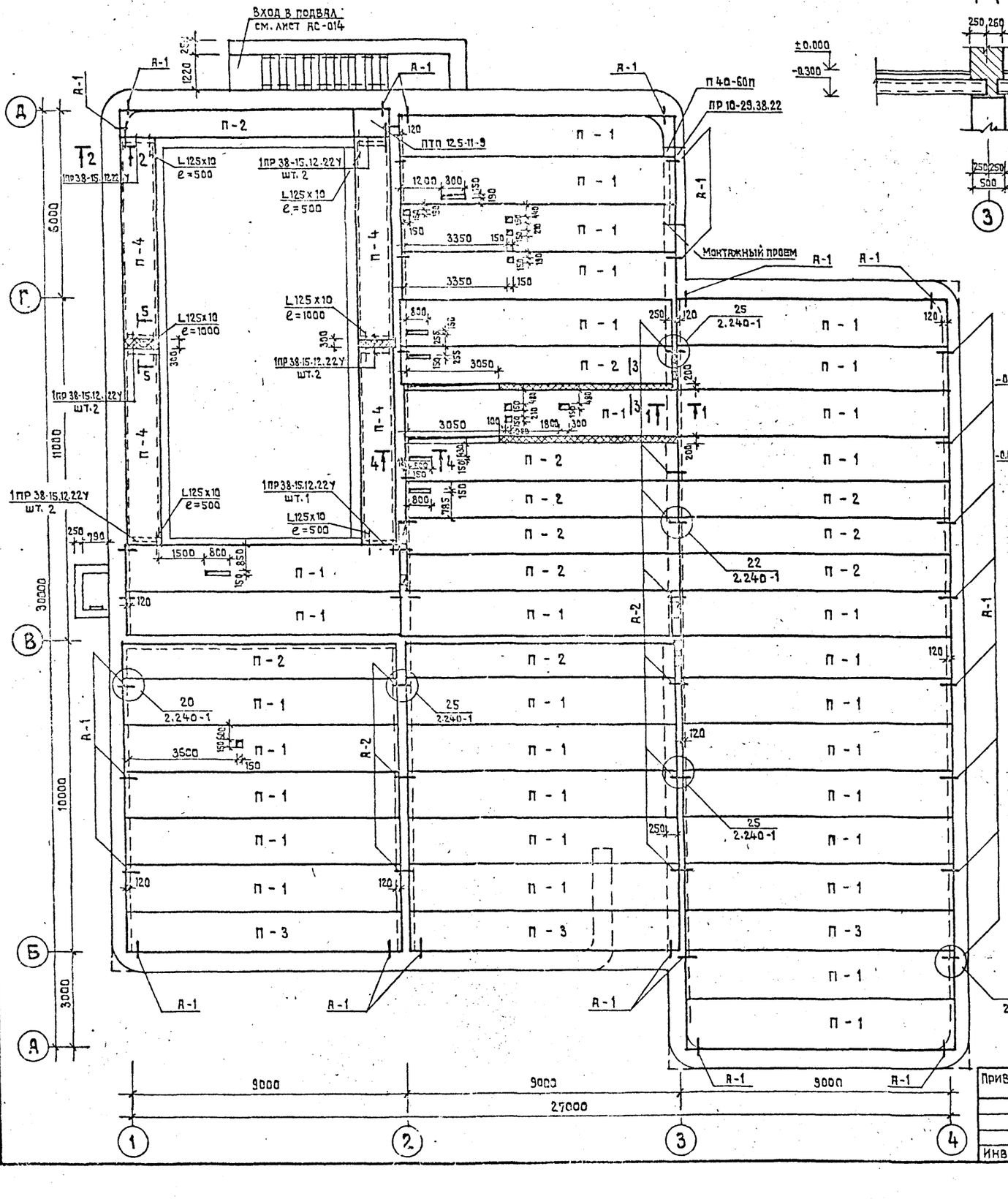

1-1

2-2

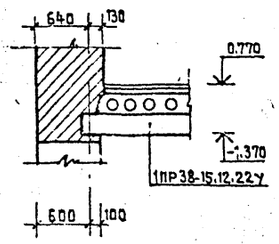

3-3

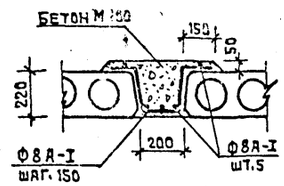

4-4

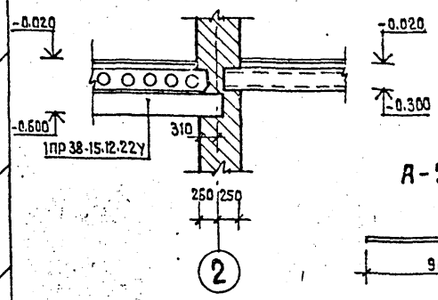

5-5

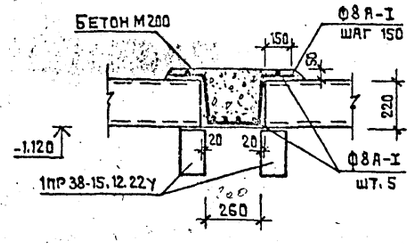

А-2

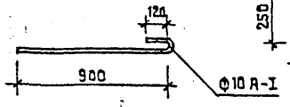

А-А

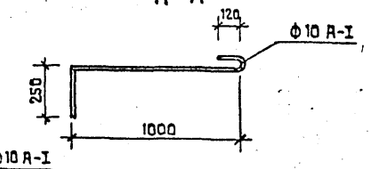

ПРИМЕЧАНИЯ

1. Плиты перекрытий укладывать по выравненному слою цементного раствора марки „100". Швы между панелями тщательно замонолитить на всю высоту шва раствором марки „100".
2. Узлы замаркированные на данном листе см. серию 2.240-1 в. 2.
3. Необходимые отверстия в панелях перекрытия просверлить по месту с особой тщательностью только в пределах пустот, не нарушая ребер между пустотами. После окончания работ отверстия заделать раствором марки „150".

Расход материала на монолитные участки:

Сталь	Ф-8 А-I ГОСТ 2590-71	— 63.4 кг
Бетон	М 200	— 0.92 м³
	под перекрытия :	
Сталь	L 125 х 10	— 76.4 кг
	L 50 х 5	— 58.4 кг

Нач. АПМ-1	Башенков		
Гл. инж. АПМ	Назаров		
ГАП	Старостин		
ГИП	Павлов		
Инженер	Антипольская		
Нормоконтр.	Реботенко		

Привязан

Инв. №

ТП 294-3-33.83 АС

КРЫТЫЙ БАССЕЙН ДЛЯ ОБУЧЕНИЯ ДЕТЕЙ ПЛАВАНИЮ

Стадия	Лист	Листов
Р	010	24

МОНТАЖНЫЙ ПЛАН ПЕРЕКРЫТИЯ НАД ПОДВАЛОМ И ТЕХПОДПОЛЬЕМ /ВАРИАНТ С ТЕХНИЧЕСКИМ ПОДПОЛЬЕМ/

ЦНИИЭП учебных зданий

Альбом 0 ТП 294-3-33.83

Согласовано: Нач. СТО Бабина, Нач. ЭО Белов

Инв. № подл. | Подпись и дата | Взамен инв. №

18735-01

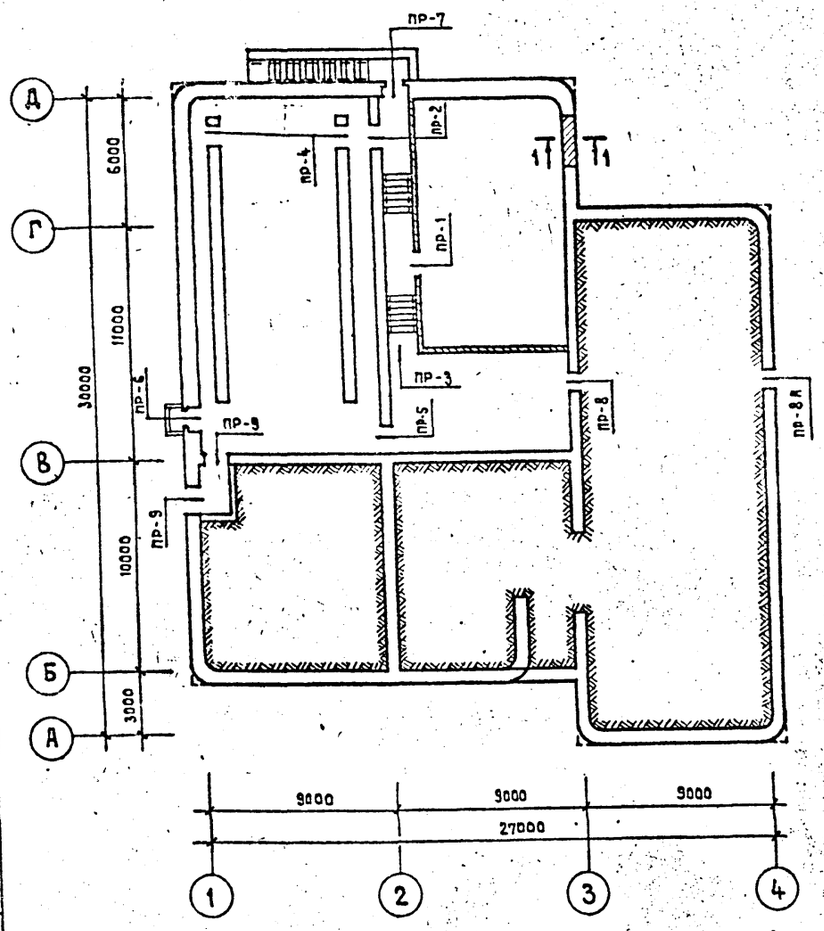

ВЕДОМОСТЬ ПЕРЕМЫЧЕК

МАРКА КОЛ-ВО	СХЕМА СЕЧЕНИЯ
ПР-1 шт. 1	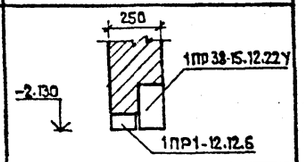
ПР-2 шт. 1	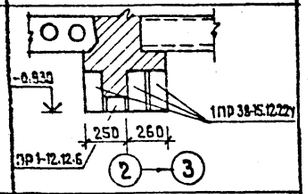
ПР-3 шт. 1	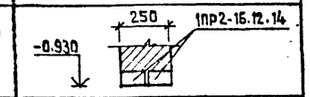
ПР-4 шт. 2	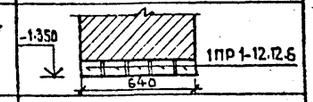
ПР-5 шт. 1	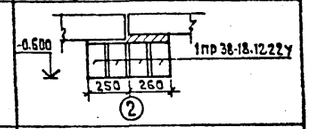
ПР-6 шт. 1	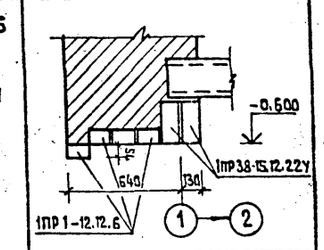
ПР-7 шт. 1	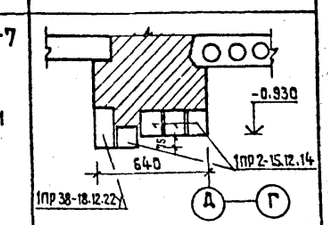
ПР-8 шт. 1 ПР-8А шт. 1	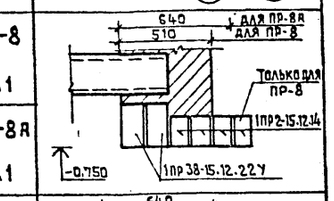
ПР-9 шт. 2	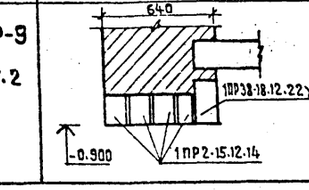

СПЕЦИФИКАЦИЯ ПЕРЕМЫЧЕК

МАРКА	СЕРИЯ	НАИМЕНОВАНИЕ	КОЛ-ВО ШТ	МАССА ЕД. КГ	КОЛ. ДЛЯ t° С: ШТ. - 20°	- 40°
ПР-1	1.138-10 вып.1	1ПР1-12.12.6	1	25	1	1
	1.138-10 вып.1	1ПР38-15.12.22У	1	100	1	1
ПР-2	1.138-10 вып.1	1ПР38-15.12.22У	3	100	3	3
	1.138-10 вып.1	1ПР 1-12.12.6	1	25	1	1
ПР-3	1.138-10 вып.1	1ПР 2-16.12.14	2	25	2	2
ПР-4	1.138-10 В.1	1ПР 1-12.12.6	10	25	10	10
ПР-5	1.138-10 вып.1	1ПР38-18.12.22У	4	125	4	4
ПР-6	1.138-10 В.1	1ПР38-15.12.22У	2	100	2	2
	1.138-10 В.1	1ПР 1-12.12.6	4	25	3	5
ПР-7	1.138-10 В.1	1ПР38-18.12.22У	1	125	1	1
	1.138-10 В.1	1ПР 2-15.12.14	4	25	3	5
ПР-8	1.138-10 В.1	1ПР38-15.12.22У	2	125	2	2
	1.138-10 В.1	1ПР 2-15.12.14	4	75	3	5
ПР-8А	1.138-10 В.1	1ПР38-15.12.22У	2	125	2	2
	1.138-10 В.1	1ПР 2-15.12.14	3	75	2	4
ПР-9	1.138-10 В.1	1ПР38-18.12.22У	2	125	2	2
	1.138-10 В.1	1ПР 2-15.12.14	8	75	6	10

1-1

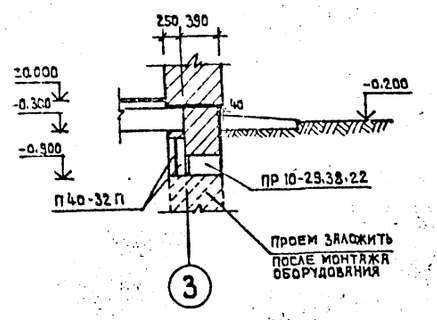

ПРИМЕЧАНИЯ

1. ВЫБОРКА ПЕРЕМЫЧЕК ПРИВЕДЕНА В СВОДНОЙ СПЕЦИФИКАЦИИ ИЗДЕЛИЙ НИЖЕ ОТМЕТКИ „0".
2. ПРОГОНЫ УЧТЕНЫ В СВОДНОЙ СПЕЦИФИКАЦИИ НИЖЕ ОТМЕТКИ „0".
3. ПЕРЕМЫЧКИ И ПРОГОНЫ УКЛАДЫВАТЬ НА ЦЕМЕНТНОМ РАСТВОРЕ МАРКИ „100".
4. МОНТАЖНЫЙ ПРОЕМ ПОСЛЕ МОНТАЖА ОБОРУДОВАНИЯ ЗАЛОЖИТЬ ГЛИНЯНЫМ ОБЫКНОВЕННЫМ ПЛАСТНОТЕЛЫМ КИРПИЧЕМ МАРКИ „100" НА РАСТВОРЕ МАРКИ „50".

НАЧ. АПМ-1	БАШЕНКОВ	ТП 294-3-33.83	- АС
ГЛ. ИНЖ. АПМ	НАЗАРОВ	КРЫТЫЙ БАССЕЙН ДЛЯ ОБУЧЕНИЯ ДЕТЕЙ ПЛАВАНИЮ	
ГАП	СТАРОСТИН		
ГИП	ПАВЛОВ		
ВЕД. ИНЖ.	ЗАХАРОВА		
ИНЖЕНЕР	АНТИПОВСКАЯ	МОНТАЖНЫЙ ПЛАН ПЕРЕМЫЧЕК ПОДВАЛА /ВАРИАНТ С ПОЛАМИ ПО ГРУНТУ/	
НОРМОКОНТР	РЕБОТЕНКО		

СТАДИЯ	ЛИСТ	ЛИСТОВ
Р	011	24

ПРИВЯЗАН

ИНВ. №

ЦНИИЭП УЧЕБНЫХ ЗДАНИЙ

АЛЬБОМ 0 ТП 294-3-33.83

СОГЛАСОВАНО

ИНВ. № ПОДЛ. | ПОДПИСЬ И ДАТА | ВЗАМЕН ИНВ. №

18735-01

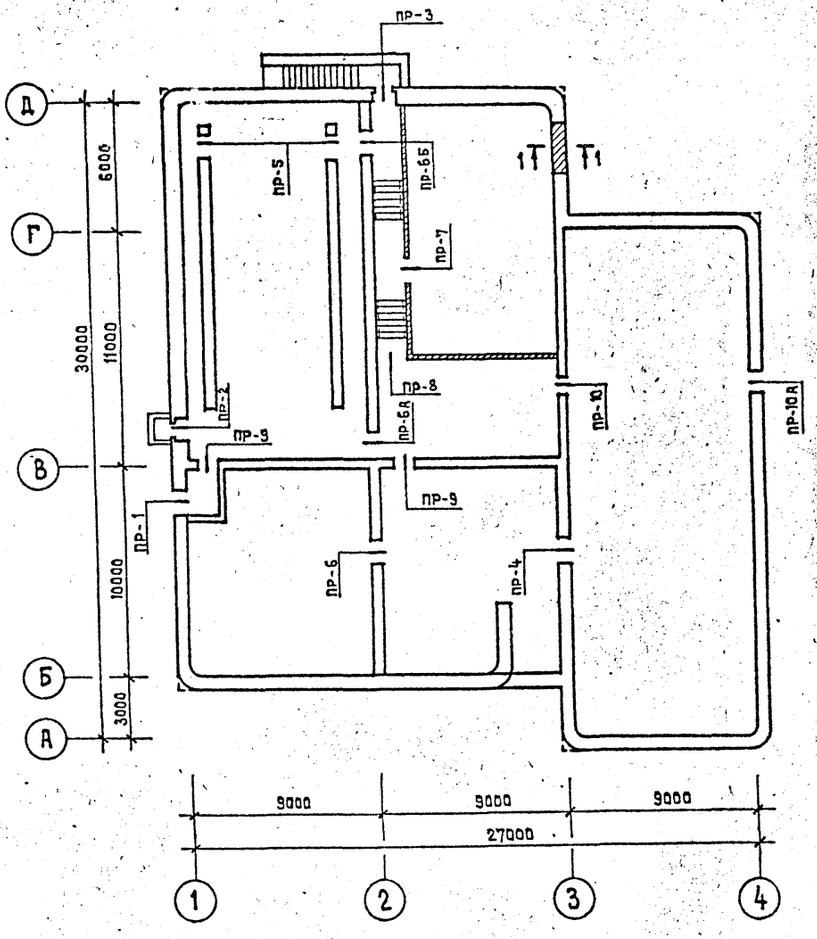

1-1

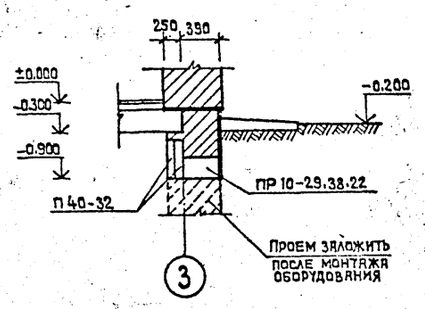

ВЕДОМОСТЬ ПЕРЕМЫЧЕК

Марка кол-во	Схема сечения
ПР-1 шт. 1	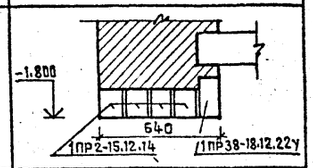
ПР-2 шт. 1	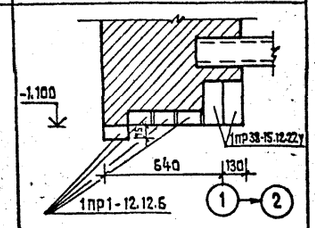
ПР-3 шт. 1	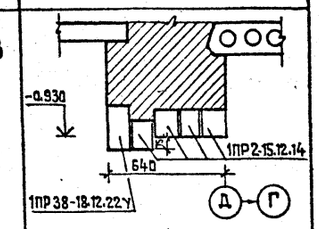
ПР-4 шт. 1	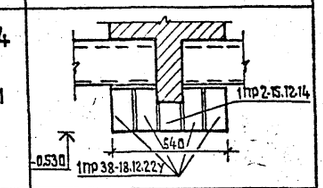
ПР-5 шт. 2	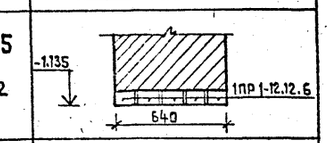
ПР-6 шт. 1 ПР-6А шт. 1 ПР-6Б шт. 1	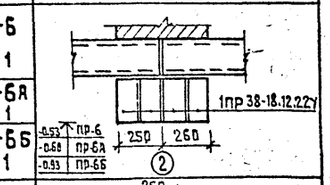
ПР-7 шт. 1	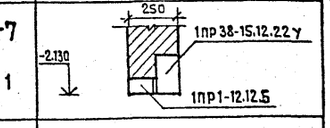
ПР-8 шт. 1	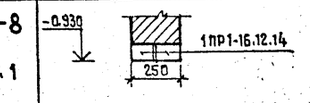
ПР-9 шт. 2	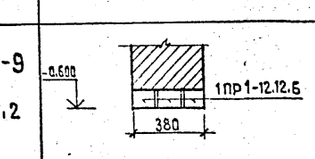

СПЕЦИФИКАЦИЯ ПЕРЕМЫЧЕК

Марка	Обозначение	Наименование	Кол. шт.	Масса кг	Кол. для t°C шт. -20°	Кол. для t°C шт. -40°
ПР-1	1.138-10 вып.1	1ПР38-18.12.22У	1	125	1	1
	—"—	1ПР 2-15.12.14	4	75	3	5
ПР-2	—"—	1ПР38-15.12.22У	2	100	2	2
	—"—	1ПР 1-12.12.6	4	25	3	5
ПР-3	—"—	1ПР 8-18.12.22У	1	125	1	1
	—"—	1ПР 2-15.12.14	4	75	3	5
ПР-4	—"—	1ПР38-18.12.22У	4	125	4	4
	—"—	1ПР 2-15.12.14	1	75	1	1
ПР-5	—"—	1ПР -12.12.6	10	25	10	10
	—"—					
ПР-6 ПР-6А ПР-6Б	—"—	1ПР38-18.12.22У	12	125	12	12
ПР-7	—"—	1ПР38-15.12.22У	1	125	1	1
	—"—	1ПР 1-12.12.6	1	25	1	1
ПР-8	—"—	1ПР 1-15.12.14	2	25	2	2
ПР-9	—"—	1ПР 1-12.12.6	6	25	6	6
ПР-10	—"—	1ПР38-15.12.22У	2	125	2	2
	—"—	1ПР 2-15.12.14	4	75	4	4
ПР-10А	—"—	1ПР38-15.12.22У	2	125	2	2
	—"—	1ПР 2-15.12.14	3	75	2	4

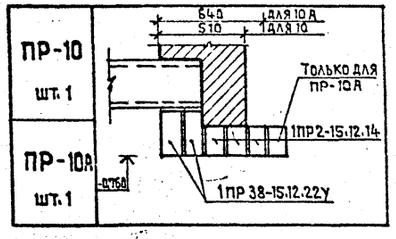

ПРИМЕЧАНИЯ

1. Выборка перемычек приведена в сводной спецификации изделий ниже отметки «0».
2. Прогоны учтены в сводной спецификации ниже отметки «0».
3. Перемычки и прогоны укладывать на цементном растворе марки «100».
4. Монтажный проем после монтажа оборудования заложить глиняным обыкновенным плотнотелым кирпичем марки «100» на растворе марки «50».

Привязан

Инв. №

Нач. АПМ-1	Башенков	
Гл. инж. АПМ	Назаров	
ГАП	Старостин	
ГИП	Павлов	
Вед. инж.	Захарова	
Инженер	Антиповская	
Нормоконтр.	Реботенко	

ТП 294-3-33.83 — АС

КРЫТЫЙ БАССЕЙН ДЛЯ ОБУЧЕНИЯ ДЕТЕЙ ПЛАВАНИЮ

Стадия	Лист	Листов
Р	012	24

МОНТАЖНЫЙ ПЛАН ПЕРЕМЫЧЕК ПОДВАЛА (ВАРИАНТ С ТЕХПОДПОЛЬЕМ)

ЦНИИЭП учебных зданий

18735-01

Альбом 0 ТП 294-3-33.83

Согласовано

Инв. № подл. | Подпись и дата | Взамен инв. №

ВХОД В ПОДВАЛ. КРЫЛЬЦО N1

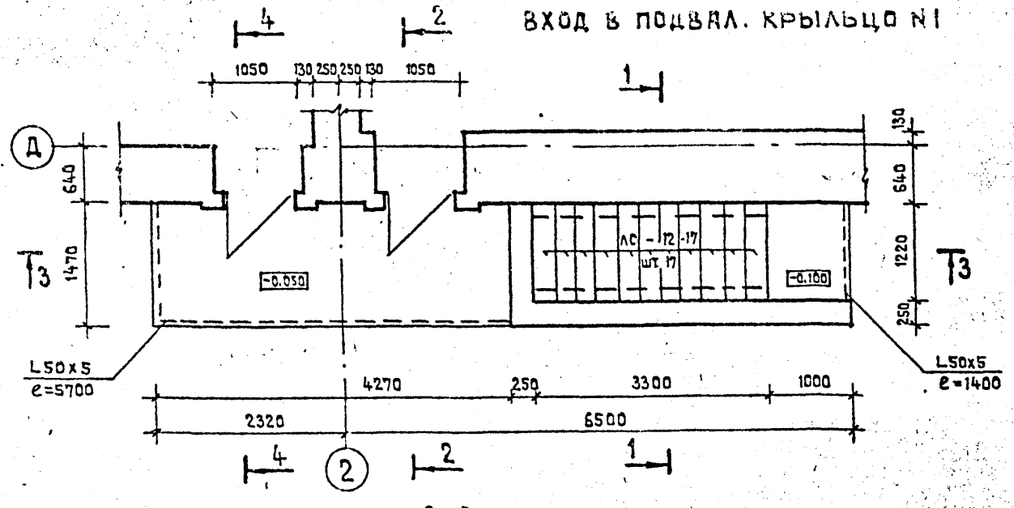

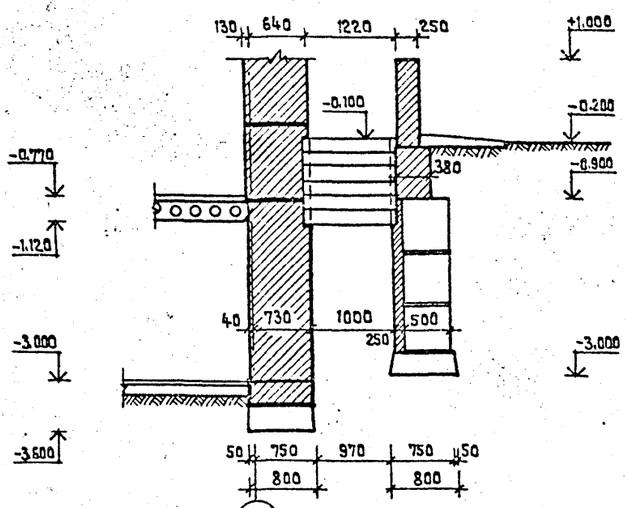

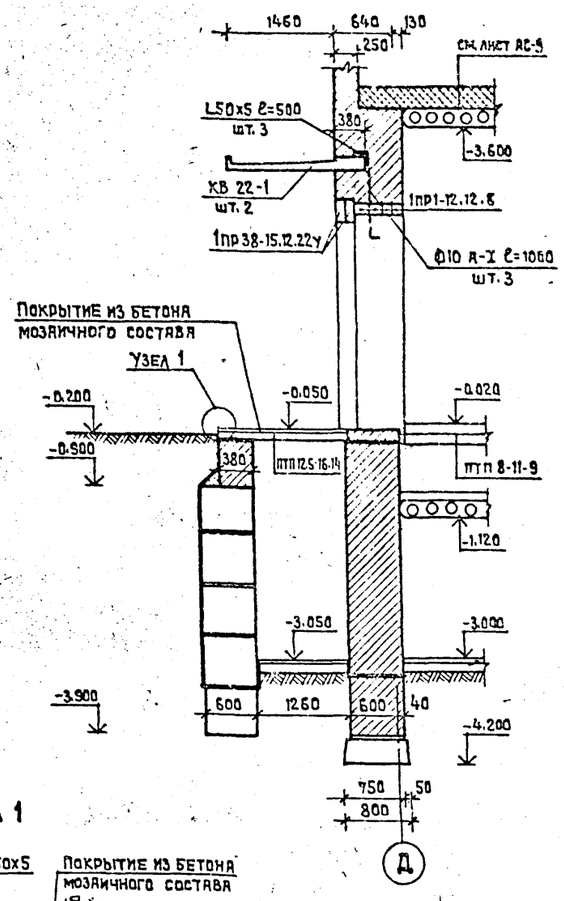

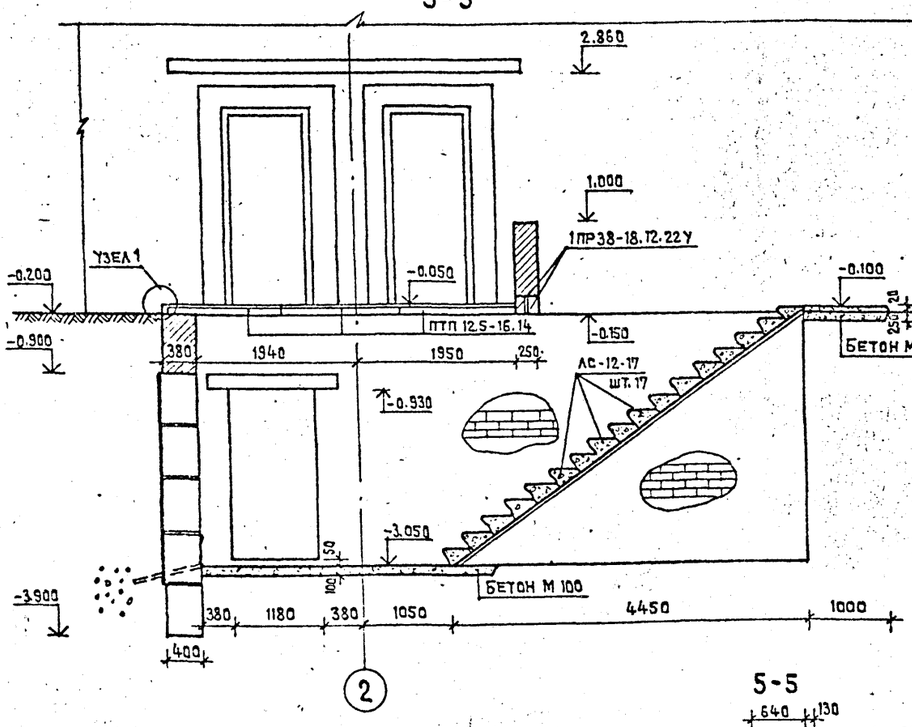

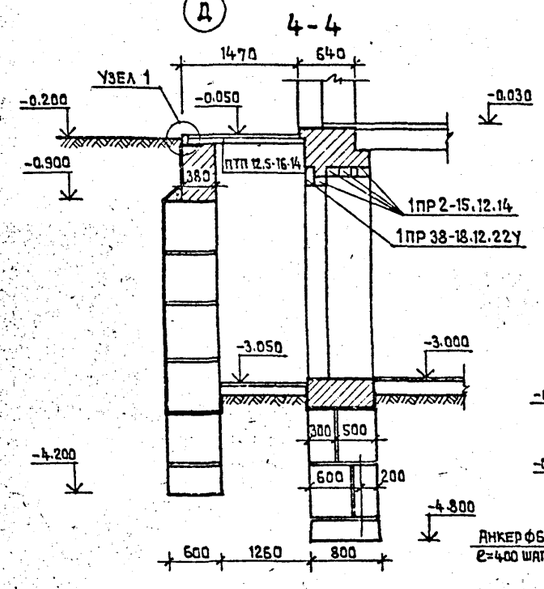

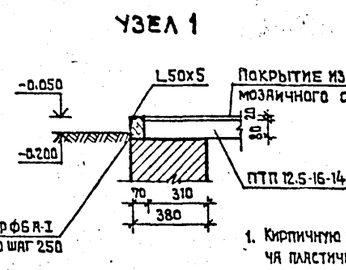

ПРИЯМОК N1

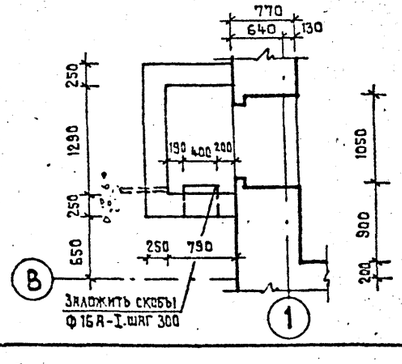

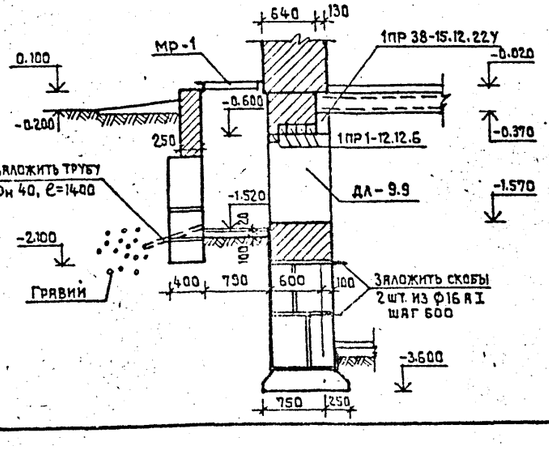

МР-1

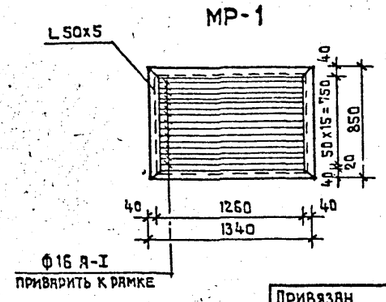

ПРИМЕЧАНИЯ

1. Кирпичную кладку выполнять из глиняного обыкновенного кирпича пластического прессования марки „100" на растворе марки „50".
2. Бетонные блоки укладывать с перевязкой швов на растворе „50".
3. Горизонтальную гидроизоляцию выполнять из цементного раствора состава 1:2 толщиной 20 мм.
4. Наружные поверхности стен входа в подвал соприкасающиеся с грунтом покрывать битумом за 2 раза.
5. Расход металла на МР-1.

   Сталь угловая ГОСТ 8509-72 L 50 x 5 — 13.5 кг.

   Сталь арматурная Ф 16 А-I — 33.3 кг.

Нач. АПМ-1	Башенков		
Гл. инж. АПМ	Назаров		
ГАП	Старостин		
ГИП	Павлов		
Вед. инж.	Захарова		
Инженер	Антиповская		
Нормоконтр.	Работенко		

Привязан

Инв. №

ТП 294-3-33.83 - АС

КРЫТЫЙ БАССЕЙН ДЛЯ ОБУЧЕНИЯ ДЕТЕЙ ПЛАВАНИЮ

Стадия	Лист	Листов
Р	013	24

Вход в подвал. Приямок N1. /Вариант с полами по грунту/

ЦНИИЭП учебных зданий

Альбом О ТП 294-3-33.83

Согласовано

Инв. № подл. | Подпись и дата | Взамен инв. №

18735-01

ВХОД В ПОДВАЛ. КРЫЛЬЦО N1.

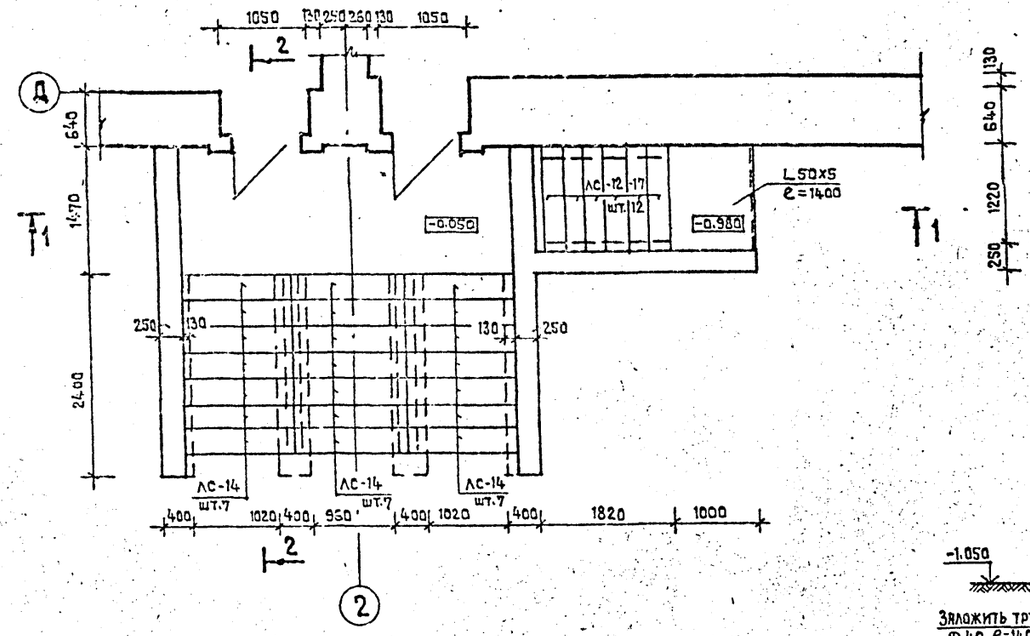

1-1

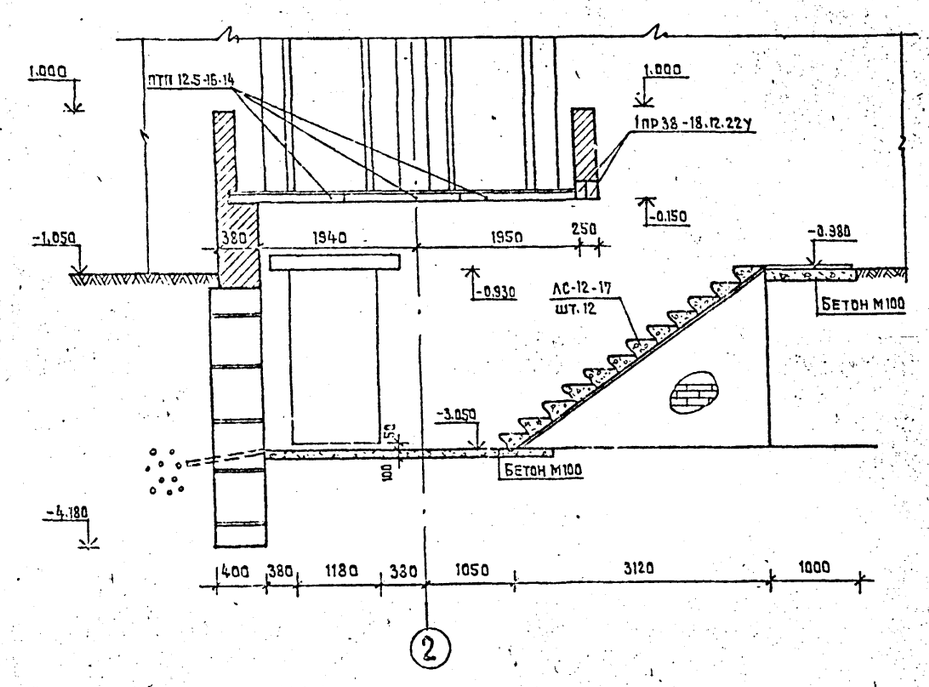

ПРИЯМОК N1

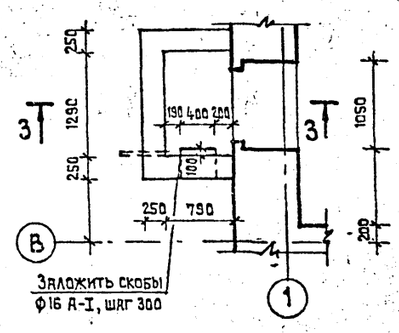

3-3

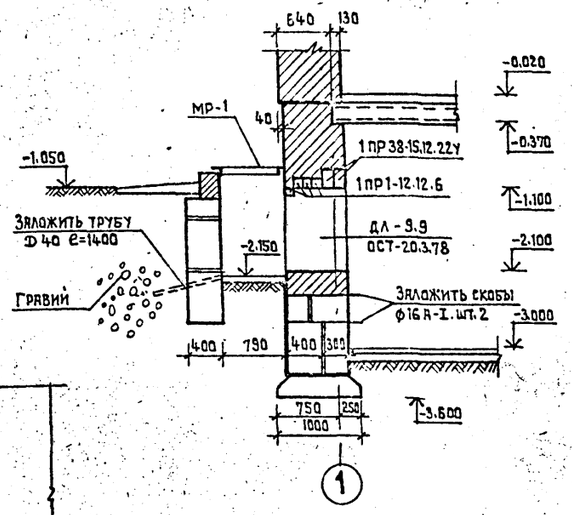

МР-1

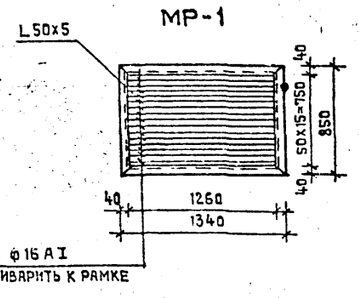

2-2

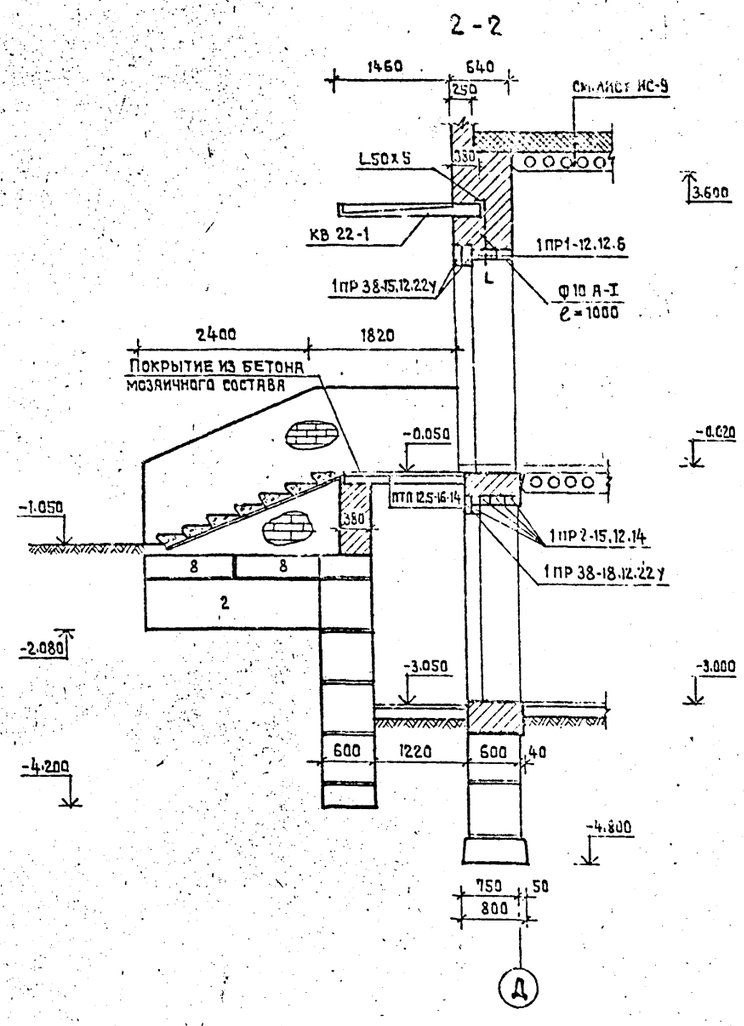

ПРИМЕЧАНИЯ

1. Кирпичную кладку выполнять из глиняного обыкновенного кирпича пластического прессования марки „100" на растворе марки „50".
2. Бетонные блоки укладывать с перевязкой швов на растворе марки „50".
3. Горизонтальную гидроизоляцию выполнять из цементного раствора состава 1:2 толщиной 20 мм.
4. Наружные поверхности стен входа в подвал, соприкасающиеся с грунтом покрыть битумом за 2 раза.
5. Расход металла на МР-1:

   Сталь угловая ГОСТ 8509-72 L 50 x 5 — 13,5 кг
   Сталь арматурная ГОСТ 2590-71* ф16 А-I — 33,3 кг

Привязан			ТП 294-3-33.83 — АС
			Крытый бассейн для обучения детей плаванию
Нач. АПМ-1	Башенков		Стадия Р; Лист 014; Листов 24
Гл.инж. АПМ	Назаров		
ГАП	Старостин		
ГИП	Павлов		
Вед.инж.	Захарова		Вход в подвал. Крыльцо N1. Приямок N1. /Вариант с техподпольем/
Инженер	Антиповская		ЦНИИЭП учебных зданий
Инв. №	Нормоконтр.	Реботенко	

Альбом 6 ТП 294-3-33.83

Согласовано

Инв.№ подл. | Подпись и дата | Взам.инв.№

18735-01

Альбом 0 ТП 294-3-33.83
Согласовано
Инв.№ подл. | Подпись и дата | Взам.инв.№

ЛЕСТНИЦА N1

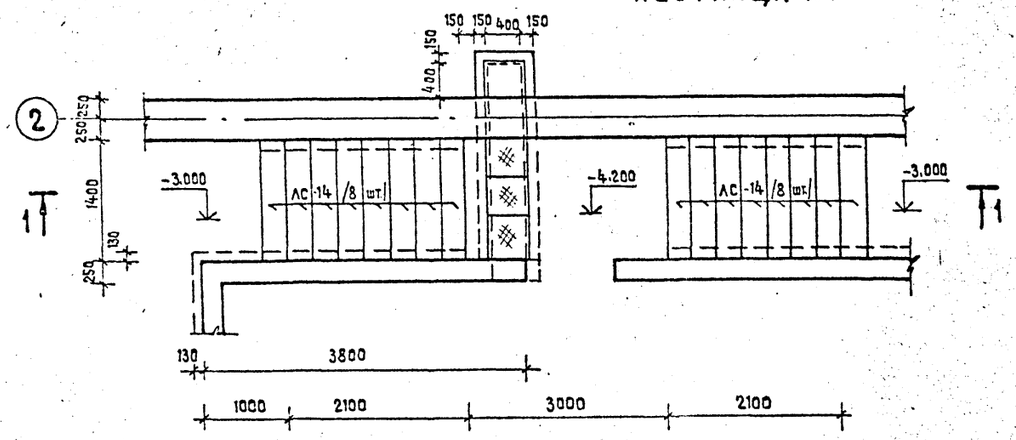

1-1

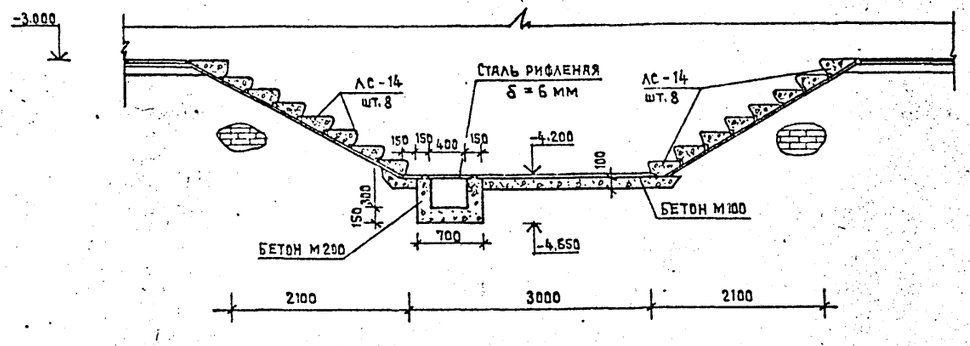

ЛЕСТНИЦА N2

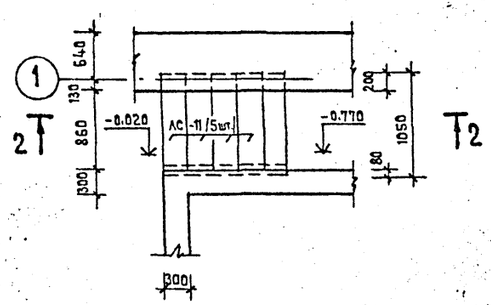

2-2

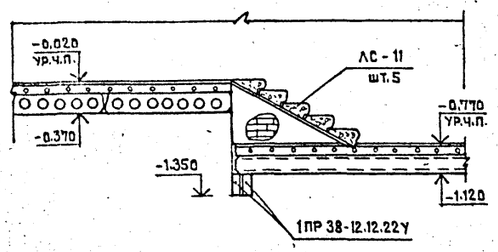

ЛЕСТНИЦА N3

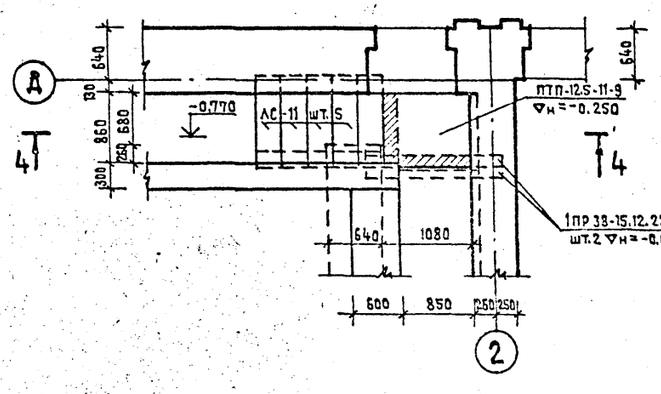

4-4

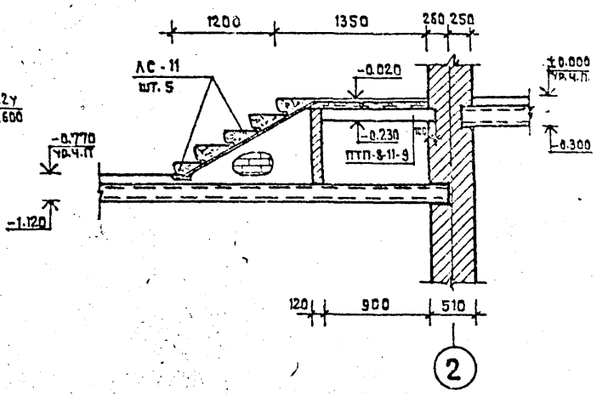

ПРИЯМОК N2

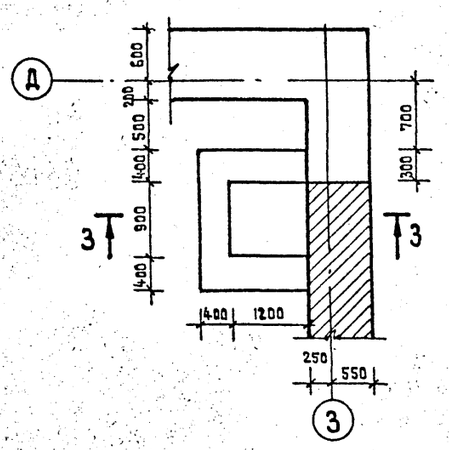

3-3

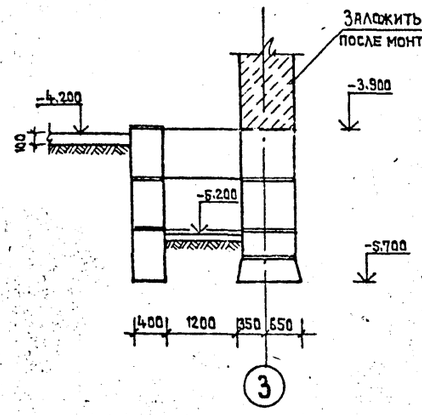

ПРИМЕЧАНИЕ

1. Ступени лестниц укладывать на растворе марки М 100.

			ТП 294-3-33.83 -АС
			КРЫТЫЙ БАССЕЙН ДЛЯ ОБУЧЕНИЯ ДЕТЕЙ ПЛАВАНИЮ
Привязан			Стадия: Р; Лист: 015; Листов: 24
Нач.АПМ-1	Башенков		
Гл.инж.АПМ	Назаров		
ГАП	Старостин		
ГИП	Павлов		
Вед.инж.	Захарова		
Инженер	Антиповская		Лестницы помещения ванны бассейна и подвала. Приямок N2.
Инв.№	Нормоконтр.	Реботенко	ЦНИИЭП учебных зданий

18735-01

План ванны бассейна

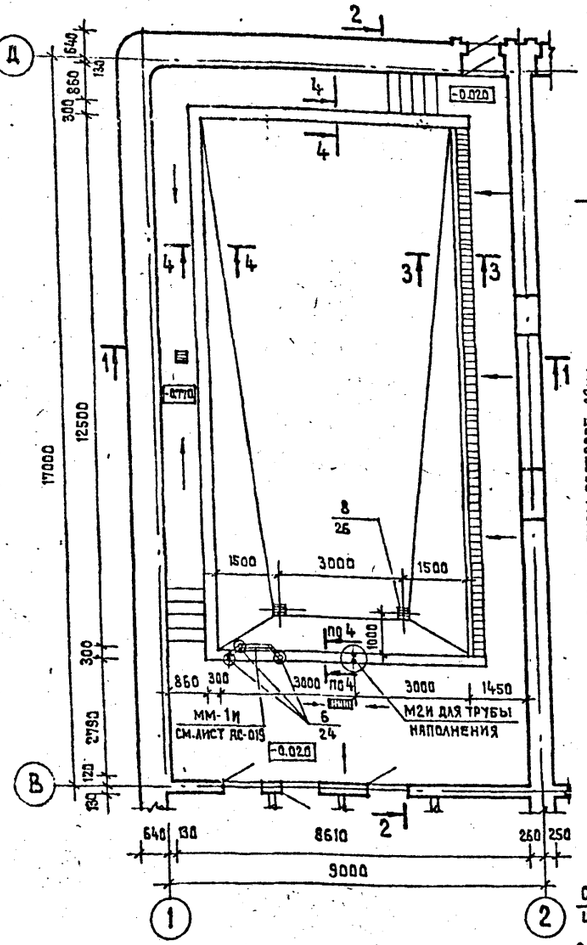

2-2

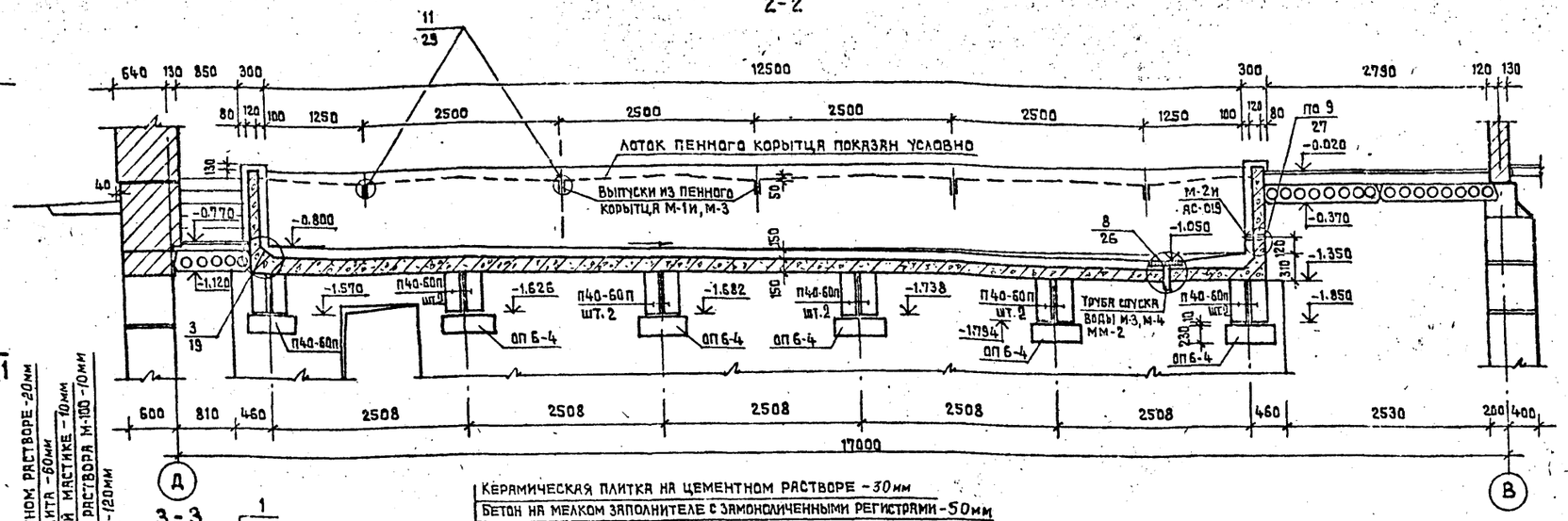

3-3

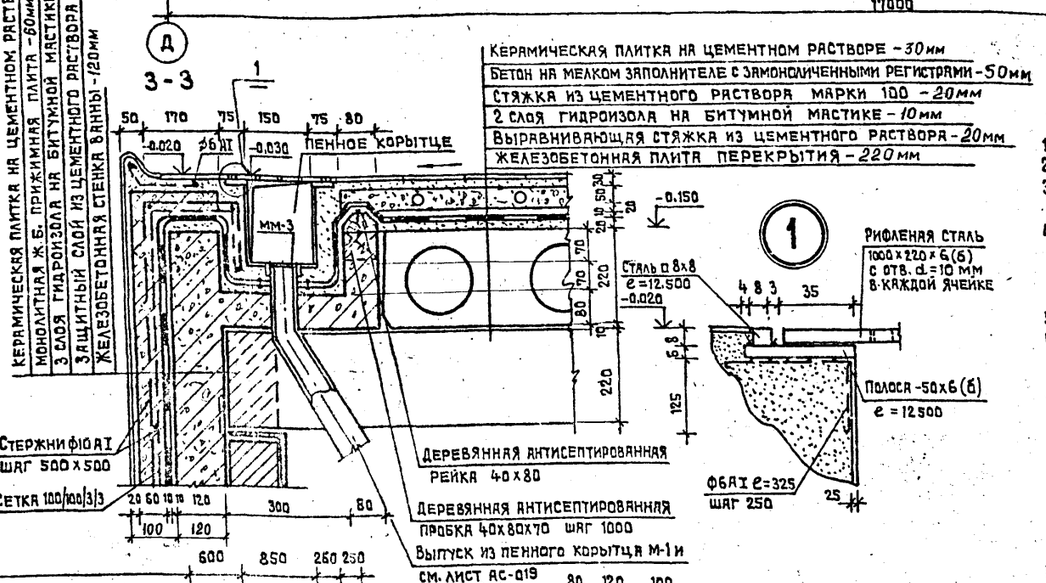

1-1

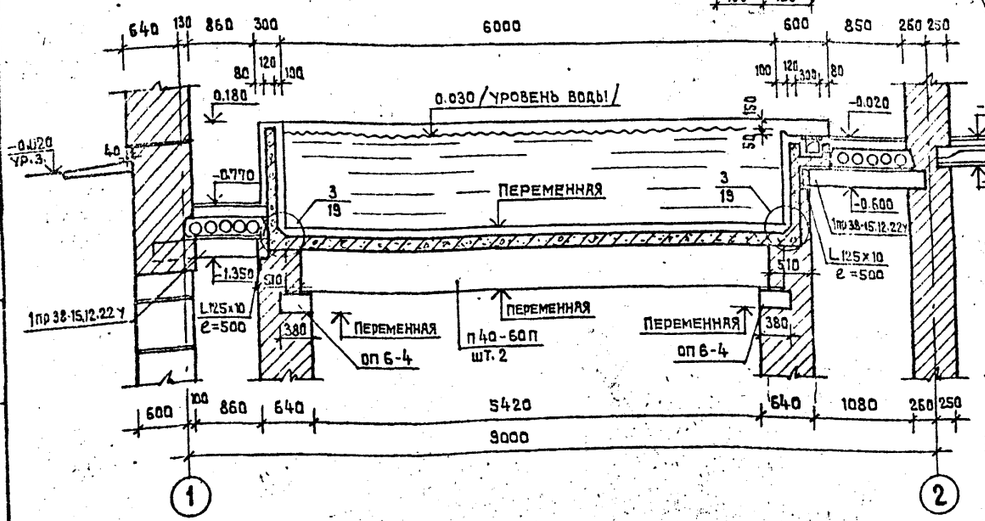

4-4

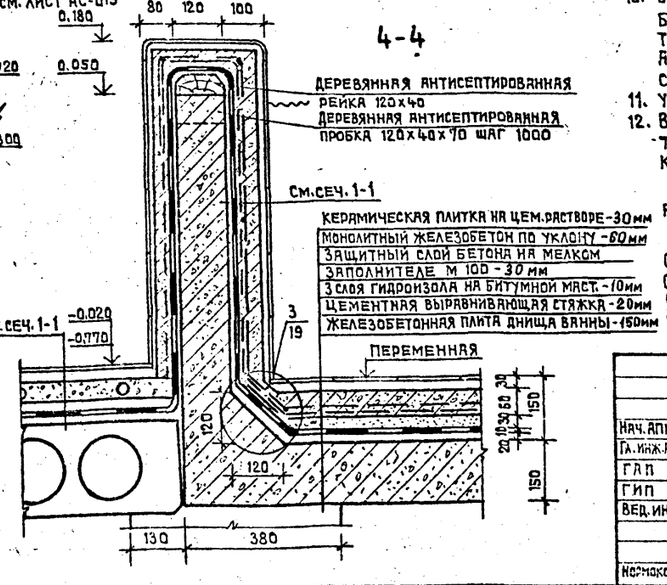

1

Примечания

1. Данный лист смотреть вместе с листами АС-017, АС-018, АС-019
2. Бассейн разработан с использованием типовой серии 2.270-1.в.2.
3. Ванну бассейна, а также защитную стенку и прижимную плиту выполнять из гидротехнического бетона (ГОСТ 4795-68) марки „300", В.6.
4. До устройства гидроизоляции железобетонную чашу ванны тщательно обследовать и все обнаруженные раковины тщательно расчистить и заторкретировать бетоном марки „400" на расширяющемся цементе. Железобетонную чашу испытать на водонепроницаемость пробной заливкой воды.
5. Оклеечную гидроизоляцию наклеить на ровную огрунтованную поверхность.
6. Защитное ограждение гидроизоляции стенок ванны удерживается сеткой 100/100/3/3 из проволоки ф3 BI и стержнями ф10 AI, расположенными с шагом 500х500 с наружной стороны сетки.
7. Закладные и монтажные детали изготовлять по типовой серии 2.270-1, в.2. детали м-1и, м-2и и мм-1и изготовлять аналогично типовым с учетом изменений, показанных на листе АС-019.
8. Бетонирование ванны бассейна вести непрерывно в соответствии с требованиями СНиП III-15-76.
9. Металлические закладные детали установить в опалубку перед бетонированием для предохранения закладных деталей от смещения они должны быть приварены к горизонтальной и вертикальной арматуре.
10. Сварку арматуры и закладных деталей выполнять в соответствии с требованиями „Инструкции по сварке соединений арматуры и закладных деталей железобетонных конструкций (СН 393-78).
Арматурные сетки изготовлять с помощью контактной точечной электросварки.
11. Узлы, замаркированные на данном листе см. серию 2.270-1, в.2.
12. В местах опирания прогонов стены армировать ниже распределительной плиты на h=1.000 м сетками из проволоки ф4 BI с ячейками 50х50 через 2 ряда кладки.

Расход материалов:

Бетон гидротехнический-марка по прочности „300", по водонепроницаемости:
чаша ванны — 20.30 м³
прижимная стенка — 11.20 м³

Сетка 100/100/3/3 по ГОСТ 12184-66-150 кг, сталь рифленая 1000х220х6 ГОСТ 8568-77-137.8 кг, Сталь горячекатаная периодического профиля ф10 A II ГОСТ 5781-75* — 843 кг
Сталь горячекатаная круглая ГОСТ 2590-71* ф6 AI-145 кг, ф8 AI-876 кг, ф10 AI-250 кг;
Сталь квадратная ГОСТ 2591-71* □8х8-12.6 кг, сталь полосовая-50х6 ГОСТ 103-76-59 кг

Нач. АПМ-1	Башенков		
Гл. инж. АПМ	Назаров		
ГАП	Старостин		
ГИП	Павлов		
Вед. инж.	Захарова		
Н. контр.	Работенко		

ТП 294-3-33.83 — АС

Крытый бассейн для обучения детей плаванию

Стадия	Лист	Листов
Р	016	24

Ванна бассейна. Опалубка.

ЦНИИЭП учебных зданий

Инв. № подл. | Подпись и дата | Взам. инв. №

18735-01

Альбом 0 ТП 294-3-33.83

План верхних сеток ванны бассейна

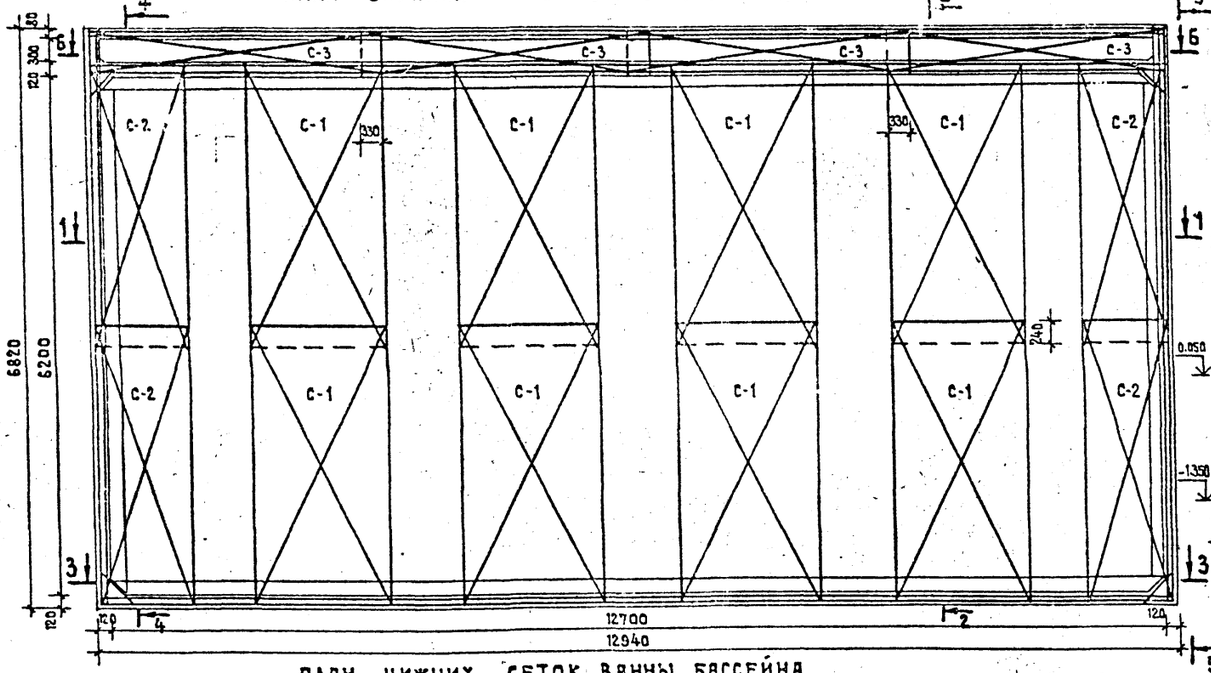

План нижних сеток ванны бассейна

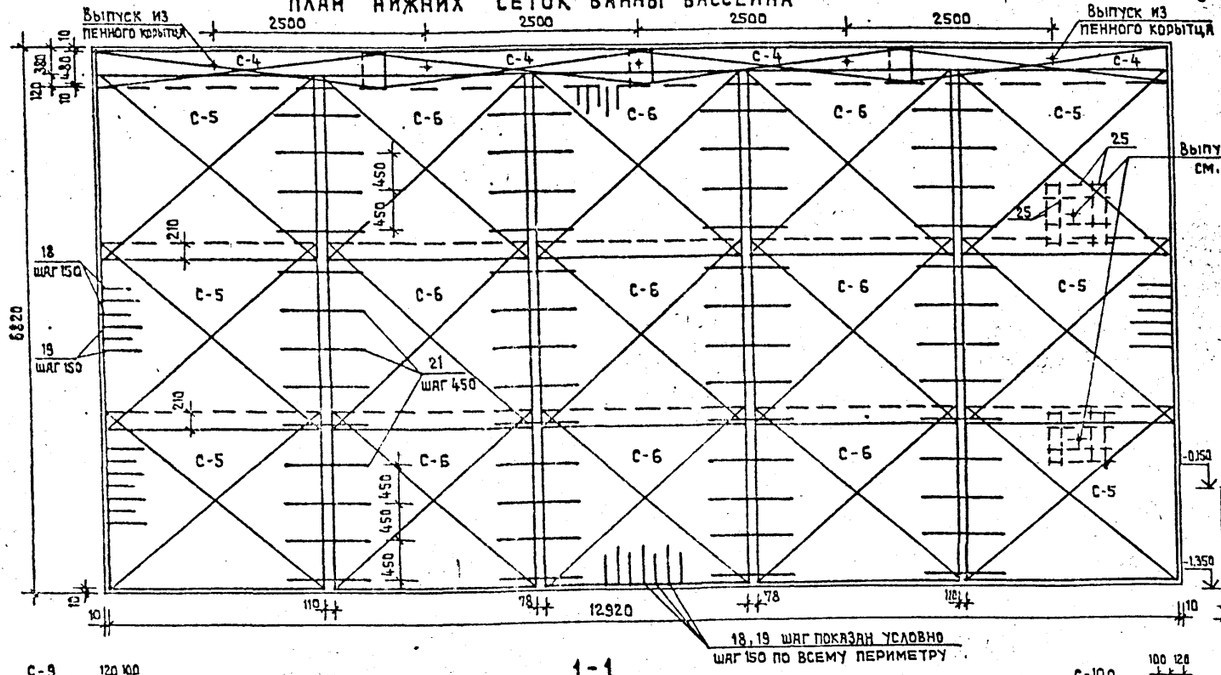

1-1

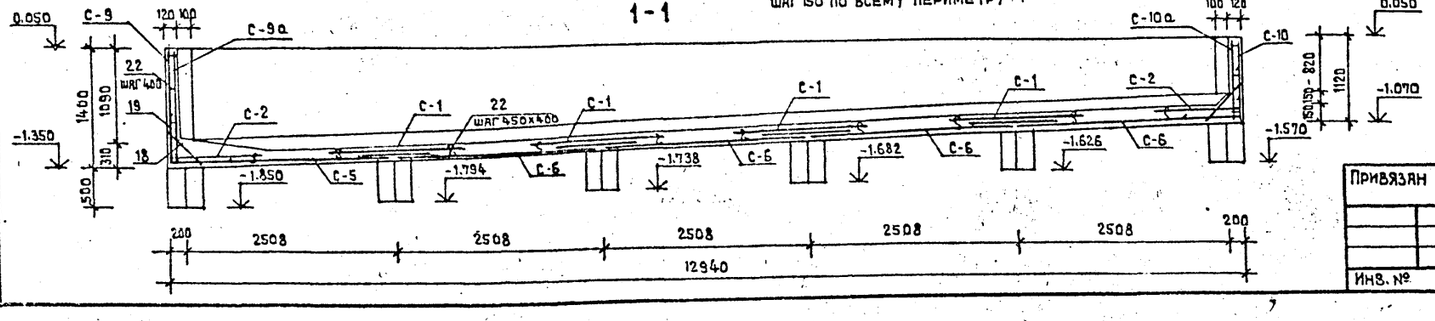

2-2

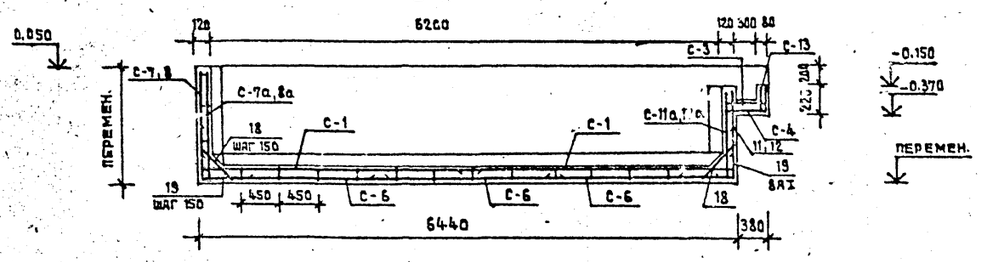

3-3

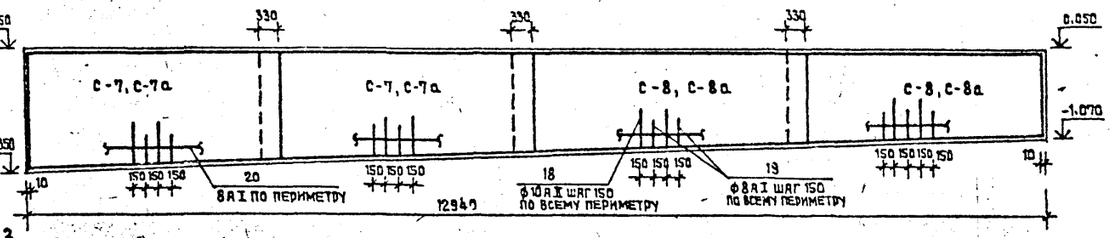

4-4

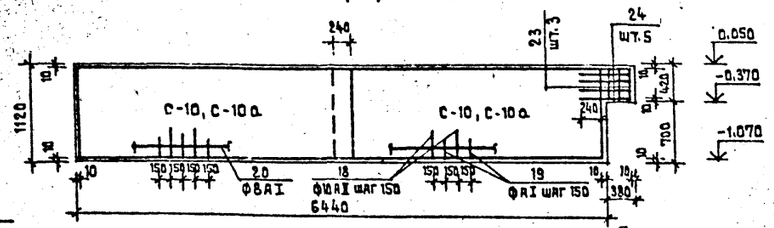

5-5

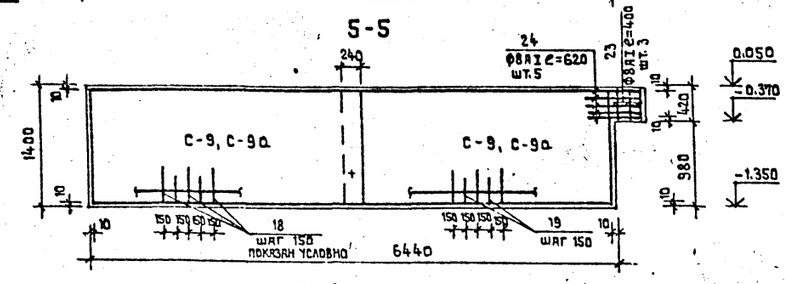

6-6

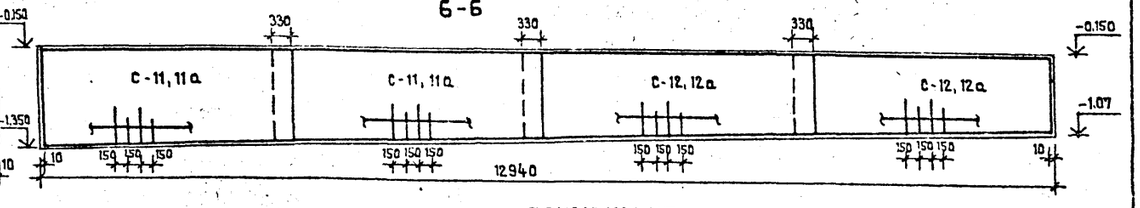

Примечание

Опалубочный чертеж ванны бассейна, маркировка и расположение закладных деталей см. лист АС-016, спецификацию арматуры см. лист АС-018.

Нач. АПМ-1	Башенков		
Гл. инж. АПМ	Назаров		
ГАП	Старостин		
ГИП	Павлов		
Вед. инж.	Захарова		
Нормконтр.	Реботенко		

Привязан

Инв. №

ТП 294-3-33.83 -АС

Крытый бассейн для обучения детей плаванию

Стадия	Лист	Листов
Р	017	24

Ванна бассейна, армирование.

ЦНИИЭП учебных зданий

Инв. № подл. | Подпись и дата | Взам. инв. №

18735-01

АЛЬБОМ 0 ТП 294-3-33.83

СОГЛАСОВАНО

ИНВ.№ПОДЛ. | ПОДПИСЬ И ДАТА | ВЗАМЕН ИНВ.№

С-1

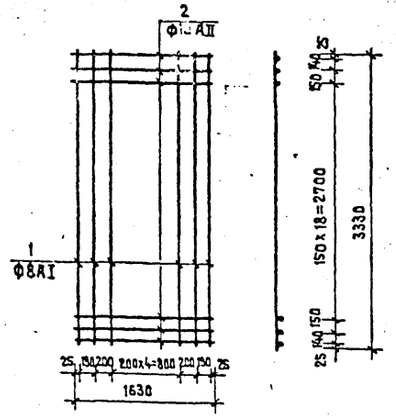

С-2

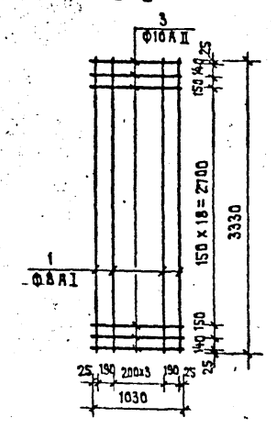

С-3

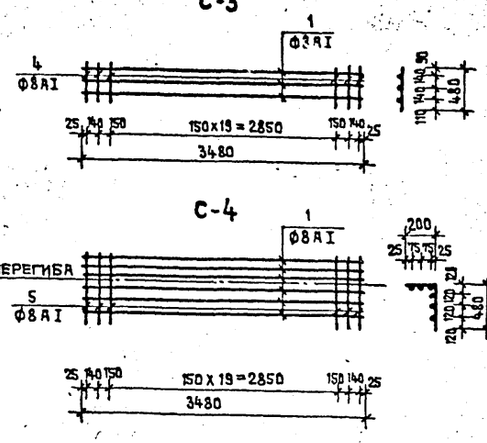

С-4

С-5

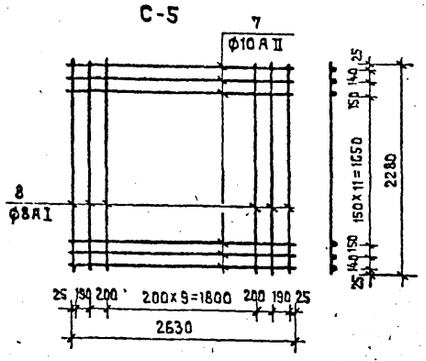

С-6

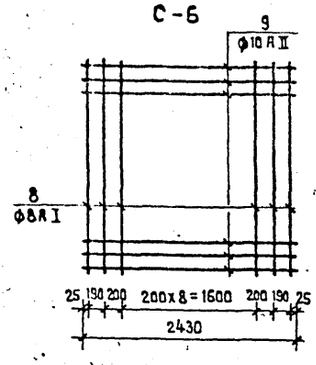

С-7, С-8
С-7а, С-8а

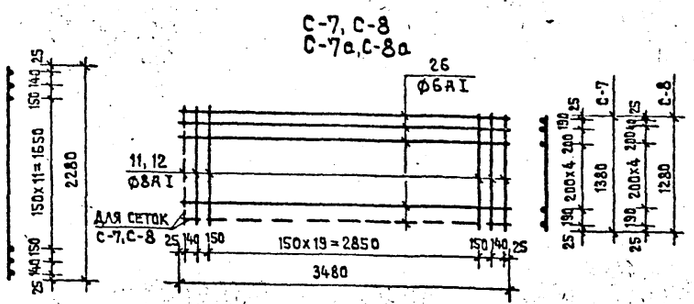

С-9, С-9а

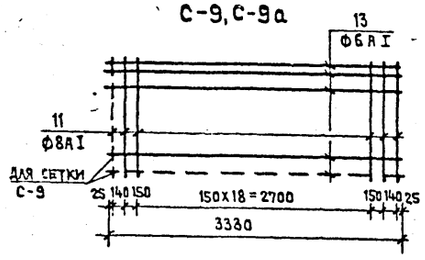

С-10, С-10а

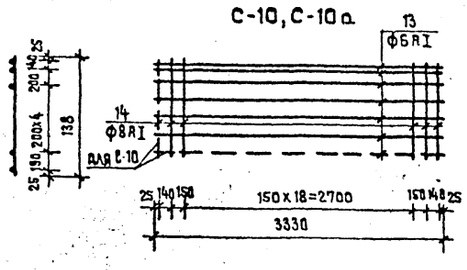

С-11, 12
С-11а, 12а

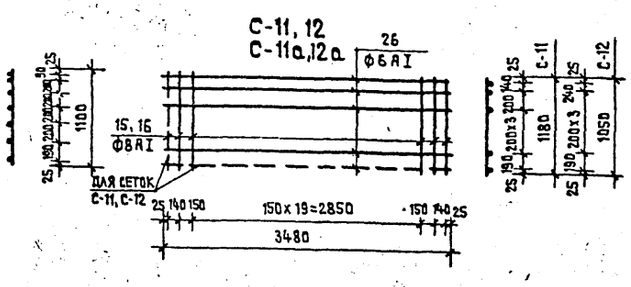

С-13

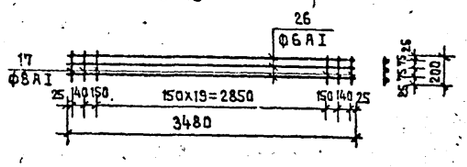

ПРИМЕЧАНИЕ

1. Опалубочный чертеж, общие примечания и армирование ванны бассейна см. на листах АС-016, 017.



СПЕЦИФИКАЦИЯ АРМАТУРЫ НА 1 ЭЛЕМЕНТ

Марка элемента	Марка каркаса кол-во шт	№ поз.	Эскиз	Ф мм	Длина мм	Кол-во шт. в каркасе	Кол-во шт. в элементе	Общая длина м	Ф мм	Общая длина м	Вес кг
Монолитная ж.б. ванна бассейна	С-1 шт. 8	1	3330	8 AI	3330	9	72	240.0	6 AI	650	145.0
		2	1630	10 AII	1630	23	184	300.0	8 AI	2218	876.0
	С-2 шт. 4	1	3330	8 AI	3330	6	32	107.0	10 AII	1366	843.0
		3	1030	10 AII	1030	23	92	95.0		ИТОГО:	1864
	С-3 шт. 4	1	3480	8 AI	3480	3	12	42.0			
		4	480	8 AI	480	24	96	46.0			
	С-4 шт. 4	1	3480	8 AI	3480	6	24	83.5			
		5	680	8 AI	680	24	96	65.3			
	С-5 шт. 6	7	2630	10 AII	2630	16	96	252.5			
		8	2280	8 AI	2280	14	84	192.0			
	С-6 шт. 9	8	2280	8 AI	2280	13	117	267.0			
		9	2430	10 AII	2430	16	144	350.0			
	С-7, 7а шт. 2+2	14	3480	6 AI	3480	8	32	111.4			
		11	1380	8 AI	1380	24	96	132.5			
	С-8, 8а шт. 2+2	26	3480	6 AI	3480	8	32	111.4			
		12	1280	8 AI	1280	24	96	123.0			
	С-9 С-9а шт. 2+2	11	1380	8 AI	1380	23	92	127.0			
		13	3330	6 AI	3330	8	32	106.6			
	С-10 С-10а шт. 2+2	13	3330	6 AI	3330	7	28	93.3			
		14	1100	8 AI	1100	23	92	101.2			
	С-11 С-11а шт. 2+2	26	3480	6 AI	3480	7	28	97.5			
		15	1180	8 AI	1180	24	96	115.3			
	С-12 С-12а шт. 2+2	25	3480	6 AI	3480	6	24	83.6			
		16	1050	8 AI	1050	24	96	101.0			
	С-13 шт. 4	26	3480	6 AI	3480	3	12	42.0			
		17	200	8 AI	200	24	96	19.2			
	Отдельн. позиц.	18	420 340 420	10 AII	1310	256	256	335.4			
		19	400 500	8 AI	900	256	256	230.4			
		20	п.м. 112	8 AI	56000	2	112 п.м	112.0			
		21	1000	8 AI	1000	52	52 п.м	52.0			
		22	100 ÷ 800	8 AI	130	2000	260 п.м	260.0			
		23	400	8 AI	400	6	6	2.40			
		24	620	8 AI	620	10	10	6.20			
		25	1400	10 AII	1400	8	16	32.4			

Привязан			
Инв. №			
Нач. АПМ-1	Башенков		
Гл. инж. АПМ	Назаров		
ГАП	Старостин		
ГИП	Павлов		
Вед. инж.	Захарова		
Нормоконтр.	Реботенко		

ТП 294-3-33.83 – АС

КРЫТЫЙ БАССЕЙН ДЛЯ ОБУЧЕНИЯ ДЕТЕЙ ПЛАВАНИЮ

Стадия	Лист	Листов
Р	018	24

Бассейн. Спецификация арматуры

ЦНИИЭП учебных зданий

18735-01

СОГЛАСОВАНО
Альбом 0 ТП 294-3-33.83
Инв.№ подл. | Подпись и дата | Взамен инв.№

М-1И

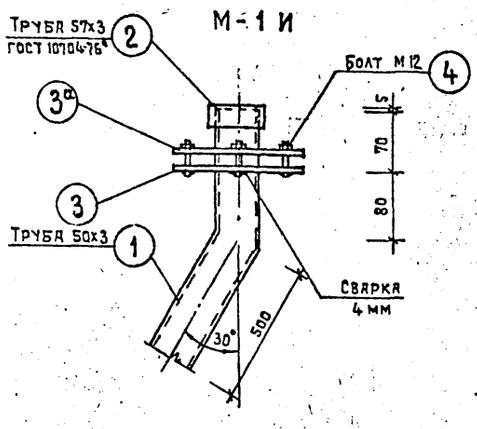

1-1

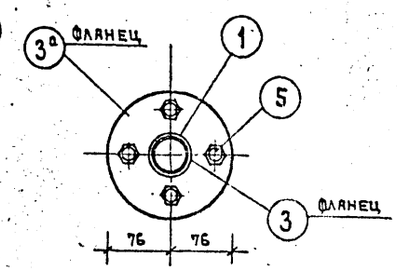

ПОЗИЦИЯ 3(3а)

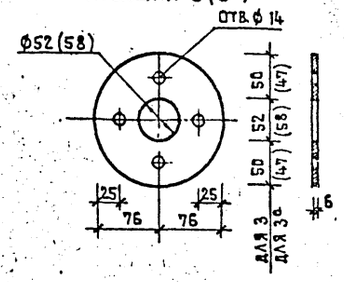

4-4

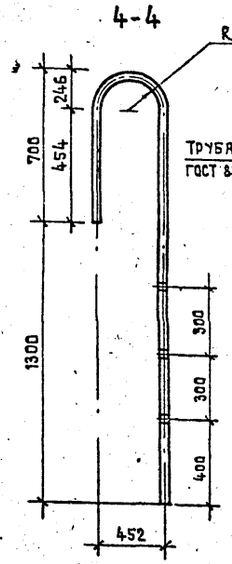

ММ-1И

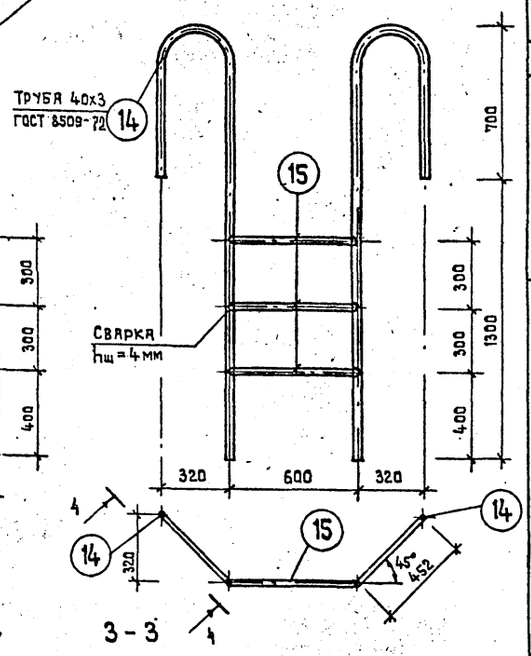

3-3

2-2

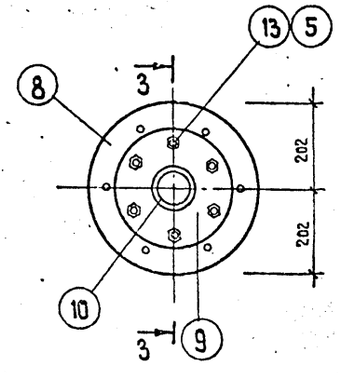

М-2И

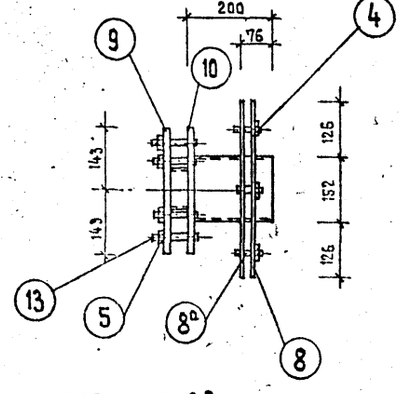

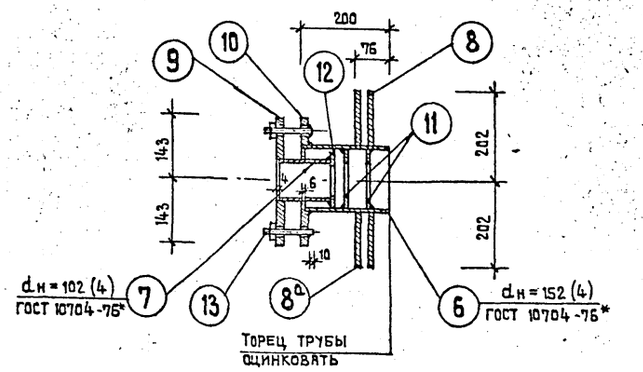

ПОЗИЦИЯ 9

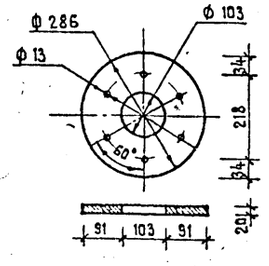

ПОЗИЦИЯ 8а

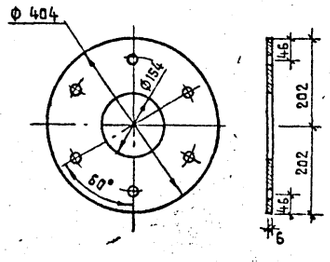

ПОЗИЦИЯ 8

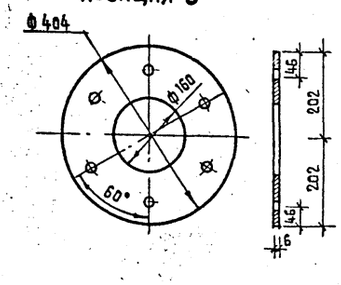

ПОЗИЦИЯ 10

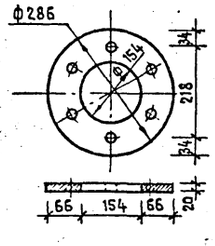

ПОЗИЦИЯ 11

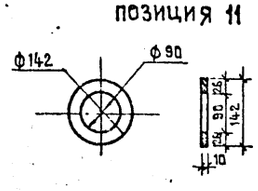

ПОЗИЦИЯ 12

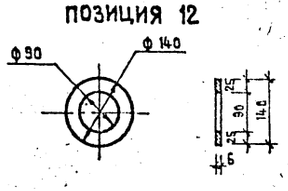

ПОЗИЦИЯ 11 и 6

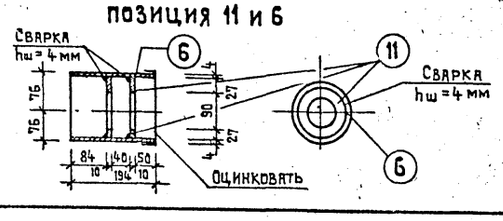

СПЕЦИФИКАЦИЯ МЕТАЛЛИЧЕСКИХ ИЗДЕЛИЙ

Марка элемента		Профиль сечение мм	Длина мм	Кол. шт.	Масса ед. кг 1 поз.	Масса ед. кг всех	Масса ед. кг марки	ГОСТ
1	2	3	4	5	6	7	8	9
М-1И	1	Труба 50х3	800	1	2.80	2.800	4.66	10704-76*
	2	Труба 57х3	35	1	0.14	0.140		10704-76*
	3,3а	Фланец δ=6	—	1+1	0.71	1.420		103-76*
	4	Болт М12	55	4	0.05	0.200		5781-75*
	5	Гайка М12	—	4	0.025	0.100		5915-70*
М-2И	6	Труба 152х4	194	1	2.840	2.840	19.17	10704-76*
	7	Труба 102х4	110	1	1.080	1.080		10704-76*
	8,8а	Фланец δ=6	—	1+1	2.600	5.200		82-70
	9	Фланец δ=20	—	1	4.300	4.300		82-70
	10	Фланец δ=20	—	1	3.600	3.600		82-70
	11	Фланец δ=10	—	2	0.390	0.780		103-76*
	12	Фланец δ=6	—	1	0.230	0.230		103-76*
	13	Болт М12	100	6	0.09	0.540		5781-75*
	4	Болт М12	55	6	0.05	0.300		5781-75*
	5	Гайка М12	—	12	0.025	0.300		5915-70*
ММ-1И	14	Труба 40х3	2460	2	6.700	13.400	18.32	8509-72*
	15	Труба 40х3	600	3	1.640	4.920		5781-75*

ПРИМЕЧАНИЯ

1. Опалубочный чертеж ванны бассейна, расположение закладных деталей и общие примечания см. на листе АС-015.
2. Металлические изделия М-1и, М-2и, ММ-1и изготовлять в соответствии с указаниями серии 2.270-1 в.2.

				ТП 294-3-33.83	-АС
				Крытый бассейн для обучения детей плаванию	
Нач.АПМ-1	Башенков			Стадия: Р	Лист: 019	Листов: 24
Гл.инж.АПМ	Назаров				
ГАП	Старостин				
ГИП	Павлов				
Вед.инж.	Захарова			Ванна бассейна. Металлические изделия.	ЦНИИЭП учебных зданий
Инженер	Антиповская				
Привязан					
Инв.№		Нормоконтр.	Реботенко		

18735-01

План воздухозаборного канала и шахты

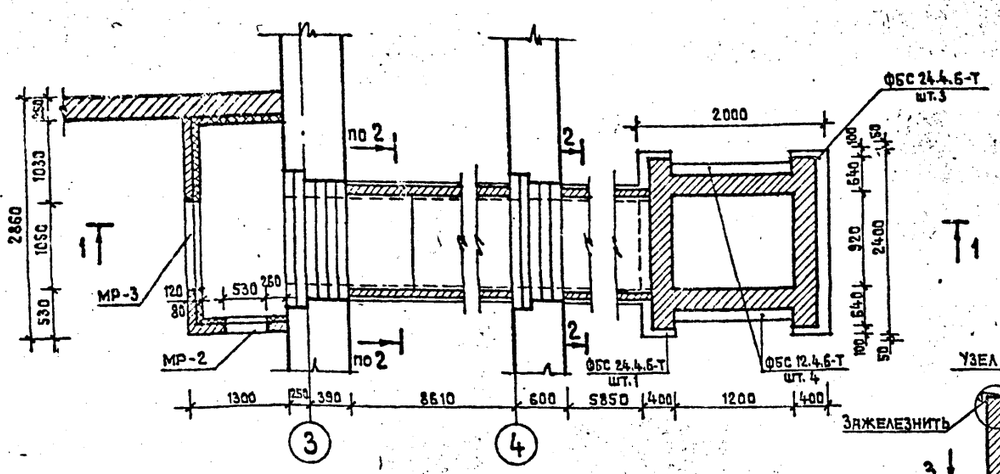

1-1

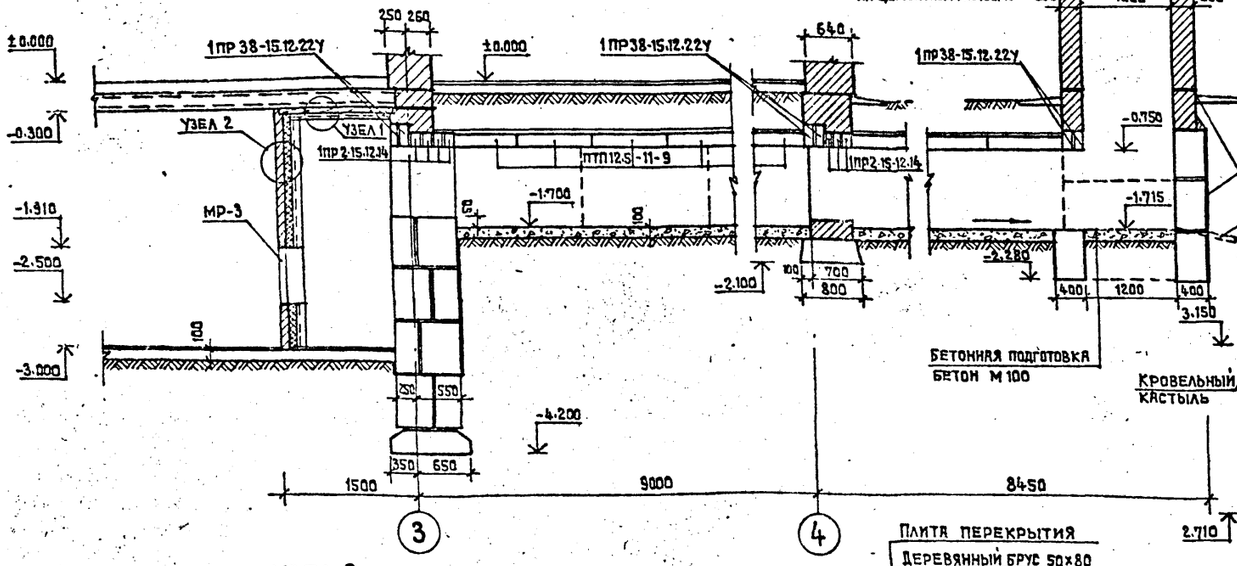

4-4

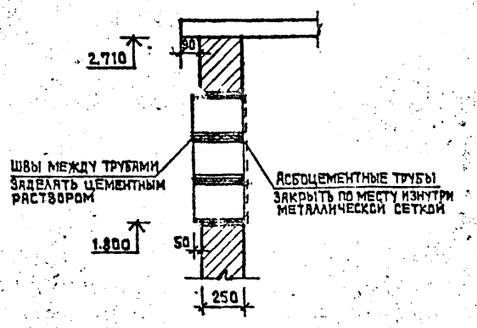

3-3

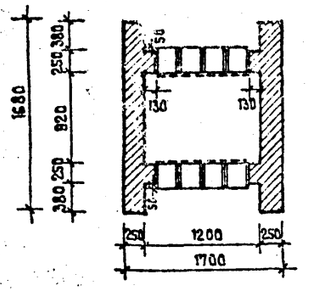

2-2

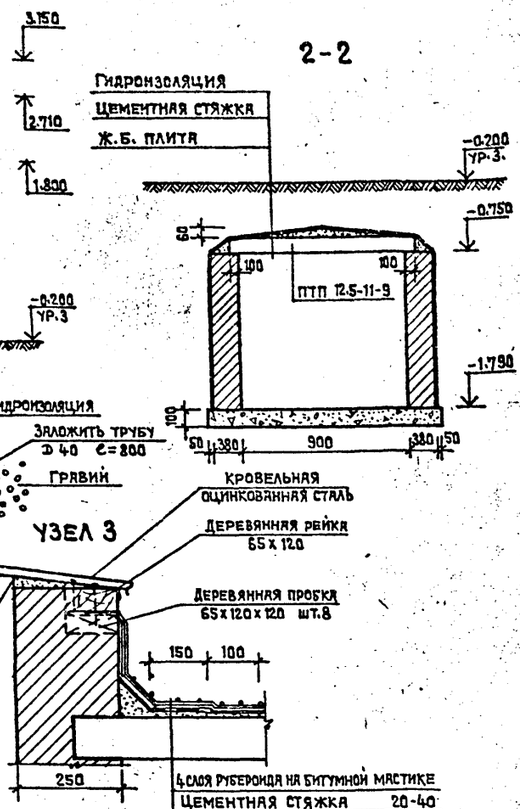

Узел 3

Узел 2

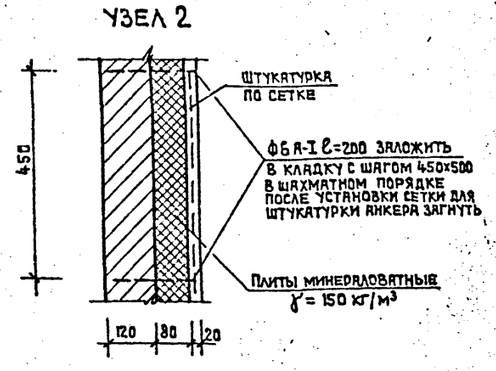

Узел 1

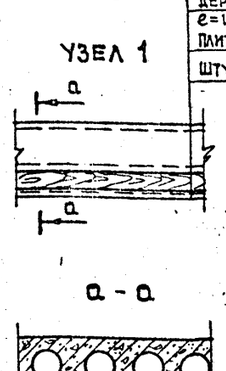

Плита перекрытия
Деревянный брус 50х80
℮=1310, шаг 400
Плиты минераловатные
γ = 150 кг/м³
Штукатурка по сетке

МР-2, МР-3

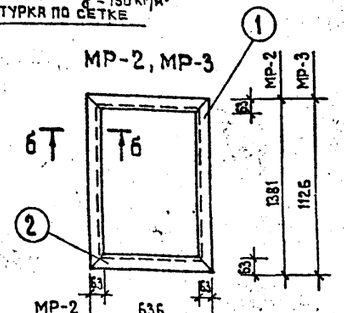

Б-Б

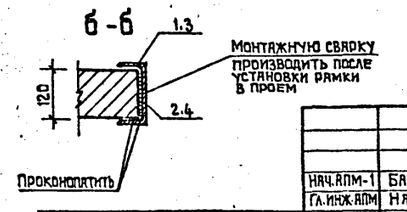

Спецификация металлических изделий

Марка изделия	N поз.	Профиль	Длина мм	Кол-во шт.	Масса кг	
					1 поз.	изделия
МР-2	1	63 х 5	1381	2	6.65	19.38
	2	63 х 5	631	2	3.04	
МР-3	3	63 х 5	1126	2	5.42	17.84
	4	63 х 5	726	2	3.50	

Примечания

1. Стенки вентхамеры выполнять из глиняного обыкновенного кирпича пластического прессования марки „75" на растворе марки „50" с армированием 2ф6 А-I через 6 рядов кладки.
2. Сварку выполнять электродами Э-42 по ГОСТ 9467-78.
3. Бетонную подготовку выполнять из бетона М 100 по выравненному песчаному основанию.
4. Стенки вентшахты выполнять из глиняного обыкновенного кирпича пластического прессования марки „75" на растворе М 50.

Расход материала на лист:

Сталь арматурная по ГОСТ 2590-71 ф6 А-I	— 13.0 кг
Бетон М 100	— 2.2 м³
Плиты плоские ПТП 12.5-11-9 по серии 1.243-2	— 15 шт.
ПТП 8-16-14 —"— —"—	— 1 шт.
Фундаментные блоки:	
ФБС 24.4.6-Т	— 4 шт.
ФБС 12.4.6-Т	— 4 шт.

Согласовано: Нач. СТО Бабаян; Нач. ЗО Белов

Инв.№ подл. | Подпись и дата | Взамен инв.№

Нач.АПМ-1	Башенков	
Гл.инж.АПМ	Назаров	
ГАП	Старостин	
ГИП	Павлов	
Вед.инж.	Захарова	
Инженер	Антиповская	
Нормоконтр.	Реботенко	

Привязан

Инв.№

ТП 294-3-33.83 — АС

Крытый бассейн для обучения детей плаванию

Стадия	Лист	Листов
Р	020	24

Вентхамера. Воздухозаборная шахта. /Вариант с полами по грунту/

ЦНИИЭП учебных зданий

18735-01

ПЛАН ВОЗДУХОЗАБОРНОГО КАНАЛА И ШАХТЫ

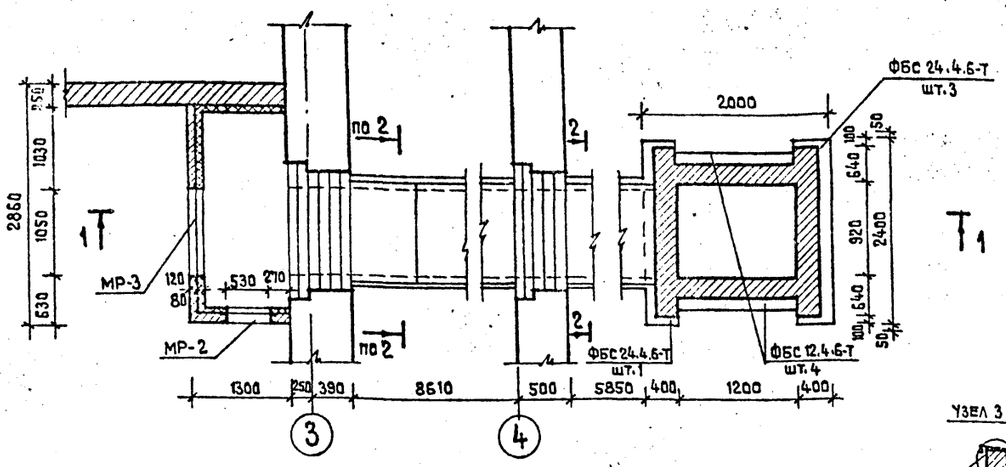

4-4

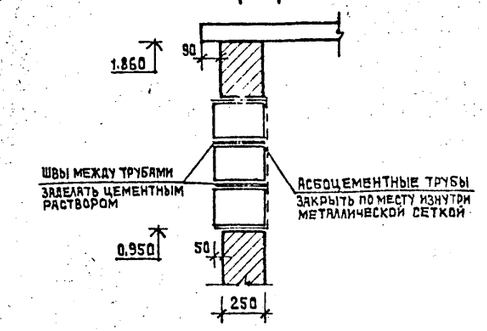

3-3

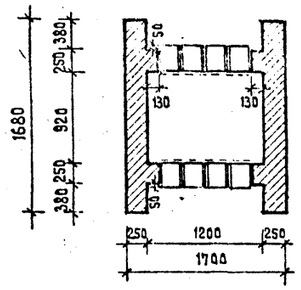

2-2

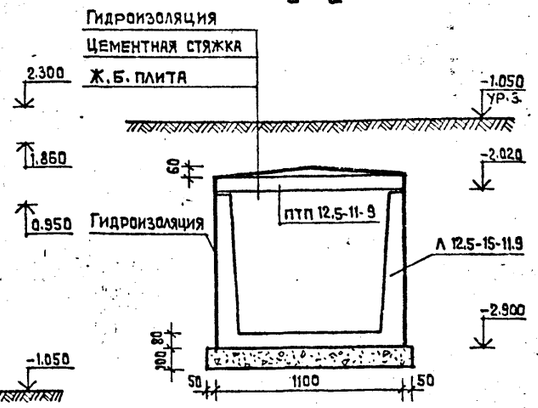

1-1

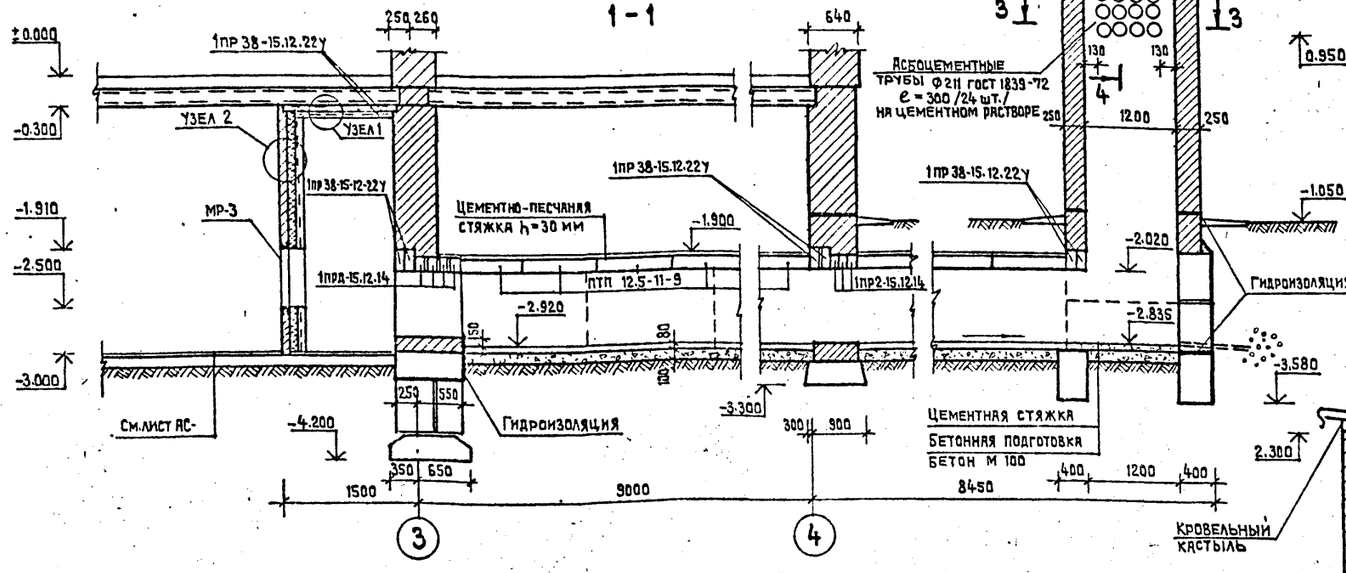

УЗЕЛ 3

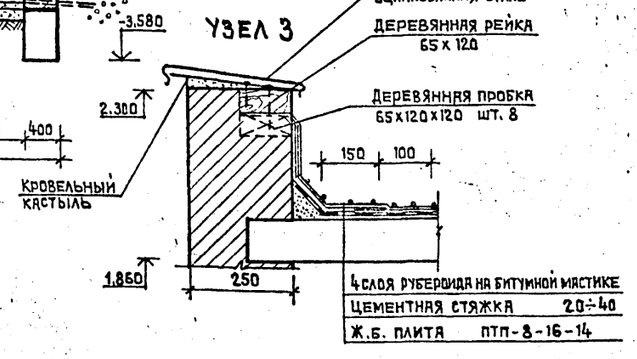

УЗЕЛ 2

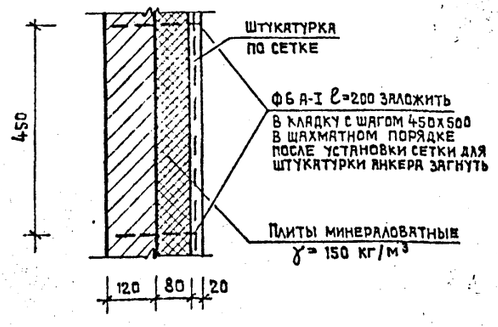

УЗЕЛ 1

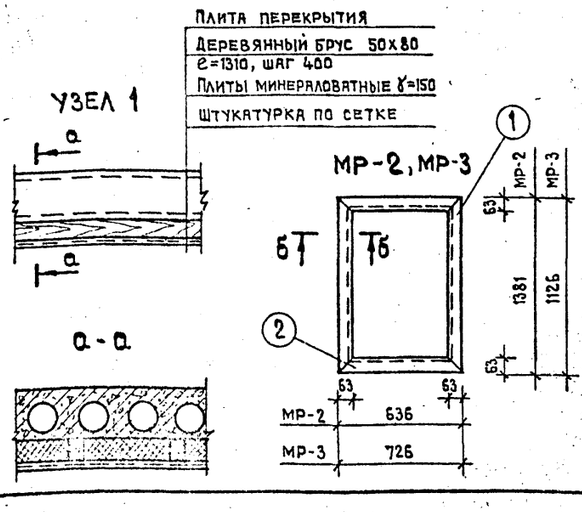

б-б

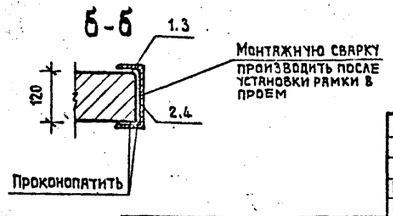

СПЕЦИФИКАЦИЯ МЕТАЛЛИЧЕСКИХ ИЗДЕЛИЙ

Марка изделия	N поз.	Профиль	Длина мм	Кол-во шт.	Масса кг 1 поз.	Масса кг изделия
МР-2	1	63 х 5	1381	2	6.65	19.38
	2	63 х 5	631	2	3.04	
МР-3	3	63 х 5	1126	2	5.42	17.84
	4	63 х 5	726	2	3.50	

ПРИМЕЧАНИЯ

1. Стенки венткамеры выполнять из глиняного обыкновенного кирпича пластического прессования марки „75" на растворе марки „50" с армированием 2Ф6-А-I через 6 рядов кладки.
2. Сварку выполнять электродами Э-42 по ГОСТ 9467-78.
3. Бетонную подготовку выполнять из бетона М100 по выравненному песчаному основанию.
4. Стенки вентшахты выполнять из глиняного обыкновенного кирпича пластического прессования марки „75" на растворе М 50.

РАСХОД МАТЕРИАЛА НА ЛИСТ:

Сталь арматурная по ГОСТ 2590-71 Ф6 А I — 13.0 кг
Бетон М 100 — 2.2 м³
Плиты плоские ПТП 12.5-11-9 по серии 1.243-2 — 15 шт.
ПТП 8-16-14 — " — " — 1 шт.
Фундаментные блоки:
ФБС 24.4.6-Т — 4 шт.
ФБС 12.4.6-Т — 4 шт.

Нач. АПМ-1	Башенков		
Гл. инж. АПМ	Назаров		
ГАП	Старостин		
ГИП	Павлов		
Вед. инж.	Захарова		
Инженер	Антиповская		
Нормоконтр.	Реботенко		

ПРИВЯЗАН

ИНВ. №

ТП 294-3-33.83 — АС

КРЫТЫЙ БАССЕЙН ДЛЯ ОБУЧЕНИЯ ДЕТЕЙ ПЛАВАНИЮ

Стадия	Лист	Листов
Р	021	24

ВЕНТКАМЕРА. ВОЗДУХОЗАБОРНАЯ ШАХТА. /ВАРИАНТ С ТЕХПОДПОЛЬЕМ/

ЦНИИЭП УЧЕБНЫХ ЗДАНИЙ

18735-01

Альбом 0 ТП 294-3-33.83

Согласовано: Нач. СТО Бабин; Нач. ЭС Белов

Инв. № подл. | Подпись и дата | Взамен инв. №

Марка поз.	Обозначение	Наименование	Кол.	Масса ед.кгс	Примечание
		Строительные изделия ниже отметки .0"			
		Плиты для ленточных фундаментов			
	1.112-5 вып.0				
Ф-1		ФЛ 6.24-4	5	1040	
Ф-2		ФЛ 6.12-4	16	515	
Ф-3		ФЛ 8.24-2	23	1395	
Ф-4		ФЛ 8.12-2	17	685	
Ф-5		ФЛ 10.24-2	6	1520	
Ф-6		ФЛ 10.12-2	1	750	
Ф-7		ФЛ 12.24-2	4	1760	
Ф-8		ФЛ 12.12-2	5	870	
Ф-9		ФЛ 20.12-2	4	2440	
Ф-12		ФЛ 10.24-3	11	1520	
Ф-13		ФЛ 10.12.3	7	750	
		Блоки бетонные для стен подвалов			
	ГОСТ 13579-78				
1		ФБС 24.3.6-Т	56	970	
2		ФБС 24.4.6-Т	30	1300	
3		ФБС 24.5.6-Т	56	1630	
4		ФБС 24.6.6-Т	104	1960	
5		ФБС 12.4.6-Т	10	640	
6		ФБС 12.5.6-Т	16	790	
7		ФБС 12.6.6-Т	33	960	
8		ФБС 12.4.3-Т	36	310	
9		ФБС 12.5.3-Т	2	380	
10		ФБС 12.6.3-Т	48	460	
11		ФБС 9.3.6-Т	31	350	
12		ФБС 9.5.6-Т	18	590	
13		ФБС 9.6.6-Т	21	700	
14		ФБС 9.4.6-Т	20	470	
	1.241-1 в.15	Плиты перекрытий			
П-1	"	ПК 8-90.15	9	4200	
П-2	"	ПК 8-90.12	5	3150	
П-4	1.141-1 в.58	ПК 8-63.10	4	1825	
	1.243-2	Плиты плоские			
		ПТП 12.5-16-14	5	448	
		ПТП 12.5-11-9	17	198	
		ПТП 12.5-8-6	38	96	
	1.155-1 в.1	Ступени			
		АС 12-17	17	130	

Марка поз.	Обозначение	Наименование	Кол.	Масса ед.кгс	Примечание
		АС-14	16	150	
		АС-11	10	113	
	1.225-2-5	Прогоны			
		П40-60 П	12	150	
		П40-32 П	2	380	
		Перемычки брусковые			
	1.138-10	ПР 10-29.38.22	1	620	
		1ПР 38-15.12.22У	20	100	
		1ПР 38-18.12.22У	7	125	
		1ПР 2-15.12.14	11	75	
		1ПР 1-12.12.6	12	25	
		1ПР 1-16.12.14	2	75	
		Металлические изделия			
	2.270-1 вып.2	Закладные и накладные металлические изделия ванны бассейна			
		М-1И	5	4.66	
		ММ-1И	1	18.32	
		М-2И		19.17	
		ММ-2	2	19.33	
		М-3	2	8.28	
		ММ-3	5	0.05	
		М-4	2	20.90	
		М-7	4	0.64	
	ГОСТ 2590-71*	Сталь горячекатаная круглая А-I.			
		Ф6 А-I		150	
		Ф8 А-I		880	
		Ф10 А-I		250	
	ГОСТ 5781-75*	Сталь горячекатаная периодического профиля			
		Ф10 А-II		845.0	
	ГОСТ 12184-66	Сетка 100/100/3/3	127.5м²	150.0	
	ГОСТ 2591-71*	Сталь квадратная □ 8х8	27.7кг/м	14.0	
	ГОСТ 103-76	Сталь полосовая -50х6	27.7кг/м	65.9	
	ГОСТ 8568-77	Сталь листовая, рифленая δ=6 -100х220х6		165.8	
	ГОСТ 8509-72*	Сталь угловая L50х5		85.5	
		Сталь угловая L125х10		100.0	
	ГОСТ 3262-75*	Дн 50х3 (для прокладки кабеля)	8.6м	37.0	
		Дн 40 (выпуск дренажа)	4.2м	13.0	
МР-1	ЛИСТ АС-013	Металлическая решетка	1	46.8	
МР-2	ЛИСТ АС-020	Металлическая рамка венткамеры	1	19.38	
МР-3		"	1	17.84	
	ГОСТ 2590-71*	Ф16 А-I (скобы)		1.92	
		Армирование стен венткамеры Ф6 А-I		13.0	
		Монолитные участки Ф8 А-I		63.4	

Марка поз.	Обозначение	Наименование	Кол.	Масса ед.кгс	Примечание
	См. лист АС-09	Анкеры			
А-1		ММ-9	18	12.6	
А-2		ММ-11.	12	17.40	
		Расход бетона на ванну бассейна			
	ГОСТ 4795-68	Бетон гидротехнический - марка по прочности 300, по водонепроницаемости В 6	31.5м³		
		Расход бетона на монолитные участки			
		Бетон М 200	0.92м³		
		Бетон М 100 (бетонная подготовка под лотки)	4.8м³		
	ГОСТ 1839-72	Трубы асбоцементные Ф 100	30.6м		
	1.225-2 в.5	Опорные плиты			
		ОП 6-4. А IV	12	140	
		Деревянные изделия			
	1.136-11	Двери наружные			
		ДН 20-4.8-17	1		
		Двери внутренние			
		ДС 20-4.8	1		
		ДС 20-9	2		
	1.136-11	Люк - ЛАЗ			
		ДЛ - 9.9	1		

Примечание

1. Сводная спецификация строительных изделий приведена для расчетной температуры -30° С.

Альбом 0 ТП 294-3-33.83

Согласовано

Нач. СТО

Инв.№ подл. | Подпись и дата | Взам.инв.№

Привязан

Инв.№

ТП 294-3-33.83			-АС
Крытый бассейн для обучения детей плаванию			
Нач. АПМ-1	Башенков		
Гл.инж.АПМ	Назаров		
ГАП	Старостин		
ГИП	Павлов		
Вед.инж.	Захарова		
Инженер	Антиповская		
Нормоконтр.	Реботенко		
Сводная спецификация изделий ниже отметки .0" /вариант с полами по грунту/	Стадия: Р; Лист: 022; Листов: 24		
	ЦНИИЭП учебных зданий		

18735-01

Марка поз.	Обозначение	Наименование	Кол.	Масса ед.кгс	Примечание
		Строительные изделия ниже отметки „0"			
		Плиты для ленточных фундаментов			
	1.112 - 6 в.0				
Ф-1		ФЛ 6.24 - 4	3	1040	
Ф-2		ФЛ 6.12 - 4	6	515	
Ф-3		ФЛ 8.24 - 2	8	1395	
Ф-4		ФЛ 8.12 - 2	24	685	
Ф-5		ФЛ 10.24 - 2	6	1520	
Ф-6		ФЛ 10.12 - 2	3	750	
Ф-7		ФЛ 12.24 - 2	13	1760	
Ф-8		ФЛ 12.12 - 2	11	870	
Ф-9		ФЛ 20.12 - 2	13	2440	
Ф-10		ФЛ 16.24 - 2	8	2470	
Ф-11		ФЛ 16.12. 2	11	1215	
	ГОСТ 13579 - 78	Блоки бетонные для стен подвала			
1		ФБС 24.3.6-Т	19	970	
2		ФБС 24.4.6-Т	63	1300	
3		ФБС 24.5.6-Т	45	1630	
4		ФБС 24.6.6-Т	93	1960	
5		ФБС 12.4.6-Т	24	640	
6		ФБС 12.5.6-Т	17	790	
7		ФБС 12.6.6-Т	28	960	
8		ФБС 12.4.3-Т	46	310	
9		ФБС 12.5.3-Т	18	380	
10		ФБС 12.6.3-Т	75	450	
11		ФБС 9.3.6-Т	4	350	
12		ФБС 9.5.6-Т	23	700	
13		ФБС 9.6.6-Т	38	470	
		Прогоны			
	1.225-2 в.5	П 40-60 П; А-IV	12	500	
		П 40-32П	2	380	
		Плиты опорные			
	1.225-2 в.5	ОП 6 - 4	12	140	
	1.241 - 1 в.15	Плиты перекрытий			
П-1	"	ПК 8 - 90.15	32	4200	
П-2	"	ПК 8 - 90.12	11	3150	
П-3		ПК 8 - 90.10	3	2600	
П-4	1.141 - 1 в.58	ПК 8 - 63.10	4	1825	
	1.243 - 2	Плиты плоские			
		ПТП 12.5-11-9	20	198	
		ПТП 12.5-16-14	3	448	
	1.219 - 2	Лотки			
		Л 12.5-15-11.9	9	800	

Марка поз.	Обозначение	Наименование	Кол.	Масса ед.кгс	Примечание
		Л 12.5-9-11.9	1	470	
	1.155-1 в.1	Ступени			
		ЛС 14	37	150	
		ЛС 12- 7	12	130	
		ЛС 11	10	113	
		ЛС 12	28	133	
	1.138 -10	Перемычки брусковые			
		1ПР 10-29.38.22	1	620	
		1ПР38-18.12.22У	18	125	
		1ПР 38-15.12. 22У	17	100	
		1ПР 2-15.12.14	17	75	
		1ПР 1-12.12.6	21	25	
		1ПР 1-15.12.14	2	75	
		Металлические изделия			
	2.270-1 в.2	Закладные и накладные типовые металлические изделия ванны бассейна			
		М - 1И	5	4.66	
		ММ-1И	1	23.99	
		М - 2И		25.32	
		ММ-2	2	19.33	
		М -3	2	8.28	
		ММ-3	5	0.05	
		М -4	2	20.90	
		М -7	4	0.64	
	ГОСТ 2590-71*	Сталь горячекатаная круглая А-I			
		Ф 6 А-I		150	
		Ф 8 А-I		880	
		Ф 10 А-I		250	
	ГОСТ 5781-75	Сталь горячекатаная периодического профиля			
		Ф 10 А-II		845.0	
	ГОСТ 12184-66*	Сетка 100/100/3/3	127.5	150.0	
	ГОСТ 2591-71*	Сталь квадратная □8х8	27.7 п.м.	14.0	
	ГОСТ 103 - 76	Сталь полосовая -50х6	27.7 п.м.	65.9	
	ГОСТ 8568-77*	Сталь листовая рифленая(6б) -1000х2200х6		165.8	
	ГОСТ 8509-72*	Сталь угловая L50х5		85.5	
		Сталь угловая L 125 х 10		100.0	
МР-1	Лист АС-014	Металлическая решетка	1	46.8	
МР-2	Лист АС-021	Металлическая рамка венткамеры	1	19.38	
МР-3	Лист АС-021	"	1	17.84	
МЛ-1		Стремянка для спуска в подвал	1	29.73	
	ГОСТ 3262-75*	Dн=50 (для прокладки кабеля)	8.6м	37.0	
		Dн=40 (выпуск дренажа)	4.2м	13.0	

Марка поз.	Обозначение	Наименование	Кол.	Масса ед.кгс	Примечание
	ГОСТ 2590-71*	Армирование стен венткамеры Ф6 А-I		13.0	
		монолитные участки Ф8 А-I		63.4	
		Ф16 А-I (скобы)		1.92	
	см. лист АС-010	Анкеры			
А-1		ММ - 9	28	19.6	
А-2		ММ - 11	12	7.4	
		Расход бетона на монолитные участки			
		Бетон М 200	0.92м³		
		Расход бетона на ванну бассейна			
		Бетон гидротехнический-марка по прочности 300 по водонепроницаемости В6	31.5м³		
		Бетон М 100 бетонная подготовка под лотки			
		Деревянные изделия			
	1.136-11	Двери наружные			
		ДН 20-4.8-17	1		
		Двери внутренние			
		ДС 20-4.8	1		
		ДС 20-9	2		
	1.136-11	Люк - ЛАЗ			
		ДЛ - 9.9	1		
		Трубы асбоцементные Ф 100	30.6м		
		Расход бетона на лотки бетон М 200	2.2м³		

Примечание

1. Сводная спецификация строительных изделий приведена для расчетной температуры - 30°С.

Привязан

Инв.№

Нач.АПМ-1	Башенков	
Гл.инж.АПМ	Назаров	
ГАП	Старостин	
ГИП	Павлов	
Вед.инж.	Захарова	
Инженер	Антиповская	
Нормоконтр.	Реботенко	

ТП 294-3-33.83 - АС

Крытый бассейн для обучения детей плаванию

Стадия	Лист	Листов
Р	023	24

Сводная спецификация изделий ниже отметки „0" /вариант с техподпольем/

ЦНИИЭП учебных зданий

18735-01

Альбом II ТП 294-3-33.83

Согласовано

Инв.№ подл. | Подпись и дата | Взам.инв.№

Марка поз.	Обозначение	Наименование	Кол.	Масса ед.кгс	Примечание
		Строительные изделия выше отметки „0"			
		Железобетонные изделия			
	1.241-1 в.15	Плиты покрытия			
П-1А		ПК 6-90-15	37	4200	
П-2А		ПК 6-90.12	9	3150	
П-3А		ПК 6-90.10	3	2600	
П-1		ПК 8-90.15	6	4200	
		Прогоны			
	1.225-2 в.5	П 40-60П.А-IV	3	1500	
	1.225-2 в.5	Плиты опорные			
		ОП 6х4	2	140	
	1.269-2	Стакан подстаканник			
		СШ 7-7	2	252	
		ПС 12-12	2	48	
	1.238-1 вып.1	Козырек входов			
		КВ 22-1	3	1100	
	1.243-2	Плиты плоские			
		ПТП 12.5-8-6	10	96	
		ПТП 12.5-16-14	1	448	
	1.138-10 вып.1	Перемычки брусковые			
		1ПР 1-12.12.6	156	25	
		1ПР 38-15.12.22У	25	100	
		1ПР 38-18.12.22У	23	125	
		1ПР 1-12.12.14	2	50	
		1ПР 2-15.12.14	26	50	
		1ПР 3-24.12.14	8	100	
		1ПР 1-10.12.6	1	25	

Марка поз.	Обозначение	Наименование	Кол.	Масса ед.кгс	Примечание
		Гипсобетонные изделия			
	1.231-1 вып.1	Панели перегородок			
ПГ-1		ПГ-42-30Р	5	1425	
ПГ-2		ПГ-42.14.2Р	4	680	
ПГ-3		ПГ-42-7Р	2	345	
ПГ-4		ПГ-42-6Р	2	275	
ПГ-5		ПГ-42-26Р	2	1225	
ПГ-6		ПГ-42-9Р	4	440	
ПГ-7		ПГ-42-23Р	1	1050	
ПГ-8		ПГ-42-15.2Р	2	725	
ПГС-9		ПГС 3.5-42-6Р	3	275	
ПГС-		ПГС 7-42-26Р	2	1225	
ПГ		ПГС 7-42-9Р	14	440	
.С-12		ПГС 3.5-42-20.3Р	5	970	
ПГС-13		ПГС 3.5-42-7Р	5	345	
ПГС-14		ПГС 3.5-42-13Р	2	680	
ПГС-15		ПГС 3.5-42-5Р	2	225	
ПГС-16		ПГС 7-42-30Р	6	1425	
ПГС-17		ПГС 3.5-42-18Р	4	850	
ПГС-18	1.231-1 в.2	ПГС 7-42-9.15	8	176	
ПГС-19		ПГС 3.5-42-7.15	5	142	
ПГ-20		ПГ-42-9.15	8	176	
ПГ-21		ПГ-42-13.15	2	260	
		Металлические изделия			
	См.лист АС-010	Анкеры			
А-1		ММ-9	30	21.0	
А-2		ММ-11	32	19.7	
	ГОСТ 2590-71*	Ф10 А-I (для подвесных вешалок)	8 мм		
	ГОСТ 8509-72*	L 50х5		197.74	
	ГОСТ 103-76	−50х5		66.0	
	"	−30х4		73.82	
	"	−30х2		38.00	
		Монтажные детали перегородок			
	2.230-1 в.5	ММ-1	30	0.55	
		ММ-4	80	0.44	
		ММ-13	78	0.12	
		Ф6 А-I	200пм	67.0	

Марка поз.	Обозначение	Наименование	Кол.	Масса ед.кгс	Примечание
		Ф3 В-I	240пм	0.055	
	ГОСТ 2590-71*	Армирование перегородок Ф6 А-I		47.0	
	"	Ф10 А-I (крепление козырьков входов)		3.0	
		Деревянные изделия			
О-1	ГОСТ 16289-80	ОРС-9-9	32		
О-2	ГОСТ 11214-78	ОР-21-9В	3		
	1.136-11	Двери наружные			
ДН-1		ДН 23-9.9-11	2		
ДН-2		ДН 23-9-4	3		
ДС-3		ДС 20-9-16	3		1.1
ДН-4		ДН 23-9-16	1		
ДС-5		ДС 20-8-Т**	1		
	1.136-10	Двери внутренние глухие			
Д-2		ДГ 21-9	16		
Д-3		ДГ 21-9ВП	4		
Д-5		ДГ 21-7	5		
Д-6		ДГ 21-7ВП	1		
	1.136-10	Двери внутренние остекленные			
Д-1		ДО 21-13	5		
Д-4		ДО 21-9ВП	1		
ДТ-1	1.136-11	ДН 20-9-2	1		1.2
Ф-1	1.136-12	ФРАМУГА			
		600х1876	2		

Ведомость объемов бетонных и железобетонных конструкций основного комплекта Р.Ч.

	Наименование группы элементов конструкций	Код	Кол м³	Примечание
1	Блоки фундаментов	581100	39.560	
2	Плиты фундаментов	581300	206.433	
3	Прогоны	582500	9.306	
4	Перемычки	582900	6.520	
5	Плиты покрытий	584100	87.020	
6	Плиты перекрытий	584200	27.967	
7	Ступени		2.128	
8	Детали вентшахт, стаканы, подстаканник	589400	6.584	
9	Козырьки входов		1.260	
10	Опорные плиты		0.110	

Примечание

1. Сводная спецификация строительных изделий приведена для расчетной температуры − 30° С.

1	1		2-85	28.12.85		
1	2		2-85	28.12.85		
Изм.	№уч.	Лист	№ док.	Дата	Подп.	Подп.

Альбом 0 ТП 294-3-33.83

Согласовано

Инв.№подл. | Подпись и дата | Взамен инв.№

Привязан

Инв.№

Нач.АПМ-1	Башенков	
Гл.инж.АПМ	Назаров	
ГАП	Старостин	
ГИП	Павлов	
Вед.инж.	Захарова	
Инженер	Антиповская	
Нормоконтр.	Реботенко	

ТП 294-3-33.83 − АС

Крытый бассейн для обучения детей плаванию

Стадия	Лист	Листов
Р	024ц	24

Сводная спецификация изделий выше отметки „0"

ЦНИИЭП учебных зданий

18735-01

gost.e-ecolog.ru