# Типовой проект

# 407-3-596.90

# Закрытая подстанция напряжением 110/6-10 кв. по схеме 110-4н с трансформаторами 63 (80) мв.а в сборном железобетоне.

## Альбом 7

АСИ Строительные изделия.

gost.e-ecolog.ru

# ТИПОВОЙ ПРОЕКТ
# 407-3-596.90
# ЗАКРЫТАЯ ПОДСТАНЦИЯ НАПРЯЖЕНИЕМ 1 0/6-10 кВ ПО СХЕМЕ 110-4Н С ТРАНСФОРМАТОРАМИ 63/80/МВ.А В СБОРНОМ ЖЕЛЕЗОБЕТОНЕ
# АЛЬБОМ 7
## ПЕРЕЧЕНЬ АЛЬБОМОВ


АЛЬБОМ 1 ПЗ Пояснительная записка и указания по применению

АЛЬБОМ 2 ЭП1 Электротехнические решения. Схемы, компоно-
части 1,2 вочные и конструктивно-монтажные чертежи

АЛЬБОМ 3 ЭП2 Электротехнические решения.
Установка оборудования и детали.

АЛЬБОМ 4 Э. Управление и автоматизация
части 1,2,3

АЛЬБОМ 5 АС Архитектурно-строительные решения

АЛЬБОМ 6 КМ Конструкции металлические

АЛЬБОМ 7 АС.И Строительные изделия

АЛЬБОМ 8 ОВ Отопление и вентиляция
ВК Внутренние водопровод
и канализация

АЛЬБОМ 9 АП Автоматика пожаро-
тушения

АЛЬБОМ 10 СО Спецификации оборудования

АЛЬБОМ 11 ВМ Ведомости материалов

АЛЬБОМ 12 С Сметная документация



Разработан институтом
"Севзапэнергосетьпроект"

Рабочий проект
утвержден и введен в действие
Минэнерго СССР протокол
от 01.02.1991 г. N 1


Главный инженер Е.И.Баранов

Главный инженер проекта Т.В.Калугина


© Севзапэнергосетьпроект 1991


Формат А3

Содержание альбома 7(начало)


| Обозначение | Наименование | Стр. |
|---|---|---|
| | Содержание альбома | 2,3 |
| 407-3-596.90- ТТ | Технические требования | 4 |
| -АС.И-1 | Колонна К19а-1-5А | 5 |
| -2 | Колонна К19а-1-5Б | 6 |
| -3 | Колонна К19а-1-5В | 7 |
| -4 | Колонна К19а-1-5Г | 8 |
| -5 | Колонна К19а-1-3А | 9 |
| -6 | Колонна К19а-1-3Б | 10 |
| -7 | Колонна К19а-1-3В | 11 |
| -8 | Колонна К79-1-5А | 12 |
| -9 | Колонна К79-1-5Б | 13 |
| -10 | Колонны К80-2-3А, К80-2-9 | 14 |
| -11 | Колонна К80-2-3Б | 15 |
| -12 | Колонна К80-2-3В | 16 |
| -13 | Колонна К20а-3-3А | 17 |
| -14 | Колонна К12а-1-5А | 18 |
| -15 | Колонна К20а-1-5Б | 19 |
| -16 | Колонна К11а-1-3А | 20 |
| -17 | Колонна К11а-1-3Б | 21 |
| -18 | Колонна К11а-1-3В | 22 |
| -19 | Колонна К-11а-1-5А | 23 |
| -20 | Колонна К11а-1-5Б | 24 |
| -21 | Колонна К79-1-1А | 25 |
| -22 | Колонна К79-1-3А | 26 |
| -23 | Колонна К80-1А | 27 |
| -24 | Колонна К19а-1-1А | 28 |
| -25 | Колонны К20а-2-1А; К20а-1А | 29 |
| -26 | Колонна К20а-1-5А | 30 |
| -27 | Колонна К1а-1-3А | 31 |
| -28 | Колонна К33а-1-4А | 32 |
| -29 | Колонна К12а-2-6В | 33 |
| 407-3.596.90 АС.И-30 | Колонна К19а-1-3Г | 34 |
| -31 | Балка 2БСП12-4АIIIВ-а | 35 |
| -32 | Балка 2БСП12-4АIIIВ-б | 36 |
| -33 | Балка 2БСП12-4АIIIВ-в | 37 |
| -34 | Ригель Б41-1А | 38 |
| -35 | Ригель ИБ-3-13А | |
| -36 | Ригели ИБ2-1А; ИБ2-1Б, ИБ2-1Д | 39 |
| -37 | Ригели ИБ2-1В; ИБ2-1Г | 40 |
| -38 | Ригели ИБ2-20А, ИБ2-20Б | 41 |
| -39 | Ригели Б40-1А, Б40-1Б | 42 |
| -40 | Плиты ПГ-3АIIIВт-А, ПГ-4АIIIВт-А | 43 |
| -41 | Петля П | 44 |
| -42 | Шпингалет Ш-1 | |
| -43 | Шпингалет Ш-2 | 45 |
| -44 | Накладка Н-1 | |
| -45 | Изделия АМ-3, АМ-4 | 46 |
| -46л.1,2 | Рамы КМ-1, КМ-2 | 47 |
| -47 | Изделие КМ-3 | 48 |
| -48 | Столик КМ-4 | 49 |
| -49 | Изделия КМ-5, КМ-6 | |
| -50 | Решетки РМ-1; РМ-2 | 50 |
| -51 | Решетка РМ-3 | 51 |
| -52 | Решетка РМ-4 | 52 |
| -53 | Решетки РМ-5, РМ-6 | 53 |
| -54 | Решетка РМ-7 | 54 |
| -55 | Решетка РМ-8 | |
| -56 | Изделие АМ-1 | 55 |
| -57 | АМ-2 | |
| -58 | Деталь закладная МН-1 | 56 |
| -59 | МН-5 | |
| -60 | МН-2 | 57 |
| -61 | МН-3 | |


Инв.№ подл. | Подпись и дата | Взам.инв.№

## Содержание альбома 7 (окончание)


| Обозначение | Наименование | Стр. |
|---|---|---|
| 407-3-596.90 АС.И-62 | Деталь закладная МН 4 | 58 |
| -63 | Изделие крепежное КМ 7 | |
| -64 | Изделие МК-1 | 59 |
| -65 | Изделие МК-2 | |
| -66 | Панели стеновые 2ПС 9.18.2,5-л-72-А; 2ПС 9.12.2,5-л-72-А; 2ПС 11.3.12.2,5-л-72-А; 2ПС 9.3.18.3.0-л-72-А; 2ПС 9.3.12.3.0-л-72-А. | 60 |
| -67 | Изделие МК-8 | 61 |
| -68 | Изделие МК-9 | |
| -69 | Деталь обрамления МК-10 | 62 |
| -70 | Деталь крепежная МК-11 | |
| -71 | Деталь крепежная МК-12 | 63 |
| -72 | Изделие МК-13 | |
| -73 | Изделие МК-14 | 64 |
| -74 | Изделие МК-15 | |
| -75 | Изделие МК-16 | |
| -76 | Детали закладные МК-17, МК-18, МК-19 | 65 |
| -77 | Деталь закладная МК-20 | 66 |
| -78 | Деталь закладная МК-21 | |
| -79 | Деталь закладная МК-22 | 67 |
| -80 | Деталь закладная МК-23 | |
| -81 | Деталь закладная МН-6 | 68 |
| -82 | Детали закладные МК-24, МК-25 | |
| -83 | Соединительные элементы МК-26, МК-27 | 69 |
| -84 | Соединительный элемент МК-28 | |
| -85 | Соединительный элемент МК-29 | 70 |
| -86 | Сетка С-2 | |
| -87 | Сетка С-3 | 71 |
| -88 | Сетка С-4 | |
| -89 | Деталь закладная МК-30 | 72 |
| -90 | Деталь закладная МК-31 | |
| 407-3-596.90 АС.И-91 | Детали закладные МК-32, МК-33 | 73 |
| -92 | Деталь закладная МК-34 | 74 |
| -93 | Деталь закладная МК-35 | |
| -94 | Деталь закладная МК-36 | 75 |
| -95 | Сетка С-1 | |
| -96 | Деталь закладная МК-37 | 76 |
| -97 | Деталь закладная МК-38 | |
| -98 | Деталь закладная МК-39 | 77 |
| -99 | Деталь закладная МК-40 | |
| -100 | Деталь закладная МК-41 | 78 |
| -101 | Деталь закладная МК-42 | |
| -102 | Деталь закладная МК-43 | 79 |
| -103 | Деталь закладная МК-44 | |
| -104 | Изделие МК-45 | 80 |
| -105 | Насадка НС | |
| -106 | Детали закладные МК-48, МК-49, МК-50 | 81 |
| -107 | Изделие МК-53 | 82 |
| -108 | Изделия МК-46, МК-47 | |
| -109 | Деталь закладная МК-51 | 83 |
| -110 | Деталь закладная МК-52 | |
| -111 | Изделие МК-54 | 84 |
| -112 | Изделие МК-55 | |
| -113 | Изделие МК-56 | |
| -114 | Рама РПД-1 | 85 |
| -115 | Рама Р-1 | 86 |
| -116 | Анкер А | 87 |
| -117 | Деталь закладная МК-57 | |
| -118 | Детали закладные МК-6, МК-7 | (88) |


Инв. № подл. | Подпись и дата | Взам. инв. №

1. Настоящие технические требования распространяются на изготовление стальных строительных изделий.
   Изготовление железобетонных строительных изделий производить по техническим требованиям серий, указанных на чертежах в спецификациях.
2. Материал стальных изделий сталь С 235 по ГОСТ 27772-88.
3. Детали должны изготавливаться из выправленного проката.
4. Правка стали в холодном состоянии должна производиться на вальцах и прессах. Поверхность стали после правки не должна иметь вмятин, забоин и других повреждений.
5. Разметка деталей должна производиться любым методом, обеспечивающим требуемую точность работ и экономное расходование стали.
6. Кромки деталей после кислородной резки должны быть очищены от грата, шлака, брызг и наплывов металла и не иметь неровностей и шероховатостей, превышающих:
   при машинной резке - 0,3 мм
   при ручной газовой резке - 1мм
7. Кромки деталей после резки на ножницах не должны иметь заусениц и завалов, превышающих 0,3 мм, а также трещин.
8. Сварку стальных изделий следует производить по разработанному и контролируемому технологическому процессу, который должен обеспечить требуемые геометрические размеры швов и механические свойства сварных соединений.
9. Отверстия под болты должны образовываться сверлением или прокалыванием на меньший диаметр с последующей рассверловкой до проектного диаметра.
10. Подготовка под сварку, сварка и контроль качества сварки должны соответствовать требованиям ГОСТ 5264-80*, ГОСТ 14098-85, ГОСТ 6996-66* и СНиП III-18-75 (в части изготовления).
11. Электроды для сварных швов применять типа Э42 ГОСТ 9467-75.*
12. Антикоррозионная защита изделий назначается по СНиП 2.03.11-85 в зависимости от степени агрессивного воздействия среды конкретного района строительства.

Привязан

Инв. №

| | | | |
|---|---|---|---|
| Нач. отд. | Раменский | | 11.01.91 |
| Н. контр. | Сенюк | | 11.01.91 |
| ГИП | Калугина | | 11.01.91 |
| Гип стр. | Кабалев | | 11.01.91 |
| Нач. гр. | Кулешова | | 11.01.91 |
| Инж. 3 к. | Лизунова | | 11.01.91 |

407-3-596.90-АС.И-ТТ

Технические требования

| Стадия | Лист | Листов |
|---|---|---|
| РП | | 1 |

Севзапэнергосетьпроект
Ленинград

Инв. № подл. | Подпись и дата | Взам. инв. №

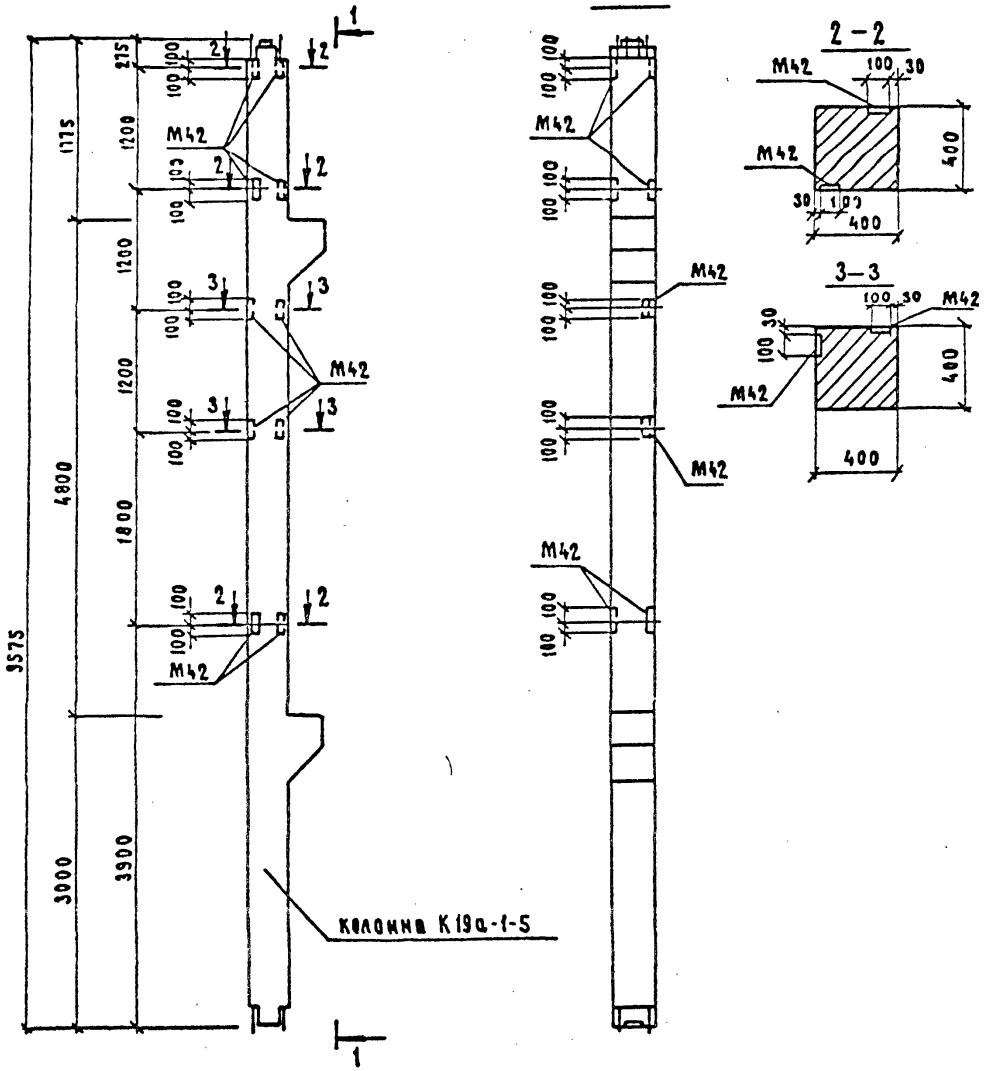


В колонне К19а-1-5А установить закладные детали М42 по данному чертежу.
Остальное - по колонне к 19а-1-5-серия 1.420-12 вып.2.

| | | | | | | | |
|---|---|---|---|---|---|---|---|
| | | | | 407-3-596.90-АС.И-1. | | | |
| | | | | Колонна К19а-1-5А | Стадия | Масса | Масштаб |
| | | | | | РП | 4100 | 1:50 1:20 |
| | | | | | Лист | Листов 1 | |
| | | | | | СЕВЗАПЭНЕРГОСЕТЬПРОЕКТ Ленинград | | |
| Нач.отд. | Роменский | | 11.01.91 | | | | |
| Н.контр. | Сацюк | | 11.01.91 | | | | |
| ГИП стр. | Ковалев | | 11.01.91 | | | | |
| Нач.гр. | Кулешова | | 11.01.91 | | | | |
| Техник | Бухонова | | 11.01.91 | | | | |

Привязан

Инв. №

Инв. № подл. | Подп. и дата | Взам. инв. №

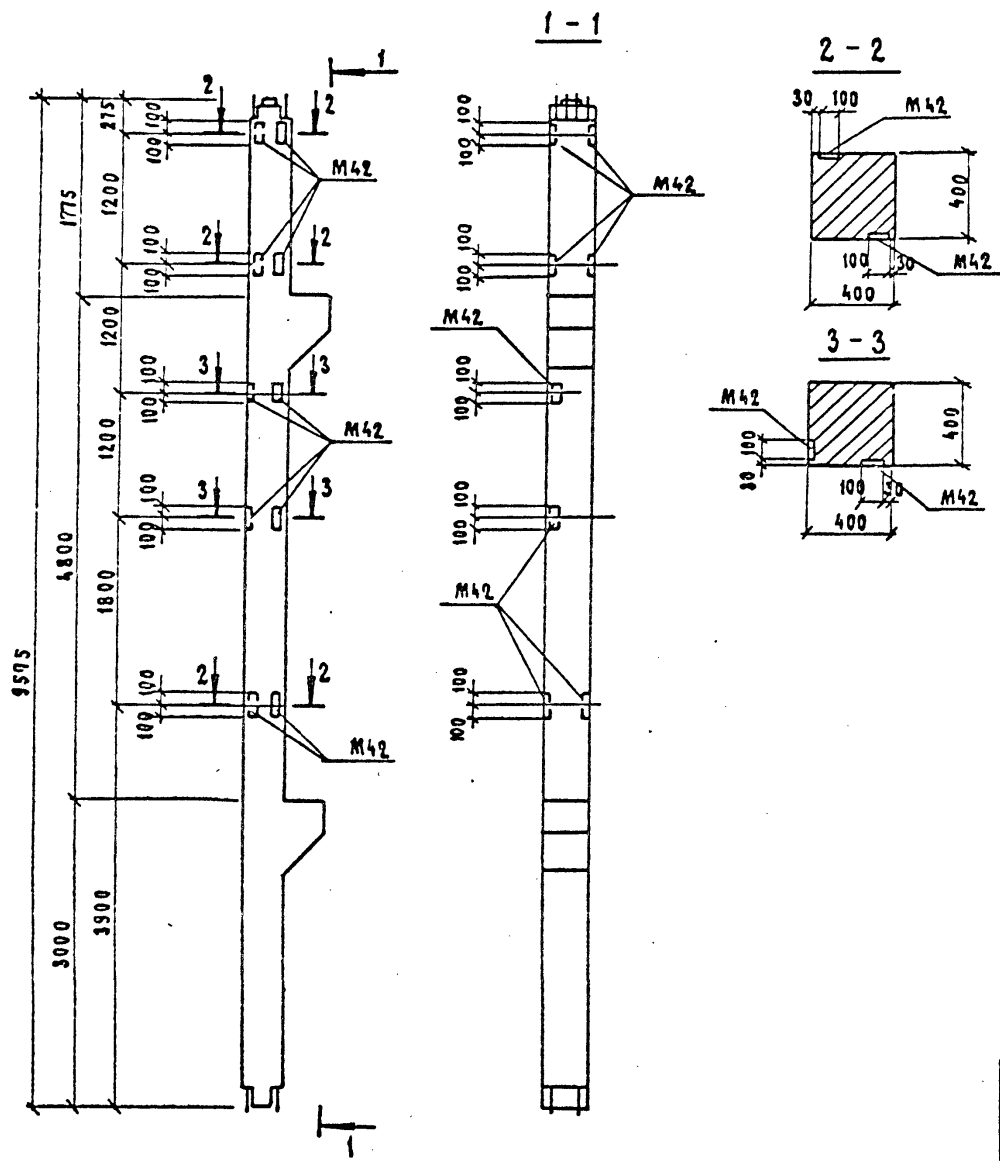


В колонне К19а-1-5б закладные детали М42 устанавливать по данному чертежу

Остальное - по колонне К19а-1-5 серия 1.420-12 вып.2

Количество закладных деталей М42 соответствует спецификации, приведенной в серии.

| | | | | | | |
|---|---|---|---|---|---|---|
| | | | | 407-3-596.90-АС.И-2 | | |
| | Нач.отд. | Роменский | 11.01.91 | Колонна К19а-1-5б | Стадия | Масса | Масштаб |
| Привязан | Н.контр. | Сацюк | 11.01.91 | | РП | 4100 | 1:50 1:20 |
| | Гип стр. | Ковалев | 11.01.91 | | Лист | Листов 1 | |
| | Нач.гр. | Кулешова | 11.01.91 | | Севзапэнергосетьпроект Ленинград | | |
| | Техник | Буханова | 11.01.91 | | | | |
| Инв.№ | | | | | | | |

Инв.№ подл. | Подп. и дата | Взам.инв.№

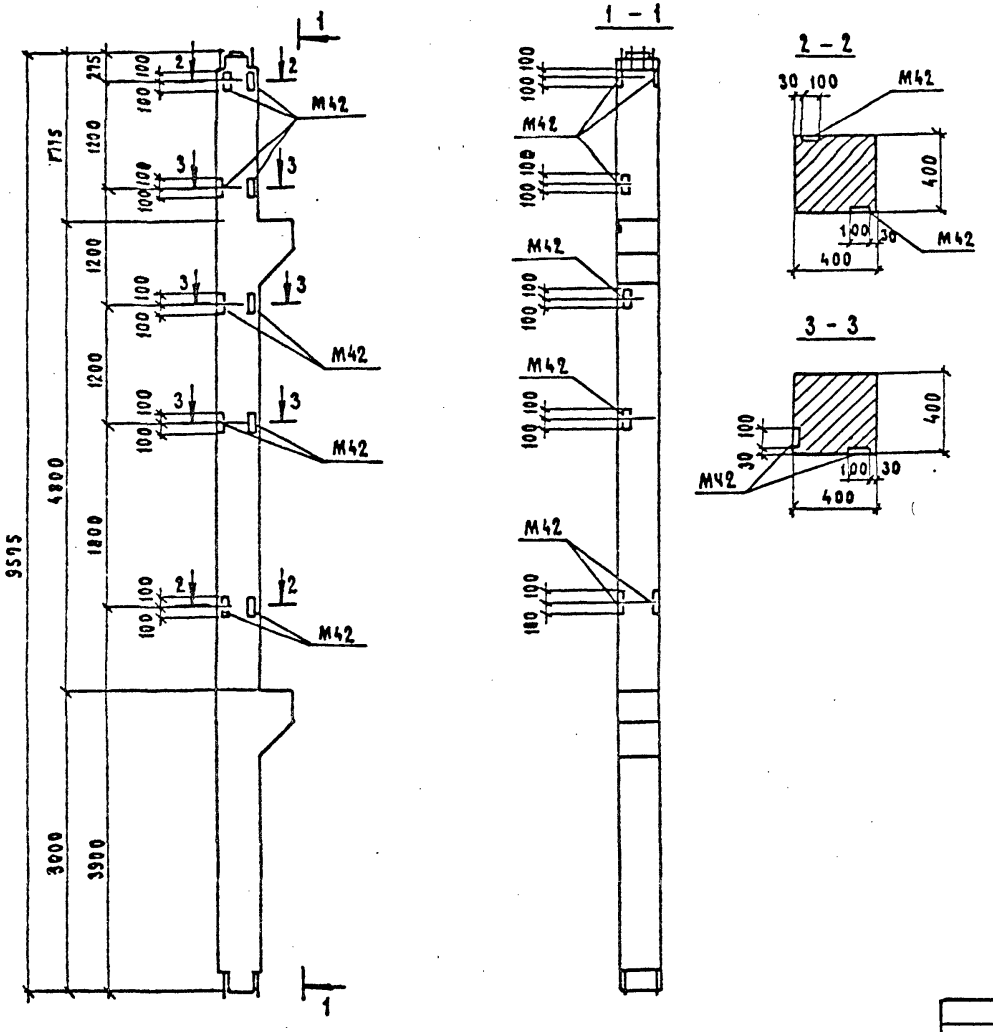
1
1 - 1
2 - 2
3 - 3
9515
4800
3000
3900
1800
1200
1715
1200
1200
215
120
100
100
100

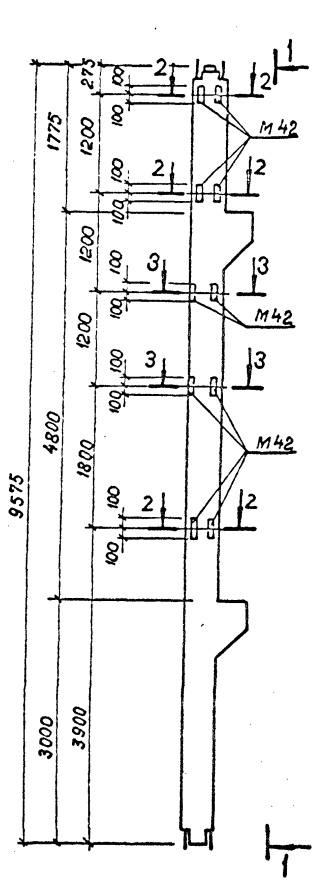
1
2
2
2
2
3
3
3
2
2
М42
М42
М42
М42
100
100
100

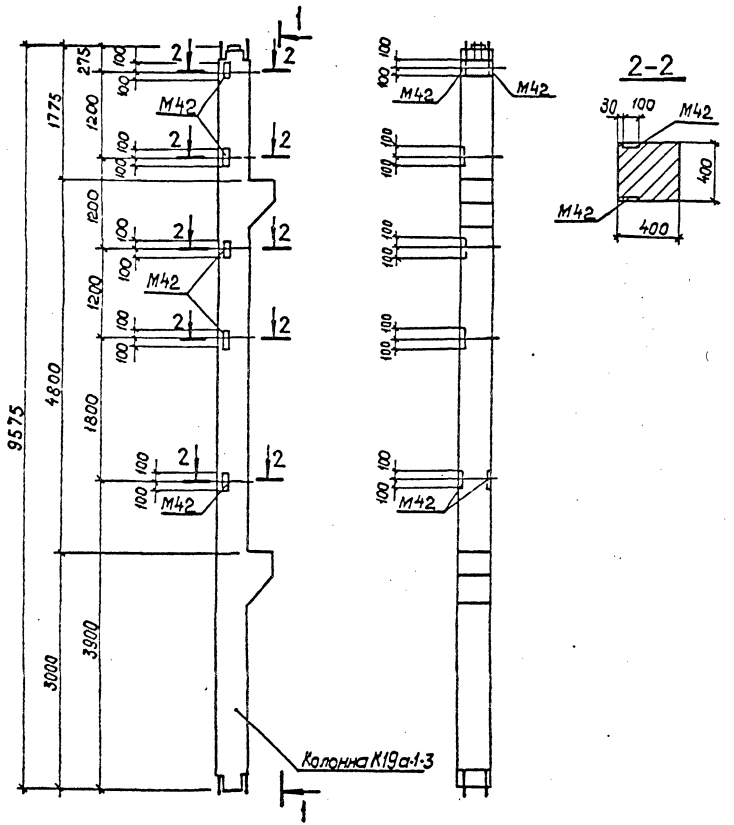


В колонне К19а-1-3А установить закладные детали М42 по данному чертежу.
Остальное - по колонне К19а-1-3 серия 1.420-12 вып. 2.

| | | | |
|---|---|---|---|
| Нач.отд. | Роменский | | 11.01.91 |
| Н.контр. | Сацюк | | 11.01.91 |
| ГИП стр. | Ковалев | | 11.01.91 |
| Нач.гр. | Кулешова | | 11.01.91 |
| Техник | Буханова | | 11.01.91 |

Привязан

Инв. №

407-3-596.90-АС.И-5

Колонна К19а-1-3А

| Стадия | Масса | Масштаб |
|---|---|---|
| РП | 4100 | 1:50 1:20 |

Лист | Листов 1

СЕВЗАПЭНЕРГОСЕТЬПРОЕКТ Ленинград

Формат А3

Инв. № подл. | Подпись и дата | Взам. инв. №

| Поз. | Наименование | Кол. | Обозначение документа |
|---|---|---|---|
| — | Колонна К19а-1-3 | 1 | 1.420-12 Вып.2 |
| — | Деталь закладная М43 | 1 | 1.420-12 Вып.5 л.8 |

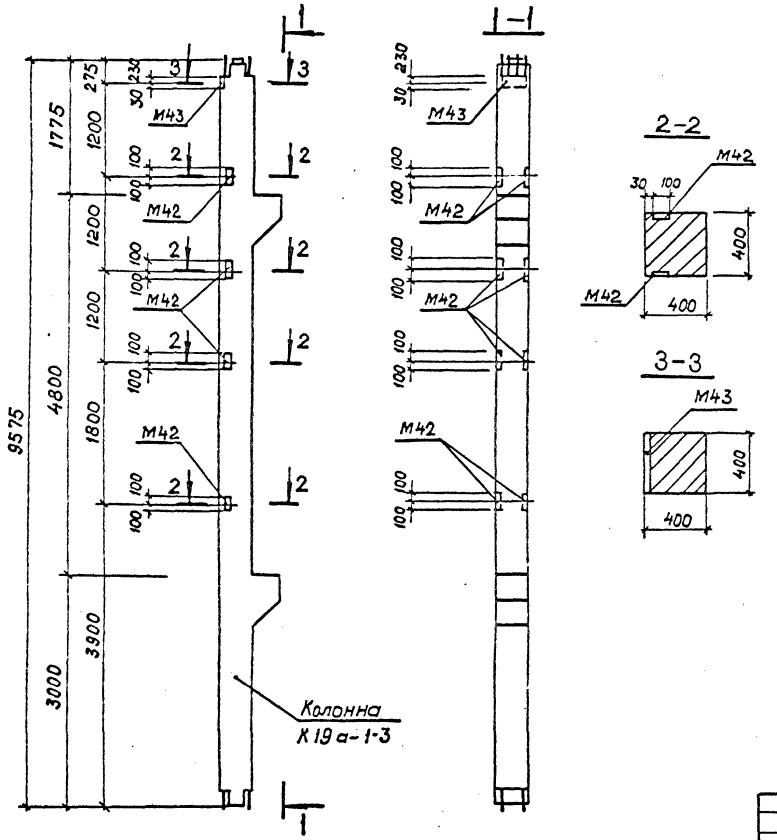


Ведомость расхода стали на дополнительные закладные изделия, кг

| Марка элемента | Изделия закладные | | | | | | Всего |
|---|---|---|---|---|---|---|---|
| | Арматура класса | | | Прокат марки | | | |
| | А-III | | | С235 | | | |
| | ГОСТ 5781-82* | | | ГОСТ 19903-74* | | | |
| | Ф16 | | Итого | -Б=12 | | Итого | |
| К19а-1-3Б | 3,3 | | 3,3 | 9,3 | | 9,3 | 12,6 |

В колонне К19а-1-3Б установить закладные детали М42 и М43 по данному чертежу.
Остальное — по колонне К19а-1-3 — серия 1.420-12 Вып.2.
Количество закладных деталей М42 соответствует спецификации, приведенной в серии.

| | | | |
|---|---|---|---|
| Нач.отд. | Роменский | | 11.01.91 |
| Н.контр. | Сацюк | | 11.01.91 |
| ГИП стр. | Ковалев | | 11.01.91 |
| Нач. гр. | Кулешова | | 11.01.91 |
| Техник | Бухонова | | 11.01.91 |

Привязан

Инв. №

407-3-596.90-АС.И-6

Колонна К19а-1-3Б

| Стадия | Масса | Масштаб |
|---|---|---|
| РП | 4100 | 1:50<br>1:20 |
| Лист | Листов: 1 | |

СЕВЗАПЭНЕРГОСЕТЬПРОЕКТ
Ленинград

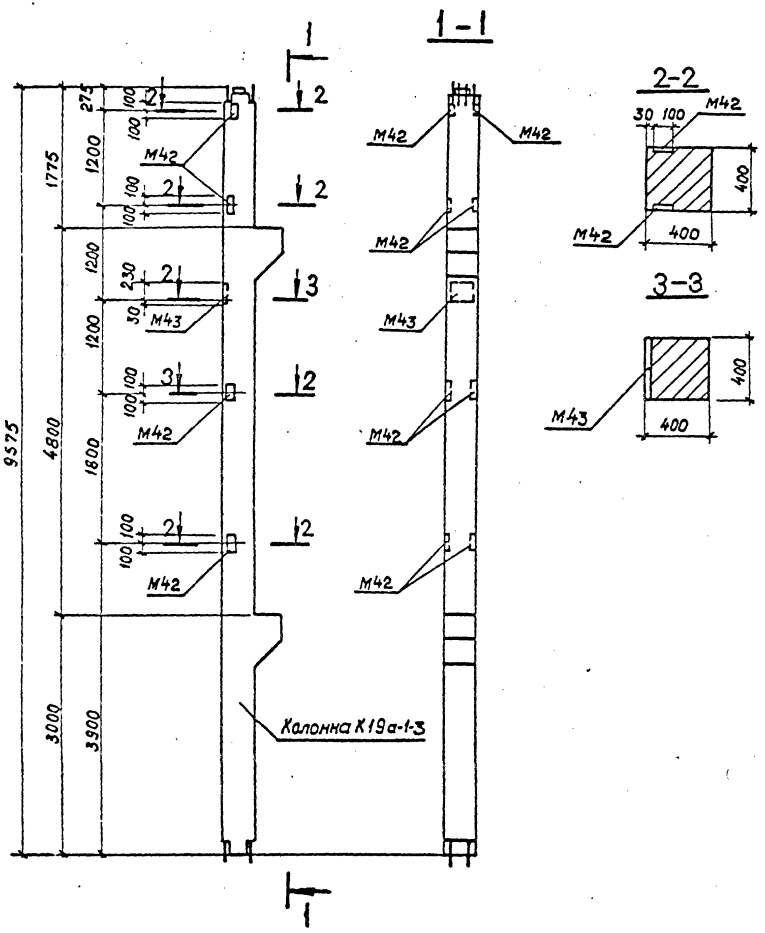


| Поз. | Наименование | Кол. | Обозначение документа |
|---|---|---|---|
| | Колонна К19а-1-3 | 1 | 1.420-12 вып.2 |
| | Деталь закладная М43 | 1 | 1.420-12 вып.5 п.8 |
| | | | |
| | | | |
| | | | |

Ведомость расхода стали на дополнительные закладные изделия, кг

| Марка элемента | Изделия закладные | | | | | | Всего |
|---|---|---|---|---|---|---|---|
| | Арматура класса | | | Прокат марки | | | |
| | А-III | | | С-235 | | | |
| | ГОСТ 5781-82* | | | ГОСТ 19903-74* | | | |
| | Ф16 | | Итого | -δ=12 | | Итого | |
| К19а-1-3В | 3,3 | | 3,3 | 9,3 | | 9,3 | 12,6 |

В колонне К19а-1-3В установить закладные детали М42 и дополнительные закладные детали М43 по данному чертежу.
Остальное - по колонне К19а-1-3- серия 1.420-12 вып.2.

| | | | |
|---|---|---|---|
| Нач.отд. | Роменский | | 11.01.91 |
| Н. контр. | Сацюк | | 11.01.91 |
| ГИПстр. | Ковалев | | 11.01.91 |
| Нач. гр. | Кулешова | | 11.01.91 |
| Техник | Буханова | | 11.01.91 |

Привязан

Инв. №

407-3-596.90-АС.И-7

Колонна К19а-1-3В

| Стадия | Масса | Масштаб |
|---|---|---|
| РП | 4100 | 1:50 1:20 |

Лист | Листов 1

СЕВЗАПЭНЕРГОСЕТЬПРОЕКТ Ленинград

Инв. № подл. | Подпись и дата | Взам. инв. №

Коп. 93

Формат А3

СФ 1018-10

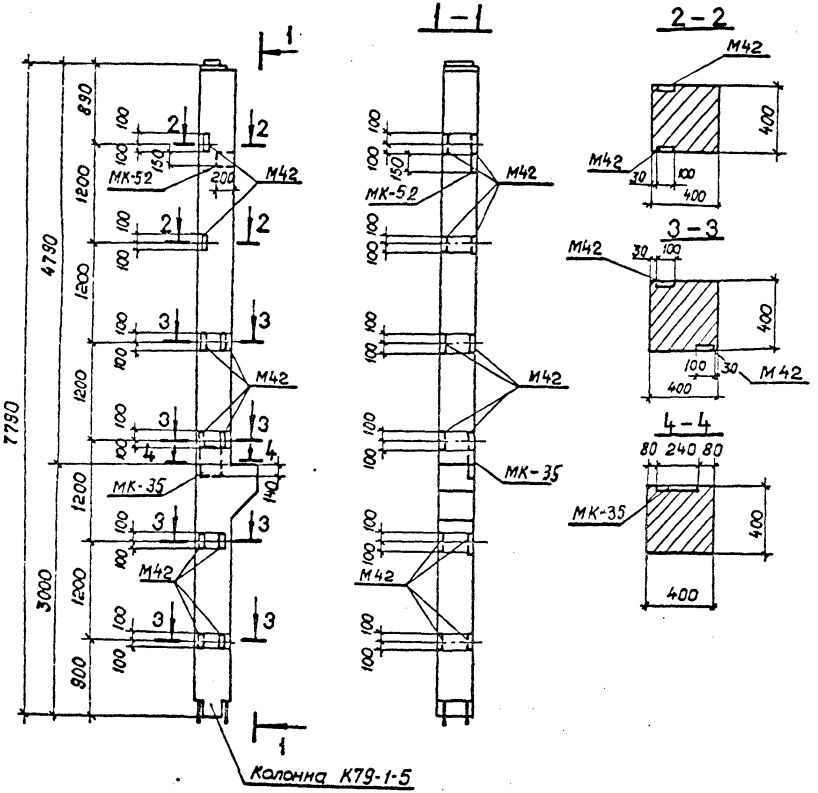


| Поз. | Наименование | Кол. | Обозначение документа |
|---|---|---|---|
| | Колонна К79-1-5 | 1 | 1.420-12 вып. 4 |
| | Деталь закладная МК-52 | 1 | 407-3-596.90-АСМ-110 |
| | Деталь закладная МК-35 | 1 | -93 |

Ведомость расхода стали на дополнительные закладные изделия, кг

| Марка элемента | Изделия закладные | | | | | | Всего |
|---|---|---|---|---|---|---|---|
| | Арматура класса А-III | | | Прокат марки С235 | | | |
| | ГОСТ 5781-82* | | | ГОСТ 19903-74* | | | |
| | Ф12 | Ф16 | Итого | -δ=10 | -δ=12 | Итого | |
| К79-1-5А | 1,2 | 3,3 | 4,5 | 2,4 | 7,7 | 10,1 | 14,6 |

В колонне К79-1-5А закладные изделия М42, МК-52 и МК-35 установить по данному чертежу. Закладную М43 - исключить.
Остальное - по колонне К79-1-5 серия 1.420-12 Вып. 4.
Количество закладных деталей М42 соответствует спецификации, приведенной в серии.

| | | | |
|---|---|---|---|
| Нач. отд. | Роменский | | 11.01.91 |
| Н. контр. | Сацюк | | 11.01.91 |
| ГИП стр. | Ковалев | | 11.01.91 |
| Нач. гр. | Кулешова | | 11.01.91 |
| Техник | Буханова | | 11.01.91 |

Привязан

Инв. №

407-3-596.90-АС.И-8

Колонна К79-1-5А

| Стадия | Масса | Масштаб |
|---|---|---|
| РП | 3400 | 1:50<br>1:20 |
| Лист | Листов 1 | |

СЕВЗАПЭНЕРГОСЕТЬПРОЕКТ
Ленинград

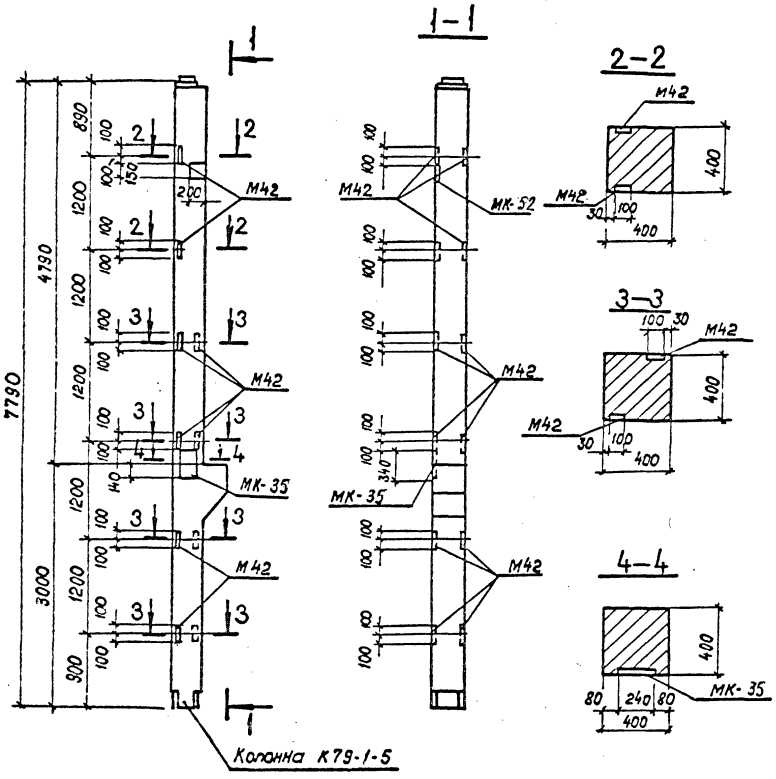


| Поз. | Наименование | Кол. | Обозначение документа |
|---|---|---|---|
| — | Колонна К79-1-5 | 1 | 1.420-12 Вып. 4 |
| — | Деталь закладная МК-35 | 1 | 407-3-596.90-АС.И-93 |
| | МК-52 | 1 | -110 |
| | | | |
| | | | |

Ведомость расхода стали на дополнительные закладные изделия, кг

| Марка элемента | Изделия закладные | | | | | | Всего |
|---|---|---|---|---|---|---|---|
| | Арматура класса | | | Прокат марки | | | |
| | AIII | | | С235 | | | |
| | ГОСТ 5781-82* | | | ГОСТ 19903-74* | | | |
| | Ф12 | Ф16 | Итого | -б=12 | -б=12 | Итого | |
| К79-1-5Б | 1,2 | 3,3 | 4,5 | 2,4 | 7,7 | 10,1 | 14,6 |

В колонне К79-1-5Б закладные детали М42, МК-35 и МК-52 установить по данному чертежу. Количество закладных деталей М42 соответствует спецификации, приведенной в серии.
Марку М43 исключить.
Остальное - по колонне К79-1-5 по серии 1.420-12 Вып. 4.

| | | | |
|---|---|---|---|
| Нач.отд. | Роменский | | 11.01.91 |
| Н. контр. | Сацюк | | 11.01.91 |
| ГИП стр. | Ковалев | | 11.01.91 |
| Нач. гр. | Кулешова | | 11.01.91 |
| Техник | Буконова | | 11.01.91 |

Привязан

Инв.№

407-3-596.90-АС.И-9

Колонна К79-1-5Б

| Стадия | Масса | Масштаб |
|---|---|---|
| РП | 3400 | 1:50 1:20 |
| Лист | Листов 1 | |

СЕВЗАПЭНЕРГОСЕТЬПРОЕКТ Ленинград

Инв.№ подл. | Подпись и дата | Взам. инв.№

кол.9 из -

формат А3

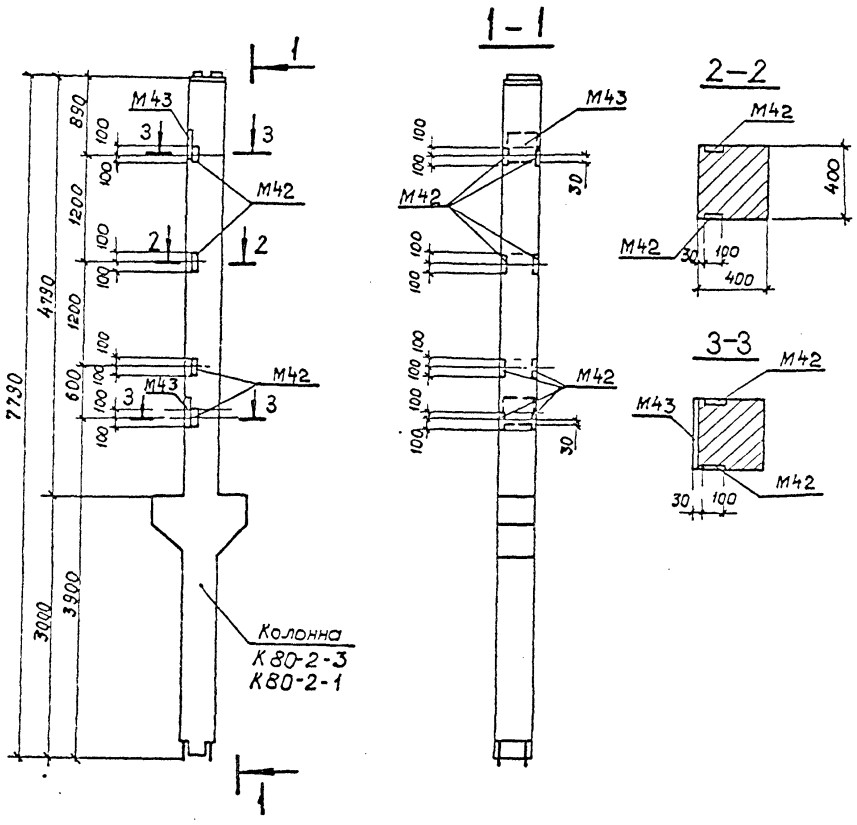


| Марка | Поз. | Наименование | Кол. | Обозначение документа |
|---|---|---|---|---|
| К80-2-3А | — | Колонна К80-2-3 | 1 | 1.420-12 Вып. 4 |
| | | Деталь закладная М42 | 8 | 1.420-12 Вып. 5 л. 8 |
| | | М43 | 2 | 1.420-12 Вып. 5 л. 8 |
| К80-2-1А | | Колонна К80-2-1 | 1 | 1.420-12 Вып. 4 |
| | | Деталь закладная М42 | 8 | 1.420-12 Вып. 5 л. 8 |
| | | М43 | 2 | 1.420-12 Вып. 5 л. 8 |

Ведомость расхода стали на дополнительные закладные изделия, кг

| Марка элемента | Изделия закладные | | | | | | Всего |
|---|---|---|---|---|---|---|---|
| | Арматура класса А-III | | | Прокат марки С235 | | | |
| | ГОСТ 5781-82* | | | ГОСТ 19903-74* | | | |
| | Ф12 | Ф16 | Итого | -б=10 | -б=12 | Итого | |
| К80-2-1А<br>К80-2-3А | 5,0 | 6,6 | 11,6 | 12,6 | 18,6 | 31,2 | 42,8 |

В колоннах К80-2-3А и К80-2-1А установить закладные детали М42 и М43 по данному чертежу. Остальное – по колоннам К80-2-3 и К80-2-1 – серия 1.420-12 Вып. 4.

| | | | | |
|---|---|---|---|---|
| Нач.отд. | Раменский | | 11.01.91 | |
| Н.контр. | Сацюк | | 11.01.91 | |
| ГИП стр. | Ковалев | | 11.01.91 | |
| Нач.гр. | Кулешова | | 11.01.91 | |
| Техник | Бухонова | | 11.01.91 | |

Привязан

Инв. №

407-3-596.90-АС.И-10

Колонна К80-2-3А, К80-2-1А

| Стадия | Масса | Масштаб |
|---|---|---|
| РП | 3600 | 1:50<br>1:20 |
| Лист | Листов 1 | |

СЕВЗАПЭНЕРГОСЕТЬПРОЕКТ Ленинград

Инв. № подл. | Подпись и дата | Взам. инв. №

| Поз. | Наименование | Кол. | Обозначение документа |
|---|---|---|---|
| – | Колонна К80-2-3 | 1 | 1.420-12 вып. 4 |
| – | Деталь закладная М42 | 25 | 1.420-12 вып. 5 л.8 |
| – | М43 | 4 | 1.420-12 вып. 5 л.8 |

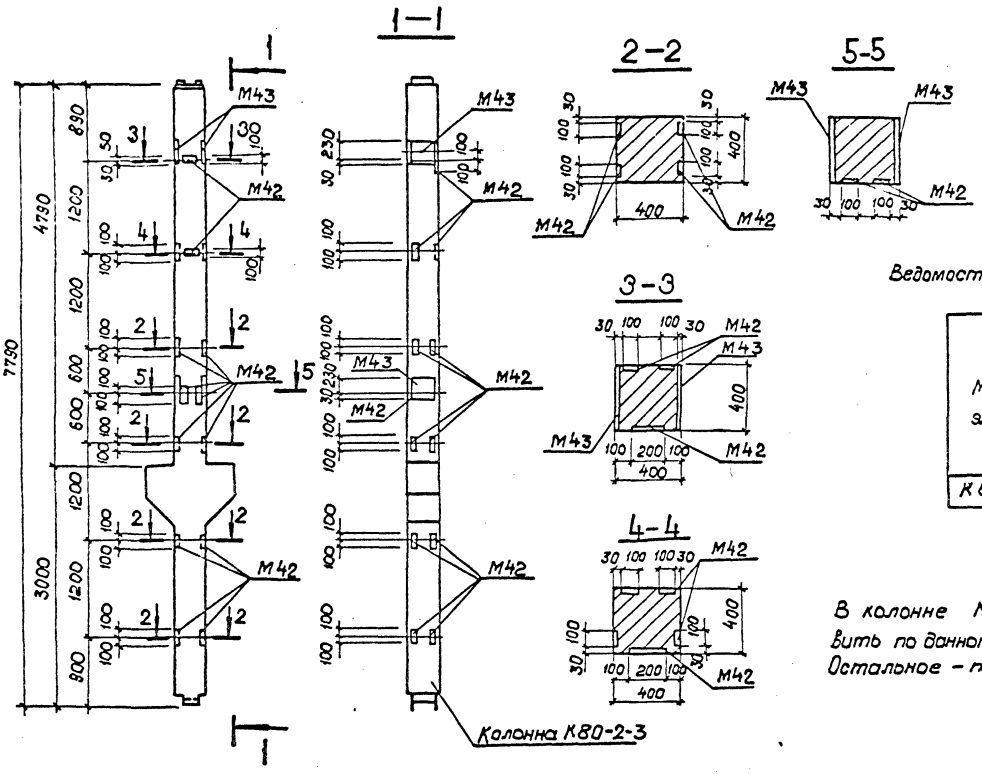


Ведомость расхода стали на дополнительные закладные изделия, кг

| Марка элемента | Изделия закладные | | | | | | Всего |
|---|---|---|---|---|---|---|---|
| | Арматура класса | | | Прокат марки | | | |
| | А-III | | | С 235 | | | |
| | ГОСТ 5781-82* | | | ГОСТ 19903-74* | | | |
| | Ф12 | Ф16 | Итого | -б=10 | -б=12 | Итого | |
| К80-2-35 | 15,5 | 13,7 | 28,7 | 39,3 | 37,2 | 76,5 | 105,2 |

В колонне К80-2-35 закладные детали М42 и М43 установить по данному чертежу.
Остальное – по колонне К80-2-3 – серия 1.420-12 вып. 4.

| | | | |
|---|---|---|---|
| Нач. гр. | Роменский | | 11.01.91 |
| Н. контр. | Сацюк | | 11.01.91 |
| ГИП стр. | Ковалев | | 11.01.91 |
| Нач. гр. | Кулешова | | 11.01.91 |
| Техник | Буканова | | 11.01.91 |

Привязан

Инв.

407-3-596.90-АС.И-11

Колонна К80-2-35

| Стадия | Масса | Масштаб |
|---|---|---|
| РП | 3600 | 1:50 1:20 |
| Лист | Листов 1 | |

СЕВЗАПЭНЕРГОСЕТЬПРОЕКТ Ленинград

Инв. № подл. | Подпись и дата | Взам. инв. №

Кол. 9

Формат А3

| Поз. | Наименование | Кол. | Обозначение документа |
|---|---|---|---|
| | Колонна К80-2-3 | 1 | 1.420-12 Вып. 4 |
| | Деталь закладная М42 | 16 | 1.420-12 Вып.5 л.8 |
| | Деталь закладная М43 | 4 | 1.420-12 Вып. 5 л.8 |
| | | | |
| | | | |

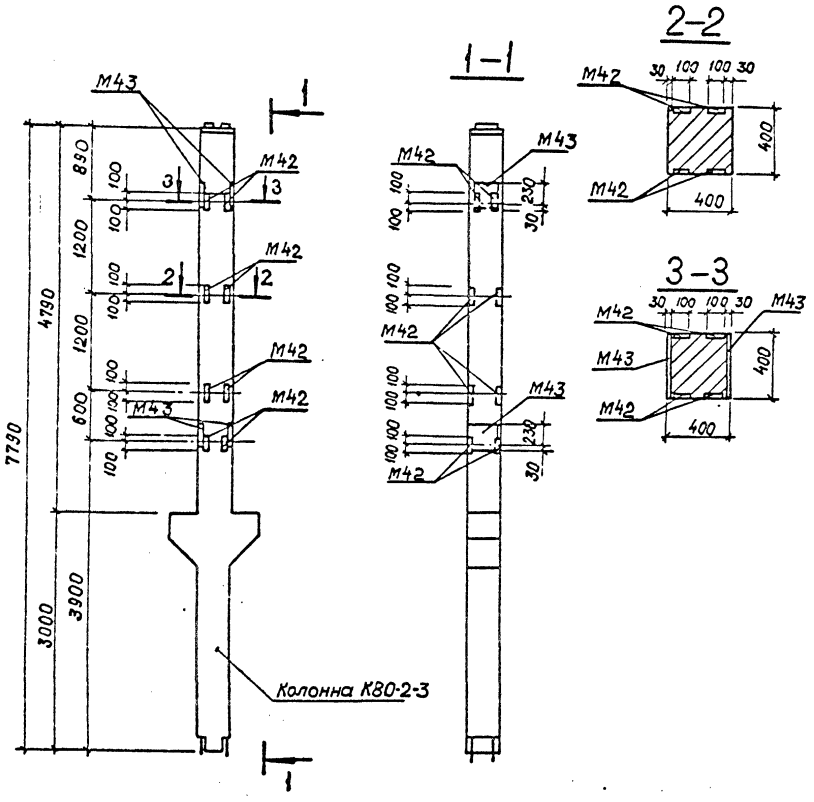


Ведомость расхода стали на дополнительные закладные изделия, кг

| Марка элемента | Изделия закладные | | | | | | | | Всего |
|---|---|---|---|---|---|---|---|---|---|
| | Арматура класса А-III ГОСТ 5781-82* | | | | Прокат марки С235 ГОСТ 19903-74* | | | | |
| | Ф12 | Ф16 | | Итого | -б=10 | -б=12 | | Итого | |
| К80-2-3В | 9,9 | 13,2 | | 23,1 | 25,1 | 37,2 | | 62,3 | 85,4 |

В колонне К80-2-3В установить закладные детали М42 и М43 по данному чертежу.
Остальное - по колонне К80-2-3 серия 1.420-12 Вып. 4.

| | | | |
|---|---|---|---|
| Нач.отд. | Роменский | | 11.01.91 |
| Н. контр. | Сацюк | | 11.01.91 |
| ГИП стр. | Ковалев | | 11.01.91 |
| Нач. гр. | Кулешова | | 11.01.91 |
| Техник | Буханова | | 11.01.91 |

Привязан

Инв. №

407-3-596.90-АС.И-12

Колонна К80-2-3В

| Стадия | Масса | Масштаб |
|---|---|---|
| РП | 3600 | 1:50 1:20 |
| Лист | Листов 1 | |

СЕВЗАПЭНЕРГОСЕТЬПРОЕКТ Ленинград

Инв. № подл. | Подпись и дата | Взам. инв. №

Формат А3

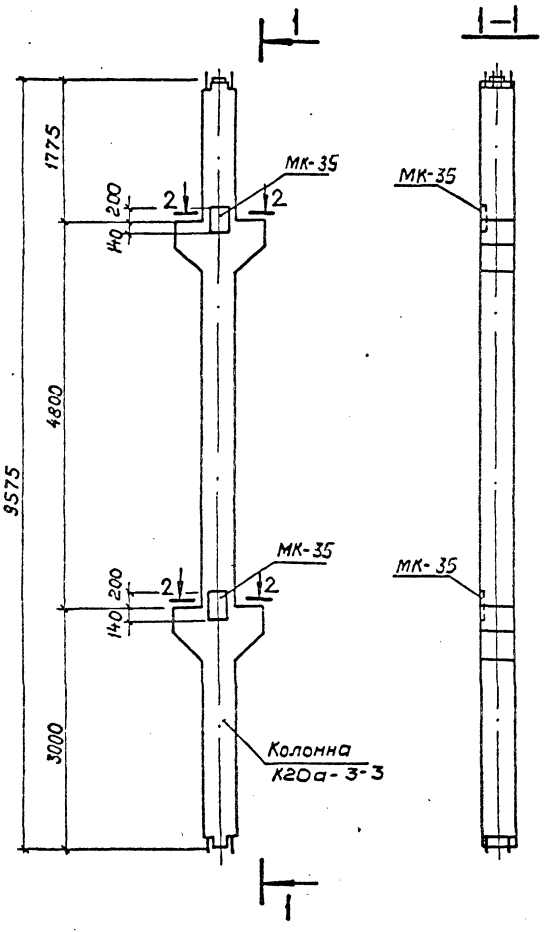


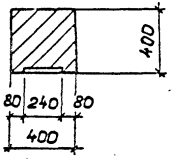


| Поз. | Наименование | Кол. | Обозначение документа |
|---|---|---|---|
| — | Колонна К20а-3-3 | 1 | 1.420-12 Вып. 2 |
| — | Деталь закладная МК-35 | 2 | 407-3-596-90-АС.И-93 |

Ведомость расхода стали на дополнительные закладные изделия, кг

| Марка элемента | Изделия закладные | | | | | | Всего |
|---|---|---|---|---|---|---|---|
| | Арматура класса А-III | | | Прокат марки С235 | | | |
| | ГОСТ 5781-82* | | | ГОСТ 19903-74* | | | |
| | Ф16 | | Итого | δ=12 | | Итого | |
| К20а-3-3А | 6,8 | | 6,8 | 15,4 | | 15,4 | 22,2 |

В колонне К20а-3-3А установить дополнительные закладные детали МК-69 по данному чертежу.
Остальное - по колонне К20а-3-3 серия 1.420-12 Вып.2.

Привязан

Инв. №

| | | | |
|---|---|---|---|
| Нач.отд. | Роменский | | 11.01.91 |
| Н.контр. | Сачок | | 11.01.91 |
| ГИП стр. | Ковалев | | 11.01.91 |
| Нач. гр. | Кулешова | | 11.01.91 |

407-3-596.90-АС.И-13

Колонна К20а-3-3А

| Стадия | Масса | Масшт. |
|---|---|---|
| РП | 4500 | 1:50<br>1:20 |
| Лист | Листов 1 | |

СЕВЗАПЭНЕРГОСЕТЬПРОЕКТ
Ленинград

Инв. № подл. | Подпись и дата | Взам. инв. №

| Поз. | Наименование | Кол. | Обозначение документа |
|---|---|---|---|
| — | Колонна К12а-1-5 | 1 | 1.420-12 Вып. 2 |
| — | Деталь закладная М42 | 8 | 1.420-12 Вып. 5 л. 8 |
| | | | |
| | | | |
| | | | |

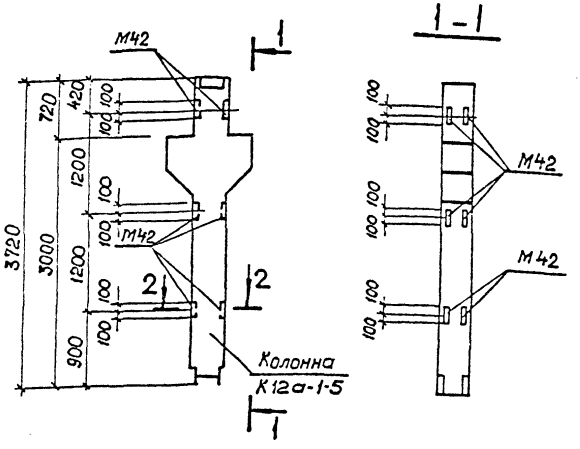


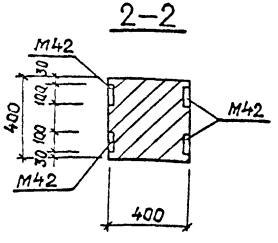


Ведомость расхода стали на дополнительные закладные изделия, кг

| Марка элемента | Изделия закладные | | | | | | Всего |
|---|---|---|---|---|---|---|---|
| | Арматура класса A III | | | Прокат марки С 235 | | | |
| | ГОСТ 5781-82* | | | ГОСТ 19903-74* | | | |
| | ф12 | | Итого | -Б=10 | | Итого | |
| К12а-1-5А | 5,0 | | 5,0 | 12,6 | | 12,6 | 17,6 |

В колонне К12а-2-5А установить закладные детали М42 по данному чертежу. Расход на недостающие марки М42 дан в спецификации.
Остальное по колонне К12а-2-5- серия 1.420-12 Вып.2.

Привязан

Инв. №

| | | | |
|---|---|---|---|
| Нач. отд | Роменский | | 11.01.91 |
| Н. контр | Саенок | | 11.01.91 |
| ГИП стр | Кобалев | | 11.01.91 |
| Нач. гр. | Кулешова | | 11.01.91 |

407-3-596.90-АС.И-14

Колонна К12а-1-5А

| Стадия | Масса | Масштаб |
|---|---|---|
| РП | 1800 | 1:50 1:20 |
| Лист | Листов 1 | |

СЕВЗАПЭНЕРГОСЕТЬПРОЕКТ Ленинград

Инв.№ подл. | Подпись и дата | Взам. инв.№

Формат А3

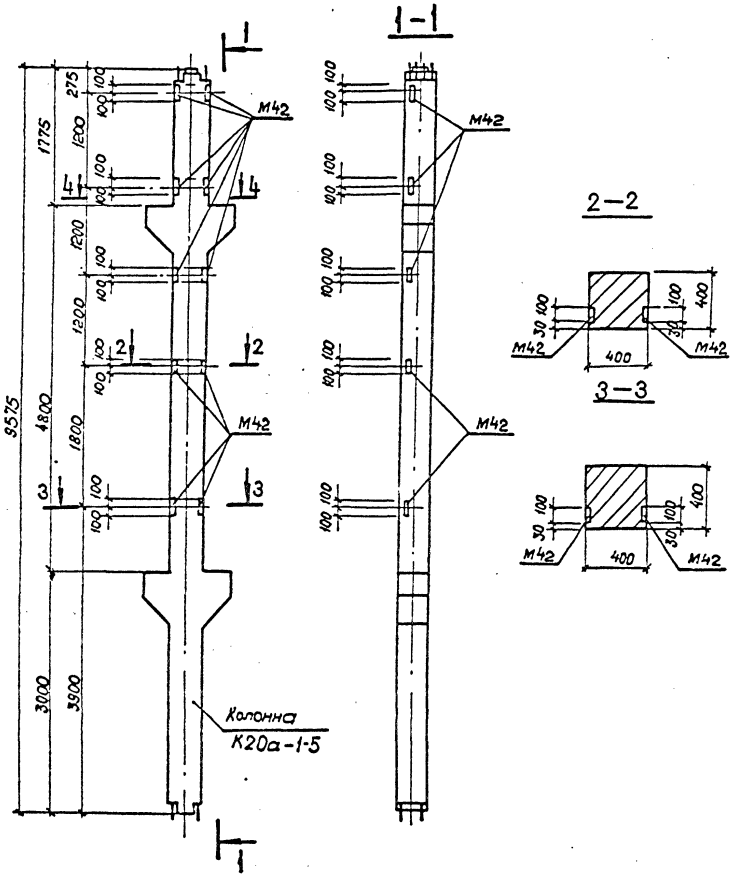


В колонне К20а-1-5А установить закладные детали по данному чертежу.
Остальное - по колонне К20а-1-5 серия 1.420-12 вып. 2.

Привязан

Инв. №

| | | | |
|---|---|---|---|
| Нач. отд. | Роменский | | 11.01.91 |
| Н. контр. | Сицюк | | 11.01.91 |
| ГИП стр. | Ковалев | | 11.01.91 |
| Нач. гр. | Купешова | | 11.01.91 |

407-3-596.90-АС.И-15

Колонна К20а-1-5Б

| Стадия | Масса | Масштаб |
|---|---|---|
| РП | 4500 | 1:50<br>1:20 |
| Лист | Листов 1 | |

СЕВЗАПЭНЕРГОСЕТЬПРОЕКТ
Ленинград

Инв. № подл. | Подпись и дата | Взам. инв. №

| Поз. | Наименование | Кол. | Обозначение документа |
|---|---|---|---|
| | Колонна К11а-1-3 | 1 | 1.420-12 Вып. 2 |
| | Деталь закладная М19 | 1 | 1.420-12 Вып.5 л.4 |
| | Деталь закладная М42 | 2 | 1.420-12 Вып.5 л.8 |
| | | | |
| | | | |

1 - 1

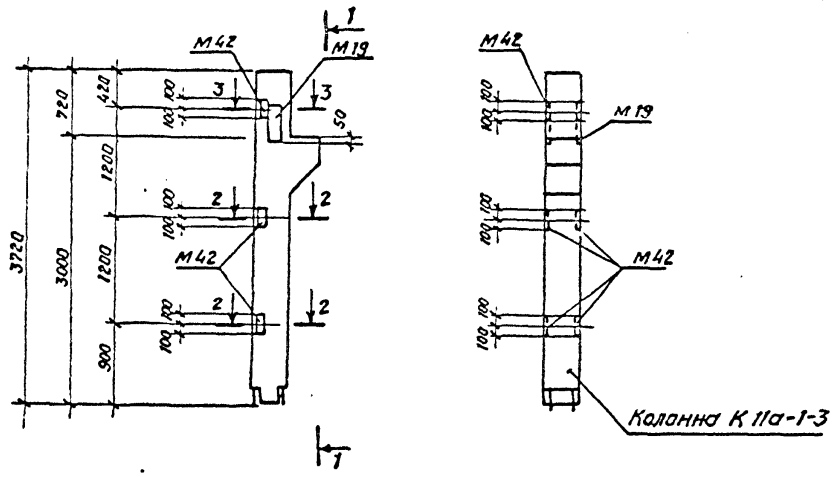





2 - 2

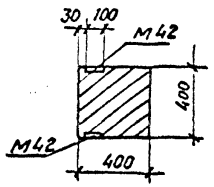


3 - 3

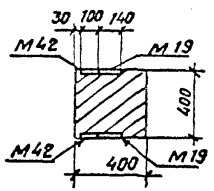


Ведомость расхода стали на дополнительные закладные изделия, кг

| Марка элемента | Изделия закладные | | | | | | Всего |
|---|---|---|---|---|---|---|---|
| | Арматура класса | | | Прокат марки | | | |
| | А-III | | | С 235 | | | |
| | ГОСТ 5781-82* | | | ГОСТ 19903-74* | | | |
| | ф 12 | ф 16 | Итого | -δ=10 | -δ=12 | Итого | |
| К11а-1-3А | 1.24 | 6,1 | 7.3 | 3,14 | 10.5 | 13,6 | 20.9 |

В колонне К11а-1-3А установить закладные детали М42 и М19 по данному чертежу. В спецификации учтена только дополнительное количество марок М42
Остальные - по колонне К11а-11-3 серия 1.420-12 Вып. 2

| | | | | | |
|---|---|---|---|---|---|
| | | | | 407-3-596.90-АС.И-16 | |
| Нач.отд. | Роменский | | 11.01.91 | Колонна К11а-1-3А | Стадия: РП; Масса: 1600; Масштаб: 1:50, 1:20 |
| Н. контр. | Сацнак | | 11.01.91 | | Лист; Листов 1 |
| ГИП стр. | Ковалев | | 11.01.91 | | СЕВЗАПЭНЕРГОСЕТЬПРОЕКТ Ленинград |
| Нач. гр. | Кулешова | | 11.01.91 | | |
| Техник | Бухонова | | 11.01.91 | | |
| Привязан | | | | | |
| Инв. № | | | | | |

Инв. № подл. | Подпись и дата | Взам. инв. №

| Поз. | Наименование | Кол. | Обозначение документа |
|---|---|---|---|
| | Колонна К-11а-1-3 | 1 | 1.420-12 вып.2 |
| | Деталь закладная М42 | 2 | 1.420-12 вып.5 л.8 |
| | | | |
| | | | |
| | | | |

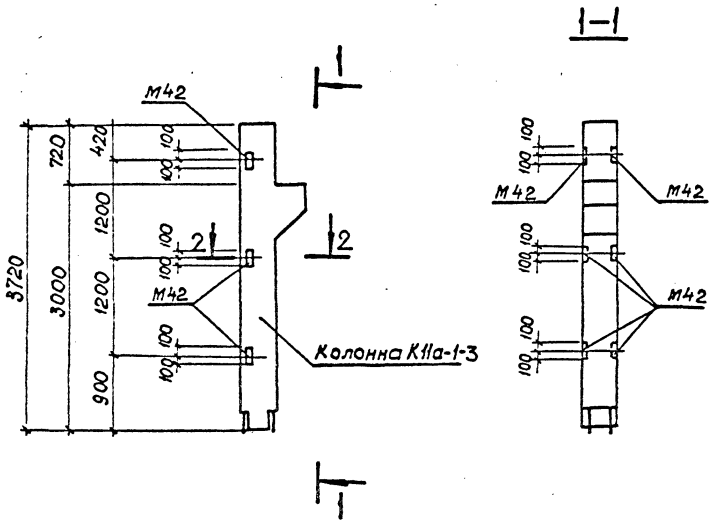


Ведомость расхода стали на дополнительные закладные изделия, кг.

| Марка элемента | Изделия закладные | | | | | | Всего |
|---|---|---|---|---|---|---|---|
| | Арматура класса А-III | | | Прокат марки С235 | | | |
| | ГОСТ 5781-82* | | | ГОСТ 19903-74* | | | |
| | Ф12 | | Итого | -δ=10 | | Итого | |
| К11а-1-3Б | 1.24 | | 1.24 | 3.14 | | 3.14 | 4.4 |

В колонне К11а-1-3Б установить закладные детали М42 по данному чертежу. В спецификации учтено только дополнительное количество марок М42. Остальное - по колонне К11а-1-3-серия 1.420-12 вып.2.

| | | | |
|---|---|---|---|
| Нач. отд. | Роменский | | 11.01.91 |
| Н. контр. | Сацюк | | 11.01.91 |
| ГИП отр. | Ковалев | | 11.01.91 |
| Нач. гр. | Кулешова | | 11.01.91 |
| Техник | Бухонова | | 11.01.91 |

Привязан

Инв. N

407-3-596.90-АС.И-17

Колонна К11а-1-3Б

| Стадия | Масса | Масштаб |
|---|---|---|
| РП | 1600 | 1:50<br>1:20 |
| Лист | Листов: 1 | |

СЕВЗАПЭНЕРГОСЕТЬПРОЕКТ Ленинград

Инв. N подл. | Подпись и дата | Взам. инв. N

кол. 9 1/2

Формат А3

| Поз. | Наименование | Кол. | Обозначение документа |
|---|---|---|---|
| | Колонна К11а-1-3 | 1 | 1.420-12 Вып.2 |
| | Деталь закладная МК-35 | 4 | 407-3-596.90-АС.И-93 |
| | | | |

1-1

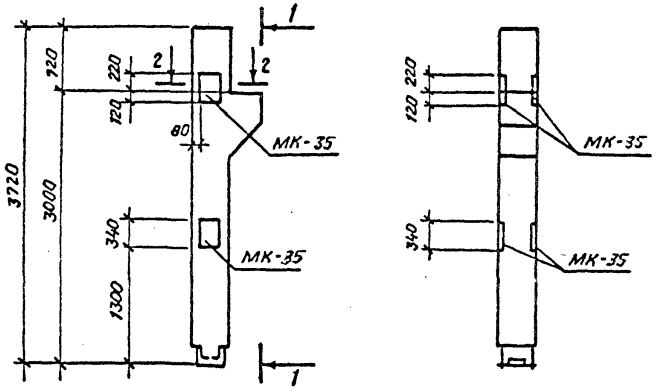


2-2

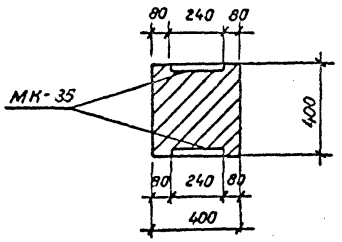


Ведомость расхода стали на дополнительные закладные изделия, кг.

| Марка элемента | Изделия закладные | | | | | | Всего |
|---|---|---|---|---|---|---|---|
| | Арматура класса | | | Прокат марки | | | |
| | A III | | | С 235 | | | |
| | ГОСТ 5781-82* | | | ГОСТ 19903-74* | | | |
| | ф16 | | Итого | -δ=12 | | Итого | |
| К11а-1-3В | 13.6 | | 13.6 | 30.8 | | 30.8 | 44.4 |

В колонне К11а-1-3В установить закладные детали МК-35 по данному чертежу.
Марки М42 из колонны К11а-1-3 - исключить.
Остальное - по колонне К11а-1-3 - по серии 1.420-12 Вып.2

| | | | |
|---|---|---|---|
| Нач. отд | Романский | | 11.01.91 |
| Н. контр | Сацюк | | 11.01.91 |
| ГИП стр | Ковалев | | 11.01.91 |
| Нач. гр. | Кулешова | | 11.01.91 |
| Инж. Эк. | Лизунова | | 11.01.91 |

Привязан

Инв. №

407-3-596.90-АС.И-18

Колонна К11а-1-3В

| Стадия | Масса | Масштаб |
|---|---|---|
| РП | 1600 | 1:50 1:20 |
| Лист | Листов 1 | |

СЕВЗАПЭНЕРГОСЕТЬПРОЕКТ Ленинград

Кол. Семенова

Формат А3

| Поз. | Наименование | Кол. | Обозначение документа |
|---|---|---|---|
| | Колонна К11а-1-5 | 1 | 1.420-12 вып.2 |
| | Деталь закладная М42 | 2 | 1.420-12 вып.5 лв |
| | | | |
| | | | |
| | | | |

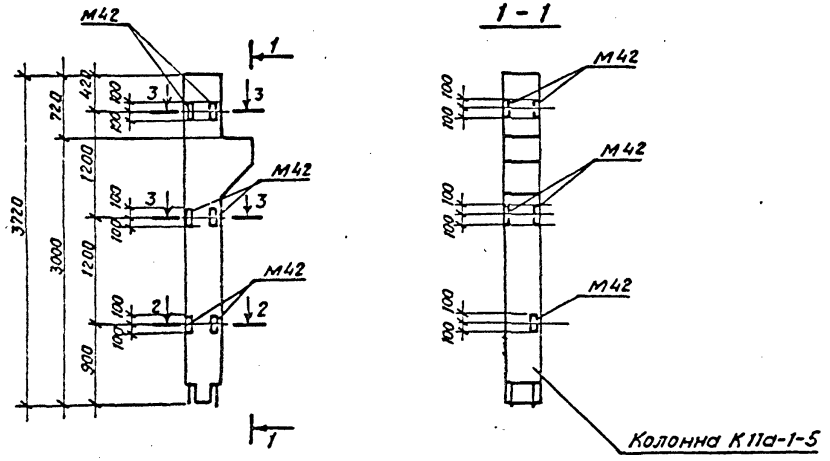


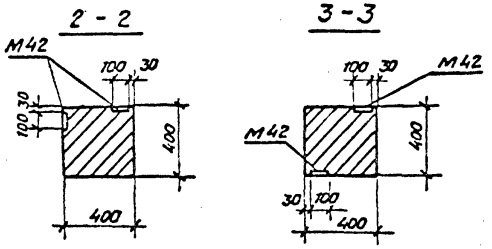


Ведомость расхода стали на дополнительные закладные изделия, кг.

| Марка элемента | Изделия закладные | | | | | | Всего |
|---|---|---|---|---|---|---|---|
| | Арматура класса | | | Прокат марки | | | |
| | А-III | | | С 235 | | | |
| | ГОСТ 5781-82* | | | ГОСТ 19903-74* | | | |
| | ф 12 | | Итого | -δ=10 | | Итого | |
| К 11а-1-5А | 1.24 | | 1.24 | 3.14 | | 3.14 | 4.4 |

В колонне К 11а-1-5А установить закладные детали М42 по данному чертежу. В спецификации учтено только дополнительное количество марок М42. Остальное - по колонне К11а-1-5 - серия 1.420-12 вып.2

| | | | |
|---|---|---|---|
| Нач. отд | Роменский | | 11.01.91 |
| Н. контр. | Сацюк | | 11.01.91 |
| ГИП стр. | Ковалев | | 11.01.91 |
| Нач. гр. | Кулешова | | 11.01.91 |
| Техник | Буконова | | 11.01.91 |

Привязан

Инв. №

407-3-596.90-АС.И-19

Колонна К11а-1-5А

| Стадия | Масса | Масштаб |
|---|---|---|
| РП | 1600 | 1:50<br>1:20 |
| Лист | Листов 1 | |

СЕВЗАПЭНЕРГОСЕТЬПРОЕКТ Ленинград

Кол. Семенова

Формат А3

Инв. № подл. | Подпись и дата | Взам. инв. №

| Поз. | Наименование | Кол. | Обозначение документа |
|---|---|---|---|
| | Колонна К11а-1-5 | 1 | 1.420-12 Вып.2 |
| | Деталь закладная М42 | 2 | 1.420-12 Вып.5 л.8 |
| | | | |
| | | | |
| | | | |

1-1

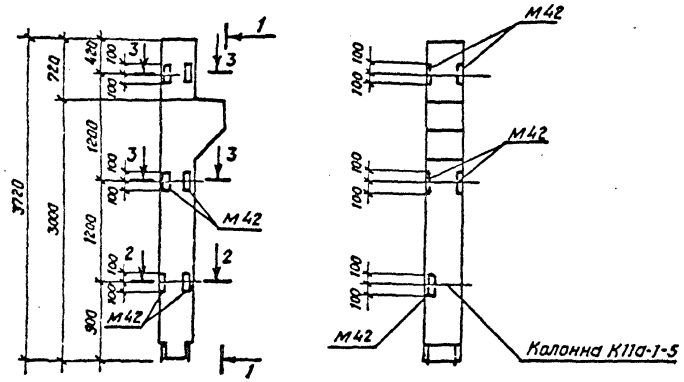


2-2

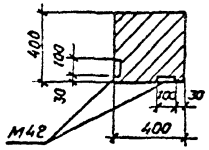


3-3

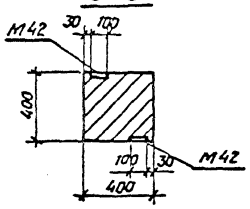


Ведомость расхода стали на дополнительные закладные изделия, кг.

| Марка элемента | Изделия закладные | | | | | | Всего |
|---|---|---|---|---|---|---|---|
| | Арматура класса | | | Прокат марки | | | |
| | А-III | | | С 235 | | | |
| | ГОСТ 5781-82* | | | ГОСТ 19903-74* | | | |
| | ф 12 | | Итого | δ=10 | | Итого | |
| К 11а-1-5Б | 1.24 | | 1.24 | 3.14 | | 3.14 | 4.4 |

В колонне К11а-1-5Б установить закладные детали М42 по данному чертежу. В спецификации учтено только дополнительное кол-во марок М42 Остальное - по колонне К11а-1-5 - серия 1.420-12 Вып.2

| | | | |
|---|---|---|---|
| Нач. отд. | Роменский | | 11.01.91 |
| Н. контр. | Сацюк | | 11.01.91 |
| ГИП стр. | Ковалев | | 11.01.91 |
| Нач. гр. | Кулешова | | 11.01.91 |
| Техник | Бухонова | | 11.01.91 |

Привязан

Инв. №

407-3-596.90-АС.И-20

Колонна К11а-1-5Б

| Стадия | Масса | Масштаб |
|---|---|---|
| РП | 1600 | 1:50<br>1:20 |
| Лист | Листов 1 | |

СЕВЗАПЭНЕРГОСЕТЬПРОЕКТ Ленинград

Кол. Семенова

Формат А3

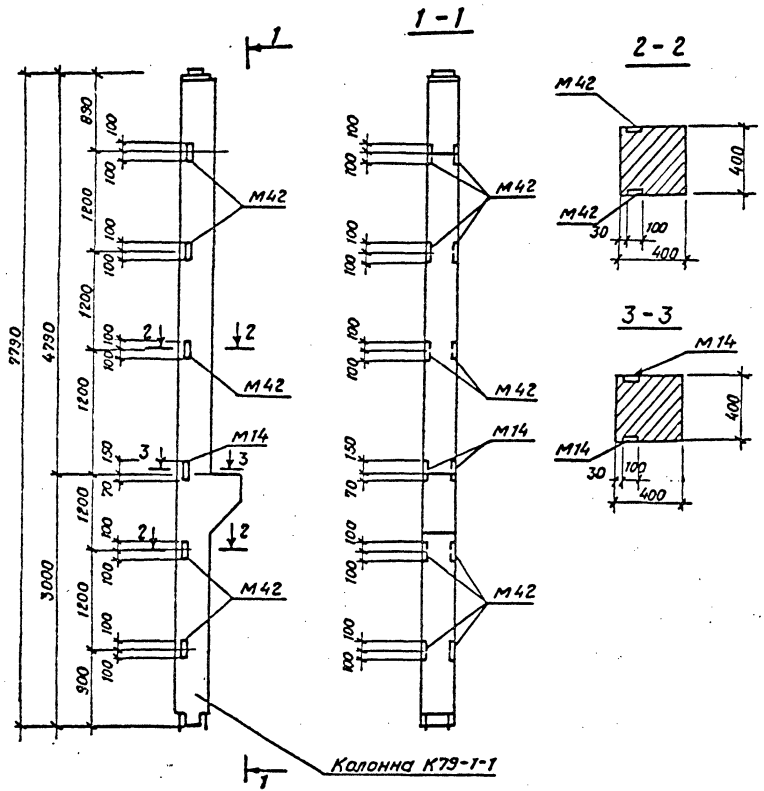


| Поз. | Наименование | Кол. | Обозначение документа |
|---|---|---|---|
| | Колонна К79-1-1 | 1 | 1.420-12 Вып.4 |
| | Деталь закладная М42 | 4 | 1.420-12 Вып.5 л.8 |

Ведомость расхода стали на дополнительные закладные изделия, кг.

| Марка элемента | Изделия закладные | | | | | | Всего |
|---|---|---|---|---|---|---|---|
| | Арматура класса | | | Прокат марки | | | |
| | A III | | | С 235 | | | |
| | ГОСТ 5781-82* | | | ГОСТ 19903-74* | | | |
| | ф12 | | Итого | -δ=10 | | Итого | |
| К79-1-1А | 2,5 | | 2,5 | 6,3 | | 6,3 | 8,8 |

В колонне К79-1-1А закладные детали М42 и М14 установить по данному чертежу. В спецификации учтено только дополнительное количество марок М42. Остальное - по колонне К79-1-1 серии 1.420-12 вып. 4.

| | | | |
|---|---|---|---|
| Нач. отд. | Роменский | | 11.01.91 |
| Н. контр. | Сачук | | 11.01.91 |
| ГИП стр. | Ковалев | | 11.01.91 |
| Нач. гр. | Кулешова | | 11.01.91 |
| Техник | Бухонова | | 11.01.91 |

Привязан

Инв. №

407-3-596.90-АС.И-21

Колонна К-79-1-1А

| Стадия | Масса | Масштаб |
|---|---|---|
| РП | 3400 | 1:50<br>1:20 |
| Лист | Листов 1 | |

СЕВЗАПЭНЕРГОСЕТЬПРОЕКТ Ленинград

Коп. Семенова

Формат А3

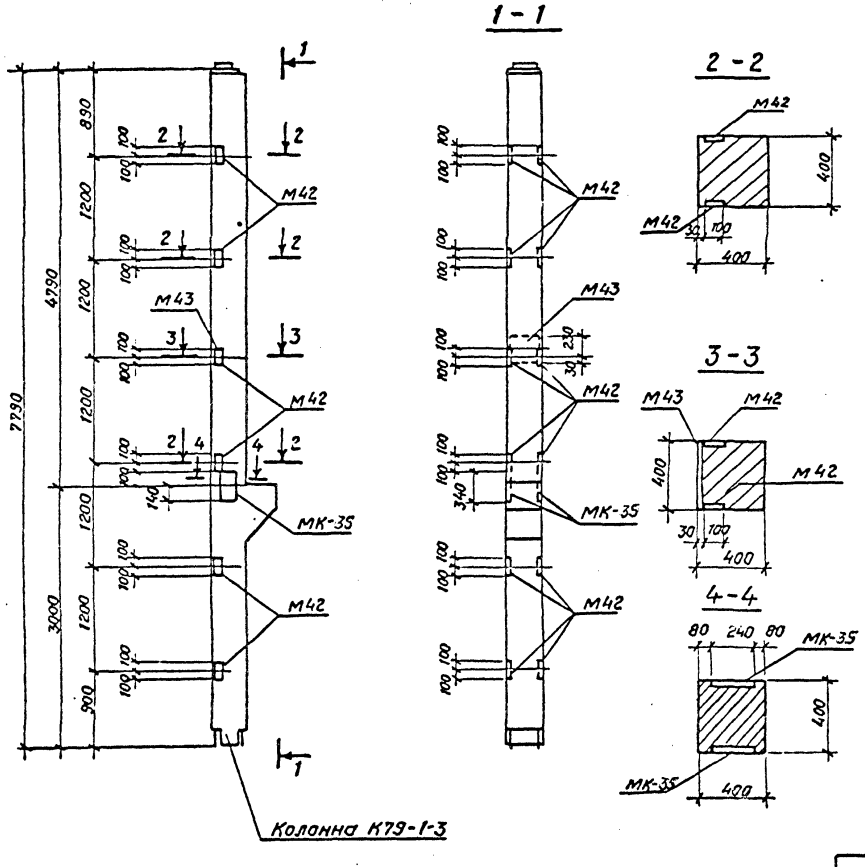


| Поз. | Наименование | Кол. | Обозначение документа |
|---|---|---|---|
| | Колонна К79-1-3 | 1 | 1.420-12 вып. |
| | Деталь закладная М42 | 4 | 1.420-12 вып.5 л.8 |
| | Деталь закладная МК-35 | 2 | 407-3-596.90-АС.И-93 |
| | | | |
| | | | |

Ведомость расхода стали на дополнительные закладные изделия, кг.

| Марка элемента | Изделия закладные | | | | | | Всего |
|---|---|---|---|---|---|---|---|
| | Арматура класса | | | Прокат марки | | | |
| | А-III | | | С 235 | | | |
| | ГОСТ 5781-82* | | | ГОСТ 19903-74* | | | |
| | ф 12 | ф 16 | Итого | -δ=10 | -δ=12 | Итого | |
| К79-1-3А | 2,5 | 6,8 | 9,3 | 6,3 | 15,4 | 21,7 | 31,0 |

В колонне К79-1-3А установить закладные детали М42 и МК-35 по данному чертежу. В спецификации учтена только дополнительное количество марок М42 и МК-35. Остальное - по колонне К79-1-3 серии 1.420-12 Вып.4

Привязан

Инв. №

| | | |
|---|---|---|
| Нач. отд. | Роменский | 11.01.91 |
| Н. контр. | Сачюк | 11.01.91 |
| ГИП стр. | Ковалев | 11.01.91 |
| Нач. гр. | Кулешова | 11.01.91 |
| Техник | Буконова | 11.01.91 |

407-3-596.90-АС.И-22

Колонна К79-1-3А

| Стадия | Масса | Масштаб |
|---|---|---|
| РП | 3400 | 1:50<br>1:20 |
| Лист | Листов 1 | |

СЕВЗАПЭНЕРГОСЕТЬПРОЕКТ
Ленинград

Формат А3

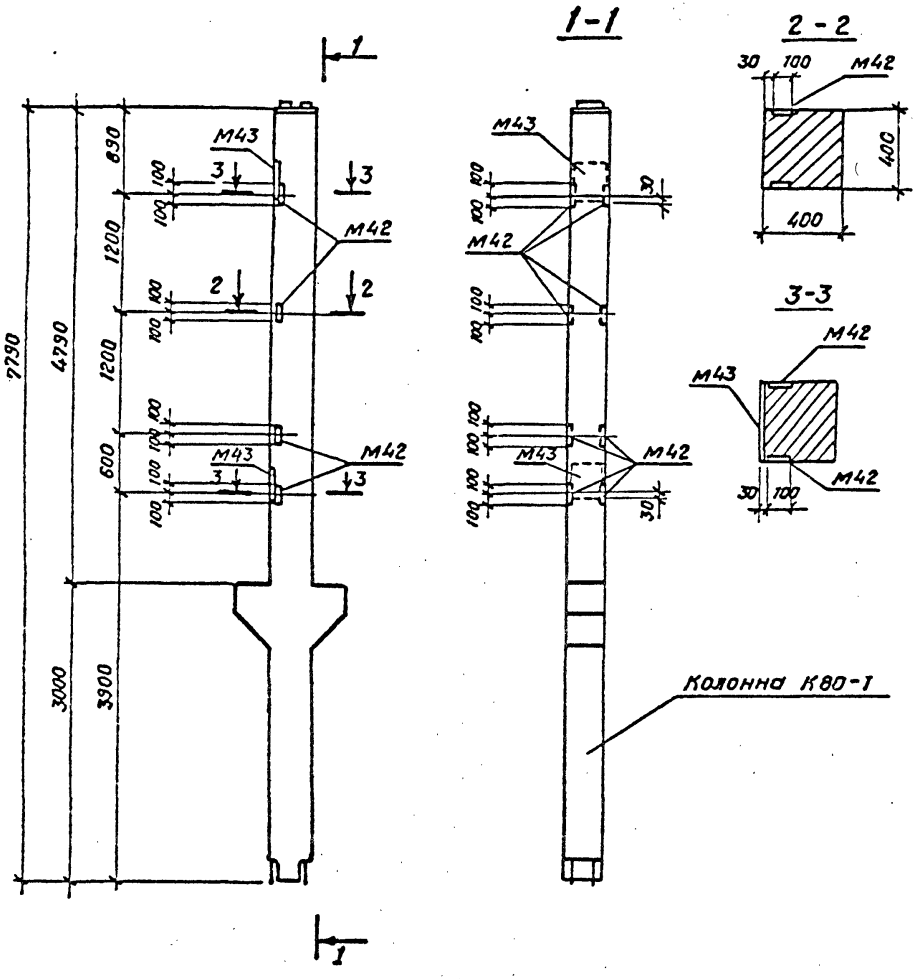


| Поз. | Наименование | Кол | Обозначение документа |
|---|---|---|---|
| | Колонна К80-1 | 1 | 1.420-12 Вып.4 |
| | Деталь закладная М42 | 8 | 1.420-12 Вып.5 л.8 |
| | М43 | 2 | 1.420-12 Вып.5 л.8 |
| | | | |
| | | | |

Ведомость расхода стали на дополнительные закладные изделия, кг

| Марка элемента | Изделия закладные | | | | | | Всего |
|---|---|---|---|---|---|---|---|
| | Арматура класса А-III | | | Прокат марки С 235 | | | |
| | ГОСТ 5781-82* | | | ГОСТ 19903-74* | | | |
| | ф12 | ф16 | Итого | -δ=10 | -δ=12 | Итого | |
| К80-1А | 5.0 | 6.6 | 11.6 | 12.6 | 18.6 | 31.2 | 42.8 |

В колонне К80-1А установить закладные детали М42 и М43 по данному чертежу.
Остальное - по колонне К80-1 — серия 1.420-12 Вып.4

| | | | |
|---|---|---|---|
| Нач.гр. | Роменский | | 11.01.91 |
| Н.контр. | Сацюк | | 11.01.91 |
| ГИП стр. | Ковалев | | 11.01.91 |
| Нач.гр. | Кулешова | | 11.01.91 |
| Техник | Бухонова | | 11.01.91 |

Привязан

Инв. №

Кол. Семенова

407-3-596.90-АС.И-23

Колонна К80-1А

| Стадия | Масса | Масштаб |
|---|---|---|
| РП | 3600 | 1:50<br>1:20 |
| Лист | Листов 1 | |

СЕВЗАПЭНЕРГОСЕТЬПРОЕКТ
Ленинград

Инв.№ подл. | Подпись и дата | Взам. инв.№

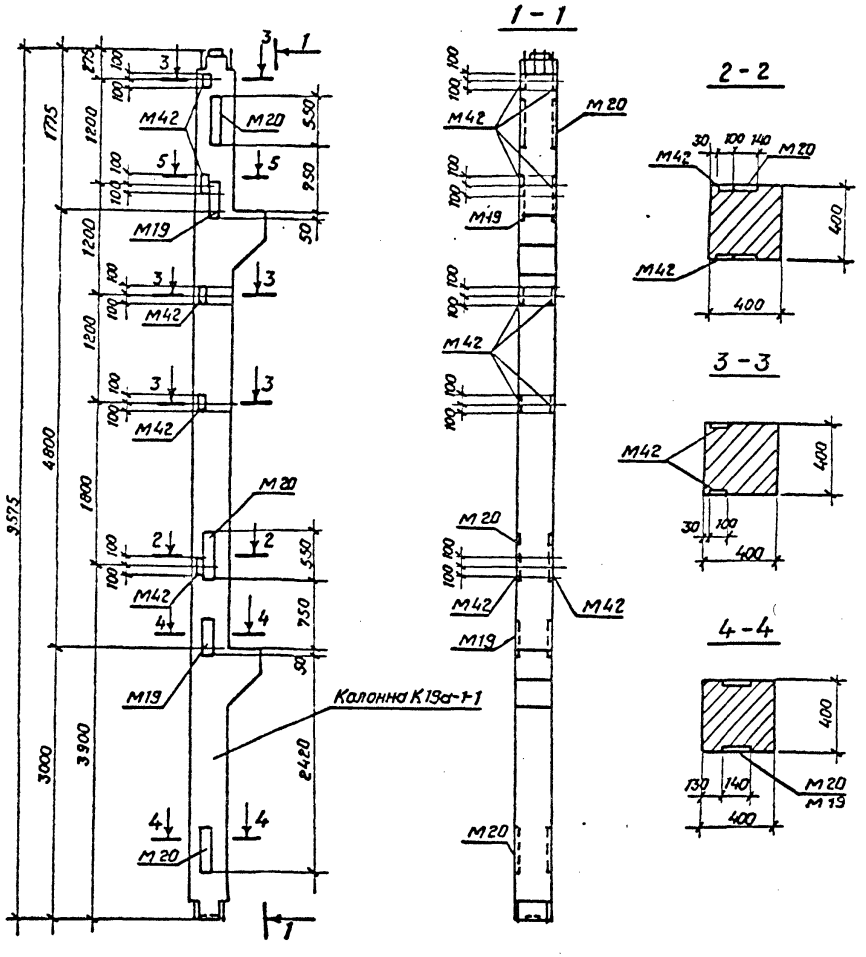


| Поз. | Наименование | Кол. | Обозначение документа |
|---|---|---|---|
| | Колонна К 19а-1-1 | 1 | 1.420-12 вып.2 |
| | Деталь закладная м20 | 1 | 1.420-12 вып.5, л.4 |
| | Деталь закладная м42 | 4 | 1.420-12 вып.5, л.8 |
| | | | |
| | | | |

Ведомость расхода стали на дополнительные закладные изделия, кг.

| Марка элемента | Изделия закладные | | | | | | | | Всего |
|---|---|---|---|---|---|---|---|---|---|
| | Арматура класса А-III | | | | Прокат марки Ст3 | | | | |
| | ГОСТ 5781-82* | | | | ГОСТ 19903-74* | | | | |
| | ф12 | ф22 | | Итого | -δ=10 | -δ=16 | | Итого | |
| К19а-1-1А | 2,5 | 11,7 | | 14,2 | 6,3 | 19,3 | | 25,6 | 39,8 |

В колонне К19а-1-1А установить закладные детали М42, М20, М19 по данному чертежу.
В спецификации учтено только дополнительное количество марок М20 и М42. Остальное - по колонне К19а-1-1 серия 1.420-12 вып. 2.

| | | | |
|---|---|---|---|
| Привязан | | | |
| Инв. № | | | |

| | | | |
|---|---|---|---|
| Нач.отд. | Роменский | | 11.01.91 |
| Н.контр. | Сацюк | | 11.01.91 |
| ГИП отр. | Ковалев | | 11.01.91 |
| Нач.гр. | Кулешова | | 11.01.91 |
| Техник | Бухонова | | 11.01.91 |

407-3-596.90-АС.И-24

Колонна К19а-1-1А

| Стадия | Масса | Масштаб |
|---|---|---|
| РП | 4100 | 1:50<br>1:20 |
| Лист | Листов 1 | |

СЕВЗАПЭНЕРГОСЕТЬПРОЕКТ Ленинград

Кол. Семенова

Формат А3

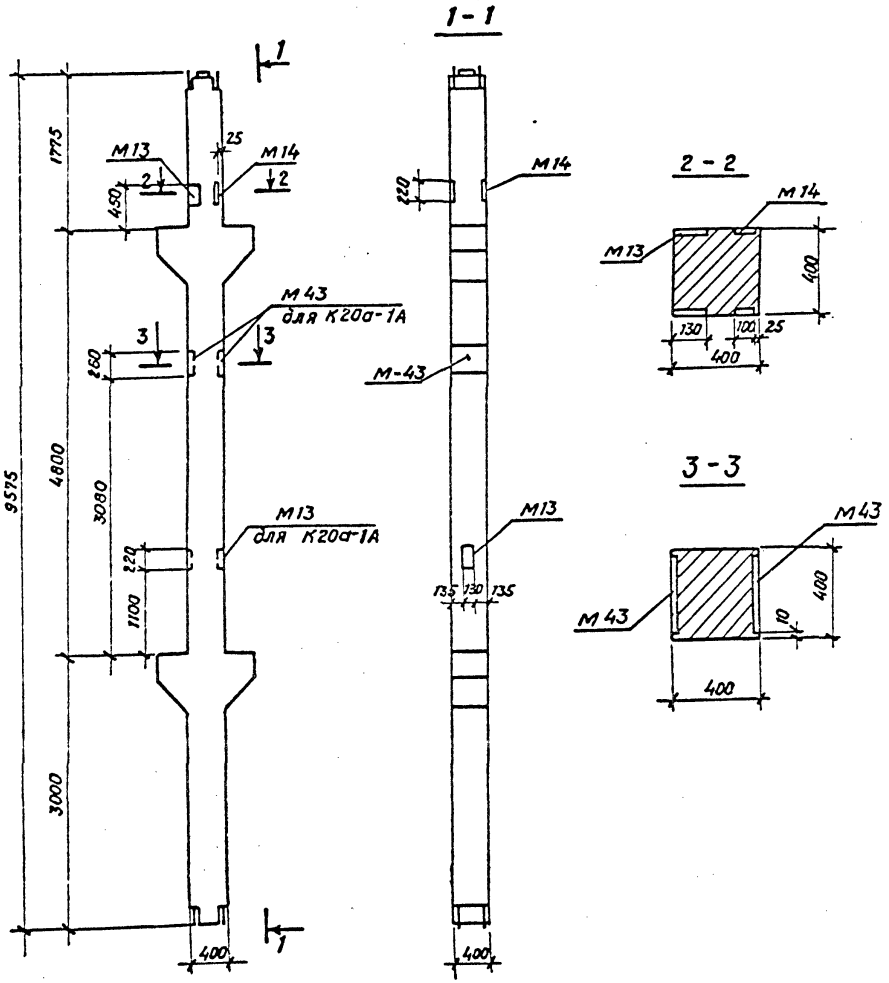


| Марка | Поз. | Наименование | Кол. | Обозначение документа | Масса, кг. |
|---|---|---|---|---|---|
| К20а-2-1А | | Колонна К20а-2-1 | 1 | 1.420-12 Вып. 2 | 4500 |
| | | Деталь закладная М13 | 2 | 1.420-12 Вып.5, л.2 | |
| | | М14 | 2 | 1.420-12 Вып.5, л.3 | |
| | | | | | |
| К20а-1А | | Колонна К20а-1 | 1 | 1.420-12 Вып. 2 | 4500 |
| | | Деталь закладная М13 | 2 | 1.420-12 Вып.5, л.2 | |
| | | М14 | 2 | 1.420-12 Вып.5, л.3 | |
| | | М43 | 4 | 1.420-12 Вып.5, л.8 | |

Ведомость расхода стали на дополнительные закладные изделия, кг.

| Марка элемента | Изделия закладные | | | | | | | | | Всего |
|---|---|---|---|---|---|---|---|---|---|---|
| | Арматура класса | | Прокат марки | | | | | | | |
| | А III | | С 235 | | | | | | | |
| | ГОСТ 5781-82* | | ГОСТ 8509-86 | | ГОСТ 8510-86 | | ГОСТ 19903-74* | | | |
| | ф 16 | Итого | L45×45×5 | Итого | L63×40×6 | Итого | -δ=10 | -δ=12 | Итого | |
| К20а-2-1А | – | – | 5,2 | 5,2 | 9,2 | 9,2 | 15,8 | – | 15,8 | 30,2 |
| К20а-1А | 13,2 | 13,2 | 5,2 | 5,2 | 9,2 | 9,2 | 15,8 | 37,2 | 53,0 | 80,6 |

В колоннах К20а-2-1А и К20а-1А установить дополнительные закладные М13, М14 и М43 по данному чертежу. Остальное - по колоннам К20а-2-1 и К20а-1 серии 1.420-12 Вып. 2.

| | | | |
|---|---|---|---|
| Нач.отд | Роменский | | 11.01.91 |
| Н. контр. | Сачюк | | 11.01.91 |
| ГИП стр. | Ковалев | | 11.01.91 |
| Нач. гр. | Кулешова | | 11.01.91 |
| Инж. 3к. | Лизунова | | 11.01.91 |

Привязан

Инв. №

407-3-596.90-АС.И-25

Колонны - К20а-2-1А, К20а-1А.

| Стадия | Масса | Масштаб |
|---|---|---|
| РП | см. табл. | 1:50 1:20 |
| Лист | Листов 1 | |

СЕВЗАПЭНЕРГОСЕТЬПРОЕКТ Ленинград

Кол. Семенова

Формат А3

Взам. инв. № | Подпись и дата | Инв. № подл.

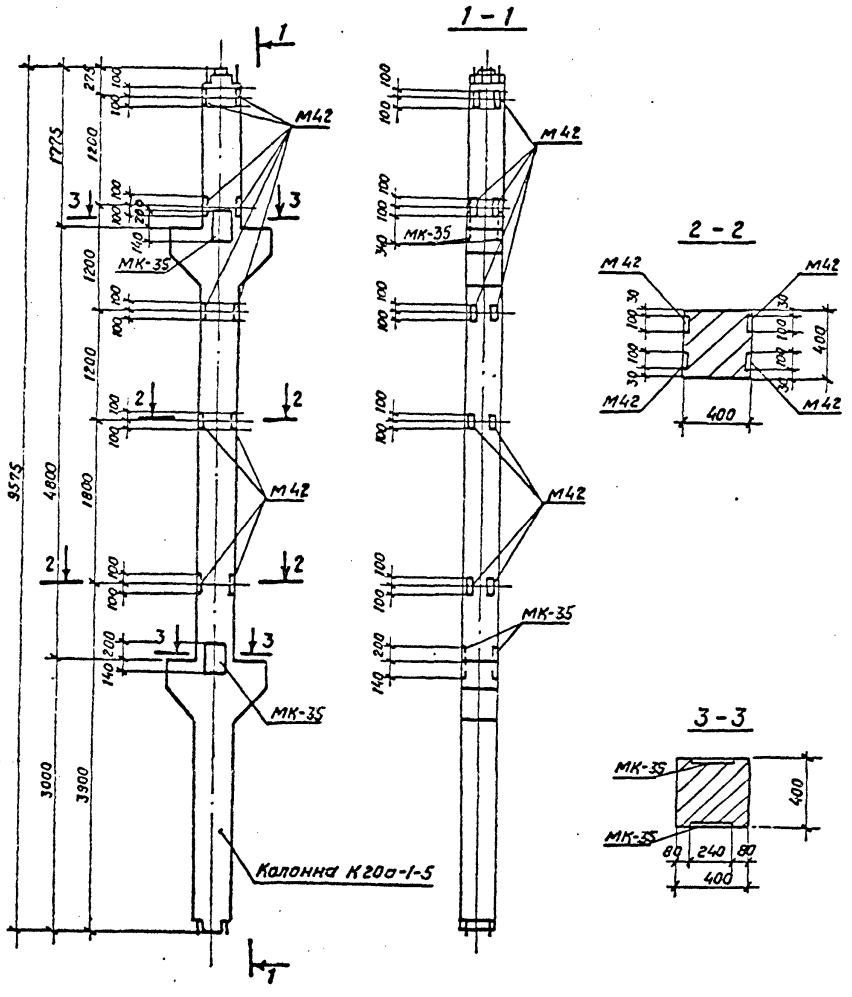


| Поз. | Наименование | Кол. | Обозначение документа |
|---|---|---|---|
| | Колонна К20а-1-5 | 1 | 1.420-12 Вып.2 |
| | Деталь закладная М42 | 8 | 1.420-12 Вып.5 Л.8 |
| | Деталь закладная МК-35 | 4 | 407-3-596.90-АС.И-93 |

Ведомость расхода стали на дополнительные закладные изделия, кг

| Марка элемента | Изделия закладные | | | | | | Всего |
|---|---|---|---|---|---|---|---|
| | Арматура класса А-III | | | Прокат марки С 235 | | | |
| | ГОСТ 5781-82* | | | ГОСТ 19903-74* | | | |
| | ф12 | ф16 | Итого | -δ=10 | -δ=12 | Итого | |
| К20а-1-5А | 5.0 | 13.6 | 18.6 | 12.6 | 30.8 | 43.4 | 62.0 |

В колонне К20а-1-5А установить закладные детали М42 и МК-35 по данному чертежу. В спецификации учтено только дополнительное количество марок М42 и МК-35. Марки М43, имеющиеся в колонне, исключить. Остальное - по колонне К20а-1-5 серия 1.420-12 Вып. 2.

| | | | |
|---|---|---|---|
| Нач.отд | Роменский | | 11.01.91 |
| Н. контр. | Сацюк | | 11.01.91 |
| ГИП стр | Ковалев | | 11.01.91 |
| Нач.гр. | Кулешова | | 11.01.91 |
| Техник | Бухонова | | 11.01.91 |

Привязан

Инв. №

407-3-596.90-АС.И-26

Колонна К20а-1-5А

| Стадия | Масса | Масштаб |
|---|---|---|
| РП | 4500 | 1:50<br>1:20 |
| Лист | Листов 1 | |

СЕВЗАПЭНЕРГОСЕТЬПРОЕКТ Ленинград

Коп. Семенова

Формат А3

| Поз. | Наименование | Кол. | Обозначение документа |
|---|---|---|---|
| | Колонна К1а-1-5 | 1 | 1.420-12 Вып.1 |
| | Деталь закладная М42 | 4 | 1.420-12 Вып.5, п.8 |
| | | | |
| | | | |
| | | | |

1-1

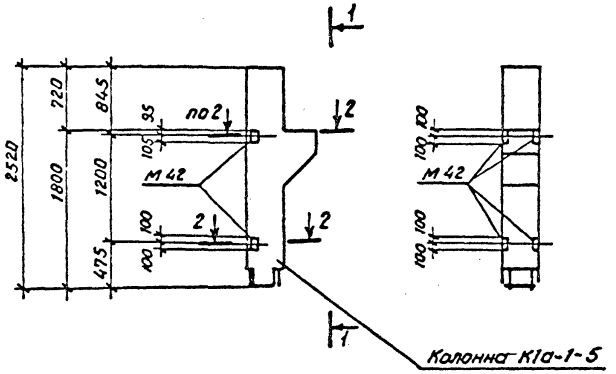


2-2

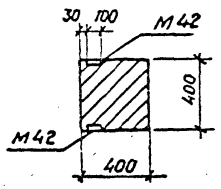


Ведомость расхода стали на дополнительные закладные изделия, кг.

| Марка элемента | Изделия закладные | | | | | | Всего |
|---|---|---|---|---|---|---|---|
| | Арматура класса А-III | | | Прокат марки С 235 | | | |
| | ГОСТ 5781-82* | | | ГОСТ 19903-74* | | | |
| | ф 12 | | Итого | -δ=10 | | Итого | |
| К1а-1-5А | 2,5 | | 2,5 | 6,3 | | 6,3 | 8,8 |

В колонне К1а-1-5А установить дополнительные закладные детали М42 по данному чертежу. Остальное - по колонне К1а-1-5 - серия 1.420-12 вып.1

| | | | |
|---|---|---|---|
| Нач. отд. | Роменский | | 11.01.91 |
| Н. контр. | Сацюк | | 11.01.91 |
| ГИП стр. | Ковалев | | 11.01.91 |
| Нач. гр. | Кутешова | | 11.01.91 |
| Техник | Бухонова | | 11.01.91 |

Привязан

Инв. №

407-3-596.90-АС.И-27

Колонна К1а-1-5А

| Стадия | Масса | Масштаб |
|---|---|---|
| РП | 1150 | 1:50<br>1:20 |
| Лист | Листов 1 | |

СЕВЗАПЭНЕРГОСЕТЬПРОЕКТ Ленинград

Кал. Семенова

Формат А3

Инв. № подл. | Подпись и дата | Взам. инв. №

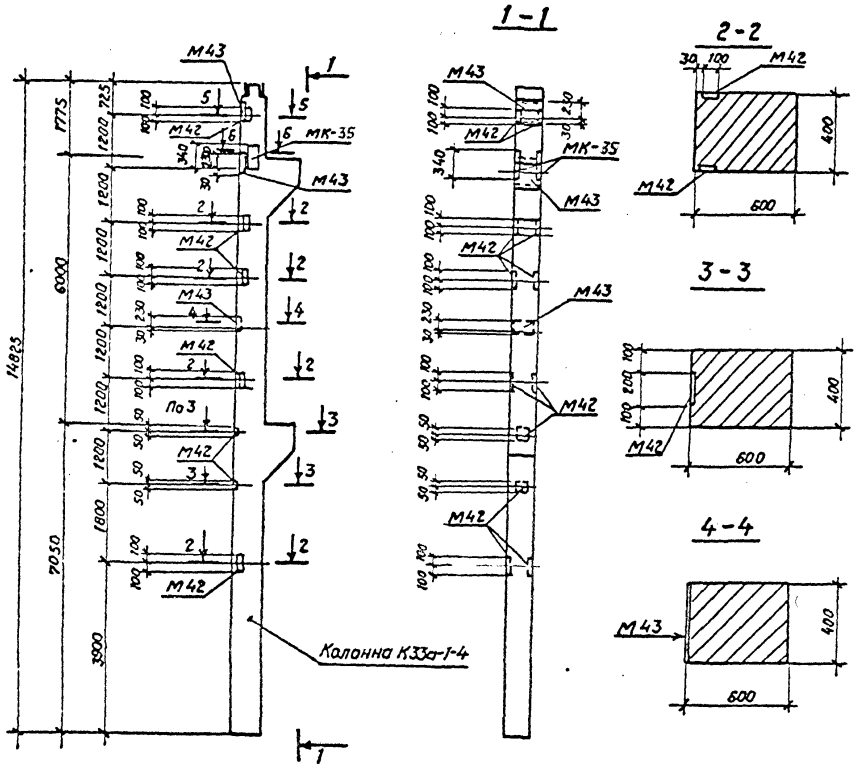


| Поз. | Наименование | Кол. | Обозначение документа |
|---|---|---|---|
| – | Колонна К33а-1-4 | 1 | 1.420-12 Вып.3 |
| – | Деталь закладная М43 | 3 | 1420-12 Вып.5 л.8 |
| – | Деталь закладная МК-35 | 2 | 407-3-596.90-АС.И-93 |

Ведомость расхода стали на дополнительные закладные изделия, кг.

| Марка элемента | Изделия закладные | | | | | | Всего |
|---|---|---|---|---|---|---|---|
| | Арматура класса А-III ГОСТ 5781-82* | | | Прокат марки С235 ГОСТ 19903-74* | | | |
| | ф16 | | Итого | -δ=12 | δ=12 | Итого | |
| К33а-1-4А | 16.7 | | 16.7 | 27.9 | 15.4 | 43.3 | 60.0 |

В колонне К33а-1-4А установить закладные детали М42, МК-35 М43 по данному чертежу. В спецификации учтены только дополнительные детали. Остальное - по колонне К33а-1-4 серия 1.420-12 Вып.3

Привязан

| | | | |
|---|---|---|---|
| Нач. отд. | Роменский | | 11.01.91 |
| Н. контр. | Сацюк | | 11.01.91 |
| ГИП стр. | Ковалев | | 11.01.91 |
| Нач. гр. | Кулешова | | 11.01.91 |
| Техник | Буханова | | 11.01.91 |

407-3-596.90-АС.И-28

Колонна К33а-1-4А

| Стадия | Масса | Масштаб |
|---|---|---|
| РП | 6800 | 1:50 1:20 |
| Лист | Листов 1 | |

СЕВЗАПЭНЕРГОСЕТЬПРОЕКТ Ленинград

Формат А3

| Поз. | Наименование | Кол. | Обозначение документа |
|---|---|---|---|
| | Колонна К12а-2-5 | 1 | 1.420-12 Вып. 2 |
| | Деталь закладная м 42 | 8 | 1.420-12 Вып. 5 л. 8 |
| | | | |
| | | | |
| | | | |

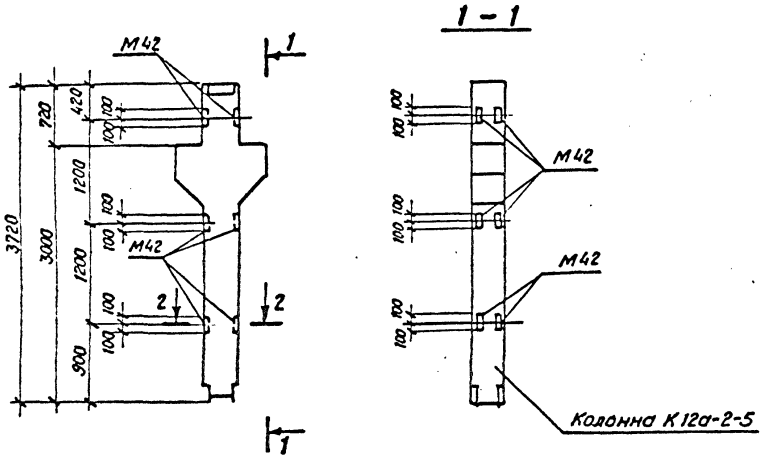


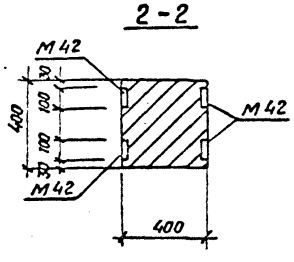


Ведомость расхода стали на дополнительные закладные изделия, кг.

| Марка элемента | Изделия закладные | | | | | | Всего |
|---|---|---|---|---|---|---|---|
| | Арматура класса | | | Прокат марки | | | |
| | A III | | | С 235 | | | |
| | ГОСТ 5781-82* | | | ГОСТ 19903-74* | | | |
| | ф12 | | Итого | -δ=10 | | Итого | |
| К12а-2-5А | 5,0 | | 5,0 | 12,6 | | 12,6 | 17,6 |

В колонне К12а-2-5А установить закладные детали М42 по данному чертежу. В спецификации учтено только дополнительное количество марок М42
Остальное- по колонне К12а-2-5-серия 1.420-12 вып. 2.

Привязан

Инв. №

Взам. инв. №

Подпись и дата

Инв. № подл.

| | | | |
|---|---|---|---|
| Нач. отд. | Роменский | | 11.01.91 |
| Н. контр. | Сачок | | 11.01.91 |
| ГИП стр. | Ковалев | | 11.01.91 |
| Нач. гр. | Кулешова | | 11.01.91 |
| Техник | Буханова | | 11.01.91 |

407-3-596.90-АС.И-29

Колонна К12а-2-5А.

| Стадия | Масса | Масштаб |
|---|---|---|
| РП | 1800 | 1:50<br>1:20 |
| Лист | Листов 1 | |

СЕВЗАПЭНЕРГОСЕТЬПРОЕКТ Ленинград

Кол. Семенова

Формат А3

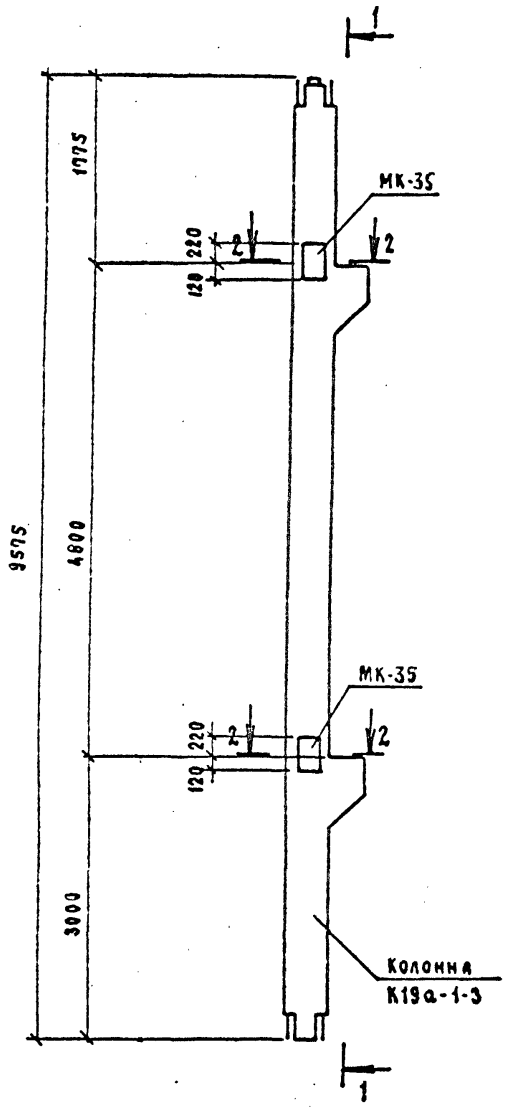


1-1

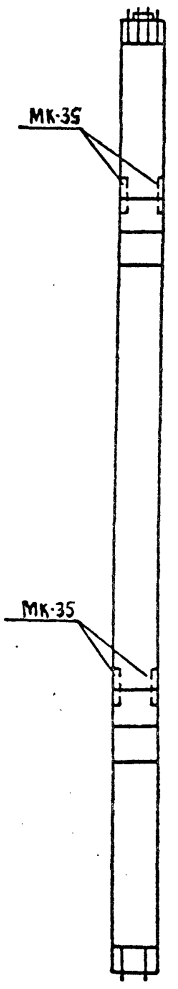


2-2

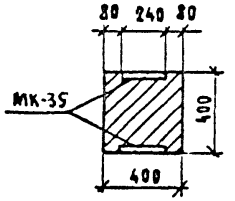


| Поз. | Наименование | Кол. | Обозначение документа |
|---|---|---|---|
| – | Колонна К19а-1-3 | 1 | 1.420-12 вып.2 |
| – | Деталь закладная МК-35 | 4 | 407-3-596.90-АС.И-93 |
| | | | |
| | | | |
| | | | |

Ведомость расхода стали на дополнительные закладные изделия, кг

| Марка элемента | Изделия закладные | | | | | | Всего |
|---|---|---|---|---|---|---|---|
| | Арматура класса | | | Прокат марки | | | |
| | A-III | | | С235 | | | |
| | ГОСТ 5781-82* | | | ГОСТ 19903-74* | | | |
| | ф16 | | Итого | | | Итого | |
| К19а-1-3г | 13.6 | | 13.6 | 30.8 | | 30.8 | 44.4 |

В колонне К19а-1-3г установить закладную деталь МК-35 по данному чертежу.

Остальное - по колонне К-19а-1-3 серия 1.420-12 вып.2

Расход стали на марки МК-35 дан в спецификации.

Марки М42 из колонны исключить.

| | | | |
|---|---|---|---|
| Нач.отд. | Роменский | | 11.01.91 |
| Н.контр. | Сацюк | | 11.01.91 |
| ГИПстр. | Ковалев | | 11.01.91 |
| Нач.гр. | Кулешова | | 11.01.91 |

Привязан

Инв.№

407-3-596.90-АС.И-30

Колонна К19а-1-3г

| Стадия | Масса | Масштаб |
|---|---|---|
| РП | 4100 | 1:50<br>1:20 |
| Лист | Листов 1 | |

СЕВЗАПЭНЕРГОСЕТЬПРОЕКТ
Ленинград

Формат А3

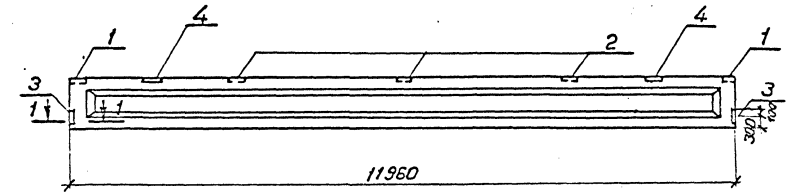


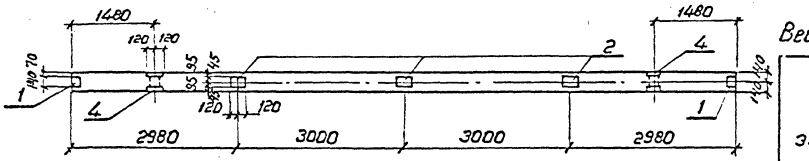


| Поз. | Наименование | Кол. | Обозначение документа |
|---|---|---|---|
| — | Балка 2БСП12-4АIIIВ | 1 | 1.462.1-1/88 Вып.1 |
| 1 | Изделие закладное М4-1 | 2 | 1.400-6/76 л. 84 |
| 2 | Изделие закладное М4-3 | 3 | 1.400-6/76 л. 85 |
| 3 | Изделие закладное М4-10-3 | 2 | 1.400-6/76 л. 88 |
| 4 | Изделие закладное МН-3 | 2 | 1.462.1-1/88 в.2 |

Ведомость расхода стали на дополнительные закладные изделия, кг

| Марка элемента | Изделия закладные | | | | | | | | Общий расход |
|---|---|---|---|---|---|---|---|---|---|
| | Арматура класса | | | Прокат марки | | | | | |
| | A III | | | C 235 | | | | | |
| | ГОСТ 5781-82* | | | ГОСТ 8509-86 | | | ГОСТ 19903-74* | Итого | |
| | ф 8 | ф 10 | Итого | ∠ 80×80×7 | ∠ 100×8 | Итого | Лист δ=6 | | |
| 2БСП12-4АтВ-а | 2,56 | 1,0 | 3,6 | 6,8 | 10.6 | 17.4 | 9.2 | 26.6 | 30.2 |

В балке 2БСП12-4АтВ-а установить закладные изделия по данному чертежу.

1-1

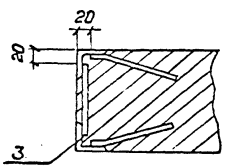


Привязан

Инв. №

| | | | |
|---|---|---|---|
| Нач.отд. | Ротенский | | 11.01.91 |
| Н.контр. | Соцюк | | 11.01.91 |
| ГИП стр. | Ковалев | | 11.01.91 |
| Нач. гр. | Кулешова | | 11.01.91 |
| Инж.Эк. | Лизунова | | 11.01.91 |

407-3-596.90-АС.И-31

Балка 2БСП12-4АIIIВ-а

| Стадия | Масса | Масштаб |
|---|---|---|
| РП | 5000 | 1:25 |
| Лист | Листов 1 | |

СЕВЗАПЭНЕРГОСЕТЬПРОЕКТ Ленинград

Копир. Формат А3

Инв.№ подл. | Подпись и дата | Взам. инв.№

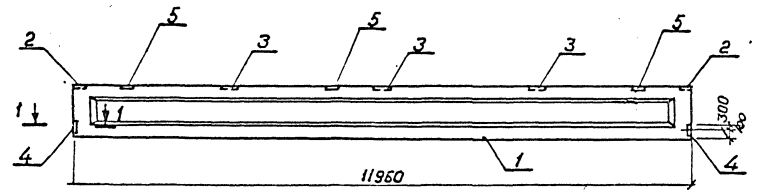


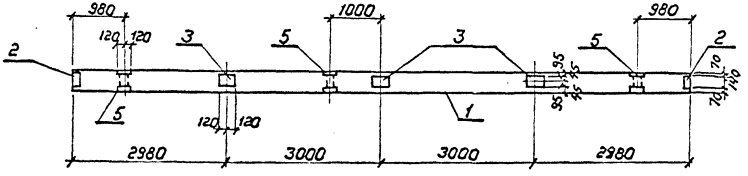


1-1

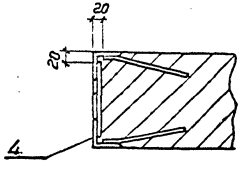


| Поз. | Наименование | Кол. | Обозначение документа |
|---|---|---|---|
| 1 | Балка 2БСП12-4АV | 1 | 1.462.1-1/88 Вып.1 |
| 2. | Изделие закладное М4-1 | 2 | 1.400-6/76 л. 84 |
| 3. | То же М4-3 | 3 | То же л. 85 |
| 4 | " М4-10-3 | 2 | " л. 88 |
| 5 | " МН-3 | 3 | 1.462.1-1/88 Вып. 2 |
| | | | |

Ведомость расхода стали на дополнительные закладные изделия, кг

| Марка элемента | Изделия закладные | | | | | | | | | Общий расход |
|---|---|---|---|---|---|---|---|---|---|---|
| | Арматура класса | | | Прокат марки | | | | | | |
| | А-III | | Итого | С 235 | | | | | Итого | |
| | ГОСТ 5781-82* | | | ГОСТ 8509-86 | | | ГОСТ 19903-74* | | | |
| | ф8 | ф10 | | L 80×80×7 | 110×70×8 | Итого | Лист б=6 | Итого | | |
| 2БСП12-4АV-б | 2.96 | 1.2 | 4.2 | 6.8 | 15.9 | 22.7 | 9.2 | 9.2 | 31.9 | 36.1 |

В балке 2БСП12-4АV-б установить закладные изделия по данному чертежу

Привязан

Инв. №

| | | | |
|---|---|---|---|
| Нач.отд. | Раменский | | 11.01.91 |
| Н.контр. | Сацюк | | 11.01.91 |
| ГИП стр. | Ковалев | | 11.01.91 |
| Нач.гр. | Кулешова | | 11.01.91 |
| Инж. 2 к. | Панкратьева | | 11.01.91 |

407-3-596.90-АС.И-32

Балка 2БСП12-4АV-б

| Стадия | Масса | Масштаб |
|---|---|---|
| РП | 5000 | 1:25 |

Лист | Листов 1

СЕВЗАПЭНЕРГОСЕТЬПРОЕКТ

Ленинград

Инв. № подл. | Подпись и дата | Взам. инв. №

Копир. [signature]

Формат А3

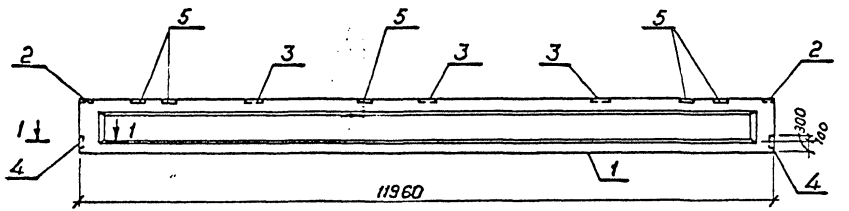


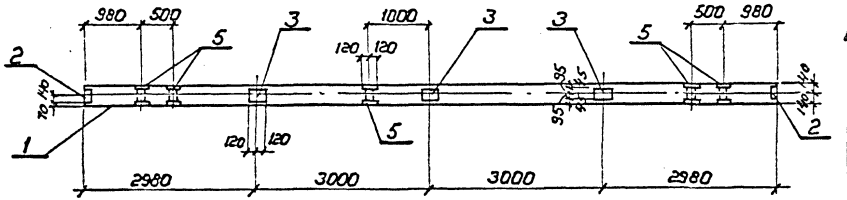


1-1

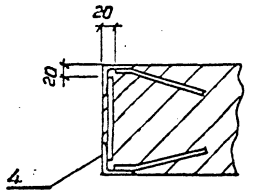


| Поз. | Наименование | Кол. | Обозначение документа |
|---|---|---|---|
| 1 | Балка 2БСП12-4АIV-б | 1 | 1.462.1-1/88 Вып.1 |
| 2 | Изделие закладное М4-1 | 2 | 1.400-6/76 л. 84 |
| 3 | То же М4-3 | 3 | То же л. 85 |
| 4 | " М4-10-3 | 2 | " л. 88 |
| 5 | " МН-3 | 5 | 1.462.1-1/88 Вып.2 |

Ведомость расхода стали на дополнительные закладные изделия, кг

| Марка элемента | Изделия закладные | | | | | | | | | Общий расход |
|---|---|---|---|---|---|---|---|---|---|---|
| | Арматура класса | | | Прокат марки | | | | | | |
| | A-III | | | C 235 | | | | | | |
| | ГОСТ 5781-82* | | Итого | ГОСТ 8509-86 | | | ГОСТ 19903-74* | | Итого | |
| | Ф 8 | Ф10 | | L 80×80×7 | L 100×8 | Итого | Лист δ = 6 | Итого | | |
| 2БСП12-4АIV-б | 3.76 | 1.6 | 5.4 | 5.8 | 26.5 | 33.3 | 9.2 | 9.2 | 42.5 | 47.9 |

В балке 2БСП12-4АIV-б установить закладные изделия по данному чертежу.

Привязан

Инв. №

| | | | | | |
|---|---|---|---|---|---|
| | | | | 407-3-596.90-АС.И-33 | |
| Нач.отд. | Романский | | 11.01.91 | Балка 2БСП12-4АIV-б | Стадия: РП; Масса: 5000; Масштаб: 1:25 |
| Н.контр. | Сацюк | | 11.01.91 | | Лист; Листов 1 |
| ГИП стр. | Ковалев | | 11.01.91 | | СЕВЗАПЭНЕРГОСЕТЬПРОЕКТ Ленинград |
| Нач.гр. | Кулешова | | 11.01.91 | | |
| Инж.2к. | Панкратьева | | 11.01.91 | | |

Копир. Формат А3

Инв.№ подл. | Подпись и дата | Взам.инв.№

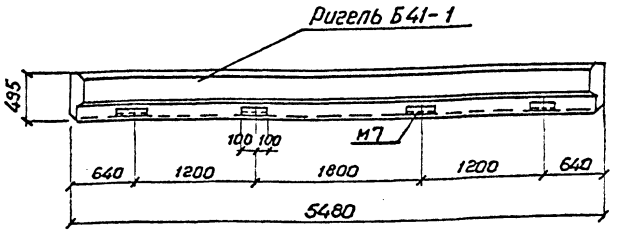


В ригеле Б41-1А установить закладные детали М7 по данному чертежу.

Остальное – по ригелю Б41-1 серии 1.420-12 вып.6.

Привязан

Инв.№

| | | | | |
|---|---|---|---|---|
| Нач.отд. | Роменский | | 11.01.91 | 407-3-596.90-АС.И-34 |
| Н.контр. | Сацюк | | 11.01.91 | |
| ГИП стр. | Ковалев | | 11.01.91 | Ригель Б41-1А |
| Нач.гр. | Кулешова | | 11.01.91 | |

| Стадия | Масса | Масштаб |
|---|---|---|
| РП | 3800 | 1:40 |
| Лист | Листов 1 | |

СЕВЗАПЭНЕРГОСЕТЬПРОЕКТ Ленинград

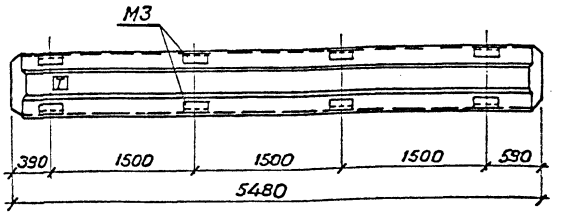


В ригеле ИБ3-13А установить закладные детали М3 по данному чертежу.

Остальное – по ригелю ИБ3-13 серии ИИ23-1/70

Буква Т для ориентации ригеля при монтаже наносится несмываемой краской

Привязан

Инв.№

| | | | | |
|---|---|---|---|---|
| Нач.отд. | Роменский | | 11.01.91 | 407-3-596.90-АС.И-35 |
| Н.контр. | Сацюк | | 11.01.91 | |
| ГИП стр. | Ковалев | | 11.01.91 | Ригель ИБ3-13А |
| Нач.гр. | Кулешова | | 11.01.91 | |

| Стадия | Масса | Масштаб |
|---|---|---|
| РП | 4400 | 1:40 |
| Лист | Листов 1 | |

СЕВЗАПЭНЕРГОСЕТЬПРОЕКТ Ленинград

Инв.№ подл. | Подпись и дата | Взам.инв.№

| Марка | Поз. | Наименование | Кол. | Обозначение документа | Масса, кг |
|---|---|---|---|---|---|
| ИБ2-1Б<br>ИБ2-1Д | –<br>– | Ригель ИБ2-1<br>Деталь закладная М2 | 1<br>2 | ИИ23-1/70<br>ИИ23-1/70, л. 3 | 4200 |

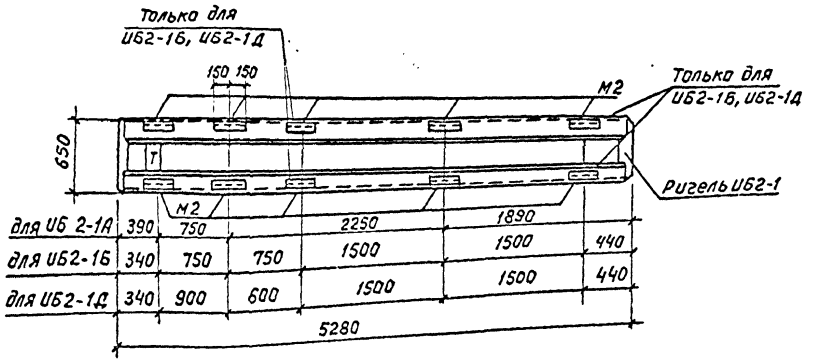


Ведомость расхода стали на дополнительные закладные изделия, кг

| Марка элемента | Изделия закладные | | | | | Всего | Общий расход |
|---|---|---|---|---|---|---|---|
| | Арматура класса | | | Прокат марки | | | |
| | A III | | | C235 | | | |
| | ГОСТ 5781-82* | | | ГОСТ 8510-86 | | | |
| | ф6 | ф14 | Итого | Ш10х10х7 | Итого | | |
| ИБ2-1Б, ИБ2-1Д | 0.2 | 4.8 | 5.0 | 5.8 | 5.8 | 10.8 | 10.8 |

В ригелях ИБ2-1А, ИБ2-1Б, ИБ2-1Д установить закладные детали М2 по данному чертежу.

Расход стали на недостающие марки М2 в ригелях ИБ2-1Б, ИБ2-1Д дан в спецификации.

Остальное - по ригелю ИБ2-1 серии ИИ23-1/70

Буква Т для ориентации ригеля при монтаже наносится несмываемой краской.

| | | | |
|---|---|---|---|
| Нач. отд. | Роменский | | 11.01.91 |
| Н. контр. | Саенок | | 11.01.91 |
| ГИП стр. | Кобалев | | 11.01.91 |
| Нач. гр. | Кулешова | | 11.01.91 |
| Инж. 3к | Лизунова | | 11.01.91 |

407-3-596.90-АС.У-36

Ригели ИБ2-1А, ИБ2-1Б, ИБ2-1Д

| Стадия | Масса | Масштаб |
|---|---|---|
| РП | см. спец. | 1:40 |
| Лист | Листов 1 | |

СевЗапЭнергосетьпроект Ленинград

Привязан

Инв. №

Инв. № подл. | Подпись и дата | Взам. инв. №

Формат А3

| Марка | Поз. | Наименование | Кол. | Обозначение документа | Масса, кг |
|---|---|---|---|---|---|
| ИБ2-1В | | Ригель ИБ2-1 | 1 | ИИ23-1/70 | 4200 |
| | | Деталь закладная м2 | 2 | ИИ23-1/70 л.3 | |
| ИБ2-1Г | | Ригель ИБ2-1 | 1 | ИИ23-1/70 | 4200 |
| | | Деталь закладная м2 | 4 | ИИ23-1/70 л.3 | |

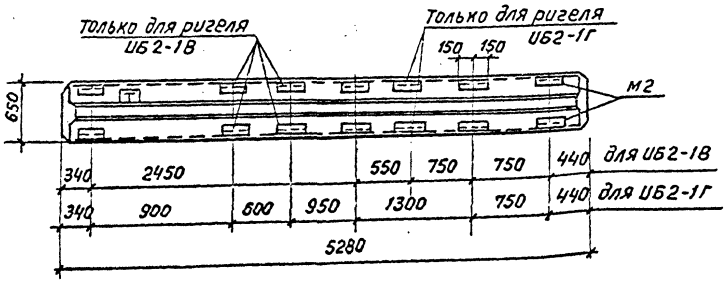


Ведомость расхода стали на дополнительные закладные изделия, кг

| Марка элемента | Изделия закладные | | | | | | | | Всего | Общий расход |
|---|---|---|---|---|---|---|---|---|---|---|
| | Арматура класса A III ГОСТ 5781-82* | | | | Прокат марки С 235 ГОСТ 8510-86 | | | | | |
| | ф6 | ф14 | | Итого | ∠70×70 К1 | | | Итого | | |
| ИБ2-1В | 0.2 | 4.8 | | 5.0 | 5.8 | | | 5.8 | 10.8 | 10.8 |
| ИБ2-1Г | 0.4 | 9.6 | | 10.0 | 11.6 | | | 11.6 | 21.6 | 21.6 |

В ригелях ИБ2-1В и ИБ2-1Г установить закладные детали м2 по данному чертежу.

Расход стали на недостающие марки м2 дан в спецификации.

Остальное - по ригелю ИБ2-1 серии ИИ23-1/70

Буква Т для ориентации ригелей при монтаже наносится несмываемой краской.

| | | | |
|---|---|---|---|
| Нач.отд. | Романский | | 11.01.91 |
| Н.контр. | Сацюк | | 11.01.91 |
| ГИП стр. | Кобалев | | 11.01.91 |
| Нач.гр. | Кулешова | | 11.01.91 |
| Инж.3к | Лизунова | | 11.01.91 |

Привязан

Инв.№

407-3-596.90-АС.И-37

Ригели ИБ2-1В, ИБ2-1Г

| Стадия | Масса | Масштаб |
|---|---|---|
| РП | см. специф. | 1:40 |
| Лист | Листов 1 | |

СЕВЗАПЭНЕРГОСЕТЬПРОЕКТ Ленинград

Формат А3

Копировал

| Поз. | Наименование | Кол. | Обозначение документа |
|---|---|---|---|
| | Ригель ИБ2-20 | 1 | ИИ 23-1/70 |
| | Деталь закладная М2 | 2 | ИИ 23-1/70 л.3 |

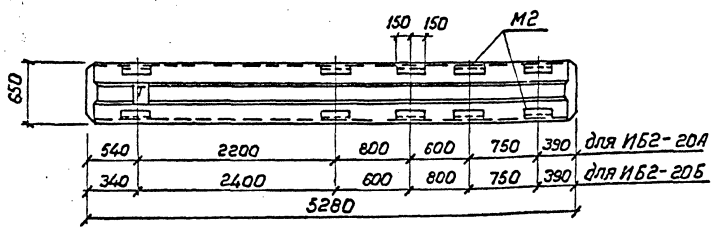


Ведомость расхода стали на дополнительные закладные изделия, кг

| Марка элемента | Изделия закладные | | | | | | | | Общий расход |
|---|---|---|---|---|---|---|---|---|---|
| | Арматура класса | | | | Прокат марки | | | Всего | |
| | А III | | | | С 235 | | | | |
| | ГОСТ 5781-82* | | | | ГОСТ 8510-86 | | | | |
| | Ф6 | Ф14 | | Итого | 11Б-70-7 | | Итого | | |
| ИБ2-20А, ИБ2-20Б | 0.2 | 4.8 | | 5.0 | 5.8 | | 5.8 | 10.8 | 10.8 |

В ригелях ИБ2-20А и ИБ2-20Б установить закладные М2 по данному чертежу. Расход на недостающие марки М2 дан в спецификации.
Остальное — по ригелю ИБ2-20 серии ИИ 23-1/70
Буква Т для ориентации ригелей при монтаже наносится несмываемой краской.

Привязан

Инв. №

| | | | |
|---|---|---|---|
| Нач.отд. | Роменский | | 11.01.91 |
| Н.контр. | Сацюк | | 11.01.91 |
| ГИП стр. | Ковалев | | 11.01.91 |
| Нач. гр. | Кулешова | | 11.01.91 |
| Инж.зк. | Лизунова | | 11.01.91 |

407-3-596.90-АС.И-38

Ригели ИБ2-20А, ИБ2-20Б.

| Стадия | Масса | Масштаб |
|---|---|---|
| РП | 4200 | 1:40 |
| Лист | Листов 1 | |

СЕВЗАПЭНЕРГОСЕТЬПРОЕКТ
Ленинград

Инв. № подл. | Подпись и дата | Взам. инв. №

Копир. [signature] Формат А3

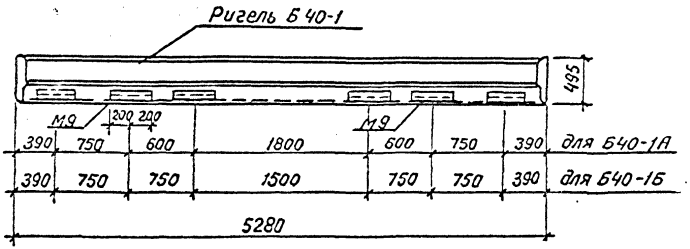


| Поз. | Наименование | Кол. | Обозначение документа |
|---|---|---|---|
| | Ригель Б 40-1 | 1 | 1.420-12 вып.6 |
| | Деталь закладная М9 | 2 | 1.420-12 вып.6 |

Ведомость расхода стали на дополнительные закладные изделия, кг

| Марка элемента | Изделия закладные | | | | | | | Всего | Общий расход |
|---|---|---|---|---|---|---|---|---|---|
| | Арматура класса A III | | | | Прокат марки С 235 | | | | |
| | ГОСТ 5781-82* | | | | ГОСТ 8510-86 | | | | |
| | ф6 | ф14 | | Итого | ИЮ-708 | | Итого | | |
| Б40-1А, Б40-1Б | 0,36 | 3.6 | | 3.96 | 8.84 | | 8.84 | 12.8 | 12.8 |

В ригеле Б40-1А установить закладные детали М9 по данному чертежу. Расход стали на недостающие марки М9 дан в спецификации.

Остальное-по ригелю Б40-1 серии 1.420-12 вып.6

Привязан

Инв. №

407-3-596.90-АС.И-39

| | | | |
|---|---|---|---|
| Нач.отд. | Роменский | | 11.01.91 |
| Н.контр. | Сацюк | | 11.01.91 |
| ГИПстр. | Ковалев | | 11.01.91 |
| Нач.гр. | Кулешова | | 11.01.91 |
| Инж.Зк | Лизунова | | 11.01.91 |

Ригели Б 40-1А, Б40-1Б

| Стадия | Масса | Масштаб |
|---|---|---|
| РП | 3700 | 1:40 |
| Лист | Листов 1 | |

СевЗапЭнергосетьпроект Ленинград

Формат А3

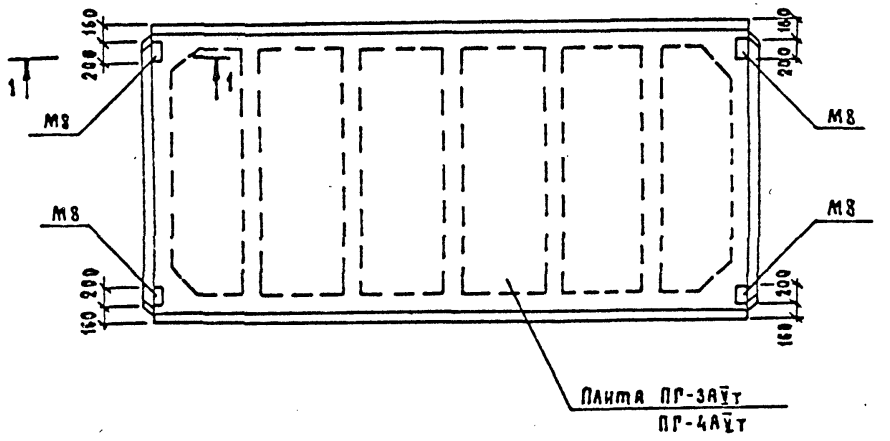


1 – 1

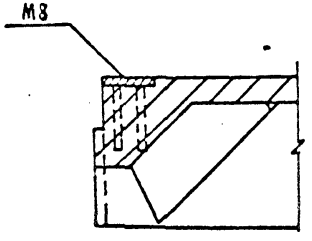


| Марка | Поз. | Наименование | Кол. | Обозначение документа |
|---|---|---|---|---|
| ПГ-3АV̄т-А | — | Плита ПГ-3АV̄т, | 1 | ГОСТ 22701.1-77* |
| | — | Изделие М8 | 4 | ГОСТ 22701.5-77* |
| ПГ-4АV̄т-А | — | Плита ПГ-4АV̄т, | 1 | ГОСТ 2701.1-77* |
| | — | Изделие М 8 | 4 | ГОСТ 22701.5-77* |
| | | | | |

Ведомость расхода стали на дополнительные закладные изделия, кг

| Марка элемента | Изделия закладные | | | | | | Всего |
|---|---|---|---|---|---|---|---|
| | Арматура класса | | | Прокат марки | | | |
| | А-III | | | С 235 | | | |
| | ГОСТ 5781-82* | | | ГОСТ 103-76* | | | |
| | ф10 | | Итого | -100×8 | | Итого | |
| ПГ-3АV̄т-А, ПГ-4АV̄т-А | 1.48 | | 1.48 | 5.02 | | 5.02 | 6.5 |

Остальное - см. ГОСТ 22701.1-77*

| | | | |
|---|---|---|---|
| Нач. отд | Роменский | | 11.01.91 |
| Н. контр. | Сацюк | | 11.01.91 |
| ГИП стр. | Ковалев | | 11.01.91 |
| Нач. гр. | Кулешова | | 11.01.91 |
| Техник | Буханова | | 11.01.91 |

Привязан

Инв. №

407-3-596.90-АС.И-40

Плиты ПГ-3АV̄т-А, ПГ-4АV̄т-А

| Стадия | Масса | Масштаб |
|---|---|---|
| РП | 6500 | 1:50 |
| Лист | Листов 1 | |

СЕВЗАПЭНЕРГОСЕТЬПРОЕКТ
Ленинград

Инв. № подл. | Подп. и дата | Взам. инв. №

Формат А3

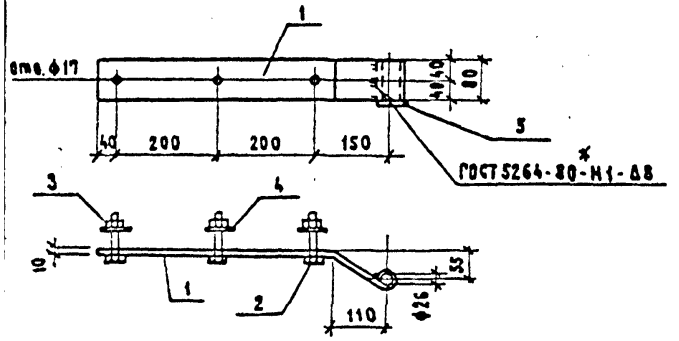


| Поз. | Наименование | Кол. |
|---|---|---|
| 1 | Полоса 10×80 - ГОСТ 103-76* | |
| | ℓ = 700 4,4 кг | 1 |
| 2 | Болт М16×80 - ГОСТ 7798-70* | 3 |
| 3 | Гайка М16 - ГОСТ 5915-70* | 3 |
| 4 | Шайба 16 - ГОСТ 11371-78* | 3 |
| 5 | Шайба 36 - ГОСТ 11371-78* | 1 |
| | | |

Привязан

Инв. №

| | | | |
|---|---|---|---|
| Нач.отд. | Роменский | | 11.01.91 |
| Н.контр. | Сацюк | | 11.01.91 |
| ГИП стр. | Ковалев | | 11.01.91 |
| Нач. гр. | Кулешова | | 11.01.91 |

409-3-596.90-АС.И-41

Петля П

| Стадия | Масса | Масштаб |
|---|---|---|
| РП | 5,2 | 1:10 |
| Лист | Листов 1 | |

СЕВЗАПЭНЕРГОСЕТЬПРОЕКТ
Ленинград

Альбом 7

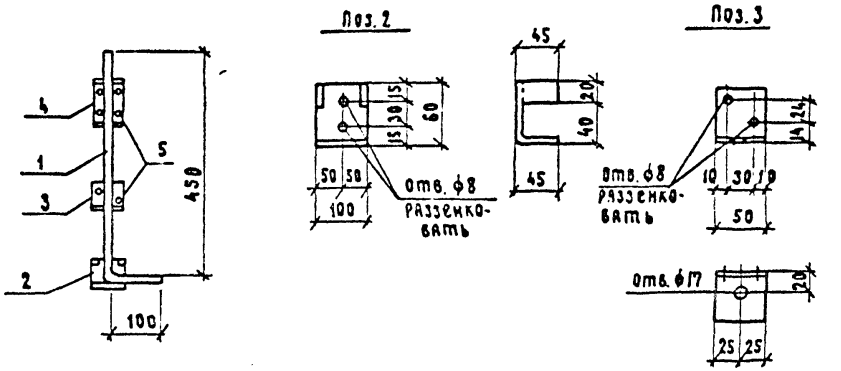


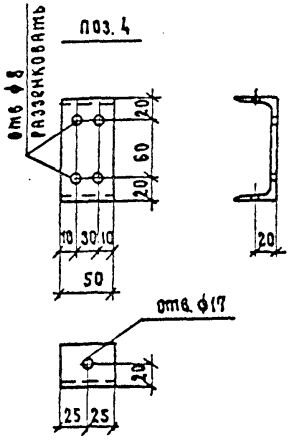


| Поз. | Наименование | Кол. |
|---|---|---|
| 1 | Круг 16 - ГОСТ 2590-88 | |
| | ℓ = 560 0,9 кг | 1 |
| 2 | Лист 6 - ГОСТ 19903-74* | |
| | S = 105×140 0,7 кг | 1 |
| 3 | Уголок 50×50×5 - ГОСТ 8509-86 | |
| | ℓ = 50 0,2 кг | 1 |
| 4 | Швеллер 10 - ГОСТ 8240-89 | |
| | ℓ = 50 0,4 кг | 1 |
| 5 | Шуруп ф6 - ГОСТ 1145-80* | |
| | ℓ = 50 0,01 кг | 8 |

Привязан

Инв. №

Взам. инв. №

Подп. и дата

Инв. № подл.

| | | | |
|---|---|---|---|
| Нач.отд. | Роменский | | 11.01.91 |
| Н.контр. | Сацюк | | 11.01.91 |
| ГИП стр. | Ковалев | | 11.01.91 |
| Нач. гр. | Кулешова | | 11.01.91 |

409-3-596.90-АС.И-42

Шпингалет Ш-1

| Стадия | Масса | Масштаб |
|---|---|---|
| РП | 2,3 | 1:10<br>1:5 |
| Лист | Листов 1 | |

СЕВЗАПЭНЕРГОСЕТЬПРОЕКТ
Ленинград

Формат А4

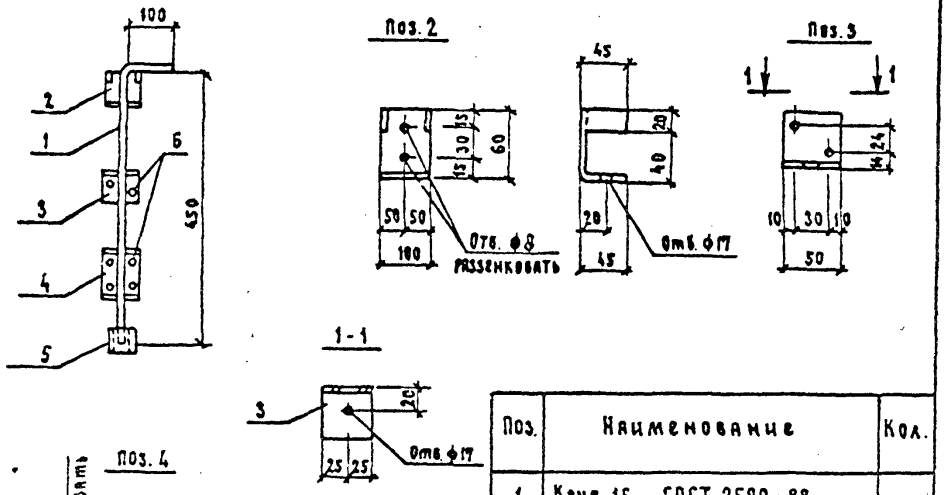


| Поз. | Наименование | Кол. |
|---|---|---|
| 1 | Круг 16 - ГОСТ 2590-88 | |
| | ℓ = 560 0.9кг | 1 |
| 2 | Лист 6 - ГОСТ 19903-74* | |
| | S = 105 × 140 0.7кг | 1 |
| 3 | Уголок 50×50×5 - ГОСТ 8509-86 | |
| | ℓ = 50 0.2кг | 1 |
| 4 | Швеллер 10 - ГОСТ 8240-89 | |
| | ℓ = 50 0.4кг | 1 |
| 5 | Шуруп ф6 - ГОСТ 1145-80* | |
| | ℓ = 50 0.01кг | 8 |
| 6 | Труба 20×2.8 - ГОСТ 3262-75* | |
| | ℓ = 50 0.09кг | 1 |

Привязан

Инв. №

Взам. инв. №

Подп. и дата

Инв. № подл.

| | | | |
|---|---|---|---|
| Нач. отд. | Роменский | | 11.01.91 |
| Н. контр. | Сацюк | | 11.01.91 |
| ГИП стр. | Ковалев | | 11.01.91 |
| Нач. гр. | Кулешова | | 11.01.91 |

407-3-596.90-АС.И - 43

Шпингалет Ш-2

| Стадия | Масса | Масштаб |
|---|---|---|
| РП | 2.4 | 1:10<br>1:5 |
| Лист | Листов 1 | |

СЕВЗАПЭНЕРГОСЕТЬПРОЕКТ
Ленинград

Альбом II

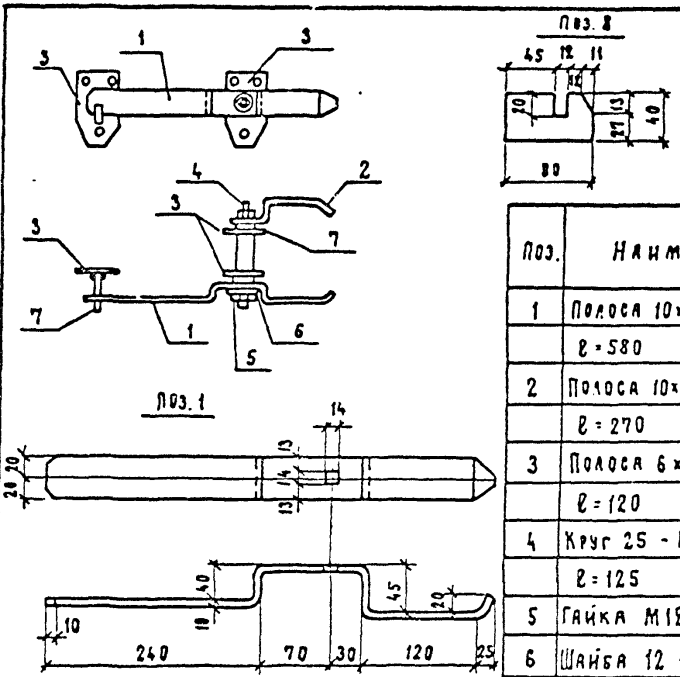


| Поз. | Наименование | Кол. |
|---|---|---|
| 1 | Полоса 10×40 - ГОСТ 103-76* | |
| | ℓ = 580 1.82кг | 1 |
| 2 | Полоса 10×40 - ГОСТ 103-76* | |
| | ℓ = 270 0.85кг | 1 |
| 3 | Полоса 6×70 - ГОСТ 103-76* | |
| | ℓ = 120 0.4кг | 3 |
| 4 | Круг 25 - ГОСТ 2590-88 | |
| | ℓ = 125 0.27кг | 1 |
| 5 | Гайка М12 - ГОСТ 5915-70* | 2 |
| 6 | Шайба 12 - ГОСТ 11371-78* | 2 |
| 7 | Шайба 18 - ГОСТ 11371-78* | 1 |
| 8 | Полоса 10×40 - ГОСТ 103-76* | |
| | ℓ = 80 0.25кг | 1 |
| 9 | Шуруп ф3.5 - ГОСТ 1145-80* | |
| | ℓ = 20 | 9 |

Привязан

Инв. №

Взам. инв. №

Подп. и дата

Инв. № подл.

| | | | |
|---|---|---|---|
| Нач. отд. | Роменский | | 11.01.91 |
| Н. контр. | Сацюк | | 11.01.91 |
| ГИП стр. | Ковалев | | 11.01.91 |
| Нач. гр. | Кулешова | | 11.01.91 |

407-3-596.90-АС.И - 44

Накладка Н-1

| Стадия | Масса | Масштаб |
|---|---|---|
| РП | 4.5 | 1:5<br>1:10 |
| Лист | Листов 1 | |

СЕВЗАПЭНЕРГОСЕТЬПРОЕКТ
Ленинград

Формат А4

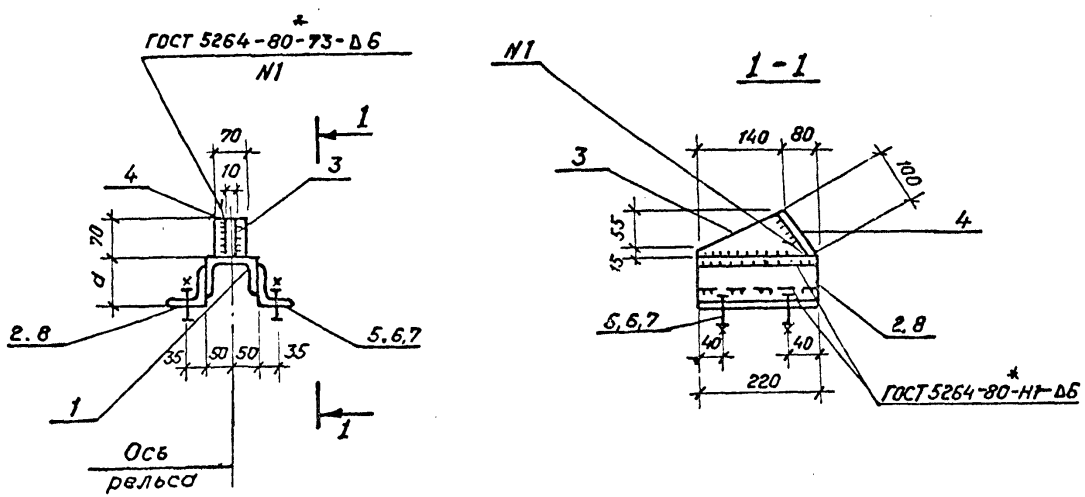





| Марка | Поз. | Наименование | Кол. | Масса ед., кг. | Масса марки кг. |
|---|---|---|---|---|---|
| АМ-3 | 1 | Швеллер 10 ГОСТ 8240-89 ℓ=220 | 1 | 1,9 | 6,7 |
| | 2 | Уголок 75×50×6 ГОСТ 8509-86 ℓ=220 | 2 | 1,25 | |
| | 3 | Лист 10 ГОСТ 19903-74* S=210×70 | 1 | 1,1 | |
| | 4 | Лист 10 ГОСТ 19903-74* S=100×70 | 1 | 0,5 | |
| | 5 | Болт М16×55 ГОСТ 7798-70* | 4 | | |
| | 6 | Гайка М16,5 ГОСТ 5915-70* | 4 | | |
| | 7 | Шайба 16 ГОСТ 11371-78* | 4 | | |
| АМ-4 | | Поз. 1, 3, 4, 5, 6, 7 см. АМ-3 | – | 4,2 | 7,2 |
| | 8 | Уголок 75×75×6 ГОСТ 8510-86 ℓ=220 | 2 | 1,5 | |

Поз. 3

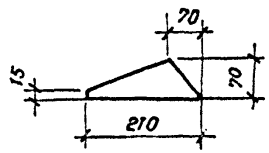


| Марка | a, мм |
|---|---|
| АМ-3 | 55 |
| АМ-4 | 75 |

Все отверстия ф 17,5 мм

Привязан

Инв. №

| | | | |
|---|---|---|---|
| Нач. отд. | Роменский | | 11.01.91 |
| Н. контр. | Сацюк | | 11.01.91 |
| ГИП стр. | Ковалев | | 11.01.91 |
| Нач. гр. | Кулешова | | 11.01.91 |

407-3-596.90-АС.И-45

Изделия АМ-3, АМ-4.

| Стадия | Масса | Масштаб |
|---|---|---|
| РП | см. табл. | 1:10 |
| Лист | Листов 1 | |

СЕВЗАПЭНЕРГОСЕТЬПРОЕКТ Ленинград

Коп. Семенова

Формат А3

Инв. № подл. | Подпись и дата | Взам. инв. №

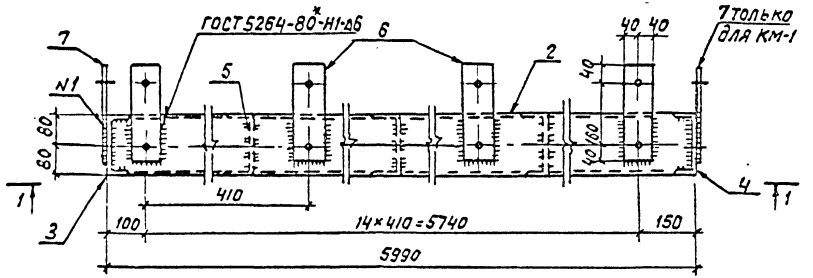


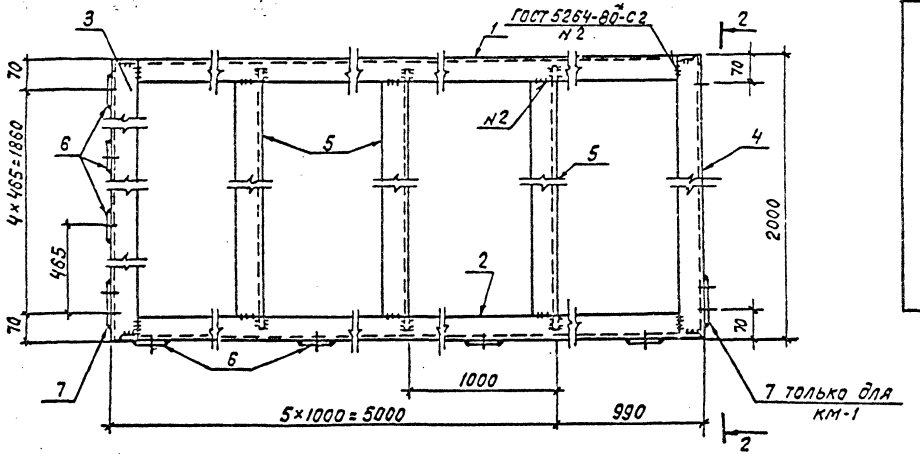


| Марка | Поз. | Наименование | Кол | Масса ед. кг | Масса, кг |
|---|---|---|---|---|---|
| км-1 | 1 | Швеллер 16-ГОСТ 8240-89 | | | 415 |
| | | ℓ=5978 | 1 | 85 | |
| | 2 | То же ℓ=5978 | 1 | 85 | |
| | 3 | То же ℓ=2000 | 1 | 28.4 | |
| | 4 | То же ℓ=2000 | 1 | 28.4 | |
| | 5 | То же ℓ=1988 | 5 | 28.2 | |
| | 6 | Полоса 12×80-ГОСТ 103-76* | | | |
| | | ℓ=240 | 19 | 1.8 | |
| | 7 | Лист 12-ГОСТ 19903-74* | | | |
| | | S=130×240 | 2 | 2,9 | |
| км-2 | 1 | Швеллер 16-8240-89 | | | 412 |
| | | ℓ=5978 | 1 | 85 | |
| | 2 | То же ℓ=5978 | 1 | 85 | |
| | 3 | То же ℓ=2000 | 1 | 28,4 | |
| | 4 | То же ℓ=2000 | 1 | 28,4 | |
| | 5 | То же ℓ=1988 | 5 | 28.2 | |
| | 6 | Полоса 12×80-ГОСТ 103-76* | | | |
| | | ℓ=240 | 19 | 1,8 | |
| | 7 | Лист 12-ГОСТ 19903-74* | | | |
| | | S=130×240 | 1 | 2,9 | |

Привязан

Инв.№

Инв.№подл. | Подпись и дата | Взам.инв.№

407-3-596.90-АС.и-46

| | | | |
|---|---|---|---|
| Нач.отд. | Роменский | | 11.01.91 |
| Н.контр. | Сацюк | | 11.01.91 |
| ГИП стр. | Кавалев | | 11.01.91 |
| Нач.гр. | Кулешова | | 11.01.91 |
| Инж. | Воробьева | | 11.01.91 |

Рамы км-1, км-2

| Стадия | Масса | Масштаб |
|---|---|---|
| РП | см. спец. | 1:10 |
| Лист 1 | Листов 2 | |

Севзапэнергосетьпроект Ленинград

Формат А3

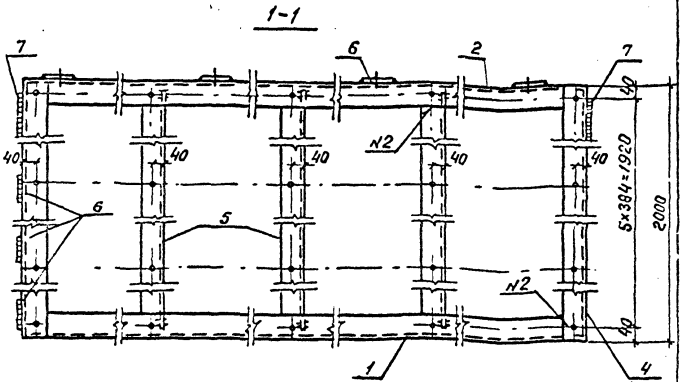


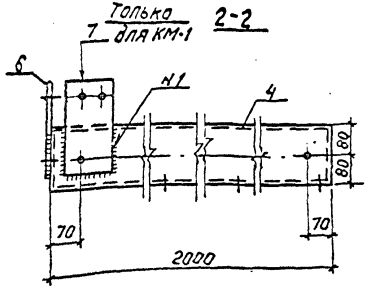


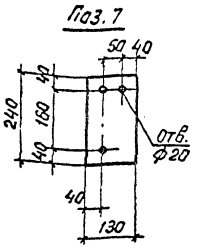


Рез. поз. 1,2,5

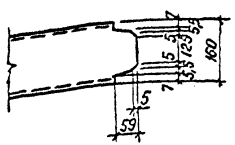


1. Марка КМ-2 зеркальна марке КМ-1.
2. Все отверстия ф10мм, кроме оговоренных.

Альбом 7

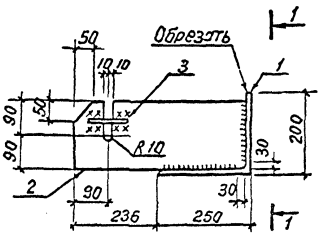


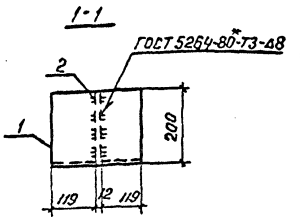


| Поз. | Наименование | Кол. |
|---|---|---|
| 1 | Уголок 250×250×16 - | |
| | ГОСТ 8509-86, ℓ=250 15,4кг | 1 |
| 2 | Лист 12-ГОСТ 19903-74* | |
| | S=180×470 8,0кг | 1 |
| 3 | Ф16А-I-ГОСТ 5781-82* | |
| | ℓ=120 0,18кг | 2 |

Привязан

Инв. N

Взам. инв. N

Подпись и дата

Инв. N подл.

| | | | |
|---|---|---|---|
| Нач. отд. | Роменский | | 11.01.91 |
| Н. контр. | Сацюк | | 11.01.91 |
| Гип стр. | Кобалев | | 11.01.91 |
| Нач. гр. | Кулешова | | 11.01.91 |
| Инж. | Воробьева | | 11.01.91 |

407-3-596.90-АС.И-47

Изделие КМ-3

| Стадия | Масса | Масштаб |
|---|---|---|
| РП | 23,8 | 1:10 |
| Лист | Листов 1 | |

СЕВЗАПЭНЕРГОСЕТЬПРОЕКТ
Ленинград

Формат А4

407-3-596.90-АС.И-46

Лист 2

Формат А4

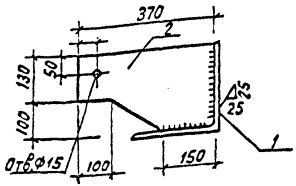


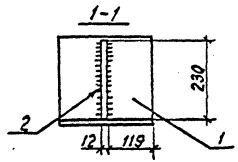


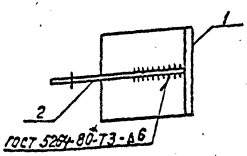


| Поз. | Наименование | кол. |
|---|---|---|
| 1 | Уголок 250×250×16 - | |
| | - ГОСТ 8509-86; ℓ=250 15,4кг | 1 |
| 2 | Лист 12 - ГОСТ 19903-74* | |
| | S=230×370 7,5кг | 1 |

Привязан

Инв.№

Инв.№ подл. | Подпись и дата | Взам.инв.№

| | | | | |
|---|---|---|---|---|
| 407-3-596.90-АС.И-48 | | | | |
| Нач.отд. | Роменский | | 11.01.91 | Столик км-4 |
| Н.контр. | Сацюк | | 11.01.91 | |
| ГИП стр. | Кобалев | | 11.01.91 | |
| Нач.гр. | Кулешова | | 11.01.91 | |
| Инж. | Воробьева | | 11.01.91 | |

| Стадия | Масса | Масштаб |
|---|---|---|
| РП | 22,9 | 1:10 |
| Лист | Листов 1 | |

СЕВЗАПЭНЕРГОСЕТЬПРОЕКТ
Ленинград

Формат А4

Альбом 7

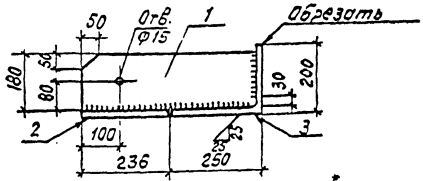


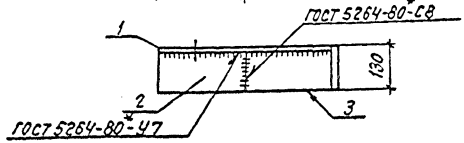


| Поз. | Наименование | кол. |
|---|---|---|
| 1 | Лист 12 - ГОСТ 19903-74* | |
| | S=180×470 8,0кг | 1 |
| 2 | То же S=130×235 2,8кг | 1 |
| 3 | Уголок 250×250×16 - | |
| | ГОСТ 8509-86, ℓ=130 80кг | 1 |

Марка км-6 зеркальна марке км-5

Привязан

Инв.№

Инв.№ подл. | Подпись и дата | Взам.инв.№

| | | | | |
|---|---|---|---|---|
| 407-3-596.90-АС.И-49 | | | | |
| Нач.отд. | Роменский | | 11.01.91 | Изделия КМ-5, КМ-6 |
| Н.контр. | Сацюк | | 11.01.91 | |
| ГИП стр. | Кобалев | | 11.01.91 | |
| Нач.гр. | Кулешова | | 11.01.91 | |
| Инж. | Воробьева | | 11.01.91 | |

| Стадия | Масса | Масштаб |
|---|---|---|
| РП | 18.8 | |
| Лист | Листов 1 | |

СЕВЗАПЭНЕРГОСЕТЬПРОЕКТ
Ленинград

Формат А4

| Марка | Поз. | Наименование | Кол. | Масса ед. кг | Масса, кг |
|---|---|---|---|---|---|
| РМ1 | 1 | Швеллер 8-ГОСТ 8240-89 | | | 74 |
| | | ℓ=583 | 3 | 4,1 | |
| | 2 | Швеллер 8-ГОСТ 8240-89 | | | |
| | | ℓ=1350 | 2 | 9,5 | |
| | 3 | Ф20А-I-ГОСТ 5781-82* | | | |
| | | ℓ=1350 | 13 | 3,3 | |
| РМ2 | 1 | Швеллер 8-ГОСТ 8240-89 | | | 54 |
| | | ℓ=383 | 3 | 2,7 | |
| | 2 | Швеллер 8-ГОСТ 8240-89 | | | |
| | | ℓ=1350 | 2 | 9,5 | |
| | 3 | Ф20А-I-ГОСТ 5781-82* | | | |
| | | ℓ=1350 | 8 | 3,3 | |

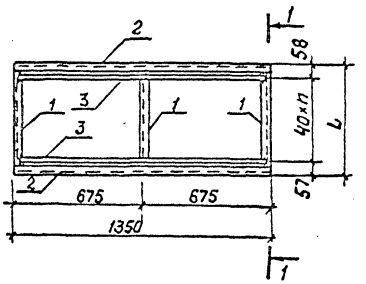


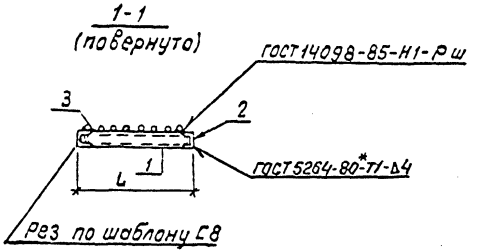


| Марка | n | ℓ мм |
|---|---|---|
| РМ1 | 12 | 595 |
| РМ2 | 7 | 395 |

Привязан

Инв. №

407-3-596.90-АС.И-50

| | | | |
|---|---|---|---|
| Нач. отд | Роменский | | 11.01.91 |
| Н. контр. | Сацюк | | 11.01.91 |
| ГИП стр. | Ковалев | | 11.01.91 |
| Нач. гр. | Кулешова | | 11.01.91 |
| Инж. | Воробьева | | 11.01.91 |

Решетки РМ1; РМ2

| Стадия | Масса | Масштаб |
|---|---|---|
| РП | См. спец. | 1:20 |
| Лист | Листов 1 | |

Севзапэнергосетьпроект Ленинград

Формат А4

Инв. № подл. | Подпись и дата | Взам. инв. №

| Поз. | Наименование | Кол. |
|---|---|---|
| 1 | Швеллер 8-ГОСТ 8240-89 | |
| | ℓ=1440 10,2 кг | 2 |
| 2 | То же ℓ=978 6.9 кг | 2 |
| 3 | Ф20А-I-ГОСТ 5781-82* | |
| | ℓ=970 2.4 кг | 34 |

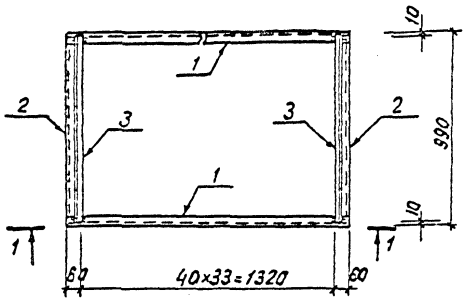


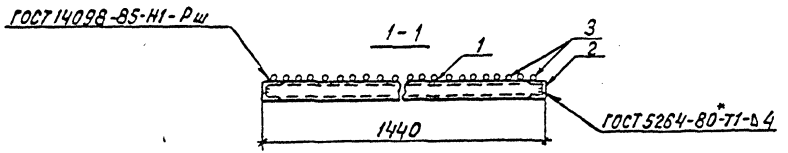


Привязан

Инв. №

| | | | | |
|---|---|---|---|---|
| Нач. отд | Романский | | 11.01.91 | |
| Н. контр. | Сацюк | | 11.01.91 | |
| ГИП стр. | Кавелев | | 11.01.91 | |
| Нач. гр. | Кулешова | | 11.01.91 | |
| Инж. | Воробьева | | 11.01.91 | |

407-3-596.90-АС.И-51

Решетка РМ3

| Стадия | Масса | Масштаб |
|---|---|---|
| РП | 116 | 1:20 |
| Лист | Листов 1 | |

СЕВЗАПЭНЕРГОСЕТЬПРОЕКТ Ленинград

Инв. № подл. | Подпись и дата | Взам. инв. №

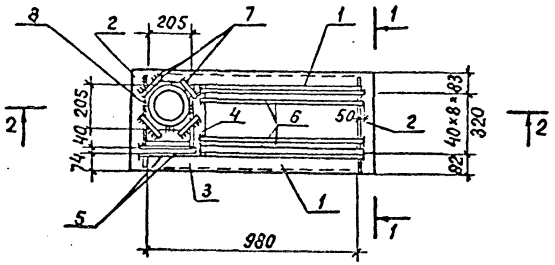


ГОСТ 14098-85-Н1-Рш

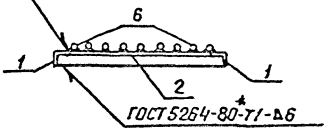


| Поз. | Наименование | Кол. |
|---|---|---|
| 1 | Уголок 63×63×5-ГОСТ 8509-86 | |
| | ℓ=980 4.7кг | 2 |
| 2 | То же ℓ=485 2.3кг | 2 |
| 3 | " ℓ=200 1.0кг | 1 |
| 4 | " ℓ=350 1.7кг | 1 |
| 5 | Ф20А-I-ГОСТ 5781-82* | |
| | ℓ=305 0,8кг | 2 |
| 6 | То же ℓ=812 2.0кг | 9 |
| 7 | " ℓ=100 0,24кг | 4 |
| 8 | Труба 203×10-ГОСТ 10704-76 | |
| | ℓ=370 17.6кг | 1 |

2-2

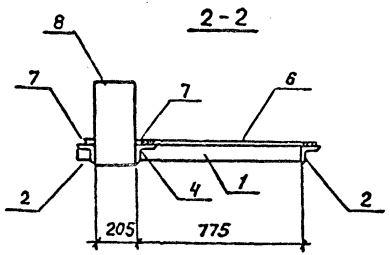


Привязан

Инв.№

Инв.№подл. | Подпись и дата | Взам.инв.№

| | | | | | |
|---|---|---|---|---|---|
| | | | | 407-3-596.90-АС.У-52 | |
| Нач.отд. | Роменский | | 11.01.91 | Решетка РМ4 | Стадия: РП; Масса: 55; Масштаб: 1:20 |
| Н.контр. | Сацюк | | 11.01.91 | | Лист; Листов 1 |
| ГИП стр. | Ковалев | | 11.01.91 | | СЕВЗАПЭНЕРГОСЕТЬПРОЕКТ Ленинград |
| Нач.гр. | Кулешова | | 11.01.91 | | |
| Инж. | Воробьева | | 11.01.91 | | |

Формат А3

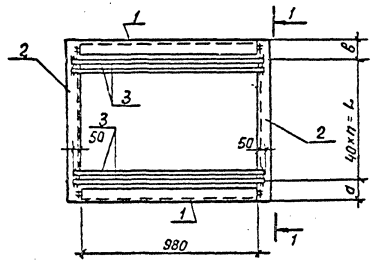


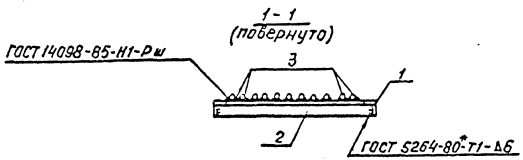


| Марка | Поз. | Наименование | Кол. | Масса, ед. кг | Масса, кг |
|---|---|---|---|---|---|
| РМ5 | 1 | Уголок 63×63×5-ГОСТ 8509-86 | | | 68,3 |
| | | ℓ=980 | 2 | 4,7 | |
| | 2 | Уголок 63×63×5-ГОСТ 8509-86 | | | |
| | | ℓ=782 | 2 | 3,8 | |
| | 3 | Ф20А-I-ГОСТ 5781-82* | | | |
| | | ℓ=1080 | 19 | 2,7 | |
| РМ6 | 1 | Уголок 63×63×5-ГОСТ 8509-86 | | | 63,7 |
| | | ℓ=980 | 2 | 4,7 | |
| | 2 | Уголок 63×63×5-ГОСТ 8509-86 | | | |
| | | ℓ=765 | 2 | 3,7 | |
| | 3 | Ф20А-I-ГОСТ 5781-82* | | | |
| | | ℓ=1080 | 17 | 2,7 | |

| Марка | a мм | L мм | в мм | n |
|---|---|---|---|---|
| РМ5 | 80 | 720 | 80 | 18 |
| РМ6 | 62 | 640 | 83 | 16 |

Привязан

Инв. №

| | | | |
|---|---|---|---|
| Нач. отд. | Роменский | | 11.01.91 |
| Н. контр. | Сацюк | | 11.01.91 |
| ГИП стр. | Ковалев | | 11.01.91 |
| Нач. гр. | Купешова | | 11.01.91 |
| Инж. | Воробьева | | 11.01.91 |

407-3-596.90-АС.И-53

Решетки РМ5, РМ6

| Стадия | Масса | Масштаб |
|---|---|---|
| РП | см. специф. | 1:20 |
| Лист | Листов 1 | |

Севзапэнергосетьпроект
Ленинград

Формат А3

Инв.№подл. | Подпись и дата | Взам.инв.№

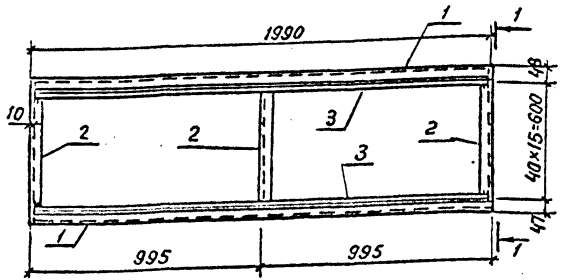


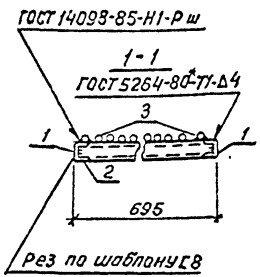


| Поз. | Наименование | | Кол |
|---|---|---|---|
| 1 | Швеллер 8-ГОСТ 8240-89 | | |
| | ℓ=1990 | 14.0 кг | 2 |
| 2 | То же ℓ=683 | 4.8 кг | 3 |
| 3 | Ф20А-I-ГОСТ 5781-82* | | |
| | ℓ=1970 | 4,9 кг | 16 |

Привязан

Инв. №

Взам. инв. №

Подпись и дата

Инв. № подл.

| | | | |
|---|---|---|---|
| Нач. отд. | Роменский | | 11.01.91 |
| Н. контр. | Сацюк | | 11.01.91 |
| ГИП стр. | Кавалев | | 11.01.91 |
| Нач. гр. | Кулешова | | 11.01.91 |
| Инж. | Воробьева | | 11.01.91 |

407-3-596.90-АС.У-54

Решетка РМ7

| Стадия | Масса | Масштаб |
|---|---|---|
| РП | 120.8 | 1:20 |
| Лист | Листов 1 | |

СЕВЗАПЭНЕРГОСЕТЬПРОЕКТ
Ленинград

Формат А4

Альбом 7

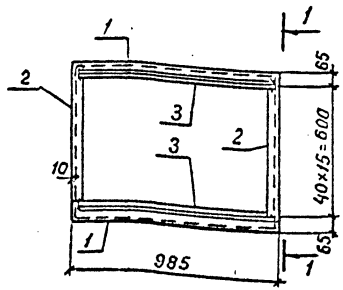


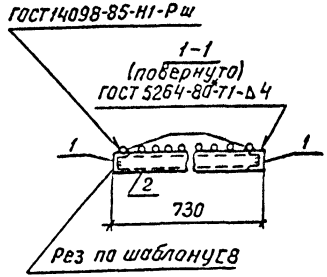


| Поз. | Наименование | | Кол. |
|---|---|---|---|
| 1 | Швеллер 8-ГОСТ 8240-89 | | |
| | ℓ=985 | 7.0 кг | 2 |
| 2 | То же ℓ=718 | 5.1 кг | 2 |
| 3 | Ф20А-I-ГОСТ 5781-82* | | |
| | ℓ=965 | 2.4 кг | 16 |

Привязан

Инв. №

Взам. инв. №

Подпись и дата

Инв. № подл.

| | | | |
|---|---|---|---|
| Нач. отд. | Роменский | | 11.01.91 |
| Н. контр. | Сацюк | | 11.01.91 |
| ГИП стр. | Кавалев | | 11.01.91 |
| Нач. гр. | Кулешова | | 11.01.91 |
| Инж. | Воробьева | | 11.01.91 |

407-3-596.90-АС.У-55

Решетка РМ8

| Стадия | Масса | Масштаб |
|---|---|---|
| РП | 62.6 | 1:20 |
| Лист | Листов 1 | |

СЕВЗАПЭНЕРГОСЕТЬПРОЕКТ
Ленинград

Формат А4

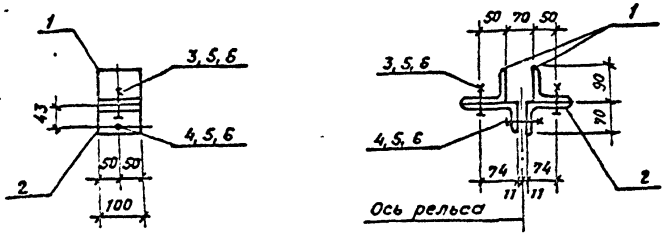


| Поз. | Наименование | Кол. |
|---|---|---|
| 1 | Уголок 90×90×6 ГОСТ 8509-86 | 2 |
| | ℓ = 100 0,8 кг. | |
| 2 | Уголок 110×70×7 ГОСТ 8510-86 | 2 |
| | ℓ = 100 1.0 кг | |
| 3 | Болт М16×55 ГОСТ 7798-70* | 2 |
| 4 | Болт М16×80 ГОСТ 7798-70* | 1 |
| 5 | Гайка М16 ГОСТ 5915-70* | 3 |
| 6 | Шайба 16 ГОСТ 11371-78* | 3 |

Все отверстия ф 17,5мм

Привязан

Инв. №

Взам инв.№ | Подпись и дата | Инв.№ подл.

| | | | |
|---|---|---|---|
| Нач.отд | Роменский | | 11.01.91 |
| Н.контр. | Сацюк | | 11.01.91 |
| ГИПстр | Ковалев | | 11.01.91 |
| Нач.гр. | Кулешова | | 11.01.91 |

407-3-596.90-АСИ-56

Изделие АМ-1

| Стадия | Масса | Масштаб |
|---|---|---|
| РП | 4,1 | 1:10 |
| Лист | Листов 1 | |

СЕВЗАПЭНЕРГОСЕТЬПРОЕКТ
Ленинград

Формат А4

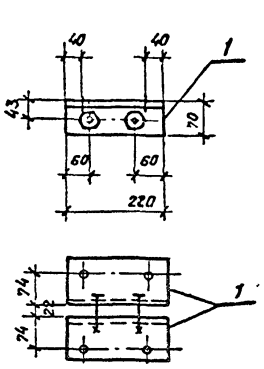


| Поз. | Наименование | Кол. |
|---|---|---|
| 1 | Уголок 110×70×7 ГОСТ 8510-86 | 2 |
| | ℓ = 220 2,1 кг | |
| 2 | Болт М16×80 ГОСТ 7798-70* | 2 |
| 3 | Гайка М16 ГОСТ 5915-70* | 2 |
| 4 | Шайба 16 ГОСТ 11371-78* | 2 |

Все отверстия ф 17,5мм

Привязан

Инв. №

Взам инв.№ | Подпись и дата | Инв.№ подл.

| | | | |
|---|---|---|---|
| Нач.отд. | Роменский | | 11.01.91 |
| Н.контр. | Сацюк | | 11.01.91 |
| ГИПстр. | Ковалев | | 11.01.91 |
| Нач.гр. | Кулешова | | 11.01.91 |

407-3-596.90-АС.И-57

Изделие АМ-2

| Стадия | Масса | Масштаб |
|---|---|---|
| РП | 4,6 | 1:10 |
| Лист | Листов 1 | |

СЕВЗАПЭНЕРГОСЕТЬПРОЕКТ
Ленинград

Кол. Семенова

Формат А4

Альбом 7

| Поз. | Наименование | Кол |
|---|---|---|
| 1 | Лист 10-ГОСТ 19903-74* | |
| | S=150×150 1.8 кг | 1 |
| 2 | Ф6А-I-ГОСТ 5781-82* | |
| | ℓ=800 0.18 кг | 2 |
| | | |

1-1

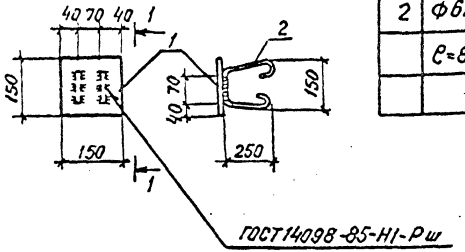


Привязан

Инв. №

| | | | |
|---|---|---|---|
| Нач. отд. | Роменский | | 11.01.91 |
| Н. контр. | Сацюк | | 11.01.91 |
| ГИП стр. | Ковалев | | 11.01.91 |
| Нач. гр. | Кулешова | | 11.01.91 |
| Инж. 3к | Лизунова | | 11.01.91 |

407-3-596.90-АС.И-58

Деталь закладная МН1

| Стадия | Масса | Масштаб |
|---|---|---|
| РП | 2.2 | 1:10 |
| Лист | Листов 1 | |

СЕВЗАПЭНЕРГОСЕТЬПРОЕКТ Ленинград

| Поз. | Наименование | Кол. |
|---|---|---|
| 1 | Ф6А-I-ГОСТ 5781-82* | |
| | ℓ=300 0.07 кг | 4 |
| 2 | Уголок 90×90×7-ГОСТ 8509-86 | |
| | ℓ=1000 9.64 кг | 1 |
| | | |

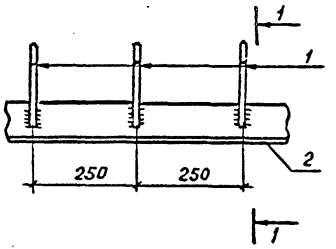


1-1

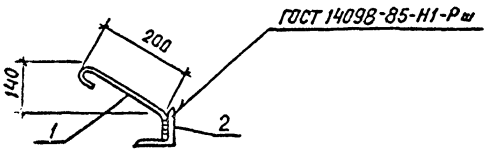


Привязан

Инв. №

| | | | |
|---|---|---|---|
| Нач. отд. | Роменский | | 11.01.91 |
| Н. контр. | Сацюк | | 11.01.91 |
| ГИП стр. | Ковалев | | 11.01.91 |
| Нач. гр. | Кулешова | | 11.01.91 |
| Инж. 3к | Лизунова | | 11.01.91 |

407-3-596.90-АС.И-59

Деталь закладная МН-5

| Стадия | Масса | Масштаб |
|---|---|---|
| РП | 9.9 | 1:10 |
| Лист | Листов 1 | |

СЕВЗАПЭНЕРГОСЕТЬПРОЕКТ Ленинград

Инв. № подл. | Подпись и дата | Взам. инв. №

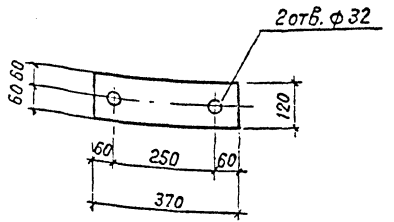


Привязан

Инв. №

| | | | |
|---|---|---|---|
| Нач. отд. | Роменский | | 11.01.91 |
| Н. контр. | Саецюк | | 11.01.91 |
| ГИП стр. | Ковалев | | 11.01.91 |
| Нач. гр. | Кулешова | | 11.01.91 |
| Инж. 3к | Лизунова | | 11.01.91 |

407-3-596.90-АС.И-60

Деталь закладная МН 2

| Стадия | Масса | Масштаб |
|---|---|---|
| РП | 4,2 | 1:10 |
| Лист | Листов 1 | |

Лист 12-ГОСТ 19903-74*

СЕВЗАПЭНЕРГОСЕТЬПРОЕКТ Ленинград

Альбом 7

| Поз. | Наименование | Кол |
|---|---|---|
| 1 | Полоса 12×80-ГОСТ 103-76* | |
| | $\ell$=100 0,75 кг | 1 |
| 2 | Полоса 12×80-ГОСТ 103-76* | |
| | $\ell$=30 0,23 кг | 1 |

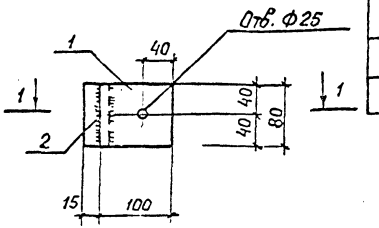


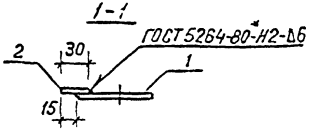


Привязан

Инв. №

| | | | |
|---|---|---|---|
| Нач. отд. | Роменский | | 11.01.91 |
| Н. контр. | Саецюк | | 11.01.91 |
| ГИП стр. | Ковалев | | 11.01.91 |
| Нач. гр. | Кулешова | | 11.01.91 |
| Инж. 3к | Лизунова | | 11.01.91 |

407-3-596.90-АС.И-61

Деталь закладная МН 3

| Стадия | Масса | Масштаб |
|---|---|---|
| РП | 1.0 | 1:10 |
| Лист | Листов 1 | |

СЕВЗАПЭНЕРГОСЕТЬПРОЕКТ Ленинград

Инв. № подл. | Подпись и дата | Взам. инв. №

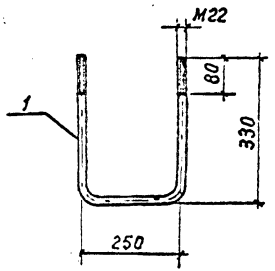


| Поз. | Наименование | Кол. |
|---|---|---|
| 1 | Круг 22-ГОСТ 2590-88 | |
| | ℓ = 900 2.7кг | 1 |
| – | Гайка М22-ГОСТ 5915-70* | 2 |
| – | Шайба 22-ГОСТ 11371-78* | 2 |
| | | |

Привязан

Инв. N

| | | | |
|---|---|---|---|
| Нач. отд. | Роменский | | 11.01.91 |
| Н. контр. | Сацюк | | 11.01.91 |
| ГИП стр. | Ковалев | | 11.01.91 |
| Нач. гр. | Кулешова | | 11.01.91 |

407-3-596.90-АС.У-62

Деталь закладная МН4

| Стадия | Масса | Масштаб |
|---|---|---|
| РП | 2.9 | 1:10 |
| Лист | Листов 1 | |

СЕВЗАПЭНЕРГОСЕТЬПРОЕКТ Ленинград

Альбом 7

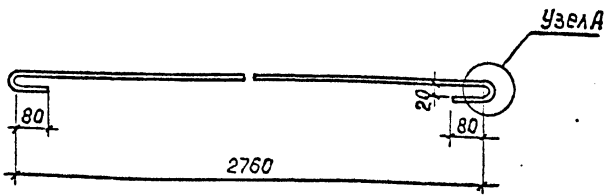


Узел А

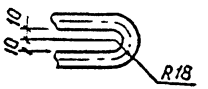


Длина заготовки ℓ = 3030 мм

Привязан

Инв. N

Взам. инв. N | Подпись и дата | Инв. N подл.

| | | | |
|---|---|---|---|
| Нач. отд. | Роменский | | 11.01.91 |
| Н. контр. | Сацюк | | 11.01.91 |
| ГИП стр. | Ковалев | | 11.01.91 |
| Нач. гр. | Кулешова | | 11.01.91 |
| Инж. | Воробьева | | 11.01.91 |

407-3-596.90-АС.У-63

Изделие крепежное КМ-7

Круг 16-ГОСТ 2590-88

| Стадия | Масса | Масштаб |
|---|---|---|
| РП | 4.8 | 1:10, 1:4 |
| Лист | Листов 1 | |

СЕВЗАПЭНЕРГОСЕТЬПРОЕКТ Ленинград

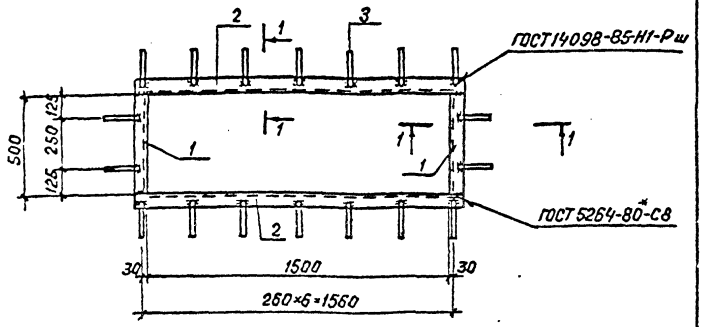


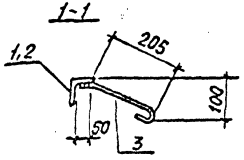


Рез поз.2

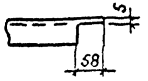


| Поз. | Наименование | Кол. |
|---|---|---|
| 1 | Уголок 63×63×5-ГОСТ 8509-86 | |
| | ℓ=500 2,4 кг | 2 |
| 2 | Уголок 63×63×5-ГОСТ 8509-86 | |
| | ℓ=1626 7,8 кг | 2 |
| 3 | ф6А-I-ГОСТ 5781-82* ℓ=300; 0,1 кг | 18 |

Привязан

Инв. №

| | | | |
|---|---|---|---|
| Нач.отд. | Роменский | | 11.01.91 |
| Н.контр. | Сацюк | | 11.01.91 |
| ГИП стр. | Ковалев | | 11.01.91 |
| Нач. гр. | Кулешова | | 11.01.91 |
| Инж. 3к | Лизунова | | 11.01.91 |

407-3-596.90-АС.и-64

Изделие МК-1

| Стадия | Масса | Масштаб |
|---|---|---|
| РП | 22,2 | 1:20 |
| Лист | Листов 1 | |

СЕВЗАПЭНЕРГОСЕТЬПРОЕКТ
Ленинград

Формат А4

Инв.№ подл. | Подпись и дата | Взам.инв.№

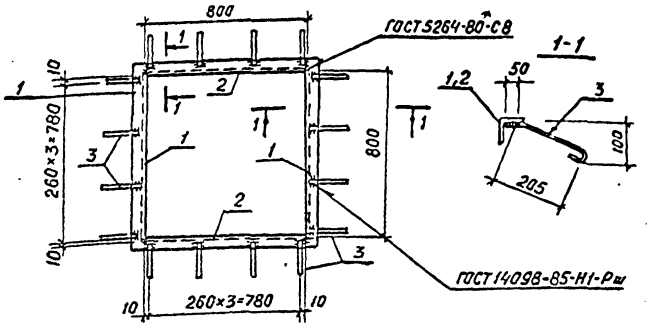


Рез поз.1

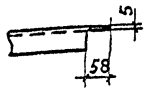


| Поз. | Наименование | Кол. |
|---|---|---|
| 1 | Уголок 63×63×5-ГОСТ 8509-86 | |
| | ℓ=926 4,5 кг | 2 |
| 2 | Уголок 63×63×5-ГОСТ 8509-86 | |
| | ℓ=800 3,9 кг | 2 |
| 3 | ф6А-I-ГОСТ 5781-82* ℓ=300; 0,1 кг | 16 |

Привязан

Инв. №

| | | | |
|---|---|---|---|
| Нач.отд. | Роменский | | 11.01.91 |
| Н.контр. | Сацюк | | 11.01.91 |
| ГИП стр. | Ковалев | | 11.01.91 |
| Нач. гр. | Кулешова | | 11.01.91 |
| Инж. 3к | Лизунова | | 11.01.91 |

407-3-596.90-АС.и-65

Изделие МК-2

| Стадия | Масса | Масштаб |
|---|---|---|
| РП | 18,4 | 1:20 |
| Лист | Листов 1 | |

СЕВЗАПЭНЕРГОСЕТЬПРОЕКТ
Ленинград

Формат А4

Инв.№ подл. | Подпись и дата | Взам.инв.№

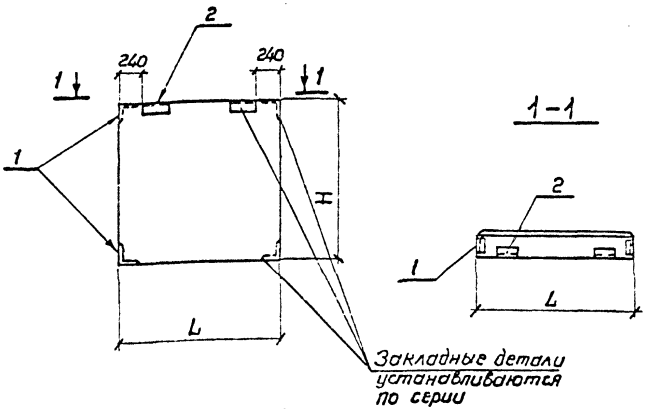


| Марка | L мм | H мм |
|---|---|---|
| 2ПС9.18.2,5-Л-72-А | 880 | 1785 |
| 2ПС9.12.2,5-Л-72-А | 880 | 1185 |
| 2ПС11,3.12,2,5-Л-72-А | 1130 | 1185 |
| 2ПС9,3.18.3,0-Л-72-А | 930 | 1785 |
| 2ПС9,3.12.3,0-Л-72-А | 930 | 1185 |

| Марка | Поз. | Наименование | Кол. | Обозначение | Масса, кг |
|---|---|---|---|---|---|
| 2ПС9.18.2,5-Л-72-А | | Панель 2ПС9.18.2,5-Л-72 | 1 | 1.030.1-1 вып.0-2 | 470 |
| | 1 | Изделие закладное М11 | 2 | 1.030.1-1 вып.1-3 | |
| | 2 | Изделие закладное М2 | 1 | 1.030.1-1 вып.1-3 | |
| 2ПС9.12.2,5-Л-72-А | | Панель 2ПС9.12.2,5-Л-72 | 1 | 1.030.1-1 вып.0-2 | 320 |
| | 1 | Изделие закладное М11 | 2 | 1.030.1-1 вып.1-3 | |
| | 2 | Изделие закладное М2 | 1 | 1.030.1-1 вып.1-3 | |
| 2ПС11,3.12.2,5-Л-72-А | | Панель 2ПС11,3.12.2,5-Л-72 | 1 | 1.030.1-1 вып.0-2 | 400 |
| | 1 | Изделие закладное М11 | 2 | 1.030.1-1 вып.1-3 | |
| | 2 | Изделие закладное М2 | 1 | 1.030.1-1 вып.1-3 | |
| 2ПС9.3.18.3,0-Л-72-А | | Панель 2ПС9,3.18,3,0-Л-72 | 1 | 1.030.1-1 вып.0-2 | 580 |
| | 1 | Изделие закладное М-11 | 2 | 1.030.1-1 вып.1-3 | |
| | 2 | Изделие закладное М2 | 1 | 1.030.1-1 вып.1-3 | |
| 2ПС9,3.12.3,0-Л-72-А | | Панель 2ПС9,3.12.3,0-Л-72 | 1 | 1.030.1-1 вып.0-2 | 390 |
| | 1 | Изделие закладное М11 | 2 | 1.030.1-1 вып.1-3 | |
| | 2 | Изделие закладное М2 | 1 | 1.030.1-1 вып.1-3 | |

Остальное – см. серию 1.030.1-1 вып. 0-2

Ведомость расхода стали на дополнительные закладные изделия, кг

| Марка элемента | Изделия закладные | | | | | | Всего |
|---|---|---|---|---|---|---|---|
| | Арматура класса | | Прокат марки | | | | |
| | А-III | | С235 | | | | |
| | ГОСТ 5781-82* | | ГОСТ 8509-85 | | ГОСТ 19903-74* | | |
| | Ф10 | Итого | L63×63×6 | Итого | -60×6 | Итого | |
| 2ПС9.18.2,5-Л-72-А<br>2ПС9.12.2,5-Л-72-А<br>2ПС11,3.12.2,5-Л-72-А<br>2ПС9,3.18.3,0-Л-72-А<br>2ПС9,3.12.3,0-Л-72-А | 1.08 | 1.08 | 3.21 | 3.21 | 0.56 | 0.56 | 4.85 |

Привязан

Инв. №

| | | | |
|---|---|---|---|
| Нач. отд. | Роменский | | 11.01.91 |
| Н. контр. | Сацюк | | 11.01.91 |
| ГИП стр. | Ковалев | | 11.01.91 |
| Нач. гр. | Кулешова | | 11.01.91 |
| Инж. | Варабьева | | 11.01.91 |

407-3-596.90-АС.И-66

Панели стеновые 2ПС9.18.2,5-Л-72-А; 2ПС9.12.2,5-Л-72-А; 2ПС11,3.12.2,5-Л-72-А; 2ПС9,3.18.3,0-Л-72-А; 2ПС9,3.12.3,0-Л-72-А.

| Стадия | Масса | Масштаб |
|---|---|---|
| РП | см. табл. | |
| Лист | Листов 1 | |

СЕВЗАПЭНЕРГОСЕТЬПРОЕКТ Ленинград

Копир. Р.Морг-

Формат А3

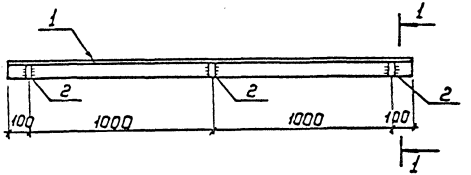


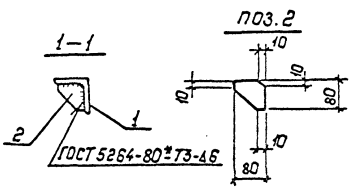


| Поз. | Наименование | Кол. |
|---|---|---|
| 1 | Уголок 90×90×8-ГОСТ 8509-86 | |
| | ℓ=2200 21,2кг | 1 |
| 2 | Полоса 8×80-ГОСТ 103-76* | |
| | ℓ=80 0,4кг | 3 |

Привязан:

Инв.№

| | | | | |
|---|---|---|---|---|
| Нач.отд. | Роменский | | 11.01.91 | |
| Н.контр. | Сацюк | | 11.01.91 | |
| ГИП стр. | Ковалев | | 11.01.91 | |
| Нач. гр. | Кулешова | | 11.01.91 | |
| Инж. Техн. | Лизунова | | 11.01.91 | |

407-3-596.90-АС.У-67

Изделие МК-8

| Стадия | Масса | Масштаб |
|---|---|---|
| РП | 22.4 | 1:20 1:10 |
| Лист | Листов 1 | |

СЕВЗАПЭНЕРГОСЕТЬПРОЕКТ Ленинград

Альбом 7

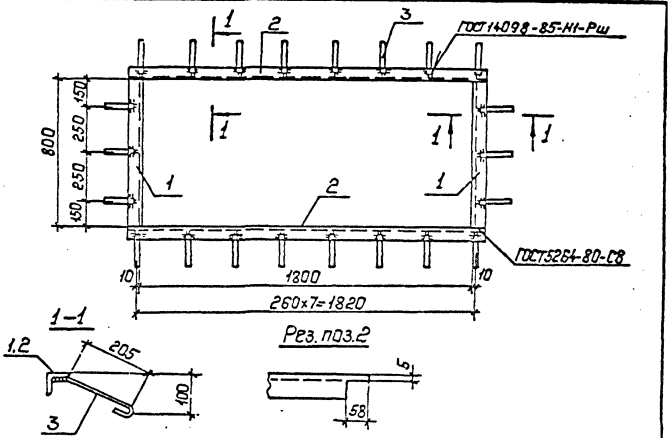


| Поз. | Наименование | Кол. |
|---|---|---|
| 1 | Уголок 63×63×5-ГОСТ 8509-86 | |
| | ℓ=800 3,8кг | 2 |
| 2 | То же, ℓ=1926 9,3кг | 2 |
| 3 | ф 6А-I-ГОСТ 5781-82* | |
| | ℓ=300 0,1кг | 22 |

Привязан:

Инв.№

| | | | | |
|---|---|---|---|---|
| Нач.отд. | Роменский | | 11.01.91 | |
| Н.контр. | Сацюк | | 11.01.91 | |
| ГИП стр. | Ковалев | | 11.01.91 | |
| Нач. гр. | Кулешова | | 11.01.91 | |
| Инж. | Заробьева | | 11.01.91 | |

407-3-596.90-АС.У-68

Изделие МК-9

| Стадия | Масса | Масштаб |
|---|---|---|
| РП | 28.4 | 1:20 |
| Лист | Листов 8:1 | |

СЕВЗАПЭНЕРГОСЕТЬПРОЕКТ Ленинград

Взам. инв. №

Подпись и дата

Инв. № подл.

Альбом 7

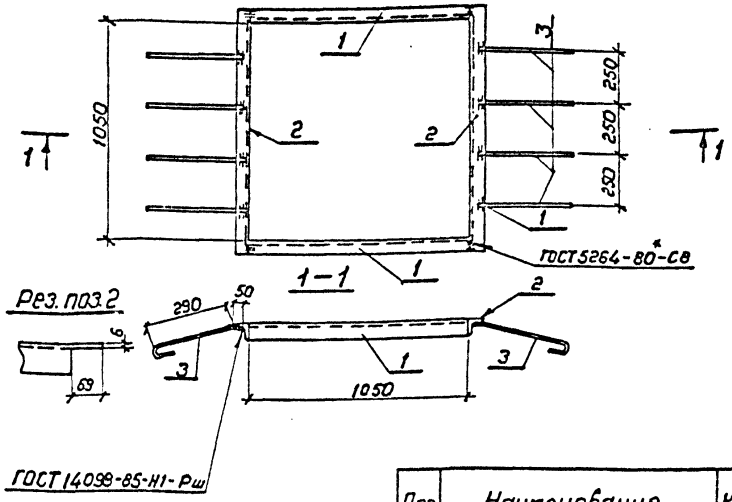


| Поз. | Наименование | Кол. |
|---|---|---|
| 1 | Уголок 75×75×6-ГОСТ 8509-86 | |
| | ℓ=1050 7.2кг | 2 |
| 2 | Уголок 75×75×6-ГОСТ 8509-86 | |
| | ℓ=1200 8.3кг | 2 |
| 3 | ФВА-I-ГОСТ 5781-82* | |
| | ℓ=400 0.2кг | 8 |

Привязан

Инв. №

Инв.№ подл. | Подпись и дата | Взам.инв.№

| | | | |
|---|---|---|---|
| Нач.отд. | Роменский | | 11.01.91 |
| Н.контр. | Сацюк | | 11.01.91 |
| ГИП стр. | Ковалев | | 11.01.91 |
| Нач.гр. | Кулешова | | 11.01.91 |
| Инж.Эк. | Лизунова | | 11.01.91 |

407-3-596.90-АС.И-69

Деталь обрамления МК-10

| Стадия | Масса | Масштаб |
|---|---|---|
| РП | 32.6 | 1:20 |
| Лист | Листов 1 | |

СЕВЗАПЭНЕРГОСЕТЬПРОЕКТ Ленинград

Формат А4

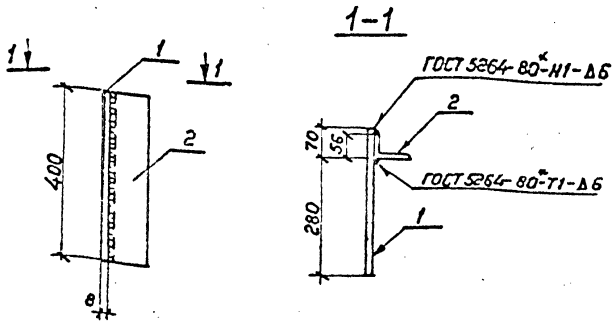


| Поз. | Наименование | Кол. |
|---|---|---|
| 1. | Лист 8-ГОСТ 19903-74* | |
| | S=350×400 8.8кг | 1 |
| 2 | Уголок 90×56×6-ГОСТ 8510-86 | |
| | ℓ=400 2.7кг | 1 |

Привязан

Инв.№

Инв.№ подл. | Подпись и дата | Взам.инв.№

| | | | |
|---|---|---|---|
| Нач.отд. | Роменский | | 11.01.91 |
| Н.контр. | Сацюк | | 11.01.91 |
| ГИП стр. | Ковалев | | 11.01.91 |
| Нач.гр. | Кулешова | | 11.01.91 |
| Инж.Эк. | Лизунова | | 11.01.91 |

407-3-596.90-АС.И-70

Деталь крепежная МК-11

| Стадия | Масса | Масштаб |
|---|---|---|
| РП | 11.5 | 1:10 |
| Лист | Листов 1 | |

СЕВЗАПЭНЕРГОСЕТЬПРОЕКТ Ленинград

Копир. Роменской

Формат А4

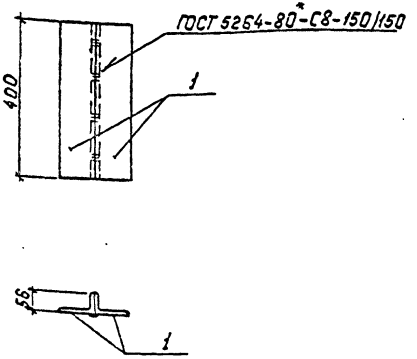


| Поз. | Наименование | Кол. |
|---|---|---|
| 1 | Уголок 90х56х6-ГОСТ 8510-86 | |
| | ℓ=400 2.7кг | 2 |
| | | |

Привязан:

Инв. №

Взам. инв. №

Подпись и дата

Инв. № подл.

| | | | |
|---|---|---|---|
| Нач. отд. | Роменский | | 11.01.91 |
| Н. контр. | Сацюк | | 11.01.91 |
| ГИП стр. | Ковалев | | 11.01.91 |
| Нач. гр. | Кулешова | | 11.01.91 |
| Инж. 3 к. | Лизунова | | 11.01.91 |

407-3-596.90-АС.И-71

Деталь крепежная МК-12

| Стадия | Масса | Масштаб |
|---|---|---|
| РП | 5,4 | 1:10 |
| Лист | Листов: 1 | |

СЕВЗАПЭНЕРГОСЕТЬПРОЕКТ Ленинград

Копировал: Польс

Формат: А4



Альбом 7

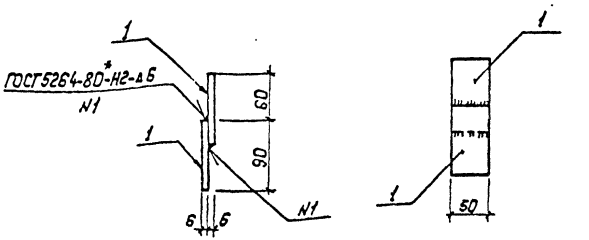


| Поз. | Наименование | Кол. |
|---|---|---|
| 1 | Полоса 6х50-ГОСТ 103-76* | |
| | ℓ=90 0.2кг | 2 |
| | | |

Привязан:

Инв. №

Взам. инв. №

Подпись и дата

Инв. № подл.

| | | | |
|---|---|---|---|
| Нач. отд. | Роменский | | 11.01.91 |
| Н. контр. | Сацюк | | 11.01.91 |
| ГИП стр. | Ковалев | | 11.01.91 |
| Нач. гр. | Кулешова | | 11.01.91 |
| Инж. 3 к. | Лизунова | | 11.01.91 |

407-3-596.90-АС.И-72

Изделие МК-13

| Стадия | Масса | Масштаб |
|---|---|---|
| РП | 0.4 | 1:5 |
| Лист | Листов: 1 | |

СЕВЗАПЭНЕРГОСЕТЬПРОЕКТ Ленинград

Копировал: Польс

Формат: А4

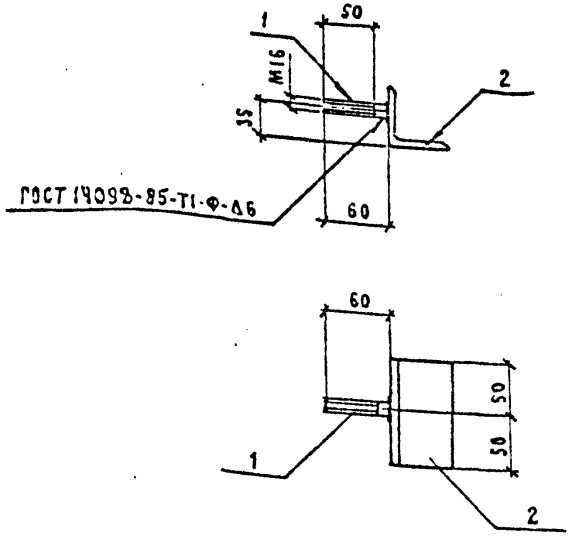


| Поз. | Наименование | Кол. |
|---|---|---|
| 1 | ф16 А-I - ГОСТ 5781-82* | |
| | ℓ=60 0,1 кг | 1 |
| 2 | Уголок 63×63×5-ГОСТ 8509-86 | |
| | ℓ=100 0,59 кг | 1 |

Привязан

Инв. №

Альбом 7

Взам. инв. №

Подп. и дата

Инв. № подл.

| | | | |
|---|---|---|---|
| Нач. отд. | Роменский | | 11.01.91 |
| Н. контр. | Сацюк | | 11.01.91 |
| ГИП стр. | Ковалев | | 11.01.91 |
| Нач. гр. | Кулешова | | 11.01.91 |
| Инж. Зк. | Лизунова | | 11.01.91 |

407-3-596.90 - АС.И-73

Изделие МК-14

| Стадия | Масса | Масштаб |
|---|---|---|
| РП | 0,7 | 1:5 |
| Лист | Листов 1 | |

СЕВЗАПЭНЕРГОСЕТЬПРОЕКТ Ленинград

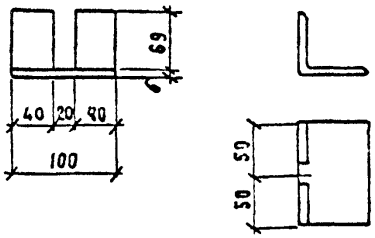


Привязан

Инв. №

Альбом 7

Взам. инв. №

Подп. и дата

Инв. № подл.

| | | | |
|---|---|---|---|
| Нач. отд. | Роменский | | 11.01.91 |
| Н. контр. | Сацюк | | 11.01.91 |
| ГИП стр. | Ковалев | | 11.01.91 |
| Нач. гр. | Кулешова | | 11.01.91 |
| Инж. Зк. | Лизунова | | 11.01.91 |

407-3-596.90 - АС.И-74

Изделие МК-15

| Стадия | Масса | Масштаб |
|---|---|---|
| РП | 0,7 | 1:5 |
| Лист | Листов 1 | |

Уголок 75×75×6-ГОСТ 8509-86

СЕВЗАПЭНЕРГОСЕТЬПРОЕКТ Ленинград

Формат А5

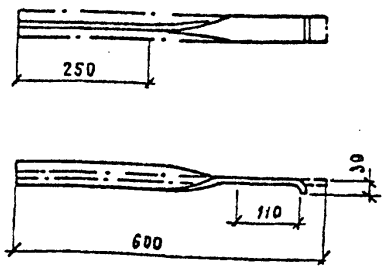


Длина заготовки ℓ=600

Привязан

Инв. №

Альбом 7

Взам. инв. №

Подп. и дата

Инв. № подл.

| | | | |
|---|---|---|---|
| Нач. отд. | Роменский | | 11.01.91 |
| Н. контр. | Сацюк | | 11.01.91 |
| ГИП стр. | Ковалев | | 11.01.91 |
| Нач. гр. | Кулешова | | 11.01.91 |
| Инж. Зк. | Лизунова | | 11.01.91 |

407-3-596.90 - АС.И-75

Изделие МК-16

| Стадия | Масса | Масштаб |
|---|---|---|
| РП | 1,0 | 1:10 |
| Лист | Листов 1 | |

Полоса 4×50 - ГОСТ 103-76*

СЕВЗАПЭНЕРГОСЕТЬПРОЕКТ Ленинград

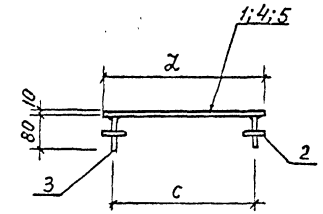


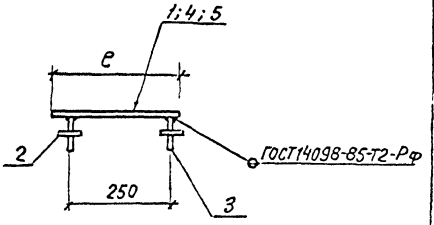


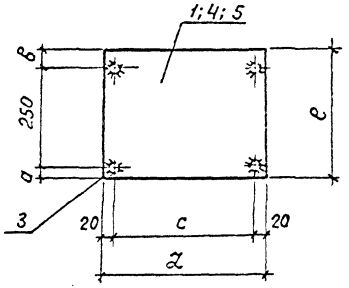


Поз. 2

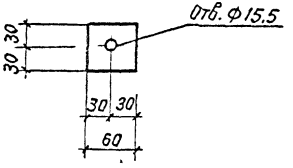


| Марка | Поз | Наименование | Кол. | Масса, кг |
|---|---|---|---|---|
| М-17 | 1 | Лист 10-ГОСТ 19903-74*<br>S=200×320; 5.0 кг | 1 | 6.2 |
| | 2 | Полоса 8×60-ГОСТ 103-76*<br>e=60; 0,2 кг | 4 | |
| | 3 | ф14А-I ГОСТ 5781-82*<br>e=80; 0,1 кг | 4 | |
| | | | | |
| | | | | |
| М-18 | Поз | 2 и 3 см. марку М-17 | | 11.2 |
| | 4 | Лист 10-ГОСТ 19903-74*<br>S=320×400; 10.0 кг | 1 | |
| | | | | |
| | | | | |
| М-19 | | Поз. 2 и 3 см. марку М-17 | | 10.6 |
| | 5 | Лист 10-ГОСТ 19903-74*<br>S=300×400; 9.4 кг | 1 | |
| | | | | |
| | | | | |

| Марка | а мм | б мм | с мм | е мм | z мм |
|---|---|---|---|---|---|
| М-17 | 20 | 50 | 160 | 320 | 200 |
| М-18 | 20 | 50 | 360 | 320 | 400 |
| М-19 | 25 | 25 | 360 | 300 | 400 |
| | | | | | |

Привязан

Инв.№

Инв.№ подл. | Подпись и дата | Взам.инв.№

| | | | |
|---|---|---|---|
| Нач.отд. | Роменский | | 11.01.91 |
| Н.контр. | Сацюк | | 11.01.91 |
| ГИП стр. | Ковалев | | 11.01.91 |
| Нач.гр. | Кулешова | | 11.01.91 |
| Инж.2к | Панкратьева | | 11.01.91 |

407-3-596.90-АС.И-76

Детали закладные
МК-17, МК-18, МК-19

| Стадия | Масса | Масштаб |
|---|---|---|
| РП | см. спец. | 1:10 |
| Лист | Листов 1 | |

СЕВЗАПЭНЕРГОСЕТЬПРОЕКТ
Ленинград

формата А3

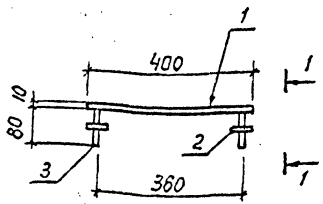


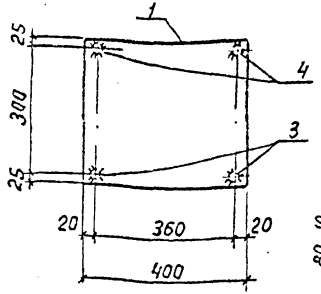


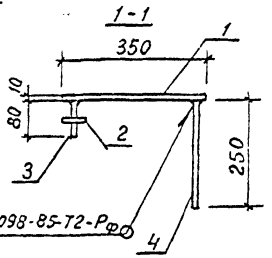


Поз. 2

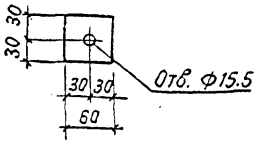


| Поз. | Наименование | Кол. |
|---|---|---|
| 1 | Лист 10-ГОСТ 19903-74 *<br>S=350×400; 11.0 кг | 1 |
| 2 | Полоса 8×50-ГОСТ 103-76 *<br>ℓ=60; 0,2 кг | 2 |
| 3 | Круг 14-ГОСТ 2590-88<br>ℓ=80; 0,1 кг | 2 |
| 4 | То же ℓ=250; 0,3 кг | 2 |

Привязан

Инв.№

Взам.инв.№ | Подпись и дата | Инв.№подл.

| | | | |
|---|---|---|---|
| Нач.отд. | Роменский | | 11.01.91 |
| Н.контр. | Сацюк | | 11.01.91 |
| ГИП стр. | Ковалев | | 11.01.91 |
| Нач. гр. | Кулешова | | 11.01.91 |
| Инж. 2к | Панкратьев | | 11.01.91 |

407-3-596.90-АС.И-77

Деталь закладная МК-20

| Стадия | Масса | Масштаб |
|---|---|---|
| РП | 12,2 | 1:10 |
| Лист | Листов 1 | |

СЕВЗАПЭНЕРГОСЕТЬПРОЕКТ Ленинград

Альбом 7

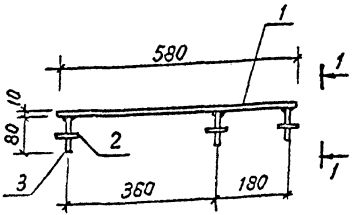


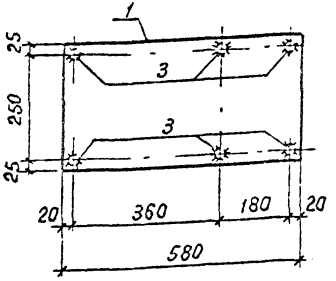


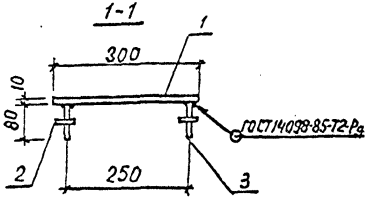


Поз. 2

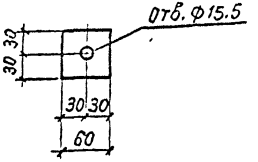


| Поз. | Наименование | Кол. |
|---|---|---|
| 1 | Лист 10-ГОСТ 19903-74 *<br>S=300×580; 13.7 кг | 1 |
| 2 | Полоса 8×60-ГОСТ 103-76 *<br>ℓ=60; 0.2 кг | 6 |
| 3 | Круг 14-ГОСТ 2590-88<br>ℓ=80; 0,1 кг | 6 |

Привязан

Инв.№

Взам.инв.№ | Подпись и дата | Инв.№подл.

| | | | |
|---|---|---|---|
| Нач.отд. | Роменский | | 11.01.91 |
| Н.контр. | Сацюк | | 11.01.91 |
| ГИП стр. | Ковалев | | 11.01.91 |
| Нач. гр. | Кулешова | | 11.01.91 |
| Инж. 2к | Панкратьев | | 11.01.91 |

407-3-596.90-АС.И-78

Деталь закладная МК-21

| Стадия | Масса | Масштаб |
|---|---|---|
| РП | 15,5 | 1:10 |
| Лист | Листов 1 | |

СЕВЗАПЭНЕРГОСЕТЬПРОЕКТ Ленинград

Альбом 7

| Поз. | Наименование | Кол. |
|---|---|---|
| 1 | Лист 10-ГОСТ 19903-74*<br>S = 200×560; 8,8 кг | 1 |
| 2 | Круг 14-ГОСТ 2590-88<br>ℓ = 350; 0,4 кг | 4 |

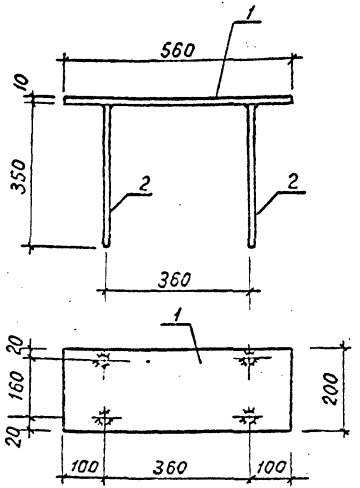


1-1

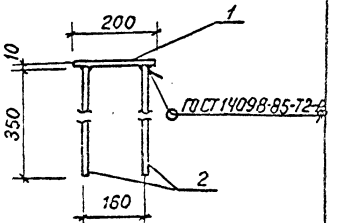


Привязан

Инв.№

| | | | | |
|---|---|---|---|---|
| Нач.отд. | Роменский | | 11.01.91 | |
| Н.контр. | Саинок | | 11.01.91 | |
| ГИП стр. | Ковалев | | 11.01.91 | |
| Нач. гр. | Кулешова | | 11.01.91 | |
| Инж. 2 к. | Панкратьева | | 11.01.91 | |

407-3-596.90-АС.У-79

Деталь закладная МК-22

| Стадия | Масса | Масштаб |
|---|---|---|
| РП | 10,4 | 1:10 |
| Лист | Листов 1 | |

СЕВЗАПЭНЕРГОСЕТЬПРОЕКТ Ленинград

Формат А4

Инв.№ подл. | Подпись и дата | Взам. инв.№

| Поз. | Наименование | Кол. |
|---|---|---|
| 1 | Лист 10-ГОСТ 19903-74*<br>S = 200×350; 5,5 кг | 1 |
| 2 | Полоса 8×60-ГОСТ 103-76*<br>ℓ = 60; 0,2 кг | 6 |
| 3 | Круг 14-ГОСТ 2590-88<br>ℓ = 80; 0,1 кг | 6 |

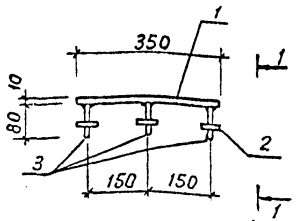


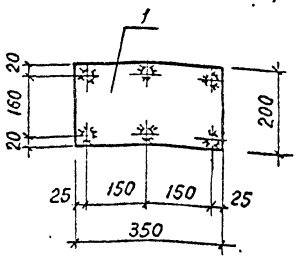


Поз. 2

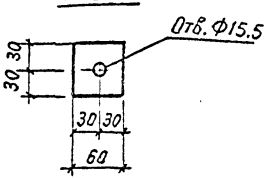


1-1

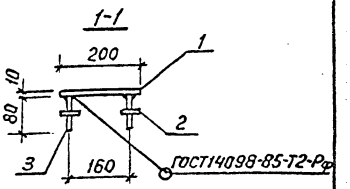


Привязан

Инв.№

| | | | | |
|---|---|---|---|---|
| Нач.отд. | Роменский | | 11.01.91 | |
| Н.контр. | Саинок | | 11.01.91 | |
| ГИП стр. | Ковалев | | 11.01.91 | |
| Нач. гр. | Кулешова | | 11.01.91 | |
| Инж. 2 к. | Панкратьева | | 11.01.91 | |

407-3-596.90-АС.У-80

Деталь закладная МК-23

| Стадия | Масса | Масштаб |
|---|---|---|
| РП | 7,3 | 1:10 |
| Лист | Листов 1 | |

СЕВЗАПЭНЕРГОСЕТЬПРОЕКТ Ленинград

Формат А4

Инв.№ подл. | Подпись и дата | Взам. инв.№

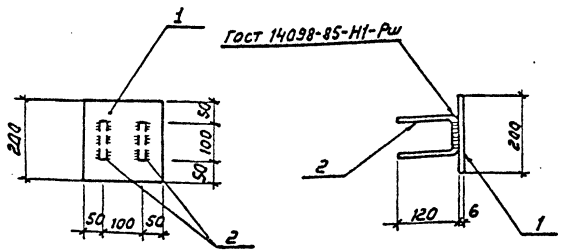


| Поз. | Наименование | Кол. |
|---|---|---|
| 1 | Лист 6-ГОСТ19903-74* | |
| | $S=200\times200$ 1,9кг | 1 |
| 2 | ф8А-I-ГОСТ 5781-82* | |
| | $\ell=340$ 0,13кг | 2 |

Привязан

Инв. №

| | | | |
|---|---|---|---|
| Нач.отд. | Роменский | | 11.01.91 |
| Н.контр. | Соцюк | | 11.01.91 |
| Гип.стр. | Ковалев | | 11.01.91 |
| Нач.гр. | Кулешова | | 11.01.91 |
| Инж.-эком. | Лизунова | | 11.01.91 |

407-3-596.90-АС.И-81

Деталь закладная МН-6

| Стадия | Масса | Масштаб |
|---|---|---|
| РП | 2,2 | 1:10 |
| Лист | Листов 1 | |

СЕВЗАПЭНЕРГОСЕТЬПРОЕКТ Ленинград

Альбом 7

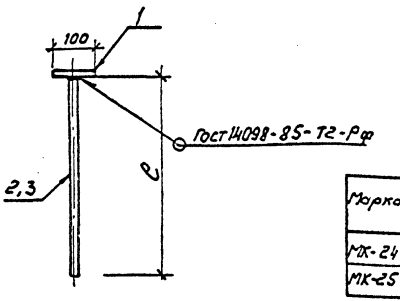


| Марка | ℓ |
|---|---|
| МК-24 | 1500 |
| МК-25 | 2000 |

| Марка | Поз. | Наименование | Кол. | Масса кг |
|---|---|---|---|---|
| МК-24 | 1 | Полоса 6×100 ГОСТ 103-76* | | 1,4 |
| | | $\ell=100$ 0,47 кг | 1 | |
| | 2 | Круг 10-ГОСТ 2590-88 | | |
| | | $\ell=1500$ 0,93 кг | 1 | |
| МК-25 | 1 | Полоса 6×100-ГОСТ 103-76* | | 1,7 |
| | | $\ell=100$ 0,47 кг | 1 | |
| | 3 | Круг 10-ГОСТ 2590-88 | | |
| | | $\ell=2000$ 1,23 кг | 1 | |

Привязан

Инв.№

Взам. инв.№

Подпись и дата

Инв.№ подл.

| | | | |
|---|---|---|---|
| Нач.отд. | Роменский | | 11.01.91 |
| Н.контр. | Соцюк | | 11.01.91 |
| Гип.стр. | Ковалев | | 11.01.91 |
| Нач.гр. | Кулешова | | 11.01.91 |
| Инж.-эком. | Калинько | | 11.01.91 |

407-3-596.90-АС.И-82

Детали закладные МК-24, МК-25

| Стадия | Масса | Масштаб |
|---|---|---|
| РП | см. табл. | 1:10 |
| Лист | Листов 1 | |

СЕВЗАПЭНЕРГОСЕТЬПРОЕКТ Ленинград

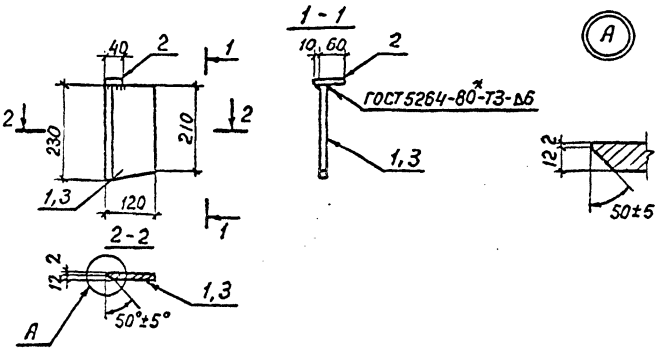


| Марка | Поз. | Наименование | Кол | Масса ед, кг | Масса, кг |
|---|---|---|---|---|---|
| МК 26 | 1 | Лист 14-ГОСТ 19903-74* | | | 3.3 |
| | | S=120×230 | 1 | 3.0 | |
| | 2 | Полоса 14×40-ГОСТ 103-76* | | | |
| | | c=70 | 1 | 0,3 | |
| МК 27 | 3 | Лист 14-ГОСТ 19903-74* | | | 3.3 |
| | | S=120×230 | 1 | 3.0 | |
| | 2 | Полоса 14×40-ГОСТ 103-76* | | | |
| | | c=70 | 1 | 0,3 | |

Привязан

Инв. №

Взам. инв. № | Подпись и дата | Инв. № подл.

| | | | |
|---|---|---|---|
| Нач. отд. | Роменский | | 11.01.91 |
| Н. контр. | Сацюк | | 11.01.91 |
| ГИП стр. | Ковалев | | 11.01.91 |
| Нач. гр. | Кулешова | | 11.01.91 |
| Инж. | Воробьева | | 11.01.91 |

407-3-596.90-АС.У-83

Соединительные элементы МК 26, МК 27

| Стадия | Масса | Масштаб |
|---|---|---|
| РП | см. табл. | 1:10 |
| Лист | Листов 1 | |

СЕВЗАПЭНЕРГОСЕТЬПРОЕКТ Ленинград

Формат А4

Альбом 7

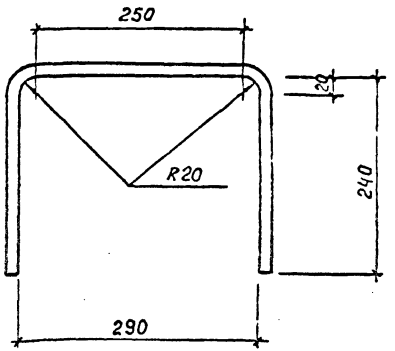


Длина заготовки c=790 мм

Привязан

Инв. №

Взам. инв. № | Подпись и дата | Инв. № подл.

| | | | |
|---|---|---|---|
| Нач. отд. | Роменский | | 11.01.91 |
| Н. контр. | Сацюк | | 11.01.91 |
| ГИП стр. | Ковалев | | 11.01.91 |
| Нач. гр. | Кулешова | | 11.01.91 |
| Инж. | Воробьева | | 11.01.91 |

407-3-596.90-АС.У-84

Соединительный элемент МК-28

Ø14 А-III-ГОСТ 5781-82*

| Стадия | Масса | Масштаб |
|---|---|---|
| РП | 0,9 | 1:5 |
| Лист | Листов 1 | |

СЕВЗАПЭНЕРГОСЕТЬПРОЕКТ Ленинград

Формат А4

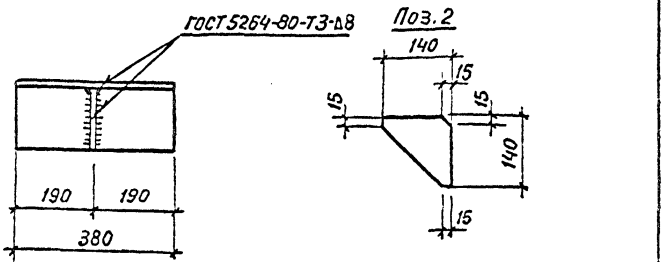


| Поз. | Наименование | Кол. |
|---|---|---|
| 1 | Уголок 160×160×14-ГОСТ 8509-86 | |
| | ℓ=380 13,0 кг | 1 |
| 2 | Лист 8-ГОСТ 19903-74* | |
| | S=140×140 1,0 кг | 1 |

Привязан

Инв. №

| | | | |
|---|---|---|---|
| 407-3-596.90-АС.И-85 | | | |
| Нач. отд. Роменский 11.01.91 | Соединительный элемент МК29 | Стадия: РП | Масса: 14,0 | Масштаб: 1:10 |
| Н. контр. Сацюк 11.01.91 | | Лист | Листов 1 |
| ГИП стр. Ковалев 11.01.91 | | СЕВЗАПЭНЕРГОСЕТЬПРОЕКТ Ленинград | |
| Нач. гр. Кулешова 11.01.91 | | | |

Альбом 7

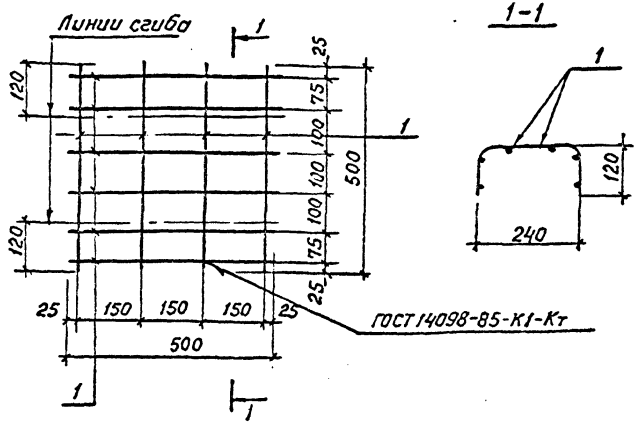


Длина стержня поз.1 ℓ=500 мм, количество - 10 шт.

Привязан

Инв. №

Подпись и дата | Взам. инв. №

| | | | |
|---|---|---|---|
| 407-3-596.90-АС.И-86 | | | |
| Нач. отд. Роменский 11.01.91 | Сетка С-2 | Стадия: РП | Масса: 0,8 | Масштаб: 1:10 |
| Н. контр. Сацюк 11.01.91 | | Лист | Листов 1 |
| ГИП стр. Ковалев 11.01.91 | | СЕВЗАПЭНЕРГОСЕТЬПРОЕКТ Ленинград | |
| Нач. гр. Кулешова 11.01.91 | | | |
| Инж. Воробьева 11.01.91 | ф5 В I - ГОСТ 6727-80* | | |

Инв. № подл.

Формат А4

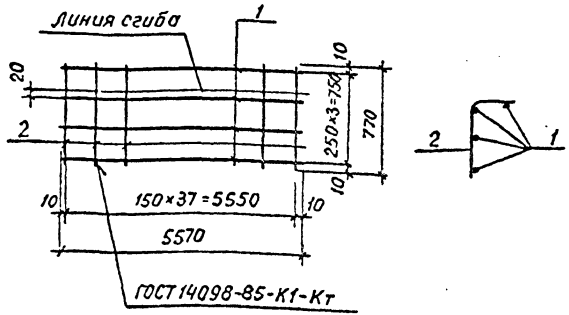


| Поз | Наименование | | Кол. |
|---|---|---|---|
| 1 | Ф5 ВI-ГОСТ 6727-80 * | | |
| | ℓ=5570 | 0.86 кг | 4 |
| 2 | Ф5 ВI-ГОСТ 6727-80 * | | |
| | ℓ=770 | 0,12 кг | 38 |

Привязан

Инв. №

Взам. инв. №

Подпись и дата

Инв. № подл.

407-3-596.90-АС.У-87

| | | | | Стадия | Масса | Масштаб |
|---|---|---|---|---|---|---|
| Нач. отд | Роменский | | 11.01.91 | | | |
| Н. контр | Сацюк | | 11.01.91 | РП | 8,0 | 1:100<br>1:25 |
| ГИП стр | Кавалев | | 11.01.91 | Лист | Листов 1 | |
| Нач. гр | Кулешова | | 11.01.91 | | | |

Сетка С-3

СЕВЗАПЭНЕРГОСЕТЬПРОЕКТ
Ленинград

Формат А4

Альбом 7

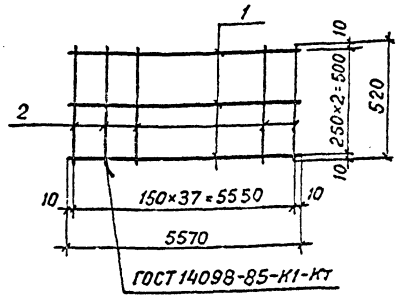


| Поз. | Наименование | | Кол. |
|---|---|---|---|
| 1 | Ф5 ВI-ГОСТ 6727-80 * | | |
| | ℓ=5570 | 0.86 кг | 3 |
| 2 | Ф5 ВI-ГОСТ 6727-80 * | | |
| | ℓ=520 | 0,08 кг | 38 |

Привязан

Инв. №

Взам. инв. №

Подпись и дата

Инв. № подл.

407-3-596.90-АС.У-88

| | | | | Стадия | Масса | Масштаб |
|---|---|---|---|---|---|---|
| Нач. отд | Роменский | | 11.01.91 | | | |
| Н. контр | Сацюк | | 11.01.91 | РП | 5.6 | 1:100<br>1:25 |
| ГИП стр | Кавалев | | 11.01.91 | Лист | Листов 1 | |
| Нач. гр | Кулешова | | 11.01.91 | | | |

Сетка С-4

СЕВЗАПЭНЕРГОСЕТЬПРОЕКТ
Ленинград

Формат А4

Альбом 7

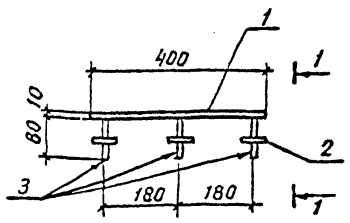


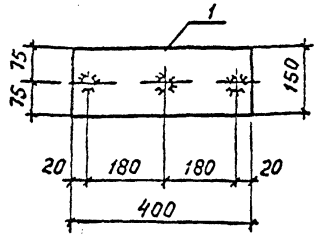


Поз. 2

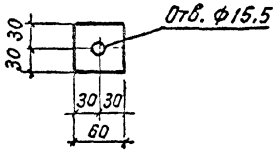


1-1

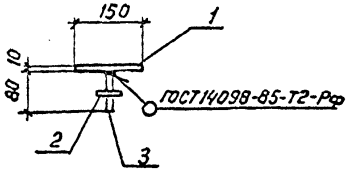


| Поз. | Наименование | Кол. |
|---|---|---|
| 1 | Лист 10-ГОСТ 19903-74* | 1 |
| | S=150×400; 4,7кг | |
| 2 | Полоса 8×60-ГОСТ 103-76* | 3 |
| | ℓ=60; 0,2кг | |
| | Круг 14-ГОСТ 2590-88 | 3 |
| | ℓ=80; 0,1кг | |

Привязан

Инв.№

| | | | |
|---|---|---|---|
| Нач.отд. | Роменский | | 11.01.91 |
| Н.контр. | Сацюк | | 11.01.91 |
| ГИП стр. | Ковалев | | 11.01.91 |
| Нач.гр. | Кулешова | | 11.01.91 |
| Инж.2к. | Панкратьева | | 11.01.91 |

407-3-596.90-АС.У-89

Деталь закладная МК-30

| Стадия | Масса | Масштаб |
|---|---|---|
| РП | 5,6 | 1:10 |
| Лист | Листов 1 | |

Севзапэнергосетьпроект Ленинград

Формат А4

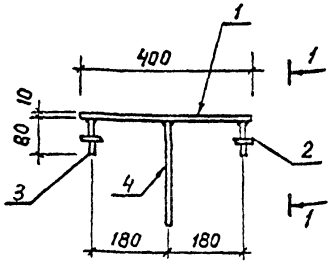


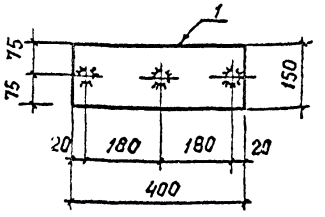


Поз. 2

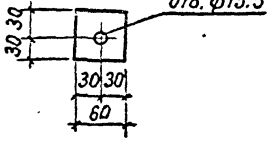


1-1

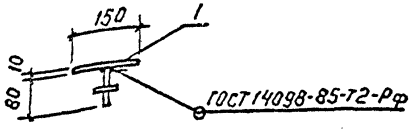


| Поз | Наименование | Кол |
|---|---|---|
| 1 | Лист 10-ГОСТ 19903-74* | 1 |
| | S=150×400; 4,7кг | |
| 2 | Полоса 8×60-ГОСТ 103-76* | 2 |
| | ℓ=60; 0,2кг | |
| 3 | Круг 14-ГОСТ 2590-88 | 2 |
| | ℓ=80; 0,1кг | |
| 4 | Тоже ℓ=250; 0,3кг | 1 |

Привязан

Инв.№

Взам.инв.№

Подпись и дата

Инв.№подл.

| | | | |
|---|---|---|---|
| Нач.отд. | Роменский | | 11.01.91 |
| Н.контр. | Сацюк | | 11.01.91 |
| ГИП стр. | Ковалев | | 11.01.91 |
| Нач.гр. | Кулешова | | 11.01.91 |
| Инж.2к. | Панкратьева | | 11.01.91 |

407-3-596.90-АС.У-90

Деталь закладная МК-31

| Стадия | Масса | Масштаб |
|---|---|---|
| РП | 5.6 | 1:10 |
| Лист | Листов 1 | |

Севзапэнергосетьпроект Ленинград

Формат А4

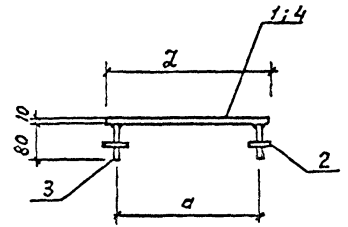


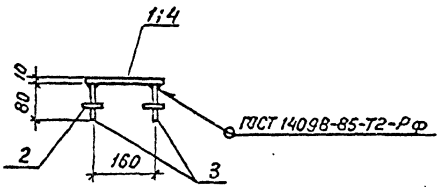


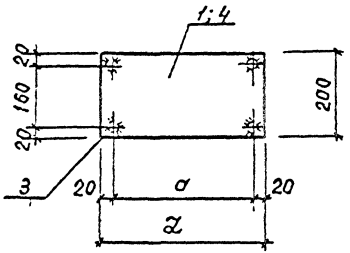


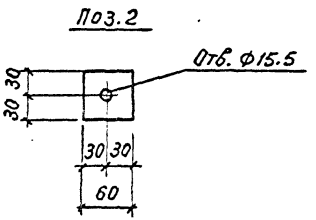


| Марка | Поз. | Наименование | Кол. | Масса, кг |
|---|---|---|---|---|
| М-15 | 1 | Лист 10-ГОСТ 19903-74*<br>S=200×400; 6,3 кг | 1 | 7,5 |
| | 2 | Полоса 8×60-ГОСТ 103-76*<br>ℓ=60; 0,2 кг | 4 | |
| | 3 | ф14А-I ГОСТ 5781-82*<br>ℓ=80; 0,1 кг | 4 | |
| | | | | |
| | | | | |
| М-16 | | Поз. 2 и 3 см. марку М-15 | | 4,3 |
| | 4 | Лист 10-ГОСТ 19903-74*<br>S=200×200; 3,1 кг | 1 | |
| | | | | |
| | | | | |

| Марка | a мм | ℓ мм |
|---|---|---|
| М-15 | 360 | 400 |
| М-16 | 160 | 200 |
| | | |

Привязан

Инв.№

Инв.№ подл. | Подпись и дата | Взам.инв.№

| | | | |
|---|---|---|---|
| Нач.отд. | Роменский | | 11.01.91 |
| Н.контр. | Сацюк | | 11.01.91 |
| ГИП стр. | Кабалев | | 11.01.91 |
| Нач. гр. | Кулешова | | 11.01.91 |
| Инж. 2к | Панкратьева | | 11.01.91 |

407-3-596.90-АС.И-91

Детали закладные
МК-32, МК-33

| Стадия | Масса | Масштаб |
|---|---|---|
| РП | см. спец. | 1:10 |
| Лист | Листов 1 | |

СЕВЗАПЭНЕРГОСЕТЬПРОЕКТ
Ленинград

Формат А3

1-1

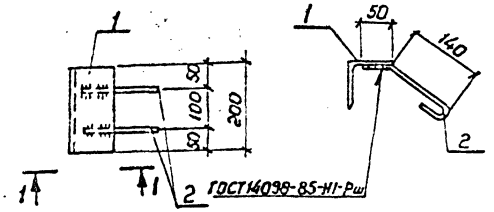


| Поз. | Наименование | Кол. |
|---|---|---|
| 1. | Уголок 75×75×6 - ГОСТ 8509-86 | |
| | ℓ = 200 1.4 кг | 1 |
| 2 | ф 8А-I - ГОСТ 5781-82* | |
| | ℓ = 250 0,1 кг | 2 |

Привязан

Инв. №

| | | | |
|---|---|---|---|
| Нач. отд. | Роменский | | 11.01.91 |
| Н. контр. | Сацюк | | 11.01.91 |
| ГИП стр. | Ковалев | | 11.01.91 |
| Нач. гр. | Кулешова | | 11.01.91 |

407-3-596.90-АС.И-92

Деталь закладная МК-34

| Стадия | Масса | Масштаб |
|---|---|---|
| РП | 1,6 | 1:10 |
| Лист | Листов 1 | |

СЕВЗАПЭНЕРГОСЕТЬПРОЕКТ Ленинград

Формат А4

1-1

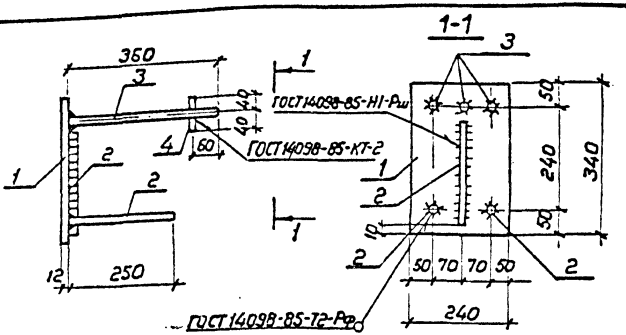


| Поз. | Наименование | Кол. |
|---|---|---|
| 1. | Лист 12 - ГОСТ 19903-74* | |
| | S = 240×340 7.7 кг | 1 |
| 2 | ф 16А-III - ГОСТ 5781-82* | |
| | ℓ = 250 0.4 кг | 3 |
| 3 | ф 16А-III - ГОСТ 5781-82* | |
| | ℓ = 360 0.6 кг | 3 |
| 4 | ф 16А-III - ГОСТ 5781-82* | |
| | ℓ = 80 0.13 кг | 3 |

Привязан

Инв. №

Инв. № подл. | Подпись и дата | Взам. инв. №

| | | | |
|---|---|---|---|
| Нач. отд. | Роменский | | 11.01.91 |
| Н. контр. | Сацюк | | 11.01.91 |
| ГИП стр. | Ковалев | | 11.01.91 |
| Нач. гр. | Кулешова | | 11.01.91 |

407-3-596.90-АС.И-93

Деталь закладная МК-35

| Стадия | Масса | Масштаб |
|---|---|---|
| РП | 11,1 | 1:10 |
| Лист | Листов 1 | |

СЕВЗАПЭНЕРГОСЕТЬПРОЕКТ Ленинград

Копировал Формат А4

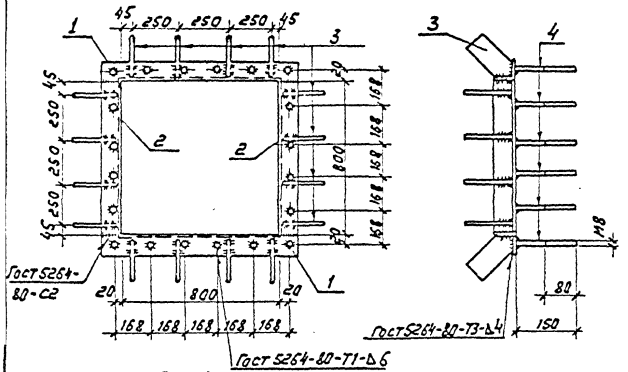


Поз.1

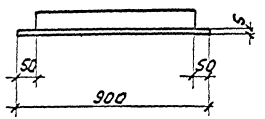


Поз.3

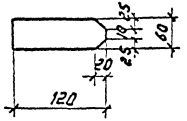


Поз.4

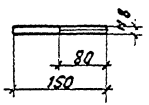


| Поз. | Наименование | Кол. |
|---|---|---|
| 1 | Уголок 50×50×5-Гост 8509-86 | |
| | $\ell$ = 900 3,4 кг | 2 |
| 2 | Уголок 50×50×5-Гост 8509-86 | |
| | $\ell$ = 800 3,0 кг | 2 |
| 3 | Полоса 4×60-Гост 103-76* | |
| | $\ell$ = 120 0,22 кг | 16 |
| 4 | Круг 8-Гост 2590-88 | |
| | $\ell$ = 150 0,06 кг | 20 |

Привязан

Инв.N

Инв.N подл. | Подпись и дата | Взам.инв.N

| | | | |
|---|---|---|---|
| Нач.отд. | Роменский | | 11.01.91 |
| Н.контр. | Саицюк | | 11.01.91 |
| Гип.стр. | Ковалев | | 11.01.91 |
| Нач.гр. | Купешова | | 11.01.91 |

407-3-596.90 - АС.И-94

Деталь закладная МК-36

| Стадия | Масса | Масштаб |
|---|---|---|
| РП | 17,5 | 1:20 1:10 |
| Лист | Листов 1 | |

СЕВЗАПЭНЕРГОСЕТЬПРОЕКТ Ленинград

Альбом 7

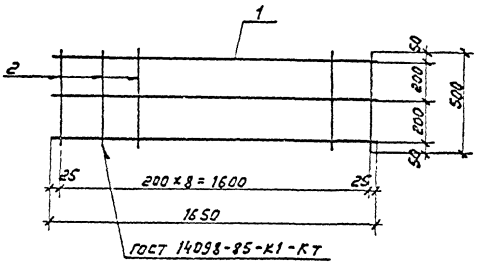


| Поз. | Наименование | Кол. |
|---|---|---|
| 1 | ф4 Вр I - Гост 6727-80 | |
| | $\ell$ = 1650 0,16 кг | 3 |
| 2 | ф 8А-III - Гост 5781-82* | |
| | $\ell$ = 500 0,2 | 9 |
| | | |

Привязан

Инв.N

Инв.N подл. | Подпись и дата | Взам.инв.N

| | | | |
|---|---|---|---|
| Нач.отд. | Роменский | | 11.01.91 |
| Н.контр. | Саицюк | | 11.01.91 |
| Гип.стр. | Ковалев | | 11.01.91 |
| Нач.гр. | Купешова | | 11.01.91 |
| Инж.эконом. | Лизунова | | 11.01.91 |

407-3-596.90 - АС.И-95

Сетка С-1

| Стадия | Масса | Масштаб |
|---|---|---|
| РП | 2,3 | |
| Лист | Листов 1 | |

СЕВЗАПЭНЕРГОСЕТЬПРОЕКТ Ленинград

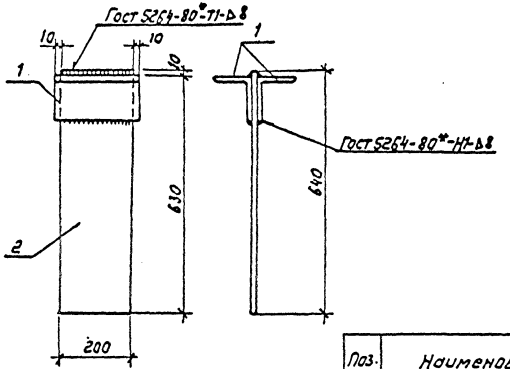


| Поз. | Наименование | Кол. |
|---|---|---|
| 1 | Уголок 100×100×7-Гост 8509-86 | |
| | С=220 2,4кг | 2 |
| 2 | Лист 10-Гост 19903-74* | |
| | S=200×640 10.0кг | 1 |

Привязан

Инв.N

| | | | |
|---|---|---|---|
| Нач.отд | Роменский | | 11.01.91 |
| Н.контр | Сацюк | | 11.01.91 |
| Гип.стр | Ковалев | | 11.01.91 |
| Нач.гр. | Купешова | | 11.01.91 |

407-3-596.90-АС.И-96

Деталь закладная МК-37

| Стадия | Масса | Масштаб |
|---|---|---|
| РП | 14.8 | 1:10 |
| Лист | Листов 1 | |

СЕВЗАПЭНЕРГОСЕТЬПРОЕКТ Ленинград

Альбом 7

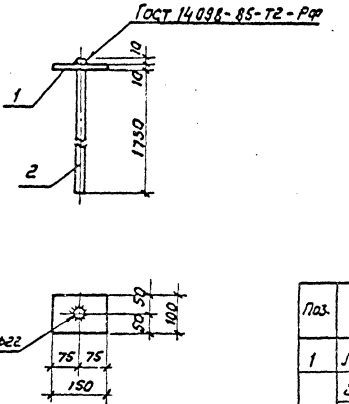


| Поз. | Наименование | Кол |
|---|---|---|
| 1 | Лист 10-Гост 19903-74* | |
| | S=100×150 1,2 кг | 1 |
| 2 | Круг 20-Гост 2590-88 | |
| | С=1750 4.3кг | 1 |

Привязан

Инв.N

| | | | |
|---|---|---|---|
| Нач.отд | Роменский | | 11.01.91 |
| Н.контр | Сацюк | | 11.01.91 |
| Гип.стр | Ковалев | | 11.01.91 |
| Нач.гр. | Купешова | | 11.01.91 |

407-3-596.90-АС.И-97

Деталь закладная МК-38

| Стадия | Масса | Масштаб |
|---|---|---|
| РП | 5,5 | 1:10 |
| Лист | Листов 1 | |

СЕВЗАПЭНЕРГОСЕТЬПРОЕКТ Ленинград

Инв.N подл. | Подпись и дата | Взам.инв.N

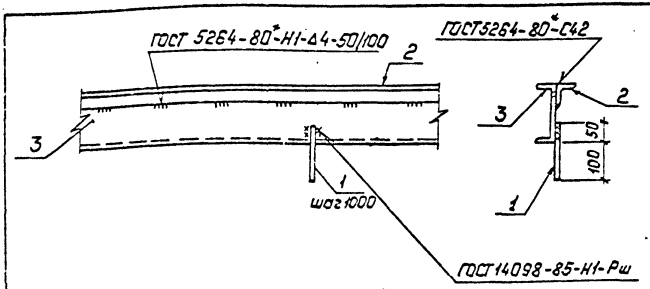


| Поз. | Наименование | | Кол. |
|---|---|---|---|
| 1 | Круг 10 | ГОСТ2590-88 | |
| | ℓ=150 | 0.1кг | 1 |
| 2 | Уголок 50×50×5 | ГОСТ8509-86 | |
| | ℓ=1000 | 37.7кг | 1 |
| 3 | Швеллер 16 | ГОСТ8240-89 | |
| | ℓ=1000 | 14.2кг | 1 |

Привязан:

Инв. №

Взам. инв. №

Подпись и дата

Инв. № подл.

| | | | |
|---|---|---|---|
| Нач. отд | Роменский | | 11.01.91 |
| Н. контр. | Сацюк | | 11.01.91 |
| ГИП стр. | Ковалев | | 11.01.91 |
| Нач. гр. | Кулешова | | 11.01.91 |
| Инж. | Воробьева | | 11.01.91 |

407-3596.90-АС.У-98

Деталь закладная МК-39

| Стадия | Масса | Масштаб |
|---|---|---|
| РП | 18.1 | 1:10 |
| Лист | Листов: 1 | |

СЕВЗАПЭНЕРГОСЕТЬПРОЕКТ Ленинград

Копировал: Польс

Формат: А4

Альбом 7

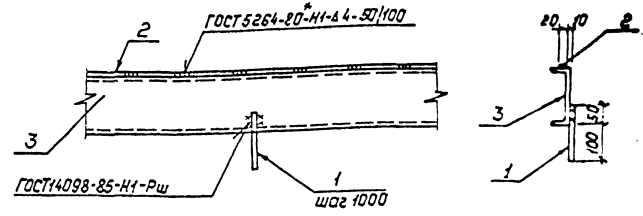


Масса детали дана на 1м

| Поз. | Наименование | | Кол. |
|---|---|---|---|
| 1 | Круг 10 | ГОСТ2590-88 | |
| | ℓ=150 | 0.1кг | 1 |
| 2 | Полоса 6×20 | ГОСТ 103-76* | |
| | ℓ=1000 | 0.94кг | 1 |
| 3 | Швеллер 16 | ГОСТ 8240-89 | |
| | ℓ=1000 | 14.2кг | 1 |

Привязан:

Инв. №

Взам. инв. №

Подпись и дата

Инв. № подл.

| | | | |
|---|---|---|---|
| Нач. отд | Роменский | | 11.01.91 |
| Н. контр. | Сацюк | | 11.01.91 |
| ГИП стр. | Ковалев | | 11.01.91 |
| Нач. гр. | Кулешова | | 11.01.91 |
| Инж. | Воробьева | | 11.01.91 |

407-3-596.90-АС.У-99

Деталь закладная МК-40

| Стадия | Масса | Масштаб |
|---|---|---|
| РП | 15,2 | 1:10 |
| Лист | Листов: 1 | |

СЕВЗАПЭНЕРГОСЕТЬПРОЕКТ Ленинград

Копировал: Польс

Формат: А4

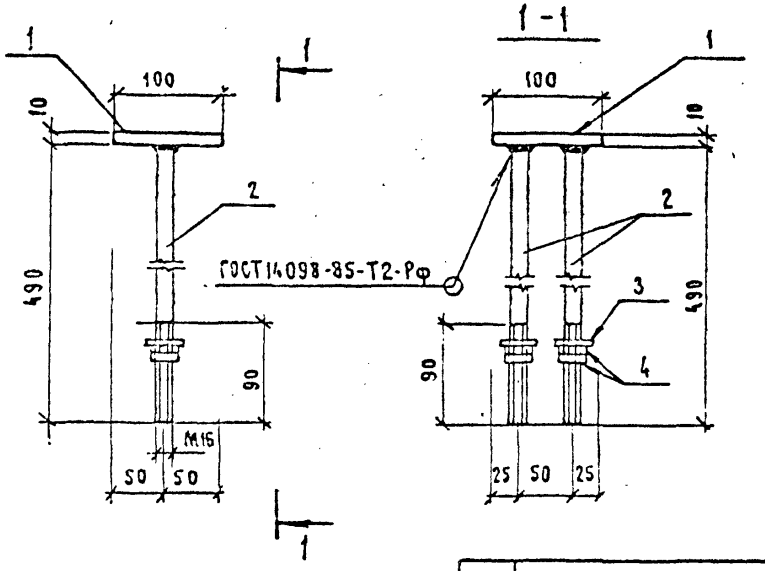


| Поз. | Наименование | Кол. |
|---|---|---|
| 1 | Полоса 10×100 - ГОСТ 103-76* | |
| | ℓ = 100 0,9кг | 1 |
| 2 | Круг 16 - ГОСТ 2590 - 88 | |
| | ℓ = 490 1,58кг | 2 |
| 3 | Шайба 16 - ГОСТ 11371 - 78* | 2 |
| | | |
| 4 | Гайка М16 - ГОСТ 5915 - 70* | 4 |
| | | |

Привязан

Инв. №

| | | | |
|---|---|---|---|
| Нач.отд. | Роменский | | 11.01.91 |
| Н.контр. | Сацюк | | 11.01.91 |
| ГИПстр. | Ковалев | | 11.01.91 |
| Нач. гр. | Кулешова | | 11.01.91 |
| Инж. | Воробьева | | 11.01.91 |

407-3-596.90-АС.И-100

Деталь закладная МК-41

| Стадия | Масса | Масштаб |
|---|---|---|
| РП | 4.2 | 1:5 |
| Лист | Листов 1 | |

СЕВЗАПЭНЕРГОСЕТЬПРОЕКТ Ленинград

Формат А4

Альбом 7

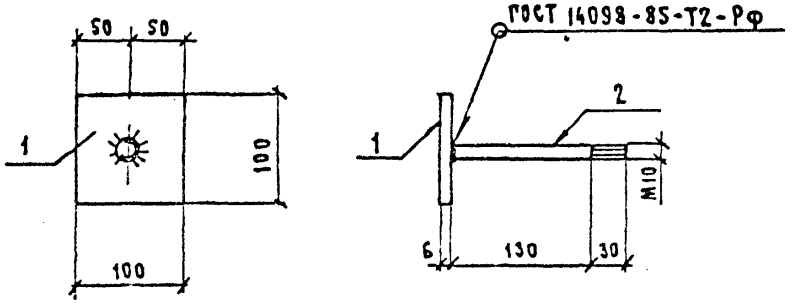


| Поз. | Наименование | Кол. |
|---|---|---|
| 1 | Полоса 6×100-ГОСТ 103-76* | |
| | ℓ=100 0.47кг | 1 |
| 2 | Круг 10 - ГОСТ 2590 - 88 | |
| | ℓ=160 0.1кг | 1 |

Привязан

Инв. №

Взам. инв. №

Подп. и дата

Инв. № подл.

| | | | |
|---|---|---|---|
| Нач.отд. | Роменский | | 11.01.91 |
| Н.контр. | Сацюк | | 11.01.91 |
| ГИПстр. | Ковалев | | 11.01.91 |
| Нач. гр. | Кулешова | | 11.01.91 |
| Инж. | Воробьева | | 11.01.91 |

407-3-596.90-АС.И-101

Деталь закладная МК-42

| Стадия | Масса | Масштаб |
|---|---|---|
| РП | 0,57 | 1:5 |
| Лист | Листов 1 | |

СЕВЗАПЭНЕРГОСЕТЬПРОЕКТ Ленинград

Формат А4

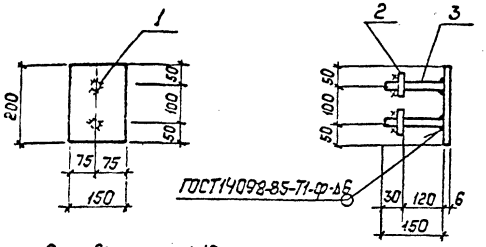


В поз.2 отверстие ф18 мм

| Поз. | Наименование | Кол. |
|---|---|---|
| 1 | Лист 6 ГОСТ19903-74* | |
| | S=150×200 1.41кг | 1 |
| 2 | Полоса 6×60 ГОСТ 103-76* | |
| | ℓ=60 0.17кг | 2 |
| 3 | ф16 А-I ГОСТ5781-82* | |
| | ℓ=150 0.25кг | 2 |

Привязан:

Инв.№

Взам.инв.№

Подпись и дата

Инв.№ подл.

| | | | |
|---|---|---|---|
| Нач.отд | Роменский | | 11.01.91 |
| Н.контр | Сацюк | | 11.01.91 |
| ГИП стр | Ковалев | | 11.01.91 |
| Нач.гр. | Кулешова | | 11.01.91 |
| Инж. | Воробьева | | 11.01.91 |

407-3-596.90-АС.У-102

Деталь закладная МК-43

| Стадия | Масса | Масштаб |
|---|---|---|
| РП | 2.3 | 1:10 |
| Лист | Листов: 1 | |

СЕВЗАПЭНЕРГОСЕТЬПРОЕКТ Ленинград

Копировал: Польс Формат: А4

Альбом 7

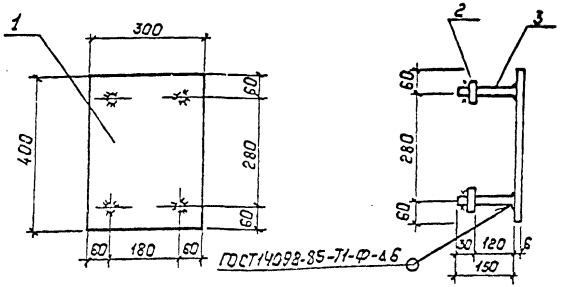


В поз.2 отверстие ф18 мм

| Поз. | Наименование | Кол. |
|---|---|---|
| 1 | Лист 6 ГОСТ19903-74* | |
| | S=300×400 5.64кг | 1 |
| 2 | Полоса 6×60 ГОСТ 103-76* | |
| | ℓ=60 0.17кг | 4 |
| 3 | ф16 А-I ГОСТ5781-82* | |
| | ℓ=150 0.25кг | 4 |

Привязан:

Инв.№

Взам.инв.№

Подпись и дата

Инв.№ подл.

| | | | |
|---|---|---|---|
| Нач.отд | Роменский | | 11.01.91 |
| Н.контр | Сацюк | | 11.01.91 |
| ГИП стр | Ковалев | | 11.01.91 |
| Нач.гр. | Кулешова | | 11.01.91 |
| Инж. | Воробьева | | 11.01.91 |

407-3-596.90-АС.У-103

Деталь закладная МК-44

| Стадия | Масса | Масштаб |
|---|---|---|
| РП | 7.3 | 1:10 |
| Лист | Листов: 1 | |

СЕВЗАПЭНЕРГОСЕТЬПРОЕКТ Ленинград

Копировал: Польс Формат: А4

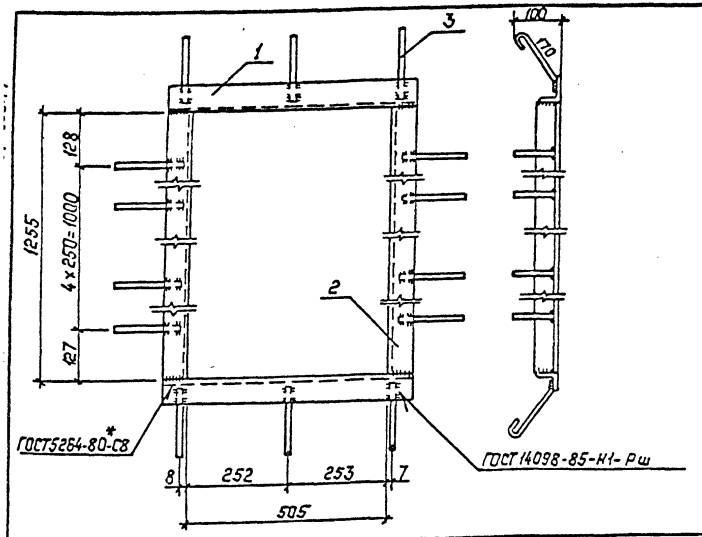


Поз. 1

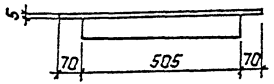


| Поз. | Наименование | | Кол. |
|---|---|---|---|
| 1 | Уголок 75×75×6-ГОСТ 8509-86 | | |
| | ℓ=631 | 4.4кг | 2 |
| 2 | То же, ℓ=1255 | 8.7кг | 2 |
| 3 | ф6А-I-ГОСТ 5781-82* | | |
| | ℓ=265 | 0.06кг | 16 |

Привязан:

Инв. №

| | | | |
|---|---|---|---|
| Нач.отд. | Роменский | | 11.01.91 |
| Н.контр. | Сацюк | | 11.01.91 |
| ГИП стр. | Ковалев | | 11.01.91 |
| Нач.гр. | Кулешова | | 11.01.91 |
| Инж. | Воробьева | | 11.01.91 |

407-3-596.90-АС.У-104

Изделие МК-45

| Стадия | Масса | Масштаб |
|---|---|---|
| РП | 26.2 | 1:10 |
| Лист | Листов 1 | |

СЕВЗАПЭНЕРГОСЕТЬПРОЕКТ
Ленинград

Альбом 7

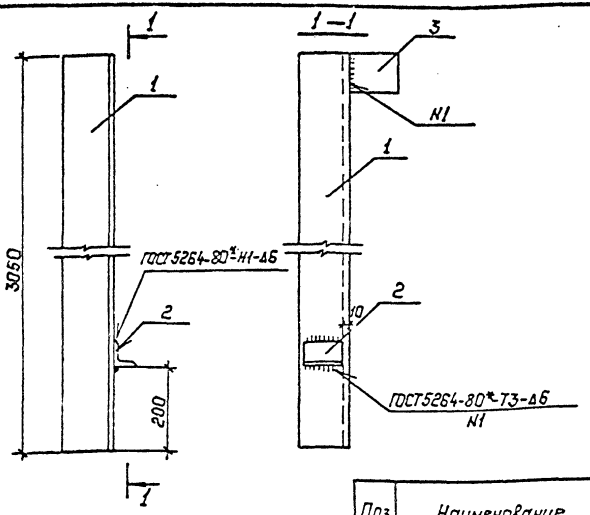


| Поз. | Наименование | | Кол |
|---|---|---|---|
| 1 | Уголок 125×125×10-ГОСТ 8509-86 | | |
| | ℓ=3050 | 38.3кг | 1 |
| 2 | Уголок 63×63×5 ГОСТ 8509-86 | | |
| | ℓ=100 | 0.6кг | 1 |
| 3 | Лист 10-ГОСТ 19903-74* | | |
| | S=120×120 | 1.1кг | 1 |

Привязан:

Инв. №

Взам. инв. № | Подпись и дата | Инв. № подл.

| | | | |
|---|---|---|---|
| Нач.отд. | Роменский | | 11.01.91 |
| Н.контр. | Сацюк | | 11.01.91 |
| ГИП стр. | Ковалев | | 11.01.91 |
| Нач.гр. | Кулешова | | 11.01.91 |
| Инж. | Лизунова | | 11.01.91 |

407-3-596.90-АС.У-105

Насадка НС

| Стадия | Масса | Масшта |
|---|---|---|
| РП | 60.0 | 1:10 |
| Лист | Листов 1 | |

СЕВЗАПЭНЕРГОСЕТЬПРОЕК
Ленинград

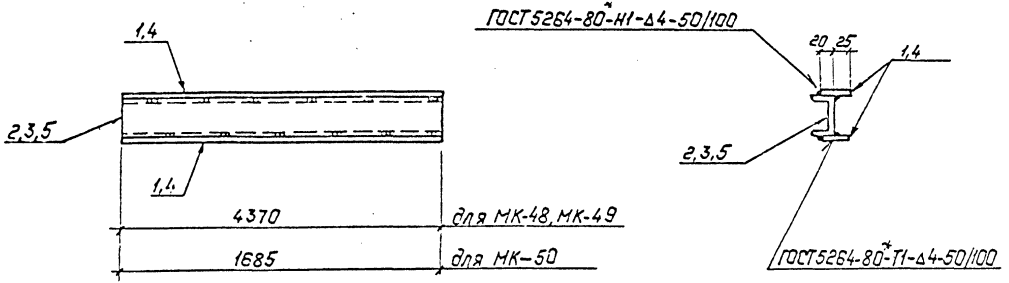


| Марка | Поз. | Наименование | Кол. | Масса, кг. |
|---|---|---|---|---|
| МК-48 | 1 | Полоса 4х45-ГОСТ 103-76* | | 49.9 |
| | | ℓ=4370 6.2 кг | 2 | |
| | 2 | Швеллер 10-ГОСТ 8240-89 | | |
| | | ℓ=4370 37.5 кг | 1 | |
| МК-49 | 1 | Полоса 4х45-ГОСТ 103-76* | | 74.5 |
| | | ℓ=4370 6.2 кг | 2 | |
| | 3 | Швеллер 16-ГОСТ 8240-89 | | |
| | | ℓ=4370 62.1 кг | 1 | |
| МК-50 | 4 | Полоса 4х45-ГОСТ 103-76* | | 19.3 |
| | | ℓ=1685 2.4 кг | 2 | |
| | 5 | Швеллер 10-ГОСТ 8240-89 | | |
| | | ℓ=1685 14.5 кг | 1 | |

Привязан:

Инв. №

Инв. № подл. | Подпись и дата | Взам. инв. №

| | | | |
|---|---|---|---|
| Нач. отд. | Роменский | | 11.01.91 |
| Н. контр. | Сацюк | | 11.01.91 |
| ГИП стр. | Кавалев | | 11.01.91 |
| Нач. гр. | Кулешова | | 11.01.91 |
| Инж. Зк. | Лизунова | | 11.01.91 |

407-3-596.90-АС.И-106

Детали закладные МК-48; МК-49; МК-50

| Стадия | Масса | Масштаб |
|---|---|---|
| РП | см. специф | 1:10 |
| Лист | Листов 1 | |

СЕВЗАПЭНЕРГОСЕТЬПРОЕКТ Ленинград

Копировал: Польс

Формат: А3

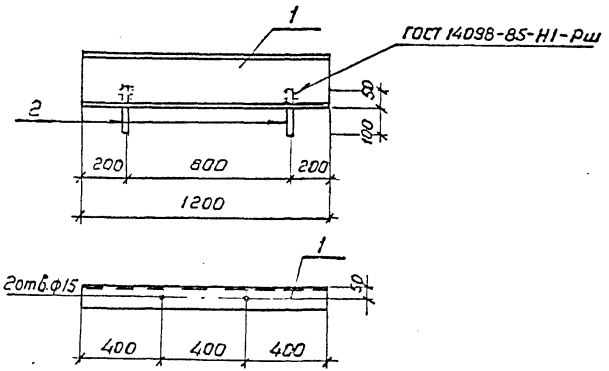


| Поз. | Наименование | Кол. |
|---|---|---|
| 1. | Швеллер 24 - ГОСТ 8240-69 | |
| | ℓ = 1200 28.8 кг | 1 |
| 2 | Круг 10 - ГОСТ 2590-88 | |
| | ℓ = 150 0.1 кг | 2 |

Привязан

Инв. №

| | | | |
|---|---|---|---|
| Нач. отд. | Роменский | | 11.01.91 |
| Н. контр. | Сацюк | | 11.01.91 |
| ГИП стр. | Ковалев | | 11.01.91 |
| Нач. гр. | Кулешова | | 11.01.91 |

407-3-596.90-АС.И-107

Изделие МК-53

| Стадия | Масса | Масштаб |
|---|---|---|
| РП | 29.0 | 1:20 |
| Лист | Листов 1 | |

СЕВЗАПЭНЕРГОСЕТЬПРОЕКТ Ленинград

Инв. № подл. | Подпись и дата | Взам. инв. №

Альбом 7

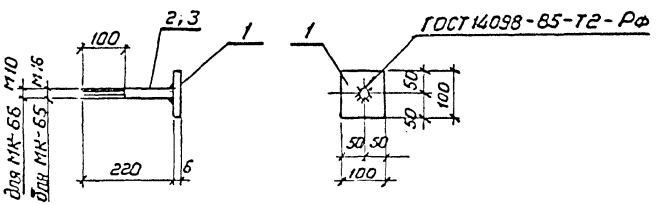


| Марка | Поз. | Наименование | Кол. | Масса кг |
|---|---|---|---|---|
| МК-65 | 1. | Лист 6 - ГОСТ 19903-74* | | 0.82 |
| | | S = 100×100 0.47 кг | 1 | |
| | 2 | Круг 16 - ГОСТ 2590-88 | | |
| | | ℓ = 220 0.35 кг | 1 | |
| МК-66 | 1 | Лист 6 - ГОСТ 19903-74* | | 0.61 |
| | | S = 100×100 0.47 кг | 1 | |
| | 3 | Круг 10 - ГОСТ 2590-88 | | |
| | | ℓ = 220 0.14 кг | 1 | |

Привязан

Инв. №

| | | | |
|---|---|---|---|
| Нач. отд. | Роменский | | 11.01.91 |
| Н. контр. | Сацюк | | 11.01.91 |
| ГИП стр. | Ковалев | | 11.01.91 |
| Нач. гр. | Кулешова | | 11.01.91 |

407-3-596.90-АС.И-108

Изделия МК-46, МК-47

| Стадия | Масса | Масштаб |
|---|---|---|
| РП | см табл. | 1:10 |
| Лист | Листов 1 | |

СЕВЗАПЭНЕРГОСЕТЬПРОЕКТ Ленинград

Инв. № подл. | Подпись и дата | Взам. инв. №

Формат А3

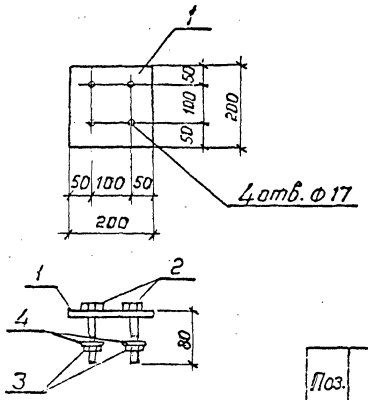


| Поз. | Наименование | Кол. |
|---|---|---|
| 1 | Лист 6 - ГОСТ 19903-74* | |
| | S = 200×200 1,9 кг | 1 |
| 2 | Болт М16×80 - ГОСТ 7798-70 | |
| | 0,16 кг | 4 |
| 3 | Гайка М16,5 - ГОСТ 5915-70* | |
| | 0,03 кг | 4 |
| 4 | Шайба 16 - ГОСТ 11371-78* | |
| | 0,01 кг | 4 |

Привязан

Инв. №

Взам. инв. №

Подпись и дата

Инв. № подл.

| | | | |
|---|---|---|---|
| Нач. отд | Роменский | | 11.01.91 |
| Н. контр. | Сацюк | | 11.01.91 |
| ГИП стр. | Ковалев | | 11.01.91 |
| Нач. гр. | Кулешова | | 11.01.91 |

# 407-3-596.90-АС.И-109

Деталь закладная МК-51

| Стадия | Масса | Масштаб |
|---|---|---|
| РП | 2,8 | 1:10 |
| Лист | Листов 1 | |

СЕВЗАПЭНЕРГОСЕТЬПРОЕКТ Ленинград

Формат А4

Альбом 7

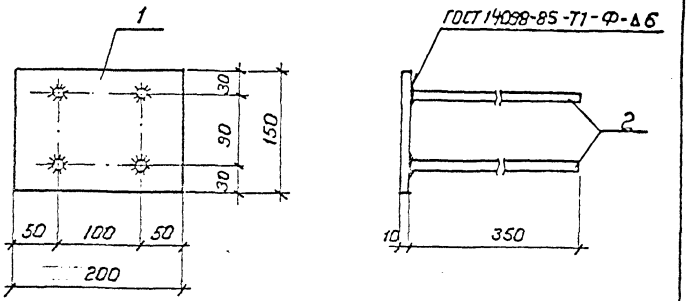


| Поз. | Наименование | Кол. |
|---|---|---|
| 1. | Лист 10 - ГОСТ 19903-74* | |
| | S = 150×200 2,4 кг | 1 |
| 2 | ф12А-III - ГОСТ 5781-82* | |
| | ℓ = 350 0,3 кг | 4 |
| | | |

Привязан

Инв. №

Взам. инв. №

Подпись и дата

Инв. № подл.

| | | | |
|---|---|---|---|
| Нач. отд | Роменский | | 11.01.91 |
| Н. контр. | Сацюк | | 11.01.91 |
| ГИП стр. | Ковалев | | 11.01.91 |
| Нач. гр. | Кулешова | | 11.01.91 |

# 407-3-596.90-АС.И-110

Деталь закладная МК-52

| Стадия | Масса | Масштаб |
|---|---|---|
| РП | 3,6 | 1:5 |
| Лист | Листов 1 | |

СЕВЗАПЭНЕРГОСЕТЬПРОЕКТ Ленинград

Копир.

Формат А4

Альбом 7

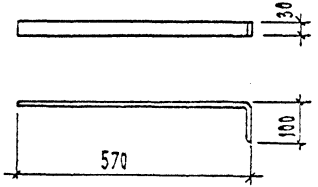


Длина заготовки $\ell = 670$

Привязан

Инв. N

| | | | |
|---|---|---|---|
| Нач. отд. | Роменский | | 11.01.91 |
| Н. контр. | Сацюк | | 11.01.91 |
| ГИП стр. | Ковалев | | 11.01.91 |
| Нач. гр. | Кулешова | | 11.01.91 |

407-3-596.90-АС.И-111

Изделие МК-54

| Стадия | Масса | Масштаб |
|---|---|---|
| РП | 1.26 | 1:10 |
| Лист | Листов 1 | |

Полоса 8×30-ГОСТ 103-76*

СЕВЗАПЭНЕРГОСЕТЬПРОЕКТ Ленинград

Альбом 7

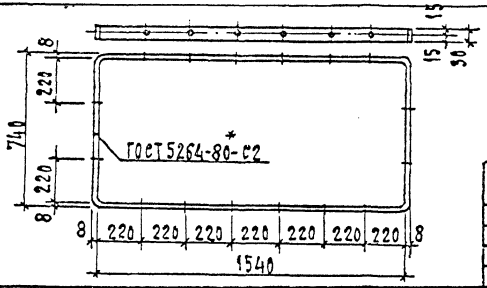


Длина заготовки $\ell = 4620$

Привязан

Инв. N

| | | | |
|---|---|---|---|
| Нач. отд. | Роменский | | 11.01.91 |
| Н. контр. | Сацюк | | 11.01.91 |
| ГИП стр. | Ковалев | | 11.01.91 |
| Нач. гр. | Кулешова | | 11.01.91 |

407-3-596.90-АС.И-112

Изделие МК-55

| Стадия | Масса | Масштаб |
|---|---|---|
| РП | 8.7 | 1:10 |
| Лист | Листов 1 | |

Полоса 8×30-ГОСТ 103-76*

СЕВЗАПЭНЕРГОСЕТЬПРОЕКТ Ленинград

Альбом 7

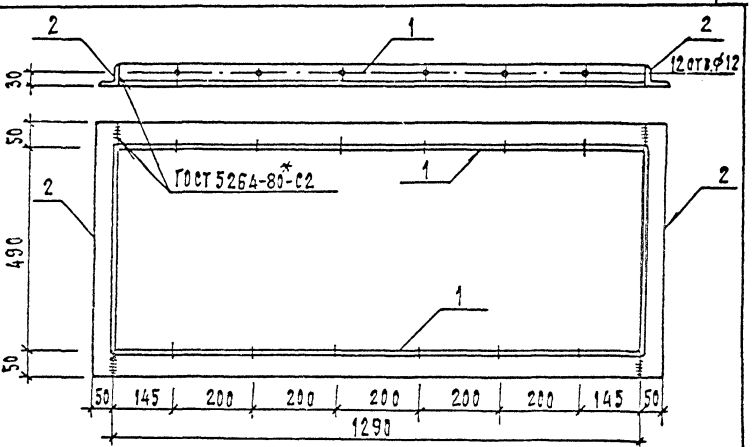


| Поз. | Наименование | Кол. |
|---|---|---|
| 1 | Уголок 50×50×5-ГОСТ 8509-86 | |
| | $\ell = 1290$ 4.9 кг | 2 |
| 2 | Уголок 50×50×5-ГОСТ 8509-86 | |
| | $\ell = 590$ 2.2 кг | 2 |

Привязан

Инв. N

| | | | |
|---|---|---|---|
| Нач. отд. | Роменский | | 11.01.91 |
| Н. контр. | Сацюк | | 11.01.91 |
| ГИП стр. | Ковалев | | 11.01.91 |
| Нач. гр. | Кулешова | | 11.01.91 |

407-3-596.90-АС.И-113

Изделие МК-56

| Стадия | Масса | Масштаб |
|---|---|---|
| РП | 14.2 | 1:10 |
| Лист | Листов 1 | |

СЕВЗАПЭНЕРГОСЕТЬПРОЕКТ Ленинград

Инв. N подл. | Подп. и дата | Взам. инв. N

Формат А3

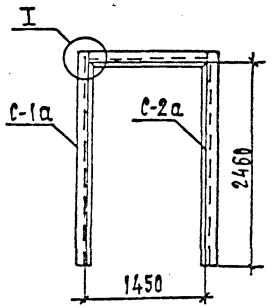


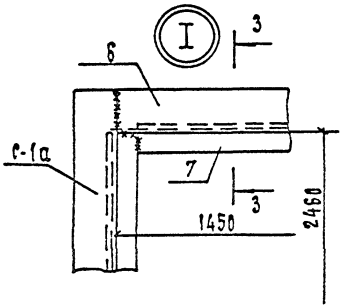


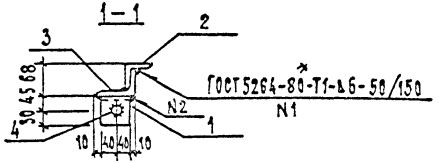


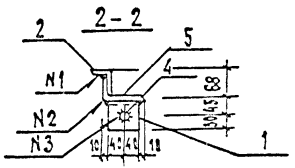


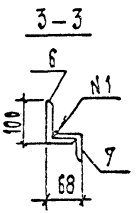


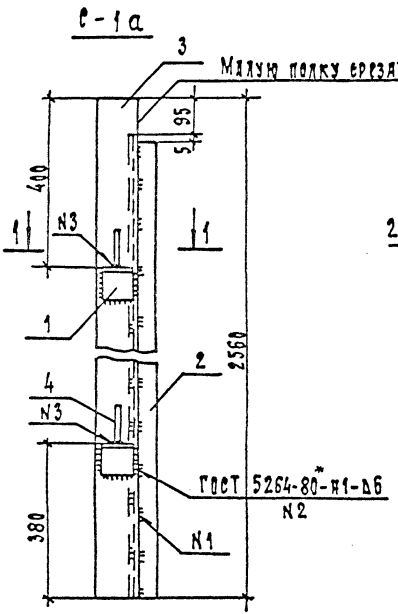


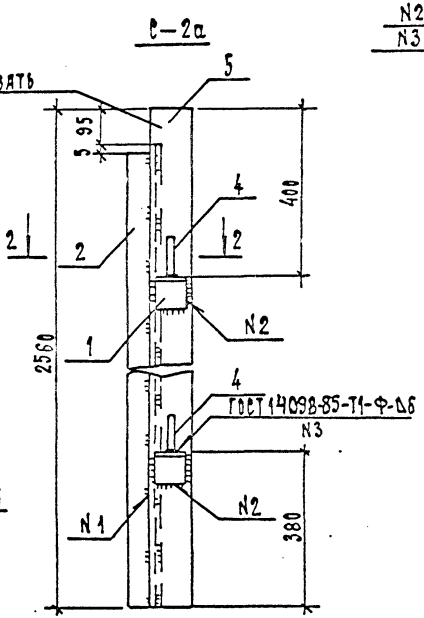


| Поз. | Наименование | Кол. |
|---|---|---|
| 1 | Уголок 75×75×8 ГОСТ 8509-86 | |
| | $\ell$=80 0.7 кг | 2 |
| 2 | Уголок 50×50×5-ГОСТ 8509-86 | |
| | $\ell$=2460 9.3 кг | 1 |
| 3 | Уголок 100×63×8-ГОСТ 8510-86 | |
| | $\ell$=2560 25.3 кг | 1 |
| 4 | ⌀25А-I ГОСТ 5781-82*, $\ell$=100; 0.4кг | 2 |
| 5 | Уголок 100×63×8 - ГОСТ 8510-86 | |
| | $\ell$=2560 /зеркально поз. 3/ | 1 |
| 6 | Уголок 50×50×5-ГОСТ 8509-86 | |
| | $\ell$=1370 5.2 кг | 1 |
| 7 | Уголок 100×63×8-ГОСТ 8510-86 | |
| | $\ell$=1450 14.3кг | 1 |
| | | |

Привязан

Инв. N

| | | | |
|---|---|---|---|
| Нач. отд. | Ромринский | | 11.01.91 |
| Н.контр. | Сацюк | | 11.01.91 |
| Гип стр. | Ковалев | | 11.01.91 |
| Нач. гр. | Кулешова | | 11.01.91 |
| Инж. эк. | Лизунова | | 11.01.91 |

407-3-596.90-АС.И-114

Рама РПД-1

| Стадия | Масса | Масштаб |
|---|---|---|
| РП | 93 | 1:50<br>1:10 |
| Лист | Листов 1 | |

СевЗапЭнергосетьпроект
Ленинград

Инв. N подл. | Подп. и дата | Взам. инв. N

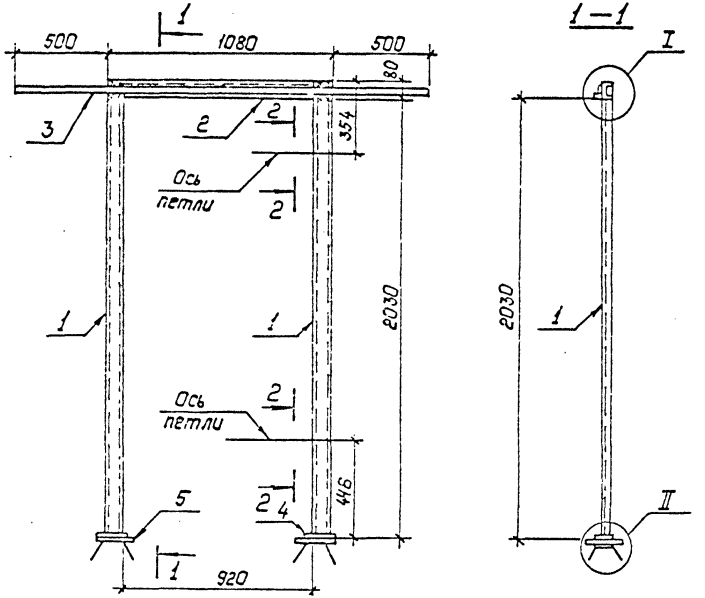





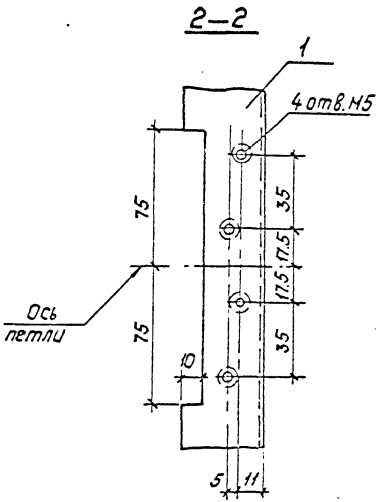


| Поз. | Наименование | Кол. |
|---|---|---|
| 1 | Швеллер 8 ГОСТ 8240-89 | |
| | $\ell$=2091 14.8 кг | 2 |
| 2 | Швеллер 8 ГОСТ 8240-89 | |
| | $\ell$=920 6.5 кг | 1 |
| 3 | Уголок 50×50×5 ГОСТ 8509-86 | |
| | $\ell$=2080 7.8 кг | 1 |
| 4 | Полоса 10×60 ГОСТ 103-76* | |
| | $\ell$=100 0.5 кг | 2 |
| 5 | Лист 10 ГОСТ 19903-74* | |
| | S=150×150 1.8 кг | 2 |
| 6 | Круг 8 ГОСТ 2590-88 | |
| | $\ell$=400 0.2 кг | 4 |

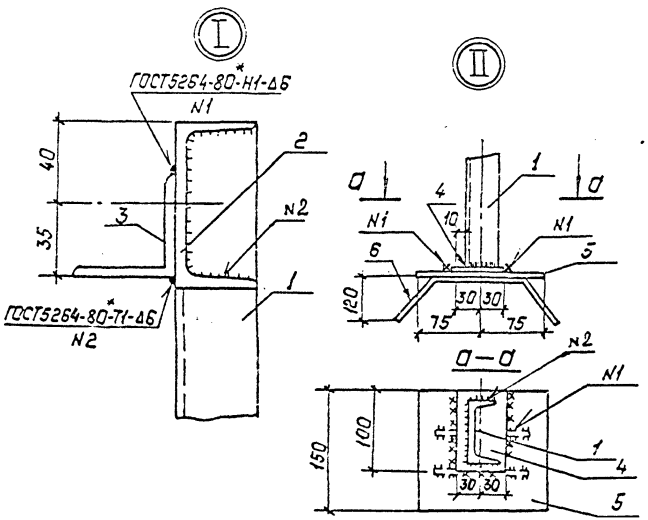


Привязан:

Инв. №

| | | | |
|---|---|---|---|
| Нач. отд | Раменский | | 11.01.91 |
| Н.контр | Сацюк | | 11.01.91 |
| ГИП стр | Ковалев | | 11.01.91 |
| Нач. гр | Кулешова | | 11.01.91 |
| Инж. 3к. | Лизунова | | 11.01.91 |

# 407-3-596.90-АС.И-115

Рама Р-1

| Стадия | Масса | Масштаб |
|---|---|---|
| РП | 50.0 | 1:20, 1:2 |
| Лист | Листов: 1 | |

"СЕВЗАПЭНЕРГОСЕТЬПРОЕКТ" Ленинград

Инв.№ подл. | Подпись и дата | Взам. инв.№

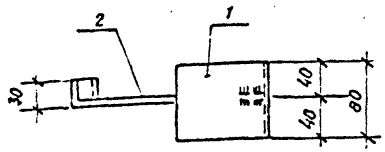


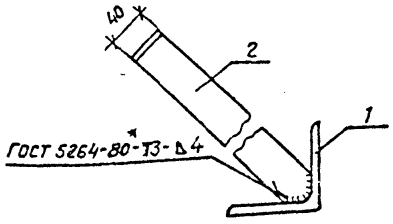


| Поз. | Наименование | Кол |
|---|---|---|
| 1 | Уголок 100×100×8 ГОСТ 8509-86 | |
| | ℓ = 80 1.0 кг. | 1 |
| 2 | Полоса 3 « 40- ГОСТ 103-76* | |
| | ℓ = 300 0,5кг. | 1 |

Привязан

Инв. №

| | | | |
|---|---|---|---|
| Нач. отд | Роменский | | 11.01.91 |
| Н. контр | Сацюк | | 11.01.91 |
| ГИП стр | Ковалев | | 11.01.91 |
| Нач. гр. | Кулешова | | 11.01.91 |

407-3-596.90-АС.И-116

Анкер А

| Стадия | Масса | Масштаб |
|---|---|---|
| РП | 1.5 | 1:5 |
| Лист | Листов 1 | |

СЕВЗАПЭНЕРГОСЕТЬПРОЕКТ Ленинград

Формат А4

Инв.№ подл. | Подпись и дата | Взам. инв.№

Альбом 7

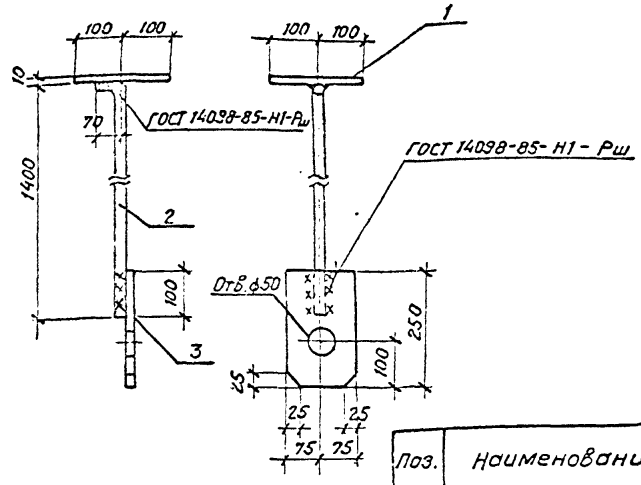


| Поз. | Наименование | Кол. |
|---|---|---|
| 1 | Лист 10-ГОСТ 19903-74* | |
| | S = 200×200 3,1 кг | 1 |
| 2 | Круг 20 - ГОСТ 2590-88 | |
| | ℓ = 1470 3,6 кг | 1 |
| 3 | Лист 10-ГОСТ 19903-74* | |
| | S = 150×250 2,9 кг. | 1 |

Привязан

Инв. №

| | | | |
|---|---|---|---|
| Нач. отд | Роменский | | 11.01.91 |
| Н. контр. | Сацюк | | 11.01.91 |
| ГИП стр. | Ковалев | | 11.01.91 |
| Нач. гр. | Кулешова | | 11.01.91 |

407-3-596.90-АС.И-117

Деталь закладная МК-57

| Стадия | Масса | Масштаб |
|---|---|---|
| РП | 9,6 | 1:10 |
| Лист | Листов 1 | |

СЕВЗАПЭНЕРГОСЕТЬПРОЕКТ Ленинград

Кол. Семенова

Формат А4

Инв.№ подл. | Подпись и дата | Взам. инв.№

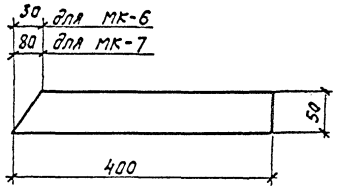


Привязан

Инв.N

Инв.N подл. | Подпись и дата | Взам.инв.N

407-3-596.90 - АС.И-118

| | | | |
|---|---|---|---|
| Нач.отд. | Романский | | 11.01.91 |
| Н.контр. | Сацюк | | 11.01.91 |
| Гип.стр. | Ковалев | | 11.01.91 |
| Нач.гр. | Купешова | | 11.01.91 |

Детали закладные МК-6, МК-7

| Стадия | Масса | Масштаб |
|---|---|---|
| РП | 0,9 | 1:50 |
| Лист | Листов 1 | |

Полоса 6×50-Гост 103-76*

СЕВЗАПЭНЕРГОСЕТЬПРОЕКТ Ленинград

gost.e-ecolog.ru