ГОСУДАРСТВЕННЫЙ КОМИТЕТ ПО ГРАЖДАНСКОМУ СТРОИТЕЛЬСТВУ И АРХИТЕКТУРЕ ПРИ ГОССТРОЕ СССР

ТИПОВЫЕ КОНСТРУКЦИИ И ДЕТАЛИ ЗДАНИЙ И СООРУЖЕНИЙ

СЕРИЯ 2.130-1

ДЕТАЛИ СТЕН И ПЕРЕГОРОДОК ЖИЛЫХ ЗДАНИЙ

ВЫПУСК 5

СТЕНЫ ИЗ КРУПНЫХ КИРПИЧНЫХ БЛОКОВ

РАЗРАБОТАНЫ
Киев ЗНИИЭП

УТВЕРЖДЕНЫ ГОСУДАРСТВЕННЫМ КОМИТЕТОМ ПО ГРАЖДАНСКОМУ СТРОИТЕЛЬСТВУ И АРХИТЕКТУРЕ ПРИ ГОССТРОЕ СССР 25 декабря 1969г ПРИКАЗ № 271

ЦЕНТРАЛЬНЫЙ ИНСТИТУТ ТИПОВЫХ ПРОЕКТОВ

МОСКВА

gost.e-ecolog.ru

Альбом типовых деталей серии 2.130.1 "Детали стен и перегородок жилых зданий", выпуск 5 – стены из крупных кирпичных блоков – разработан по плану работ научного отделения на 1968г. сектором унификации строительных изделий и конструкций КиевЗНИИЭП, при участии АКБ-1.

Работа выполнена в соответствии с программой по комплексной теме:"Разработка основных направлений и единой методологии типизации, унификации и стандартизации жилищно-гражданского строительства".

/№ $\frac{2\text{-}3x}{0.55.102}$ / раздел "Унифицированные решения планировочных и конструктивных элементов жилых и общественных зданий".

Отзывы, замечания и предложения по альбому типовых деталей направлять по адресу : Киев,133,Бульвар Леси Украинки,26 КиевЗНИИЭП.

НАИМЕНОВАНИЕ ЛИСТА	N ДЕТАЛИ	N ЛИСТА
СОДЕРЖАНИЕ ВЫПУСКА		
ТИПЫ КЛАДОК		1
ТИПЫ КЛАДОК		2
МАРКИРОВОЧНЫЕ ПЛАНЫ УЗЛОВ И РАЗМЕЩЕНИЕ СЕТОК		3
МАРКИРОВОЧНЫЕ РАЗРЕЗЫ		4
ТРЕХРЯДНАЯ РАЗРЕЗКА НАРУЖНЫХ СТЕН ДЕТ. N 1	1	5
СТЫКИ БЛОКОВ НАРУЖНЫХ И ВНУТРЕННИХ СТЕН ДЕТАЛЬ N 2,3	2,3	6
СТЫКИ БЛОКОВ НАРУЖНЫХ СТЕН ДЕТАЛЬ N 4,5	4,5	7
СТЫКИ БЛОКОВ НАРУЖНЫХ И ВНУТРЕННИХ СТЕН ДЕТАЛЬ N 6,7	6,7	8
СОПРЯЖЕНИЕ НАРУЖНОЙ СТЕНЫ И ВЕНТИЛЯЦИОННОГО БЛОКА ДЕТАЛЬ N 8	8	9
СОПРЯЖЕНИЕ НАРУЖНОЙ СТЕНЫ И ВЕНТИЛЯЦИОННОГО БЛОКА ДЕТАЛЬ N 9	9	10
СОПРЯЖЕНИЕ НАРУЖНОЙ СТЕНЫ И ВЕНТИЛЯЦИОННОГО БЛОКА ДЕТАЛЬ N 10	10	11
СОПРЯЖЕНИЕ НАРУЖНОЙ СТЕНЫ И ВЕНТИЛЯЦИОННОГО БЛОКА ДЕТАЛЬ N 11	11	12
СОЕДИНЕНИЕ ЭЛЕМЕНТОВ СТЕН ИЗ КИРПИЧНЫХ БЛОКОВ ДЕТАЛЬ N 12	12	13
СОЕДИНЕНИЕ ЭЛЕМЕНТОВ СТЕН ИЗ КИРПИЧНЫХ БЛОКОВ ДЕТАЛЬ N 13	13	14
СОЕДИНЕНИЕ ЭЛЕМЕНТОВ СТЕН ИЗ КИРПИЧНЫХ БЛОКОВ ДЕТАЛЬ N 14	14	15
СОЕДИНЕНИЕ ЭЛЕМЕНТОВ СТЕН ИЗ КИРПИЧНЫХ БЛОКОВ ДЕТАЛЬ N 15	15	16
КОНСТРУКЦИИ СЕТОК ДЕТАЛЬ N 16	16	17
КОНСТРУКЦИИ СЕТОК ДЕТАЛЬ N 17	17	18
КРЕПЛЕНИЕ БАЛКОННОЙ ПЛИТЫ ДЕТАЛЬ N 18	18	19
КАРНИЗ ИЗ ЖЕЛЕЗОБЕТОННЫХ ПЛИТ ДЕТАЛЬ N 19	19	20
КАРНИЗ ИЗ ЖЕЛЕЗОБЕТОННЫХ ПЛИТ ДЕТАЛЬ N 20	20	21
УСТРОЙСТВО ПАРАПЕТА ДЕТАЛЬ N 21	21	22
ОСАДОЧНЫЙ ШОВ ДЕТАЛЬ N 22	22	23
ОСАДОЧНЫЙ ШОВ ДЕТАЛЬ N 23	23	24

ДАТА | ИНВ. N | ВЗАМЕН

СОГЛАСОВАНО: КУЛИКОВ, САПАК, ПОПРОЩАЯ, МАТВЕЕВА, АГРАНОВИЧ, РУК. АКБ-1, ГА ИНЖЕНЕР

КИЕВ ЗНИИЭП: ЗАМ ДИРЕКТОРА МЕДВЕДЕВ; РУК. ОТДЕЛА ИНЖЕНЕР; РУК. СЕКТОРА ИНЖЕНЕР; ГА. СПЕЦИАЛИСТ ТЕХНИК; СТ. ИНЖЕНЕР СНИЖЕННЫЙ, АРМЯНОВСКИЙ

ТД | СТЕНЫ ИЗ КРУПНЫХ КИРПИЧНЫХ БЛОКОВ | СЕРИЯ 2.130-1

1969г. | СОДЕРЖАНИЕ ВЫПУСКА | ВЫПУСК 5 | ЛИСТ С-1

НАИМЕНОВАНИЕ ЛИСТА	№ ДЕТАЛИ	№ ЛИСТА
УСТАНОВКА ОКОННЫХ БЛОКОВ СО СПАРЕННЫМИ ПЕРЕПЛЕТАМИ ДЕТАЛЬ № 24	24	25
УСТАНОВКА ОКОННЫХ БЛОКОВ СО СПАРЕННЫМИ ПЕРЕПЛЕТАМИ ДЕТАЛЬ № 25	25	26
ЗАПОЛНЕНИЕ ОКОННЫХ ПРОЕМОВ (БОКОВОЕ СЕЧЕНИЕ) ДЕТАЛЬ № 26	26	27
УСТАНОВКА ОКОННЫХ БЛОКОВ С РАЗДЕЛЬНЫМИ ПЕРЕПЛЕТАМИ ДЕТАЛЬ № 27	27	28
УСТАНОВКА ОКОННЫХ БЛОКОВ С РАЗДЕЛЬНЫМИ ПЕРЕПЛЕТАМИ ДЕТАЛЬ № 28	28	29
УСТАНОВКА ДВЕРНЫХ БЛОКОВ ВО ВНУТРЕННИХ СТЕНАХ ДЕТАЛЬ № 29	29	30
УСТАНОВКА БАЛКОННОГО БЛОКА ДЕТАЛЬ № 30	30	31
КРЕПЛЕНИЕ ОГРАЖДЕНИЙ БАЛКОНА И РАЗДЕЛИТЕЛЬНЫХ СТЕНОК ДЕТАЛЬ № 31	31	32
УСТРОЙСТВО ВХОДА ДЕТАЛЬ № 32	32	33
ПРИМЫКАНИЕ КОЗЫРЬКА ВХОДА К НАРУЖНОЙ СТЕНЕ ДЕТАЛЬ № 33	33	34
УСТРОЙСТВО ВХОДА, ДЕТАЛЬ 34	34	35
ПРИМЫКАНИЕ КОЗЫРЬКА ВХОДА К НАРУЖНОЙ СТЕНЕ ДЕТАЛЬ № 35,36	35,36	36
УСТРОЙСТВО ВХОДА, ДЕТАЛЬ 37	37	37
ПРИМЫКАНИЕ КОЗЫРЬКА ВХОДА К НАРУЖНОЙ СТЕНЕ ДЕТАЛЬ № 38	38	38

ВВЕДЕНИЕ

Альбомы типовых деталей жилых и общественных зданий предназначаются для применения при проектировании и строительстве жилых и общественных зданий.

Альбомы типовых деталей жилых зданий, строящихся в обычных условиях, являются основными. Альбомы типовых деталей для общественных зданий в обычных условиях строительства и для жилых и общественных зданий, строящихся в особых условиях, содержат необходимые детали, которые дополняют детали, содержащиеся в основных альбомах.

Наименование конструктивных элементов зданий	Номера серий для зданий	
	Жилых	Общественных
Фундаменты	2.110-1	2.210-1
Каркасы	2.120-1	2.220-1
Стены и перегородки	2.130-1	2.230-1
Перекрытия	2.140-1	2.240-1
Лестницы	2.150-1	2.250-1
Покрытия	2.160-1	2.260-1
Встроенное оборудование	2.170-1	2.270-1
Объемные элементы	2.180-1	2.280-1
Инженерное оборудование	2.190-2	2.290-1

Зам. директора | Мелведев
Рук отдела | Хакель
Гл. спец. | Смаженный

ТД	СТЕНЫ ИЗ КРУПНЫХ КИРПИЧНЫХ БЛОКОВ	СЕРИЯ 2.130-1	
1969	ПОЯСНИТЕЛЬНАЯ ЗАПИСКА	Выпуск 5	Лист п 1

Альбомы типовых деталей содержат основные узлы конструкций. При проектировании, в необходимых случаях, возможно применение деталей специфических для данного проекта.

Каждая серия альбомов типовых деталей состоит из одного или нескольких выпусков.

В каждом выпуске типовые детали имеют последовательную нумерацию и обозначены на листах цифрой в кружке.

При использовании альбомов типовых деталей непосредственно на строительстве на монтажных чертежах проекта ставится марка детали в виде дроби в кружке, где в числителе указывается номер серии альбома, а в знаменателе - слева номер выпуска, справа - номер детали, например:

$$\frac{2.130\text{-}1}{5 - 13}$$

При использовании альбомов типовых деталей проектными организациями путем перекопирования деталей с внесением в необходимых случаях уточнений и дополнений, детали маркируются по системе, принятой в разрабатываемом проекте.

По мере развития строительной техники альбомы типовых деталей пополняются новыми решениями путем замены

устаревших деталей и узлов или издания дополнительных выпусков альбомов.

СТЕНЫ ИЗ КРУПНЫХ КИРПИЧНЫХ БЛОКОВ

В настоящем выпуске приведены детали стен из крупных кирпичных блоков для жилых зданий высотой 2-5 этажей, предназначенных для строительства в обычных условиях.

В альбоме приведена наиболее распространенная трехрядная разрезка наружных стен на крупные кирпичные блоки при толщине последних 380, 510 и 640 мм.

Основные характеристики материалов для изготовления крупных кирпичных блоков приведены в табл. I.

В наружных и внутренних стенах зданий должна быть обеспечена перевязка блоков.

На сплошных участках стен блоки верхнего ряда должны перекрывать блоки нижнего ряда не менее чем на 1/4 длины блока, а для блоков короче одного метра – не менее 25 см.

Связь между продольными и поперечными стенами осуществляется :

а/ в углах наружных стен – перевязкой блоков; кроме этого, в зданиях высотой более 3-х этажей с укладкой сварной сетки из двух стержней круглой стали диаметром 10 мм, соединенных поперечной арматурой в одной плоскости, – не менее чем в одном ряду на каждый этаж; длина заделки сеток – не менее 1000мм.

В местах примыкания внутренних к наружных стен в многоэтажных зданиях высотой не более 18 м, при высоте этажа до 4,5 м связи осуществляются путем закладки Т – образных анкеров с длиной заделки не менее 1 м из полосовой стали толщиной 6 мм шириной 40 мм или сварных арматурных сеток из стержней круглой стали диаметром 10 мм, соединенных поперечной арматурой в одной плоскости, причем анкеры или сетки закладываются в расположенные на одном уровне горизонтальные швы в продольных и поперечных стенах, анкеры и сетки перед укладкой должны быть покрыты цементным молоком и тщательно заделаны в растворе шва. Связи между внутренними и наружными стенами должны быть установлены не менее чем в двух уровнях в пределах каждого этажа.

Толщина горизонтальных и вертикальных швов между блоками должна составлять 10–20 мм.

Стыки блоков в пределах ряда могут быть выполнены с закрытыми с внутренней стороны или с открытыми пазами. Пази в

стыках между блоками заполняются бетоном или заделываются кладкой. Прочность и термическое сопротивление заделки должны соответствовать прочности и термическому сопротивлению блоков наружных стен.

Во избежание продувания наружных стен и для обеспечения надлежащей звукоизоляции помещений вертикальные пазы и швы между блоками должны тщательно заполняться раствором.

Анкеры, связывающие перекрытия со стенами, размещаются в горизонтальных швах между блоками или закладываются в блоки во время их изготовления.

Количество и сечение анкеров устанавливается в соответствии с требованиями НиТУ 120-55.

Система разрезки наружных стен устанавливается в зависимости от высоты этажа, веса блоков и грузоподъемности монтажных и транспортных средств. Разрезка внутренних стен устанавливается в зависимости от способа разрезки наружных стен и принятого способа их взаимного сопряжения.

Стены из крупных кирпичных блоков могут быть применены для конструктивно-планировочных схем жилых зданий с продольными и поперечными несущими стенами, а также для каркасных решений.

Особенностью стен из крупных кирпичных блоков является наличие в перемычечных блоках железобетонных перемычек /поддонов/ укладываемых по периметру наружных стен. В торцах поддонов предусматриваются выпуски металлических петель, которые после укладки поддонов свариваются между собой и образуют сплошной железобетонный пояс, что увеличивает жесткость стен и обеспечивает равномерное распределение нагрузки, а также восприятие

температурно-усадочных напряжений.

Балконная плита в стенах из крупных кирпичных блоков закрепляется металлическими анкерами, привариваемыми к закладным деталям и защемляется кладкой.

Крепление карнизных плит также осуществляется с помощью металлических анкеров.

Для устройства наружных входов применяются сборные железобетонные изделия из каталога ИИ-03-2, или индивидуальные. Узлы примыкания козырька над входом к стене принято типовое, примененное в серии жилых домов 1У-438А.

Расчет конструкций стен на прочность и устойчивость должен производиться по указаниям СНиП-П.В. 2-62 "Каменные и армокаменные конструкции. Нормы проектирования".

Расчет стен на теплопередачу и теплоустойчивость производится по указаниям СНиП П-А.7-62 "Строительная теплотехника. Нормы проектирования".
П-В.6-62 "Ограждающие конструкции. Нормы проектирования".
и Ш-В.4-62 "Каменные конструкции. Правила производства и приемки работ, а также "Технических правил по экономному расходованию металла, леса и цемента и по рациональному применению сборных железобетонных и металлических конструкций в строительстве" /ТП 101-65/.

Назначение конструкций стен производится с учетом технико-экономических и теплотехнических показателей. В соответствии с "Указаниями по выбору типов стен из каменных материалов при проектировании зданий /СН 344-65/.

В альбом включены детали стен из крупных кирпичных блоков толщиной 380, 510 и 640 мм, разработанные в соответствии с техническими условиями на производство и применение крупных стеновых кирпичных блоков /СН-29-58/.

При назначении типов стен из крупных кирпичных блоков следует руководствоваться требованиями "Инструкции по назначению типов каменных стен при проектировании зданий" /И-102-55/.

Для наружных стен и в первую очередь для верхних этажей следует применять сплошные блоки из легких каменных материалов /пустотелый кирпич, керамические камни со щелевидными пустотами и блоки из полнотелого кирпича/, в виде облегченных кладок, в том числе кладок в виде сплошных утоненных кирпичных блоков с эффективным утеплителем, устанавливаемом на относе или вплотную к блоку.

Сплошные кирпичные блоки из обыкновенного полнотелого кирпича могут применяться в случаях, когда несущая способность кладки может быть полностью использована, что в каждом отдельном случае должно быть обосновано расчетом, а также в зданиях с помещениями, имеющими влажность воздуха более 60%, для устройства поколей, карнизов, внутренних и наружных стен подвалов.

В выпуске приведены детали заполнения дверных и оконных проемов блоками как со спаренными, так и с раздельными переплетами, с железобетонными и с деревянными подоконными досками.

Приведенные в выпуске детали разработаны на стадии рабочих чертежей. Недостающие размеры и отметки, а также марки изделий проставляются при разработке проектов зданий или при привязке их к местным условиям.

Таблица I

Основные характеристики стеновых материалов для изготовления кирпичных блоков

№№ пп	Наименование материалов	Размеры изделий /длина, ширина, высота в мм/	Марка кирпича /камня/ по прочности на сжатие	Об"емный вес в конструкции брутто в кг/м3	Коэффициент теплопроводности в ккал/м.ч. град. для условий эксплуатации. А	Б	Стандарт ТУ нормаль
I	2	3	4	5	6	7	8
I.	Кирпич глиняний обыкновен. пластического прессования	250x120x65	50-200	1800 x/	0,6 x/	0,7 x/	ГОСТ 530-54*
2.	Кирпич глиняный обыкновен. полусухого прессования	250x120x65	50-200	1800 x/	0,6 x/	0,7 x/	ГОСТ 530-54*
3.	Кирпич глиняный пустотелый пластического прессования			не более			
а/	с 13пустотами	250x120x88	50-150	1450	-	0,65 x/	
		250x120x65		1300		0,6 x/	
				не более			
б/	с 19 и 32 пустотами	250x120x88	50-150	1450		0,6 x/	ГОСТ 6316-55*
		250x120x65		1300		0,55 x/	
в/	с 78 пустотами	250x120x88	50-150	1450		0,55 x/	
		250x120x65		1300		0,48 x/	
4.	Кирпич силикатный	250x120x65 250x120x88	75-200	1900 x/	0,65 x/	0,75 x/	ГОСТ 379-53*
5.	Кирпич лицевой	250x120x65 250x120x90	75-150	1900 x/	0,65 x/	0,75 x/	ГОСТ 7484-55*

1	2	3	4	5	6	7	8
6.	Камни керамические пустотелые пластическ. прессов. С 7 и 18 пустотами	250x120x138	50–150	1400	– 0,55[x/] тычок-0,46 ложок-0,65		ГОСТ 6328-55*
7.	Камни керамические лицевые пустотелые	250x120x140	75–150	1400	тычок-0,46 ложок-0,65		ГОСТ 7484-55*

x/ Примечание: 1/ Таблица составлена на основе данных "Указаний по назначению типов каменных стен при проектировании зданий" /СН 344-65/

2/ Показатели теплопроводности, отмеченные знаком x/ относятся к кладке.

ПЕРЕЧЕНЬ НОРМАТИВНЫХ ДОКУМЕНТОВ

СНиП II-В.6-62	Ограждающие конструкции. Нормы проектирования.
СНиП II-В.2-62	Каменные и армокаменные конструкции. Нормы проектирования.
СНиП III-В.4-62	Каменные конструкции. Правила производства и приемки работ.
СН 29-58	Технические условия на производство и применение крупных стеновых кирпичных блоков.
СН 344-65	Указания по выбору типов стен из каменных материалов при проектировании зданий
СНиП III-В.9-62	Гидроизоляция и пароизоляция. Правила производства и приемки работ.
ГОСТ -530.54*	Кирпич глиняный обыкновенный.
	Типовые проекты жилых домов серии IУ-438А, I кг - 480.
	Детали стен и перегородок жилых зданий. Серия 2.I30-I.
	Выпуск первый. Кирпичные стены сплошной кладки. (Вторая редакция), I967 г.
ГОСТ-6316-55*	Кирпич глиняный пустотелый пластического прессования.
ГОСТ-6248-59*	Кирпич пустотелый полусухого прессования.
ГОСТ-6328-55*	Камни керамические пустотелые стеновые пластического прессования.
ГОСТ-7484-55*	Кирпич и камни керамические лицевые.

ТИП КЛАДКИ	МАТЕРИАЛ КЛАДКИ	ТОЛЩИНА СТЕНЫ ММ	ВЕС 1 м² СТЕНЫ КГ	СОПРОТИВЛЕНИЕ ТЕПЛОПЕРЕДАЧЕ R_0 ПРИ УСЛОВИИ ЭКСПЛУАТАЦИИ А	Б
I ИЗ ОДИНАРНОГО КИРПИЧА СИСТЕМА ПЕРЕВЯЗКИ ЦЕПНАЯ	ГЛИНЯНЫЙ ОБЫКНОВЕННЫЙ КИРПИЧ (ГОСТ 530-54)*	380	685	0.81	0.73
		510	920	1.03	0.92
		640	1150	1.25	1.10
	ГЛИНЯНЫЙ ПУСТОТЕЛЫЙ КИРПИЧ γ=1450 кг/м³ (ГОСТ 6316-55)	380	570	0.87	0.82
		510	765	1.10	1.03
		640	960	1.34	1.25
	СИЛИКАТНЫЙ КИРПИЧ (ГОСТ 379-53)	380	720	0.76	0.69
		510	970	0.96	0.86
		640	1215	1.16	1.03
II ИЗ ОДИНАРНОГО КИРПИЧА С ЛИЦЕВОЙ КЛАДКОЙ СИСТЕМА ПЕРЕВЯЗКИ ЦЕПНАЯ	ГЛИНЯНЫЙ ОБЫКНОВЕННЫЙ КИРПИЧ (ГОСТ 530-54), ЛИЦЕВОЙ ПУСТОТЕЛЫЙ КИРПИЧ (ГОСТ 7484-55)	380	620	0.84	0.77
		510	855	1.06	0.95
		640	1090	1.27	1.14
	ГЛИНЯНЫЙ ПУСТОТЕЛЫЙ КИРПИЧ γ=1450 кг/м³ (ГОСТ 6316-55) ЛИЦЕВОЙ ПУСТОТЕЛЫЙ КИРПИЧ (ГОСТ 7484-55)	380	560	0.87	0.82
		510	755	1.10	1.03
		640	950	1.34	1.25
	СИЛИКАТНЫЙ КИРПИЧ (ГОСТ 379-53) ЛИЦЕВОЙ ПУСТОТЕЛЫЙ КИРПИЧ (ГОСТ 7484-55)	380	640	0.82	0.75
		510	885	1.02	0.92
		640	1135	1.22	1.09
III ИЗ КЕРАМИЧЕСКИХ ПУСТОТЕЛЫХ КАМНЕЙ СИСТЕМА ПЕРЕВЯЗКИ ЦЕПНАЯ	КЕРАМИЧЕСКИЕ ПУСТОТЕЛЫЕ КАМНИ (ГОСТ 6328-55)	380	550	1.02	0.87
		510	740	1.31	1.11
		640	950	1.60	1.34
IV ИЗ КЕРАМИЧЕСКИХ ПУСТОТЕЛЫХ КАМНЕЙ С ЛИЦЕВОЙ КЛАДКОЙ. СИСТЕМА ПЕРЕВЯЗКИ ЦЕПНАЯ	КЕРАМИЧЕСКИЕ ПУСТОТЕЛЫЕ КАМНИ (ГОСТ 6328-55) КЕРАМИЧЕСКИЕ ЛИЦЕВЫЕ КАМНИ (ГОСТ 7484-55)	380	550	1.02	0.87
		510	740	1.31	1.11
		640	950	1.60	1.34
V ИЗ ОДИНАРНОГО КИРПИЧА СИСТЕМА ПЕРЕВЯЗКИ МНОГОРЯДНАЯ	ГЛИНЯНЫЙ ОБЫКНОВЕННЫЙ КИРПИЧ (ГОСТ 530-54)	380	685	0.81	0.73
		510	920	1.03	0.92
		640	1150	1.25	1.10
	ГЛИНЯНЫЙ ПУСТОТЕЛЫЙ КИРПИЧ γ=1450 кг/м³ (ГОСТ 6316-55)	380	570	0.87	0.82
		510	765	1.10	1.03
		640	960	1.34	1.25
	СИЛИКАТНЫЙ КИРПИЧ (ГОСТ 379-53)	380	720	0.76	0.69
		510	970	0.96	0.86
		640	1215	1.16	1.03

ПРИМЕЧАНИЯ:

1. ПРОДОЛЖЕНИЕ ТАБЛИЦЫ СМ. ЛИСТ 2

ТД	ТИПЫ КЛАДОК	СЕРИЯ 2.130-1	
1969		ВЫПУСК 3	ЛИСТ 1

КИЕВЗНИИЭП

РУК ОТДЕЛА | РУК СЕКТОРА | ГЛ. СПЕЦИАЛИСТ | СТ ИНЖЕНЕР | ХАКАЛО | ДЕХТЯР | СМАЖЕННЫЙ | АРМАНОВСКИЙ | ИНЖЕНЕР | ТЕХНИК | МАТВЕЕВА | АГРАНОВИЧ | РУК АКБ-1 | ГЛ ИНЖЕНЕР | КУЛИКОВ | САПАК | ДАТА | ИНВ.№ | ВЗАМЕН

10572 16

ТИП КЛАДКИ	МАТЕРИАЛ КЛАДКИ	ТОЛЩИНА СТЕНЫ мм	ВЕС 1 м² СТЕНЫ кг	СОПРОТИВЛЕНИЕ ТЕПЛОПЕРЕДАЧЕ R_o ПРИ УСЛОВИЯХ ЭКСПЛУАТАЦИИ	
				А	Б
VI ИЗ ОДИНАРНОГО КИРПИЧА С ЛИЦЕВОЙ КЛАДКОЙ СИСТЕМА ПЕРЕВЯЗКИ МНОГОРЯДНАЯ	ГЛИНЯНЫЙ ОБЫКНОВЕННЫЙ КИРПИЧ (ГОСТ 530-54) ЛИЦЕВОЙ ПУСТОТЕЛЫЙ КИРПИЧ (ГОСТ 7484-55)	380	635	0,81	0,74
		510	870	1,03	0,92
		640	1100	1,25	1,11
	ГЛИНЯНЫЙ ПУСТОТЕЛЫЙ КИРПИЧ γ=1450 кг/м³ (ГОСТ 6316-55) ЛИЦЕВОЙ ПУСТОТЕЛЫЙ КИРПИЧ (ГОСТ 7484-55)	380	565	0,85	0,80
		510	760	1,09	1,02
		640	955	1,32	1,23
	СИЛИКАТНЫЙ КИРПИЧ (ГОСТ 379-53) ЛИЦЕВОЙ ПУСТОТЕЛЫЙ КИРПИЧ (ГОСТ 7484-55)	380	660	0,78	0,71
		510	905	0,98	0,89
		640	1155	1,18	1,06
VII ИЗ КЕРАМИЧЕСКИХ ПУСТОТЕЛЫХ КАМНЕЙ С ЛИЦЕВОЙ КЛАДКОЙ ИЗ ОДИНАРНОГО КИРПИЧА	КЕРАМИЧЕСКИЕ ПУСТОТЕЛЫЕ КАМНИ (ГОСТ 6328-55) ЛИЦЕВОЙ ПУСТОТЕЛЫЙ КИРПИЧ (ГОСТ 7484-55)	380	550	0,94	0,84
		510	740	1,25	1,07
		640	930	1,53	1,31
VIII ИЗ ОДИНАРНОГО КИРПИЧА С ЛИЦЕВОЙ КЛАДКОЙ ИЗ КЕРАМИЧЕСКИХ КАМНЕЙ	ГЛИНЯНЫЙ ОБЫКНОВЕННЫЙ КИРПИЧ (ГОСТ 530-54) КЕРАМИЧЕСКИЕ ЛИЦЕВЫЕ КАМНИ (ГОСТ 7484-55)	380	630	0,81	0,74
		510	865	1,03	0,92
		640	1100	1,25	1,11
	ГЛИНЯНЫЙ ПУСТОТЕЛЫЙ КИРПИЧ γ=1450 кг/м³ (ГОСТ 6316-55) КЕРАМИЧЕСКИЕ ЛИЦЕВЫЕ КАМНИ (ГОСТ 7484-55)	380	565	0,85	0,80
		510	755	1,09	1,02
		640	950	1,32	1,23
	СИЛИКАТНЫЙ КИРПИЧ (ГОСТ 379-53) КЕРАМИЧЕСКИЕ ЛИЦЕВЫЕ КАМНИ (ГОСТ 7484-55)	380	655	0,78	0,71
		510	900	0,98	0,89
		640	1150	1,18	1,06
IX ДЕКОРАТИВНАЯ КЛАДКА ИЗ ОДИНАРНОГО КИРПИЧА С ЛИЦЕВОЙ КЛАДКОЙ	ГЛИНЯНЫЙ ОБЫКНОВЕННЫЙ КИРПИЧ (ГОСТ 530-54) ЛИЦЕВОЙ ПУСТОТЕЛЫЙ КИРПИЧ (ГОСТ 7484-55)	510	865	1,03	0,92
		640	1110	1,25	1,11
	ГЛИНЯНЫЙ ПУСТОТЕЛЫЙ КИРПИЧ γ=1450 кг/м³ (ГОСТ 6316-55) ЛИЦЕВОЙ ПУСТОТЕЛЫЙ КИРПИЧ (ГОСТ 7484-55)	510	755	1,09	1,02
		640	950	1,32	1,23
	СИЛИКАТНЫЙ КИРПИЧ (ГОСТ 379-53) ЛИЦЕВОЙ ПУСТОТЕЛЫЙ КИРПИЧ (ГОСТ 7484-55)	510	900	0,98	0,89
		640	1150	1,18	1,06

ПРИМЕЧАНИЯ:

1. ТАБЛИЦА ТИПОВ КЛАДОК СОСТАВЛЕНА В СООТВЕТСТВИИ С СНИП II-А 7-62* И УКАЗАНИЯМИ ПО ВЫБОРУ ТИПОВ СТЕН ИЗ КАМЕННЫХ МАТЕРИАЛОВ ПРИ ПРОЕКТИРОВАНИИ ЗДАНИЙ (СН 344-65)
2. СОПРОТИВЛЕНИЯ ТЕПЛОПЕРЕДАЧЕ R_o ДАНЫ ДЛЯ КЛАДОК НА ТЯЖЕЛОМ (ПЕСЧАНОМ) РАСТВОРЕ БЕЗ УЧЕТА ТЕРМИЧЕСКОГО СОПРОТИВЛЕНИЯ ШТУКАТУРОК. ПРИ НАЛИЧИИ ВНУТРЕННЕЙ ШТУКАТУРКИ К ВЕЛИЧИНЕ R_o СЛЕДУЕТ ПРИБАВЛЯТЬ 0,02, А ПРИ НАЛИЧИИ ВНУТРЕННЕЙ И НАРУЖНОЙ ШТУКАТУРОК - 0,04

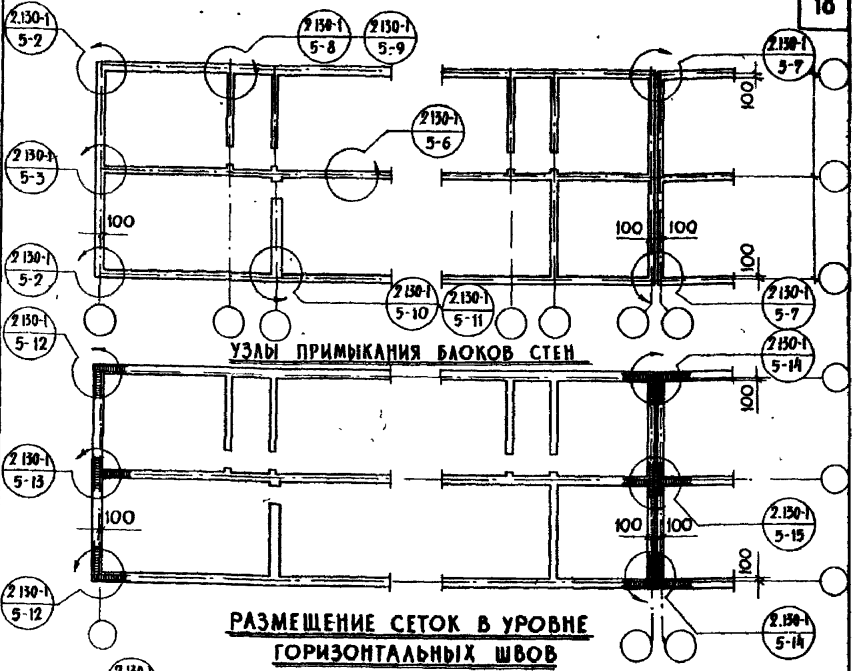

УЗЛЫ ПРИМЫКАНИЯ БЛОКОВ СТЕН

РАЗМЕЩЕНИЕ СЕТОК В УРОВНЕ ГОРИЗОНТАЛЬНЫХ ШВОВ



УЗЕЛ ПРИМЫКАНИЯ РЯДОВЫХ БЛОКОВ НАРУЖНОЙ СТЕНЫ

УЗЕЛ ПРИМЫКАНИЯ РЯДОВЫХ И ПОДОКОННЫХ БЛОКОВ

УЗЕЛ ПРИМЫКАНИЯ РЯДОВЫХ ПРОСТЕНОЧНЫХ БЛОКОВ ВНУТРЕННЕЙ СТЕНЫ

ПРИМЕЧАНИЯ:

В ПРОЕКТЕ ССЫЛКИ НА ДЕТАЛИ ДАЮТСЯ В КРУЖКАХ КАК ЭТО ПОКАЗАНО НА МАРКИРОВОЧНОЙ СХЕМЕ. В ЧИСЛИТЕЛЕ УКАЗЫВАЕТСЯ НОМЕР СЕРИИ, В ЗНАМЕНАТЕЛЕ: ПЕРВАЯ ЦИФРА - НОМЕР ВЫПУСКА, ВТОРАЯ - НОМЕР ДЕТАЛИ.

ТД	МАРКИРОВОЧНЫЕ ПЛАНЫ УЗЛОВ И РАЗМЕЩЕНИЕ СЕТОК	СЕРИЯ 2.130-1	
1969		ВЫПУСК 5	ЛИСТ 3

ГИПРОСТРОЙМАТЕРИАЛЫ
ГИПРОСТРОЙМАТЕРИАЛЫ
ГИПРОСТРОЙМАТЕРИАЛЫ

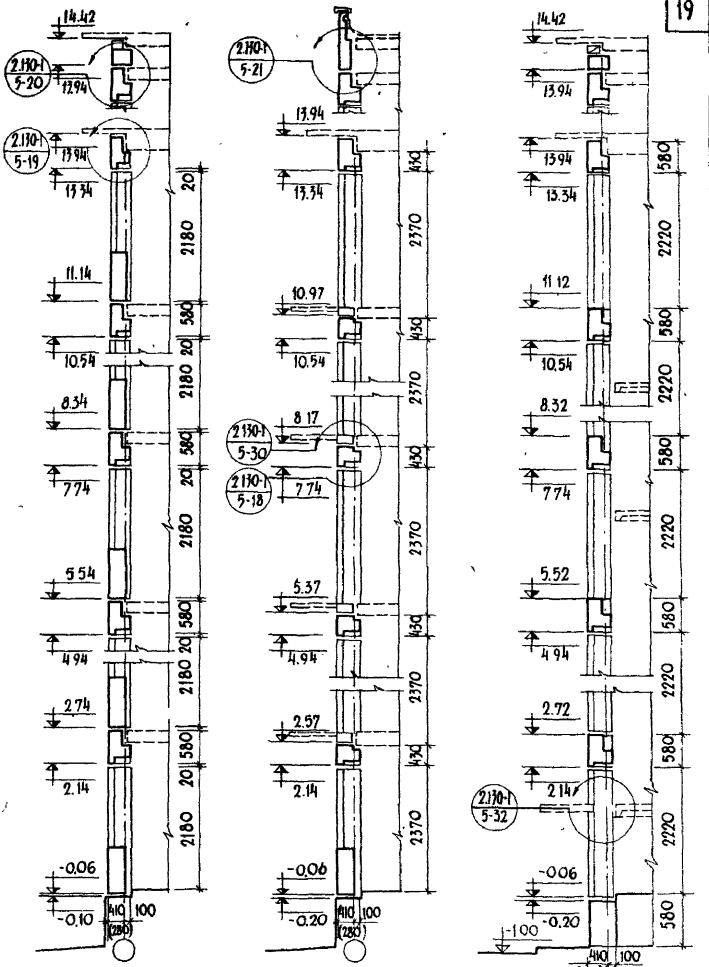

РАЗРЕЗ ПО ОКНАМ

РАЗРЕЗ ПО БАЛКОНАМ

РАЗРЕЗ ПО ЛЕСТНИЧНОЙ КЛЕТКЕ

ТД	МАРКИРОВОЧНЫЕ РАЗРЕЗЫ	СЕРИЯ 2.130-1	
1969	МАРКИРОВКА ДЕТАЛЕЙ	ВЫПУСК 5	ЛИСТ 4

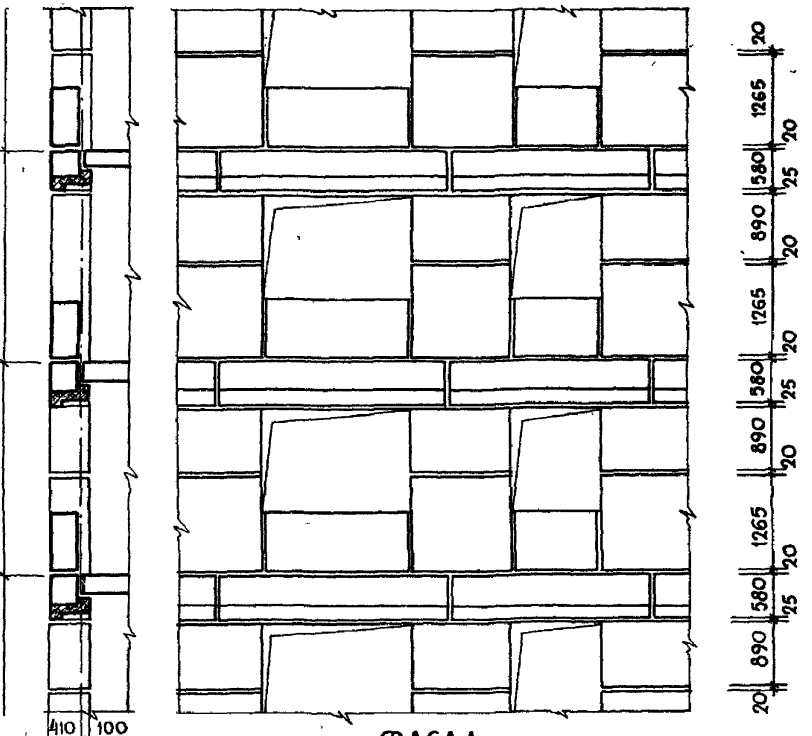

ФАСАД

1

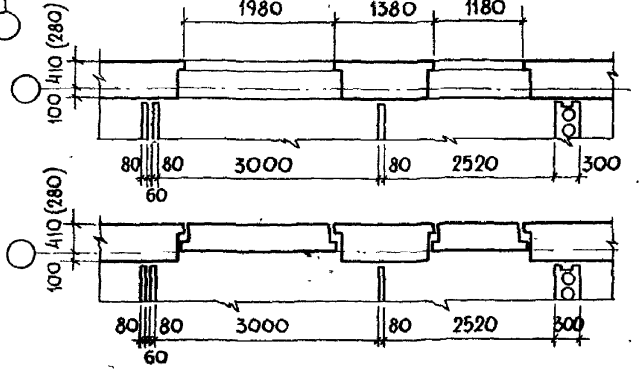

ПЛАН РАСКЛАДКИ БЛОКОВ

ЗАМ ДИРЕКТОРА		МЕДВЕДЕВ	ИНЖЕНЕР		ПОПРОЦКАЯ	СОГЛАСОВАНО		ДАТА
РУК ОТДЕЛА		ХАКАЛО	ИНЖЕНЕР		МАТЬЕЕВА	РУК АКБ-1	КУЛИКОВ	
РУК СЕКТОРА		ДЕХТЯР	ТЕХНИК		АГРАНОВИЧ	ГА. ИНЖЕНЕР	САПАК	ИНВ N
ГА СПЕЦИАЛ		СМАЖЕННЫЙ						
СТ ИНЖЕНЕР		АРМАНОВСКИЙ						ВЗАМЕН

КИЕВ ЗНИИЭП

ТД	ТРЕХРЯДНАЯ РАЗРЕЗКА НАРУЖНЫХ СТЕН	СЕРИЯ 2.130-1	
1969г	ДЕТАЛЬ 1	ВЫПУСК 5	ЛИСТ 5

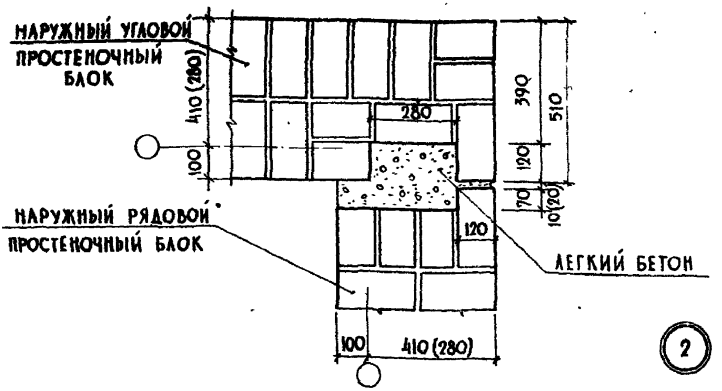

2

СТЫК УГЛОВЫХ БЛОКОВ

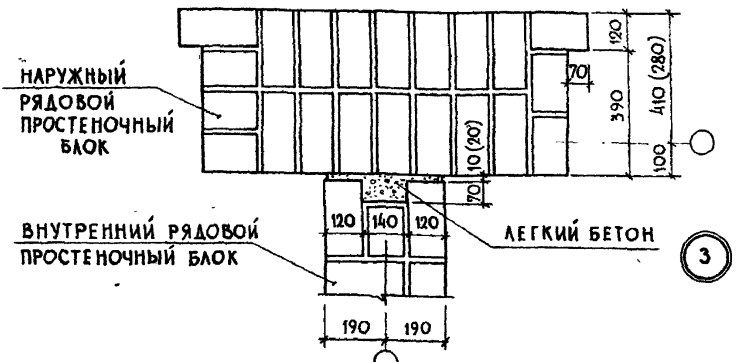

3

СТЫК БЛОКОВ НАРУЖНОЙ И ВНУТРЕННЕЙ СТЕНЫ

ПРИМЕЧАНИЯ:

1. ТОЛЩИНА ШВОВ МЕЖДУ БЛОКАМИ ДОЛЖНА СОСТАВЛЯТЬ 10-20 мм.
2. ПАЗЫ МЕЖДУ БЛОКАМИ ЗАПОЛНЯЮТСЯ ЛЕГКИМ БЕТОНОМ ОБЪЕМНЫМ ВЕСОМ 500÷1400 И МАРКОЙ 75÷100.

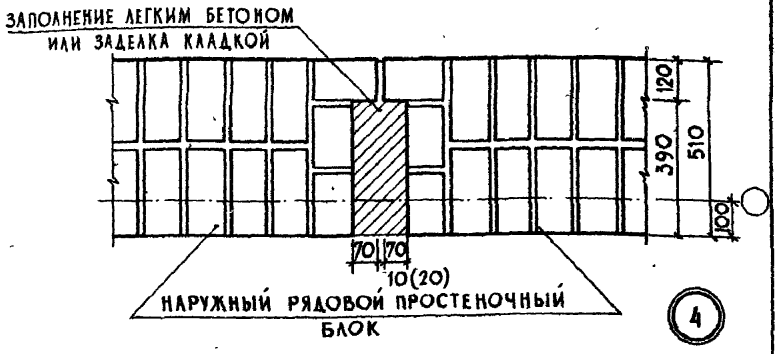

СТЫК РЯДОВЫХ БЛОКОВ

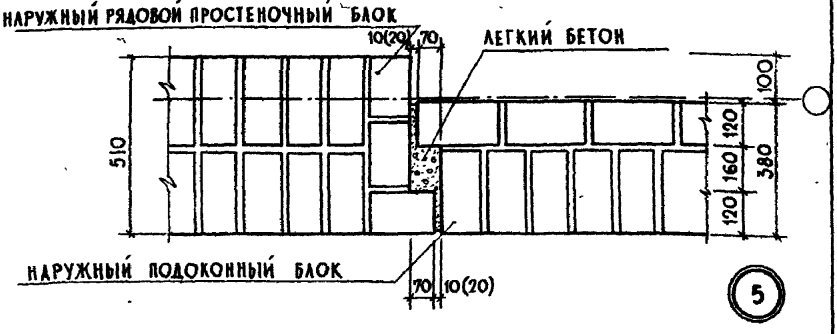

СТЫК ПРОСТЕНОЧНОГО И ПОДОКОННОГО БЛОКОВ

ПРИМЕЧАНИЯ:

1. ТОЛЩИНА ШВОВ МЕЖДУ БЛОКАМИ ДОЛЖНА СОСТАВЛЯТЬ 10-20 мм.
2. ПАЗЫ МЕЖДУ БЛОКАМИ ЗАПОЛНЯЮТСЯ ЛЕГКИМ БЕТОНОМ ОБЪЕМНЫМ ВЕСОМ 500÷1400 И МАРКОЙ 75÷100.

ТД	СТЫКИ БЛОКОВ НАРУЖНЫХ СТЕН	СЕРИЯ 2.130-1	
1969	ДЕТАЛЬ 4.5	ВЫПУСК 5	ЛИСТ 7

КИЕВ ЗНИИЭП

ЗАМ ДИРЕКТОРА | РУК ОТДЕЛА | РУК СЕКТОРА | ГЛ СПЕЦИАЛИСТ | СТ ИНЖЕНЕР | МЕДВЕДЕВ Н.И. | ХАКАЛО Б.П. | ДЕХТЯР С.Б. | СМАЖЕННЫЙ А.М. | АРМАНОВСКИЙ А. | ИНЖЕНЕР | ИНЖЕНЕР | ТЕХНИК | ПОПРОЦКАЯ Р.Б. | МАТВЕЕВА А.И. | АГРАНОВИЧ Ж.Л. | ОГЛАСОВАНО: РУК АКБ-1 | ГЛ ИНЖЕНЕР | КУЛИКОВ Л.Д. | САПАК Н.Г. | ДАТА | ИНВ. N | ВЗАМЕН

10572 22

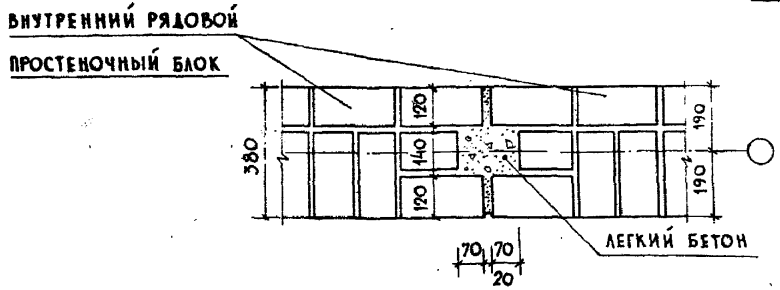

СТЫК БЛОКОВ ВНУТРЕННИХ СТЕН

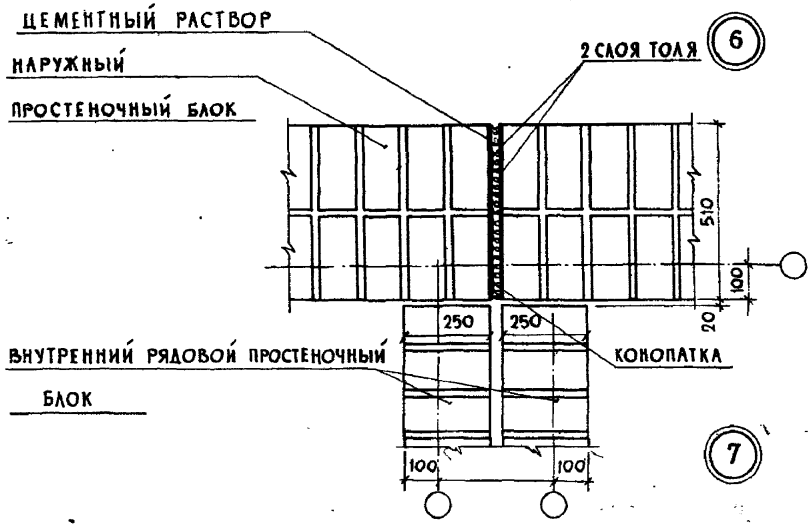

СТЫК БЛОКОВ У ОСАДОЧНОГО ШВА

ПРИМЕЧАНИЯ:

1. ТОЛЩИНА ШВОВ МЕЖДУ БЛОКАМИ ДОЛЖНА СОСТАВЛЯТЬ 10-20мм.
2. ПАЗЫ МЕЖДУ БЛОКАМИ ЗАПОЛНЯЮТСЯ ЛЕГКИМ БЕТОНОМ ОБЪЕМНЫМ ВЕСОМ 500÷1400 И МАРКОЙ 75÷100.
3. ДЕФОРМАЦИОННЫЕ ШВЫ ТЩАТЕЛЬНО ПРОКОНОПАТИТЬ ПО ВСЕЙ ВЫСОТЕ ЗДАНИЯ. СНАРУЖИ ШВЫ ЗАДЕЛАТЬ ЦЕМЕНТНЫМ РАСТВОРОМ, МАТЕРИАЛОМ ДЛЯ КОНОПАТКИ МОГУТ СЛУЖИТЬ ПРОСМОЛЕННАЯ ПАКЛЯ, МИНЕРАЛЬНАЯ ВАТА И Т. П.

ТД	СТЫКИ БЛОКОВ НАРУЖНЫХ И ВНУТРЕННИХ СТЕН	СЕРИЯ 2.130-1	
1969	ДЕТАЛЬ 6,7	ВЫПУСК 5	ЛИСТ 8

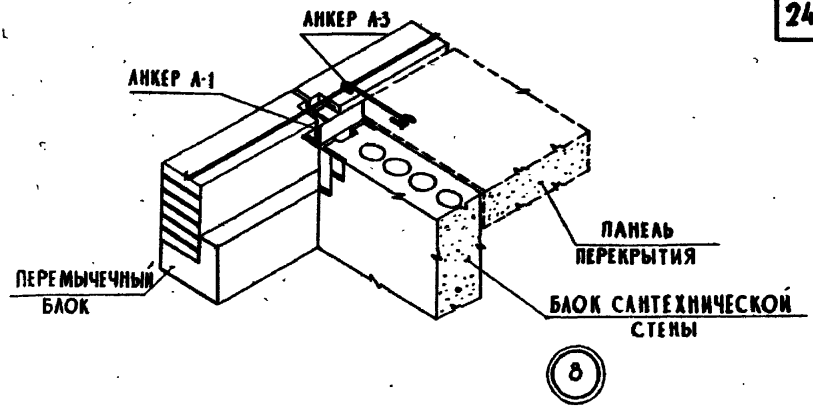

8

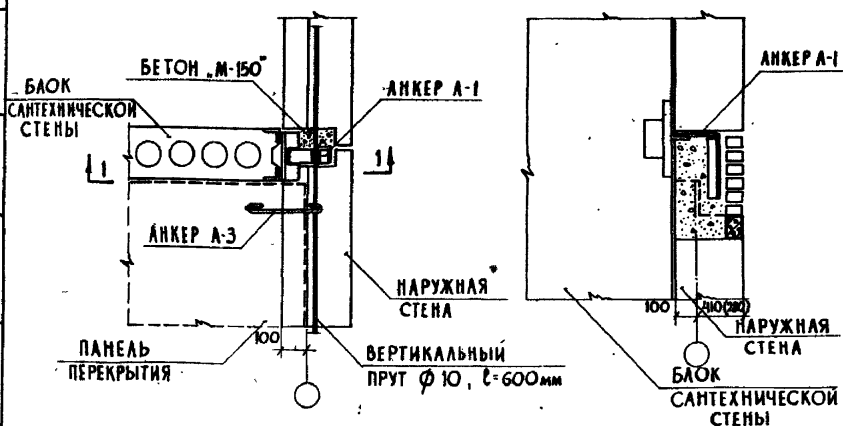

ПЛАН

ПО 1-1

ПРИМЕЧАНИЯ:

1. НАРУЖНЫЕ СТЕНЫ ИЗ КРУПНЫХ КИРПИЧНЫХ БЛОКОВ ТОЛЩИНОЙ 31 И 38 см.
2. ВНУТРЕННИЕ ПОПЕРЕЧНЫЕ СТЕНЫ- ВЕНТИЛЯЦИОННЫЕ БЛОКИ ТОЛЩИНОЙ 30 см.
3. СВАРКУ $h_{шв}$=6 мм ПРОИЗВОДИТЬ ЭЛЕКТРОДАМИ Э-42.
4. АНТИКОРРОЗИЙНУЮ ЗАЩИТУ СТАЛЬНЫХ АНКЕРОВ, ЗАКЛАДНЫХ И СОЕДИНИТЕЛЬНЫХ ДЕТАЛЕЙ ВЫПОЛНЯТЬ В СООТВЕТСТВИИ С ТРЕБОВАНИЯМИ СНИП И СН-262-67.
5. КОНСТРУКЦИЮ АНКЕРА СМ. ЛИСТ N 10, 11.

ТД	СОПРЯЖЕНИЕ НАРУЖНОЙ СТЕНЫ И ВЕНТИЛЯЦИОННОГО БЛОКА	СЕРИЯ 2.130-1	
1969	ДЕТАЛЬ 8	ВЫПУСК 5	ЛИСТ 9

КИЕВ ЗНИИЭП
ГИП ОТДЕЛА — КУЛИКОВ А.А.
РУК. СЕКТОРА — САЛАК Н.Г.
ГА. СПЕЦИАЛИСТ — ГА. ИНЖЕНЕР — ИГРАНОВИЧ Ж.Д.
СТ. ИНЖЕНЕР — МАТВЕЕВА А.И.
ДЕКТЯР С.Б. — ТЕХНИК — СМАЖЕННЫЙ А.И.
АНИЛОВСКИЙ А.А.
ИНВ. N
ВЗАМЕН
ДАТА
РУК. ГРУППЫ ИНЖЕНЕР
ГИП ОТДЕЛА
РУК. СЕКТОРА
ГА. СПЕЦИАЛИСТ
СТ. ИНЖЕНЕР

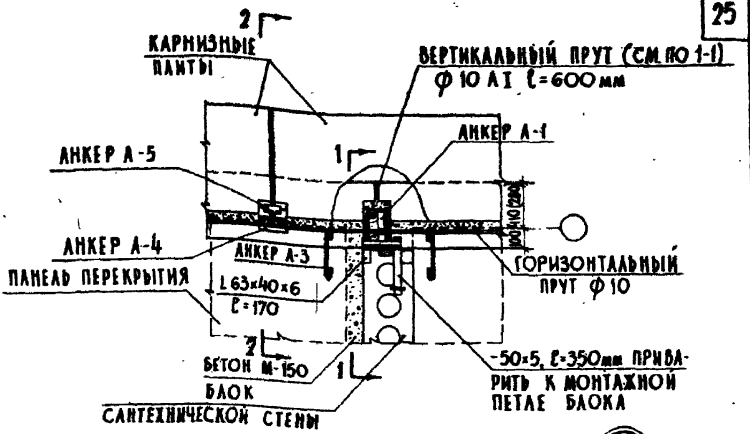

ПЛАН

9

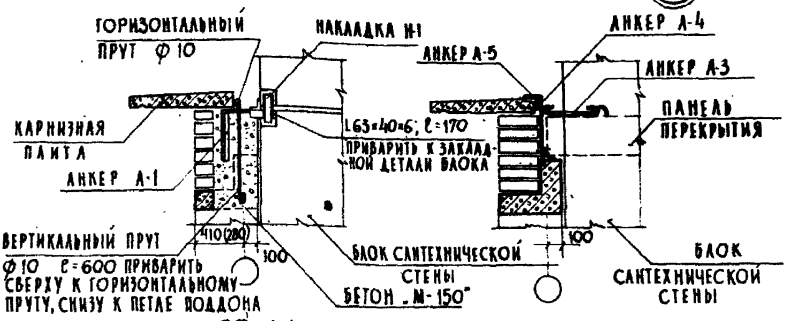

ПО 1-1 ПО 2-2

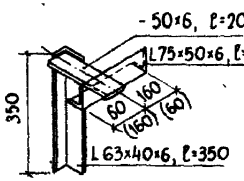

АНКЕР А-1

ПРИМЕЧАНИЯ:

1. НАРУЖНЫЕ СТЕНЫ ИЗ КРУПНЫХ КИРПИЧНЫХ БЛОКОВ ТОЛЩИНОЙ 51, 38 см.
2. ВНУТРЕННИЕ ПОПЕРЕЧНЫЕ СТЕНЫ - ВЕНТИЛЯЦИОННЫЕ БЛОКИ ТОЛЩИНОЙ 30 см.
3. СВАРКУ $h_{шв.}$ = 6мм ПРОИЗВОДИТЬ ЭЛЕКТРОДАМИ Э-42.
4. АНТИКОРРОЗИЙНУЮ ЗАЩИТУ СТАЛЬНЫХ АНКЕРОВ ЗАКЛАДНЫХ И СОЕДИНИТЕЛЬНЫХ ДЕТАЛЕЙ ВЫПОЛНЯТЬ В СООТВЕТСТВИИ С ТРЕБОВАНИЯМИ СН и П и СН-262-67.
5. КОНСТРУКЦИЮ АНКЕРА СМ. ЛИСТЫ № 11, 12.
6. КРЕПЛЕНИЕ КАРНИЗОВ ПРОВЕРИТЬ НА НАВЕСКУ.

ТД	СОПРЯЖЕНИЕ НАРУЖНОЙ СТЕНЫ И ВЕНТИЛЯЦИОННОГО БЛОКА	СЕРИЯ 2.130-1	
1968	ДЕТАЛЬ 9	ВЫПУСК 5	ЛИСТ 10

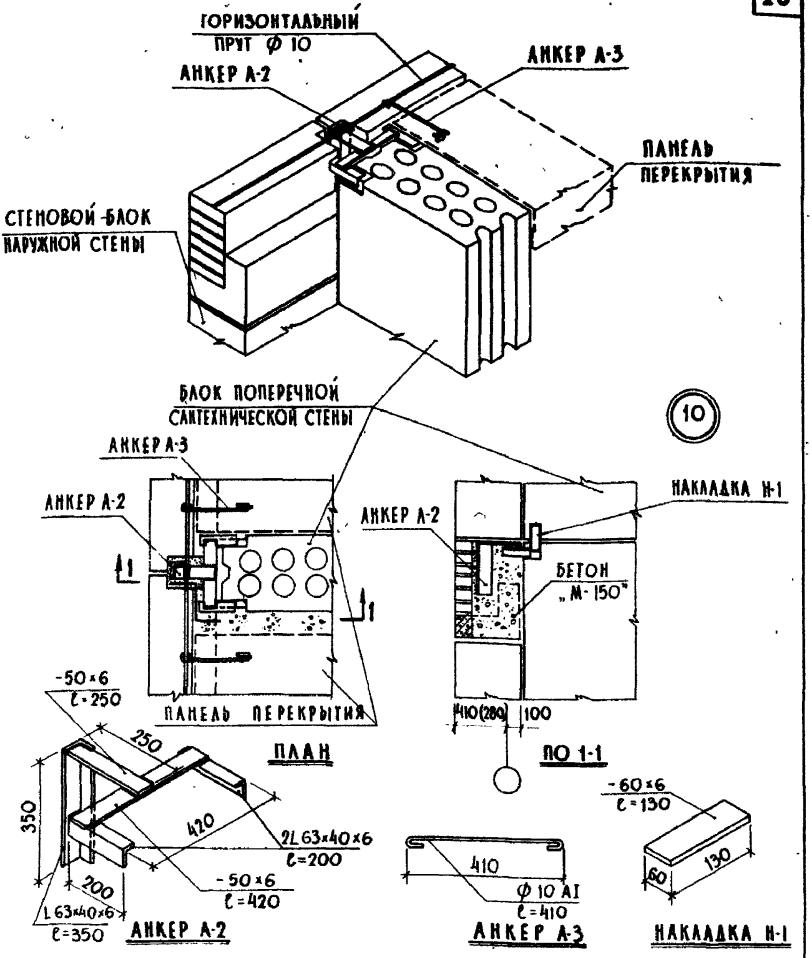

ПРИМЕЧАНИЯ:

1. НАРУЖНЫЕ СТЕНЫ ИЗ КРУПНЫХ КИРПИЧНЫХ БЛОКОВ ТОЛЩИНОЙ 51 и 38 см.
2. ВНУТРЕННИЕ ПОПЕРЕЧНЫЕ СТЕНЫ - ВЕНТИЛЯЦИОННЫЕ БЛОКИ ТОЛЩИНОЙ 46 см.
3. СВАРКУ $h_{шв}$ = 6 мм ПРОИЗВОДИТЬ ЭЛЕКТРОДАМИ Э-42.
4. АНТИКОРРОЗИЙНУЮ ЗАЩИТУ СТАЛЬНЫХ АНКЕРОВ ЗАКЛАДНЫХ И СОЕДИНИТЕЛЬНЫХ ДЕТАЛЕЙ ВЫПОЛНЯТЬ В СООТВЕТСТВИИ С ТРЕБОВАНИЯМИ СН и П и СН-262-67.

ТД	СОПРЯЖЕНИЕ НАРУЖНОЙ СТЕНЫ И ВЕНТИЛЯЦИОННОГО БЛОКА	СЕРИЯ 2.130-1	
1969	ДЕТАЛЬ 10	ВЫПУСК 5	ЛИСТ 11

КИЕВ ЗНИИЭП

ГЛ. ДИРЕКТОР		ПРЕДСЕДАТЕЛЬ ТП		ПОПРОЦКАЯ Г.Б.		СОГЛАСОВАНО	ДАТА
РУК. ОТДЕЛА		ГАЛАЛО Б.П.	ИНЖЕНЕР	МАТВЕЕВА А.Н.	РУК. АКБ-1	КУЛИКОВ А.Д.	ИНВ. N
РУК. СЕКТОРА		ДЕХТЯР С.Б.	ТЕХНИК	АГРАНОВИЧ Ж.А.	ГЛ. ИНЖЕНЕР	САПАК Н.Г.	ВЗАМЕН
ГЛ. СПЕЦИАЛИСТ		СМАЛЕННЫЙ А.					
СТ. ИНЖЕНЕР		АРМАНОВСКИЙ А.					

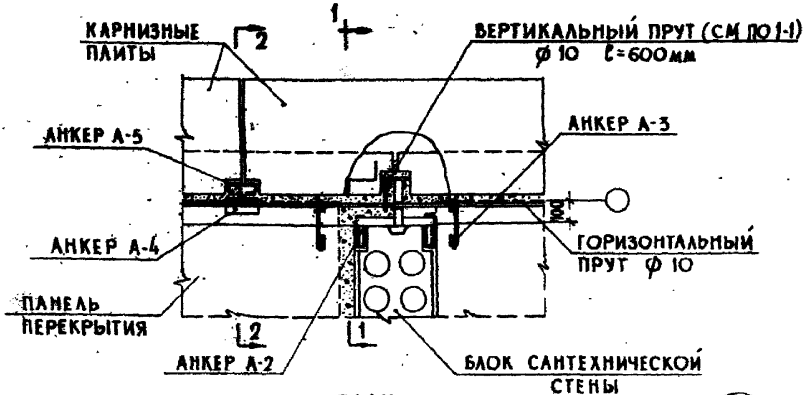

ПЛАН

11

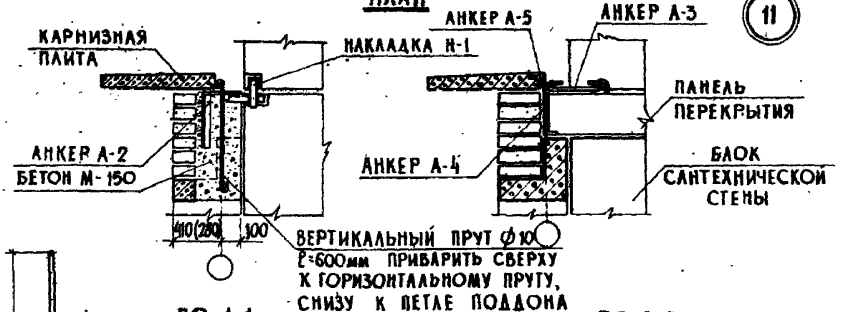

ПО 1-1

ПО 2-2



АНКЕР А-4

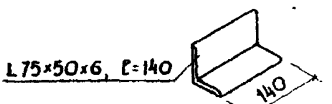

АНКЕР А-5

ПРИМЕЧАНИЯ:

1. НАРУЖНЫЕ СТЕНЫ ИЗ КРУПНЫХ КИРПИЧНЫХ БЛОКОВ ТОЛЩИНОЙ 51 И 38 см
2. ВНУТРЕННИЕ ПОПЕРЕЧНЫЕ СТЕНЫ- ВЕНТИЛЯЦИОННЫЕ БЛОКИ ТОЛЩИНОЙ - 46 см.
3. СВАРКУ $h_{шв}$=6 мм ПРОИЗВОДИТЬ ЭЛЕКТРОДАМИ Э-42.
4. АНТИКОРРОЗИЙНУЮ ЗАЩИТУ СТАЛЬНЫХ АНКЕРОВ ЗАКЛАДНЫХ И СОЕДИНИТЕЛЬНЫХ ДЕТАЛЕЙ ВЫПОЛНЯТЬ В СООТВЕТСТВИИ С ТРЕБОВАНИЯМИ СНиП и СН-262-67.
5. ЗАКЛАДНЫЕ ДЕТАЛИ СМОТРИ ТАКЖЕ ЛИСТ N 11
6. КРЕПЛЕНИЕ КАРНИЗОВ ПРОВЕРИТЬ НА НАВЕСКУ ЛЮЛЬКИ.

ТД	СОПРЯЖЕНИЕ НАРУЖНОЙ СТЕНЫ И ВЕНТИЛЯЦИОННОГО БЛОКА	СЕРИЯ 2.130-1	
1969	ДЕТАЛЬ 11	ВЫПУСК 5	ЛИСТ 12

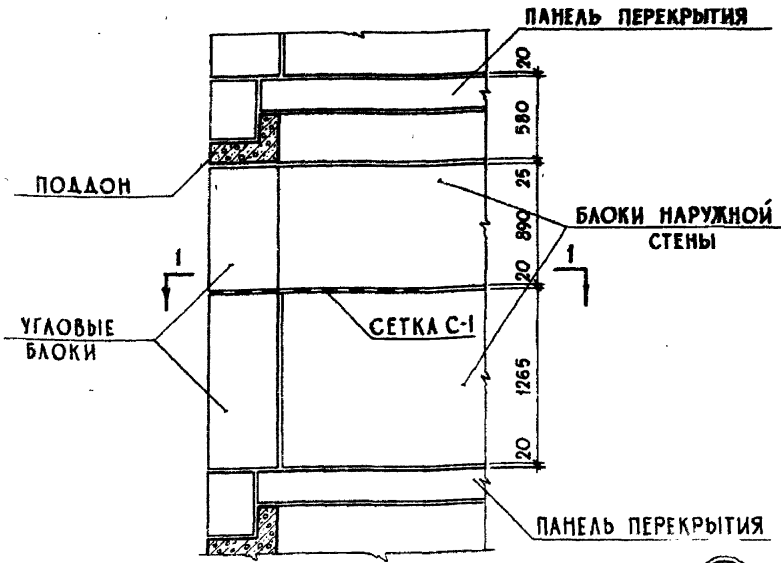

ПО 2-2

12

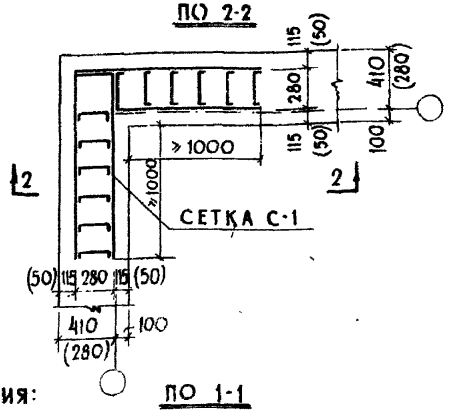

ПО 1-1

ПРИМЕЧАНИЯ:

1. РАСПОЛОЖЕНИЕ АНКЕРНЫХ СЕТОК СМ. ЛИСТ № 3.
2. СПЕЦИФИКАЦИЮ АНКЕРНЫХ СЕТОК И ИХ КОНСТРУКЦИЮ СМ. ЛИСТЫ № 17, 18.
3. ДЛИНА ЗАДЕЛКИ СЕТОК НЕ МЕНЕЕ 1000 мм.
4. АРМАТУРУ ПЕРЕД УКЛАДКОЙ ПОКРЫТЬ ЦЕМЕНТНЫМ МОЛОКОМ.

ТД	СОЕДИНЕНИЕ ЭЛЕМЕНТОВ СТЕН ИЗ КИРПИЧНЫХ БЛОКОВ	СЕРИЯ 2.130-1	
1969	ДЕТАЛЬ 12	ВЫПУСК 5	ЛИСТ 13

КИЕВ ЗНИИЭП

РУК. ОТДЕЛА	ХАКАЛО Б.П.	ИНЖЕНЕР	МАТВЕЕВА А.Н.	РУК. АКБ-1	КУЛИКОВ А.Д.	ДАТА	
РУК. СЕКТОРА	ДЕХТЯР С.Б.	ТЕХНИК	АГРАНОВИЧ Ж.А.	ГЛ. ИНЖЕНЕ.	САПАК Н.Г.	ИНВЕНТ. №	
ГЛ. СПЕЦИАЛИСТ	СМАЖЕННЫЙ А.М.					ВЗАМЕН	
СТ. ИНЖЕНЕР	АРМАНОВСКИЙ А.						

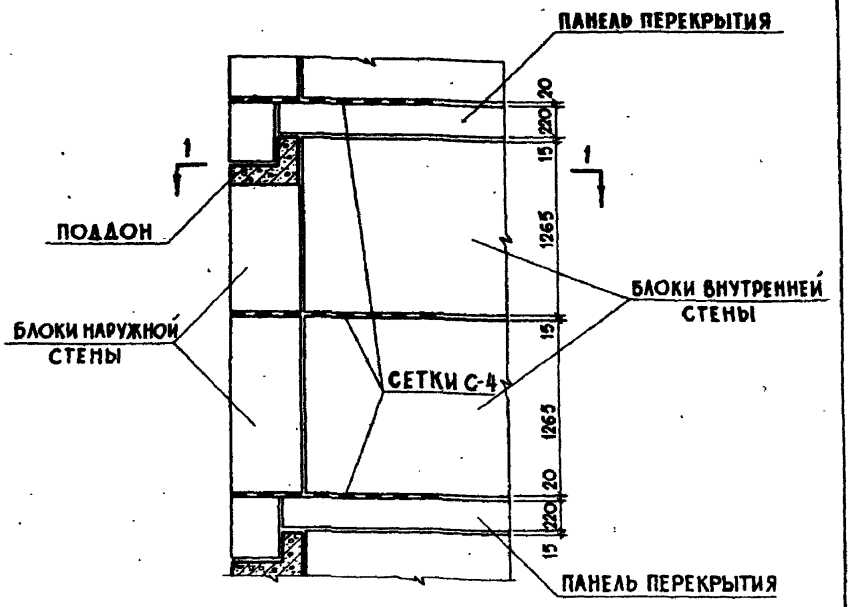

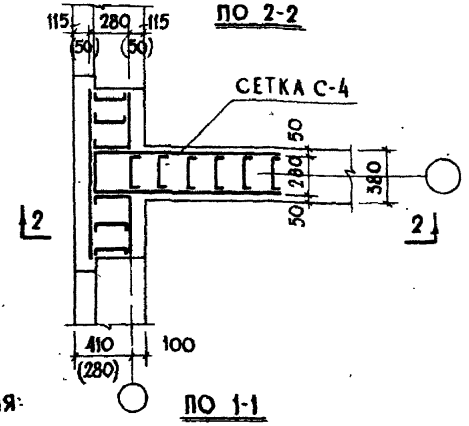

13

ПРИМЕЧАНИЯ:

1. РАСПОЛОЖЕНИЕ АНКЕРНЫХ СЕТОК СМ. ЛИСТ № 3.
2. СПЕЦИФИКАЦИЮ АНКЕРНЫХ СЕТОК И ИХ КОНСТРУКЦИЮ СМ. ЛИСТЫ № 17, 18.
3. ДЛИНА ЗАДЕЛКИ СЕТОК НЕ МЕНЕЕ 1000 мм.
4. АРМАТУРУ ПЕРЕД УКЛАДКОЙ ПОКРЫТЬ ЦЕМЕНТНЫМ МОЛОКОМ.

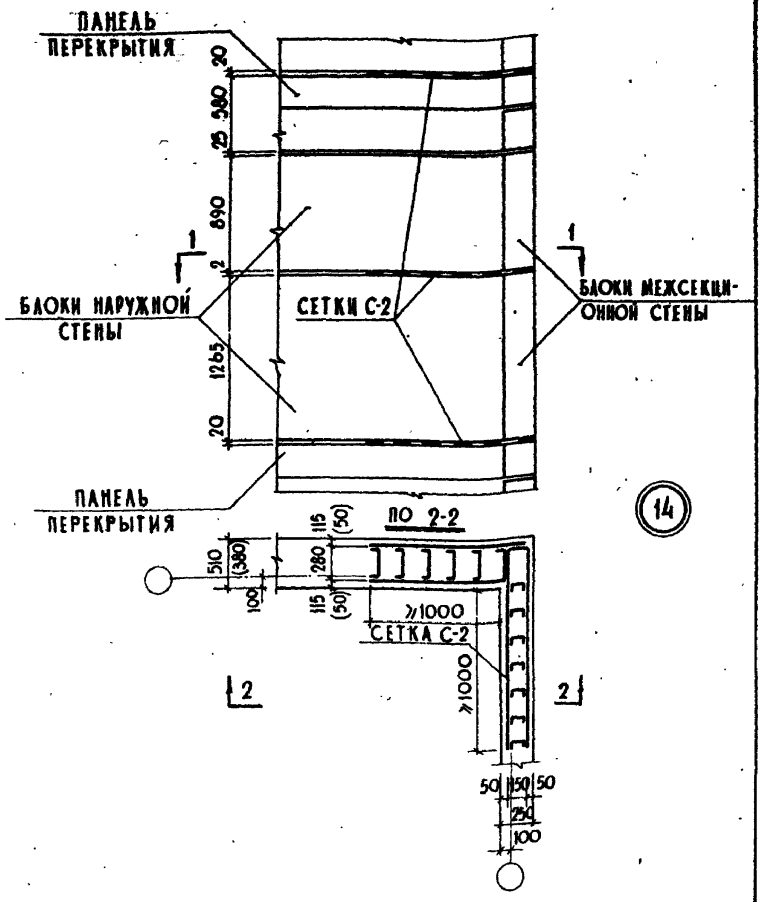

ПРИМЕЧАНИЯ:

1. РАСПОЛОЖЕНИЕ АНКЕРНЫХ СЕТОК СМ. ЛИСТ N 3
2. СПЕЦИФИКАЦИЮ АНКЕРНЫХ СЕТОК И ИХ КОНСТРУКЦИЮ СМ. ЛИСТЫ N 17, 18
3. ДЛИНА ЗАДЕЛКИ СЕТОК НЕ МЕНЕЕ 1000 мм
4. АРМАТУРУ ПЕРЕД УКЛАДКОЙ ПОКРЫТЬ ЦЕМЕНТНЫМ МОЛОКОМ

ТД	СОЕДИНЕНИЕ ЭЛЕМЕНТОВ СТЕН ИЗ КИРПИЧНЫХ БЛОКОВ	СЕРИЯ 2. 130-1	
1969	ДЕТАЛЬ 14	ВЫПУСК 5	ЛИСТ 15

КИЕВ ЗНИИЭП

ДАТА | ИНВ. № | ВЗАМЕН

СОГЛАСОВАНО: КУЛИКОВ А.Д., САПАК Н.Г.

ПОПРОЦКАЯ: МАРТЕВА А.И., АГРАНОВИЧ Ж.А.

РУК. АКБ-1: ГЛ. ИНЖЕНЕР

ИНЖЕНЕР: ТЕХНИК

КАКАЛО Б.П.: ДЕТТЯР С.Б., СМАЖЕННИЙ А.М., АРМАНОВСКИЙ Ц.И.

РУК. ОТДЕЛА: РУК. СЕКТОРА: ГЛ. СПЕЦИАЛИСТ: СТ. ИНЖЕНЕР

10572 30

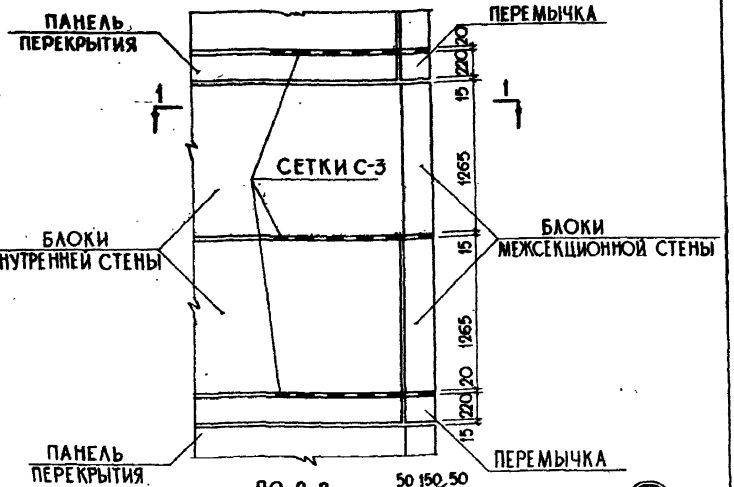

ПО 2-2

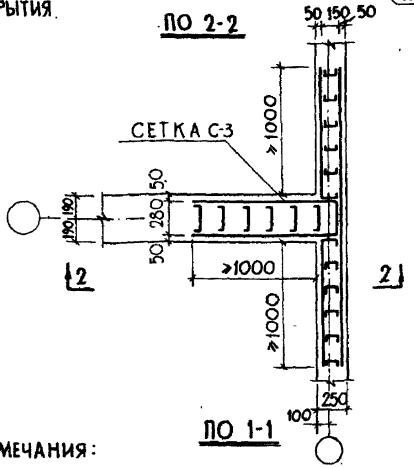

ПО 1-1

15

ПРИМЕЧАНИЯ:

1. РАСПОЛОЖЕНИЕ АНКЕРНЫХ СЕТОК, ИХ СПЕЦИФИКАЦИЮ И КОНСТРУКЦИЮ СМ. ЛИСТ № 17, 18

ТД	СОЕДИНЕНИЕ ЭЛЕМЕНТОВ СТЕН ИЗ КИРПИЧНЫХ БЛОКОВ	СЕРИЯ 2.130-1	
1969 г.	ДЕТАЛЬ 15	ВЫПУСК 5	ЛИСТ 16

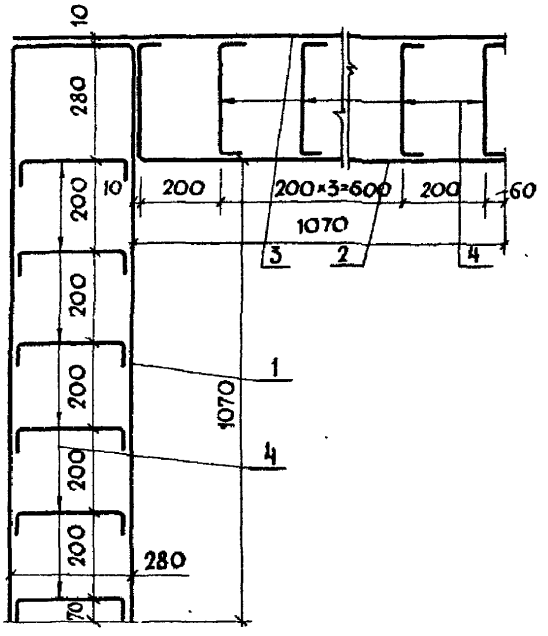

СЕТКА С-1

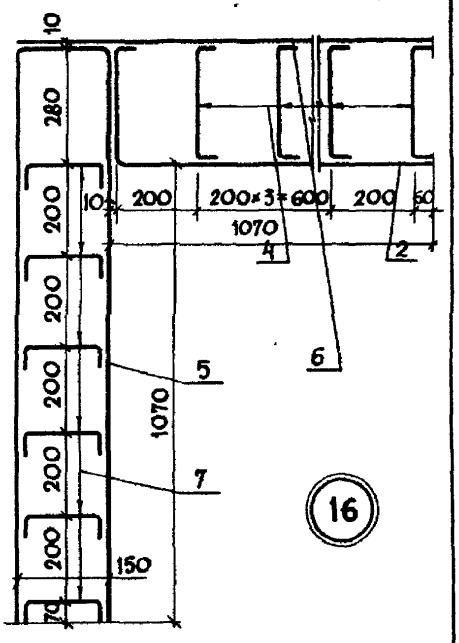

СЕТКА С-2

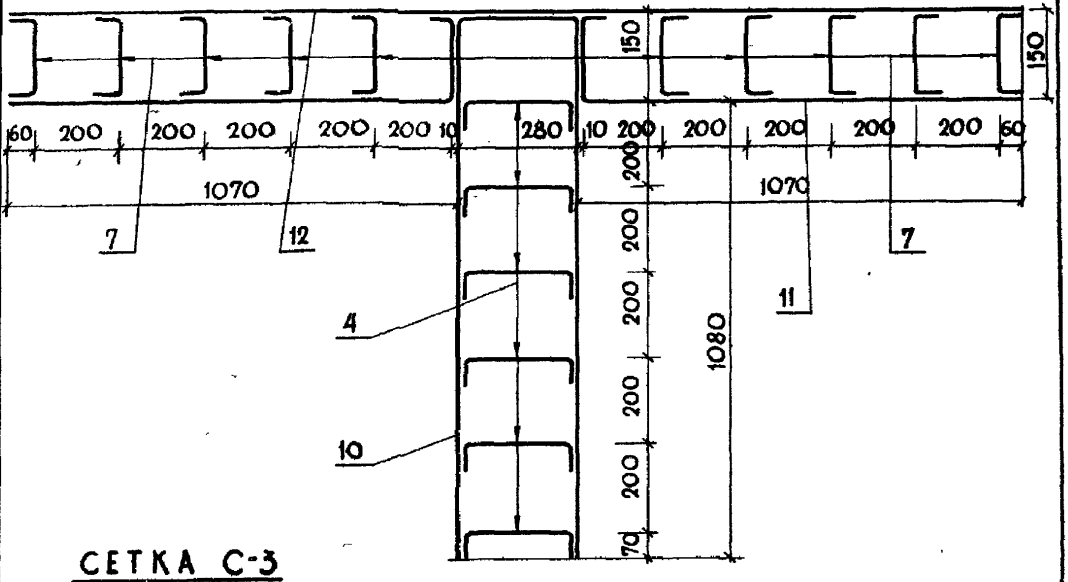

СЕТКА С-3

ТД	КОНСТРУКЦИИ СЕТОК	СЕРИЯ 2.130-1	
1969	ДЕТАЛЬ 16	ВЫПУСК 5	ЛИСТ 17

КИЕВЗНИИЭП

ЗАМ. ДИРЕКТОРА — РУК. ОТДЕЛА — РУК. СЕКТОРА — ГЛ. СПЕЦИАЛИСТ

МЕДВЕДЕВ Н.И. — ХАКАЛО Б.П. — ДЕХТЯР С.Б. — СМАЖЕННЫЙ А.М.

СТ. ИНЖЕНЕР — ИНЖЕНЕР — ИНЖЕНЕР — ТЕХНИК

АРМАНОВСКИЙ — ПОПРОЦКАЯ Р.Б. — МАТВЕЕВА А.Н. — АГРАНОВИЧ Ж.А.

СОГЛАСОВАНО: — РУК. АКБ-1 — ГЛ. ИНЖЕНЕР

КУЛИКОВ А.Д. — САПАК И.Г.

ДАТА — ИНВЕНТ №. — ВЗАМЕН

10572 32

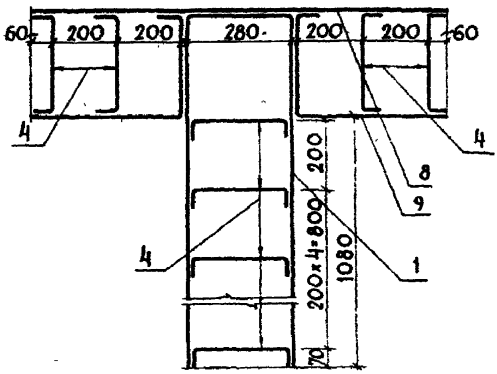

СЕТКА С-4

(17)

СПЕЦИФИКАЦИЯ АРМАТУРЫ

МАРКА	№ позиции	Сечение мм	Длина мм	Количество, шт.	Общая длина, м	Вес, кг: общий	Вес, кг: марки
С-1	1	Ф10 AI	2980	1	2.98	1.84	6.24
	2	Ф10 AI	1400	1	1.40	0.87	
	3	Ф10 AI	1350	1	1.35	0.84	
	4	Ф10 AI	400	11	4.40	2.71	
С-2	2	Ф10 AI	1400	1	1.40	0.86	5.61
	4	Ф10 AI	400	5	2.00	1.24	
	5	Ф10 AI	2850	1	2.85	1.76	
	6	Ф10 AI	1220	1	1.22	0.75	
	7	Ф10 AI	270	6	1.62	1.00	
С-3	10	Ф10 AI	2720	1	2.72	1.68	7.88
	4	Ф10 AI	400	6	2.40	1.48	
	7	Ф10 AI	270	10	2.70	1.66	
	12	Ф10 AI	2420	1	2.42	1.49	
	11	Ф10 AI	1270	2	2.54	1.57	
С-4	1	Ф10 AI	2980	1	2.98	1.84	6.04
	4	Ф10 AI	400	1	4.00	2.46	
	8	Ф10 AI	1200	1	1.22	0.75	
	9	Ф10 AI	800	2	1.60	0.99	

ПРИМЕЧАНИЯ:

1. АРМАТУРА ПРИНЯТА ИЗ СТАЛИ КЛАССА А-I R_p = 2100 КГ/СМ^2
2. ДАННЫЙ ЛИСТ РАССМАТРИВАТЬ СОВМЕСТНО С ЛИСТАМИ 13,14,15,16,17.
3. РАЗМЕРЫ ДАНЫ В ММ
4. СЕТКИ ВЫПОЛНЯТЬ ПО СН 15-57

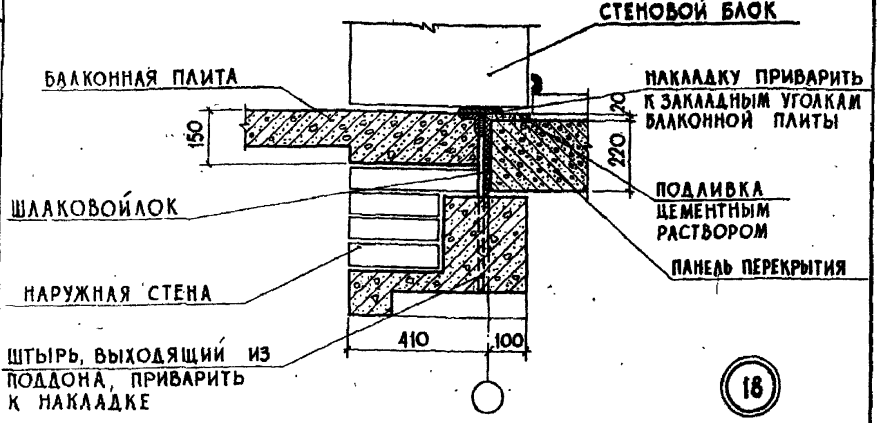

РАЗРЕЗ ПО А-А

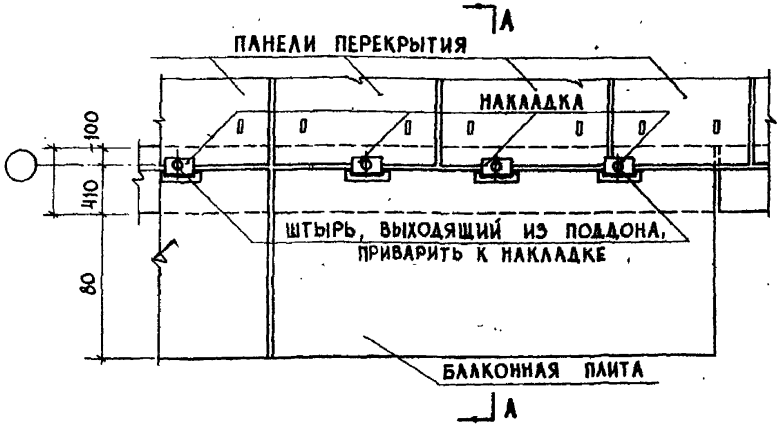

РАЗМЕЩЕНИЕ АНКЕРОВ В ПЛАНЕ

ПРИМЕЧАНИЯ:

1. ШТЫРИ И ЗАКЛАДНЫЕ ДЕТАЛИ ЗАЩИТИТЬ ОТ КОРРОЗИИ ПУТЕМ ОЦИНКОВКИ И ПОКРЫТЬ ЦЕМЕНТНЫМ РАСТВОРОМ МАРКИ „100"
2. КРЕПЛЕНИЕ БАЛКОНА В КАЖДОМ ОТДЕЛЬНОМ СЛУЧАЕ ПРОВЕРЯЕТСЯ РАСЧЕТОМ.

ТД	КРЕПЛЕНИЕ БАЛКОННОЙ ПЛИТЫ К СТЕНЕ	СЕРИЯ 2130-1	
1969	ДЕТАЛЬ 18	ВЫПУСК 5	ЛИСТ 19

КИЕВЗНИИЭП

ЗАМ. ДИРЕКТОРА — МЕДВЕДЕВ — ИНЖЕНЕР — ПОПРОЦКАЯ — СОГЛАСОВАНО — ДАТА
РУК. ОТДЕЛА — ХАКАЛО — ИНЖЕНЕР — МАТВЕЕВА — РУК. АКБ-1 — КУЛИКОВ — ИНВЕНТ. №
РУК. СЕКТОРА — ДЕХТЯР — ТЕХНИК — АГРАНОВИЧ — ГЛ. ИНЖЕНЕР — САПАК — ВЗАМЕН
ГЛ. СПЕЦИАЛИСТ — СМАЖЕННЫЙ
СТ. ИНЖЕНЕР — АРМАНОВСКИЙ

10572 34

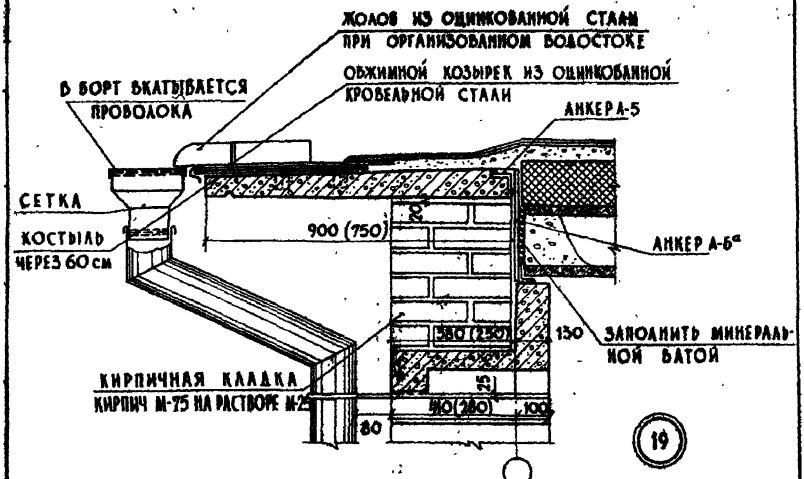

ПРИ НЕВЕНТИЛИРУЕМОМ ПОКРЫТИИ

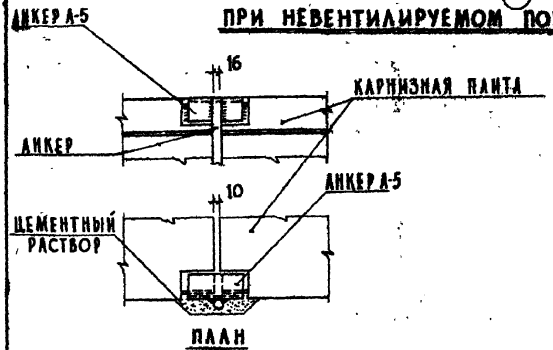

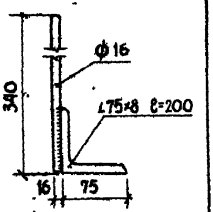

КРЕПЛЕНИЕ КАРНИЗНЫХ ПЛИТ В МЕСТАХ СТЫКА

ПРИМЕЧАНИЯ:

1. АНКЕРЫ УСТАНАВЛИВАТЬ В МЕСТЕ СТЫКА КАРНИЗНЫХ ПЛИТ. АНКЕР А-5 СМ. ЛИСТ 12.
2. КРЕПЛЕНИЕ КАРНИЗОВ ПРОВЕРИТЬ НА НАВЕСКУ ЛЮЛЕК.
3. СВАРКУ $h_ш$ = 10 мм ПРОИЗВОДИТЬ ЭЛЕКТРОДОМ Э-42.
4. АНКЕРА И НАКЛАДКИ ЗАЩИТИТЬ ОТ КОРРОЗИИ ПУТЕМ ОЦИНКОВКИ И ПОКРЫТЬ ЦЕМЕНТНЫМ РАСТВОРОМ МАРКИ „100".

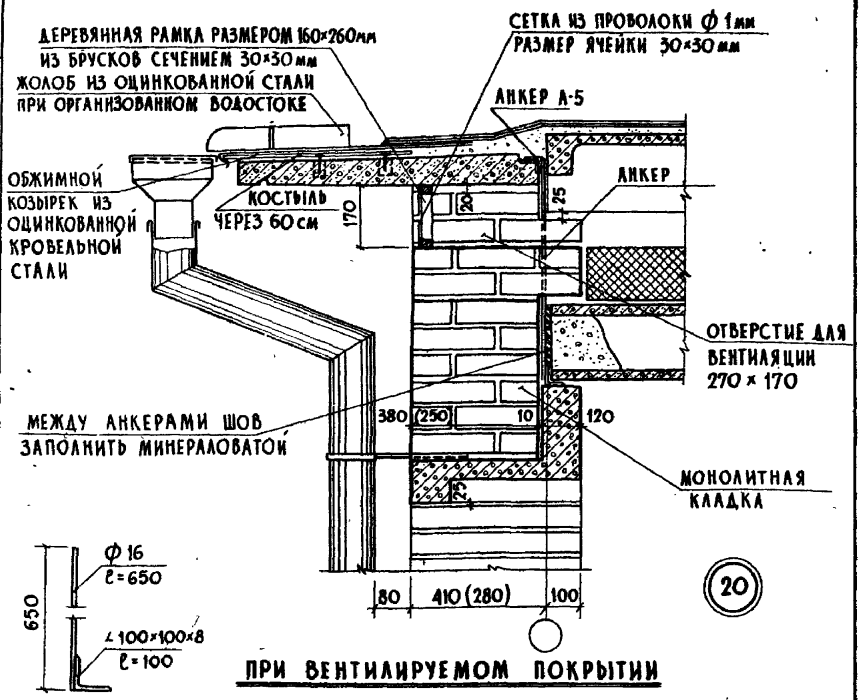

ПРИ ВЕНТИЛИРУЕМОМ ПОКРЫТИИ

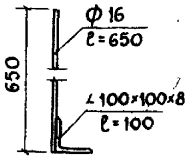

АНКЕР А-6

ПРИМЕЧАНИЯ:

1. АНКЕРА УСТАНАВЛИВАТЬ В МЕСТЕ СТЫКА КАРНИЗНЫХ ПЛИТ.
2. КРЕПЛЕНИЕ АНКЕРА СМ. ЛИСТ 20. АНКЕР А-5 СМ. ЛИСТ 12.
3. КРЕПЛЕНИЕ КАРНИЗОВ ПРОВЕРИТЬ НА НАВЕСКУ ЛЮЛЕК.
4. СВАРКУ $h_{шв}$=10мм ПРОИЗВОДИТЬ ЭЛЕКТРОДОМ Э-42.
5. АНКЕРА ЗАЩИТИТЬ ОТ КОРРОЗИИ ПУТЕМ ПОКРЫТИЯ ИХ ЦЕМЕНТНЫМ РАСТВОРОМ МАРКИ „100"

ЗАМ. ДИРЕКТ.		МЕДВЕДЕВ М.И.	ИНЖЕНЕР
РУК. ОТДЕЛА		ХАКАЛО Б.П.	ИНЖЕНЕР
РУК. СЕКТОРА		ДЕХТЯР С.Б.	ТЕХНИК
ГЛ. СПЕЦИАЛИСТ		СМАЖЕННЫЙ А.М.	
СТ. ИНЖЕНЕР		АРМАНОВСКИЙ Л.И.	

СОГЛАСОВАНО:

ПОПРОЦКАЯ Р.Б.		
МАТВЕЕВА А.И.	РУК. АКБ-1	КУЛИКОВ Л.Д.
АГРАНОВИЧ	ГЛ. ИНЖЕНЕР	САПАК Н.Г.

ДАТА | ИНВЕНТ. N | ВЗАМЕН

КИЕВЗНИИЭП

ТД	КАРНИЗ ИЗ ЖЕЛЕЗОБЕТОННЫХ ПЛИТ	СЕРИЯ 2-130-1	
1969	ДЕТАЛЬ 20	ВЫПУСК 5	ЛИСТ 21

10572

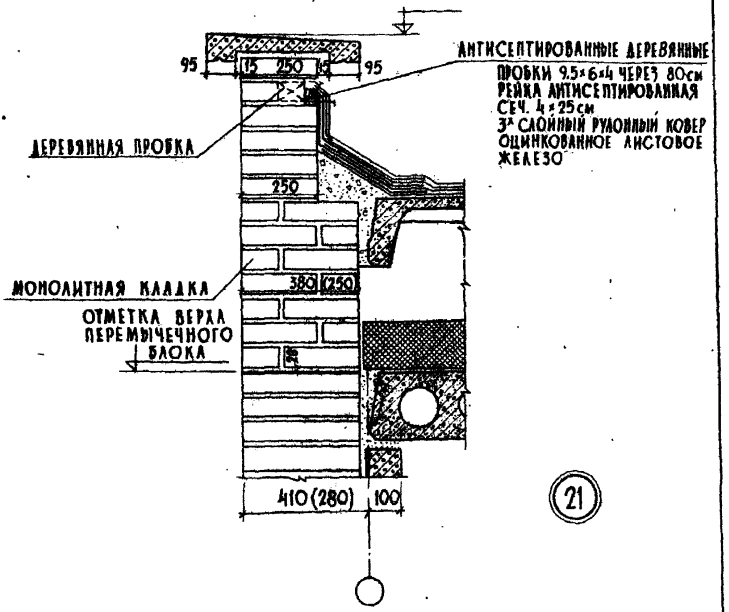

ПРИМЕЧАНИЕ:

1. МОНОЛИТНУЮ КИРПИЧНУЮ КЛАДКУ ВЫПОЛНЯТЬ ИЗ КИРПИЧА МАРКИ „75" НА РАСТВОРЕ МАРКИ „25"

ТД	УСТРОЙСТВО ПАРАПЕТА	СЕРИЯ 2.130-1	
1969	ДЕТАЛЬ 21	ВЫПУСК 5	ЛИСТ 22

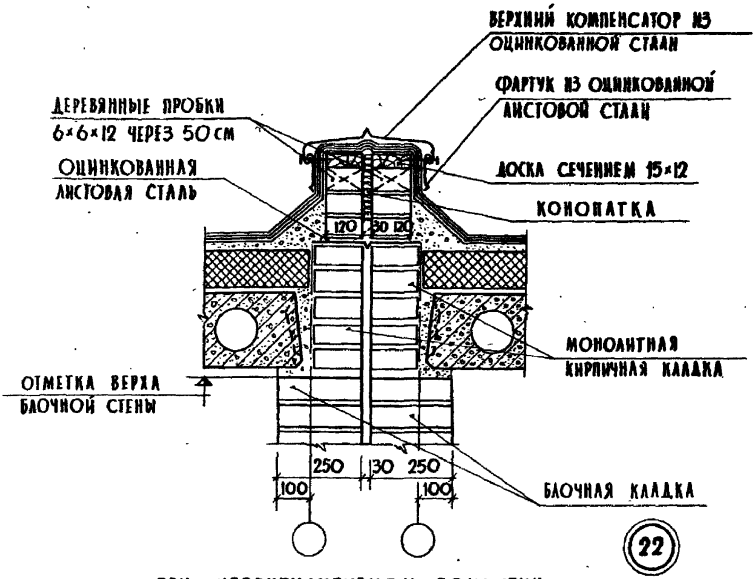

ПРИ НЕВЕНТИЛИРУЕМОМ ПОКРЫТИИ

ПРИМЕЧАНИЯ:

1. ОСАДОЧНЫЙ ШОВ ТЩАТЕЛЬНО ПРОКОНОПАТИТЬ С ДВУХ СТОРОН ПО ВСЕЙ ВЫСОТЕ ЗДАНИЯ. СНАРУЖИ ШОВ ЗАДЕЛАТЬ ЦЕМЕНТНЫМ РАСТВОРОМ. МАТЕРИАЛОМ ДЛЯ КОНОПАТКИ МОГУТ БЫТЬ ПРОСМОЛЕННАЯ ПАКЛЯ, МИНЕРАЛЬНАЯ ВАТА И Т. П.

ТД	ОСАДОЧНЫЙ ШОВ	СЕРИЯ 2.130-1	
1969	ДЕТАЛЬ 22	ВЫПУСК 5	ЛИСТ 23

КИЕВ ЗНИИЭП
ГИПРОСЕЛЬ
ГИПРОСЕЛЬМАШ
РУК. ОТДЕЛА
РУК. СЕКТОРА
ГЛ. СПЕЦИАЛИСТ
СТ. ИНЖЕНЕР
ГИПРОСЕЛЬМАШ
ИНЖЕНЕР
ТЕХНИК
ГИПРОСЕЛЬМАШ
РУК. АКБ-1
ГЛ. ИНЖЕНЕР
ГИПРОСЕЛЬМАШ
ИНЖЕНЕР
ТЕХНИК
ГИПРОСЕЛЬМАШ
ГИПРОСЕЛЬМАШ
ГИПРОСЕЛЬМАШ

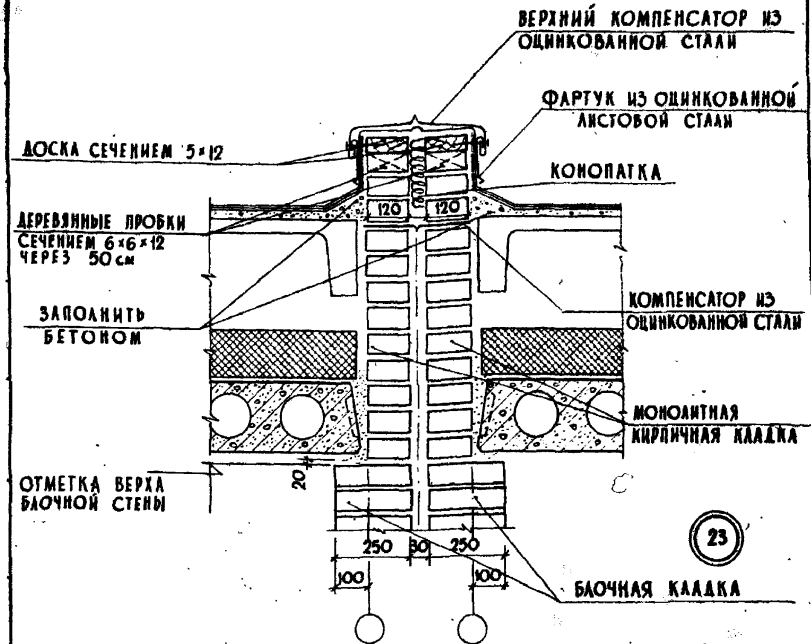

ПРИ ВЕНТИАИРУЕМОМ ПОКРЫТИИ

ПРИМЕЧАНИЯ:

1. ОСАДОЧНЫЙ ШОВ ТЩАТЕЛЬНО ПРОКОНОПАТИТЬ С ДВУХ СТОРОН ПО ВСЕЙ ВЫСОТЕ ЗДАНИЯ. СНАРУЖИ ШОВ ЗАДЕААТЬ ЦЕМЕНТНЫМ РАСТВОРОМ. МАТЕРИААОМ ДАЯ КОНОПАТКИ МОГУТ БЫТЬ ПРОСМОАЕННАЯ ПАКАЯ, МИНЕРАААЬНАЯ ВАТА И Т. П.

Т.Д	ОСАДОЧНЫЙ ШОВ	СЕРИЯ 2.130-1	
1969	ДЕТААЬ 23	ВЫПУСК 5	АИСТ 24

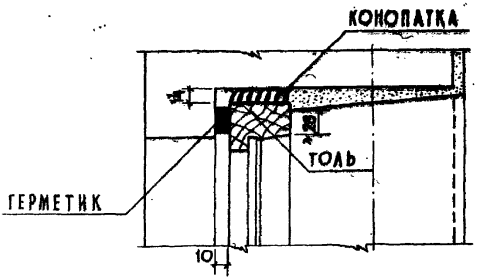

24

СЕЧЕНИЕ ПО ВЕРХУ ПРОЕМА

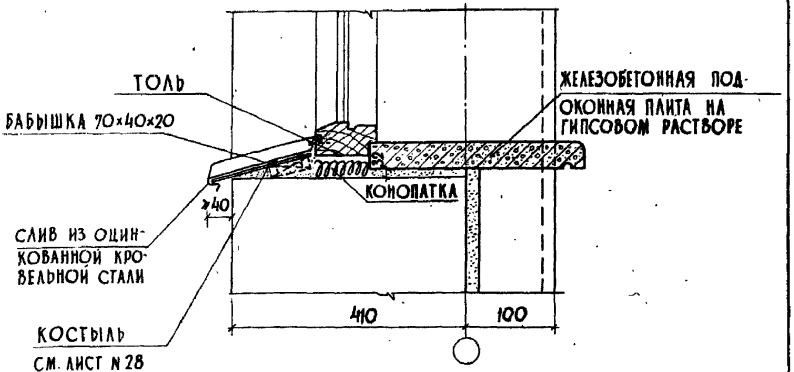

СЕЧЕНИЕ ПО НИЗУ ПРОЕМА

ПРИМЕЧАНИЯ:

1. ОКОННЫЕ БЛОКИ ПРИНЯТЫ ПО ГОСТ 11214-65.
2. ОКОННЫЕ КОРОБКИ ДО УСТАНОВКИ В ПРОЕМ ОКЛЕИТЬ ТОЛЕМ.
3. ЗАЗОРЫ МЕЖДУ КЛАДКОЙ И КОРОБКОЙ ТЩАТЕЛЬНО ПРОКОНОПАТИТЬ ВОЙЛОКОМ ИЛИ ПАКЛЕЙ, СМОЧЕННЫМИ В ГИПСОВОМ РАСТВОРЕ.
4. В КАЧЕСТВЕ ГЕРМЕТИКА РЕКОМЕНДУЕТСЯ МАСТИКА УМС-50.
5. ПОДОКОННЫЕ ПЛИТЫ ПРИНИМАТЬ ПО ГОСТ 6785-69.
6. БОКОВОЕ СЕЧЕНИЕ СМ. ЛИСТ № 27.
7. СЛИВ ИЗ ОЦИНКОВАННОЙ КРОВЕЛЬНОЙ СТАЛИ ЗАВЕСТИ В ПАЗ КОРОБКИ НА СУРИКОВОЙ ЗАМАЗКЕ. НАРУЖНЫЙ КРАЙ СЛИВА ОДЕТЬ НА КОСТЫЛЬ. КОСТЫЛЬ ПРИБИТЬ К БАБЫШКЕ, УТОПЛЕННОЙ В РАСТВОРЕ ОТКОСА.

ТД	УСТАНОВКА ОКОННЫХ БЛОКОВ СО СПАРЕННЫМИ ПЕРЕПЛЕТАМИ	СЕРИЯ 2.130-1	
1969	ДЕТАЛЬ 24	ВЫПУСК 5	ЛИСТ 25

КИЕВЗНИИЭП

ЗАМ. ДИРЕКТОРА — МЕЛЬНИКОВ М.Н.
РУК. ОТДЕЛА — ХАЛАЛО Б.П. — ИНЖЕНЕР
РУК. СЕКТОРА — ЛЕХТЯР С.Б. — ТЕХНИК
ГЛ. СПЕЦИАЛИСТ — СМАЖЕНКИЙ А.И.
СТ. ИНЖЕНЕР — АРМАНОВСКИЙ А.

СОГЛАСОВАНО:
ПОПРОЦКАЯ Р.Б. — МАТВЕЕВА А.Н. — РУК. АКБ-1
АГРАНОВИЧ Ж.Х. — ГЛ. ИНЖЕНЕР
ИВАНОВ А.А.
САПАК К.Г.

ДАТА
ИНВ. №
ВЗАМЕН

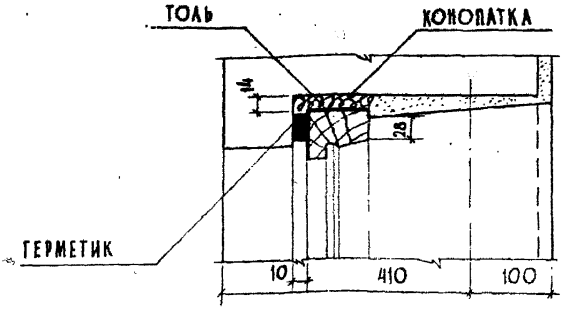

25

СЕЧЕНИЕ ПО ВЕРХУ ПРОЕМА

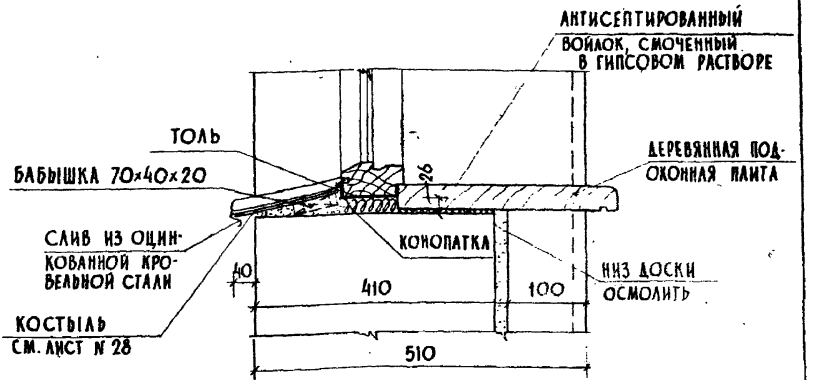

СЕЧЕНИЕ ПО НИЗУ ПРОЕМА

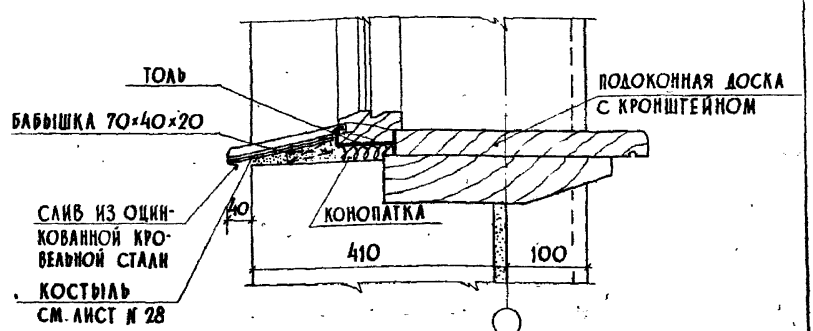

ТД	УСТАНОВКА ОКОННЫХ БЛОКОВ СО СПАРЕННЫМИ ПЕРЕПЛЕТАМИ	СЕРИЯ 2.130-1	
1969	ДЕТАЛЬ 25	ВЫПУСК 5	ЛИСТ 26

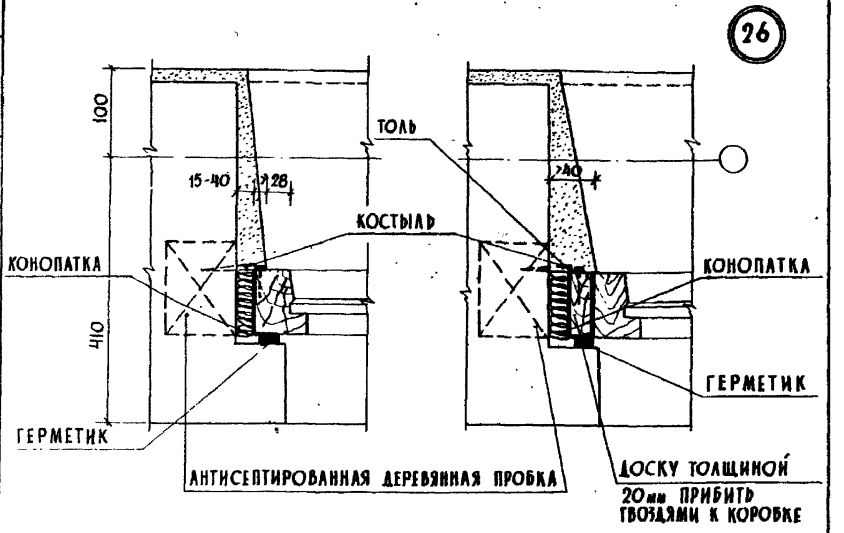

ПРИ ЗАЗОРЕ МЕЖДУ КЛАДКОЙ И КОРОБКОЙ ДО 40мм

ПРИ ЗАЗОРЕ МЕЖДУ КЛАДКОЙ И КОРОБКОЙ БОЛЬШЕ 40мм

ПРИМЕЧАНИЯ:

1. ОКОННЫЕ БЛОКИ ПРИНЯТЫ ПО ГОСТ 11214-65.
2. ПРИ ЗАЗОРЕ МЕЖДУ КЛАДКОЙ И КОРОБКОЙ БОЛЕЕ 40мм ПРИБИТЬ АНТИСЕПТИРОВАННЫЕ ДОСКИ ТОЛЩИНОЙ 20мм К ОБЕИМ СТОРОНАМ КОРОБКИ.
3. ДЕРЕВЯННЫЕ ПРОБКИ ЗАКЛАДЫВАТЬ ПО 2 шт. ПО ВЫСОТЕ С КАЖДОЙ СТОРОНЫ ПРОЕМА.
4. СЕЧЕНИЯ ПО ВЕРХУ И НИЗУ ПРОЕМА СМ. ЛИСТЫ 25,26.

ГИП ЛЕВЧЕНКО Н.Ф.
ЗАМ ДИРЕКТОРА ЛАКАЛО Б.П. ИНЖЕНЕР
РУК ОТДЕЛА ДЕНТЯР С.Б. ТЕХНИК
РУК СЕКТОРА СМИЖЕННЫЙ А.И.
ГА СПЕЦИАЛИСТ ЛЕВЧЕНКО Н.Ф.
СТ ИНЖЕНЕР ЛЕВЧЕНКО А.И.
КИЕВЗНИИЭП
ПОПОВСКАЯ Р.Б. МАТВЕЕВА А.И. РУК ЧКБ-1 ДРАНОВИЧ Ж.А. ГА ИНЖЕНЕР
СОГЛАСОВАНО
КУЛИКОВ Л.Д. БАЛАК И.Г.
ДАТА
ИНВ.№
ВЗАМЕН

Т.Д.	ЗАПОЛНЕНИЕ ОКОННЫХ ПРОЕМОВ БОКОВОЕ СЕЧЕНИЕ	СЕРИЯ 2.130-1
1969	ДЕТАЛЬ 26	ВЫПУСК 5 / ЛИСТ 27

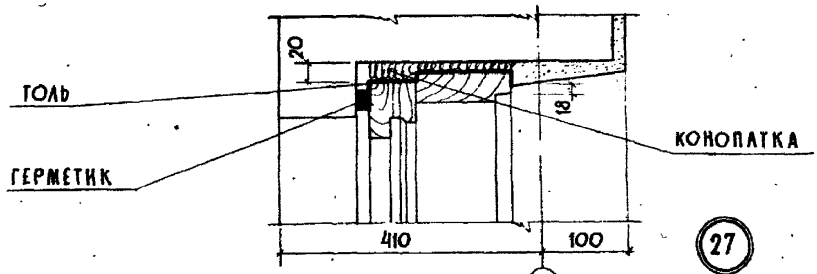

27

СЕЧЕНИЕ ПО ВЕРХУ ПРОЕМА

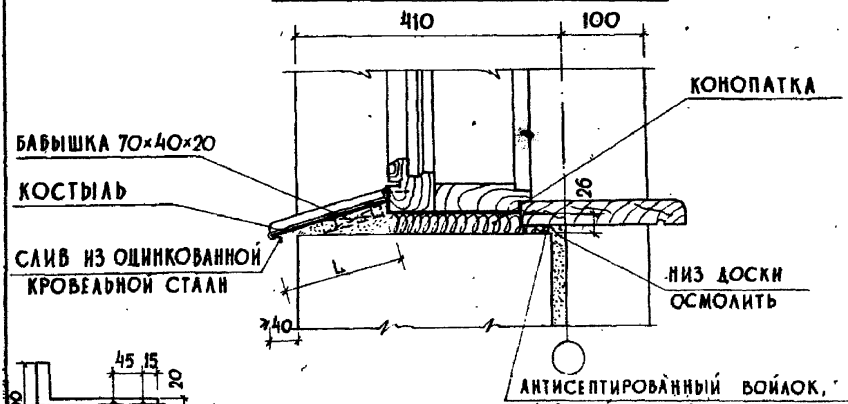

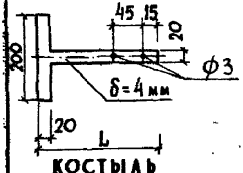

СЕЧЕНИЕ ПО НИЗУ ПРОЕМА

ПРИМЕЧАНИЯ:

1. ОКОННЫЕ БЛОКИ ПРИНЯТЫ ПО ГОСТ 11214-65.
2. ОКОННЫЕ КОРОБКИ ДО УСТАНОВКИ В ПРОЕМ ОКЛЕИТЬ ТОЛЕМ.
3. ЗАЗОРЫ МЕЖДУ КЛАДКОЙ И КОРОБКОЙ ТЩАТЕЛЬНО ПРОКОНОПАТИТЬ ВОЙЛОКОМ ИЛИ ПАКЛЕЙ, СМОЧЕННЫМИ В ГИПСОВОМ РАСТВОРЕ.
4. В КАЧЕСТВЕ ГЕРМЕТИКА РЕКОМЕНДУЕТСЯ МАСТИКА УМС-50.
5. ПОДОКОННЫЕ ПЛИТЫ ПРИНЯТЫ ПО КАТАЛОГУ ИИ-03-01.
6. БОКОВОЕ СЕЧЕНИЕ СМ. ЛИСТ 29.
7. СЛИВ ИЗ ОЦИНКОВАННОЙ КРОВЕЛЬНОЙ СТАЛИ ЗАВОДИТЬ В ПАЗ КОРОБКИ НА СУРИКОВОЙ ЗАМАЗКЕ. НАРУЖНЫЙ КРАЙ СЛИВА ОДЕТЬ НА КОСТЫЛЬ. КОСТЫЛЬ ПРИБИТЬ К БАБЫШКЕ, УТОПЛЕННОЙ В РАСТВОРЕ.

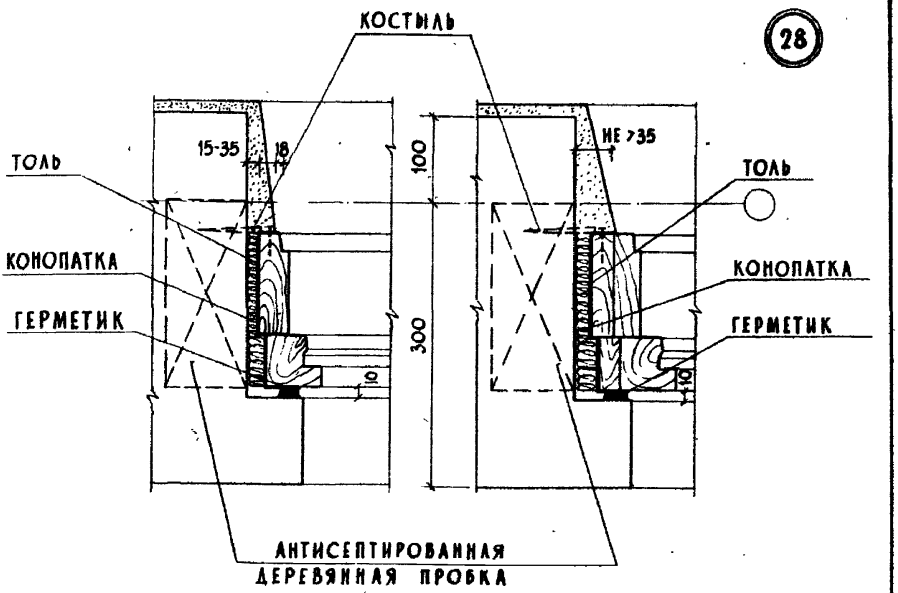

ПРИ ЗАЗОРЕ МЕЖДУ КЛАДКОЙ И КОРОБКОЙ ДО 35мм

ПРИ ЗАЗОРЕ МЕЖДУ КЛАДКОЙ И КОРОБКОЙ БОЛЬШЕ 35мм

ПРИМЕЧАНИЯ:

1. ОКОННЫЕ БЛОКИ ПРИНЯТЫ ПО ГОСТ 11214-65
2. ПРИ ЗАЗОРЕ МЕЖДУ КЛАДКОЙ И КОРОБКОЙ БОЛЕЕ 35мм ПРИБИТЬ АНТИСЕПТИРОВАННЫЕ ДОСКИ ТОЛЩИНОЙ 20мм К ОБЕИМ СТОРОНАМ КОРОБКИ
3. ДЕРЕВЯННЫЕ ПРОБКИ ЗАКЛАДЫВАТЬ ПО 2 ШТУКИ ПО ВЫСОТЕ С КАЖДОЙ СТОРОНЫ ПРОЕМА
4. СЕЧЕНИЕ ПО ВЕРХУ И НИЗУ ПРОЕМА СМ. ЛИСТ N 28

ЗАМ. ДИРЕКТОРА	МЕДВЕДЕВ	ИНЖЕНЕР	ПОПРОЦКАЯ
РУК. ОТДЕЛА	ХАКАЛО	ИНЖЕНЕР	МАТВЕЕВА
РУК. СЕКТОРА	ДЕХТЯР	ТЕХНИК	АГРАНОВИЧ
ГЛ. СПЕЦИАЛИСТ	СМАЖЕННЫЙ		
СТ. ИНЖЕНЕР	АРМАНОВСКИЙ		

СОГЛАСОВАНО

РУК. АКБ-1	КУЛИКОВ
ГЛ. ИНЖЕНЕР	САПАК

ДАТА

ИНВ. N

ВЗАМЕН

КИЕВ ЗНИИЭП

ТД	УСТАНОВКА ОКОННЫХ БЛОКОВ С РАЗДЕЛЬНЫМИ ПЕРЕПЛЕТАМИ БОКОВОЕ СЕЧЕНИЕ	СЕРИЯ 2.130-1	
1969	ДЕТАЛЬ 28	ВЫПУСК 5	ЛИСТ 29

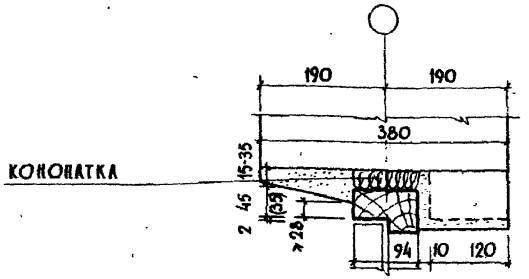

РАЗРЕЗ ПО ВЕРХУ

29

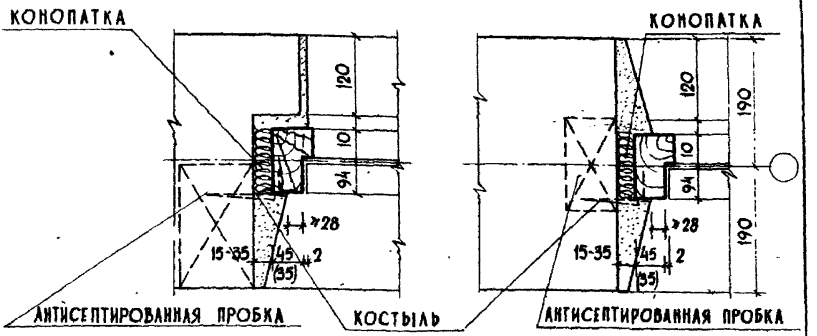

ПЛАН

ПРИ БЛОКЕ С ОДНОЙ ЧЕТВЕРТЬЮ

ПРИ БЛОКЕ С ДВУМЯ ЧЕТВЕРТЯМИ

ПРИМЕЧАНИЯ:

1. ДВЕРНЫЕ БЛОКИ СМ. ГОСТ 6629-64

ТД	УСТАНОВКА ДВЕРНЫХ БЛОКОВ ВО ВНУТРЕННИХ СТЕНАХ	СЕРИЯ 2.130-1
1969	ДЕТАЛЬ 29	ВЫПУСК 5 / ЛИСТ 30

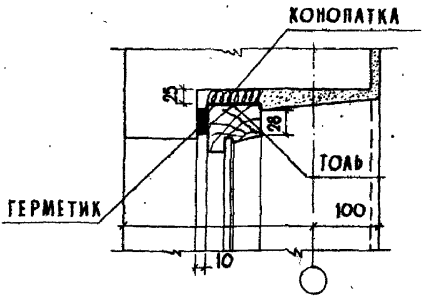

СЕЧЕНИЕ ПО ВЕРХУ ПРОЕМА

30

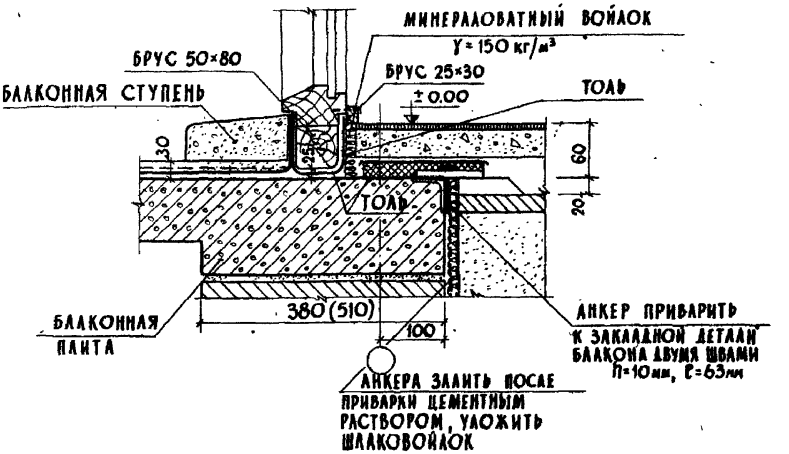

СЕЧЕНИЕ ПО НИЗУ ПРОЕМА

ПРИМЕЧАНИЯ:

1. БАЛКОННЫЕ БЛОКИ ПРИНЯТЫ ПО ГОСТ 11214-65.
2. БАЛКОННЫЕ БЛОКИ ДО УСТАНОВКИ В ПРОЕМ ОКЛЕИТЬ ТОЛЕМ.
3. ЗАЗОРЫ МЕЖДУ КЛАДКОЙ И КОРОБКОЙ ТЩАТЕЛЬНО ПРОКОНОПАТИТЬ ВОЙЛОКОМ ИЛИ ПАКЛЕЙ, СМОЧЕННЫМИ В ГИПСОВОМ РАСТВОРЕ.
4. В КАЧЕСТВЕ ГЕРМЕТИКА РЕКОМЕНДУЕТСЯ МАСТИКА УМС-50

ГАП	ЛИПКОВСКАЯ		
ГИП	ЛЕСКОВЕЦ М.И.		
РУК. ОТДЕЛА	ТАКАЛО Б.П.		
РУК. СЕКТОРА	ДЕТЯР С.Б.		
ГЛ. СПЕЦИАЛИСТ	СМАЖЕНКИЙ А.Л.		
СТ. ИНЖЕНЕР	АРИАНОВСКИЙ А.І.		

КИЕВ ЗНИИЭП

СОГЛАСОВАНО:

			ДАТА
ГОСПРОЕКТ	МАТВЕЕВА А.И.	РУК. АКБ-1	
	АГРАНОВИЧ Ж.Л.	ГЛ. ИНЖЕНЕР	

ИНВ. N	ВЗАМЕН
КУЛИКОВ А.А.	
САВАК И.Г.	

ТД	УСТАНОВКА БАЛКОННОГО БЛОКА	СЕРИЯ 2.130-1
1969	ДЕТАЛЬ 30	ВЫПУСК 5 / ЛИСТ 31

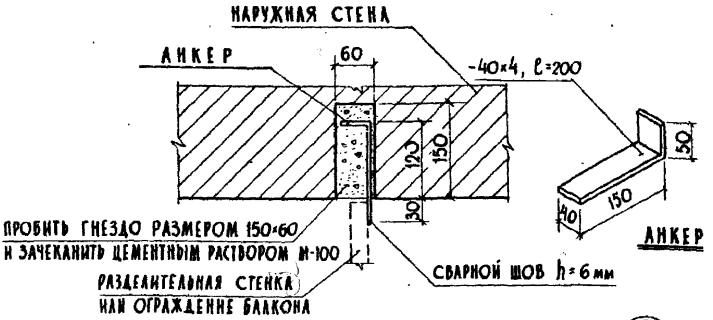

СЕЧЕНИЕ 1-1

31

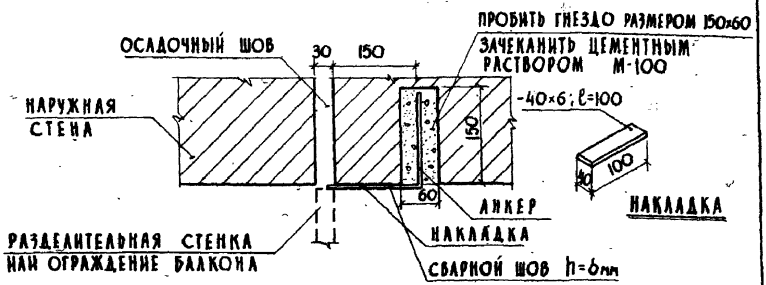

СЕЧЕНИЕ 1-1 (СЛУЧАЙ С ОСАДОЧНЫМ ШВОМ)

ПРИМЕЧАНИЯ:

1. СВАРКУ ПРОИЗВОДИТЬ ЭЛЕКТРОДАМИ Э-42.
2. ПОСЛЕ УСТАНОВКИ АНКЕРОВ ГНЕЗДА ЗАДЕЛАТЬ РАСТВОРОМ.

ТД	КРЕПЛЕНИЕ ОГРАЖДЕНИЙ БАЛКОНА И РАЗДЕЛИТЕЛЬНЫХ СТЕНОК	СЕРИЯ 2.130-1	
1969	ДЕТАЛЬ 31	ВЫПУСК 5	ЛИСТ 32

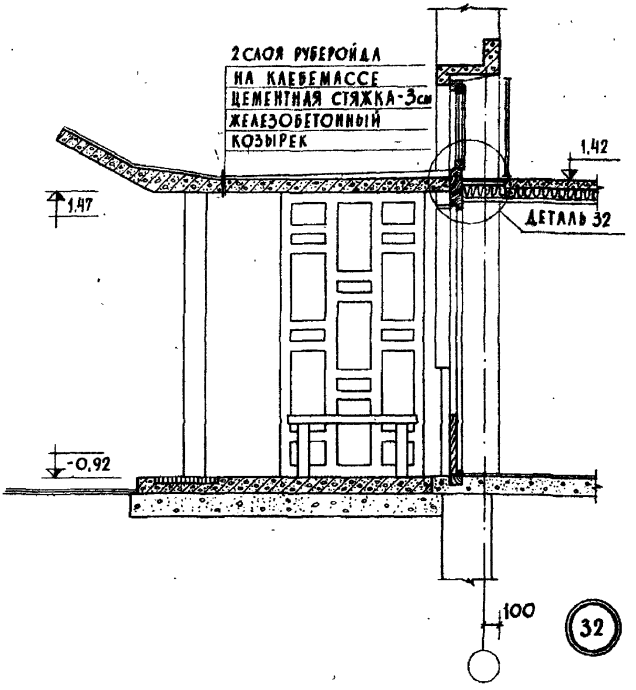

ПРИМЕЧАНИЯ:

1. ОТМЕТКИ ПОСТАВЛЕНЫ УСЛОВНО.
2. ДАННЫЙ ЛИСТ СМ. СОВМЕСТНО С ЛИСТОМ N 34.
3. УЗЕЛ ПРИМЫКАНИЯ КОЗЫРЬКА РЕКОМЕНДУЕТСЯ В КАЧЕСТВЕ ТИПОВОГО. ПРИМЕРЫ РЕШЕНИЙ ВХОДОВ ИЗОБРАЖЕНЫ С ПРИМЕНЕНИЕМ ИЗДЕЛИЙ СЕРИИ НИ-03-02. ВОЗМОЖНО ПРИМЕНЕНИЕ ВХОДОВ ИЗ ДРУГИХ ВЗАИМОЗАМЕНЯЕМЫХ ИЗДЕЛИЙ.

КИЕВ ЗНИИЭП	ТД	УСТРОЙСТВО ВХОДА	СЕРИЯ 2.130-1
1969		ДЕТАЛЬ 32	ВЫПУСК 5 / ЛИСТ 33

10572 48

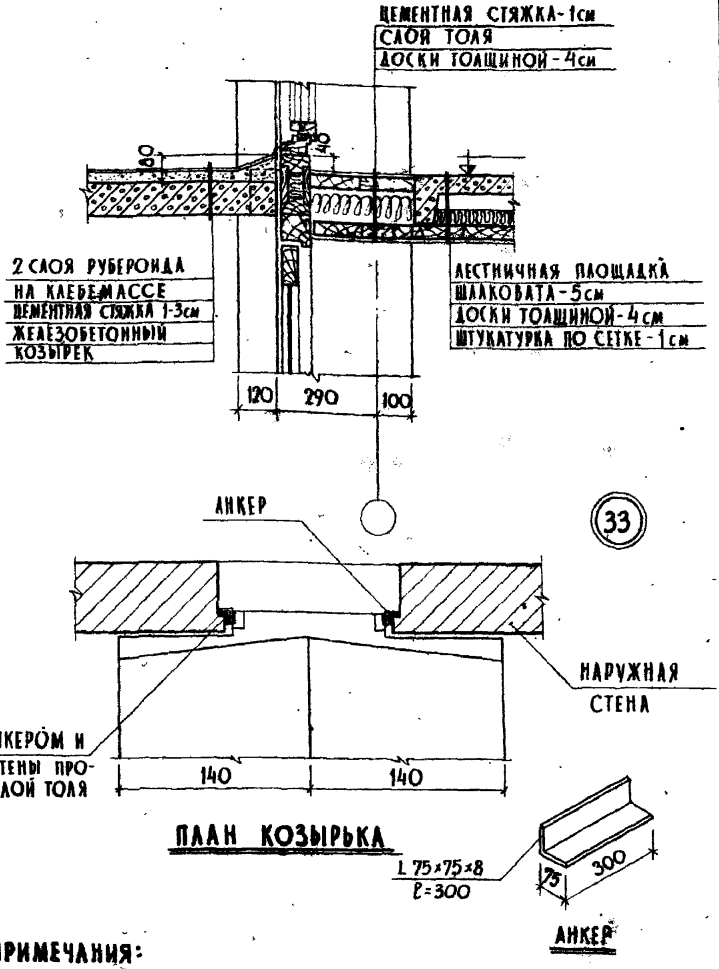

ПРИМЕЧАНИЯ:

1. АНКЕРНЫЕ УГОЛКИ ПРЕДНАЗНАЧЕНЫ ДЛЯ УСТРАНЕНИЯ ГОРИЗОНТАЛЬНОГО ПЕРЕМЕЩЕНИЯ КОЗЫРЬКА

ТД	ПРИМЫКАНИЕ КОЗЫРЬКА ВХОДА К НАРУЖНОЙ СТЕНЕ	СЕРИЯ 2.130-1	
1969	ДЕТАЛЬ 33	ВЫПУСК 5	ЛИСТ 34

10572

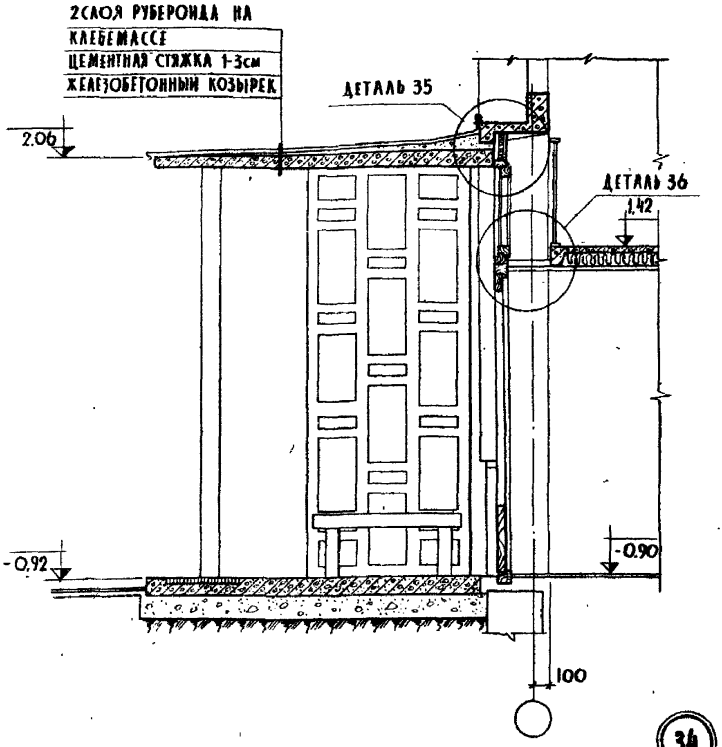

ПРИМЕЧАНИЯ:

1 ОТМЕТКИ ПОСТАВЛЕНЫ УСЛОВНО.
2 ЛИСТ СМОТРЕТЬ СОВМЕСТНО С ЛИСТОМ N 36.
3 УЗЕЛ ПРИМЫКАНИЯ КОЗЫРЬКА РЕКОМЕНДУЕТСЯ В КАЧЕСТВЕ ТИПОВОГО. ПРИМЕРЫ РЕШЕНИЙ ВХОДОВ ИЗОБРАЖЕНЫ С ПРИМЕНЕНИЕМ ИЗДЕЛИЙ СЕРИИ ИИ-03-02. ВОЗМОЖНО ПРИМЕНЕНИЕ ВХОДОВ ИЗ ДРУГИХ ВЗАИМОЗАМЕНЯЕМЫХ ИЗДЕЛИЙ.

ТД	УСТРОЙСТВО ВХОДА	СЕРИЯ 2.130-1	
1969	ДЕТАЛЬ 34	ВЫПУСК 5	ЛИСТ 35

КИЕВ ЗНИИЭП

ЗАМ. ДИРЕКТОРА — МЕДВЕДЕВ
РУК. ОТДЕЛА — ХАКАЛО
РУК. СЕКТОРА — ДЕХТЯР
ГЛ. СПЕЦИАЛИСТ — СМАЖЕННЫЙ
СТ. ИНЖЕНЕР — АРМАНОВСКИЙ
ИНЖЕНЕР — ПОПРОЦКАЯ
ИНЖЕНЕР — МАТВЕЕВА
ТЕХНИК — АГРАНОВИЧ
РУК. АКБ-1 — КУЛИКОВ
ГЛ. ИНЖЕНЕР — САПАК
СОГЛАСОВАНО
ДАТА
ИНВЕНТ. N
ВЗАМЕН

10572 50

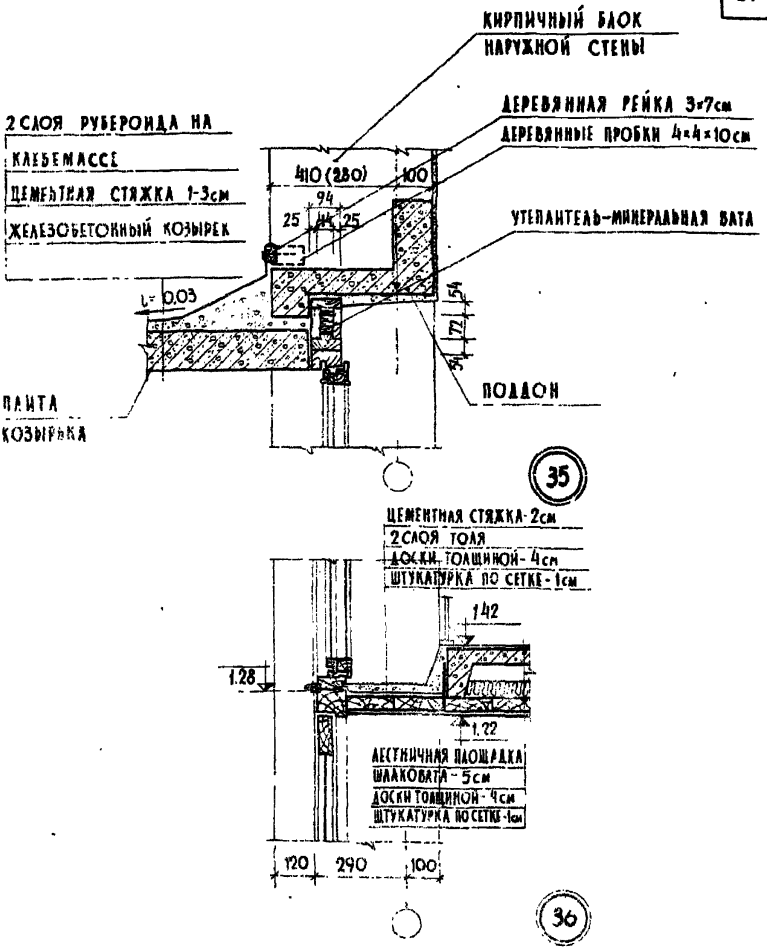

ПРИМЕЧАНИЕ:

1 ЛИСТ СМ СОВМЕСТНО С ЛИСТОМ № 35

Д	ПРИМЫКАНИЕ КОЗЫРЬКА ВХОДА К НАРУЖНОЙ СТЕНЕ	СЕРИЯ 2.130-1	
1969	ДЕТАЛЬ 35, 36	ВЫПУСК 5	ЛИСТ 36

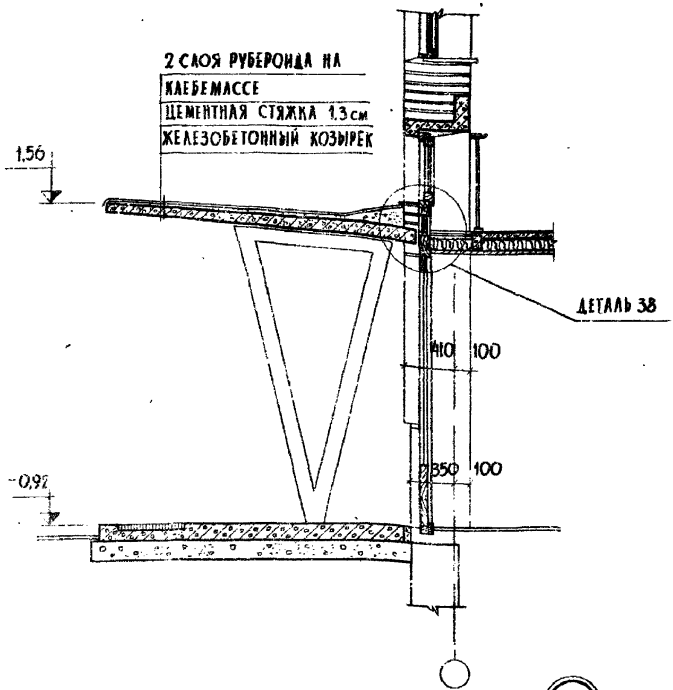

ПРИМЕЧАНИЯ:

1. ОТМЕТКИ ПОСТАВЛЕНЫ УСЛОВНО.
2. ЛИСТ СМОТРЕТЬ СОВМЕСТНО С ЛИСТОМ. № 38
3. УЗЕЛ ПРИМЫКАНИЯ КОЗЫРЬКА РЕКОМЕНДУЕТСЯ В КАЧЕСТВЕ ТИПОВОГО. ПРИМЕРЫ РЕШЕНИЙ ВХОДОВ ИЗОБРАЖЕНЫ С ПРИМЕНЕНИЕМ ИЗДЕЛИЙ СЕРИИ ИИ-03-02. ВОЗМОЖНО ПРИМЕНЕНИЕ ВХОДОВ ИЗ ДРУГИХ ВЗАИМОЗАМЕНЯЕМЫХ ИЗДЕЛИЙ.

ТД	УСТРОЙСТВО ВХОДА	СЕРИЯ 2.130-1
1969	ДЕТАЛЬ 37	ВЫПУСК 5 / ЛИСТ 37

КИЕВ ЗНИИЭП
ГИП ЖУРАВЛЕВ
РУК. ГРУППЫ ЛАКАЕВ
ИНЖЕНЕР ЛЕЙТАР
ИНЖЕНЕР ТЕХНИК СМАЖЕННЫЙ
ИНЖЕНЕР АРМАНОВСКИЙ
ЗАМ. ДИРЕКТОРА
РУК. ОТДЕЛА
РУК. СЕКТОРА
(А СПЕЦИАЛИСТ)
СТ. ИНЖЕНЕР
ИСПРОЦКАЯ
МАТВЕЕВА
АРМАНОВИЧ
СОГЛАСОВАНО
РУК. ГКБ I
ГЛ. ИНЖЕНЕР
КУЛИКОВ
САПАК
ДАТА
ИНВЕНТ. №
ВЗАМЕН

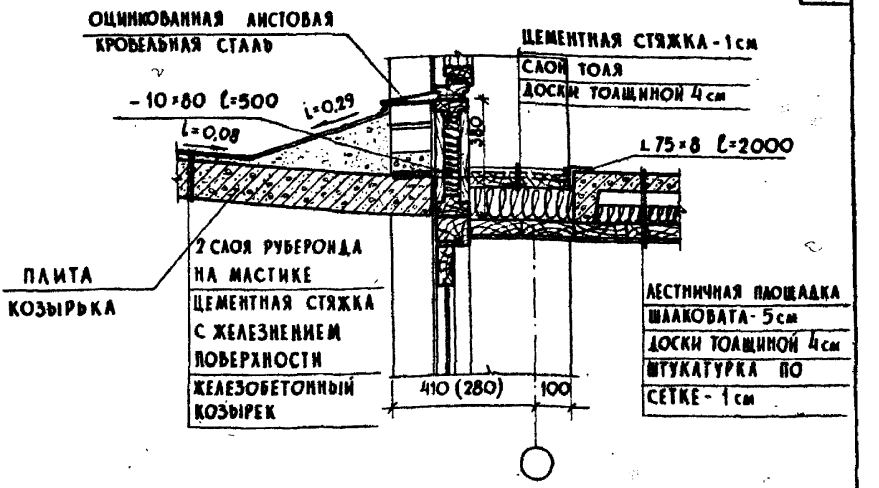

38

ПРИМЕЧАНИЯ:

1. НАСТОЯЩИЙ ЧЕРТЕЖ РАССМАТРИВАТЬ СОВМЕСТНО С ЛИСТОМ N 37.

gost.e-ecolog.ru

	...КАНИЕ КОЗЫРЬКА ВХОДА К НАРУЖНОЙ СТЕНЕ	СЕРИЯ 2.130-1
1969	ДЕТАЛЬ 38	ВЫПУСК 5 / ЛИСТ 38