ГОСУДАРСТВЕННЫЙ КОМИТЕТ ПО ГРАЖДАНСКОМУ СТРОИТЕЛЬСТВУ И АРХИТЕКТУРЕ
ПРИ ГОССТРОЕ СССР

ТИПОВЫЕ КОНСТРУКЦИИ И ДЕТАЛИ ЗДАНИЙ И СООРУЖЕНИЙ

СЕРИЯ 2.130-1

ДЕТАЛИ СТЕН И ПЕРЕГОРОДОК ЖИЛЫХ ЗДАНИЙ

ВЫПУСК 4

НАРУЖНЫЕ НЕСУЩИЕ СТЕНЫ 5 И 9 ЭТАЖНЫХ КРУПНОПАНЕЛЬНЫХ ЗДАНИЙ

11781

gost.e-ecolog.ru

ГОСУДАРСТВЕННЫЙ КОМИТЕТ ПО ГРАЖДАНСКОМУ СТРОИТЕЛЬСТВУ И АРХИТЕКТУРЕ ПРИ ГОССТРОЕ СССР

ТИПОВЫЕ КОНСТРУКЦИИ И ДЕТАЛИ ЗДАНИЙ И СООРУЖЕНИЙ

СЕРИЯ 2.130-1

ДЕТАЛИ СТЕН И ПЕРЕГОРОДОК ЖИЛЫХ ЗДАНИЙ

ВЫПУСК 4

НАРУЖНЫЕ НЕСУЩИЕ СТЕНЫ 5 И 9 ЭТАЖНЫХ КРУПНОПАНЕЛЬНЫХ ЗДАНИЙ

РАЗРАБОТАНЫ
ЦНИИЭП ЖИЛИЩА

УТВЕРЖДЕНЫ И ВВЕДЕНЫ В ДЕЙСТВИЕ ГОСУДАРСТВЕННЫМ КОМИТЕТОМ ПО ГРАЖДАНСКОМУ СТРОИТЕЛЬСТВУ И АРХИТЕКТУРЕ ПРИ ГОССТРОЕ СССР 1 ЯНВАРЯ 1972г ПРИКАЗ N 190 от 26 ОКТЯБРЯ 1971 г

Рук отделения проектных работ	А. Криппа
Гл инж отделения проектных работ	Н. Дыховичная
Гл констр отделения проектных работ	В. Смирнов
Начальник отдела N 17	Б. Шляпин
Гл инженер проекта	И. Лисагор

Наименование листов	№ № листов	№ № страниц
Пояснительная записка	П-1 ÷ П-2	4,5
Герметизация стыков. Детали I–4	I	6
А. Крупнопанельные дома с малым шагом несущих поперечных стен		
Фрагменты монтажных схем. Маркировка деталей.	2	7
Сопряжения панелей наружных и внутренних стен и панели перекрытия. Вертикальный и горизонтальный стыки. Детали 5,6	3	8
Угловой стык панелей наружных стен. Деталь 7	4,5	9,I0
Рядовой стык панелей наружной и внутренней стен. Деталь 8	6,7	II,I2
Стык панелей наружной и внутренней стен. Деталь 9	8,9	I3,I4
Стык панелей наружных и внутренней стен у внешнего угла ризалита. Деталь I0	I0,II	I5,I6
Стык панелей наружных и внутренней стен у внешнего угла ризалита. Вариант Деталь II	I2,I3	I7,I8
Стык панелей наружных и внутренней стен у внутреннего угла ризалита. Деталь I2	I4,I5	I9,20
Стык панелей наружной и внутренней стен и стенки лоджии. Деталь I3	I6,I7	2I,22
Стык панелей наружных и внутренних стен в месте деформационного шва. Деталь I4	I8,I9	23,24
Б. Крупнопанельные дома с большим шагом несущих поперечных стен		
Фрагменты монтажных схем. Маркировка деталей.	20	25
Сопряжения панелей наружных и внутренних стен и панели перекрытия. Вертикальный и горизонтальный стыки. Детали I5;I6.	2I	26
Угловой стык панелей наружных стен. Деталь I7.	22	27
Рядовой стык панелей наружной и внутренней стен. Деталь I8.	23	28
Стык панелей наружной стены. Деталь I9.	24	29
Стык панелей наружных и внутренней стен у внешнего угла ризалита. Деталь 20.	25	30
Стык панелей наружных и внутренней стен у внешнего угла ризалита. Вариант. Деталь 2I.	26	3I
Стык панелей наружных и внутренней стен у внутреннего угла ризалита. Деталь 22.	27,28	32,33
Стык панелей наружной и внутренней стен и стенки лоджии. Деталь 23.	29	34
Стык панелей наружных и внутренних стен в месте деформационного шва. Деталь 24.	30	35

СОГЛАСОВАНО
Руководитель группы
Шерешуская
Кронварди
Дата
Инвент №
Взамен

Введение

Альбомы типовых деталей жилых и общественных зданий предназначаются для применения при проектировании и строительстве жилых и общественных зданий.

Альбомы типовых деталей жилых зданий, строящихся в обычных условиях, являются основными. Альбомы типовых деталей для общественных зданий в обычных условиях строительства и для жилых зданий, строящихся в особых условиях, содержат необходимые детали, дополняющие детали основных альбомов.

Альбомы типовых деталей содержат основные узлы конструкций. При проектировании в необходимых случаях возможно применение деталей специфических для данного проекта.

Каждая серия альбомов типовых деталей состоит из одного или нескольких выпусков.

В каждом выпуске типовые детали имеют последовательную нумерацию и обозначены на листах цифрой в кружке.

При использовании альбомов типовых деталей непосредственно на строительстве на конечных чертежах проекта ставится марка детали в виде дроби в кружке, где в числителе указывается номер серии альбома, а в знаменателе - слева номер выпуска, справа - номер детали, например

$$\frac{2.130\text{-}1}{4\text{-}18}$$

При использовании альбомов типовых деталей проектными организациями путем перекопирования деталей с внесением в необходимых случаях уточнений и дополнений детали маркируются по системе, принятой в разрабатываемом проекте.

По мере развития строительной техники альбомы типовых деталей пополняются новыми решениями путем дополнительных выпусков альбомов.

Наружные несущие стены крупнопанельных зданий

В настоящем выпуске приведены конструктивные решения сопряжений и связей панелей наружных стен крупнопанельных жилых домов высотой 5 и 9 этажей, предназначенных для строительства в обычных условиях.

Узлы и детали разработаны в соответствии с действующими нормативными документами и архитектурными и конструктивными решениями типовых проектов жилых домов для строительства в 1971-1975 гг.

ЦНИИЭП жилища г. МОСКВА
Руководитель Шапиро Б.Б.
Гл. инж. отд. конт. Росинский Н.Б.
Гл. инж. проекта Ликатор М.А.
Гл. инженер Орлова Н.В.

Выпуск включает узлы и детали панелей наружных стен для конструктивных схем домов с малым и большим шагом поперечных несущих стен.

Детали разработаны для панелей однослойной конструкции без дополнительного утепления вертикальных стыков. Горизонтальные стыки утепляются термовкладышами из пенополистирольных плит, минеральной ваты или войлока или других эффективных утеплителей материалов. Пакеты утеплителя должны иметь гидроизолирующую обмотку.

Металлические связи-скобы в домах с малым шагом поперечных несущих стен вставляются в отверстия диафрагм (в верхнем уровне панелей) при помощи монтажно-гибочного кондуктора.

Сварка металлических соединительных элементов производится электродами типа Э-42. Все металлические элементы должны быть очищены от окалины и ржавчины и защищены антикоррозийным составом в соответствии с

СН 206-62 "Временные указания по антикоррозийной защите стальных закладных деталей и сварных соединений в крупнопанельных зданиях".

Панели наружных стен устанавливаются на слой цементного раствора марки 100 толщиной 20 мм. Вертикальные стыки при конструктивной схеме домов с малым шагом поперечных несущих стен заполняются бетоном марки 200, при конструктивной схеме домов с большим шагом поперечным несущих стен цементным раствором марки 100. Стыки заполняются бетоном и раствором с виброуплотнением.

На чертежах бетон и раствор условно не показаны.

Герметизация стыков осуществляется мастиками, наносимыми на полосовую по схемам, приведенным на листе I.

Перечень нормативных материалов

I.	СНиП II-В.I-62*	Бетонные и железобетонные конструкции. Нормы проектирования
2.	СНиП II-Л.I-7I	Жилые здания. Нормы проектирования.
3.	СНиП II-А.7-7I	Строительная теплотехника. Нормы проектирования.
4.	СНиП III-В.3-62*	Бетонные и железобетонные конструкции сборные. Правила производства и приемки монтажных работ.
5.	СНиП II-А.5-70	Противопожарные нормы проектирования зданий и сооружений.
6.	СН 32I-65	Указания по проектированию конструкций крупнопанельных жилых домов.
7.	СН 206-62	Временные указания по антикоррозийной защите стальных закладных деталей и сварных соединений в крупнопанельных зданиях.
8.	МРТУ 7-I6-66	Стыки наружных стен крупнопанельных жилых зданий. Технические требования к воздухо-, водо- и теплозащитным качествам.
9.	ГОСТ II309-65*	Дома жилые крупнопанельные. Основные технические требования.

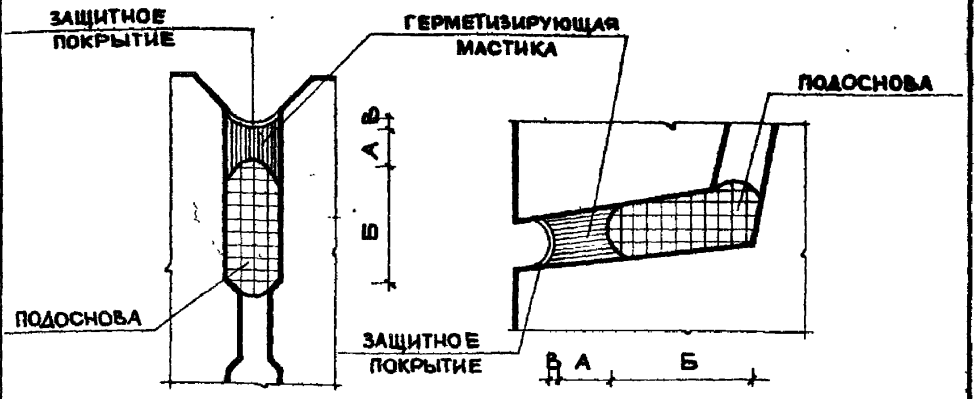

ВЕРТИКАЛЬНЫЙ СТЫК

ГОРИЗОНТАЛЬНЫЙ СТЫК

С 1 ПО 4

ГЕРМЕТИЗИРУЮЩАЯ МАСТИКА		ПОДОСНОВА		ЗАЩИТНОЕ ПОКРЫТИЕ		№№ ДЕТАЛЕЙ
НАИМЕНОВАНИЕ	ТОЛЩИНА А мм	НАИМЕНОВАНИЕ	ТОЛЩИНА Б мм	НАИМЕНОВАНИЕ	ТОЛЩИНА В мм	
ВУЛКАНИЗУЮЩИЕСЯ МАСТИКИ (ТИОКОЛОВЫЕ)	4	ГЕРНИТ	40-30	ПОЛИМЕРЦЕМЕНТНЫЙ РАСТВОР	10-15	1
		ПОРОИЗОЛ	40-30	ОКРАСКА (АЛЮМИНИЕВЫЕ ИЛИ МАСЛЯНЫЕ КРАСКИ, ЛАКИ, КРАСКИ ПВХ)	1-2	2
НЕТВЕРДЕЮЩИЕ МАСТИКИ (УМС-50)	20	ГЕРНИТ	40-30			3
		ПОРОИЗОЛ	40-30			4

ПРИМЕЧАНИЕ: ОКРАСКУ ПРИМЕНЯТЬ ПРИ НЕТВЕРДЕЮЩИХ МАСТИКАХ

ТД	ГЕРМЕТИЗАЦИЯ СТЫКОВ	СЕРИЯ 2.130-1	
1971 г.	ДЕТАЛИ 1-4	ВЫПУСК 4	ЛИСТ 1

ЦНИИЭП ЖИЛИЩА г. МОСКВА

РУК ОГД 17 | ГЛ ИНЖ ОГД | ГЛ ИНЖ ПР-ТА | СТ ИНЖЕНЕР | ШЛЯПИН Б.Б. | РОСИНСКИЙ Н | ЛИСАГОР Н.А. | ГОРЛОВА Л.Л.

СОГЛАСОВАНО: РУК СЕКТОРА НСК | РУК ГРУППЫ | ШЕРЕНЦИС А.А. | АРОНОВА Р.И.

ДАТА | ИНВЕНТ. №

ВЗАМЕН

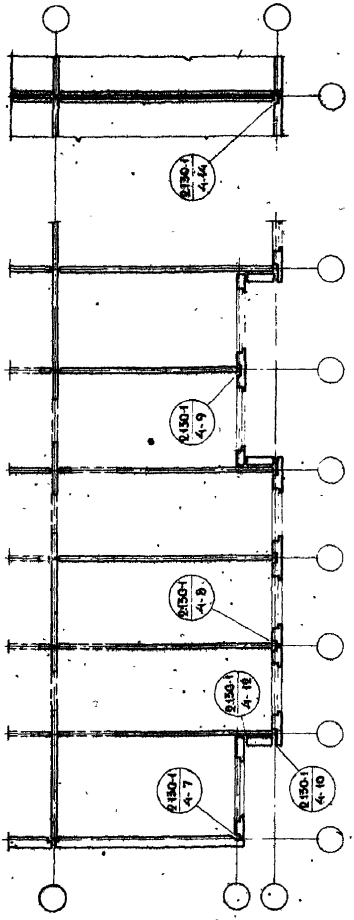

ТД	Крупнопанельные дома с малым шагом несущих поперечных стен	серия 2.130-1
1971 г.	Фрагменты монтажных схем. Маркировка деталей	выпуск 4 / лист 8

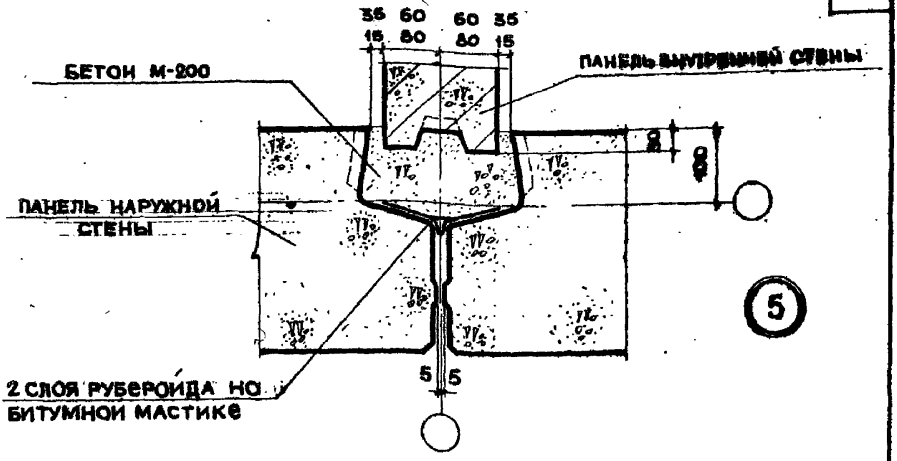

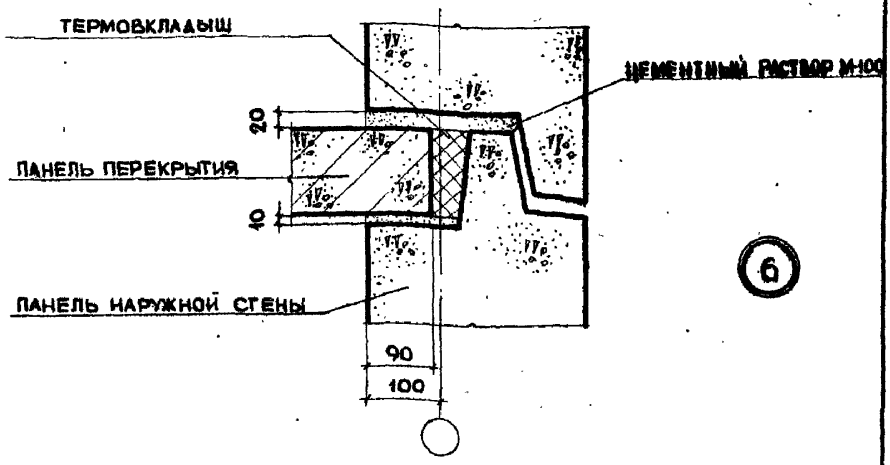

ПРИМЕЧАНИЯ:

1. ГЕРМЕТИЗАЦИЮ СТЫКОВ СМ. НА ЛИСТЕ 1.
2. УСТРОЙСТВО ТЕРМОВКЛАДЫША СМ. В ПОЯСНИТЕЛЬНОЙ ЗАПИСКЕ

ТД	СОПРЯЖЕНИЯ ПАНЕЛЕЙ НАРУЖНЫХ И ВНУТРЕННИХ СТЕН И ПАНЕЛИ ПЕРЕКРЫТИЯ. ВЕРТИКАЛЬНЫЙ И ГОРИЗОНТАЛЬНЫЙ СТЫКИ	СЕРИЯ 2.150-1
1971 г.	ДЕТАЛИ 5, 6.	ВЫПУСК 4 / ЛИСТ 3

ЦНИИЭП ЖИЛИЩА г. МОСКВА

Рук. отд. 17	Шляпин Б.Б.	СОГЛАСОВАНО:	ДАТА
Гл. инж. отд.	Росинский Н.	Рук. сектора ЦС	Инвент. №
Гл. инж. пр-та	Лисатор И.А.	Рук. группы	Взамен
Ст. инженер	Горлова Л.Л.		
		Шеренцис А.	
		Аронова Р.И.	

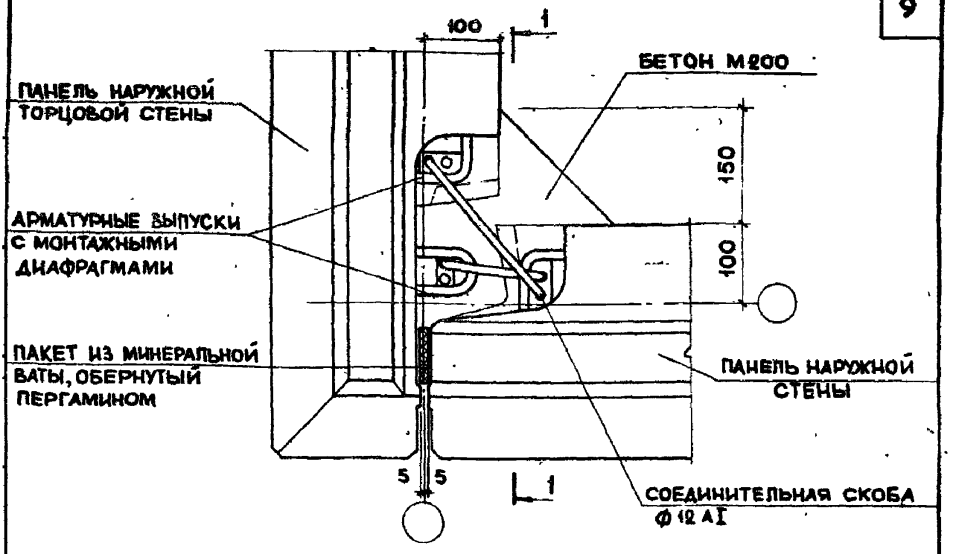

ПЛАН ПО ВЕРХУ ПАНЕЛЕЙ

7

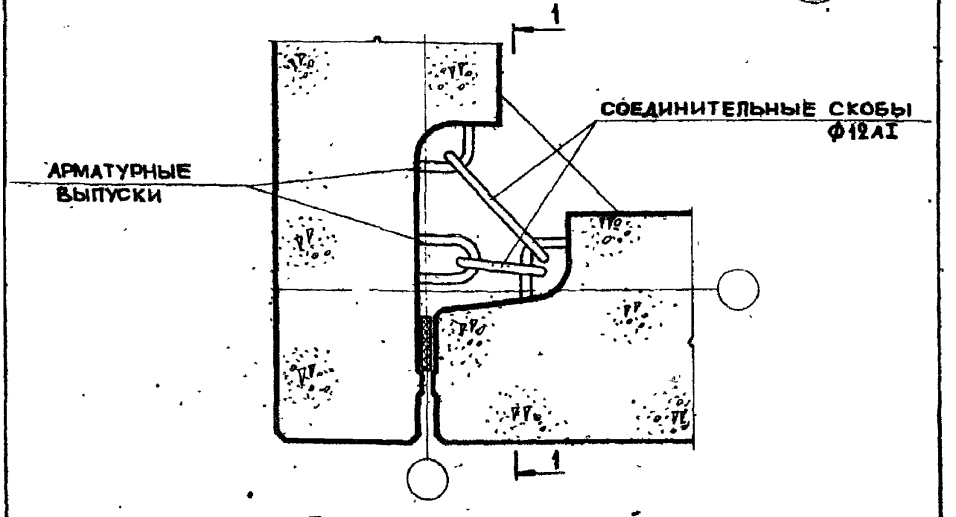

ПЛАН ПО НИЗУ ПАНЕЛЕЙ

ПРИМЕЧАНИЯ:

1. Герметизацию стыка см. на листе 1.
2. Заделка стыка бетоном условно не показана.
3. Разрез 1-1 см. на листе 5.

ТД	Угловой стык панелей наружных стен	Серия 2.130-1
1971 г.	Деталь 7	Выпуск 4 / Лист 4

4781

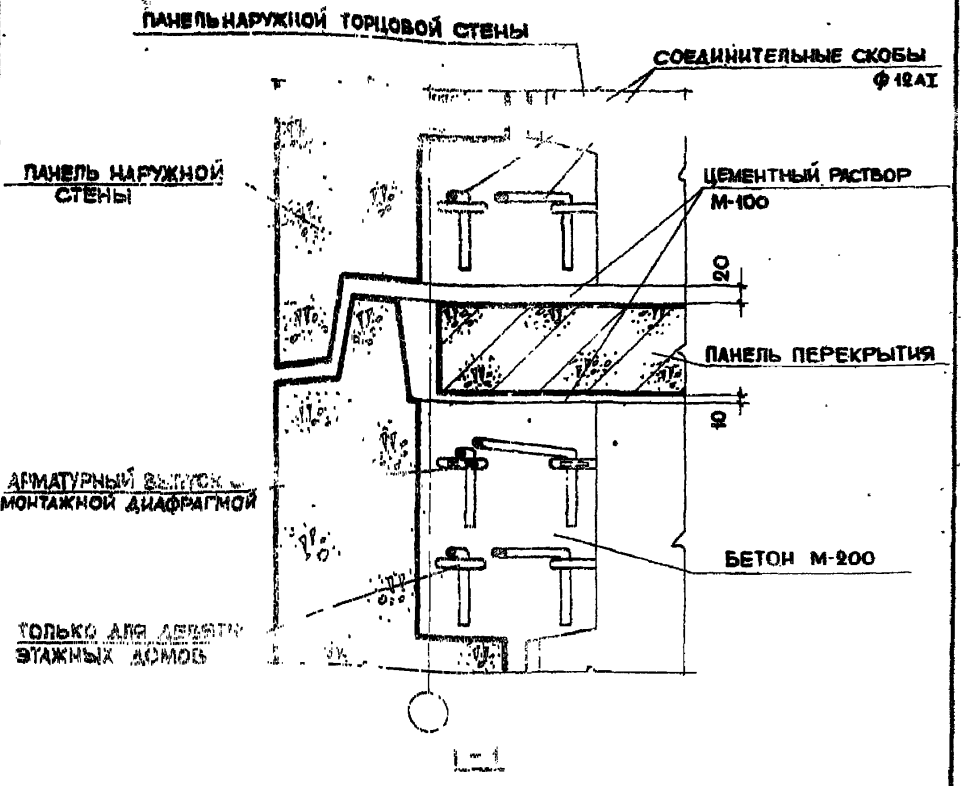

ПРИМЕЧАНИЕ

1. ГЕРМЕТИЗАЦИЮ СТЫКА СМ. НА ЛИСТЕ 1.
2. ЗАДЕЛКА СТЫКОВ БЕТОНОМ И РАСТВОРОМ УСЛОВНО НЕ ПОКАЗАНА.

ТД	УГЛОВОЙ СТЫК ПАНЕЛЕЙ НАРУЖНЫХ СТЕН	СЕРИЯ 2.130-1	
1971 г.	К ДЕТАЛИ 7	ВЫПУСК 4	ЛИСТ 5

ЦНИИЭП ЖИЛИЩА г. МОСКВА

СОГЛАСОВАНО: РУК. СЕКТОРА ИСП. ЛЕВ; РУК. ГРУППЫ; ШЕРЕНЦИС А.Д.; АРОНОВА Р.И.

ДАТА; ИНВЕНТ. №; ВЗАМЕН

РУК. ОТД. 17; ГЛ. ИНЖ. ОТД.; ГЛ. ИНЖ. ПРТА; СТ. ИНЖЕНЕР

ШЛЯПИН Б.Б.; РОСИНСКИЙ Н.; ЛИСАГОР И.А.; ГОРЛОВА Л.Л.

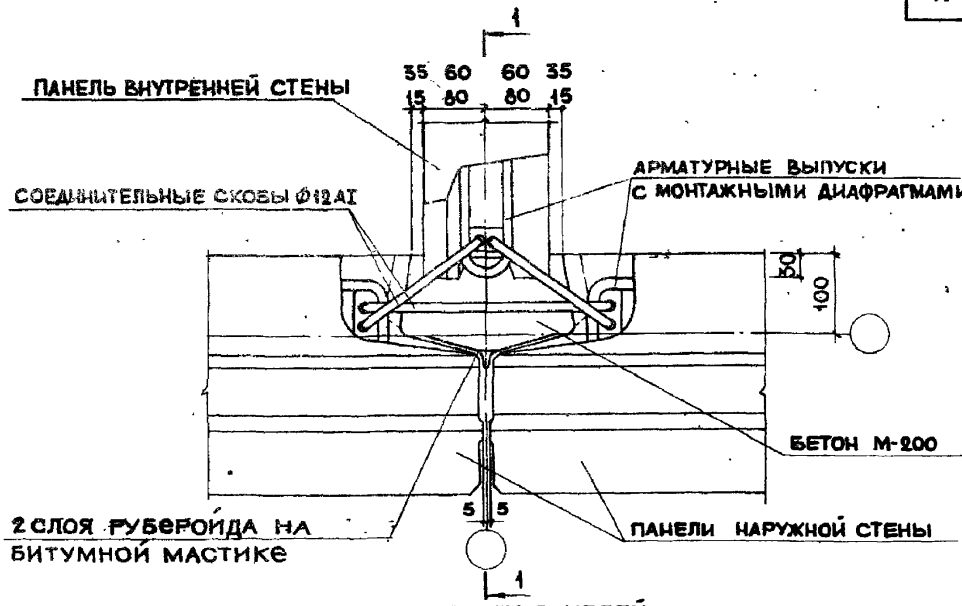

ПЛАН ПО ВЕРХУ ПАНЕЛЕЙ

8

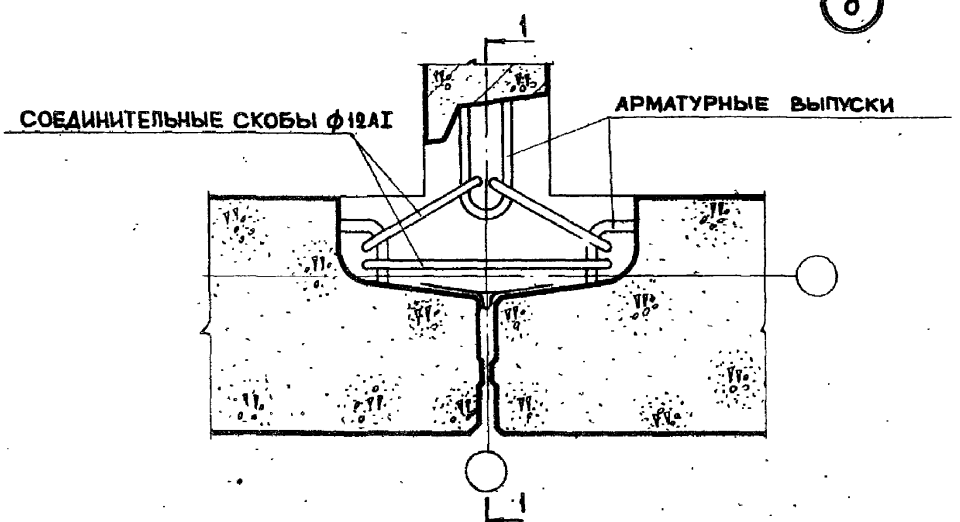

ПЛАН ПО НИЗУ ПАНЕЛЕЙ

Разрез 1-1 и примечания см. на листе 7.

ТД	Рядовой стык панелей наружной и внутренней стен	Серия 2.130-1
1971 г.	Деталь 8	Выпуск 4 / Лист 6

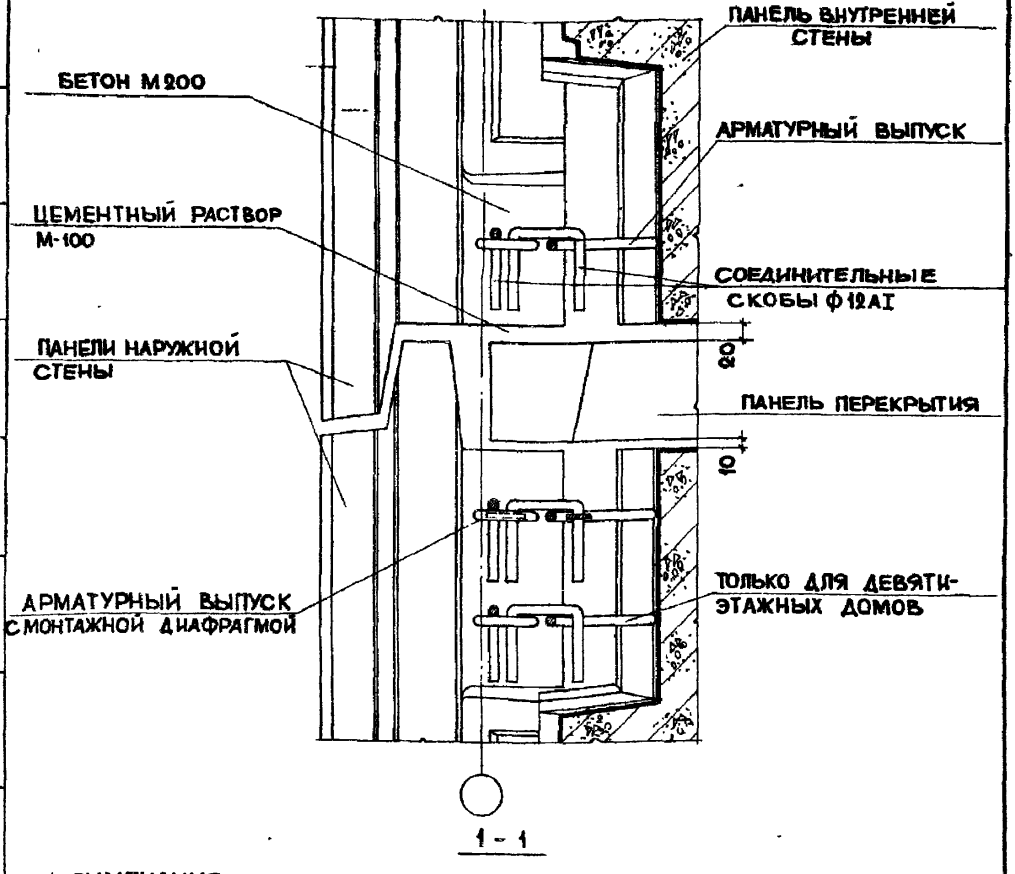

ПРИМЕЧАНИЯ:

1. Планы по низу и верху панелей см. на листе 6.
2. Герметизацию стыков см. на листе 1.
3. Заделка стыков бетоном и раствором условно не показана.

ТД	Рядовой стык панелей наружной и внутренней стен	Серия 2.130-1	
1971 г.	К детали 8	Выпуск 4	Лист 7

ЦНИИЭП жилища г. Москва

Рук отд. 17 | Гл. инж. отд. | Гл. инж. пр-та | Ст. инженер | Шляпин Б.Б. | Росинский Н. | Писатор Н.А. | Горлова Л.Л.

Согласовано: Рук. сект. отд. ИСК | Рук. группы | Шеренцис А. | Аронова Р. | Дата | Инвент. № | Взамен

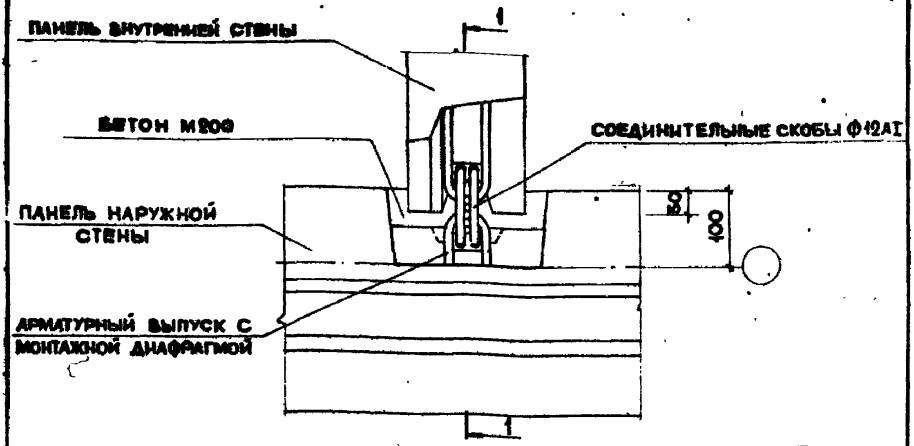

ПЛАН ПО ВЕРХУ ПАНЕЛИ

9

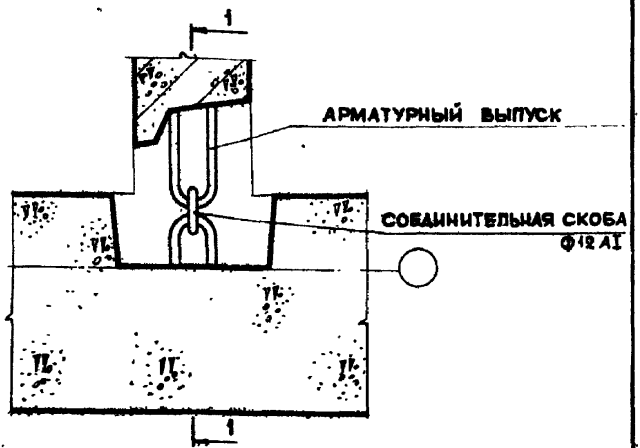

ПЛАН ПО НИЗУ ПАНЕЛИ

ПРИМЕЧАНИЯ:

1. Разрез 1-1 см. на листе 9
2. Заделка стыка бетоном условно не показан.

ТД	СТЫК ПАНЕЛЕЙ НАРУЖНОЙ И ВНУТРЕННЕЙ СТЕН	СЕРИЯ 2.130-1	
1971 г.	ДЕТАЛЬ 9	ВЫПУСК 4	ЛИСТ 8

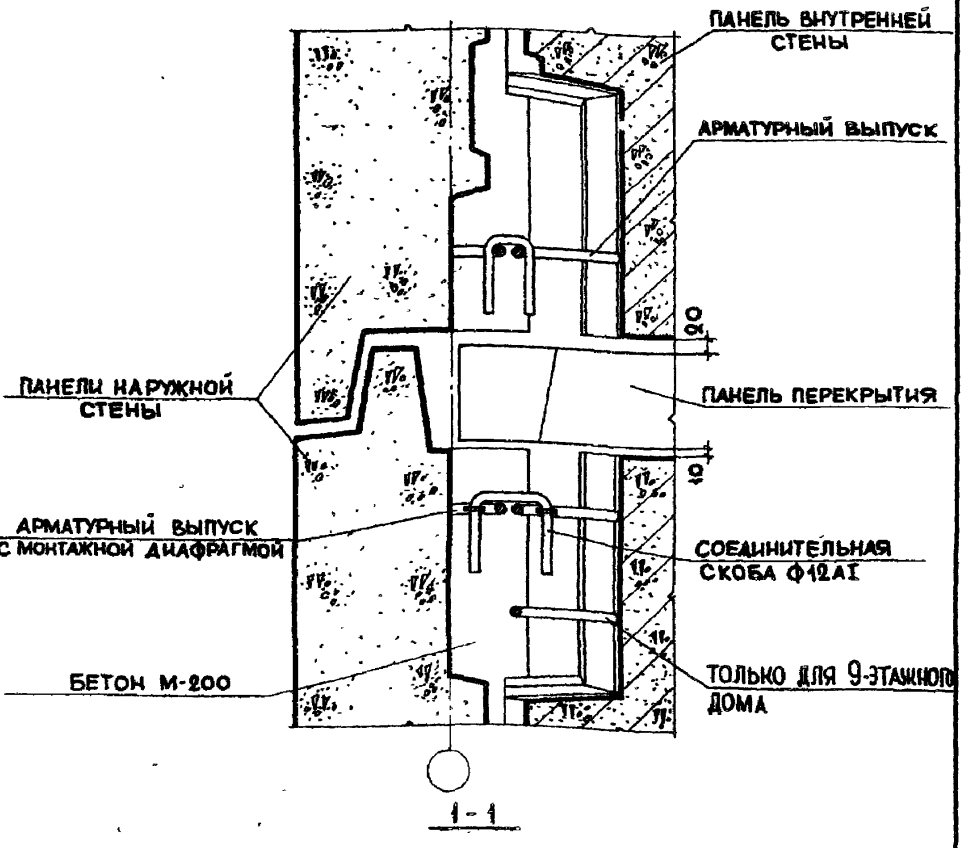

ПРИМЕЧАНИЯ:

1. Планы по низу и верху панелей см. на листе 8
2. Герметизацию стыка см. на листе 1.
3. Заделка стыка бетоном условно не показана.

ТД	СТЫК ПАНЕЛЕЙ НАРУЖНОЙ И ВНУТРЕННЕЙ СТЕН	СЕРИЯ 2.130-1	
1971 г.	К ДЕТАЛИ 9	ВЫПУСК 4	ЛИСТ 9

ЦНИИЭП жилища г. Москва

СОГЛАСОВАНО: РУК.СЕКТ.ОТД.ИСК. ШЕРЕНЦИС А.А. РУК ГРУППЫ АРОНОВА Р.И.

ДАТА | ИНВЕНТ. № | ВЗАМЕН

РУК ОТД. 17 | ГЛ. ИНЖ. ОТД. | ГЛ. ИНЖ. ПР-ТА | СТ. ИНЖЕНЕР

ШЛЯПИН Б.Б. | РОСИНСКИЙ Н.Б. | ЛИСАГОР И.А. | ГОРЛОВА Л.Л.

11781 14

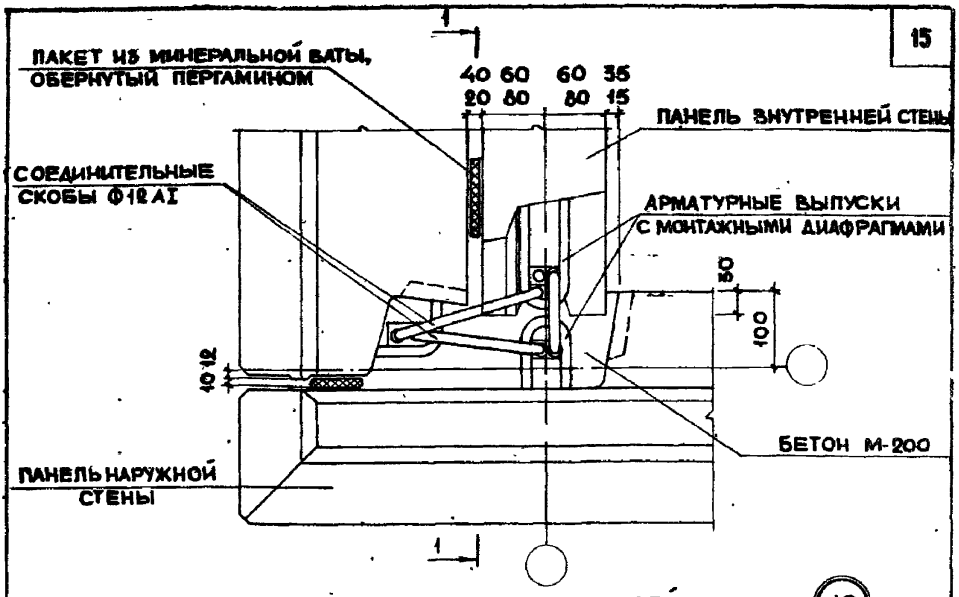

ПЛАН ПО ВЕРХУ ПАНЕЛЕЙ

10

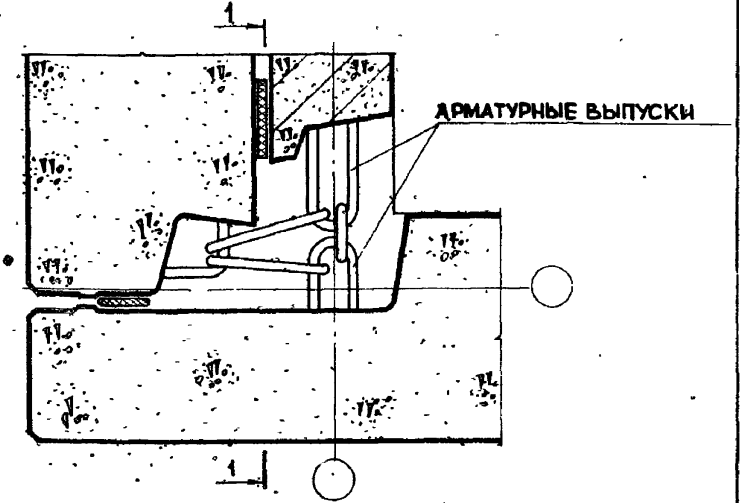

ПЛАН ПО НИЗУ ПАНЕЛЕЙ

ПРИМЕЧАНИЯ:

1. Разрез 1-1 см. на листе 11
2. Герметизацию стыков см. на листе 1.
3. Заделка стыка бетоном условно не показана.

ТД	Стык панелей наружных и внутренней стен у внешнего угла ризалита	серия 2.130-1	
1971 г.	Деталь 10	выпуск 4	лист 10

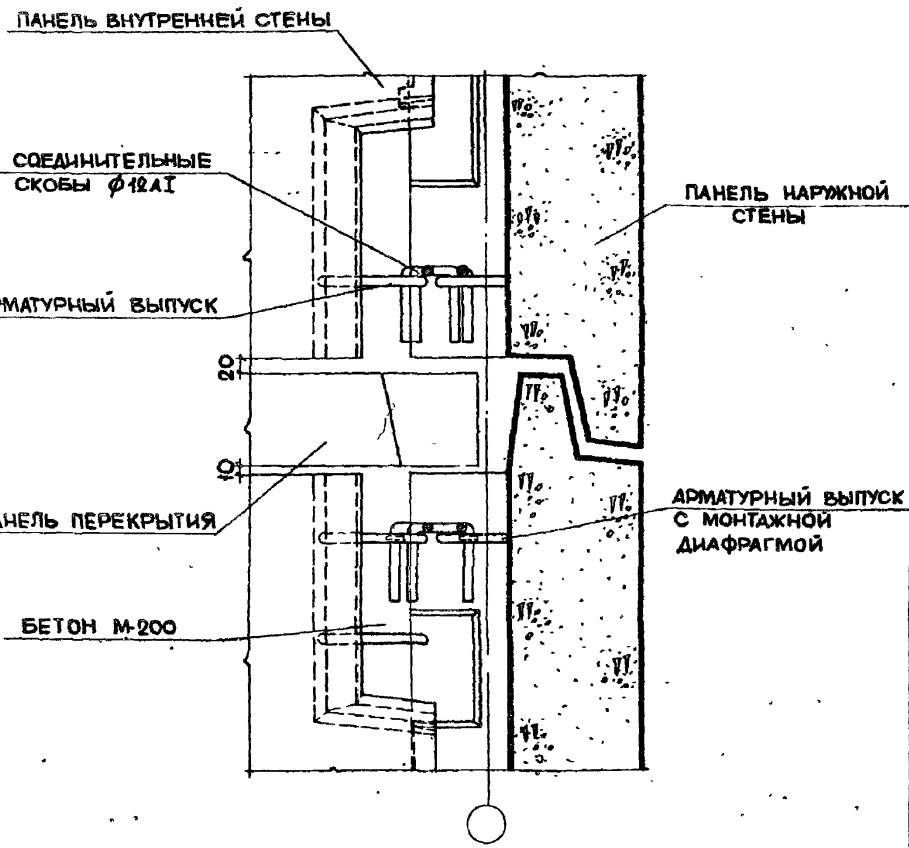

ПРИМЕЧАНИЯ:

1. ПЛАНЫ ПО ВЕРХУ И НИЗУ ПАНЕЛЕЙ СМ. НА ЛИСТЕ 10.
2. ГЕРМЕТИЗАЦИЮ СТЫКА СМ. НА ЛИСТЕ 1
3. ЗАДЕЛКА СТЫКА БЕТОНОМ УСЛОВНО НЕ ПОКАЗАНА

ТД	СТЫК ПАНЕЛЕЙ НАРУЖНЫХ И ВНУТРЕННЕЙ СТЕН У ВНЕШНЕГО УГЛА РИЗАЛИТА	СЕРИЯ 2.130-1	
1971 г.	К ДЕТАЛИ 10	ВЫПУСК 4	ЛИСТ 11

ЦНИИЭП жилища г. Москва

Рук отд. 17	Шляпин Б.Б.		
Гл инж отд	Росинский Н		
Гл инж пр-та	Лисагор И.А.		
Ст инженер	Горлова Л.Л.		

СОГЛАСОВАНО:

Рук сектор инст	Шеренцис А	
Рук группы	Аронова Р.И.	

ДАТА

ИНВЕНТ. №

ВЗАМЕН

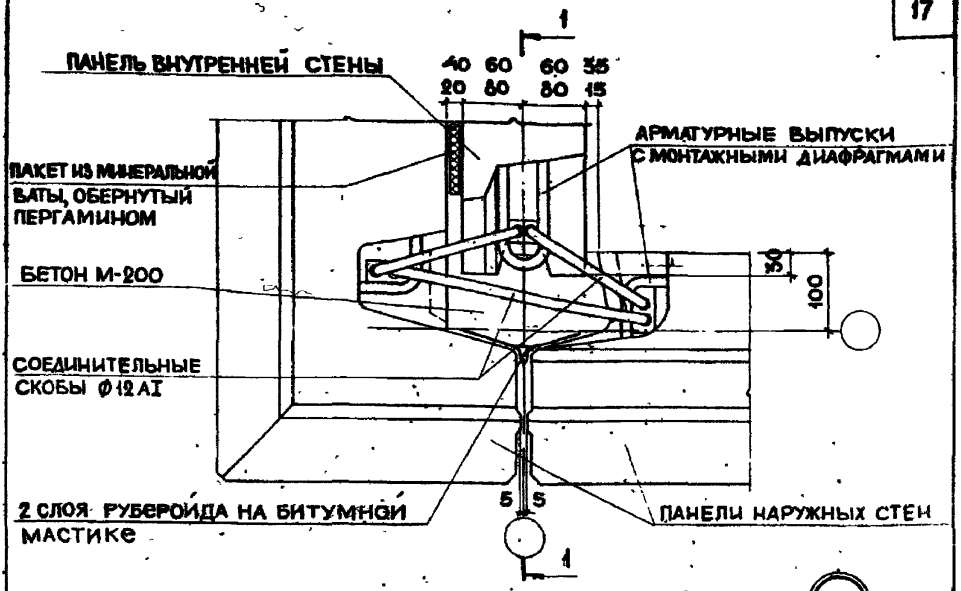

ПЛАН ПО ВЕРХУ ПАНЕЛЕЙ

11

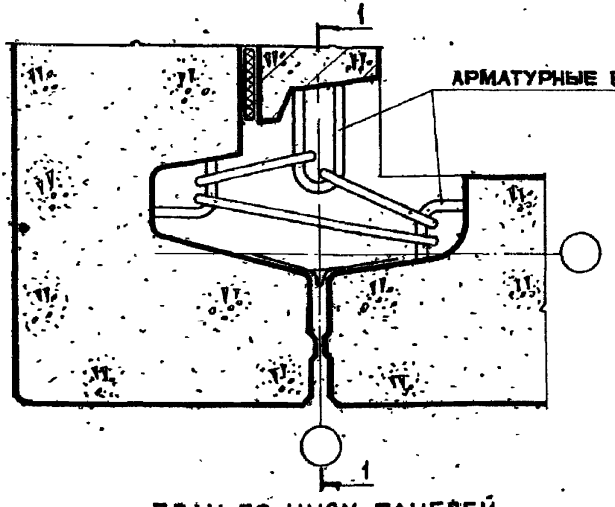

ПЛАН ПО НИЗУ ПАНЕЛЕЙ

ПРИМЕЧАНИЯ:

1. Разрез 1-1 см. на листе 13.
2. Герметизацию стыка см. на листе 1
3. Заделка стыка бетоном условно не показана.

ТД	СТЫК ПАНЕЛЕЙ НАРУЖНЫХ И ВНУТРЕННЕЙ СТЕН У ВНЕШНЕГО УГЛА РИЗАЛИТА (ВАРИАНТ)	СЕРИЯ 2.130-1	
1971 г.	ДЕТАЛЬ 11	ВЫПУСК 4	ЛИСТ 12

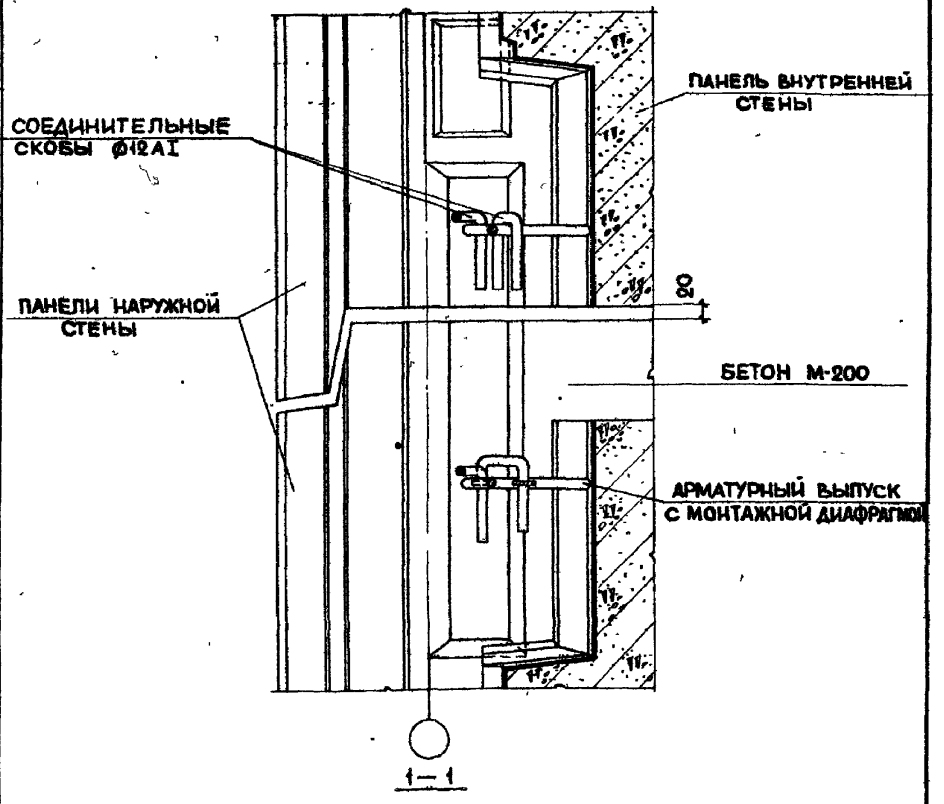

ПРИМЕЧАНИЯ:

1. ПЛАНЫ ПО ВЕРХУ И НИЗУ ПАНЕЛЕЙ СМ. НА ЛИСТЕ 12
2. ГЕРМЕТИЗАЦИЮ СТЫКА СМ. НА ЛИСТЕ 1
3. ЗАДЕЛКА СТЫКА БЕТОНОМ УСЛОВНО НЕ ПОКАЗАНА.

ТД	СТЫК ПАНЕЛЕЙ НАРУЖНЫХ И ВНУТРЕННЕЙ СТЕН У ВНЕШНЕГО УГЛА РИЗАЛИТА (ВАРИАНТ)	СЕРИЯ 2.130-1	
1971 г.	К ДЕТАЛИ 11	ВЫПУСК 4	ЛИСТ 13

ЦНИИЭП ЖИЛИЩА г. МОСКВА

СОГЛАСОВАНО:

РУК. СЕКТ. ОТД. ИСК.		ШЕРЕНЦИС А.	
РУК. ГРУП.		АРОНОВА Р.И.	
ШИРИНИН Б.Б.			
РОСИНСКИЙ И.			
ЛИСАГОР И.А.			
ГОРЛОВА Л.Л.			
РУК. ОТД. 17			
ГЛ. ИНЖ. ОТД.			
ГЛ. ИНЖ. ПР-ТА			
СТ. ИНЖЕНЕР			

ДАТА

ИНВЕНТ. №

ВЗАМЕН

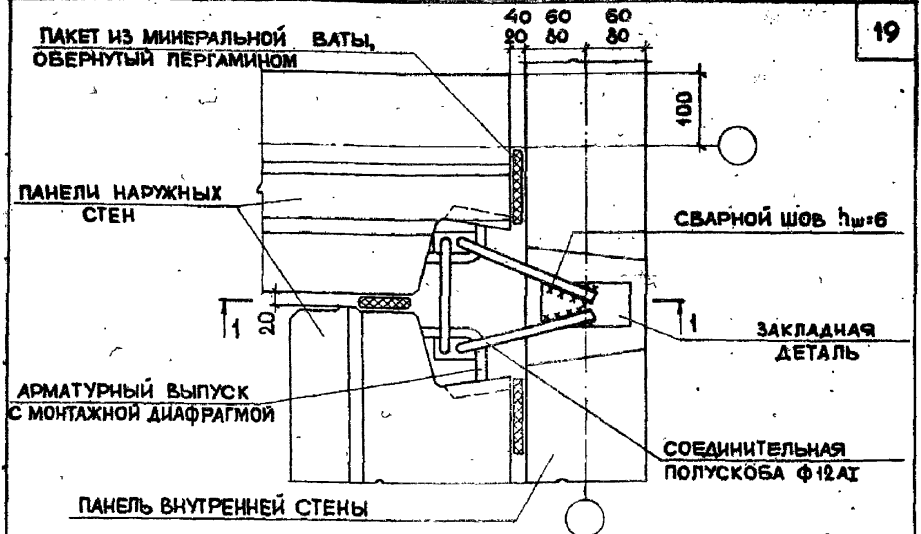

ПЛАН ПО ВЕРХУ ПАНЕЛИ

12

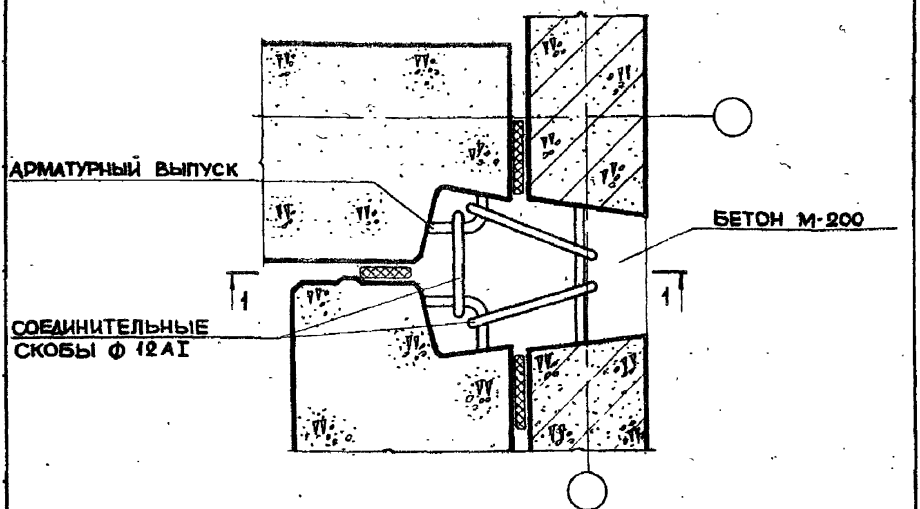

ПЛАН ПО НИЗУ ПАНЕЛИ

ПРИМЕЧАНИЯ:

1. РАЗРЕЗ 1-1 СМ. НА ЛИСТЕ 15.
2. ГЕРМЕТИЗАЦИЮ СТЫКА СМ. НА ЛИСТЕ 1
3. ЗАДЕЛКА СТЫКА БЕТОНОМ УСЛОВНО НЕ ПОКАЗАНА

ТД	СТЫК ПАНЕЛЕЙ НАРУЖНЫХ И ВНУТРЕННЕЙ СТЕН У ВНУТРЕННЕГО УГЛА РИЗАЛИТА	СЕРИЯ 2.130-1	
1971 г.	ДЕТАЛЬ 12	ВЫПУСК 4	ЛИСТ 14

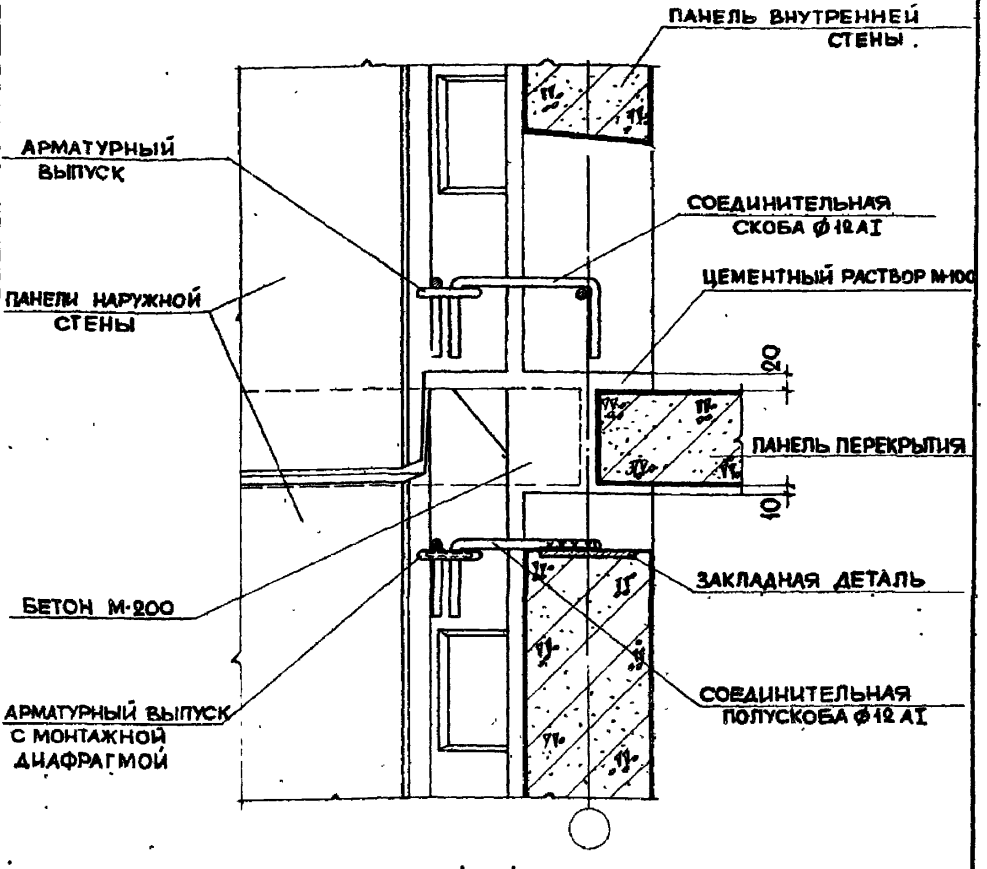

1 – 1

ПРИМЕЧАНИЯ:

1. ПЛАНЫ ПО НИЗУ И ВЕРХУ ПАНЕЛЕЙ СМ. НА ЛИСТЕ 14.
2. ЗАДЕЛКА СТЫКОВ БЕТОНОМ И РАСТВОРОМ УСЛОВНО НЕ ПОКАЗАНА.
3. ПАКЕТЫ ИЗ МИНЕРАЛЬНОЙ ВАТЫ УСЛОВНО НЕ ПОКАЗАНЫ.

ТД	СТЫК ПАНЕЛЕЙ НАРУЖНЫХ И ВНУТРЕННЕЙ СТЕН У ВНУТРЕННЕГО УГЛА РИЗАЛИТА	СЕРИЯ 2.130-1	
1971 г.	К ДЕТАЛИ 12	ВЫПУСК 4	ЛИСТ 15

ЦНИИЭП жилища г. Москва

РУК. ОТД. 17	ШЛЯПИН Б.Б.	СОГЛАСОВАНО:	ДАТА
ГЛ. ИНЖ. ОТД.	РОСИНСКИЙ Н.	РУК. СЕКТ. ОТД. ИСК.	ШЕРЕНЦИС А.А.
ГЛ. ИНЖ. ПР-ТА	ЛИСАГОР И.А.	РУК. ГРУППЫ	АРОНОВА Р.И.
СТ. ИНЖЕНЕР	ГОРЛОВА Л.Л.		ИНВЕНТ. №
			ВЗАМЕН

11781 20

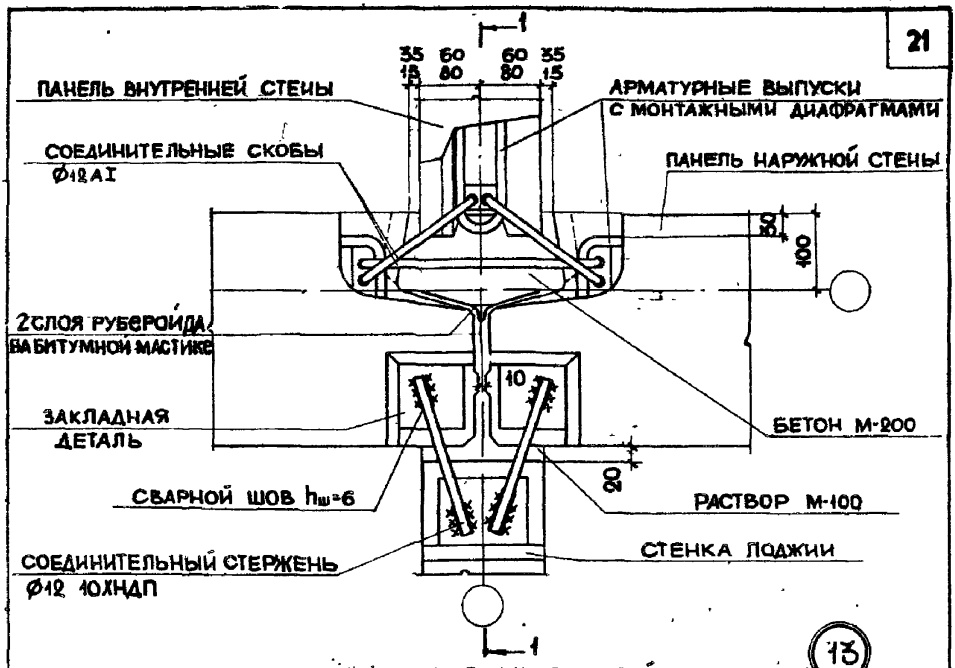

ПЛАН ПО ВЕРХУ ПАНЕЛЕЙ

13

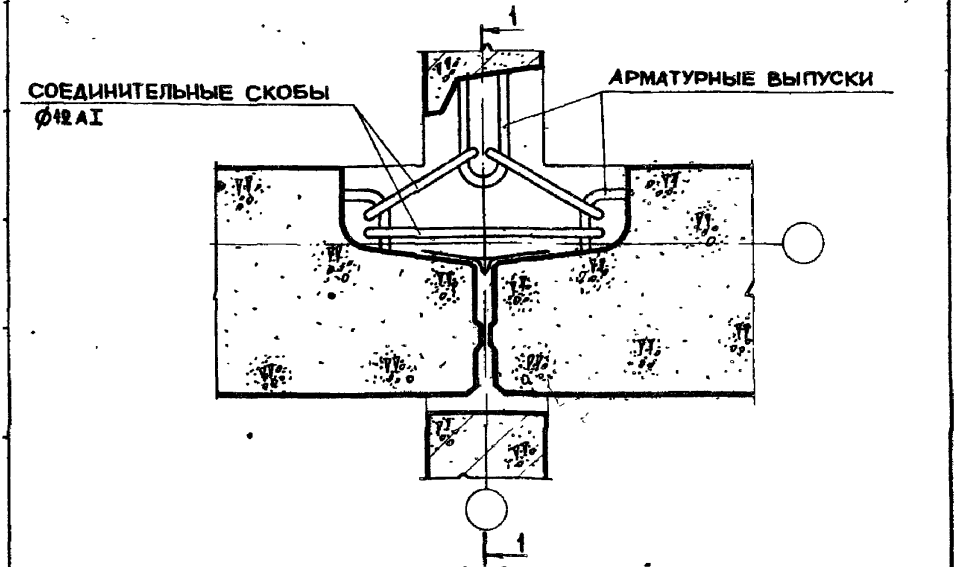

ПЛАН ПО НИЗУ ПАНЕЛЕЙ

РАЗРЕЗ 1-1 И ПРИМЕЧАНИЯ СМ. НА ЛИСТЕ 17

ТД	СТЫК ПАНЕЛЕЙ НАРУЖНОЙ И ВНУТРЕННЕЙ СТЕН И СТЕНКИ ЛОДЖИИ	СЕРИЯ 2.130-1
1971 г.	ДЕТАЛЬ 13	ВЫПУСК 4 / ЛИСТ 16

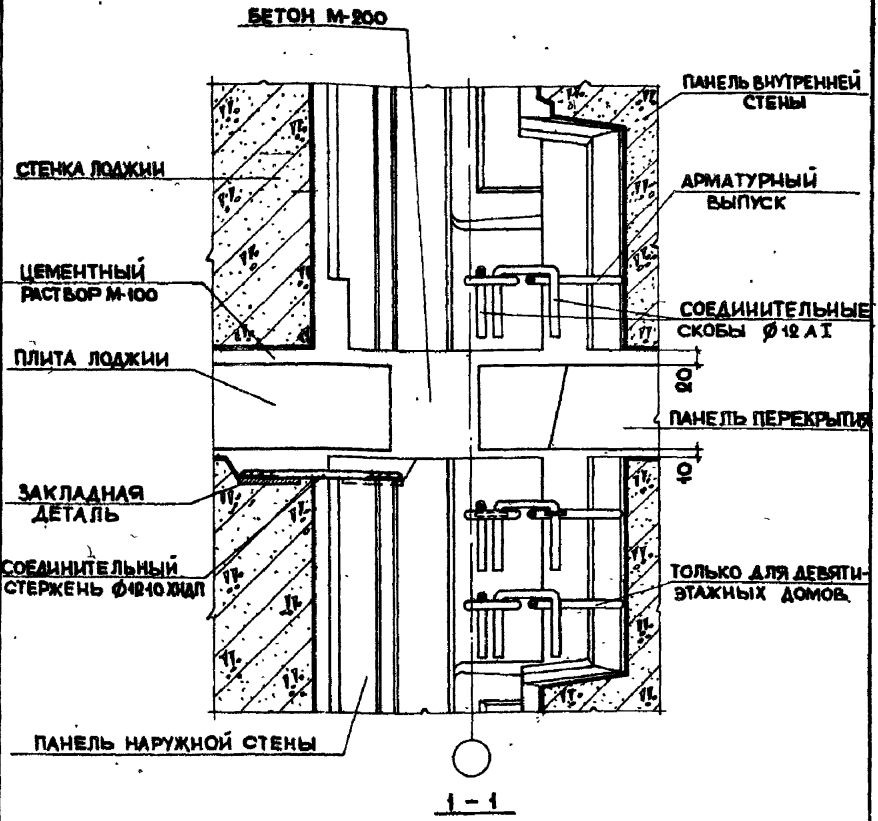

ПРИМЕЧАНИЯ:

1. ПЛАНЫ ПО НИЗУ И ВЕРХУ ПАНЕЛЕЙ СМ. НА ЛИСТЕ 16
2. ГЕРМЕТИЗАЦИЮ СТЫКА СМ. НА ЛИСТЕ 1.
3. ЗАДЕЛКА СТЫКОВ РАСТВОРОМ И БЕТОН УСЛОВНО НЕ ПОКАЗАНЫ
4. ДЛЯ СВАРКИ ПРИМЕНЯТЬ ЭЛЕКТРОДЫ „10 МА"

ТД	СТЫК ПАНЕЛЕЙ НАРУЖНОЙ И ВНУТРЕННЕЙ СТЕН И СТЕНКИ ЛОДЖИИ	СЕРИЯ 2.130-1
1971 г.	К ДЕТАЛИ 13	ВЫПУСК 4 / ЛИСТ 17

ЦНИИЭП жилища г. Москва

Рук. отд. Н. Никотаева; Гл. инж. пр-та; Ст. инженер

Шаяхмет Б.Б.; Росинский Н.; Лисагор И.А.; Юрцова Л.Л.

Согласовано: Рук. сект. МСС; Рук. группы; Штейнцис А.А.; Аронова Р.Н.

Дата; Инв. №; Взамен

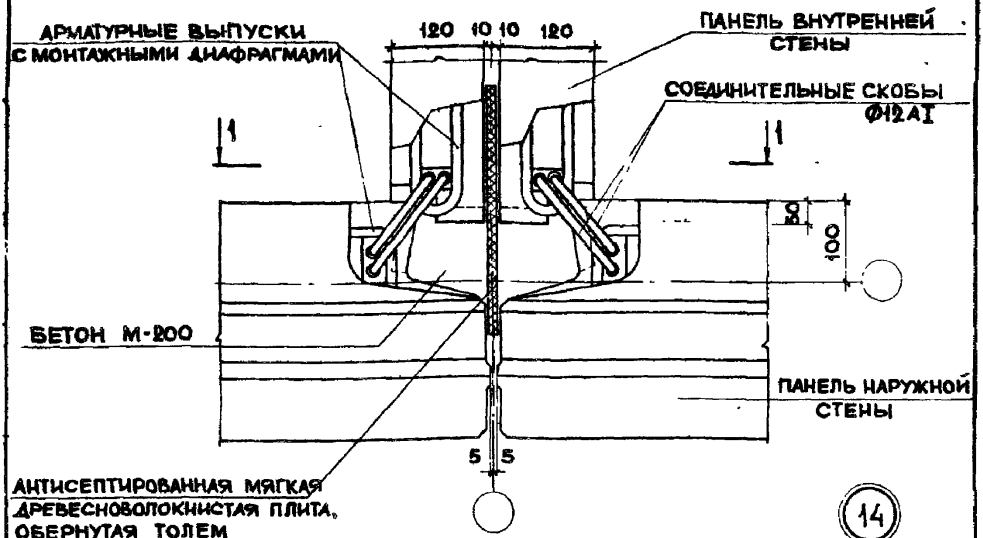

ПЛАН ПО ВЕРХУ ПАНЕЛЕЙ

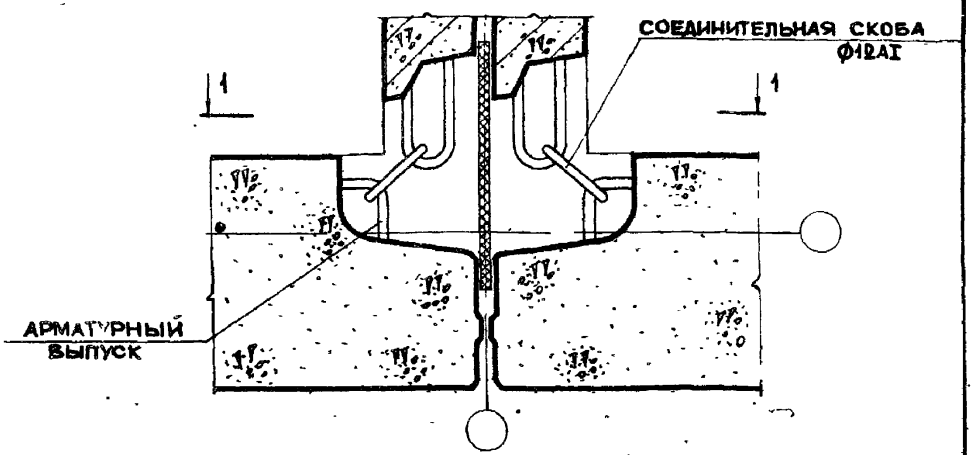

ПЛАН ПО НИЗУ ПАНЕЛЕЙ

ПРИМЕЧАНИЯ:

1. Разрез 1-1 см на листе 19
2. Герметизацию стыка см. на листе 1.
3. Заделка стыка бетоном условно не показана

ТД	Стык панелей наружных и внутренних стен в месте деформационного шва	Серия 2.130-1	
1971 г	Деталь 14	Выпуск 4	Лист 18

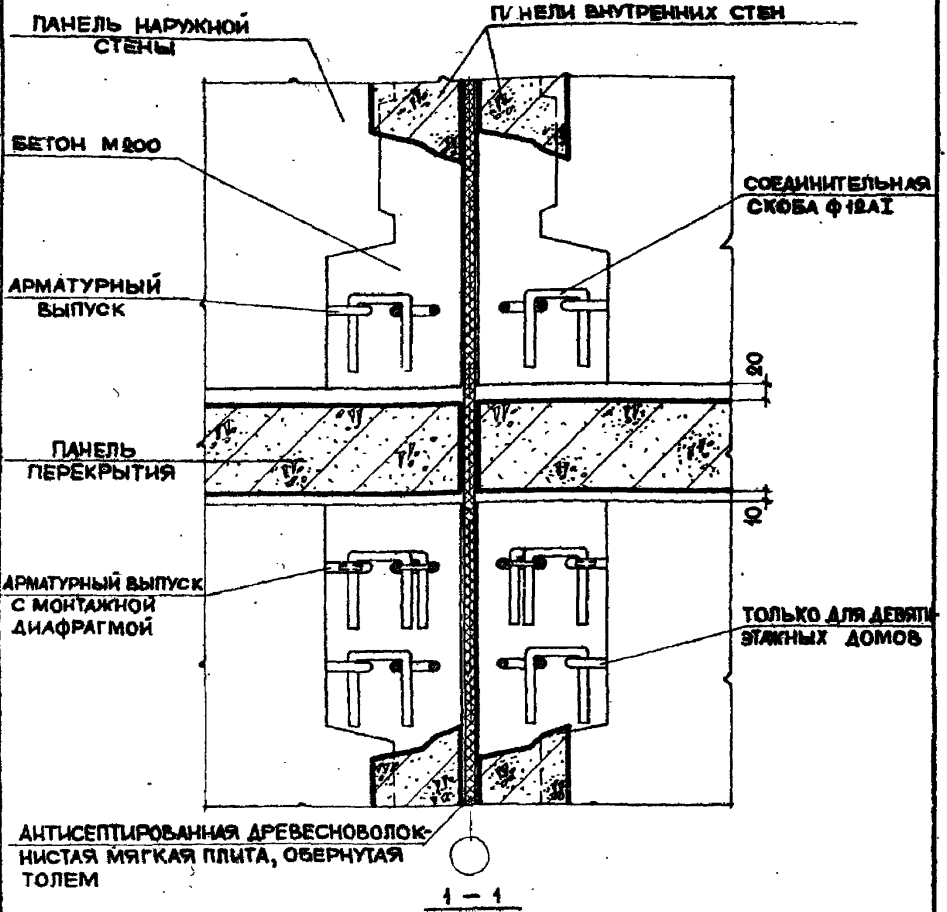

ПРИМЕЧАНИЯ:

1. ПЛАНЫ ПО ВЕРХУ И НИЗУ ПАНЕЛЕЙ СМ. НА ЛИСТЕ 18
2. ЗАДЕЛКА СТЫКА БЕТОНОМ УСЛОВНО НЕ ПОКАЗАНА.

ТД	СТЫК ПАНЕЛЕЙ НАРУЖНЫХ И ВНУТРЕННИХ СТЕН В МЕСТЕ ДЕФОРМАЦИОННОГО ШВА	СЕРИЯ 2.130-1
1971 г.	К ДЕТАЛИ 14	ВЫПУСК 4 / ЛИСТ 19

ЦНИИЭП жилища г. Москва

РУК. ОТД. 17	ШЛЯПИН Б.Б.	СОГЛАСОВАНО:	ДАТА
ГЛ. ИНЖ. ОТД.	РОСИНСКИЙ Н.	РУК. СЕКТ. ОТД. ИСК.	ШЕРЕНЦИС А.Д.
ГЛ. ИНЖ. ПР-ТА	ЛИСАГОР И.А.	РУК. ГРУППЫ	АРОНОВА Р.И.
СТ. ИНЖЕНЕР	ГОРЛОВА Л.Л.		ИНВЕНТ. №
			ВЗАМЕН

11781 24

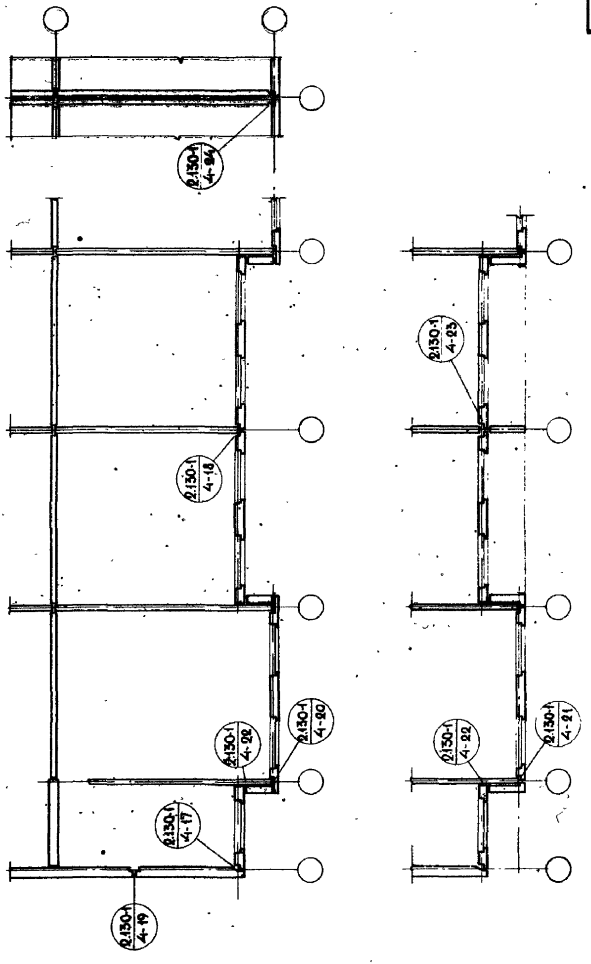

ТД	КРУПНОПАНЕЛЬНЫЕ ДОМА С БОЛЬШИМ ШАГОМ НЕСУЩИХ ПОПЕРЕЧНЫХ СТЕН	СЕРИЯ 2.130-1к	
1971 г.	ФРАГМЕНТЫ МОНТАЖНЫХ СХЕМ. МАРКИРОВКА ДЕТАЛЕЙ	ВЫПУСК 4	ЛИСТ 20

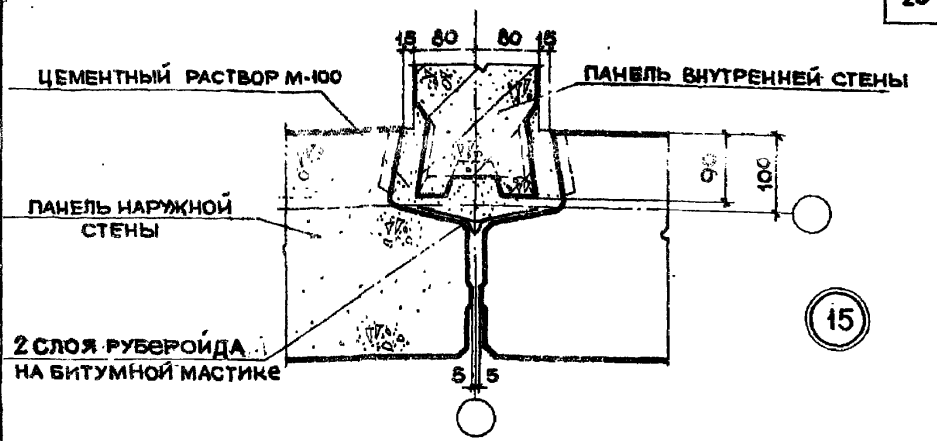

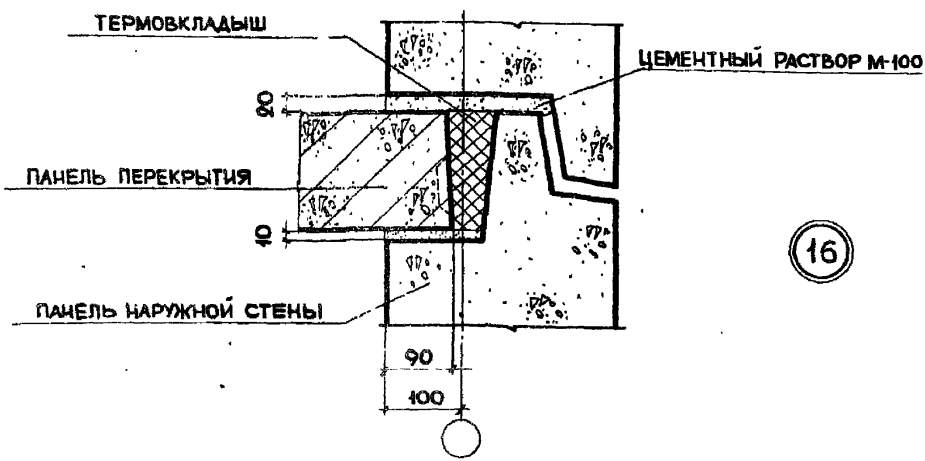

ПРИМЕЧАНИЯ:

1. ГЕРМЕТИЗАЦИЮ СТЫКОВ СМ. НА ЛИСТЕ 1
2. УСТРОЙСТВО ТЕРМОВКЛАДЫША СМ. В ПОЯСНИТЕЛЬНОЙ ЗАПИСКЕ.

ТД	СОПРЯЖЕНИЯ ПАНЕЛЕЙ НАРУЖНЫХ И ВНУТРЕННИХ СТЕН И ПАНЕЛИ ПЕРЕКРЫТИЯ. ВЕРТИКАЛЬНЫЙ И ГОРИЗОНТАЛЬНЫЙ СТЫКИ	СЕРИЯ 2.130-1	
1971 г.	ДЕТАЛИ 15,16	ВЫПУСК 4	ЛИСТ 21

ЦНИИЭП жилища г. Москва

РУК. ОТД. 17	ШЛЯПИН Б.Б.	
ГЛ. ИНЖ. ОТД.	РОСИНСКИЙ Н.	
ГЛ. ИНЖ. ПРОЕКТА	ПИСАГОР И.А.	
СТ. ИНЖЕНЕР	ГОРЛОВА Л.Л.	

СОГЛАСОВАНО:

РУК. СЕКТ. ОТД. ИСК.	ШЕРВИЦИС А.А.	
РУК. ГРУППЫ	АРОНОВА Р.И.	

ДАТА

ИНВЕНТ. №

ВЗАМЕН

11781 26

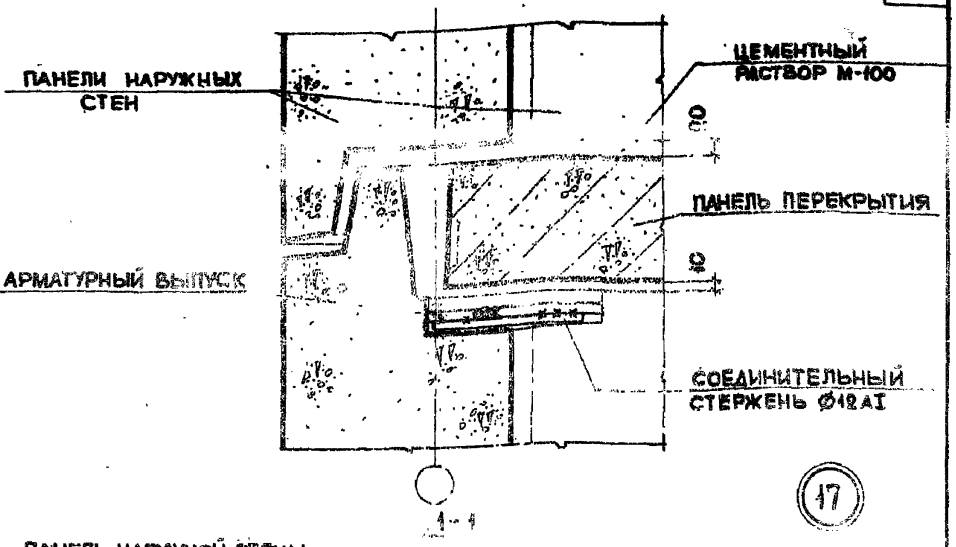

ПРИМЕЧАНИЯ:

1. ГЕРМЕТИЗАЦИЮ СТЫКОВ СМ. НА ЛИСТЕ 1.
2. ЗАДЕЛКА СТЫКОВ РАСТВОРОМ И БЕТОН УСЛОВНО НЕ ПОКАЗАНЫ.

ТД	УГЛОВОЙ СТЫК ПАНЕЛЕЙ НАРУЖНЫХ СТЕН	СЕРИЯ 2.130-1	
1971 г.	ДЕТАЛЬ 17	ВЫПУСК 4	ЛИСТ 22

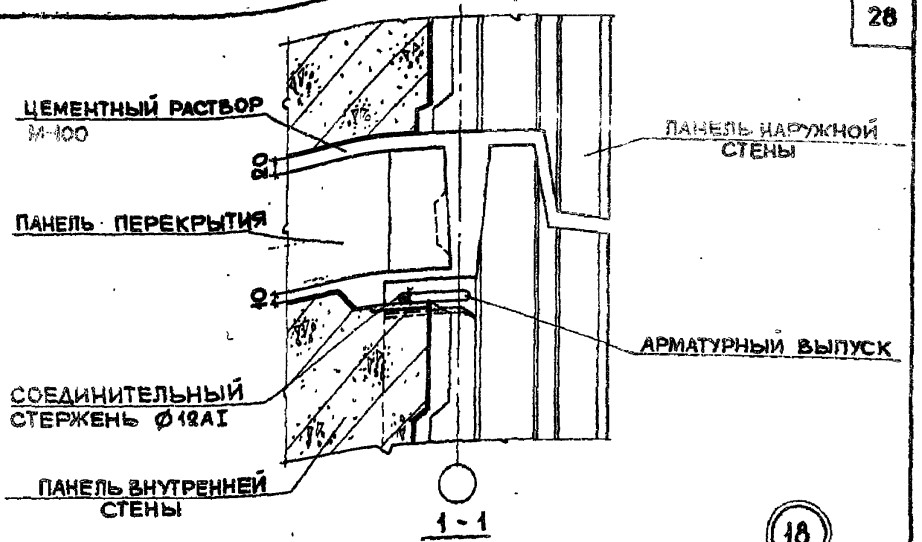

18

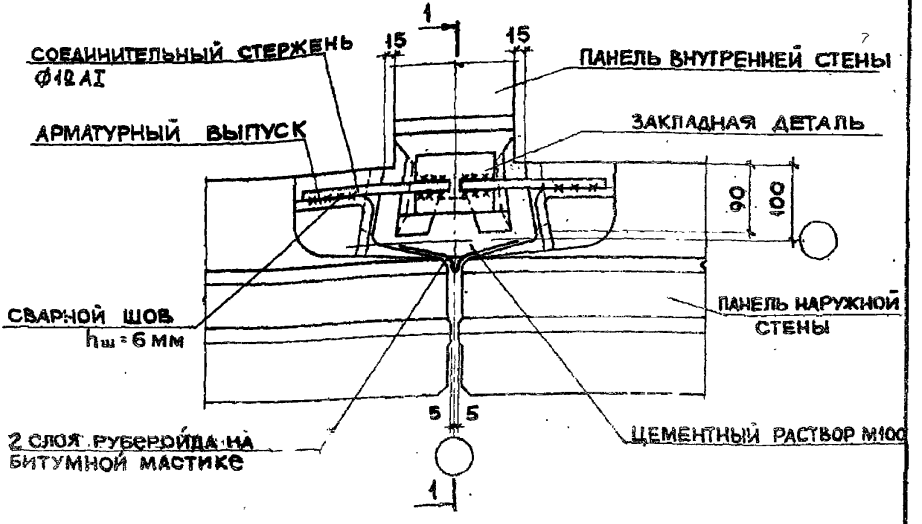

ПЛАН

ПРИМЕЧАНИЯ:

1. ГЕРМЕТИЗАЦИЮ СТЫКОВ СМ. НА ЛИСТЕ 1
2. ЗАДЕЛКА СТЫКОВ РАСТВОРОМ УСЛОВНО НЕ ПОКАЗАНА

ТД	РЯДОВОЙ СТЫК ПАНЕЛЕЙ НАРУЖНОЙ И ВНУТРЕННЕЙ СТЕН	СЕРИЯ 2.130-1	
1971 г.	ДЕТАЛЬ 18	ВЫПУСК 4	ЛИСТ 23

ЦНИИЭП ЖИЛИЩА г. МОСКВА

Рук. отд. 17 Шляпин Б.Б.
Гл. инж. отд. Росинский Н.
Гл. инж. пр-та Висагор И.А.
Ст. инженер Горлова Л.Л.

СОГЛАСОВАНО: Рук. сектора Шерешис А.А. Рук. группы Аронова Р.Ш.

ДАТА | ИНВ. № ПОДЛ. | ВЗАМ. ИНВ. №

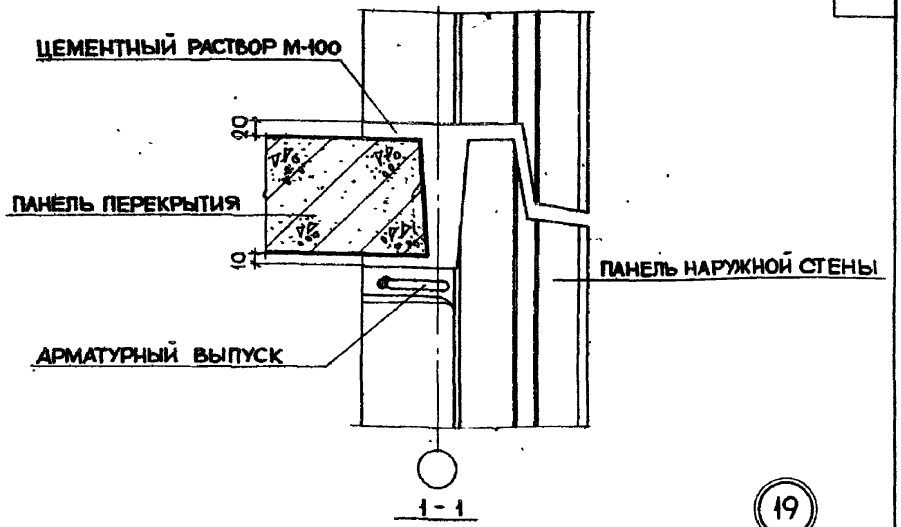

19

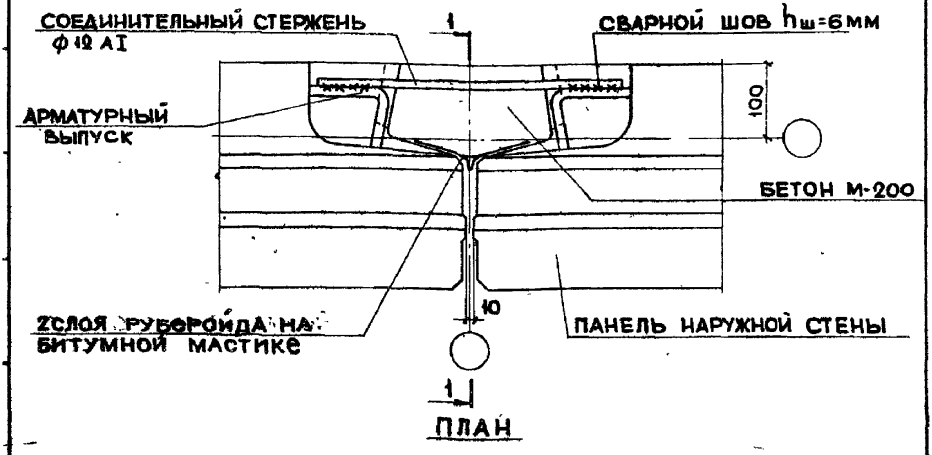

ПРИМЕЧАНИЯ:

1. ГЕРМЕТИЗАЦИЮ СТЫКОВ СМ. НА ЛИСТЕ 1
2. ЗАДЕЛКА СТЫКОВ БЕТОНОМ И РАСТВОРОМ УСЛОВНО НЕ ПОКАЗАНА

ТД	СТЫК ПАНЕЛЕЙ НАРУЖНОЙ СТЕНЫ	СЕРИЯ 2.130-1	
1971 г.	ДЕТАЛЬ 19	ВЫПУСК 4	ЛИСТ 24

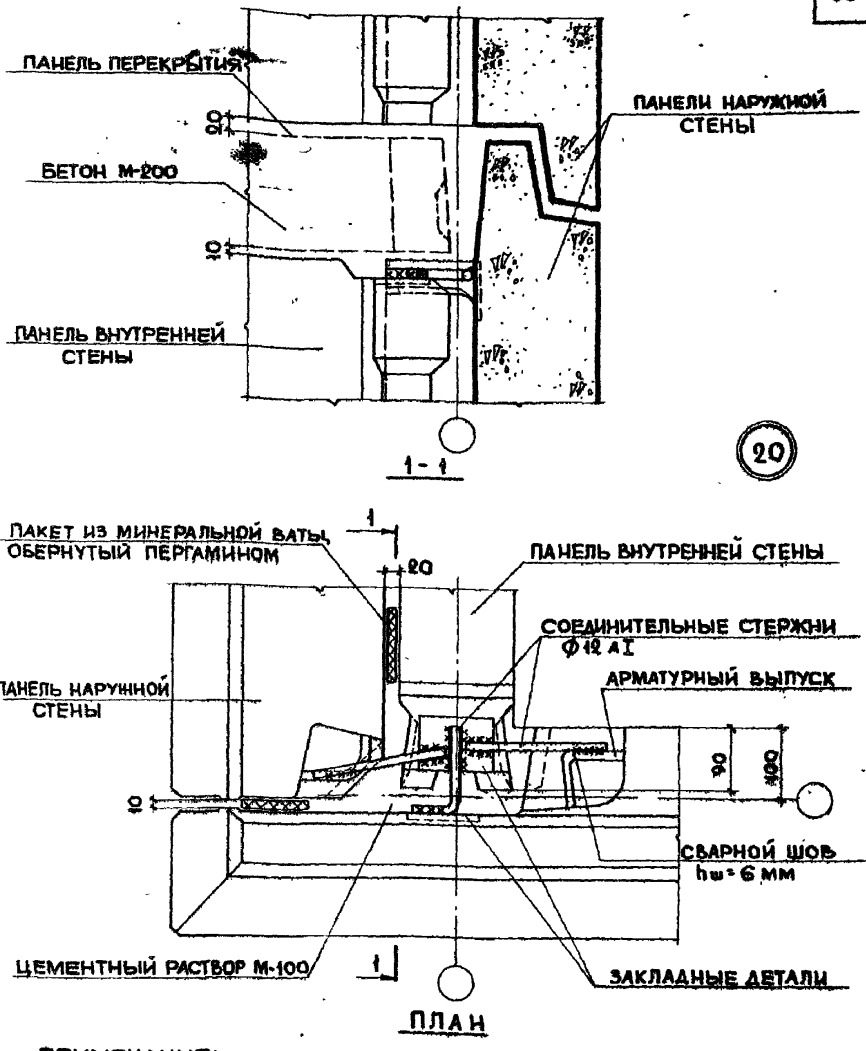

ПРИМЕЧАНИЯ:

1. ГЕРМЕТИЗАЦИЮ СТЫКОВ СМ. НА ЛИСТЕ 1.
2. ЗАДЕЛКА СТЫКОВ РАСТВОРОМ И БЕТОН УСЛОВНО НЕ ПОКАЗАНЫ

ТД	СТЫК ПАНЕЛЕЙ НАРУЖНЫХ И ВНУТРЕННЕЙ СТЕН У ВНЕШНЕГО УГЛА РИЗАЛИТА	СЕРИЯ 2.150-1
1971 г.	ДЕТАЛЬ 20	ВЫПУСК 4 / ЛИСТ 25

ЦНИИЭП жилища г. Москва

РУК ОТД 17	ШЛЯПИН Б.Б.		
ГЛ. ИНЖ ОТД	РОСИНСКИЙ Н		
ГЛ. ИНЖ ПР-ТА	ЛИСАГОР И.А.		
СТ. ИНЖЕНЕР	ГОРЛОВА Л.Л.		

СОГЛАСОВАНО:

РУК СЕКТ ОТД. ИСК	ШЕРЕНЦИС А.А.	ДАТА
РУК ГРУППЫ	АРОНОВА Р.И.	ИНВЕНТ. №
		В. АМЕН

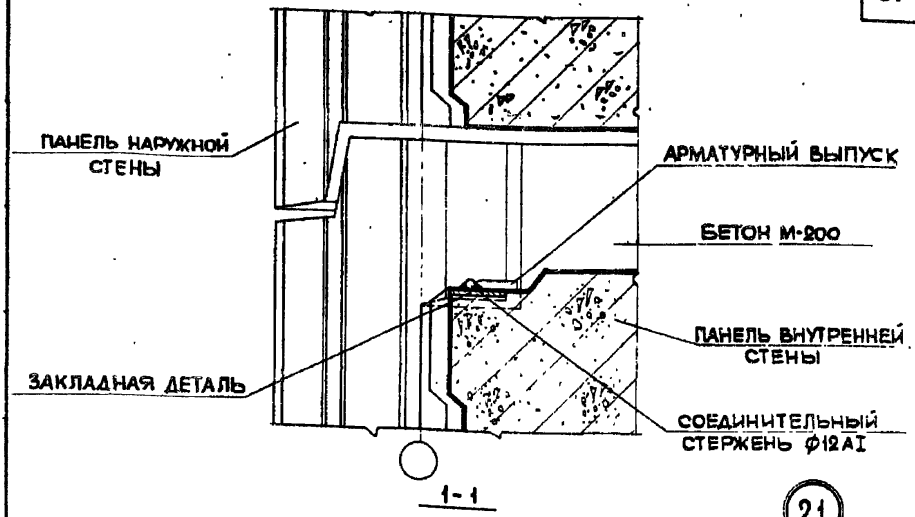

ПРИМЕЧАНИЯ:

1. ГЕРМЕТИЗАЦИЮ СТЫКОВ СМ. НА ЛИСТЕ 1.
2. ЗАДЕЛКА СТЫКОВ РАСТВОРОМ И БЕТОН УСЛОВНО НЕ ПОКАЗАНЫ.

ТД	СТЫК ПАНЕЛЕЙ НАРУЖНЫХ И ВНУТРЕННЕЙ СТЕН У ВНЕШНЕГО УГЛА РИЗАЛИТА. ВАРИАНТ	СЕРИЯ 2.130-1	
1971 г.	ДЕТАЛЬ 21	ВЫПУСК 4	ЛИСТ 26

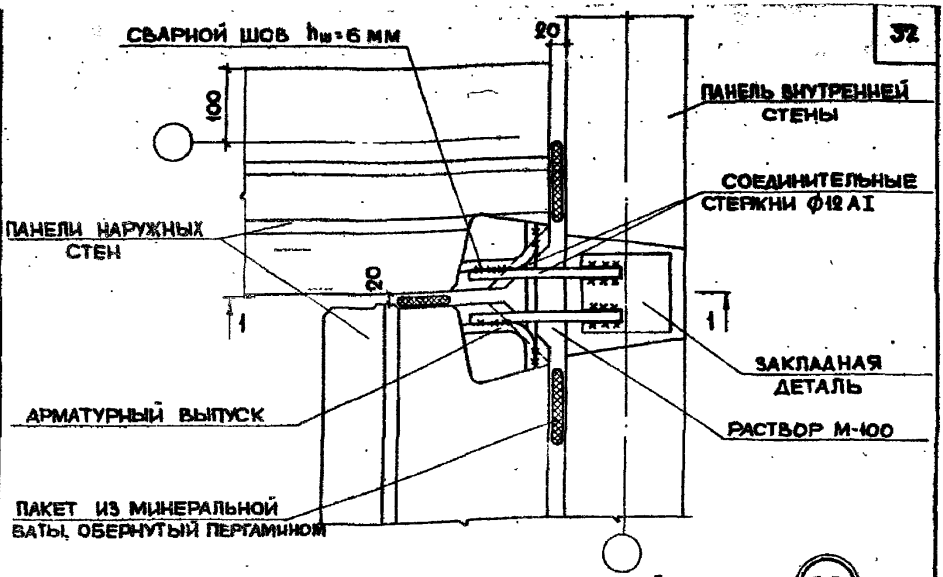

ПЛАН ПО ВЕРХУ ПАНЕЛЕЙ

22

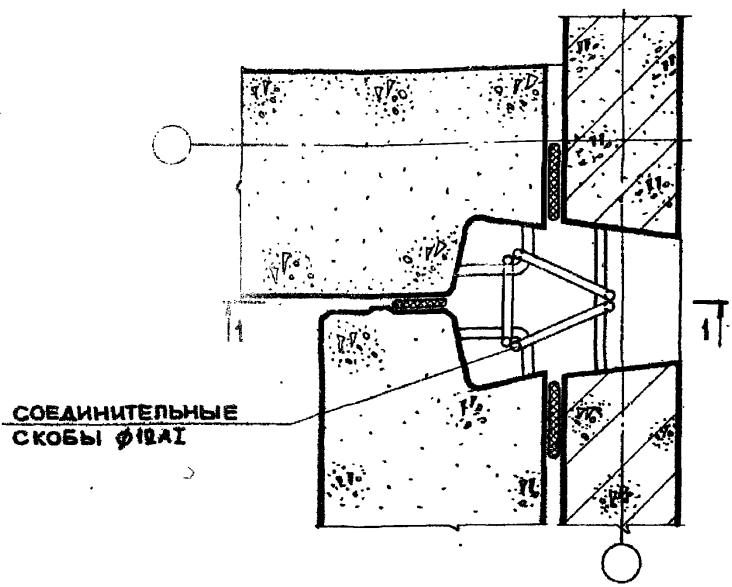

ПЛАН ПО НИЗУ ПАНЕЛЕЙ

РАЗРЕЗ 1-1 И ПРИМЕЧАНИЯ СМ. НА ЛИСТЕ 28.

ТД	СТЫК ПАНЕЛЕЙ НАРУЖНЫХ И ВНУТРЕННЕЙ СТЕН У ВНУТРЕННЕГО УГЛА РИЗАЛИТА	СЕРИЯ 2.130-1	
1971 г.	ДЕТАЛЬ 22	ВЫПУСК 4	ЛИСТ 27

ЦНИИЭП ЖИЛИЩА г. Москва

СОГЛАСОВАНО: ДАТА; ИНВЕНТ. №; ВЗАМЕН

РУК. СЕКТ. ОТД. ИСК. ШЕРЕНЦИС А.А.; РУК. ГРУППЫ АРОНОВА Р.Ц.

ШАЯПИН Б.Б.; РОСИНСКИЙ Н.; ЛИСАГОР И.А.; ГОРЛОВА Л.Л.

РУК. ОТД. 17; РУК. ОТД. 18; РУК. ИНЖ. ПР-ТА; СТ. ИНЖЕНЕР

11781

32

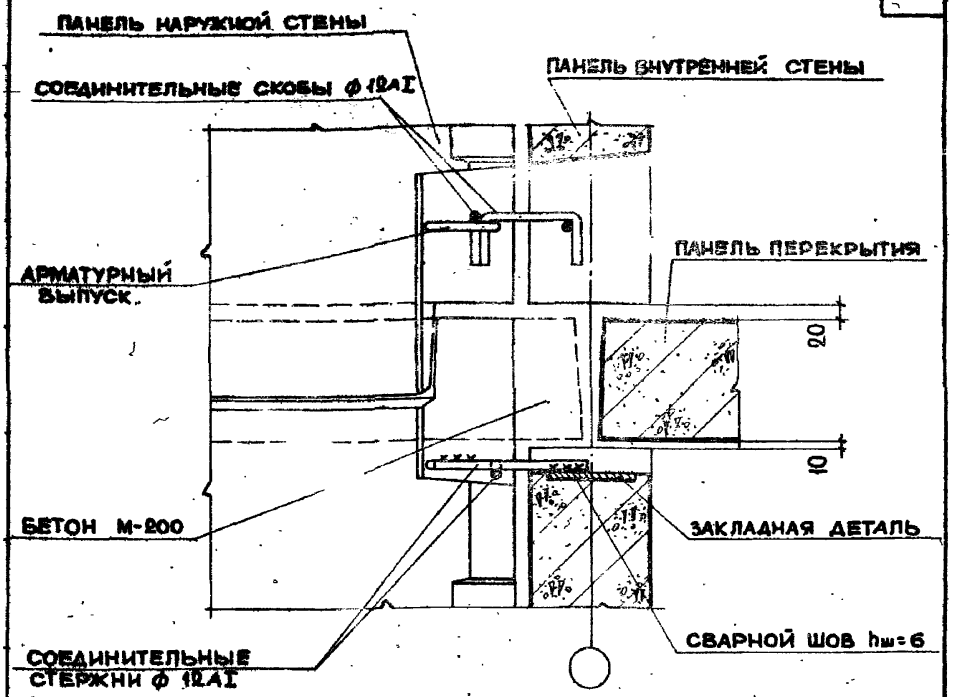

1 – 1

ПРИМЕЧАНИЯ:

1. ПЛАНЫ ПО ВЕРХУ И НИЗУ ПАНЕЛЕЙ СМ. НА ЛИСТЕ 27.
2. ЗАДЕЛКА СТЫКОВ РАСТВОРОМ И БЕТОНОМ УСЛОВНО НЕ ПОКАЗАНЫ
3. ГЕРМЕТИЗАЦИЮ СТЫКОВ СМ. НА ЛИСТЕ 4.
4. ПАКЕТЫ ИЗ МИНЕРАЛЬНОЙ ВАТЫ УСЛОВНО НЕ ПОКАЗАНЫ

ТД	СТЫК ПАНЕЛЕЙ НАРУЖНЫХ И ВНУТРЕННЕЙ СТЕН У ВНУТРЕННЕГО УГЛА РИЗАЛИТА	СЕРИЯ 2.130-1	
1971 г.	К ДЕТАЛИ 22	ВЫПУСК 4	ЛИСТ 28

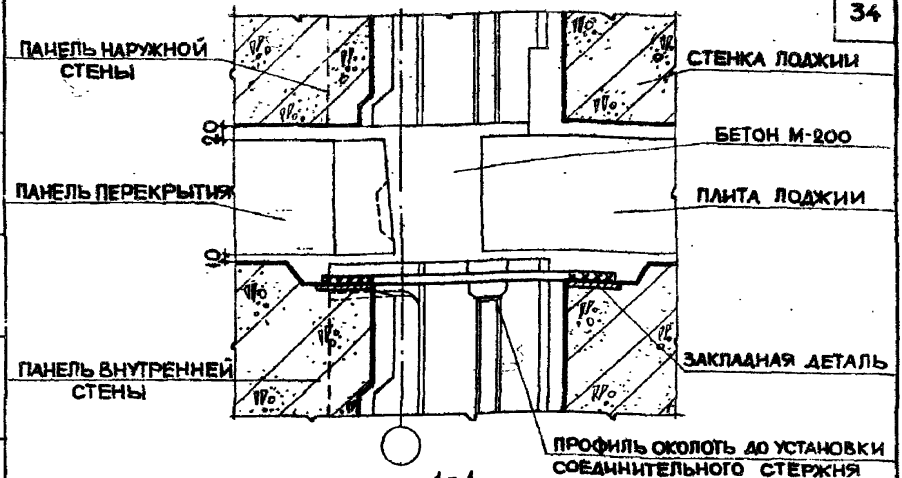

1 - 1

23

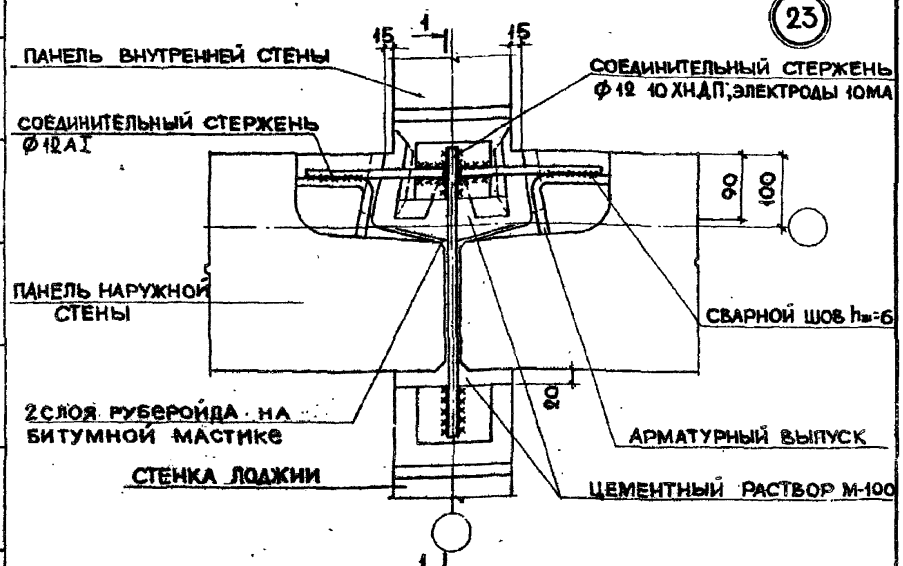

ПЛАН

ПРИМЕЧАНИЯ:

1. ГЕРМЕТИЗАЦИЮ СТЫКА СМ. НА ЛИСТЕ 1.
2. ЗАДЕЛКА СТЫКОВ РАСТВОРОМ И БЕТОН УСЛОВНО НЕ ПОКАЗАНЫ.

ТД	СТЫК ПАНЕЛЕЙ НАРУЖНОЙ И ВНУТРЕННЕЙ СТЕН И СТЕНКИ ЛОДЖИИ	СЕРИЯ 2.130-1	
1971 г.	ДЕТАЛЬ 23	ВЫПУСК 4	ЛИСТ 29

ЦНИИЭП ЖИЛИЩА г. МОСКВА

СОГЛАСОВАНО: РУК. СЕКТ. ОТД. ЧСК — ШЕРВИЦИС А. — ДАТА
РУК. ГРУППЫ — АРОНОВА Р. Н. — ИНВЕНТ. №
ВЗАМЕН

РУК. ОТД. 17 — ШЛЯПИН Б. Б.
ГЛ. ИНЖ. ОТД. — РОСИНСКИЙ Н.
ГЛ. ИНЖ. ПР-ТА — ЛИСАГОР Н. А.
СТ. ИНЖЕНЕР — ГОРЛОВА Д. Л.

11781 34

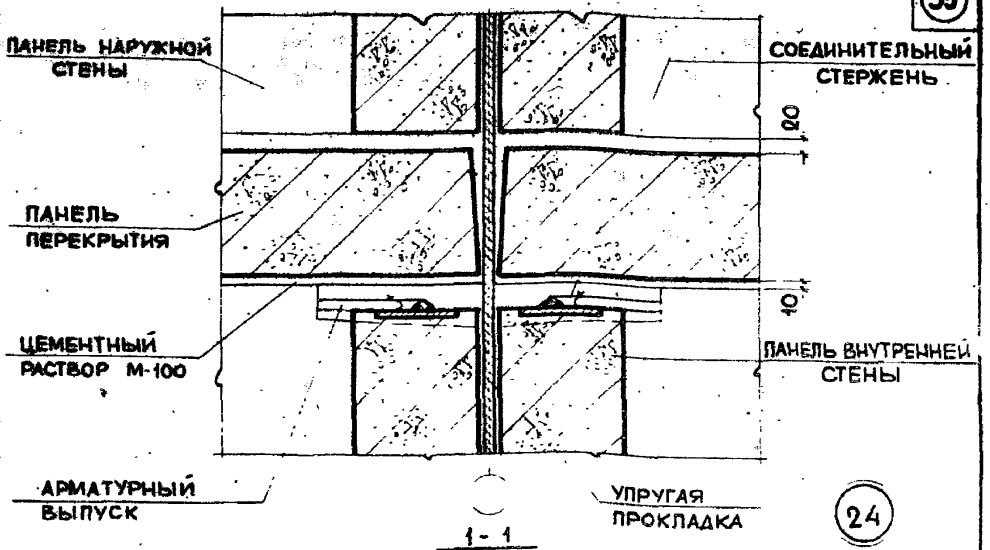

24

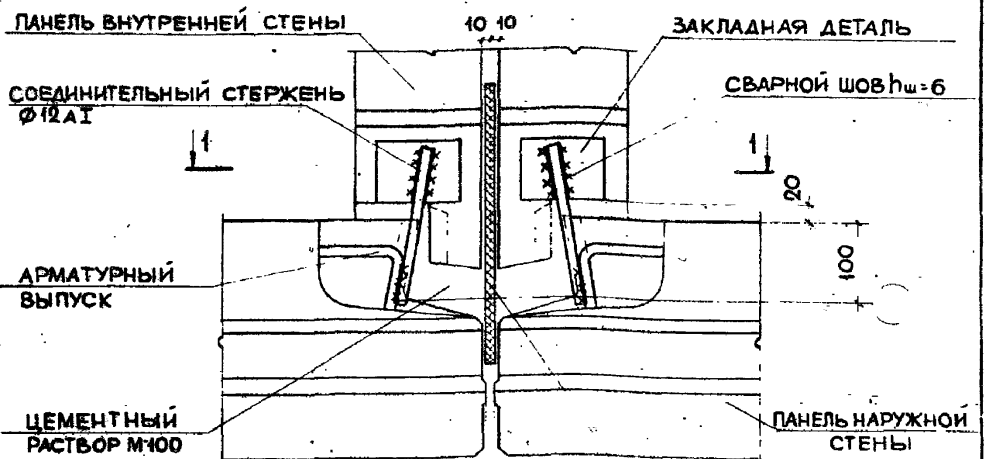

УПРУГАЯ ПРОКЛАДКА - АНТИСЕПТИРОВАННАЯ МЯГКАЯ ДРЕВЕСНОВОЛОКНИСТАЯ ПЛИТА, ОБЕРНУТАЯ ТОЛЕМ

ПРИМЕЧАНИЯ:

1. ГЕРМЕТИЗАЦИЮ СТЫКА СМ. НА ЛИСТЕ 1.
2. ЗАДЕЛКА СТЫКОВ РАСТВОРОМ УСЛОВНО НЕ ПОКАЗАНА.

gost.e-ecolog.ru

1Д	ПАНЕЛЕЙ НАРУЖНЫХ И ВНУТРЕННИХ СТЕН В МЕСТЕ ДЕФОРМАЦИОННОГО ШВА	СЕРИЯ 2.130-1
1971 г.	ДЕТАЛЬ 24	ВЫПУСК 4 / ЛИСТ 30