ГОСУДАРСТВЕННЫЙ КОМИТЕТ ПО ГРАЖДАНСКОМУ СТРОИТЕЛЬСТВУ И АРХИТЕКТУРЕ ПРИ ГОССТРОЕ СССР

ТИПОВЫЕ КОНСТРУКЦИИ И ДЕТАЛИ ЗДАНИЙ И СООРУЖЕНИЙ

СЕРИЯ 2.130-1

ДЕТАЛИ СТЕН И ПЕРЕГОРОДОК ЖИЛЫХ ЗДАНИЙ

ВЫПУСК 3

ВНУТРЕННИЕ СТЕНЫ 5 И 9 ЭТАЖНЫХ КРУПНОПАНЕЛЬНЫХ ЗДАНИЙ

РАЗРАБОТАНЫ ЦНИИЭП ЖИЛИЩА

УТВЕРЖДЕНЫ И ВВЕДЕНЫ В ДЕЙСТВИЕ ГОСУДАРСТВЕННЫМ КОМИТЕТОМ ПО ГРАЖДАНСКОМУ СТРОИТЕЛЬСТВУ И АРХИТЕКТУРЕ ПРИ ГОССТРОЕ СССР 1 ЯНВАРЯ 1972 г. ПРИКАЗ № 190 ОТ 26 ОКТЯБРЯ 1971 г.

Рук. отделения проектных работ — А. Крилла
Гл. инж. отделения проектных работ — И. Дыховичная
Гл. констр. отделения проектных работ — Б. Смирнов
Начальник отдела № 17 — Б. Шляпин
Гл. инженер проекта — И. Лисагор

gost.e-ecolog.ru

Наименование листов	№ № листов	№ № страниц
Пояснительная записка	П-1, П-2	4, 5
Крупнопанельные дома с малым шагом поперечных несущих стен		
Примеры монтажных схем домов с малым шагом поперечных несущих стен. Маркировка деталей	I	6
Стык панелей продольной и поперечных стен. Деталь 1	2	7
Примыкание панелей поперечных межквартирных стен к продольной. Деталь 2	3	8
Примыкание панелей поперечных межкомнатных стен к продольной. Деталь 3	4	9
Примыкание панелей поперечных межквартирной и межкомнатной стен к продольной. Деталь 4	5	10
Стык панелей продольной и поперечной стен. Деталь 5	6	11
Примыкание панели поперечной межквартирной стены к продольной. Деталь 6	7	12
Примыкание панели межкомнатной стены к продольной. Деталь 7	8	13
Стык электропанели, панелей продольной и поперечных стен. Деталь 8	9	14
Стык электропанели, панелей продольной стены и стены лестничной клетки. Деталь 9	10	15
Стык панели внутренней стены и электропанели. Деталь 10	11	16
Стык панелей продольной стены и стены лестничной клетки. Деталь 11	12	17
Стык панелей продольных и поперечных стен в месте деформационного шва Деталь 12	13	18
Крупнопанельные дома с большим шагом поперечных несущих стен		
Примеры монтажных схем с большим шагом поперечных несущих стен. Маркировка деталей	14	19
Стык панелей продольной и поперечной стен. Деталь 13	15	20
Стык панелей продольной и поперечной стен. Деталь 14	16	21
Стык панелей продольной и поперечных стен. Деталь 15	17	22

Наименование листов	№ № листов	№ № страниц
Стык электропанели, панелей продольной и поперечных стен. Деталь I6	I8	23
Стык электропанели, панелей продольной стены и стены лестничной клетки. Деталь I7	I9	24
Примыкание панелей поперечных стен к продольной. Деталь I8	20	25
Примыкание панели внутренней поперечной стены к продольной. Деталь I9	2I	26
Стык панелей продольной и поперечной внутренних стен. Деталь 20	22	27
Стык панелей продольной стены. Деталь 2I	23	28
Стык панелей продольных и поперечных стен в месте деформационного шва. Деталь 22	24	29
Стык панелей продольных и поперечных стен в месте деформационного шва. Деталь 23	25	30

ПЕРЕЧЕНЬ НОРМАТИВНЫХ МАТЕРИАЛОВ

I.	СНиП II.B-I.62[X]	Бетонные и железобетонные конструкции. Нормы проектирования.
2.	СНиП II.A-I.7I	Жилые здания. Нормы проектирования.
3.	СНиП II.A-5.70	Противопожарные нормы проектирования зданий и сооружений.
4.	СНиП III.B-8.62[X]	Бетонные и железобетонные сборные конструкции. Правила производства и приёмки монтажных работ.
5.	СН 32I-65	Указания по проектированию конструкций крупнопанельных жилых домов.
6.	ГОСТ II309-65[X]	Дома жилые крупнопанельные. Основные технические требования.

СОГЛАСОВАНО

Рук. сект.	Шляхин В.Б.	
Гл. инж. проекта	Российский Ю.Ю.	
Ст. инженер	Ингатов Б.А.	
	Кордова Л.Д.	

Рук. сект.	Шляхин В.Б.	
Рук. отд.	Российский Ю.Ю.	
Рук. группы	Ингатов Б.А.	
	Кордова Л.Д.	

Дата

Инвент. №

Взамен

ЦНИИЭП жилища г. МОСКВА

ТД	Внутренние стены 5 и 9 этажных крупнопанельных зданий	серия 2.I30-1
1971г	Содержание выпуска	выпуск 3 / лист С-2

ВВЕДЕНИЕ

Альбомы типовых деталей жилых и общественных зданий предназначены для применения при проектировании и строительстве жилых и общественных зданий.

Альбомы типовых деталей жилых зданий, строящихся в обычных условиях, являются основными. Альбомы типовых деталей для общественных зданий в обычных условиях строительства и для жилых и общественных зданий, строящихся в особых условиях, содержат необходимые детали, дополняющие детали основных альбомов.

Альбомы типовых деталей содержат основные узлы конструкций. При проектировании в необходимых случаях возможно применение деталей специфических для данного проекта.

Каждая серия альбомов типовых деталей состоит из одного или нескольких выпусков.

В каждом выпуске типовые детали имеют последовательную нумерацию и обозначены на листах цифрой в кружке.

При использовании альбомов типовых деталей непосредственно на строительстве на монтажных чертежах проекта ставится марка детали в виде дроби в кружке, где в числителе указывается номер серии альбома, а в знаменателе слева – номер выпуска, справа – номер детали, например

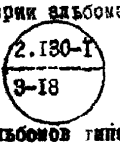

При использовании альбомов типовых деталей проектными организациями путем перекопирования деталей с внесением в необходимых случаях уточнений и дополнений, детали маркируются по системе, принятой в разрабатываемом проекте.

По мере развития строительной техники альбомы типовых деталей пополняются новыми решениями путем замены устаревших деталей и узлов или издания дополнительных выпусков альбомов.

Внутренние стены крупнопанельных зданий

В настоящем выпуске приведены конструктивные решения сопряжений панелей внутренних стен 5-9-этажных крупнопанельных жилых зданий, предназначенных для строительства в обычных условиях.

Узлы и детали разработаны в соответствии с действующими нормативными документами и архитектурными и конструктивными решениями типовых проектов жилых домов для строительства в 1971-1975 гг.

Выпуск включает узлы и детали для конструктивных схем домов с малым и большим шагом поперечных несущих стен.

Металлические связи между стыкуемыми панелями приняты в виде стержней, привариваемых в уровне верха панелей внутренних стен. Сварка производится электродами типа Э-42. После сварки соединительные стержни и закладные детали очищаются от окалины и ржавчины.

Панели внутренних стен устанавливаются на слой цементного раствора толщиной 20 мм. Вертикальные стыки панелей при конструктивной схеме домов с малым шагом поперечных несущих стен заполняются тяжелым бетоном, при конструктивной схеме домов с большим шагом поперечных несущих стен – цементным раствором.

На чертежах бетон и раствор условно не показаны.

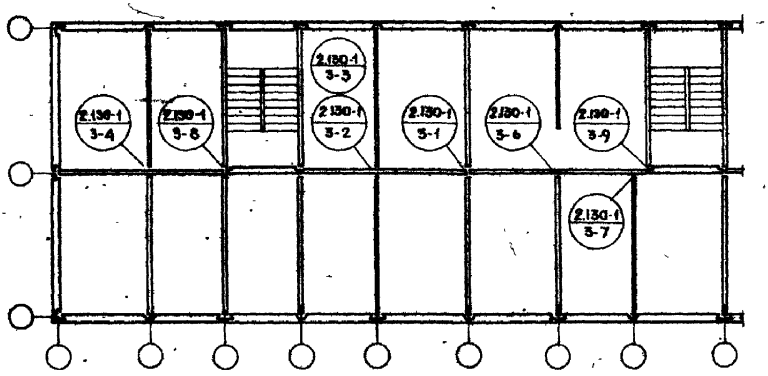

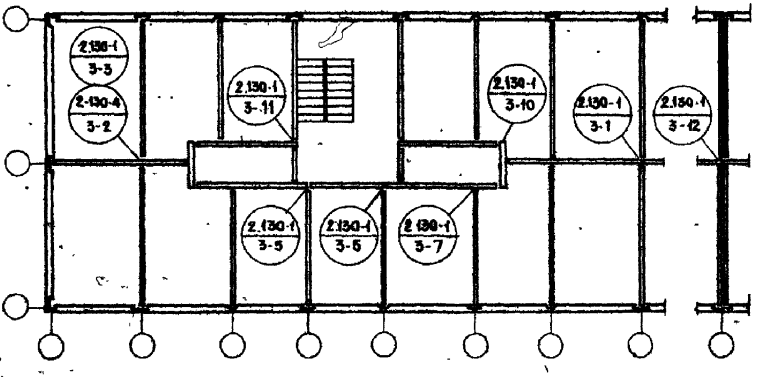

ТД	ПРИМЕРЫ МОНТАЖНЫХ СХЕМ ДОМОВ С МАЛЫМ ШАГОМ ПОПЕРЕЧНЫХ НЕСУЩИХ СТЕН	СЕРИЯ 2.130-1
1971 г	МАРКИРОВКА ДЕТАЛЕЙ	ВЫПУСК 3 / ЛИСТ 1

ЦНИИЭП ЖИЛИЩА г. МОСКВА

СОГЛАСОВАНО

РУК СЕКТ НСК		ЩЕРЕНЦИС	ДАТА
РУК ГРУППЫ		АРОНОВА РИ	ИНВЕНТ Н
			ВЗАМЕН

РУК СТР. N17		ШЛЯПИН БВ
ГЛ. ИНЖ. ОТДЕЛ		РОСИНСКИЙ Н
ГЛ. ИНЖ. ПРОЕКТ		ЛИСАГОР Н А
СТ. ИНЖЕНЕР		ГОРЛОВА ДЛ

11780 6

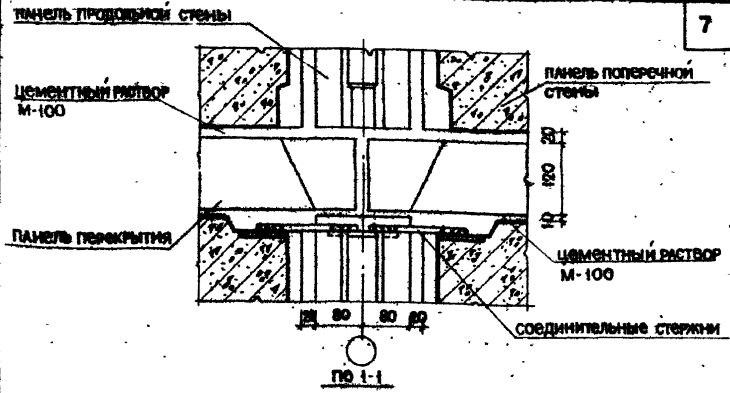

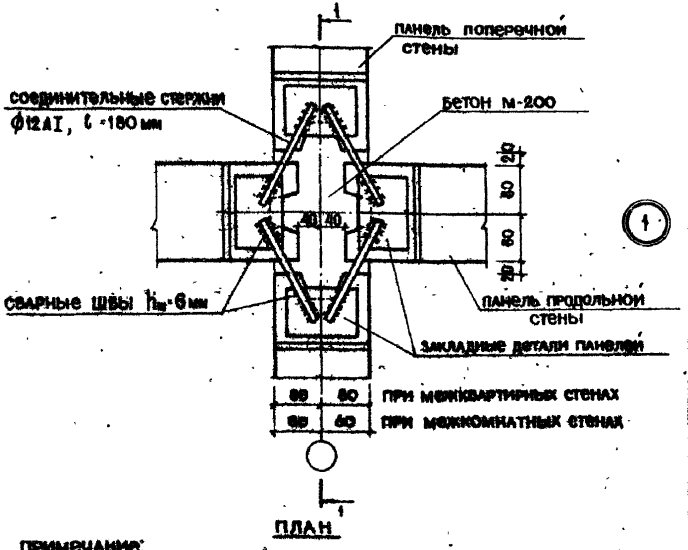

ПРИМЕЧАНИЕ:

ЗАДЕЛКА БЕТОНОМ И РАСТВОР УСЛОВНО НЕ ПОКАЗАНЫ

ТД	СТЫК ПАНЕЛЕЙ ПРОДОЛЬНОЙ И ПОПЕРЕЧНЫХ СТЕН	СЕРИЯ 2.130-1
1971г	ДЕТАЛЬ 1	ВЫПУСК 3 / ЛИСТ 2

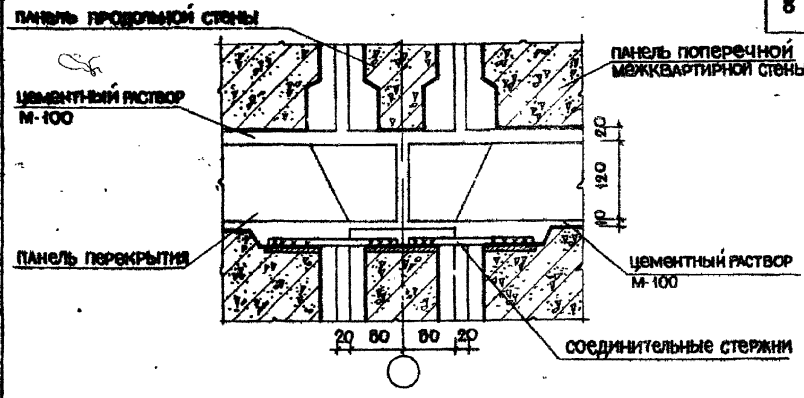

ПО 1-1

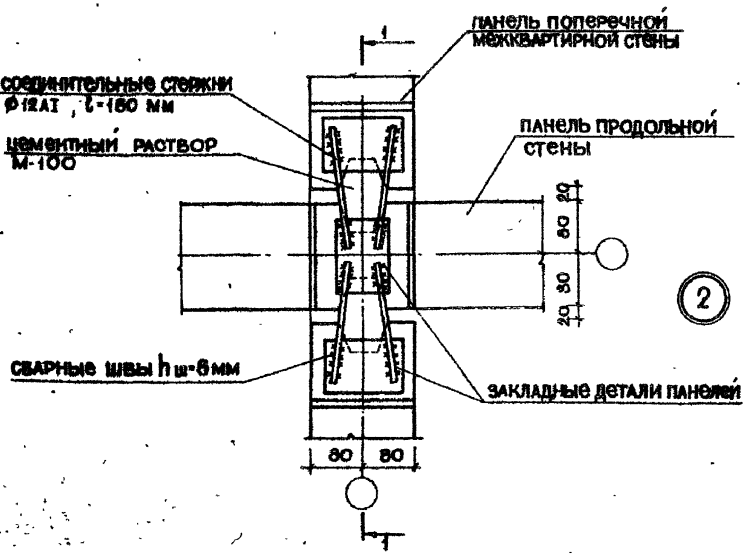

ПЛАН

ПРИМЕЧАНИЕ: ЗАДЕЛКА РАСТВОРОМ УСЛОВНО НЕ ПОКАЗАНА

ТД	ПРИМЫКАНИЕ ПАНЕЛЕЙ ПОПЕРЕЧНЫХ МЕЖКВАРТИРНЫХ СТЕН К ПРОДОЛЬНОЙ	СЕРИЯ 2.130-1	
1971г	ДЕТАЛЬ 2	ВЫПУСК 3	ЛИСТ 3

ЦНИИЭП жилища г. Москва

СОГЛАСОВАНО: Рук. сект. ИСК, Рук. группы, Шеренцис, Аронова Р.

ДАТА, ИНВЕНТ N, ВЗАМЕН

Рук. отд. №7, Гл. инж. отд. №7, Гл. инж. пр-та, Стин. инженер, Шляпин Б.Б., Росинский, Лисагор Н.А., Горлова Л.Л.

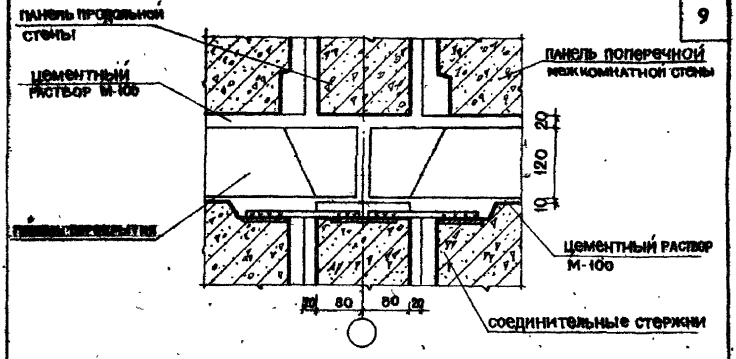

ПО 1-1

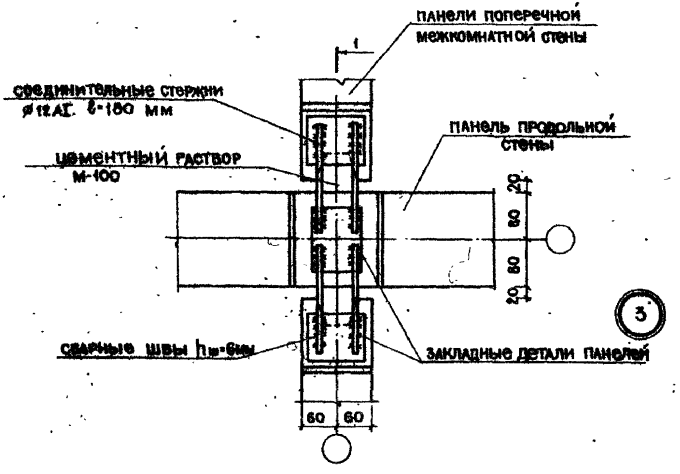

ПЛАН

ПРИМЕЧАНИЕ: ЗАДЕЛКА РАСТВОРОМ УСЛОВНО НЕ ПОКАЗАНЫ

ТД	ПРИМЫКАНИЕ ПАНЕЛЕЙ ПОПЕРЕЧНЫХ МЕЖКОМНАТНЫХ СТЕН К ПРОДОЛЬНОЙ	СЕРИЯ 2.130-1
1971г.	ДЕТАЛЬ 3	ВЫПУСК 3 / ЛИСТ 4

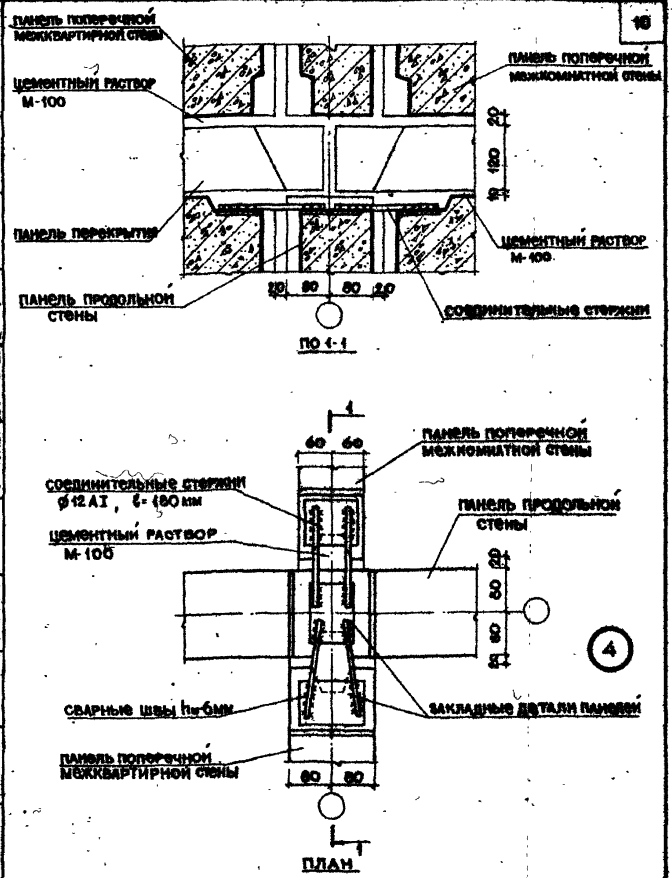

ПРИМЕЧАНИЕ: ЗАДЕЛКА РАСТВОРОМ УСЛОВНО НЕ ПОКАЗАНА

ТД	ПРИМЫКАНИЕ ПАНЕЛЕЙ ПОПЕРЕЧНЫХ МЕЖКВАРТИРНОЙ И МЕЖКОМНАТНОЙ СТЕН К ПРОДОЛЬНОЙ	СЕРИЯ 2.130-1	
1971г	ДЕТАЛЬ 4	ВЫПУСК 3	ЛИСТ 5

ЦНИИЭП жилища г. Москва

ДАТА | ИНВЕНТ N | ВЗАМЕН

СОГЛАСОВАНО: Рук. сект. ВОК | Рук. группы | Шеренцис | Аренова Р.Н.

Рук. отд. № 17 | Ст. инженер | Ст. инженер | Шаапин Б.В. | Ресинский Н. | Лисатов Н.В. | Торцова Л.Л.

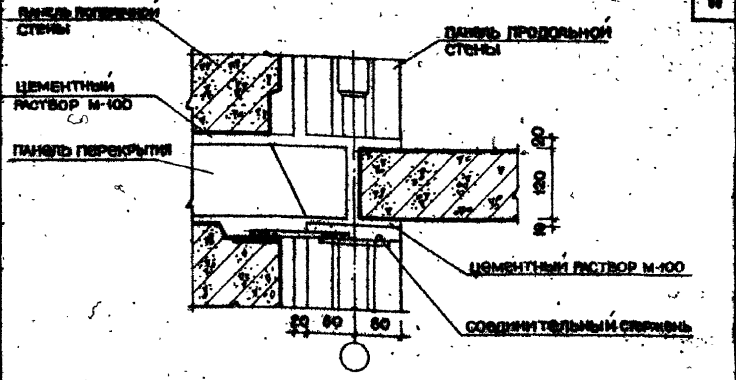

ПО 1-1

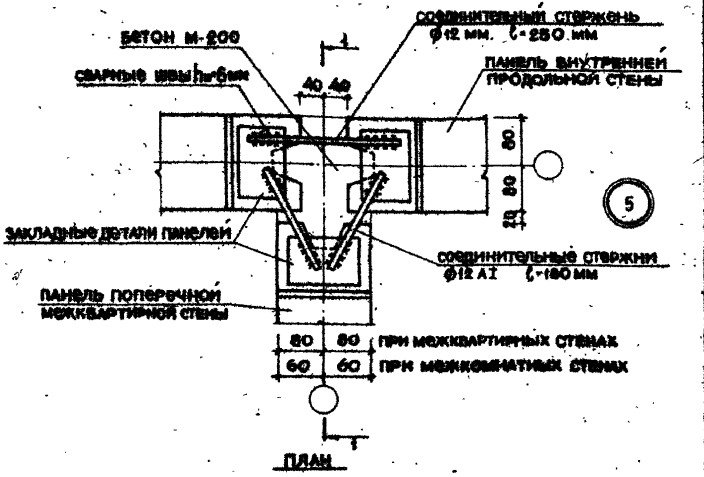

ПЛАН

ПРИМЕЧАНИЯ: ЗАДЕЛКА БЕТОНОМ РАСТВОР УСЛОВНО НЕ ПОКАЗАНЫ

ТД	СТЫК ПАНЕЛЕЙ ПРОДОЛЬНОЙ И ПОПЕРЕЧНОЙ СТЕН	СЕРИЯ 2.150-1
1971г	ДЕТАЛЬ Б	ВЫПУСК 5 / ЛИСТ 6

11780 11

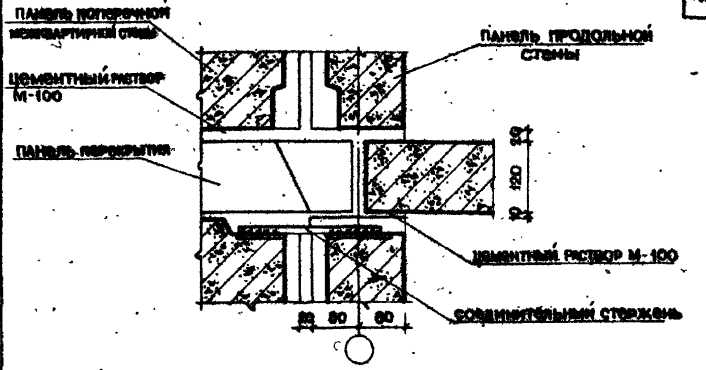

№ 1-1

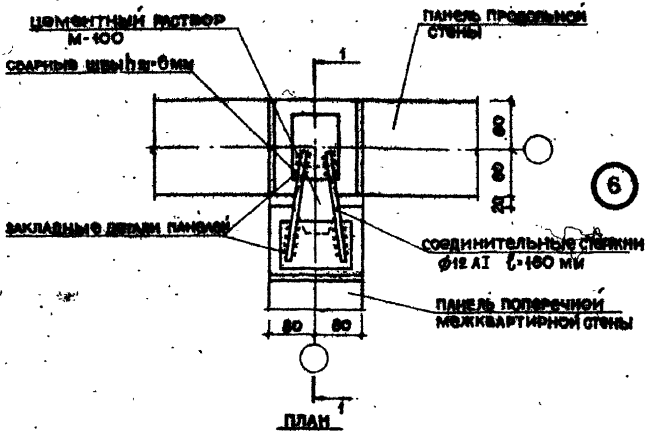

ПЛАН

ПРИМЕЧАНИЕ: ЗАДЕЛКА РАСТВОРОМ УСЛОВНО НЕ ПОКАЗАНА

ТД	ПРИВЯЗКА ПАНЕЛИ ПОПЕРЕЧНОЙ МЕЖКВАРТИРНОЙ СТЕНЫ К ПРОДОЛЬНОЙ	СЕРИЯ 2.150-1	
1971г	ДЕТАЛЬ 6	ВЫПУСК 3	ЛИСТ 7

ЦНИИЭП жилища г. Москва

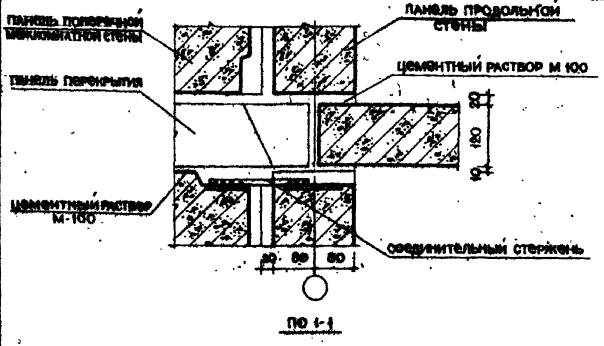

ПФ 1-1

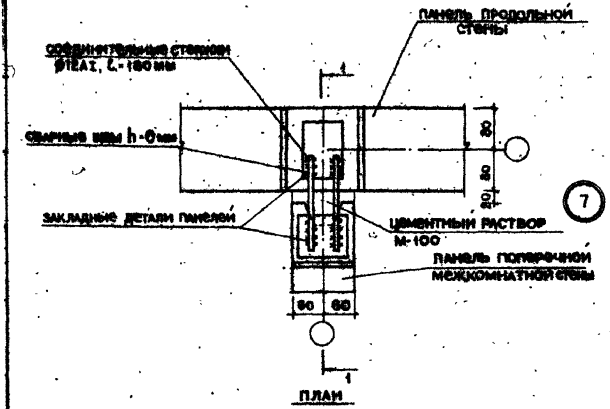

ПЛАН

ПРИМЕЧАНИЕ: ЗАДЕЛКА РАСТВОРОМ УСЛОВНО НЕ ПОКАЗАНА

ТД	ПРИМЫКАНИЕ ПАНЕЛИ МЕЖКОМНАТНОЙ СТЕНЫ К ПРОДОЛЬНОЙ	СЕРИЯ 2.150-1
1971г	ДЕТАЛЬ 7	ВЫПУСК 3 / ЛИСТ 8

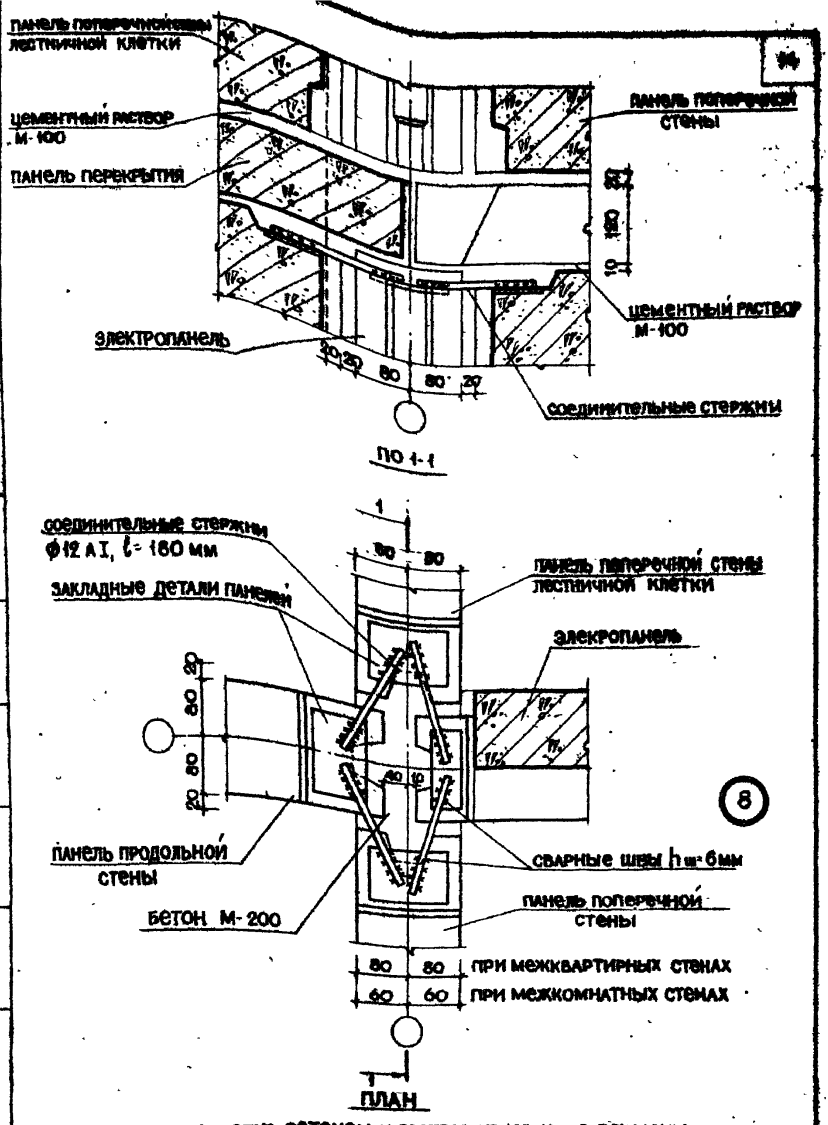

ПРИМЕЧАНИЕ: ЗАДЕЛКА БЕТОНОМ И РАСТВОР УСЛОВНО НЕ ПОКАЗАНЫ

ТД	СТЫК ЭЛЕКТРОПАНЕЛИ, ПАНЕЛЕЙ ПРОДОЛЬНОЙ И ПОПЕРЕЧНЫХ СТЕН	СЕРИЯ 2.130-1
1971г	ДЕТАЛЬ 8	ВЫПУСК 3 ЛИСТ 9

ЦНИИЭП жилища г. Москва

РУК ОТД №7		ШЛЯПИН Б.Б.	
ГЛ. ИНЖ. ОТД №7		РОСИНСКИЙ Н.Б.	
ГЛ. ИНЖ. ПРОЕКТ		ЛИСАГОР И.А.	
СТ. ИНЖЕНЕР		ГОРЛОВА Л.Д.	

СОГЛАСОВАНО

РУК СЕКТ ПСК		ШЕРЕНЦИС	
РУК ГРУППЫ		АРОНОВА Р.И.	

ДАТА | ИНВЕНТ Н | ВЗАМЕН

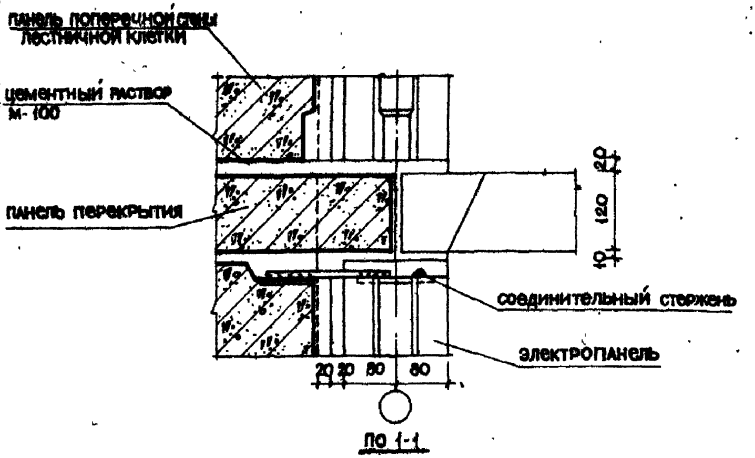

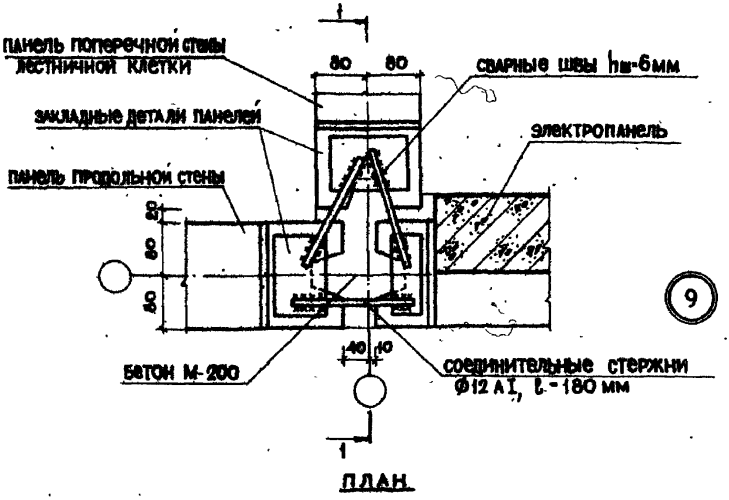

9

Примечание: заделка бетоном и раствор условно не показаны

ТД	Стык электропанели панелей продольной стены и стены лестничной клетки	Серия 2.130-1	
1971г	деталь 9	Выпуск 3	Лист 10

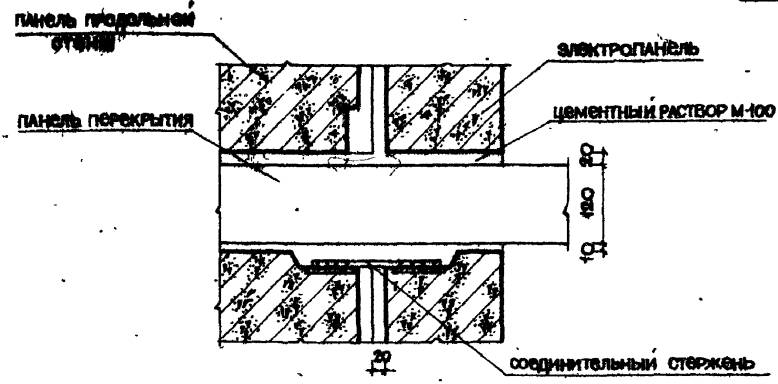

ПО 1-1

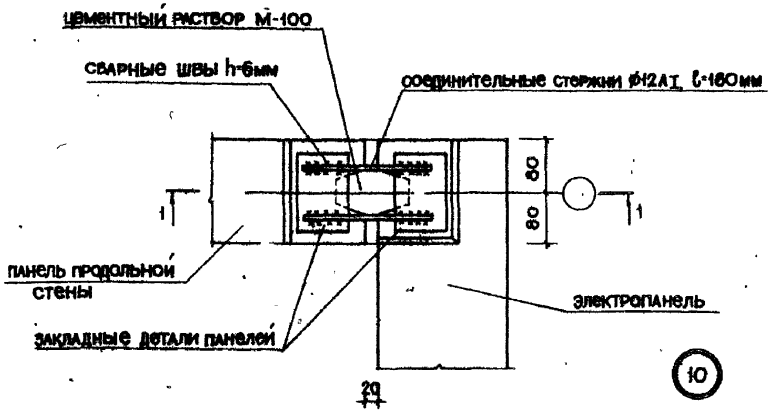

ПЛАН

ПРИМЕЧАНИЕ: ЗАДЕЛКА РАСТВОРОМ УСЛОВНО НЕ ПОКАЗАНА

ТД	СТЫК ПАНЕЛИ ВНУТРЕННЕЙ СТЕНЫ И ЭЛЕКТРОПАНЕЛИ	СЕРИЯ 2.130-1	
1971г	ДЕТАЛЬ 10	ВЫПУСК 3	ЛИСТ 11

ЦНИИЭП жилища г. Москва

СОГЛАСОВАНО: Рук сект. ком. Жеребцов А; Рук группы Ароновая Р.И.

ДАТА | ИНВЕНТ. Н | ВЗАМЕН

Шляпин Б.Б. | Росинский В. | Лисагор И.А. | Горлова Л.Л.

Рук отд. N17 | Гл. инж. отдел | Гл. инж. пр-та | Ст. инженер

11780 16

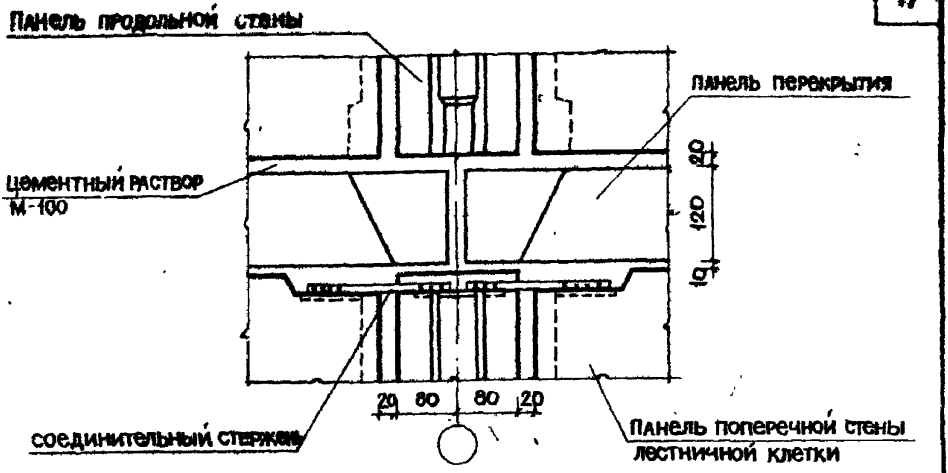

По 1-1

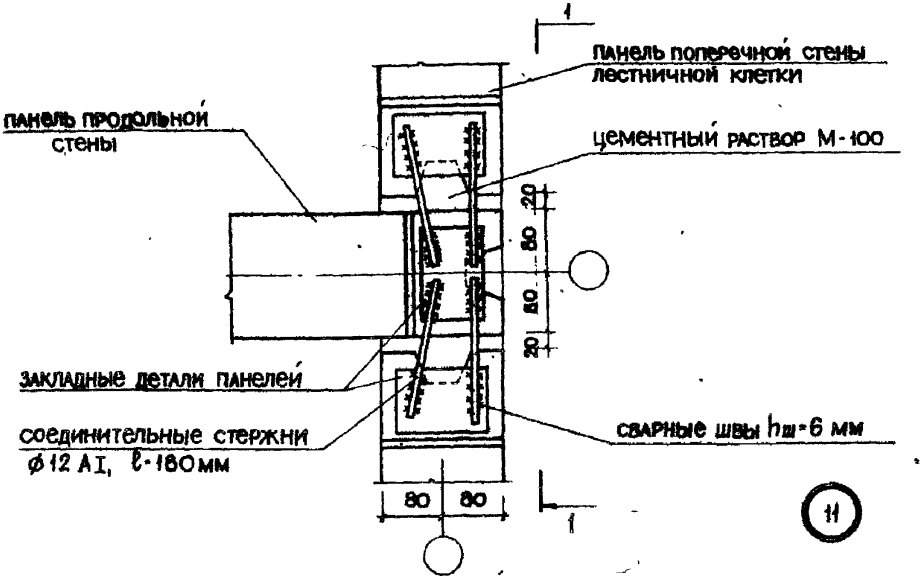

План

Примечание: заделка бетоном и раствор условно не показаны

ТД	Стык панелей продольной стены и стены лестничной клетки	Серия 2 130-1
1971г	Деталь 11	Выпуск 3 / Лист 12

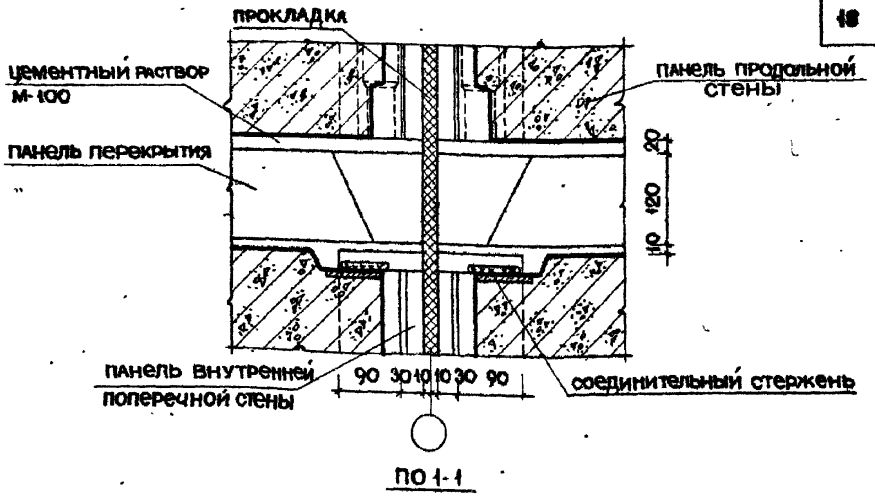

ПО 1-1

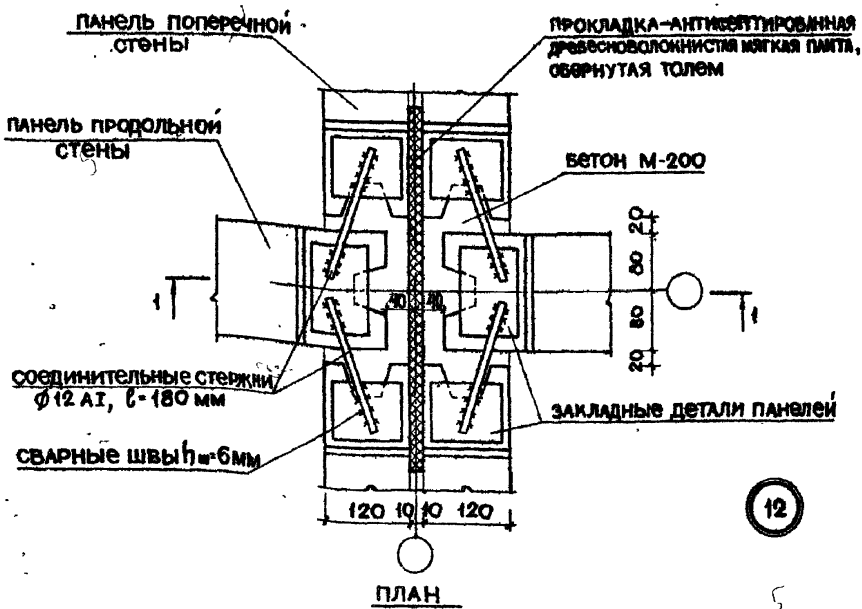

12

ПЛАН

ПРИМЕЧАНИЕ: ЗАДЕЛКА БЕТОНОМ И РАСТВОР УСЛОВНО НЕ ПОКАЗАНЫ

ТД	СТЫК ПАНЕЛЕЙ ПРОДОЛНЫХ И ПОПЕРЕЧНЫХ СТЕН В МЕСТЕ ДЕФОРМАЦИОННОГО ШВА	СЕРИЯ 2.130-1
1971г	ДЕТАЛЬ 12	ВЫПУСК 3 / ЛИСТ 13

ЦНИИЭП ЖИЛИЩА г. МОСКВА

Рук отд N17 | Шляпин Б.Б. | Росинский Н. | Лисагор И.А. | Горлова Л.Л.
Гл. инж. отд N17 | Гл. инж. проек. | Ст. инженер

СОГЛАСОВАНО: Рук сект. отд. N9 | Шеренцис А.А. | Рук группы | Аронова Р.И.

ДАТА | ИНВЕНТ. | ВЗАМЕН

11780 13

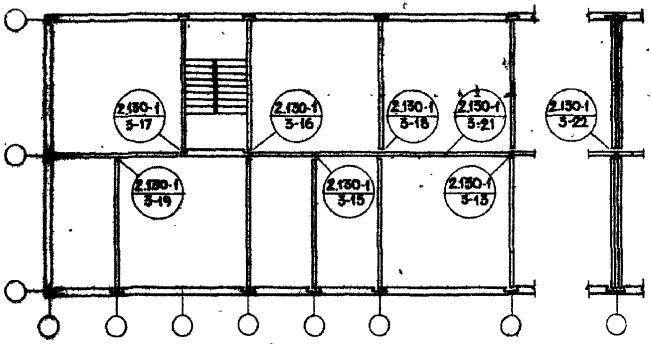

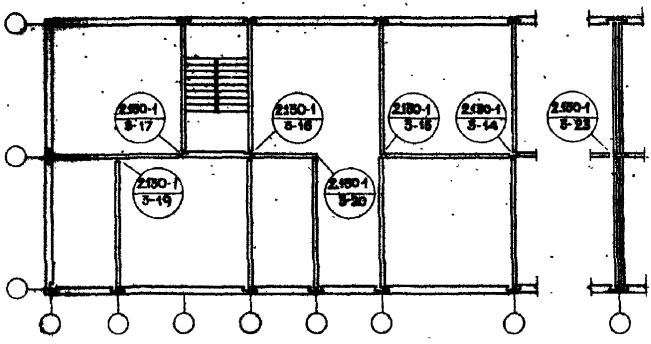

ТД	Примеры монтажных схем с большим шагом поперечных несущих стен	серия 2.130-1	
1971г	Маркировка деталей	выпуск 3	лист 14

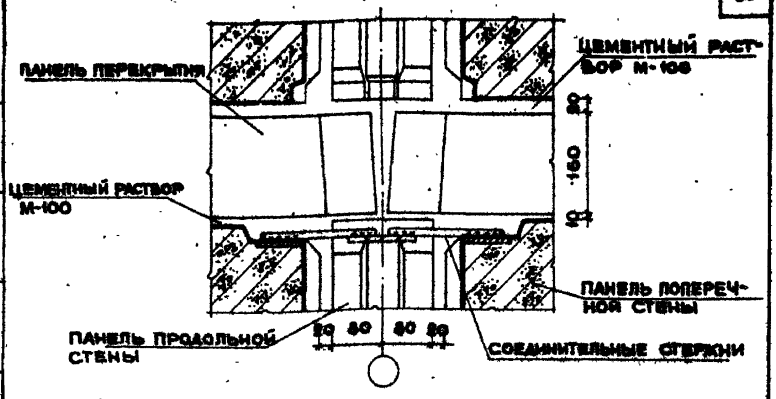

ПО 1-1

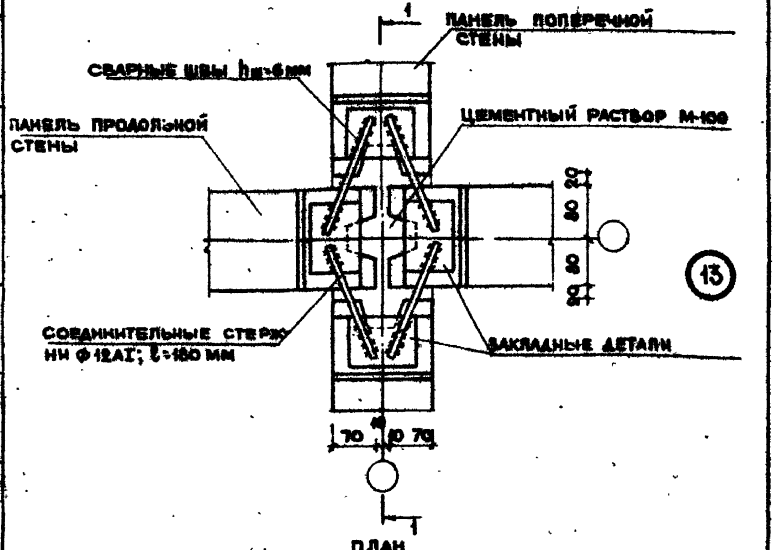

ПЛАН

ПРИМЕЧАНИЕ: ЦЕМЕНТНЫЙ РАСТВОР УСЛОВНО НЕ ПОКАЗАН

ТД	СТЫК ПАНЕЛЕЙ ПРОДОЛЬНОЙ И ПОПЕРЕЧНЫХ СТЕН	СЕРИЯ 2.130-1	
1971 г.	ДЕТАЛЬ 13	ВЫПУСК 3	ЛИСТ 15

ЦНИИЭП ЖИЛИЩА г. МОСКВА

СОГЛАСОВАНО: Рук. отд. МСК, Рук. группы; Шерешевич А.А., Аронова Р.И.

ДАТА, ИНВЕНТ. №, ВЗАМЕН

Шляпин Б.В., Росинский, Лисатор Н.А., Горлова Д.Л.

Рук. отд. 17, Рл. инж. отд., Гл. инж. пр-та, Ст. инженер

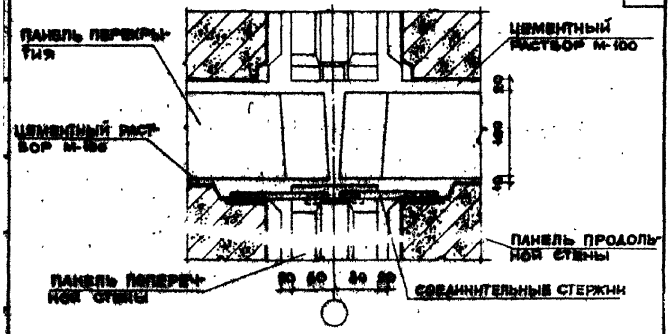

1-1

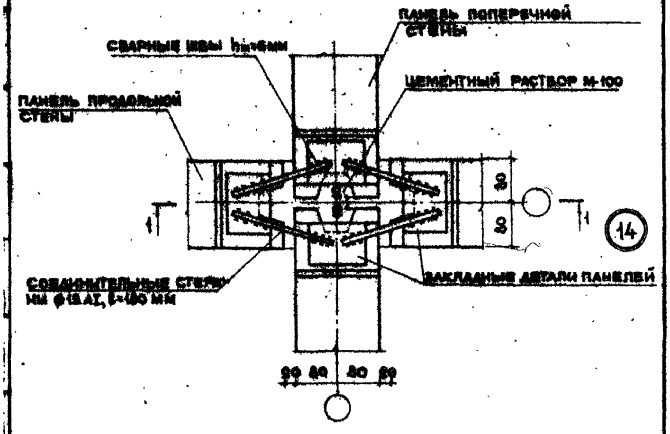

ПРИМЕЧАНИЕ: ЦЕМЕНТНЫЙ РАСТВОР УСЛОВНО НЕ ПОКАЗАН

ТД	СТЫК ПАНЕЛЕЙ ПРОДОЛЬНОЙ И ПОПЕРЕЧНОЙ СТЕН	СЕРИЯ 2.150-1
1991 г.	ДЕТАЛЬ 14	ВЫПУСК 5 / ЛИСТ 16

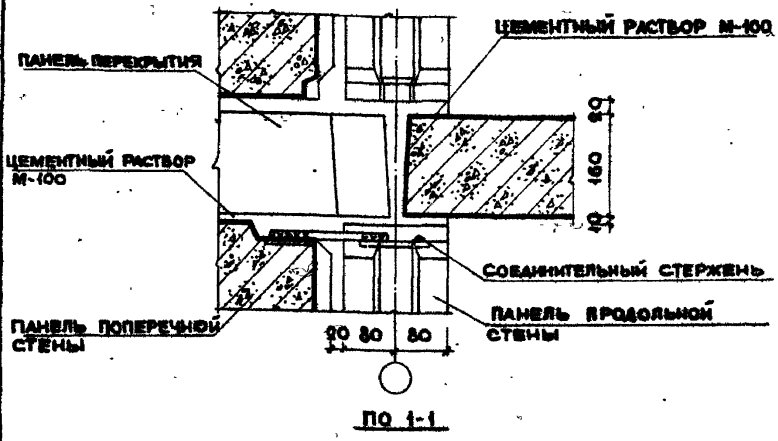

ПО 1-1

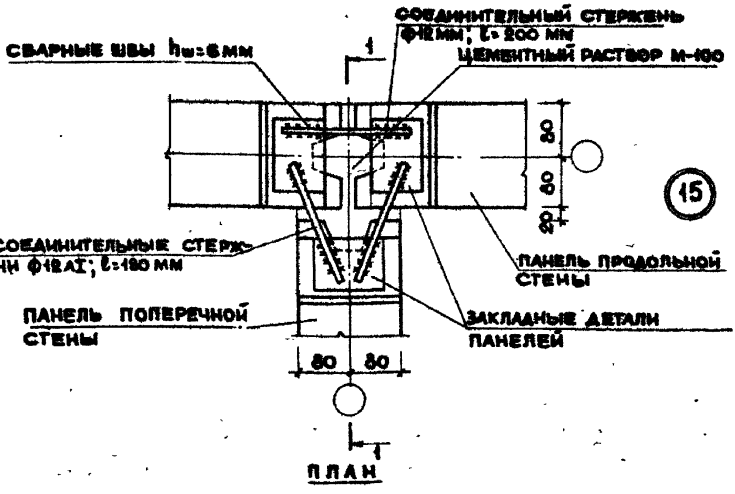

ПЛАН

ПРИМЕЧАНИЕ: ЦЕМЕНТНЫЙ РАСТВОР УСЛОВНО НЕ ПОКАЗАН.

ТД	СТЫК ПАНЕЛЕЙ ПРОДОЛЬНОЙ И ПОПЕРЕЧНОЙ СТЕН	СЕРИЯ 2.130-1	
1971 г.	ДЕТАЛЬ 15	ВЫПУСК 3	ЛИСТ 17

ЦНИИЭП жилища г. Москва

ОГЛАСОВАНО: ДАТА; ИНВ. ВЫТ. №; ВЗАМЕН; РУК. СЕКТОРА; РУК. ГРУППЫ; ШЕРЕШЕВСКИЙ; АРОНОВА Р.; ШЛЯПИН Б.Б.; РОСИНСКИЙ; ЛИСАГОРИД; ГОРЛОВА Л.Л.; РУК. ОТД. 17; ГЛ. ИНЖ. ОТД.; ГЛ. ИНЖ. ПР.; ОТ. ИНЖЕНЕР

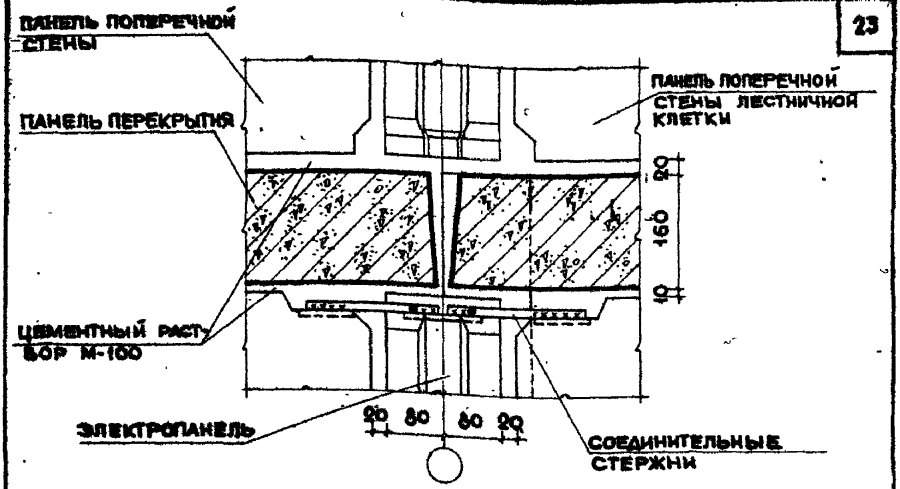

ПО 1-1

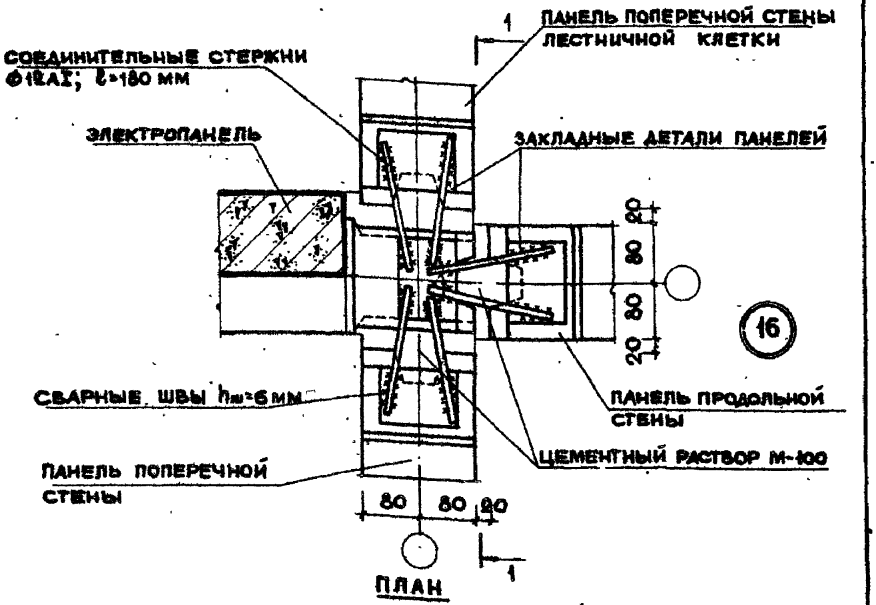

ПЛАН

ПРИМЕЧАНИЕ: ЦЕМЕНТНЫЙ РАСТВОР УСЛОВНО НЕ ПОКАЗАН.

ТД	СТЫК ЭЛЕКТРОПАНЕЛИ ПАНЕЛЕЙ ПРОДОЛЬНОЙ И ПОПЕРЕЧНЫХ СТЕН	СЕРИЯ 2.130-1
1971 г.	Деталь 16	ВЫПУСК 3 / ЛИСТ 18

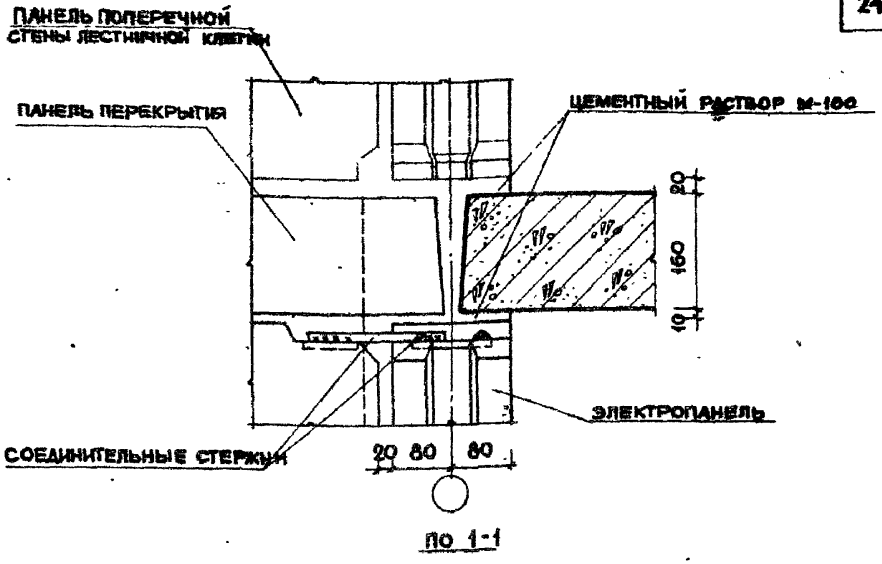

ПО 1-1

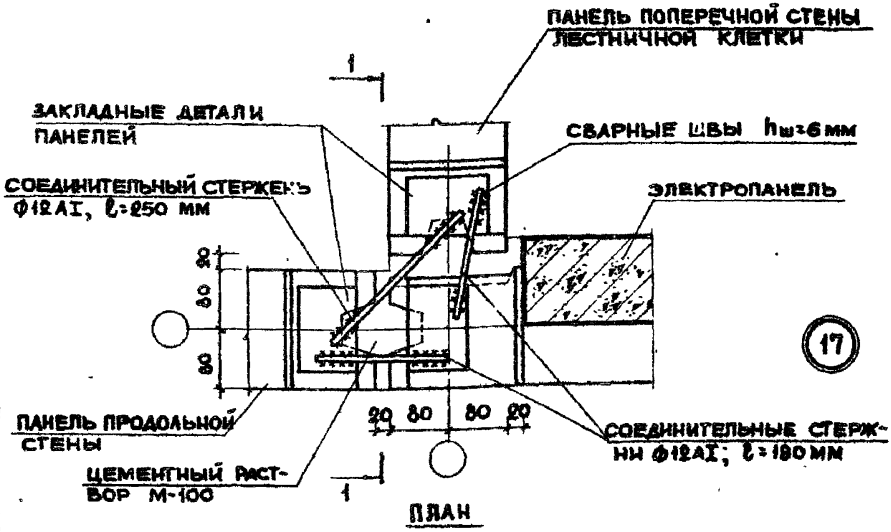

ПЛАН

ПРИМЕЧАНИЕ: ЦЕМЕНТНЫЙ РАСТВОР УСЛОВНО НЕ ПОКАЗАН.

ТД	СТЫК ЭЛЕКТРОПАНЕЛИ, ПАНЕЛЕЙ ПРОДОЛЬНОЙ СТЕНЫ И СТЕНЫ ЛЕСТНИЧНОЙ КЛЕТКИ	СЕРИЯ 2.130-1
1971 г.	ДЕТАЛЬ 17	ВЫПУСК 3 / ЛИСТ 19

ЦНИИЭП ЖИЛИЩА г. МОСКВА

СОГЛАСОВАНО: РУК. СЕКТОРА ЦИС. ШЕРЕЙЦИС А. РУК. ГРУППЫ АРОНОВА Р. ДАТА ИНВЕНТ. № ВЗАМЕН

РУК. ОТД. 17 ШЛЯПИН Б.Б. ГЛ. ИНЖ. ОТД. РОСИНСКИЙ И. ГЛ. ИНЖ. ПР-ТА ЛИСАГОР И.А. ОТ. ИНЖЕНЕР ГОРЛОВА Л.Л.

11780 24

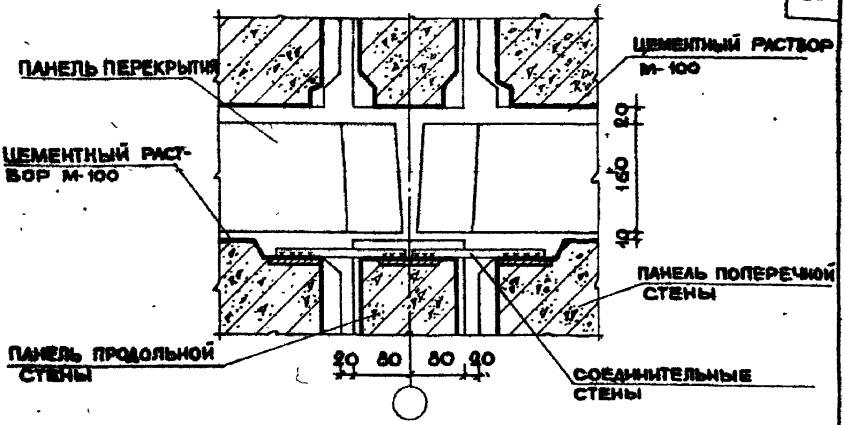

ПО 1-1

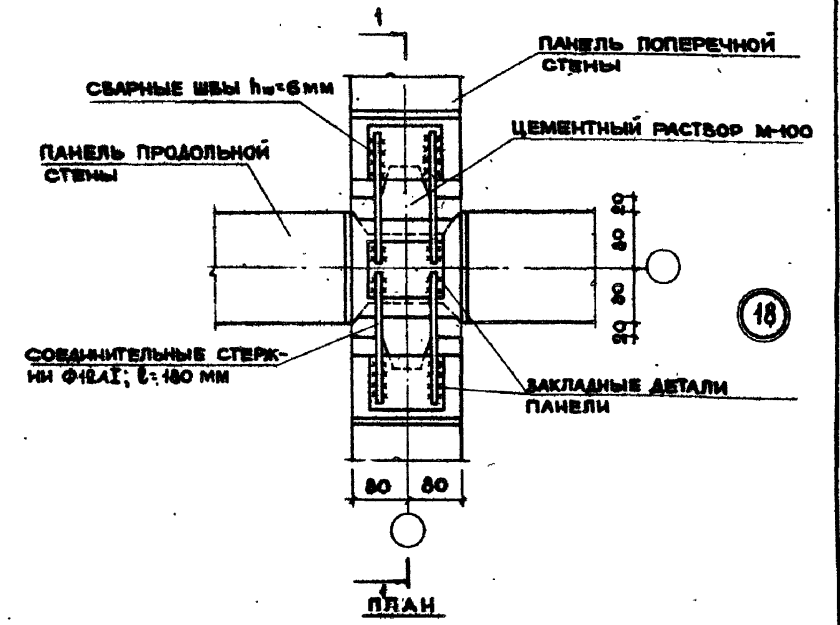

ПЛАН

ПРИМЕЧАНИЕ: ЦЕМЕНТНЫЙ РАСТВОР УСЛОВНО НЕ ПОКАЗАН

ТД	ПРИМЫКАНИЕ ПАНЕЛЕЙ ПОПЕРЕЧНЫХ СТЕН К ПРОДОЛЬНОЙ	СЕРИЯ 2.130-1
1971 г.	ДЕТАЛЬ 18	ВЫПУСК 3 / ЛИСТ 20

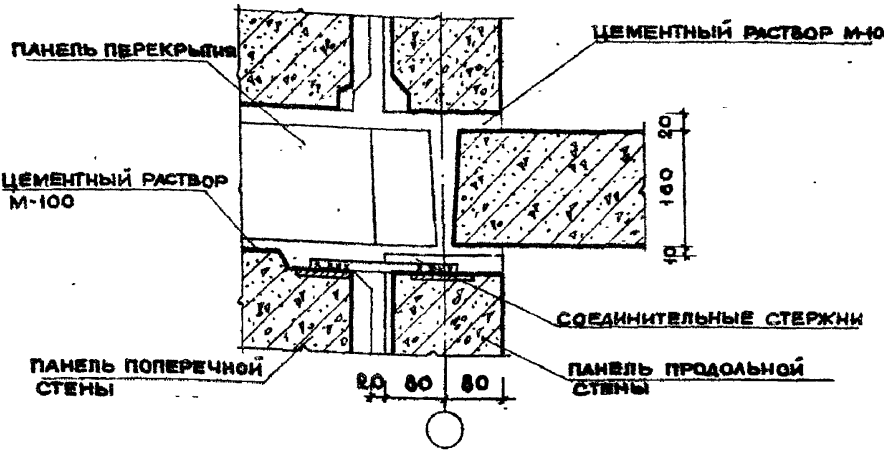

ПО 1-1

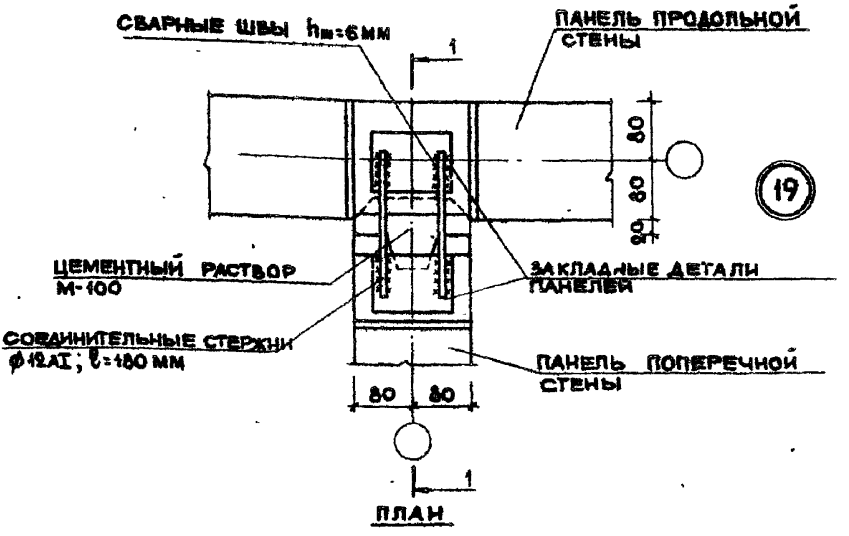

ПЛАН

ПРИМЕЧАНИЕ: ЦЕМЕНТНЫЙ РАСТВОР УСЛОВНО НЕ ПОКАЗАН.

ТД	ПРИМЫКАНИЕ ПАНЕЛИ ВНУТРЕННЕЙ ПОПЕРЕЧНОЙ СТЕНЫ К ПРОДОЛЬНОЙ	СЕРИЯ 2.130-1	
1971 г.	ДЕТАЛЬ 19	ВЫПУСК 3	ЛИСТ 21

ЦНИИЭП ЖИЛИЩА г. МОСКВА

Рук.отд. 17 | Гл.инж.отд. | Гл.инж.пр-та | Ст.инженер | Шляпин Б.Б. | Росинский В. | Лисагорин А. | Горлова Л.Л.

СОГЛАСОВАНО: Рук.сект.отд.№ | Рук.группы | Шеренцис | Аронова Р. | Дата | Инвент № | Взамен

11780 26

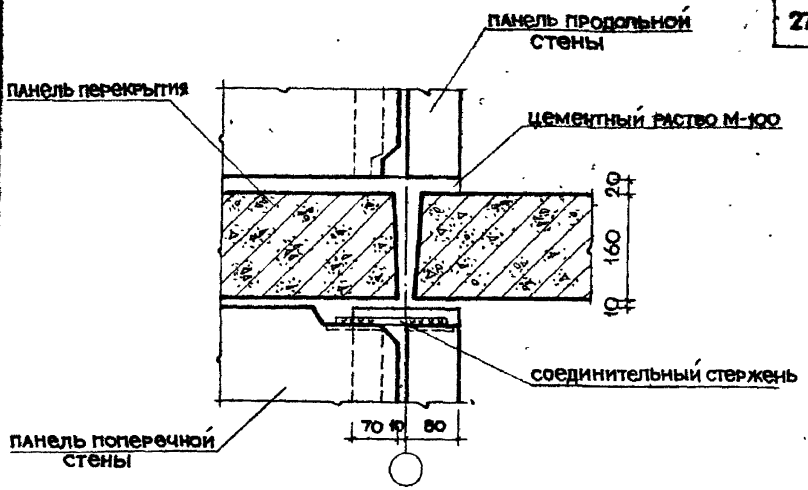

по 1-1

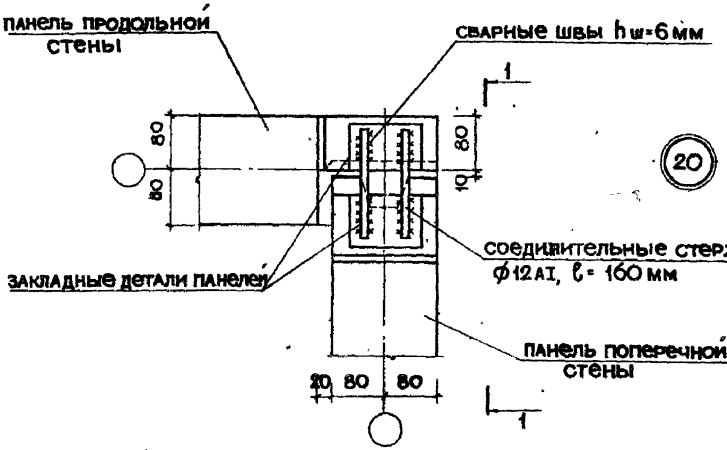

План

Примечание: цементный раствор условно не показан

ТД	Стык панелей продольной и поперечной внутренних стен	серия 2.130-1
1971г	Деталь 20	выпуск 5 / лист 22

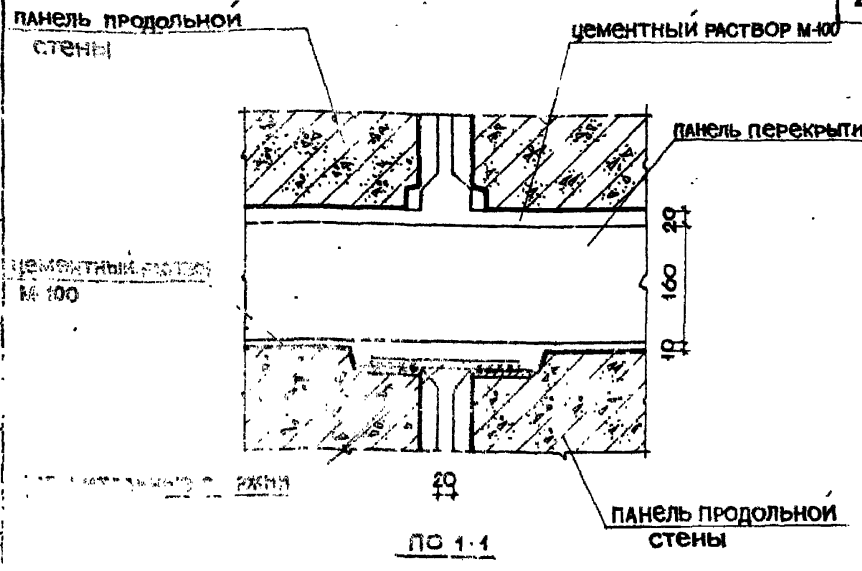

ПО 1-1

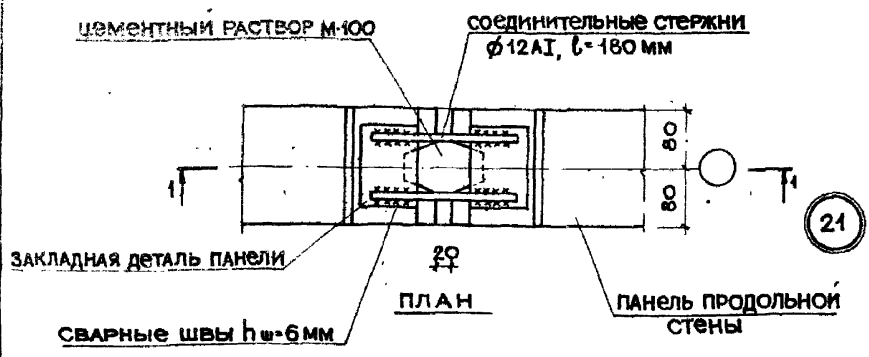

ПЛАН

Примечание: цементный раствор условно не показан

ТД	стык панелей продольной стены	серия 2.130-1	
1971г	деталь 21	выпуск 5	лист 23

ЦНИИЭП жилища г. Москва

Рук отд N17 Шляпин Б.Б. Гл инж отд N17 Росинский Гл инж пр-та Лисагор И.А. Ст инженер Горловалл

Согласовано: Дата, Инвент N, Взамен

11780 28

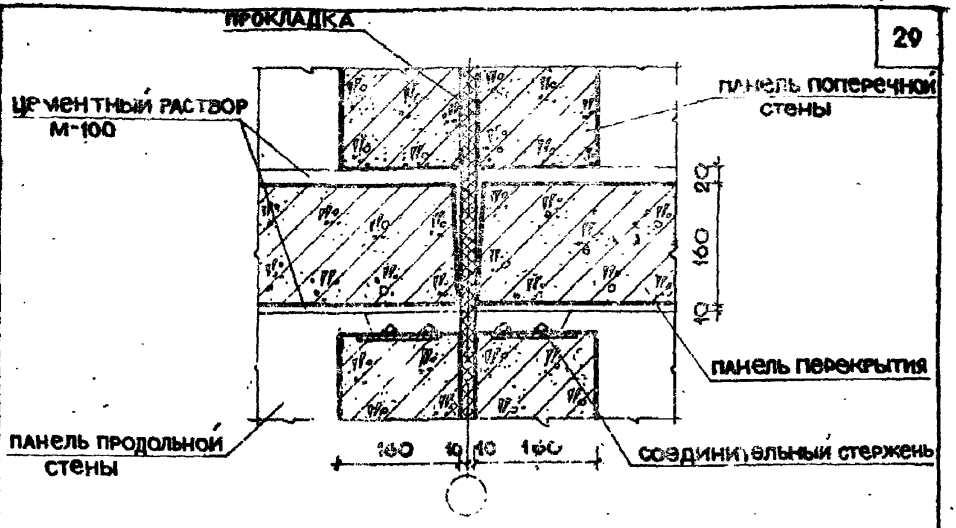

по 1-1

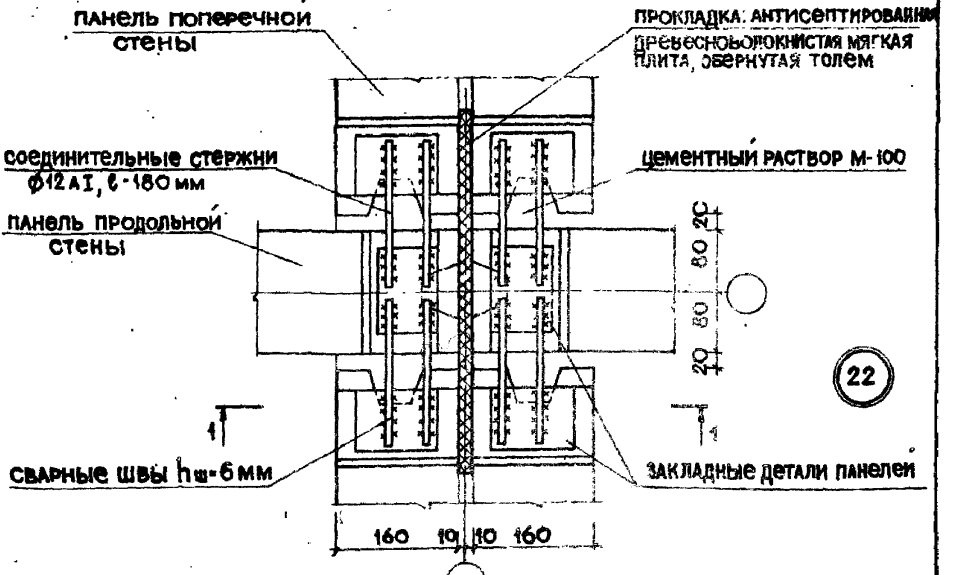

ПЛАН

ПРИМЕЧАНИЕ: ЦЕМЕНТНЫЙ РАСТВОР УСЛОВНО НЕ ПОКАЗАН

Т.Д	СТЫК ПАНЕЛЕЙ ПРОДОЛЬНЫХ И ПОПЕРЕЧНЫХ СТЕН В МЕСТЕ ДЕФОРМАЦИОННОГО ШВА	СЕРИЯ 2.130-1
1971г	ДЕТАЛЬ 22	ВЫПУСК 3 / ЛИСТ 24

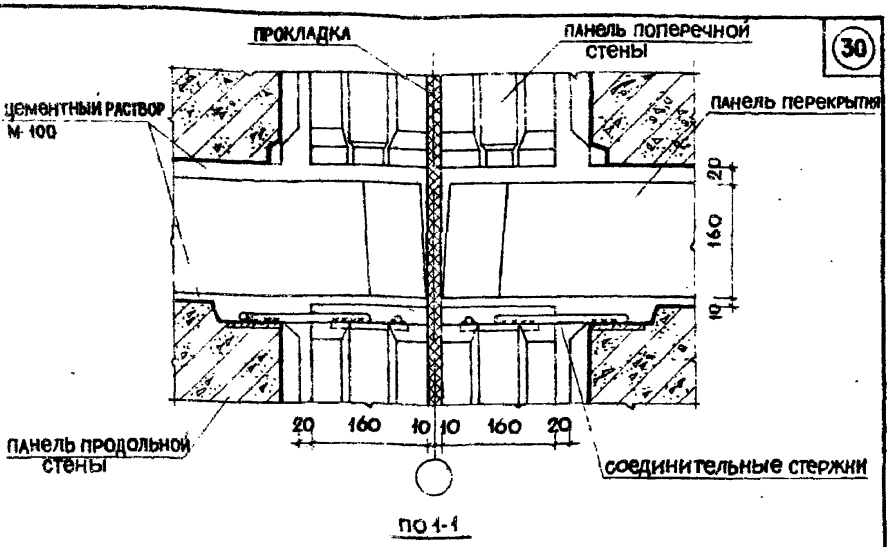

по 1-1

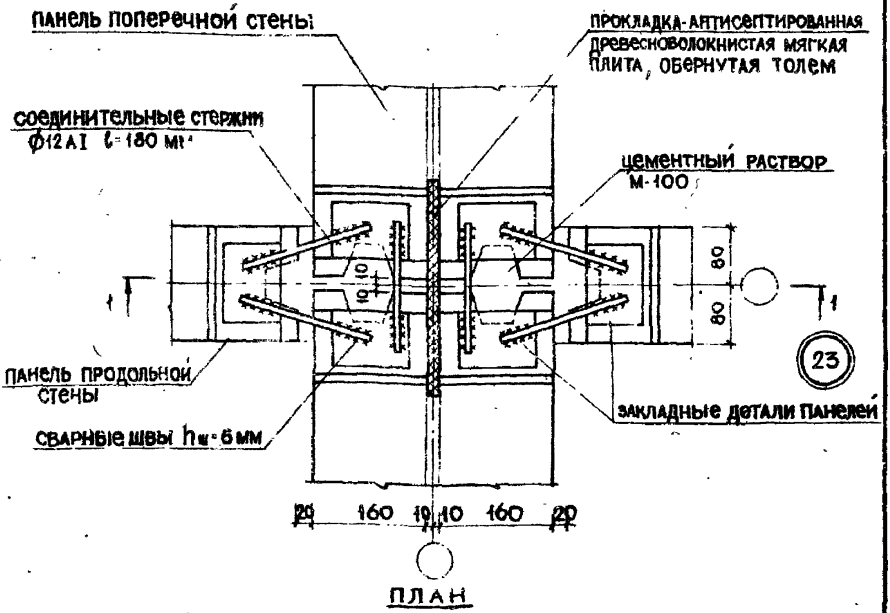

ПЛАН

ПРИМЕЧАНИЕ: ЦЕМЕНТНЫЙ РАСТВОР УСЛОВНО НЕ ПОКАЗАН

СОГЛАСОВАНО
ЦНИЭП ЖИЛИЩА МОСКВА
Инв.№ подл. | Подпись и дата | Взам.инв.№
Рук.сект. Рук.группы
Гл.инж.отд.117 Гл.инженер.пр. Гл.инженер
Шеренцис А. Дроновари Розинский Н. Писагов И.А. Гогодова Л.Л.

	«К панелей продольных и поперечных стен в месте деформационного шва	серия 2.130-1	
1977г	ДЕТАЛЬ 23	выпуск 3	лист 25

gost.e-ecolog.ru