

ГОСУДАРСТВЕННЫЙ СТАНДАРТ
СОЮЗА ССР

СИСТЕМА ПРОЕКТНОЙ ДОКУМЕНТАЦИИ
ДЛЯ СТРОИТЕЛЬСТВА

СХЕМЫ РАСПОЛОЖЕНИЯ ЭЛЕМЕНТОВ СБОРНЫХ КОНСТРУКЦИЙ

ГОСТ 21.502—78

Издание официальное

Цена 3 коп.

ГОСУДАРСТВЕННЫЙ КОМИТЕТ СССР
ПО ДЕЛАМ СТРОИТЕЛЬСТВА
Москва

gost.e-ecolog.ru

РАЗРАБОТАН Государственным комитетом СССР по делам строительства

ИСПОЛНИТЕЛИ

С. И. Зюзин (руководитель темы); В. П. Абарыков; Е. А. Дроздова; Б. С. Козлов; В. П. Пастернак; Е. В. Перелыгин; Я. Г. Тимофеев; В. Н. Семенов, канд. технич. наук; В. В. Фетисов

ВНЕСЕН Государственным комитетом СССР по делам строительства

Начальник отдела В. А. Алексеев

УТВЕРЖДЕН И ВВЕДЕН В ДЕЙСТВИЕ Постановлением Государственного комитета СССР по делам строительства от 9 августа 1978 г. № 160

УДК 69:002 Группа Ж01

ГОСУДАРСТВЕННЫЙ СТАНДАРТ СОЮЗА ССР

Система проектной документации для строительства

СХЕМЫ РАСПОЛОЖЕНИЯ ЭЛЕМЕНТОВ СБОРНЫХ КОНСТРУКЦИЙ

System of design documents for construction. Layout schemes of members of precast structures

ГОСТ 21.502—78

Постановлением Государственного комитета СССР по делам строительства от 9 августа 1978 г. № 160 срок введения установлен

с 01.07. 1979 г.

Несоблюдение стандарта преследуется по закону

1. Настоящий стандарт устанавливает правила выполнения схем расположения элементов сборных конструкций зданий и сооружений всех отраслей промышленности и народного хозяйства.

2. Схема расположения элементов сборных конструкций (далее именуемая схемой расположения) — чертеж, на котором показаны в виде условных или упрощенных изображений элементы конструкций и связи между ними.

3. Схемы расположения выполняют для каждой группы элементов сборных конструкций, связанных условиями и последовательностью производства строительно-монтажных работ (например: фундаменты, фундаментные балки и другие подземные конструкции; колонны, связи по колоннам, подкрановые балки, рамы ворот; фермы (балки) и связи покрытия; плиты покрытия).

4. Элементы конструкций на схемах расположения изображают в плане или видах конструкций, которые при необходимости дополняют разрезами, фрагментами и узлами.

5. Схемы расположения сложных пространственных конструкций выполняют по отдельным плоскостям.

6. Схемы расположения выполняют в масштабах 1:100, 1:200 или 1:400 и 1:500; фрагменты — 1:50 или 1:100; узлы — 1:5, 1:10 или 1:15 и 1:20.

7. На схемах расположения указывают:

координационные оси здания (сооружения), расстояния между ними и крайними осями;

Издание официальное Перепечатка воспрещена

© Издательство стандартов, 1978

привязку поверхностей или осей элементов конструкций к координационным осям или, в необходимых случаях, к другим элементам конструкций зданий (сооружений);

марки элементов сборных конструкций, монолитных участков и соединительных изделий (соединительные изделия допускается указывать и маркировать на узлах схем расположения);

отметки наиболее характерных уровней элементов конструкций (подошвы фундаментов, верх консолей, стыков колонн и т. п.);

ссылки на узлы;

метки для установки в проектное положение элементов конструкций, имеющих несимметричное расположение закладных изделий и другие отличительные признаки.

На схемах расположения, при необходимости, приводят указания о порядке монтажа, замоноличивания швов, а также требования к монтажным соединениям.

На схемах расположения элементов фундаментов и других подземных конструкций, кроме того, указывают размеры фундаментов, подбетонок и привязку их к координационным осям. Пример оформления схемы расположения элементов фундаментов приведен на черт. 1.

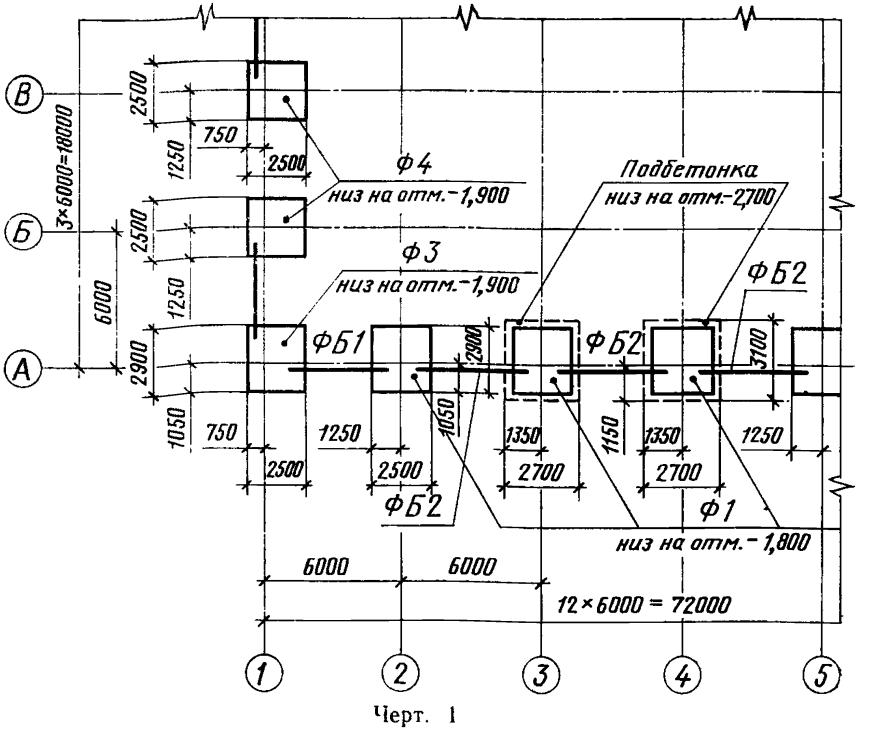

Черт. 1

Марки упоров для кранов указывают на схемах расположения подкрановых балок. Сечение и длину крановых рельсов, а также элементы их крепления приводят в спецификации к схеме расположения подкрановых балок.

Пример оформления схемы расположения колонн и подкрановых балок одноэтажных зданий приведен на черт. 2, колонн и элементов перекрытий многоэтажных зданий — на черт. 3, плит покрытия — на черт. 4.

8. Схемы расположения панелей стен и перегородок при многорядном расположении панелей в пределах этажа выполняют в плоскости стен, перегородок (черт. 5), при однорядном расположении — в виде плана.

Схемы расположения панелей стен, выполненных в виде плана, допускается совмещать со схемами расположения панелей перегородок, санитарно-технических кабин, вентблоков, лестниц и других элементов (черт. 6).

9. На листе, где помещены схемы расположения элементов фундаментов и других подземных конструкций, приводят сведения о грунтах (основаниях), уровне и характере грунтовых вод, глубине промерзания, а также указания по устройству подготовки под фундаменты и особых условиях производства работ.

Если схемы расположения элементов фундаментов и других подземных конструкций выполнены на нескольких листах, то указанные сведения приводят на первом листе.

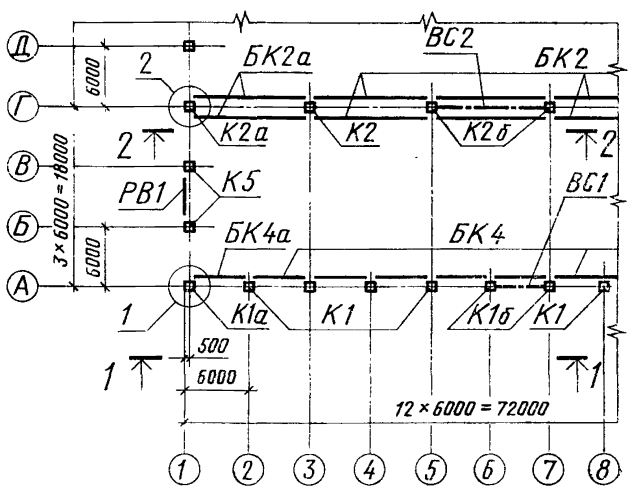

Черт. 2

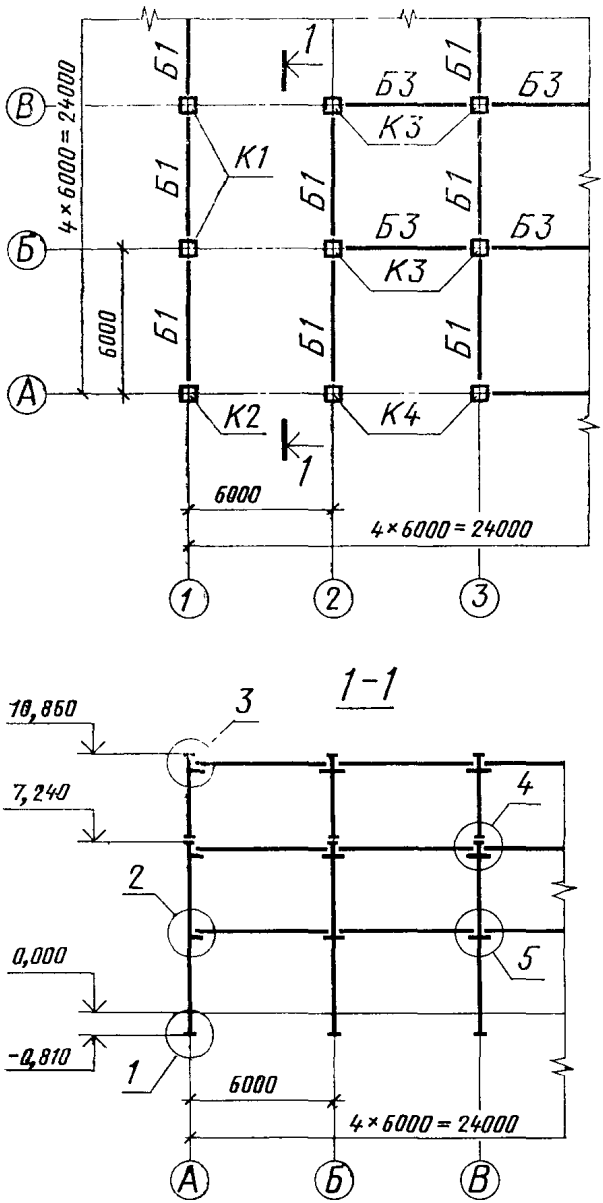
Б1
Б3
К1
К3
К2
К4
1
4×6000=24000
6000
В
Б
А
1
2
3

1-1
18,860
7,240
0,000
-0,810
3
4
2
5
1
6000
4×6000=24000
А
Б
В

Черт. 3

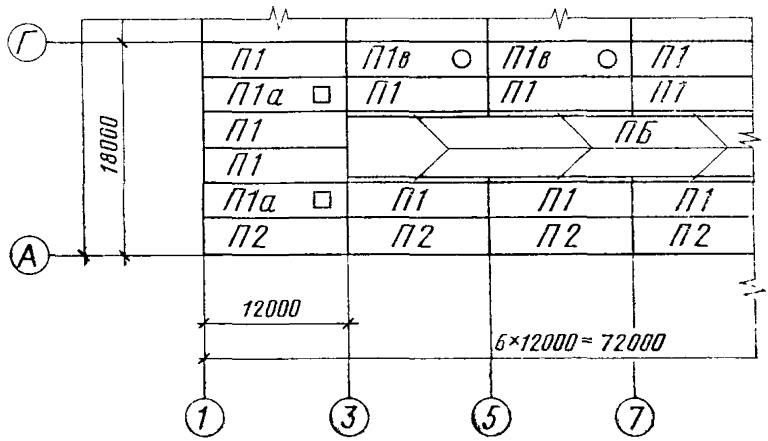
Г
А
18000
П1
П1а
П1
П1
П1а
П2
П1в
П1
П1
П2
П1в
П1
П1
П2
П1
П1
П1
П2
ПБ
12000
6×12000=72000
1
3
5
7

Черт. 4

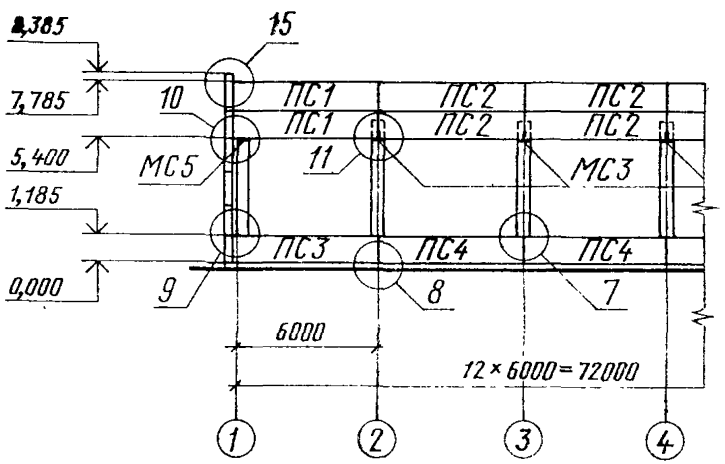
8,385
7,785
5,400
1,185
0,000
15
10
11
9
8
7
ПС1
ПС1
ПС2
ПС2
ПС2
ПС2
ПС3
ПС4
ПС4
МС5
МС3
6000
12×6000=72000
1
2
3
4

Черт. 5

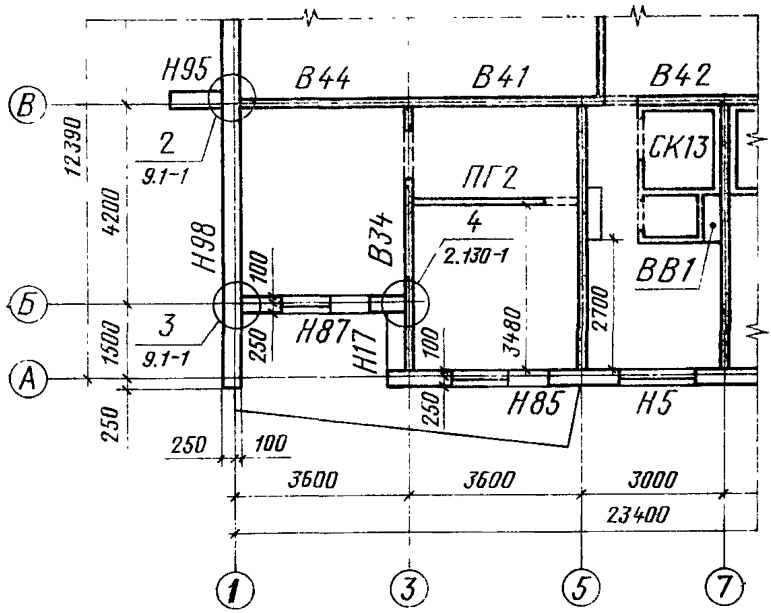

Черт. 6

Если чертежи фундаментов и других подземных конструкций выпускают в виде основного комплекта, то указанные сведения приводят в общих данных (заглавном листе).

10. В наименовании схем расположения, при необходимости, приводят сведения, определяющие положение конструкции в здании (сооружении), например: «Схема расположения элементов перекрытия на отм. 7.200».

11. К схемам расположения выполняют спецификацию по установленной форме.

Редактор *В. П. Огурцов*
Технический редактор *О. Н. Никитина*
Корректор *В. М. Смирнова*

Сдано в набор 17.11.78 Подп. в печ. 12.12.78 0,5 п. л. 0,27 уч.-изд. л. Тир. 200000 Цена 3 коп.

Ордена «Знак Почета» Издательство стандартов. Москва, Д-557, Новопресненский пер., 3
Калужская типография стандартов, ул. Московская 256. Зак. 3307

gost.e-ecolog.ru