Типовой проект 407-3-398м.86 Альбом II №027тм-Т-1

ТИПОВОИ ПРОЕКТ

407-3-398м.86

ОБЩЕПОДСТАНЦИОННЫЙ ПУНКТ УПРАВЛЕНИЯ

ТИП III

ДЛЯ РАЙОНОВ С ВЕЧНОМЕРЗЛЫМИ ГРУНТАМИ

ИЗ УНИФИЦИРОВАННЫХ КОНСТРУКЦИЙ

АЛЬБОМ II

АРХТЕКТУРНО-СТРОИТЕЛЬНЫЕ РЕШЕНИЯ

				Привязан
Инв. N				

gost.e-ecolog.ru

ТИПОВОЙ ПРОЕКТ 407-3-398м.86

ОБЩЕПОДСТАНЦИОННЫЙ ПУНКТ УПРАВЛЕНИЯ ТИП III ДЛЯ РАЙОНОВ С ВЕЧНОМЕРЗЛЫМИ ГРУНТАМИ ИЗ УНИФИЦИРОВАННЫХ КОНСТРУКЦИЙ

АЛЬБОМ II

СОСТАВ ПРОЕКТА:

Альбом I Общая пояснительная записка (из т.п. 407-3-397м.86)

Альбом II Архитектурно-строительные решения

Альбом III Электротехнические и санитарно-технические решения

Альбом IV Строительные изделия (из т.п. 407-3-397м.86)

Альбом V Ведомости потребности в материалах

Альбом VI Сметы

ПРИМЕНЕННЫЕ МАТЕРИАЛЫ

Типовые проектные решения 407-03-332 Альбом I, II

Поставщик – Свердловский филиал ЦИТП.

РАЗРАБОТАН ТОМСКИМ ОТДЕЛЕНИЕМ ИНСТИТУТА „ЭНЕРГОСЕТЬПРОЕКТ“

ГЛАВНЫЙ ИНЖЕНЕР ОТДЕЛЕНИЯ СИБИРЕВ В.

ГЛАВНЫЙ ИНЖЕНЕР ПРОЕКТА ГОНИН В.

РАБОЧИЙ ПРОЕКТ УТВЕРЖДЕН И ВВЕДЕН В ДЕЙСТВИЕ МИНЭНЕРГО СССР ПРОТОКОЛ №19 ОТ 210584.

10277-114/2 л.1/51

Привязан

Инв.№

Типовой проект 407-3-398 м.86 Альбом II 10277-114-ТП-2

Типовой проект 407-3-398м.86 Альбом II N 10277тн-II-3

Инв. № подл. | Подпись и дата | Взам. инв. №

Содержание альбома II (начало)

Обозначение	Наименование	Стр.
1	2	3
	Содержание альбома	2,3
Чертежи основного комплекта марки АС		
АС-1	Общие данные (начало)	4
АС-2	Общие данные (продолжение)	5
АС-3	Общие данные (продолжение)	6
АС-4	Общие данные (продолжение)	7
АС-5	Общие данные (продолжение)	8
АС-6	Общие данные (продолжение)	9
АС-7	Общие данные (окончание)	10
АС-8	План на отметке 0.000 (начало)	11
АС-9	План на отметке 0.000 (окончание)	12
АС-10	Разрез 1-1	13
АС-11	Разрез 2-2	14
АС-12	Фасады 1-5, 5-1, А-В, В-А	15
АС-13	Схема расположения свай	16
АС-14	Опалубка цокольного перекрытия ПРм1	17
АС-15	ПРм1. Раскладка верхних и нижних	
	сеток	18
АС-16	ПРм1. Раскладка каркасов и от-	
	дельных стержней	19
АС-17	ПРм1. Ведомость расхода стали.	
	Спецификация.	20
АС-18	ПРм1. Разрезы 1-1 ... 3-3	21
АС-19	ПРм1. Разрез 4-4. Армирование	
	стакана	22
АС-20	Схемы расположения колонн, ба-	
	лок и плит покрытия. Разрез 1-1	23
АС-21	Спецификация элементов к схе-	
	мам расположения колонн, балок	
	и плит покрытия	24
АС-22	Схемы расположения стеновых	
	панелей и насадок фахверка	25
АС-23	Спецификация элементов к схемам	
	расположения стеновых панелей	
	и насадок фахверка	26
АС-24	Схема расположения металли-	
	ческих марок	27
АС-25	Схема расположения асбестоце-	
	ментных досок. Разрез 1-1	28
АС-26	План полов	29
АС-27	План кровли. Схема располо-	
	жения парапетных плит.	30
АС-28	Фрагмент 1	31
АС-29	Разрезы 1-1, 2-2	32
АС-30	Фрагмент 2	33
АС-31	Фрагменты 3,4	34
АС-32	Фрагменты 5,6	35

Содержание альбома II (окончание)

Обозначение	Наименование	Стр.
1	2	3
АС-33	Узлы 1...3	36
АС-34	Узлы 4...6, 8...10	37
АС-35	Узлы 11-17	38
АС-36	Узел 18	39
АС-37	Узлы 19...22	40
Сборно-монолитное цокольное перекрытие		
АС-38	Схема расположения плит цо-	
	кольного перекрытия	41
АС-39	Опалубка ростверка РКм 1.	42
АС-40	Ростверк РКм 1. Спецификация	43
АС-41	Ростверк РКм 1. Схема расположе-	
	ния каркасов	44
АС-42	Ростверк РКм 1. Схема расположе-	
	ния сеток	45
АС-43	Ростверк РКм 1. Разрезы 1-1...5-5	46
Чертежи основного комплекта марки КМ		
КМ-1	Общие данные (начало)	47
КМ-2	Общие данные (продолжение)	48
КМ-3	Общие данные (продолжение)	49
КМ-4	Общие данные (окончание)	50
КМ-5	Схемы расположения лестниц N1и2	51

Инв. № подл. | Подпись и дата | Взам. инв. №

Типовой проект 407-3-398 м.86 Альбом II N 10277 тм-II-5

Ведомость основных комплектов рабочих чертежей

Обозначение	Наименование	Примечание
АС	Архитектурно-строительные решения	
КМ	Конструкции металлические	
ЭП	Электротехнические чертежи	
ОВ	Отопление и вентиляция	
ВК	Внутренний водопровод и канализация	

Основные строительные показатели

Наименование	Един. изм.	Количество
Площадь застройки	$м^2$	310
Строительный объем	$м^3$	1283.4
Общая площадь	$м^2$	278.48

Ведомость спецификаций

Лист	Наименование	Примечание
1	2	3
АС-9	Спецификация асбестоцементных волнистых листов	
АС-9	Спецификация элементов заполнения проемов	
АС-9	Спецификация перемычек	
АС-12	Спецификация элементов заполнения проемов	
АС-13	Спецификация элементов к схеме расположения свай	
АС-17	Спецификация перекрытия ПРм-1	
АС-21	Спецификация элементов к схемам расположения колонн, балок и плит покрытия	
АС-23	Спецификация элементов к схемам расположения стеновых панелей и насадок фахверка	
АС-25	Спецификация элементов к схемам расположения металлических марок и асбестоцементных досок	
АС-27	Спецификация элементов к схеме расположения парапетных плит	
АС-28	Спецификация металлических марок	
АС-37	Спецификация к схеме расположения плит цокольного перекрытия	
АС-39	Спецификация ростверка РКм1	

Типовой проект разработан в соответствии с действующими нормами и правилами и предусматривает мероприятия, обеспечивающие взрывопожарную и пожарную безопасность при эксплуатации здания

Гл. инженер проекта / Гонин В.Г./

10277 тм/2 л. 4/51

Инв. № подл. | Подпись и дата | Взам. инв. №

Привязан:

Инв. №

ТП 407-3-398 м.86 АС

ГИП	Гонин	
Н.контр.	Сергиенко	
Нач.отд.	Волков	
Гл.спец.СО	Сергиенко	
Нач.сект.	Кириллова	
Рук.гр.	Мокина	
Инженер	Сергеева	

Общеподстанционный пункт управления типа II для районов с вечномерзлыми грунтами (из унифицированных конструкций)

Стадия	Лист	Листов
РП	1	

Общие данные (начало)

Энергосетьпроект Томское отделение

Формат А3

Типовой проект 407-3-398м.86 Альбом II №10277тм-Т-6

Ведомость рабочих чертежей основного комплекта марки АС (начало)

Обозначение	Наименование	Стр.
1	2	3
АС-1	Общие данные (начало)	
АС-2	Общие данные (продолжение)	
АС-3	Общие данные (продолжение)	
АС-4	Общие данные (продолжение)	
АС-5	Общие данные (продолжение)	
АС-6	Общие данные (продолжение)	
АС-7	Общие данные (окончание)	
АС-8	План на отметке 0.000 (начало)	
АС-9	План на отметке 0.000 (окончание)	
АС-10	Разрез 1-1	
АС-11	Разрез 2-2	
АС-12	Фасады 1-5, 5-1, А-В, В-А	
АС-13	Схема расположения свай	
АС-14	Опалубка цокольного перекрытия ПРм1	
АС-15	ПРм1. Раскладка верхних и нижних сеток	
АС-16	ПРм1. Раскладка каркасов и отдельных стержней	
АС-17	ПРм1. Ведомость расхода стали. Спецификация.	
АС-18	ПРм1. Разрезы 1-1 ... 3-3	
АС-19	ПРм1. Разрез 4-4. Армирование стакана	
АС-20	Схемы расположения колонн, балок и плит покрытия. Разрез 1-1	
АС-21	Спецификация элементов к схемам расположения колонн, балок и плит покрытия	
АС-22	Схемы расположения стеновых панелей и насадок фахверка	
АС-23	Спецификация элементов к схемам расположения стеновых панелей и насадок фахверка	
АС-24	Схема расположения металлических марок	
АС-25	Схема расположения асбестоцементных досок. Разрез 1-1	
АС-26	План полов	

Инв. № подл. | Подпись и дата | Взам. инв. №

Привязан:

Инв. №

ГИП	Ганин	
Н.контр.	Сергиенко	
Нач.отд.	Волков	
Гл.спец.ОВ	Сергиенко	
Нач.сек.	Кириллова	
Рук.гр.	Мокина	
Инженер	Сергеева	

ТП 407-3-398м.86 АС

Общеобразовательный пункт управления тип II для районов с вечномерзлыми грунтами (из унифицированных конструкций)

Общие данные (продолжение)

Стадия	Лист	Листов
РП	2	

Энергосетьпроект Томское отделение

Формат А3

Типовой проект 407-3-398н.86 Альбом II №10277тм-II-7

Ведомость
рабочих чертежей основного комплекта марки АС (окончание)

Обозначение	Наименование	Стр.
1	2	3
АС-27	План кровли. Схема расположения парапетных плит	
АС-28	Фрагмент 1	
АС-29	Разрезы 1-1, 2-2	
АС-30	Фрагмент 2	
АС-31	Фрагменты 3, 4	
АС-32	Фрагменты 5, 6.	
АС-33	Узлы 1...3	
АС-34	Узлы 4...10	
АС-35	Узлы 11...17	
АС-36	Узел 18	
АС-37	Узлы 19...22	
Сборно-монолитное цокольное перекрытие		
АС-38	Схема расположения плит цокольного перекрытия	
АС-39	Опалубка ростверка РКм1	
АС-40	Ростверк РКм1. Спецификация	
АС-41	Ростверк РКм1. Схема расположения каркасов	
АС-42	Ростверк РКм1. Схема расположения сеток.	
АС-43	Ростверк РКм1. Разрезы 1-1...5-5	

Ведомость
объемов сборных бетонных и железобетонных конструкций по рабочим чертежам основного комплекта марки АС

№ марки	Наименование группы элементов конструкций	Код	Кол. м³	Примечание
1	Сваи	581700	25.92	
2	Колонны	582100	4.7	
3	Балки стропильные	582200	4.5	
4	Перемычки	582800	0.44	
5	Панели стеновые наружные	583100	82.4	
6	Плиты покрытий	584100	17.54	
7	Плиты перекрытий	584200	-(27.58)	
8	Плиты парапетные	589400	1.0	
	Всего бетона и железобетона		136.5 (164.08)	

В скобках приведены данные для варианта здания со сборно-монолитным цокольным перекрытием.
Материалы на изготовление сборных бетонных и железобетонных конструкций учтены в ведомости потребности в материалах и отдельно не учитываются.

Привязан:

Инв. №

ГИП	Гонин		
Н.контр.	Сергиенко		
Нач.отд.	Волков		
Гл.спец.СО	Сергиенко		
Нач.сект.	Кириллова		
Рук.гр.	Мокина		
Инженер	Сергеева		

ТП 407-3-398н.86 АС

Общеподстанционный пункт управления тип III для районов с вечномерзлыми грунтами (из унифицированных конструкций)

Стадия	Лист	Листов
РП	3	

Общие данные (продолжение)

Энергосетьпроект Томское отделение

Инв. № подл. | Подпись и дата | Взам. инв. №

Формат А3

Типовой проект 407-3-398 м.86 Альбом II №10277тм-II-8

Ведомость ссылочных и прилагаемых документов (начало)

Обозначение	Наименование	Примечание
1	2	3
	Ссылочные документы	
ГОСТ 4248-78	Доски асбестоцементные электротехнические дугостойкие	
ГОСТ 6133-84	Камни бетонные стеновые	
ГОСТ 6786-80	Плиты парапетные железобетонные для производственных зданий	
ГОСТ 8242-75	Детали деревянные фрезерованные для строительства	
ГОСТ 8423-75	Листы асбестоцементные волокнистые усиленного профиля и детали к ним.	
ГОСТ 8478-81	Сетки сварные для железобетонных конструкций	
ГОСТ 11214-78	Окна и балконные двери деревянные с двойным остеклением для жилых и общественных зданий	
ГОСТ 24698-81	Двери деревянные наружные для жилых и общественных зданий	
ГОСТ 14624-84	Двери деревянные для производственных зданий	
ГОСТ 16289-80	Окна и балконные двери деревянные с тройным остеклением для жилых и общественных зданий	
ГОСТ 22701.0-77-22701.5-77	Плиты железобетонные ребристые предварительно напряженные размером 6×3м для перекрытий производственных зданий	
ГОСТ 22950-78	Плиты минераловатные повышенной жесткости на синтетическом связующем	
Серия 1.011.1-8м	Сваи железобетонные для строительства на вечномерзлых грунтах	
Серия 1.138-10 в.5,6	Перемычки железобетонные для зданий с кирпичными стенами.	

10277тм/2 Л 79/51

Инв. № подл. | Подпись и дата | Взам. инв. №

Привязан:

Инв. №

ГИП	Гонин	
Н.контр.	Сергиенко	
Нач.отд.	Волков	
Гл.спец.СО	Сергиенко	
Нач.сект.	Кириллова	
Рук.гр.	Макина	
Инженер	Сергеева	

ТП 407-3-398 м.86 АС

Общеподстанционный пункт управления Тип III для районов с вечномерзлыми грунтами (из унифицированных конструкций)

Стадия	Лист	Листов
РП	4	

Общие данные (продолжение)

Энергосетьпроект Томское отделение

Типовой проект 407-3-398м.86 Альбом II л/ 10277тм-Т-9

Ведомость ссылочных и прилагаемых документов (окончание)

Обозначение	Наименование	Примечание
1	2	3
Серия 1.030.1-1 выпуски 0-0, 0-3, 0-4, 1-1, 1-2, 1-3, 2-1, 3-3, 4-1	Стены наружные из однослойных панелей для каркасных общественных зданий, производственных и вспомогательных зданий промышленных предприятий	
Серия 1.432-3 в.0,1,2	Железобетонные колонны прямоугольного сечения для одноэтажных производственных зданий без мостовых кранов высотой до 9,6м	
Серия ИИ-04-4 в.26м	Панели перекрытий железобетонные. Многопустотные и ребристые панели длиной 276, 526, 576 см.	
Серия 1.462-1-10/80 в. 1,2	Балки стропильные железобетонные для покрытий зданий с пролетом 6 и 9м	
Серия 2.460-2 в.0,1,2	Монтажные детали сборных железобетонных конструкций покрытий одноэтажных промышленных зданий	
Серия 1.136-2	Подоконные деревянные доски	
Серия 2.460-18.в.0,2	Узлы покрытий одноэтажных производственных зданий с рулонными кровлями и железобетонными плитами	
Серия 2.436-14 в.1	Узлы окон с деревянными переплетами по ГОСТ 12506-81	
Шифр 92-76/1	Сборные железобетонные конструкции одноэтажных промышленных зданий. Усовершенствованные узлы сопряжения типовых железобетонных стропильных конструкций с колоннами и подстропильными конструкциями.	
Альбом IV АСИ	Прилагаемые документы Строительные изделия	
Альбом V ВМ	Ведомости потребности материалов	

10277тм/2 л.8/51

ГИП	Гонин		тп 407-3-398м.86 АС
Н.контр.	Сергиенко		
Нач.отд.	Волков		Общеподстанционный пункт управления тип IV для районов с вечномерзлыми грунтами (из унифицированных конструкций)
Гл.спец.ОА	Сергиенко		Стадия: РП; Лист: 5; Листов:
Нач.сект.	Кириллова		Общие данные (продолжение)
Рук.гр.	Макина		Энергосетьпроект Томское отделение
Инженер	Сергеева		

Привязан:

Инв.№

Формат А3

Ведомость отделки помещений (площадь м²)

Наименование или номер помещения	Потолок		Перегородки		Стены		Низ стен или перегородок (панель)			Примечание
	Площадь	Вид отделки	Площадь	Вид отделки	Площадь	Вид отделки	Площадь	Вид отделки	Высота, мм	
Помещение аппаратуры связи	35.3	Затирка швов масляная окр.	34.8	штукатур. масляная окр.	40.5	Затирка масляная окр.				
Подстанционная аккумуляторная	53.1	Затирка швов эпалевая кислотостойк. окр.	63.1	штукатур. эпалевая кислотостойкая окр.	38.7	Затирка эпалевая кислотостойк. окр.				
Венткамера	12.78	Затирка швов известковая окр.	43.3 48.5	штукатур. известковая окр.	3.1	Затирка известковая окр.				
Кислотная	4.77	Затирка швов эпалевая кислотостойк. окр.	31.1	штукатур. эпалевая кислотостойк. окр.	3.6	Затирка эпалевая кислотостойк. окр.				
Тамбур	3.4	Затирка швов эпалевая кислотостойкая окр.	20.0	штукатур. эпалевая кислотостойк. окр.						
Помещение релейных панелей	120.0	Затирка швов масляная окр.	57.7	штукатур. масляная окр.	103.9	Затирка масляная окр.				
Помещение мастерской	12.7	Затирка швов известковая окр.	38.7 43.0	штукатур. клеевая окр.	12.4	Затирка клеевая окр.				
Вестибюль	20.37	Затирка швов известковая окр.	68.2 87.5	штукатур. клеевая окр.	10.4	Затирка клеевая окр.				
Помещение релейных бригад	8.6	Затирка швов известковая окр.	34.4 38.7	штукатур. клеевая окр.	6.9	Затирка клеевая окр.				
Тамбур	4.56	Затирка швов известковая окр.	32.7 47.2	штукатур. клеевая окр.						
Санузел	2.9	Затирка швов известковая окр.	32.0 37.1	штукатур. известковая окр.	4.7	Затирка известковая окр.	12.7	Глазурованная плитка	1500	

Типовой проект 407-3-398м.86 Альбом II

Инв. № подл. | Подп. и дата | Взам. инв. №

10277тм/2 л. 9/57

ТП 407-3-398м.86 АС

ГИП	Гонин	
Н. контр.	Сергиенко	
Нач. отд.	Волков	
Гл. спец.	Сергиенко	
Нач. сект.	Кириллова	
Рук. гр.	Мокина	
Инженер	Перникова	

Привязан:

Инв. №

Общеподстанционный пункт управления ТМП III для заводов с вечномерзлыми грунтами (из унифицированных конструкций)

Стадия: РП | Лист: 6 | Листов:

Общие данные. (продолжение)

Энергосетьпроект Томское отделение

Копировал: Фиш

Формат: А3

10277/9 л. 10/52

Общие указания

1. Привязку здания на местности см. чертежи генплана.
2. Основанием фундаментов являются грунты:
3. Температура вечномерзлого грунта на глубине 10м $t_{оз}$=
4. Температура начала замерзания $t_{нз}$= -3°С
5. Расчетная наружная температура воздуха самой холодной пятидневки -55°С
6. Нормативная снеговая нагрузка 100кгс/м², 150кгс/м²
7. Нормативный скоростной напор ветра 45кгс/м²
8. Отметка чистого пола 0.000 соответствует абсолютной отметке
9. Огнестойкость здания – вторая
10. Стеновые панели керамзитобетонные с объемным весом керамзитобетона γ_0 = 900 кг/м³.
11. Перегородки запроектированы из бетонных стеновых модульных и перегородочных полнотелых камней М35 по ГОСТ 6133-75, γ_0 = 1400 кг/м³ на растворе М25.
12. Во время кладки перегородок предусмотреть установку антисептированных деревянных пробок для крепления дверных блоков.
13. Цокольное перекрытие разработано в монолитном железобетоне. Предусмотрен вариант со сборно-монолитным цокольным перекрытием.
14. Монолитные железобетонные конструкции перекрытия выполнить из бетона марки М200, Мрз 150, В2.
15. Морозостойкость сборных железобетонных плит цокольного перекрытия, перемычек – Мрз100, плит покрытия Мрз-50.
16. Монтаж сборных железобетонных конструкций производить с соблюдением требований СНиП III-16-80 „Бетонные и железобетонные конструкции сборные."
17. Работы по устройству растверка и цокольного перекрытия производить в соответствии со СНиП III-15-76 „Бетонные и железобетонные конструкции монолитные".
18. Материал металлических марок сталь марки Вст3сп5 по ГОСТ 380-71*.
19. Сварку сеток и каркасов производить в соответствии с СН 393-78 „Инструкция по сварке соединений арматуры и закладных деталей железобетонных конструкций"
20. Сварку производить электродами Э 50А по ГОСТ 9467-75.
21. Все работы выполнять в соответствии со СНиП III-4-80 „Техника безопасности в строительстве".
22. При производстве работ в зимних условиях руководствоваться требованиями правил производства работ соответствующих глав III части строительных норм (СНиП). Приготовление бетонной смеси следует производить в отапливаемых бетоносмесителях, применяя подогретую воду. Укладку бетонной смеси следует производить непрерывно. В случае перерывов в бетонировании поверхность бетона утеплить, а при необходимости обогреть. При транспортировании и укладке бетонной смеси не допускать её охлаждения больше установленного технологическим расчетом. При устройстве монолитных бетонных и железобетонных конструкций применять метод термоса.

10277тн/2л. 10/51

Привязан:

Инв. №

ГИП	Гонин		
Н.контр.	Сергиенко		
Нач.отд.	Волков		
Гл.спец.СО	Бергиенко		
Нач.сект.	Кириллова		
Рук.гр.	Мокина		
Инженер	Сергеева		

ТП 407-3-398м.86 АС

Общепостанционный пункт управления тип III для районов с вечномерзлыми грунтами (из унифицированных конструкций)

Стадия	Лист	Листов
РП	7	

Общие данные (окончание)

Энергосетьпроект Томское отделение

Формат А3

Типовой проект 407-3-398м.86 Альбом II № 10277тм-II-12

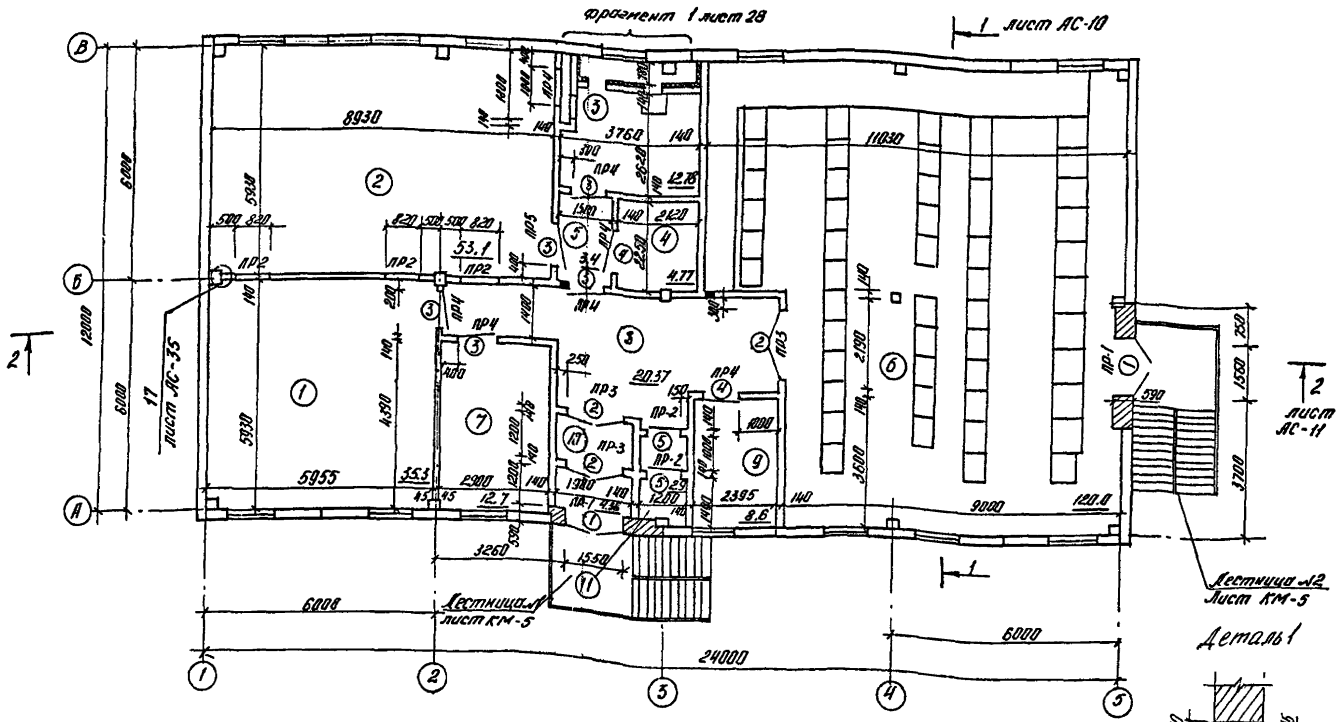

1. В перегородках над проемами шириной до 500 мм выполнить рядовые перемычки из 3Ф 6АI в слое цементного раствора по Детали 1.

2. В аккумуляторной стекла окон окрасить белой краской.

10277тм/2 Л. 11/51

				ТП 407-3-398м.86			АС
Привязан		ГИП	Гонин	Общеподстанционный пункт управления ТИП III для районов с вечномерзлыми грунтами (из унифицированных конструкций)	Стадия	Лист	Листов
		Н.контр.	Сергиенко		РП	8	
		Нач.отд.	Волков				
		Гл.спец.Со	Сергиенко				
		Нач.сект	Кириллова	План на отм. 0.000 (начало)	Энергосетьпроект Томское отделение		
Инв.№		Рук.гр.	Мокина				
		Инженер	Першикова				

Копировал: [illegible]

Формат А3

Типовой проект 407-3-398м.86 Альбом II №10277 ТН-II-13

Ведомость перемычек

Тип	Схема сечения
ПР1	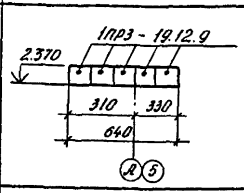
ПР2	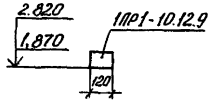
ПР3	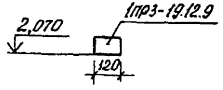
ПР4	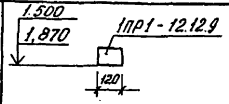
ПР5	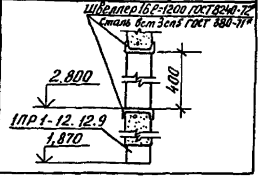

Спецификация элементов заполнения проемов

Марка, поз.	Обозначение	Наименование	Кол.	Масса ед., кг	Примеч.
1	ГОСТ 24698-84	Дверной блок ДН24-15Лпк	2		
2	ГОСТ 14624-84	Дверной блок ДВГ21-15	3		
3	ГОСТ 14624-84	Дверной блок ДВГ19-9	5		
4	ГОСТ 14624-84	Дверной блок ДВГ19-9л	2		
5	ГОСТ 14624-84	Дверной блок ДВГ19-9лп	2		
ОК1	ГОСТ 16289-80	Окно ОРС 18.-12ф	9		
ОК2	ГОСТ 11214-78	Окно ОС18-12Г	1		
ОК3	ГОСТ 16289-80	Окно ОРС 18-12Г	5		
П1	Серия 1.136.1-13 в.1	Подоконная доска ДО 13-15	11		

Спецификация перемычек

Марка, поз.	Обозначение	Наименование	Кол.	Масса ед., кг	Примеч.
ПР1	1.138-10.5 10000-04	1ПР3 - 19.12.9	2	53	
ПР2	1.138-10.5 10000	1ПР1 - 10.12.9	5	28	
ПР3	-04	1ПР3 - 19.12.9	3	53	
ПР4	-01	1ПР1 - 12.12.9	7	35	
ПР5	-01	1ПР1 - 12.12.9	1	35	

Ведомость проемов ворот и дверей

Марка, поз.	Размер проема в кладке
1	1550 × 2400
2	1520 × 2380
3	1020 × 2080
4	1020 × 2080
5	820 × 2080

Спецификация асбестоцементных волнистых листов

Марка, поз.	Обозначение	Наименование	Кол.	Масса ед., кг.	Примеч.
ВУ-С	ГОСТ 8423-75	Листы асбестоцементные волнистые	45	50	

ГИП	Гонин	
Н.контр.	Сергиенко	
Нач.отд.	Волков	
Гл.сп.С.О.	Сергиенко	
Нач.сект.	Кириллова	
Рук.гр.	Мокина	
Инженер	Першикова	

ТП 407-3-398м.86 АС

Общеподстанционный пункт Управления ТИП-А для районов с вечномерзлыми грунтами (из унифицированных конструкций)

План на отм. 0.000 (окончание)

Стадия	Лист	Листов
РП	9	

Энергосетьпроект Томское отделение

Формат А3

Типовой проект 407-3-398м.86 Альбом II №10277-II-14

Разрез 1-1

Слой гравия фракции 5-10 мм по ГОСТ 8268-82 втопленного в битумную мастику МБК-Г-55 по ГОСТ 2889-80
Зслоя рубероида РКМ-350Б по ГОСТ 10923-82 на битумной мастике МБК-Г-55 по ГОСТ 2889-80
Стяжка из цементно-песчаного раствора толщиной 15мм
Утеплитель-газобетон γ_0 = 600 кг/м³ по уклону от 0 до 150 мм.
Утеплитель-плитный газобетон γ = 600 кг/м³ толщиной 300 мм
Пароизоляция из одного слоя рубероида РКМ-350Б по ГОСТ 10923-82 на битумной мастике МБК-Г-55 по ГОСТ 2889-80
Сборные железобетонные плиты

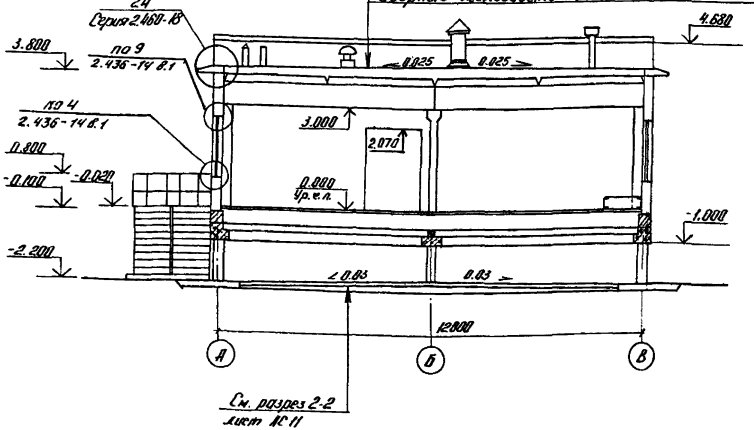

Экспликация помещений

Номер по плану	Наименование	Площадь м²	Категория производства по взрывной, взрывопожарной и пожарной опасности.
1	Помещение аппаратуры связи	35.3	Д
2	Подстанционная аккумуляторная	53.1	Е
3	Венткамера	12.78	Д
4.	Кислотная	4.77	Е
5	Тамбур	3.4	Е
6	Помещение релейных панелей	120.0	Д
7.	Помещение мастерской	12.7	Д
8	Вестибюль	20.37	
9	Помещение релейных бригад	8.6	Д
10	Тамбур	4.56	Д
11	Санузел	2.9	Д

ГИП	Гонин		
Н.контр.	Сергиенко		
Нач.отд.	Волков		
Гл.спец.Св	Сергиенко		
Нач.сект	Кириллова		
Рук.гр.	Мокина		
Инженер	Першикова		

Привязан

Инв. №

ТП 407-3-398м.86 АС

Общеподстанционный пункт управления ТИП III для районов с вечномерзлыми грунтами (из унифицированных конструкций)

Стадия	Лист	Листов
РП	10	

Разрез 1-1

Энергосетьпроект
Томское отделение

Копировал: [illegible]

Формат А3

Типовой проект 407-3-398м.86 Альбом II № 10277-II-15

Разрез 2-2

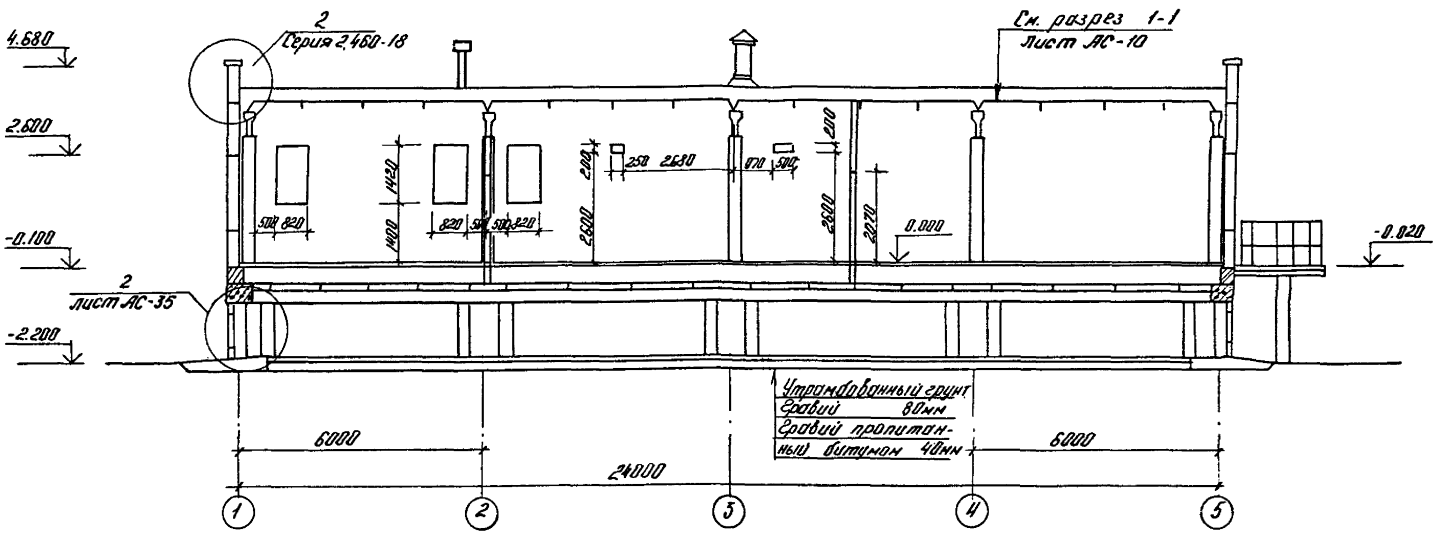

				ТП 407-3-398м.86			АС
		ГИП	Гонин				
Привязан		Н.контр.	Сергиенко	Общеподстанционный пункт управления ТИП III для районов с вечномерзлыми грунтами (из унифицированных конструкций)	Стадия	Лист	Листов
		Нач.отд.	Волков		РП	11	
		Гл.спец.сл.	Сергиенко				
		Нач.сект.	Кириллова	Разрез 2-2	Энергосетьпроект Томское отделение		
		Рук.гр.	Мокина				
Инв. №		Инженер	Першакова				

Копировал: [illegible]

Формат А3

Типовой проект 407-3-398м.86 Альбом II №10277тн-II-16

Фасад 1-5

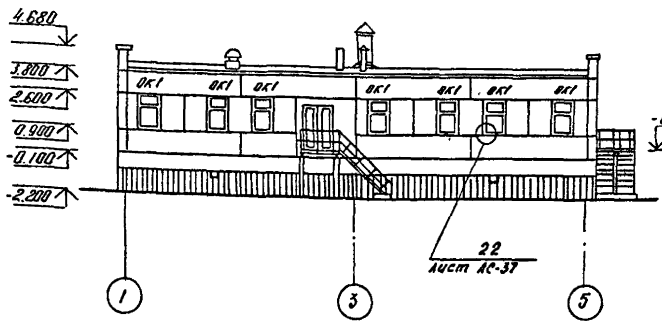

Фасад А-В

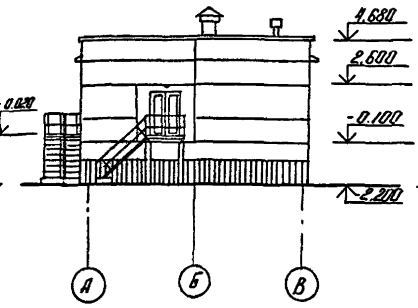

Фасад В-А

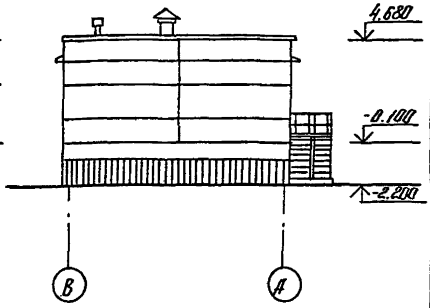

Фасад 5-1

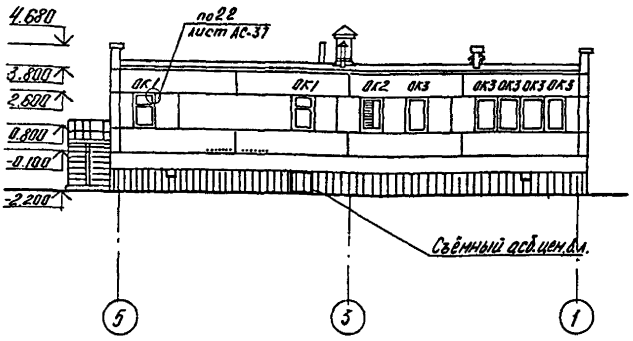

Спецификация элементов заполнения проемов.

Марка	Обозначение	Наименование	Кол.	Масса ед.кг.	Примеч.
ОК1	ГОСТ 16289-80	Окно ОРС 18-12 ф	9		
ОК2	ГОСТ 11214-78	Окно ОС 18-12	1		
ОК3	ГОСТ 16289-80	Окно ОРС 18-12Г	5		
МС-2	Серия 2.436-14 в.1	Крепежная деталь	60	0.24	

1. В ограждении продуваемого подполья выполнить продухи размером 0.5×0.5 м.

ГИП	Гонин		
Н.контр.	Сергиенко		
Нач.отд.	Волков		
Гл.спец.Со	Сергиенко		
Нач.сект	Кириллова		
Рук.гр.	Мокина		
Инженер	Першикова		

Привязан

Инв.№

ТП 407-3-398м.86 АС

Общеподстанционный пункт управления ТНП III для районов с вечномерзлыми грунтами (из унифицированных конструкций)

Стадия	Лист	Листов
РП	12	

Фасады 1-5, 5-1, А-В, В-А

Энергосетьпроект Томское отделение.

Копировал: Малов

Формат А3

Типовой проект 407-3-398м.86 Альбом II № 10277тм-II-17

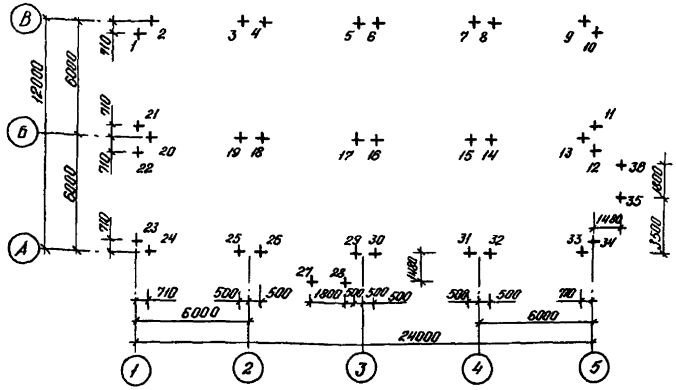

Спецификация элементов к схеме расположения свай

Марка, поз.	Обозначение	Наименование	Кол.	Масса ед., кг	Примеч.
1÷26, 29÷34	Альбом IV АСИ-001	Свая СМТ7-32а	32	1800	
27, 28, 35, 36	-002	Свая СМТ7-32д	4	1800	

1. Работы по монтажу свай и бурению скважин производить согласно серии 1.011.1-8м.

2. Свая погружается под действием собственного веса в пробуренную скважину диаметром 500мм с заполнением зазора между сваей и стенкой скважины песчано-глинистым раствором.

3. После установки свай в пробуренную скважину верх свай с 1÷26, 29÷34 на отм. -0.95м 27, 28, 35, 36 на отм. -0.35м.

Расчетная схема сваи

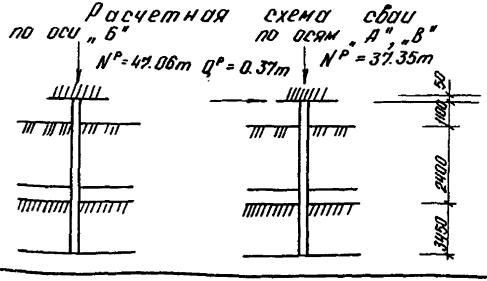

10277тм/2 л. 16/51

			ТП 407-3-398 м.86	АС
ГИП	Гонин			
Н.контр.	Сергиенко		Общеподстанционный пункт управления тип III для районов с вечномерзлыми грунтами (из унифицированных конструкций)	Стадия: РП; Лист: 13; Листов:
Нач.отд.	Волков			
Гл.спец.Св.	Сергиенко			
Нач.сект.	Кириллова		Схема расположения свай	Энергосетьпроект Томское отделение
Рук.гр.	Жаткина			
Инженер	Стадендерг			

Привязан:

Инв. №

Формат А2

Типовой проект 407-3-398 м.86 Альбом II №1027тм-II-18

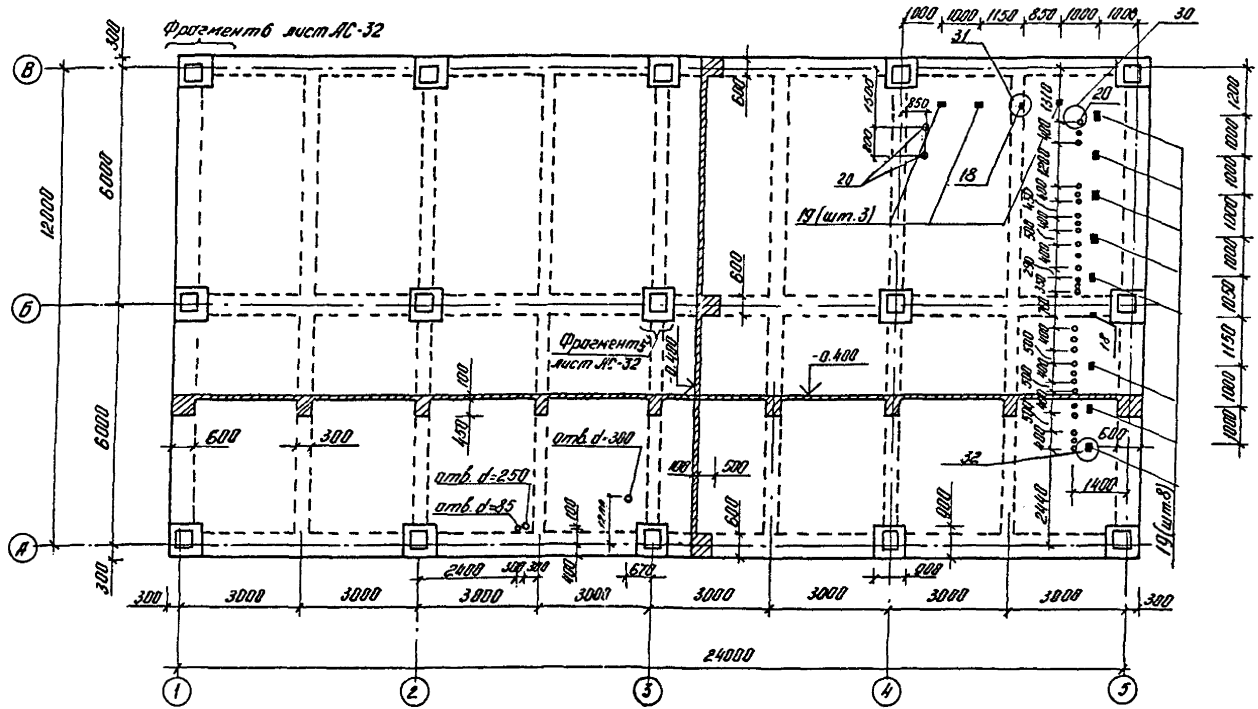

Расчетная схема плиты

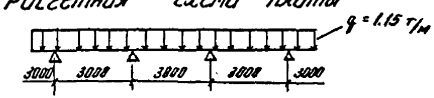

				ТП 407-3-398 м.86			АС
		ГНП	Гонин				
Привязан		Н.контр.	Сергиенко	Общеподстанционный пункт управления ТИП III для районов с вечномерзлыми грунтами (из унифицированных конструкций)	Стадия	Лист	Листов
		Нач.отд.	Волков		РП	14	
		Гл.спец.сл.	Сергиенко				
		Нач.сект.	Кириллова	Опалубка цокольного перекрытия ПРм1	Энергосетьпроект Томское отделение		
		Рук.гр.	Жаткина				
Инв.№		Инженер	Стаденберг				

Копировал: Малой

Формат А3

Типовой проект 407-3-398 м.86 Альбом II N 10277 ТМ-II-19

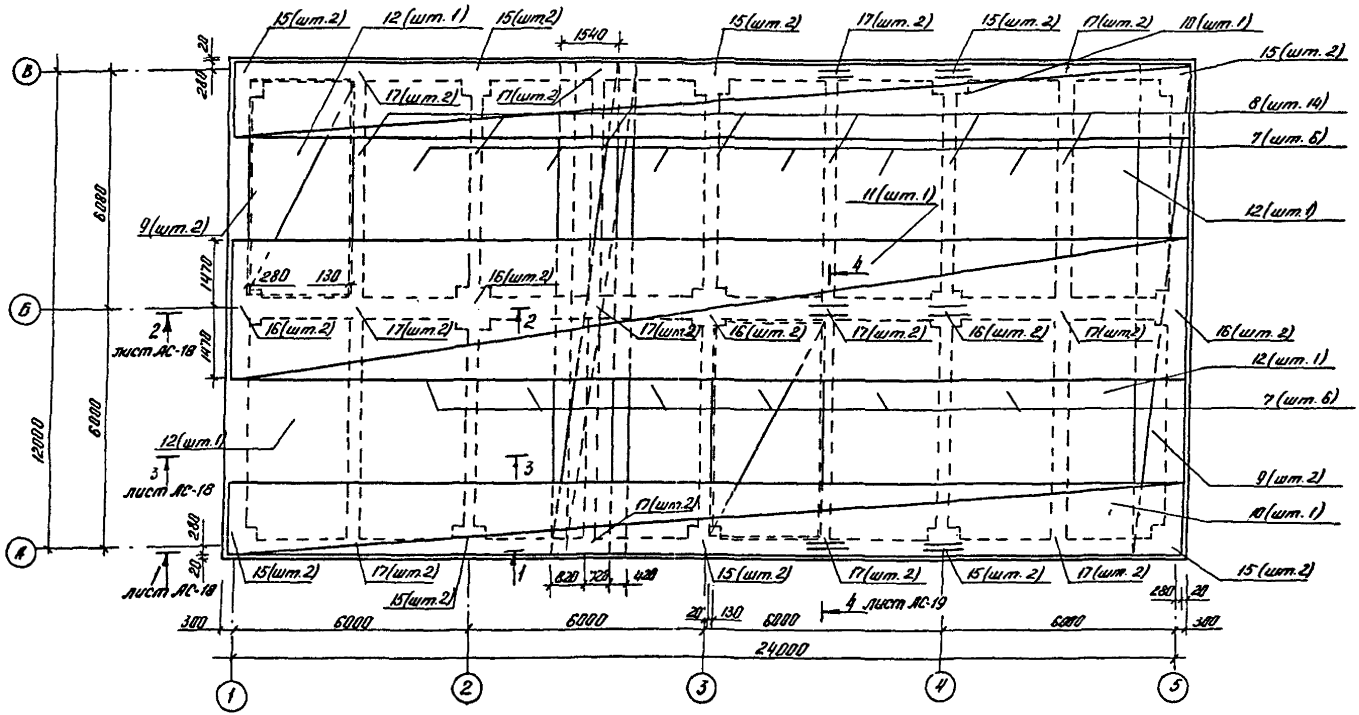

1. Поз. 7, 12 - нижние
Поз. 8, 9, 10, 11 - верхние.

				ТП 407-3-398 м. 86			АС
	ГИП	Гонин					
Привязан	Н.контр.	Сергиенко		Общеподстанционный пункт управления ТИП III для районов с сейсмоморозными грунтами (из унифицированных конструкций)	Стадия	Лист	Листов
	Нач.отд.	Волков			РП	15	
	Гл.спец.Со	Сергиенко					
	Нач.сект	Кириллова		ПРм1. Раскладка верних и нижних сеток	Энергосетьпроект Томское отделение		
	Рук.гр.	Мокина					
Инв. №	Инженер	Стадонберг					

Копировал: Мамед

Формат А3

Типовой проект 407-3-398 м.86 Альбом II № 10277ТМ-II-20

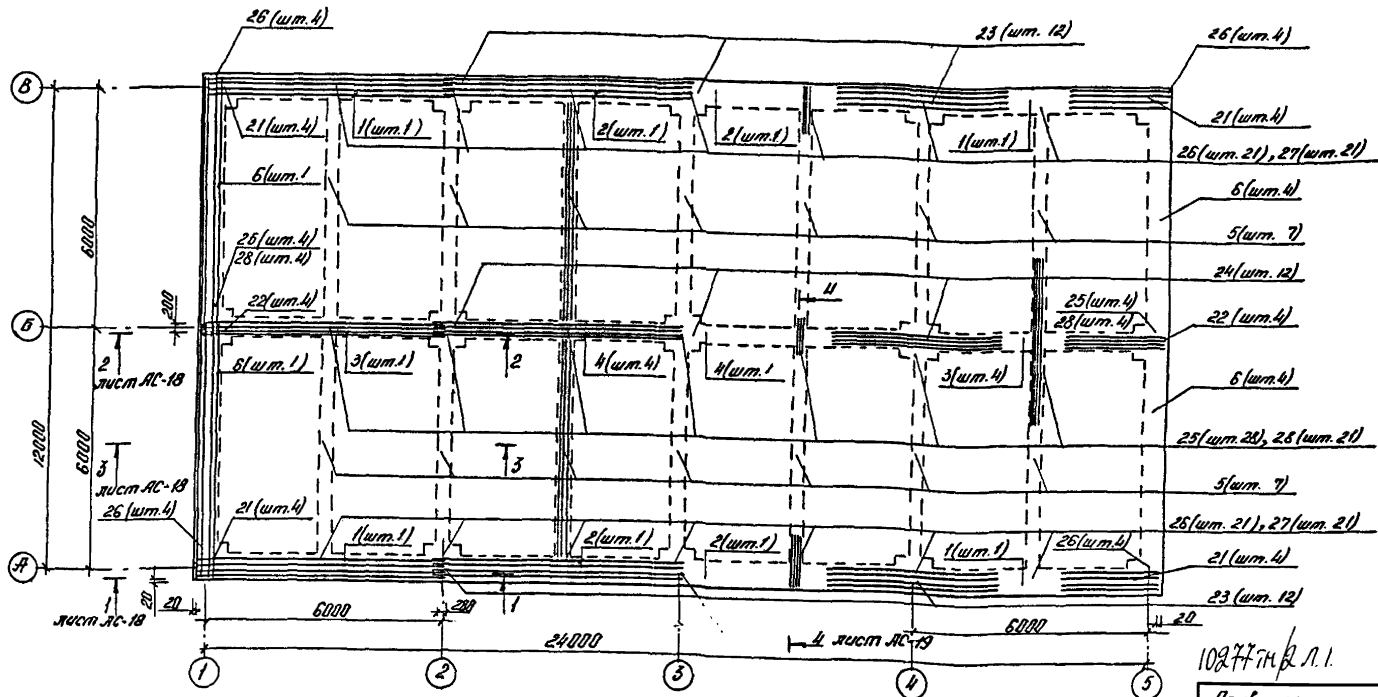

10277ТМ/2 Л.1.

1. Сварку каркасов производить в соответствии с СН 393-78, тип соединения нахлесточное. K_f = 8 мм, длина шва по чертежу, электроды Э50А.

Привязан				
Инв. №				

ТП 407-3-398 м.86 АС				
ГИП	Гонин			
Н.контр.	Сергиенко			
Нач.отд.	Волков			
Гл.спец.	Сергиенко			
Нач.сект.	Кириллова			
Рук.гр.	Макина			
Инженер	Стадендерк			

Общеподстанционный пункт управления ТНП III для районов с бесконерзлыми грунтами (из унифицированных конструкций)

Стадия	Лист	Листов
РП	16	

ПРМ 1. Раскладка каркасов и отдельных стержней

Энергосетьпроект Томское отделение

Копировал: [signature]

Формат А3

Типовой проект 407-3-398 м.86 Альбом II 10277тм-II-21

Ведомость расхода стали на перекрытие ПРМ 1, кг

Марка элемента	Изделия арматурные																Изделия закладные						Общий расход
	Арматура класса														Всего		Арматура класса			Прокат марки		Всего	
	AI				AIII												AI			ВСт3сп5			
	ГОСТ 5781-82				ГОСТ 5781-82												ГОСТ 5781-82			ГОСТ 380-71*			
	ф6	ф8	ф10	Итого	ф6	ф8	ф10	ф12	ф16	ф18	ф22	ф25	ф28	Итого	Вр I ГОСТ 6727-80 ф3	ф4	ф5	Итого		ф8	ф10	Итого	L63×5	Труба ф108	Итого		
ПРМ1	36.9	894.8	488.8	1518.6	378.5	173.1	77.8	39.1	547.3	665.6	365.1	196.8	748.4	3198.1	43.4	144.1	1093.5	1281	5997.7	4.8	11.2	16	11.2	139.2	150.4	166.4	6157.7

Спецификация перекрытия ПРМ 1

Формат	Зона	Позиция	Обозначение	Наименование	Кол.	Примеч.
				Сборочные единицы		
				Каркасы		
А3		1	Альбом II АСИ-060-10	КП-11	4	
А3		2	" -11	КП-12	4	
А3		3	" -14	КП-15	2	
А3		4	" -15	КП-16	2	
А3		5	" -18	КП-19	14	
А3		6	" -19	КП-20	4	
				Сетки арматурные		
		7	ГОСТ 8478-81	С $\frac{5Bp\,I-200}{6AII-150}$ 2960×5440 $\frac{30}{30}$	12	35кг
		8	"	С $\frac{5Bp\,I-100}{5Bp\,I-100}$ 1540 ℓ=12560	14	53.2кг
		9	"	С $\frac{5Bp\,I-100}{5Bp\,I-100}$ 1280 ℓ=12560	4	69.3кг
		10	"	С $\frac{4Bp\,I-200}{4Bp\,I-100}$ 1660 ℓ=24560	2	56.7кг
		11	"	С $\frac{3Bp\,I-(+200)+(+100)}{3Bp\,I-(+250)+100}$ 2940 ℓ=24560	1	45.6кг
		12	"	С $\frac{4Bp\,I-(+200)+100}{AIII-150}$ 2960×5440 $\frac{30}{30}$	4	48.7кг
А4		13	Альбом IV АСИ-063	С-1	45	
А4		14	" 063-01	С-2	15	
А4		15	" 064	С-3	20	
А4		16	" 064-01	С-4	10	
А4		17	" -02	С-5	24	
				Изделия закладные		
А4		18	Альбом IV АСИ-055	ЗД-3	2	
А4		19	-056	ЗД-4	11	
А4		20	-059-01	ЗД-9	24	
1	2	3	4	5	6	7

1	2	3	4	5	6	7
				Детали		
Б.ч		21		ф16АIII ГОСТ 5781-82 ℓ=2580	16	4.1 кг
Б.ч		22		ф22АIII ГОСТ 5781-82 ℓ=2600	8	7.8 кг
Б.ч		23		ф16АIII ГОСТ 5781-82 ℓ=4380	24	6.9 кг
Б.ч		24		ф22АIII ГОСТ 5781-82 ℓ=4300	12	12.9 кг
Б.ч		25		ф28АIII ГОСТ 5781-82 ℓ=4300	36	20.9 кг
Б.ч		26		ф10АIII ГОСТ 5781-82 ℓ=1300	58	0.8 кг
Б.ч		27		ф10АIII ГОСТ 5781-82 ℓ=600	42	0.4 кг
Б.ч		28		ф10АIII ГОСТ 5781-82 ℓ=900	29	0.6 кг
Б.ч		29		ф10АI ГОСТ 5781-82 ℓ=800	150	0.5 кг
				Материалы		
				бетон	10,3м³	

10277тм/2.1.20/51

Привязан

Инв. №

ГИП	Гонин	
Н.контр.	Сергиенко	
Нач.отд.	Волков	
Гл.спец.(с	Сергиенко	
Нач.сект.	Кириллова	
Рук.гр.	Мокина	
Инженер	Першикова	

ТП 407-3-398 м.86 АС

Общеподстанционный пункт управления ТИП III для районов с вечномерзлыми грунтами (из унифицированных конструкций)

Стадия	Лист	Листов
РП	17	

ПРМ 1. Ведомость расхода стали. Спецификация.

Энергосетьпроект Томское отделение

Копировал: Малова

Формат А3

Типовой проект 407-3-398 м.86 Альбом II №10277тм-II-22

Разрез 1-1, 2-2

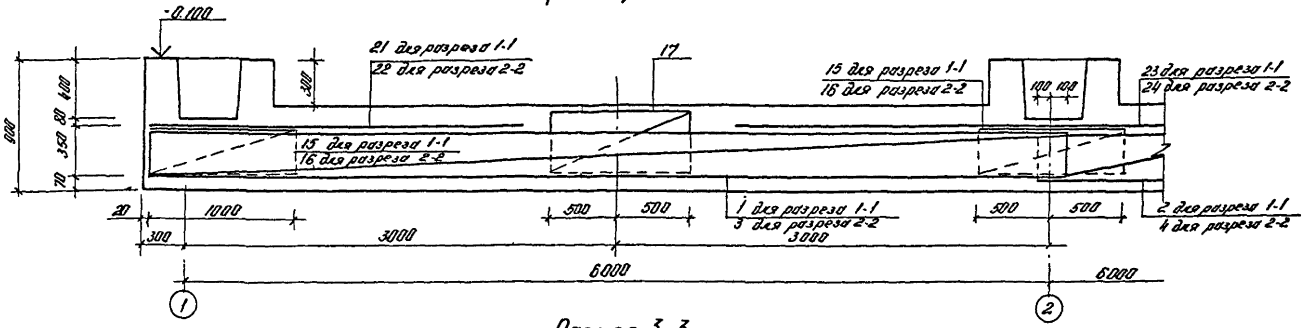

Разрез 3-3

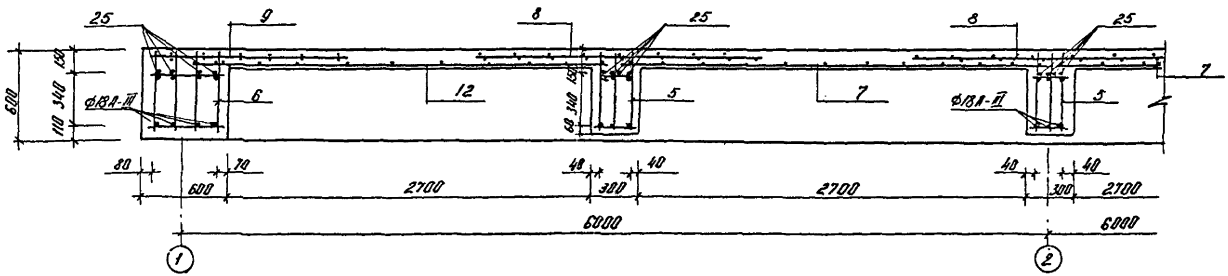

10277тм/2 л.21/51

				ТП 407-3-398 м.86			АС
		ГИП	Гонин				
Привязан		Н.контр.	Сергиенко	Общеподстанционный пункт управления ТИП "П" для районов с вечномерзлыми грунтами (из унифицированных конструкций)	Стадия	Лист	Листов
		Нач.отд.	Волков				
		Гл.спец.Со	Сергиенко				
		Нач.сект	Кириллова		РП	18	
		Рук.гр.	Мокина	ПРм1. Разрезы 1-1 ... 3-3	Энергосетьпроект Томское отделение		
Инв.№		Инженер	Стадонберг				

Копировал: Мамо

Формат А3

Разрез 4-4

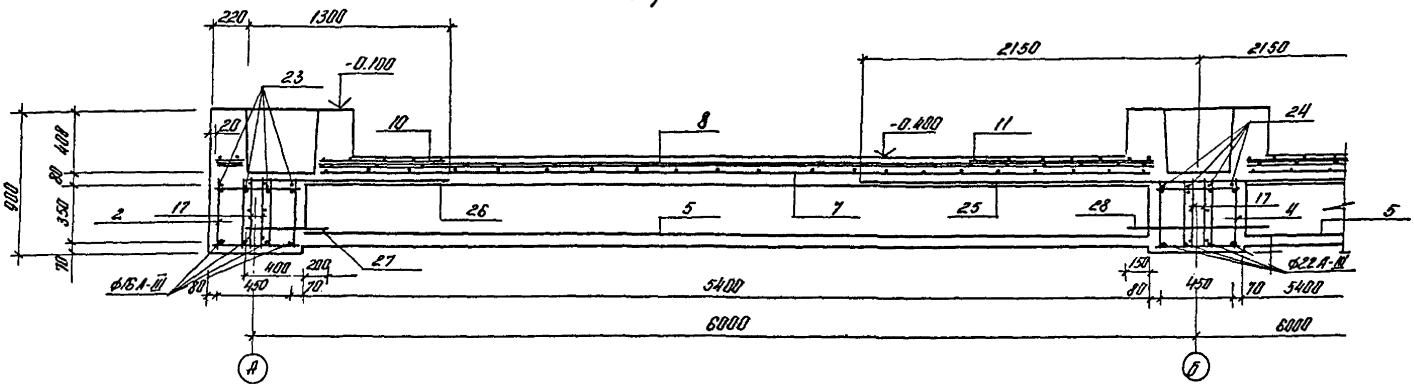

Армирование стакана

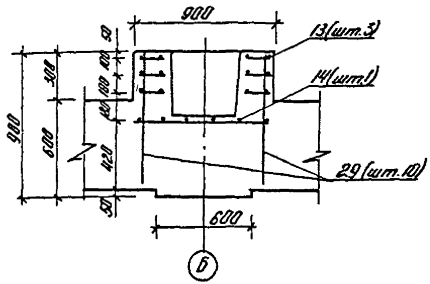

10277тм/2 л.22/51

				ТП 407-3-398 м.86		АС	
	ГИП	Гонин					
Привязан	Н.контр.	Сергиенко		Общеподстанционный пункт управления ТИП (I) для районов с вечномерзлыми грунтами (из унифицированных конструкций)	Стадия	Лист	Листов
	Нач.отд.	Волков			РП	19	
	Гл.спец.Гр	Сергиенко					
	Нач.сект	Кириллова		ПРМ1. Разрез 4-4. Армирование стакана	Энергосетьпроект Томское отделение		
Инв.№	Рук.гр.	Мокина					
	Инженер	Стафеев					

Копировал:

Формат А3

Типовой проект 407-3-398 м.86 Альбом II ТМ027тм-ТХ24

Схема расположения колонн и балок покрытия

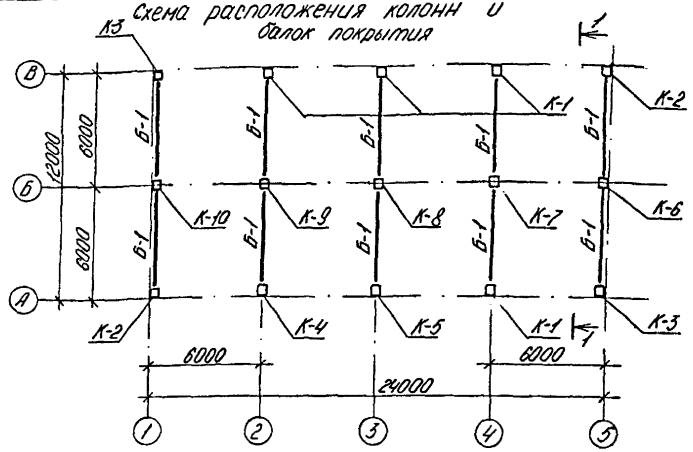

Разрез 1-1

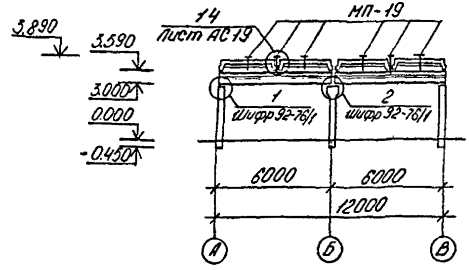

Схема расположения плит покрытия

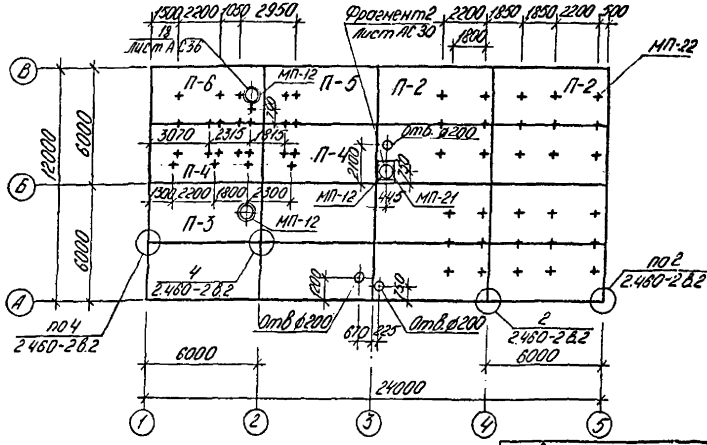

1. Спецификацию элементов к схемам расположения см. лист АС-21
2. Не замаркированные плиты на схеме расположения плит покрытия марки П-1.
3. Отверстия ø12 для крепления монтажных деталей сверлить по месту.
4. Отверстия ø200 сверлить по месту.

				ТП 407-3-398 м.86		АС	
ГИП	Гонин						
Н.контр.	Сергиенко			Энергоснабжающий пункт управления ПАУ-22 для районов с грунтами I типа по просадочности и IV типа по набухающим грунтам из унифицированных конструкций	Стадия	Лист	Листов
Нач.отд.	Волков				РП	20	
Гл.специал.	Сергиенко						
Нач.сект.	Кириллова			Схемы расположения колонн, балок и плит покрытия. Разрез 1-1.	Энергосетьпроект Томское отделение		
Рук.гр.	Молина						
Ст.техн.	Кириллова						
Привязан							
Инв.№							

Формат А3

Типовой проект 407-3-398 т.м. 86 Альбом II №10277 тм-II-25

Спецификация элементов к схемам расположения колонн, балок и плит покрытия, расположенным на листе АС-20

Марка	Обозначение	Наименование	Кол.	Масса ед. кг	Примеч.
		Колонны			
К-1	Альбом IV АСИ-003-К1	К30-1-1а	4	770	
К-2	-01	К30-1-1б	2	770	
К-3	-02	К30-1-1в	2	770	
К-4	-03	К30-1-1г	1	770	
К-5	-04	К30-1-1д	1	770	
К-6	-05	К30-1-1е	1	770	
К-7	Альбом IV АСИ-006-К2	К30-6-1	1	800	
К-8	-01	К30-6-1а	1	800	
К-9	-02	К30-6-1б	1	800	
К-10	-03	К30-6-1в	1	800	
		Балка покрытия			
Б-1	Альбом IV АСИ-017	1Бст6-5АVТа	10	1150	
Для районов с весом снегового покрова 100 кг/м²					
		Плита покрытия			
П-1	ГОСТ 22701.1-77	ПГ-2АIIIВТ	9	2650	
П-2	Альбом IV АСИ-011	ПГ-2АIIIВТВ	2	2650	
П-3	ГОСТ 22701.2-77	ПВ7-2АIIIВТ	1	3200	
П-4	Альбом IV АСИ-012	ПГ-2АIIIВТг	2	2650	
П-5	-009	ПГ-2АIIIВТа	1	2650	
П-6	-015	ПВ7-2АIIIВТб	1	3200	

Марка	Обозначение	Наименование	Кол.	Масса ед. кг.	Примеч.
Для районов с весом снегового покрова 150 кг/м²					
		Плита покрытия			
П-1	ГОСТ 22701.1-77	ПГ-3АVТ	9	2650	
П-2	Альбом IV АСИ-011	ПГ-3АVТВ	2	2650	
П-3	ГОСТ 22701.1-77	ПВ7-3АIIIТ	1	3200	
П-4	Альбом IV АСИ-012	ПГ-3АIIIТг	2	2650	
П-5	-009	ПГ-3АIIIТа	1	2650	
П-6	-015	ПВ7-3АIIIТб	1	3200	
		Металлические изделия			
МП-12	Альбом IV АСИ-032	Марка МП-12	3	40.9	
МП-21	-038	Марка МП-21	1	48.4	
МП-19	-037	Марка МП-19	54	1.1	
МП-26	-043	Марка МП-26	3	1.5	

Привязан

Инв. №

ГИП	Гонин	
Н.контр.	Сергиенко	
Нач.отд.	Волков	
Гл.спец.сп.	Сергиенко	
Нач.сект.	Кириллова	
Рук.гр.	Мокина	
Ст.техн.	Кирилова	

ТП 407-3-398 м.86 АС

Общеподстанционный пункт управления тип III для районов с вечномерзлыми грунтами. (из унифицированных констр-й)

Спецификация элементов к схемам расположения колонн, балок и плит покрытия

Стадия	Лист	Листов
Р	21	

Энергосетьпроект Томское отделение

Формат А3

Схема расположения стеновых панелей в осях 1-5

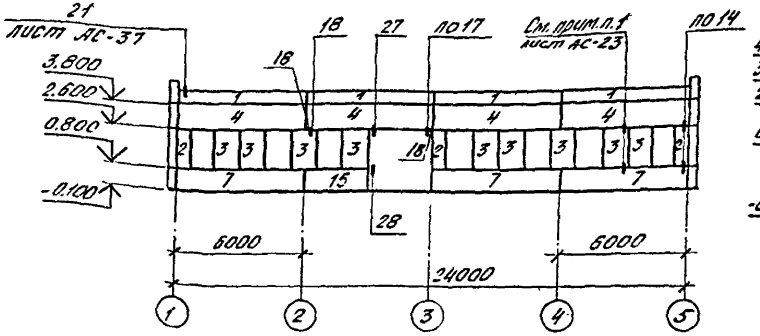

Схема расположения стеновых панелей в осях А-В

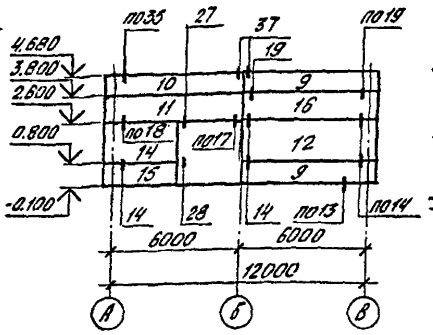

Схема расположения стеновых панелей в осях В-А

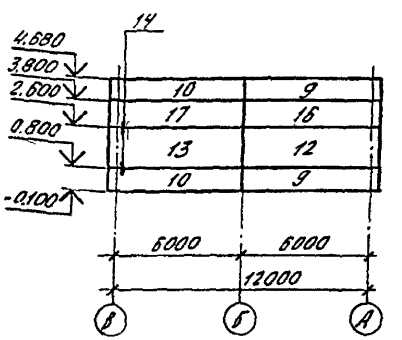

Схема расположения стеновых панелей в осях 5-1

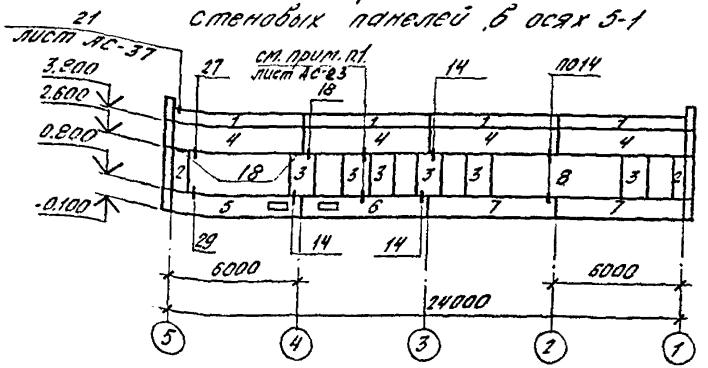

Схемы расположения насадок фахверка

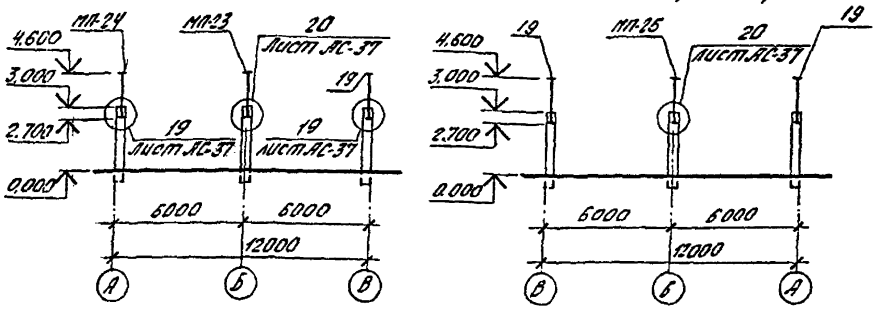

10277тм/2 л. 85/51

				ТП 407-3-398м.86 АС			
			ГИП	Гонин			
Привязан:			Н.контр.	Сергиенко	Общепромышленный цех с применением сборных железобетонных конструкций	Стадия: РП	Лист: 22	Листов:
			Нач.отд.	Волков				
			Гл.спец.	Сергиенко				
			Нач.сект.	Кириллова	Схемы расположения стеновых панелей и насадок фахверка	Энергосетьпроект Томское отделение		
Инв.№			Арх.гр.	Ноткина				
			Инженер	Сергеева				

Формат А3

Спецификация элементов к схемам расположения стеновых панелей и насадок фахверка

Марка, поз.	Обозначение	Наименование	Кол.	Масса ед., кг	Примечание
1	2	3	4	5	6
		Панели наружных стен			
1	1.030.1-1.2-1.6.00.0-02 1.030.1-1.0-3-0100	ПК 60.75-А	8	1400	
2	1.030.1-1.1-1.59-02 1.030.1-1.0-3-0100	2ПС 6.18.3,0-А-60	5	370	
3	1.030.1-1.1-1.61-02 1.030.1-1.0-3-0100	2ПС 12.18.3,0-А-59	15	750	
4	1.030.1-1.1-1.05-07 1.030.1-1.0-3-0100	ПС 60.12.3,0-6.А-40	8	2520	
5	Альбом IV АСИ-019	ПС 60.9.3,0-6.А-31а	1	1910	
6	Альбом IV АСИ-020	ПС 60.9.3,0-6.А-36а	1	1910	
7	1.030.1-1.1-1.04-11 1.030.1-1.0-3-0100	ПС 60.9.3,0-6.А-36	5	1910	
8	Альбом IV АСИ-024	ПС 60.18.3,0-6.А-31а	1	3780	
9	1.030-1-1.1-1.17 1.030.1-1.0-3-0100	ПС 63.5.9.3,0-6.А-1.31	4	2000	
10	1.030.1-1.1-1.25 1.030.1-1.0-3-0100	ПС 63.5.9.3,0-6.А-2.31	3	2000	
11	Альбом IV АСИ-021	ПС 63.5.12.3,0-6.А-2.43а	1	2670	
12	1.030.1-1.1-1.17-04 1.030.1-1.0-3-0100	ПС 63,5.18.3,0-6.А-1.31	2	4000	
13	1.030.1-1.1-1.25-04 1.030.1-1.0-3-0100	ПС 63.5.18.3,0-6.А-2.31	1	4000	
14	Альбом IV АСИ-022	ПС 30.18.3,0-6.А-53а	1	1890	
15	Альбом IV АСИ-023	ПС 30.9.3,0-6.А-53а	1	940	
16	1.030.1-1.1-1.17-02 1.030.1-1.0-3-0100	ПС 63.5.12.3,0-6А.-1.31	1	2670	
17	1.030.1-1.1-1.25-02 1.030.1-1.0-3-0100	ПС 63.5.12.3.0-6.А-2.31	2	2570	
МП-23	Альбом IV АСИ-040	Насадка фахверка	1	81.9	
МП-24	-041	Насадка фахверка	1	55.8	
МП-25	-042	Насадка фахверка	1	77.8	
МП-27	-044	Элемент крепления	16	0.5	
18	Уголок 250×250×16 ГОСТ 8509-72* ℓ=150	Элемент крепления	4	9.2	
18	Уголок 125×125×14 ГОСТ 8509-72* ℓ=1920	Насадка фахверка	3	49.8	
МП-41	ФВАI ГОСТ 5781-82 ℓ=450	Элемент крепления	21	0.18	
А-1	1.030.1-1.0-3-2401	Элемент крепления	16	0.7	
А-3	1.030.1-1.0-3-2403	Элемент крепления	24	0.4	
А-4	1.030.1-1.0-3-2404	Элемент крепления	16	1.5	
Т3	1.030.1-1.4-1-120	Элемент крепления	37	0.4	
Т8	1.030.1-1.4-1-140	Элемент крепления	16	0.5	
Т17	1.030.1-1.4-1-220	Элемент крепления	13	0.3	
	1.030.1-1.3-2-514	Деталь поз. 19	56	0.7	
	1.030.1-1.3-2-515	Деталь поз. 22	12	1.2	

1. Крепление стеновых панелей поз. 3 между собой выполнять по узлу 28 серии 1.030.1-1.3-3-210 до их монтажа.
2. Крепление карнизной панели к подкарнизной выполнять по узлам А и Б серии 1.030.1-1.0-3-2400 для панелей толщиной 300 мм до их монтажа.
3. Все узлы, кроме оговоренных, приняты по серии 1.030.1-1, 3-3.

10277тм/2 л.26/51

ТП 407-3-398 м.86 АС

ГИП	Гонин		
Н.контр.	Сергиенко		
Нач. отд.	Волков		
Гл. спец. ОП	Сергиенко		
Нач. сект.	Кириллова		
Рук. гр.	Мокина		
Инженер	Сергеева		

Общеподстанционный пункт управления типа III для районов с вечномерзлыми грунтами (из унифицированных конструкций)

Стадия	Лист	Листов
РП	23	

Спецификация элементов к схемам расположения стеновых панелей и насадок фахверка

Энергосетьпроект Томское отделение

Привязан:

Инв. №

Альбом III АСИ 27-Т-1277 ТМ

Формат А3

Типовой проект 407-3-398м.86 Альбом II № 10277тм-II-28

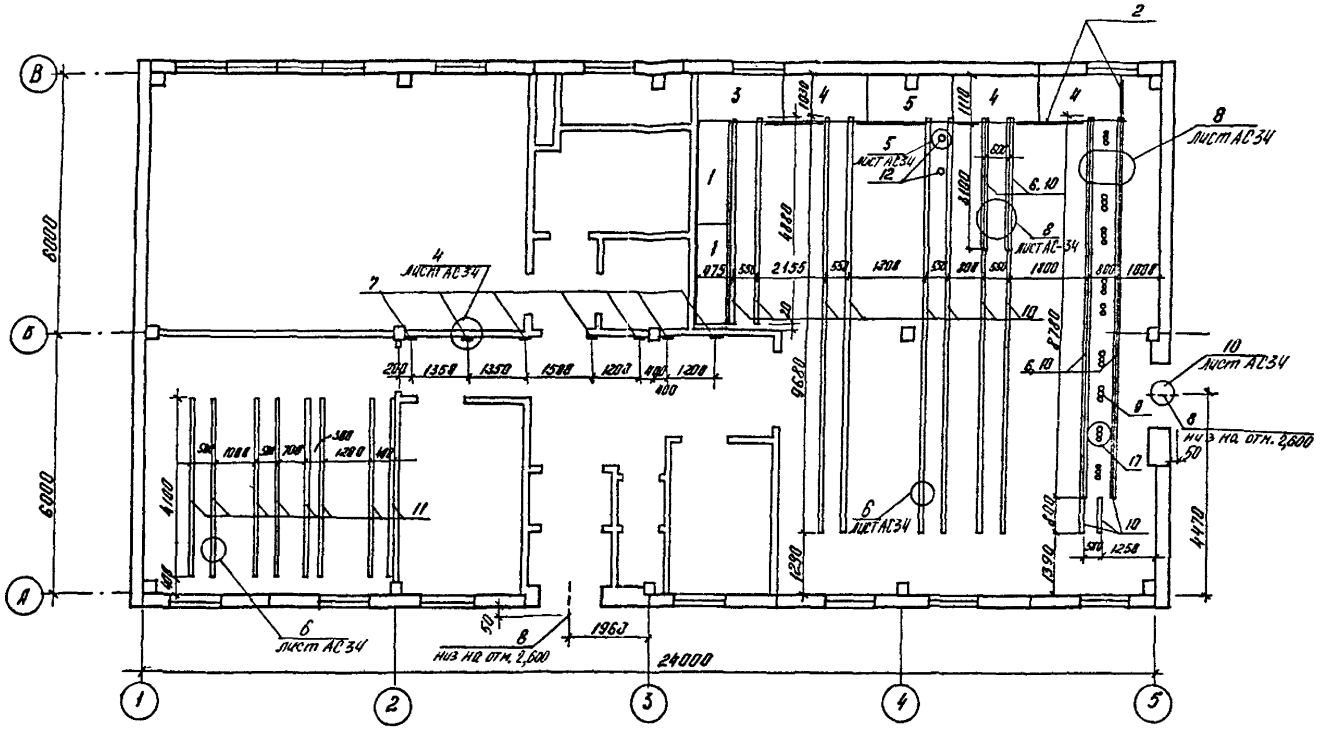

Привязан			
Инв. №			

				ТП 407-3-398 м.86 АС			
ГИП	Гонин						
Н.контр.	Сергиенко			Общеподстанционный пункт управления ТИП III для районов с вечномерзлыми грунтами (из унифицированных конструкций)	Стадия	Лист	Листов
Нач.отд.	Волков				РП	24	
Гл.спец.Со	Сергиенко						
Нач.сект	Кириллова			Схема расположения металлических марок	Энергосетьпроект Томское отделение		
Рук.гр.	Мокина						
Инженер	Першикова						

Копировал: Малой

Формат А3

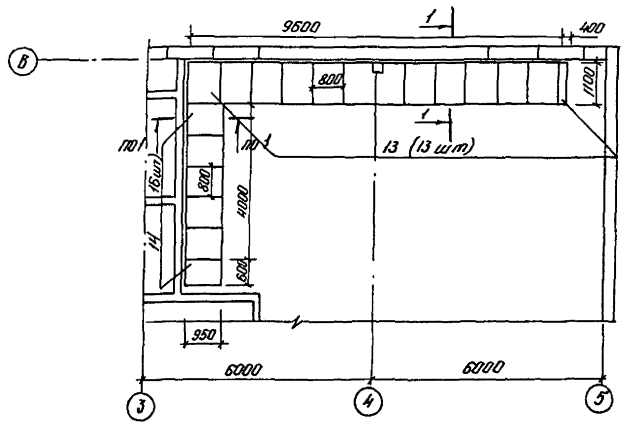

Сечение 1-1

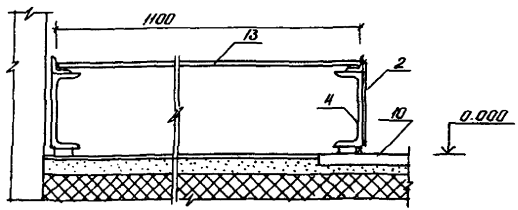

Раскрой асбестоцементных досок выполнять по месту в соответствии с размерами досок, приведенными на схеме.

Спецификация элементов к схемам расположения металлических марок и асбестоцементных досок на листах АС-24 и АС-25

Марка, поз.	Обозначение	Наименование	Кол.	Масса ед. кг.	Примеч.
		Металлической конструкции			
1	Альбом IV АСИ-030	МП-7	2	40.1	
2	ГОСТ 19904-74*	Полоса 1.8×230	Гп.м	3.2	
3	Альбом IV АСИ-030	МП-8	1	38.1	
4	-031	МП-10	3	38.1	
5	-051	МП-35	1	38.7	
		Закладная деталь			
6	ГОСТ 8240-72*	Швеллер 20	238кг	18.4	
7	ГОСТ 8240-72*	Швеллер 16	7	2.8	
8	ГОСТ 3262-75*	Труба 33.5×2.8 ℓ=690	2	1.5	
9	Альбом IV АСИ-058	ЗД-7	26	7.2	
10	-036	МП-17	672кг	1.6	
11	-036	МП-18	328кг	1.9	
12	-059	ЗД-8	2	7.2	
		Асбестоцементной доски			
13	ГОСТ 4248-78	АЦЭИД 400-110×80×25	13	39.6	
14	ГОСТ 4248-78	АЦЭИД 400-110×80×25	5	39.6	

10277 тм/2 л. 28/51

				ТП 407-3-398 м.86		АС
ГИП	Ганин					
Н.контр.	Сергиенко			Общепостанционные пункты управления тип III для районов с вечномерзлыми грунтами (из унифицированных конструкций)	Стадия	Лист	Листов
Нач. отд.	Волков				РП	25	
Гл. сп. СО	Сергиенко						
Нач. сект	Кириллова			Схема расположения асбестоцементных досок	Энергосетьпроект Томское отделение		
Рук. гр.	Мокина						
Инженер	Першикова						

Привязан:

Инв.№

Формат А3

Типовой проект №13-398 м.86 Альбом II к/1027.1-м-ТМ

Экспликация полов

Наименование или номер помещения по проекту	Тип пола по правилам	Схема пола или номер узла по серии	Элементы пола и их толщина	Площадь пола м²
1	2	3	4	5
3; 8; 10	1	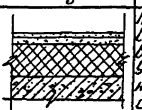	Покрытие- бетон М200 - 20мм Стяжка- цементно-песчаный раствор М150 - 40мм Утеплитель-плиты минераловатные повышенной жесткости с γ - 200 кг/м³ по ГОСТ 22950-78 - 340мм Пароизоляция- 1сл. рубероида РКМ-350Б на горячем битуме МБК-Г-55 Плита перекрытия	37.71
2; 4; 5	2		Покрытие- керамические кислотоупорные плитки - 15 мм Прослойка и заполнение швов из кислотоупорной бит.маст. - 3мм. Гидроизоляционный слой- 2сл. гидроизола на битум.мастике- 7мм Стяжка- бетон М 100 - 35мм. Утеплитель- плиты минераловатные повышенной жесткости с γ - 200 кг/м³ по ГОСТ 22950- 78 340мм. Пароизоляция- 1сл. рубероида РКМ-350Б на горячем битуме МБК-Г-55 Плита перекрытия	61,12
1; 6; 7; 9	3		Покрытие- резиновый линолеум (релин) на мастике - 5мм Прослойка из холодной мастики на водостойких вяжущих- 1мм Стяжка- цементно-песчаный раствор М 150 - 40мм. Утеплитель- плиты минераловатные повышенной жесткости с γ- 200 кг/м³ по ГОСТ 22950-78- 350мм Пароизоляция- 1сл рубероида РКМ-350Б на горячем битуме МБК-Г-55. Плита перекрытия	176.6

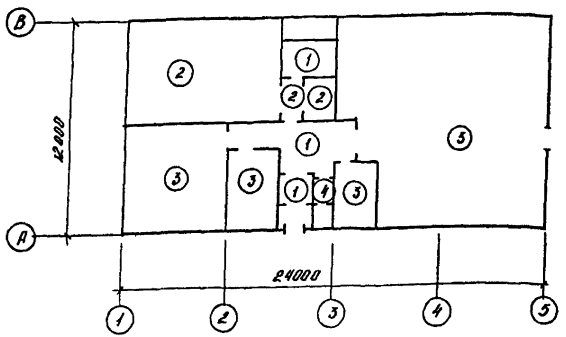

1	2	3	4	5
11	4	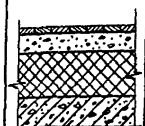	Покрытие - керамическая плитка-15 Прослойка и заполнение швов из цементно-песчаной р-ра М150 - 10мм Стяжка- цементно-песчаный раствор М150 - 40 мм. Утеплитель-плиты минераловатные повышенной жесткости с γ-200кг/м³ по ГОСТ 22950-78 -330мм Пароизоляция-1сл. рубероида РКМ-350Б на горячем битуме МБК-Г-55 Плита перекрытия -220мм.	2.9

1. Полы выполнить в соответствии со СНиП II-В-8-71

				ТП 407-3-398 м.86		АС	
ГИП	Гонин						
Н.контр	Сергиенко						
Нач.отд	Волков			Одноэтажный пункт управления ГАП III для войсковой с бетонорезными грунтами (без унифицированных конструкций)	Стадия	Лист	Листов
Гл.спец	Сергиенко				РП	26	
Нач.сект	Кириллова			План полов	Энергосетьпроект Томское отделение		
Рук.гр.	Макина						
Инженер	Перешивкова						

Привязан

Инв.№

Копировал:

Формат А3

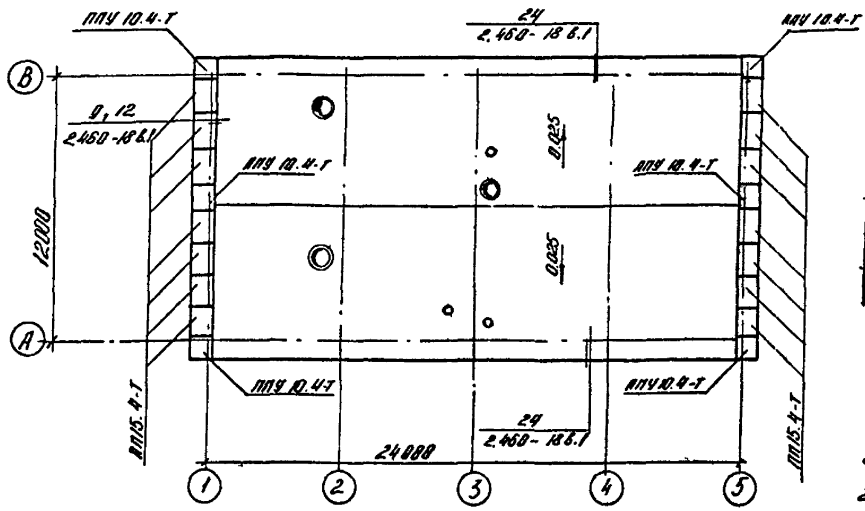

Спецификация элементов к схеме расположения парапетных плит.

Марка поз.	Обозначение	Наименование	Кол.	Масса ед. кг	Примеч.
ППУ10.4-7	ГОСТ 6786-80	Парапетная плита	6	80	
ПП15.4-7	"	"	14	120	
МС33	Серия 2.460-18	Фартук	18	2.8	
МС55	"	Костыль	82	0.21	
МС56	"	Фартук	34	3.00	

1. Гравий по ГОСТ 8268-82 для защитного слоя кровель должен быть сухим, обеспыленным, иметь зерна размером 5-10мм и марку по морозостойкости 100. Толщина защитного слоя из гравия должна составлять 10мм.
2. В стяжке предусмотреть температурно-усадочные швы шириной до 5мм, разделяющие поверхность стяжки из цементно-песчаного раствора на участки размером не более 3×3м. Температурно-усадочные швы в стяжках должны располагаться над торцовыми швами несущих плит.
3. По температурно-усадочным швам в стяжках предусмотреть укладку полос шириной 150мм из рубероида с посыпкой марки РКЧ-350В и точечную приклейку их с одной стороны шва.

Типовой проект 407-3-398м.86 Альбом II №10277тм-II-31

				ТП 407-3-398м.86 АС			
		ГИП	Гонин				
Привязан		Н.контр.	Сергиенко	Общеподстанционный пункт управления ТИП III для районов с вечномерзлыми грунтами (из унифицированных конструкций)	Стадия	Лист	Листов
		Нач.отд.	Волков		РП	27	
		Гл.спец.Со	Сергиенко				
		Нач.сект	Кириллова	План кровли. Схема расположения парапетных плит	Энергосетьпроект Томское отделение		
		Рук.гр.	Мокина				
Инв.№		Инженер	Першикова				

Формат А3

Типовой проект 407-3-398 м.86 Альбом II № 10277 ТМ-II-32

Фрагмент 1

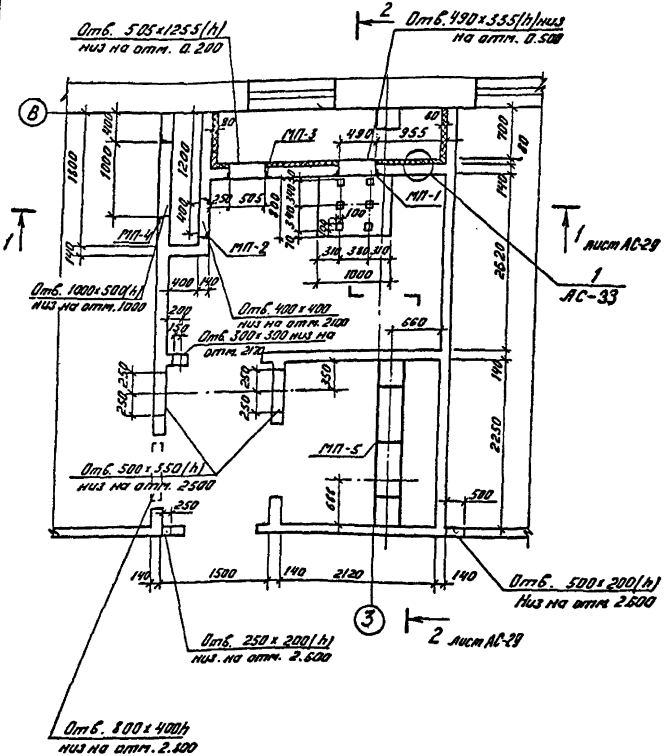

Спецификация металлических марок

Марка, поз.	Обозначение	Наименование	Кол.	Масса ед., кг	Примеч.
МП 1	Альбом IV АСИ-025	Марка МП1	1	11,3	
МП 2	АСИ-026	Марка МП2	1	10,4	
МП 3	АСИ-027	Марка МП3	1	20.6	
МП 4	АСИ-028	Марка МП4	1	33,8	
МП 5	АСИ-029	Марка МП5	1	54,5	
МП 6	АСИ-029	Марка МП6	2	39,8	
МП30	АСИ-048	Марка МП 30	8	0.83	

ТП 407-3-398 м. 86 АС

Привязан:

Инв. №

ГИП	Гонин	
Н.контр.	Сергиенко	
Нач.отд.	Волков	
Гл.спец.ср.	Сергиенко	
Нач.сект.	Кириллова	
Рук.гр.	Жаткина	
Инженер	Сергеева	

Общеподстанционный пункт управления ТИП III для районов с вечномерзлыми грунтами (из унифицированных конструкций)

Фрагмент 1

Стадия	Лист	Листов
РП	28	

Энергосетьпроект Томское отделение

Копировал: Корочева

Формат А3

Типовой проект 407-3-398 м.86 Альбом II N 10277 тм-II-33

Разрез 1-1

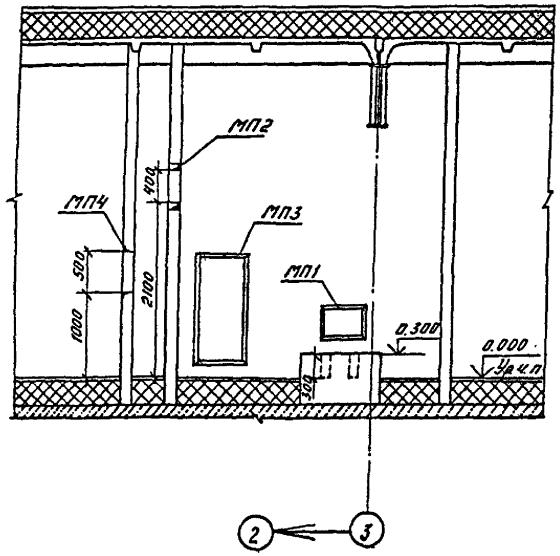

Разрез 2-2

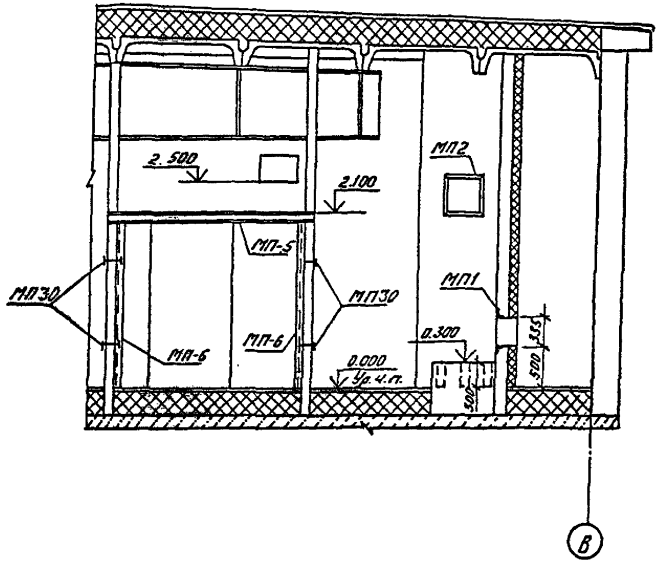

10277 тм/2 л. 32/51

				ТП 407-3-398 м. 86			АС
		ГНП	Гонин				
Привязан:		Н.контр.	Сергиенко	Общеподстанционный пункт управления ТИП III для районов с вечномерзлыми грунтами (из унифицированных конструкций)	Стадия	Лист	Листов
		Нач.отд.	Волков		РП	29	
		П.спец.сп.	Сергиенко				
		Нач.сект.	Кириллова	Разрезы 1-1, 2-2	Энергосетьпроект Томское отделение		
		Рук.гр.	Жаткина				
Инв. №		Инженер	Сергеева				

Копировал: Корочева

Формат А3.

Инв. № подл. | Подпись и дата | Взам. инв. №

Типовой проект 407-3-398 м.86 Альбом II № 10277 тм-II-34

Фрагмент 2

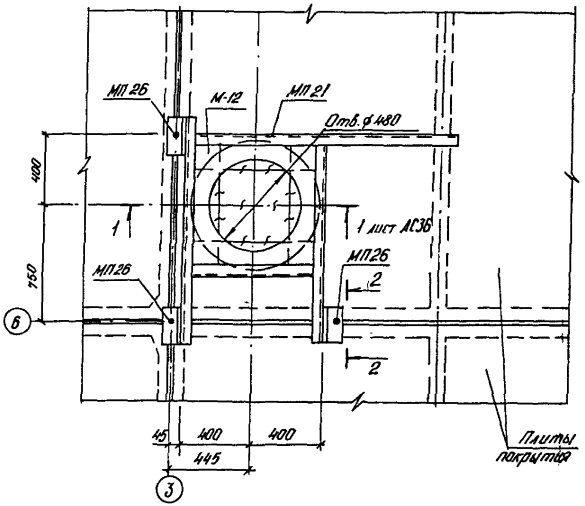

2-2

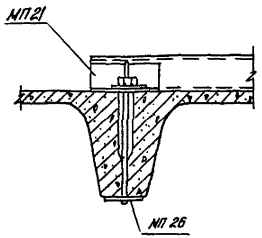

1. Отверстие в плите ф480 мм пробить без выреза арматуры.
2. Перед обетонированием отверстия, продольные стержни арматуры плиты отогнуть и завести в бетон.
3. Монолитный бетон для бетонирования отверстия М 200.
4. Сварные швы K_f = 6 мм.

				ТП 407-3-398 м.86 АС		
	ГИП	Гонин				
Привязан	Н. контр.	Сергиенко		Общеподстанционный пункт управления тип III для районов с вечномерзлыми грунтами (из унифицированных конструкций)	Стадия	Лист	Листов
	Нач. отд.	Волков			РП	30	
	Гл. сп. СО	Сергиенко					
	Нач. сект	Кириллова		Фрагмент 2.	Энергосетьпроект Томское отделение		
	Ст. инж.	Макина					
Инв. №	Техник	Зинченко					

Фрагмент 3

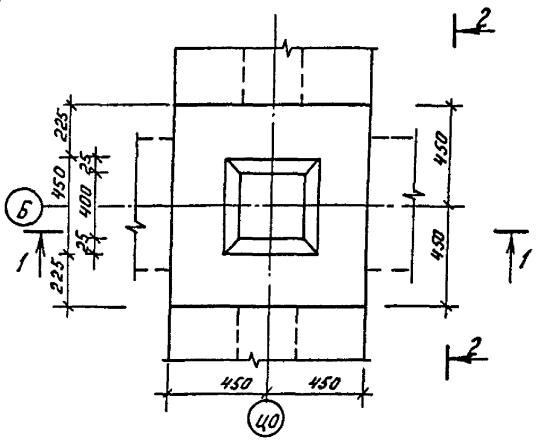

Фрагмент 4

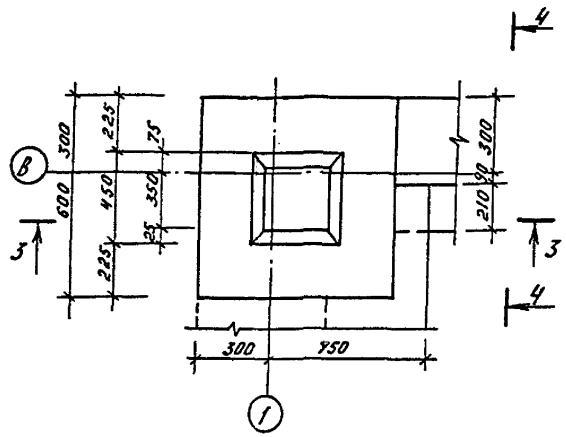

Разрез 2-2

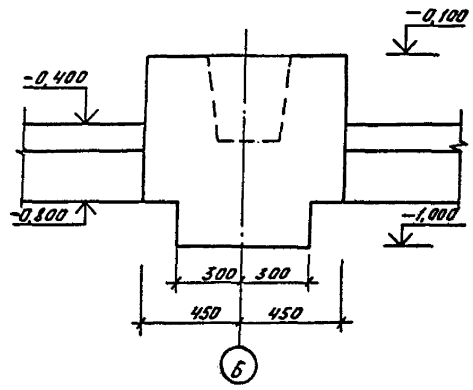

Разрез 1-1

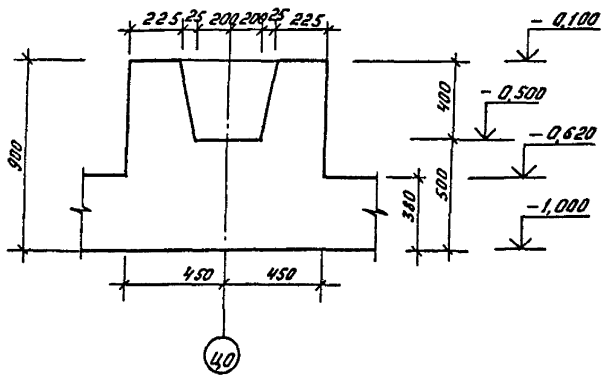

Разрез 3-3

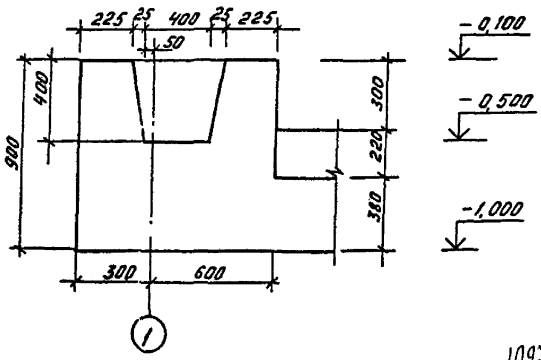

Разрез 4-4

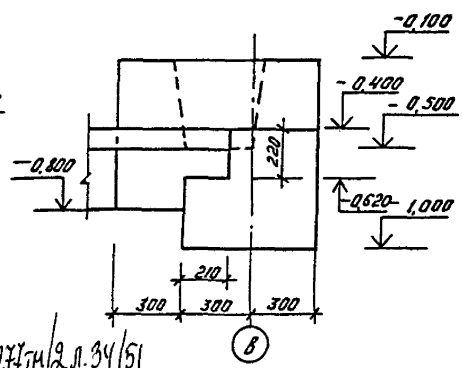

10277тн/2 л.34/51

Типовой проект 407-3-398м.86 Альбом II № 10277тн-II-35

ГИП	Гонин		ТП 407-3-398м.86			АС
Н.контр.	Сергиенко					
Нач.отд.	Волков		Общеподстанционный пункт управления ТИП III для районов с вечномерзлыми грунтами (из унифицированных конструкций)	Стадия	Лист	Листов
Гл.спец.сл.	Сергиенко			РП	31	
Нач.сект.	Кириллова		Фрагменты 3,4	Энергосетьпроект Томское отделение		
Рук.гр.	Жаткина					
Инженер	Першикова					

Привязан

Инв.№

Копировал: Карачева

Формат А3

Взам.инв.№ | Подпись и дата | Инв.№ подл.

Типовой проект 407-3-398 м.86 Альбом II N 10277 тн-II-36

Фрагмент 5

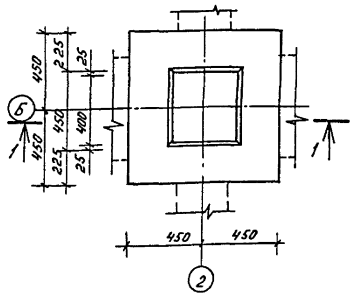

Разрез 1-1

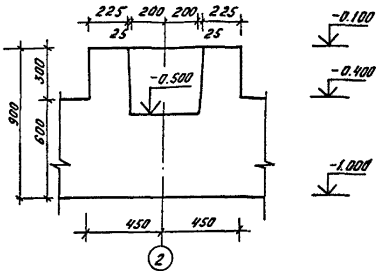

Фрагмент 6

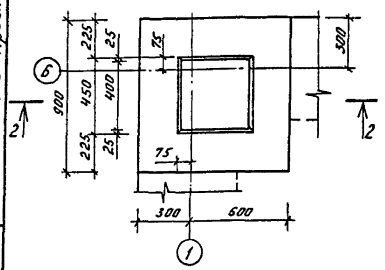

Разрез 2-2

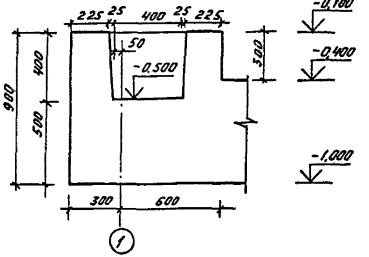

				ТП 407-3-398 м. 86			АС
				ГИП	Гонин		
Привязан				Н.контр.	Сергиенко		Общеподстанционный пункт управления ТИП III для районов с вечномерзлыми грунтами (из унифицированных конструкций)
				Нач.отд.	Волков		
				Гл.спец.ср.	Сергиенко		
				Нач.сект.	Кириллова		Фрагменты 5, 6
				Рук. гр.	Жаткина		
Инв. №				Инженер	Стаденберг		

Стадия	Лист	Листов
РП	32	

Энергосетьпроект
Томское отделение

Инв. № подл. | Подпись и дата | Взам. инв. №

Копировал: Корочева

Формат А 3

Типовой проект 407-3-398 м.86 Альбом II №1027 ТМ-II-37

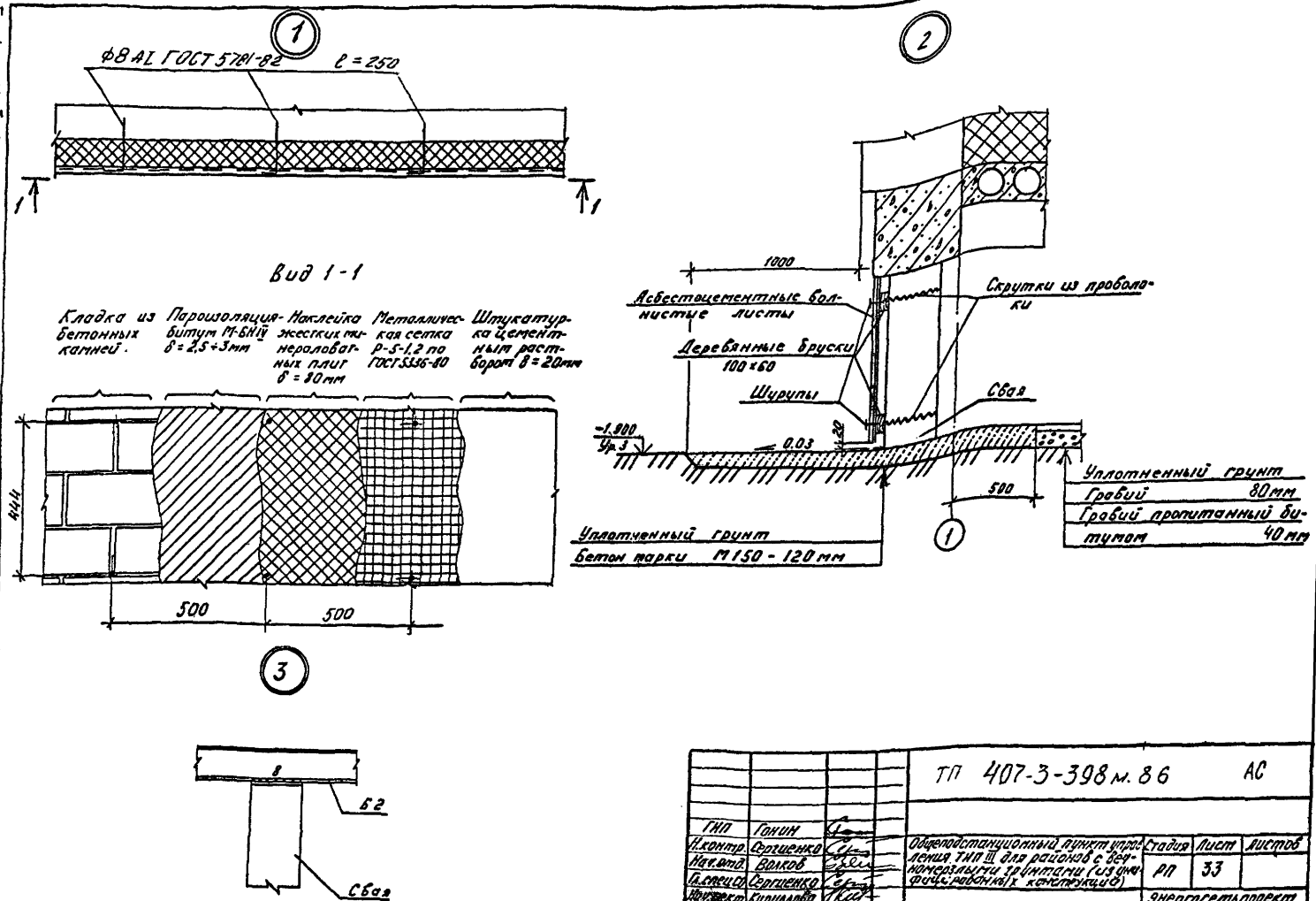

ГИП	Гонин		ТП 407-3-398 м.86 АС			
Н.контр.	Сергиенко		Общеподстанционный пункт управления ТИП III для районов с вечномерзлыми грунтами (из унифицированных конструкций)	Стадия	Лист	Листов
Нач.отд.	Волков			РП	33	
Гл.спец.ст.	Сергиенко					
Нач.мест.	Кириллова		Узлы 1...3.	Энергосетьпроект Томское отделение		
Рук.гр.	Жаткина					
Инженер	Першикова					

Инв.№ подл. | Подпись и дата | Взам.инв.№

Формат А3

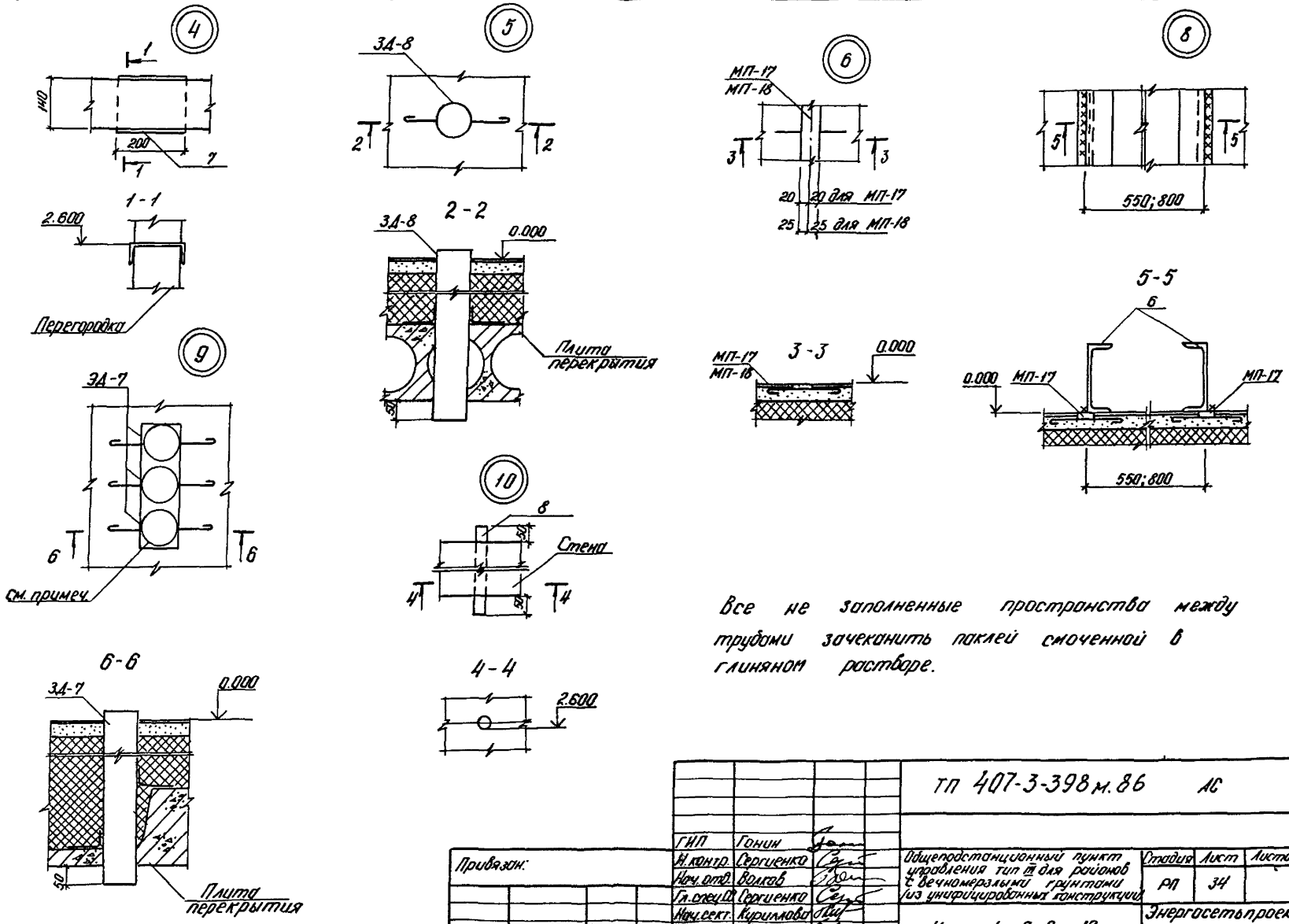

Все не заполненные пространства между трубами зачеканить паклей смоченной в глиняном растворе.

				ТП 407-3-398 м.86 АС			
			ГИП	Гонин	Общеподстанционный пункт управления тип III для районов с вечномерзлыми грунтами из унифицированных конструкций	Стадия	Лист	Листов
Привязан:			Н. контр.	Сергиенко		РП	34	
			Нач. отд.	Волков				
			Гл. спец.	Сергиенко				
			Нач. сект.	Куриллова	Узлы 4...6, 8...10	Энергосетьпроект Томское отделение		
			Рук. гр.	Жаткина				
Инв. №			Техник	Зинченко				

Типовой проект 407-3-398 м.86 Альбом II N10277тм-ТС-30

Инв. № подл. | Подпись и дата | Взам. инв. №

Типовой проект 407-3-398 м.86 Альбом II №10277ТН-II-39

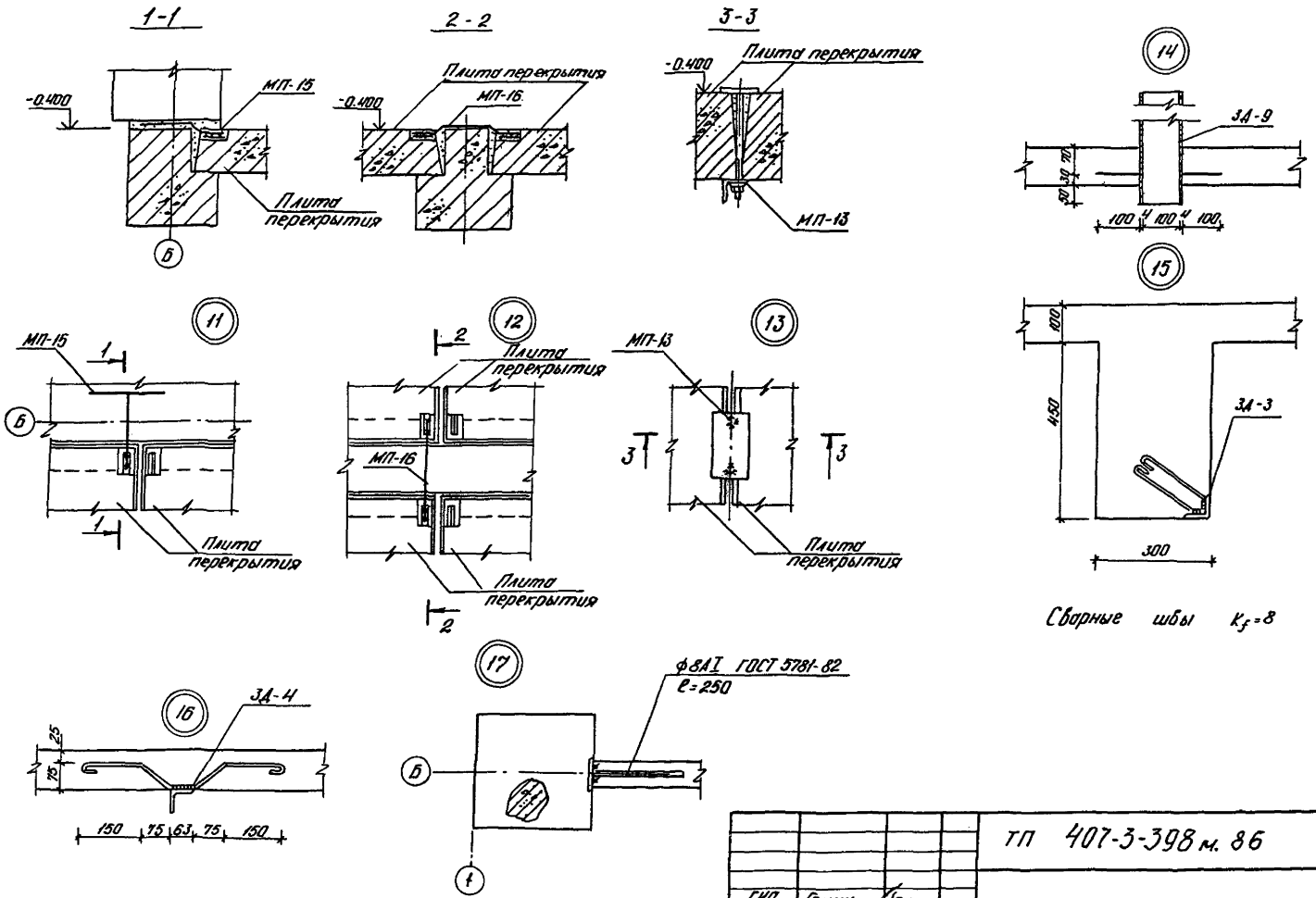

ГИП	Гонин		ТП 407-3-398 м. 86 АС			
Н.контр.	Сергиенко		Общеподстанционный пункт управления тип III для районов с вечномерзлыми грунтами (из унифицированных конструкций)	Стадия	Лист	Листов
Нач.отд.	Волков			РП	35	
Гл.спец.СО	Сергиенко					
Нач.сект.	Кириллова		Узлы 11...17	Энергосетьпроект Томское отделение		
Рук.гр.	Жаткина					
Ст.инж.	Октябрьская					

Привязан:

Инв. №

Инв. № подл. | Подпись и дата | Взам. инв. №

Формат А3

Типовой проект 407-3-398м Альбом II № 10277тн-II-40

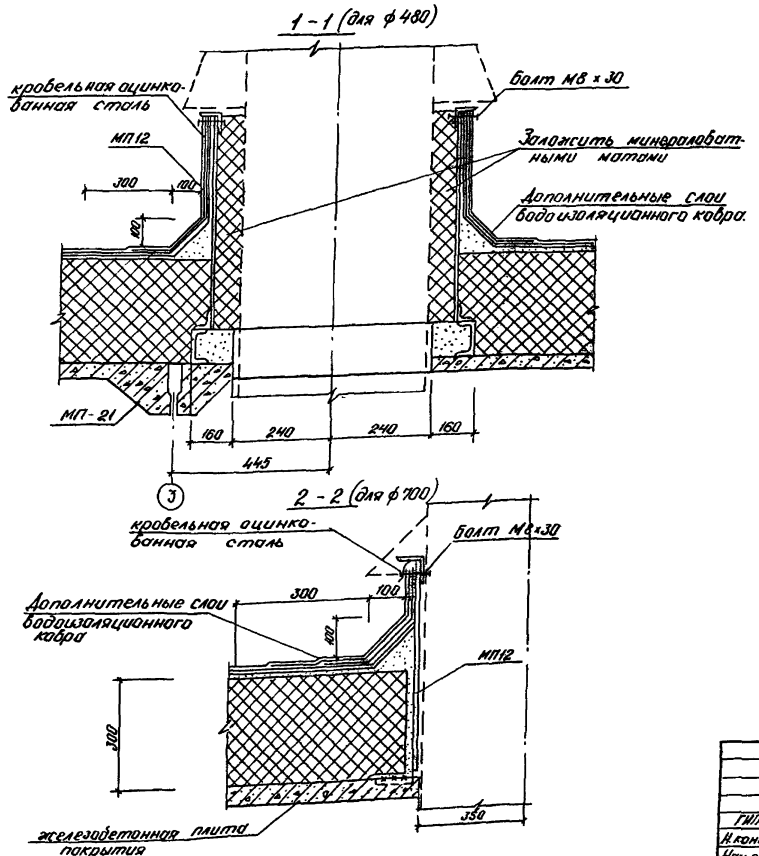

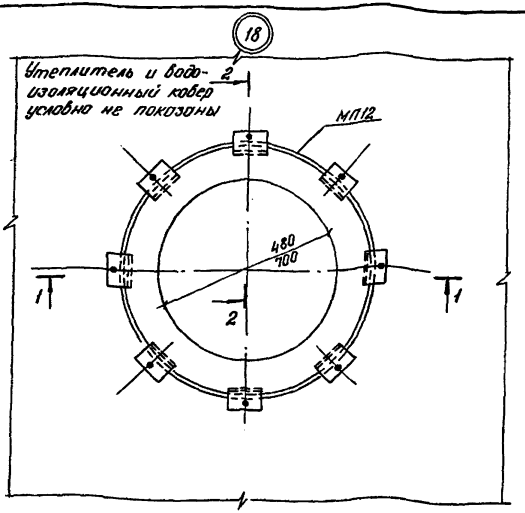

Привязан			
Инв. №			

ГИП	Гонин		
Н.контр.	Сергиенко		
Нач.отд.	Волков		
Гл.спец.СО	Сергиенко		
Нач.сект.	Кириллова		
Рук. гр.	Жаткина		
Инженер	Першикова		

тп 407-3-398 м.86 АС

Общеподстанционный пункт управления тип II для районов с вечномерзлыми грунтами (из унифицированных конструкций)

Стадия	Лист	Листов
РП	36	

Узел 18

Энергосетьпроект
Томское отделение

Формат А3

Типовой проект 407-3-398 м.86 Альбом II №10277 тм-II-41

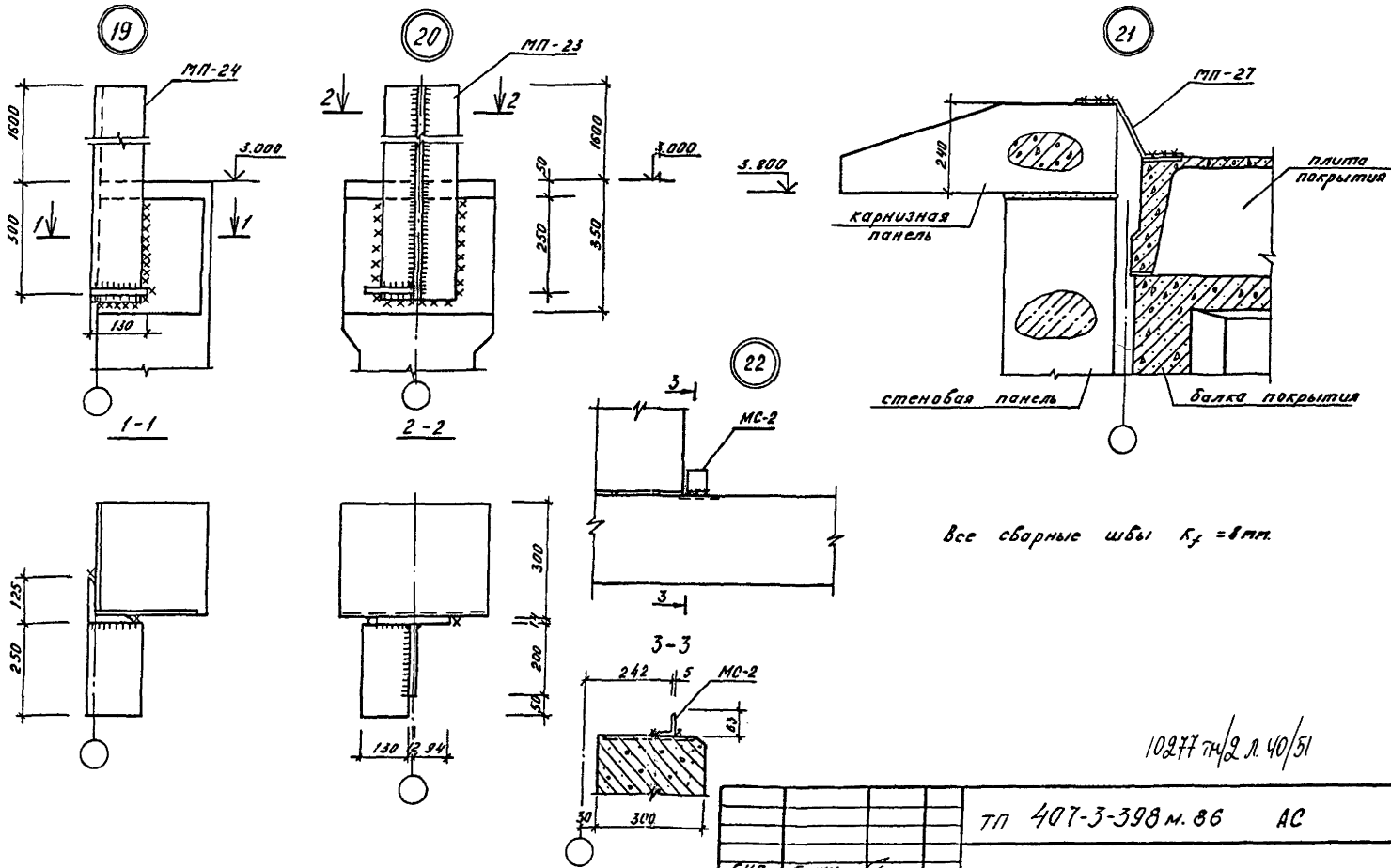

Все сварные швы K_f = 8 мм.

10277 тм/2 л. 40/51

			ТП 407-3-398 м.86 АС			
Привязан	ГИП	Гонин	Общеподстанционный пункт управления ТИП II для районов с вечномерзлыми грунтами (из унифицированных конструкций)	Стадия	Лист	Листов
	Н.контр.	Сергиенко		РП	37	
	Нач.отд.	Вялков				
	Гл.спец.Со	Сергиенко				
	Нач.сект.	Кириллова				
	Рук.гр.	Мокина	Узлы 19...22	Энергосетьпроект Томское отделение		
Инв.№	Инженер	Стаденберг				

Копировал: Корочева

Формат А3

Типовой проект 407-3-398.86 Альбом II №10277тм-Т-42

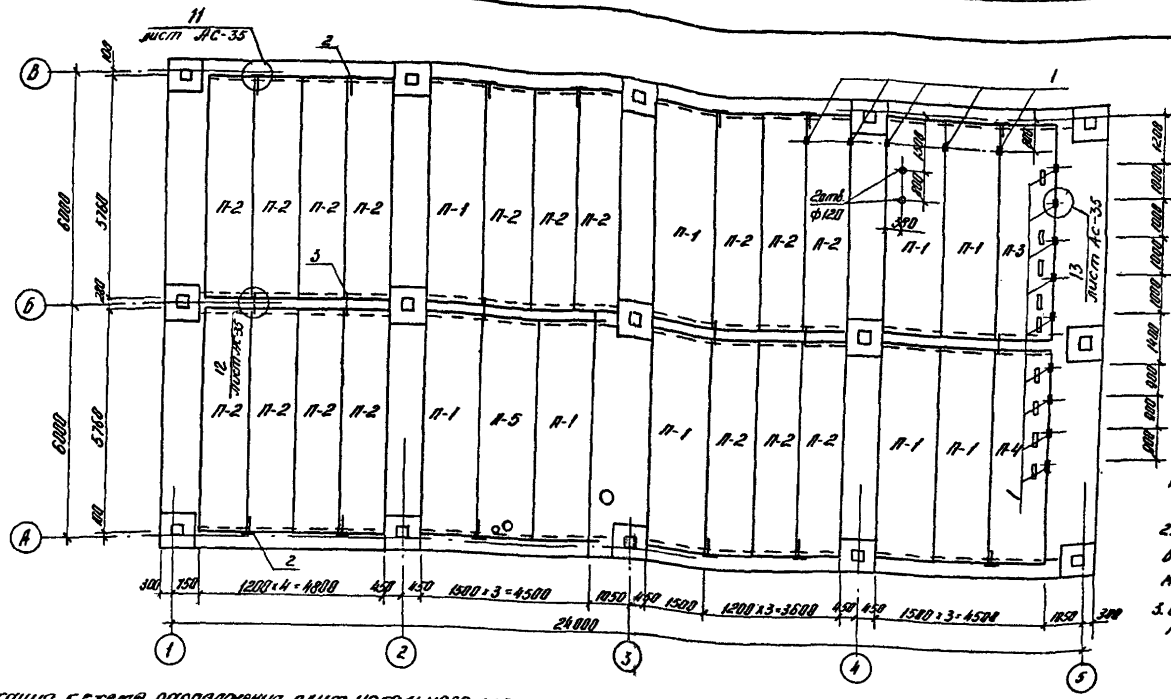

1. Швы между плитами заделать бетоном марки 150
2. До заделки швов установить крепежные детали МП 13, МП 15, МП 16
3. Отверстия ф 120 сверлить по месту.

Спецификация к схеме расположения плит цокольного перекрытия

Марка	Обозначение	Наименование	Кол.	Марка ед. кг	Приме-чание
		Плита перекрытия			
П-1	Серия ИИ-04-4 В.26м	ПК 16-58.15	9	2710	
П-2	"	ПК 16-58.12	18	2040	
П-3	Альбом IV АСИ-008	ПД 16-58.15 сш	1	2630	
П-4	" -02	ПД 16-58.15 сВ	1	2630	
П-5	" -07	ПД 16-58.15 сш	1	2630	
1	" -033	Крепежная деталь МП-13	14	2.0	
2	" -035	МП-15	13	0.6	
3	" -035	МП-16	6	0.3	

Привязан

Инв. №

ТП 407-3-398 м. 86 АС			
ГИП Гонин			
Гл.констр. Сергиенко			
Нач.отд. Волков			
Гл.спец.Сергиенко			
Нач.сект Кириллова			
Рук.гр. Мокина			
Инженер Першикова			
Общеподстанционный пункт управления ТИП II для районов с сейсмичностью грунтами (из унифицированных конструкций)	Стадия	Лист	Листов
	РП	38	
Схема расположения плит цокольного перекрытия	Энергосетьпроект Томское отделение		

Типовой проект 407-3-398м.86 Альбом II №10277тн-II-43

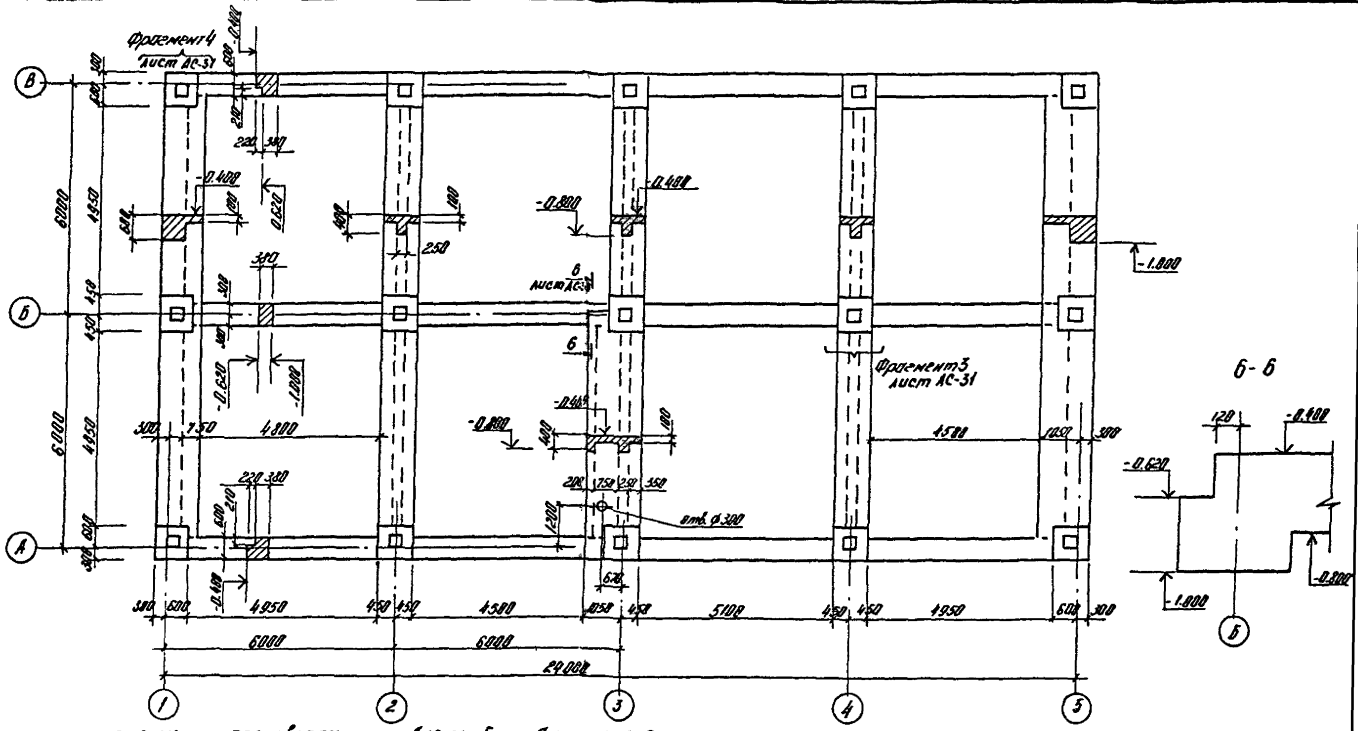

Расчетная схема ростверка

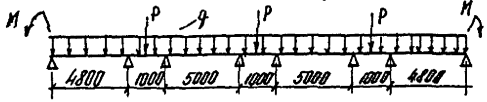

Для оси Б:
P = 37.6 тс
M = 11.7 тс·м
q = 8.5 тс/м

Для осей А, В:
P = 17.6 тс
M = 6.4 тс·м
q = 6.5 тс/м

				ТП 407-3-398м.86			АС
		ГИП	Гонин				
Привязан		Н.контр.	Сергиенко	Общеподстанционный пункт управления ТИП III для районов с вечномерзлыми грунтами (из унифицированных конструкций)	Стадия	Лист	Листов
		Нач.отд.	Волков		РП	39	
		Гл.спец.Сб	Сергиенко				
		Нач.сект	Корнилова	Опалубка и армирование ростверка РКМ 1	Энергосетьпроект Томское отделение		
		Рук.гр.	Мокина				
Инв №		Инженер	Першикова				

Копировал: [illegible]

Формат А3

Инв.№ подл. | Подпись и дата | Взам. инв.№

Типовой проект 407-3-398 м.86 Альбом II N10277 тм-II-44

Ведомость расхода стали на ростверк РКм-1, кг

Марка элемента	Изделия арматурные																			Общий расход
	Арматура класса																			
	А I					А III										Вр I				
	ГОСТ 5781-82				Итого	ГОСТ 5781-82									Итого	ГОСТ 6727-80		Итого	Всего	
	ф6	ф8	ф10			ф8	ф10	ф12	ф14	ф16	ф18	ф20	ф22	ф25		ф5				
РКм-1	64.1	522.5	603.6		1190.2	90	9.7	700.8	32.8	315.2	444.0	309.0	115.2	370.0	2386.7	258.3		258.3	3835.2	3835.2

Спецификация ростверка РКм-1

Формат	Зона	Позиц.	Обозначение	Наименование	Кол.	Примеч.
				Сборочные единицы		
				Каркасы плоские		
А3		1	Альбом IV АСИ-060	КП-1	4	
А3		2	" -01	КП-2	4	
А3		3	" -02	КП-3	2	
А3		4	" -03	КП-4	2	
А3		5	" -04	КП-5	4	
А3		6	" -05	КП-6	6	
А3		24	-27	КП-28	1	
				Сетки арматурные		
А4		7	Альбом IV АСИ-063	С-1	45	
–		8	ГОСТ 8478-81	$С\frac{5Вр-1-100}{5Вр-1-100}$ 1040 ℓ=6380	2	21.2кг
–		9	"	$С\frac{5Вр-1-100}{5Вр1-100}$ 1040 ℓ=12560	1	41.5кг
–		10	"	$С\frac{5Вр-1-100}{5Вр-1-100}$ 1280 ℓ=12560	1	49.9кг
–		11	"	$С\frac{5Вр-1-100}{5Вр-1-100}$ 1040 ℓ=12560	3	41.5кг
А4		12	Альбом IV АСИ-063-01	С-2	15	
				Детали		
б.4		13		ф25 А III ГОСТ 5781-82 ℓ=4400	16	17.0кг
б.4		14		ф25 А III ГОСТ 5781-82 ℓ=2550	10	9.8кг
б.4		15		ф18 А III ГОСТ 5781-82 ℓ=4400	24	8.8кг
1	2	3	4	5	6	7
б.4		16		ф18 А III ГОСТ 5781-82 ℓ=2550	16	5.1кг
б.4		17*		ф14 А III ГОСТ 5781-82 ℓ=1700	16	2.05кг
б.4		18		ф8 А III ГОСТ 5781-82 ℓ=680	380	0.3кг
б.4		19		ф10 А III ГОСТ 5781-82 ℓ=600	16	0.4кг
б.4		20		ф10 А III ГОСТ 5781-82 ℓ=900	6	0.55кг
б.4		21*		ф12 А III ГОСТ 5781-82 ℓ=1370	320	1.2кг
б.4		22		ф12 А III ГОСТ 5781-82 ℓ=6215	24	5.6кг
б.4		23		ф22 А III ГОСТ 5781-82 ℓ=4300	9	12.8кг
				Материалы		
				Бетон	429м³	

* См. ведомость деталей л. АС-42.

Инв. № подл. | Подпись и дата | Взам. инв. №

Привязан

Инв. №

ГИП	Ганин	
Н.контр.	Сергиенко	
Нач.отд.	Волков	
Гл.спец.Ст.	Сергиенко	
Нач.сек.	Кириллова	
Рук.гр.	Макина	
Инженер	Першикова	

ТП 407-3-398 м. 86 АС

Общепродстанционный пункт управления тип IV для районов с вечномерзлыми грунтами (из унифицированных конструкций)

Стадия	Лист	Листов
РП	40	

Ростверк РКм 1. Спецификация

Энергосетьпроект Томское отделение

Формат А3

Типовой проект 407-3-398м.86 Альбом II N 10277тн-II-45

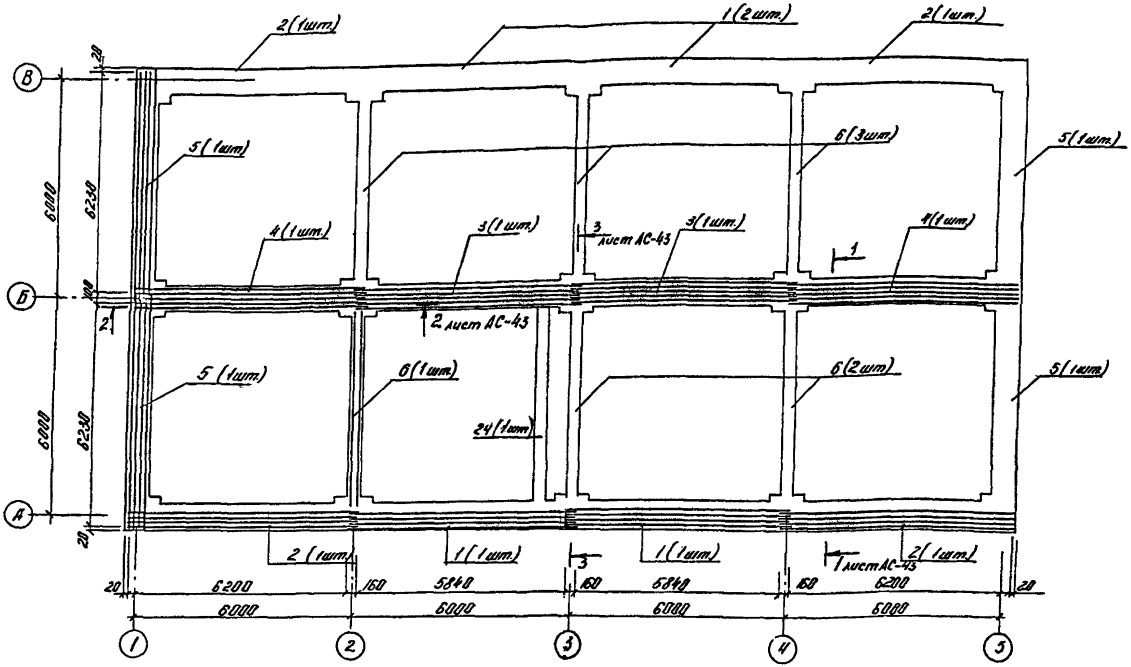

Сварку каркасов производить в соответствии с СН-393-78, тип соединения нахлесточное, K_f = 8мм. длина шва по чертежу, электроды Э50А.

Привязан	ГИП	Гонин		ТП 407-3-398м. 86 АС
	Н.контр.	Сергиенко		
	Нач.отд.	Волков		Общеподстанционный пункт управления ТИП т для районов с вечномерзлыми грунтами (из унифицированных конструкций)
	Гл.спец.Сп	Сергиенко		
	Нач.сект	Кириллова		Ростверк РКм1. Схема расположения каркасов
Инв. №	Рук.гр.	Мокина		
	Инженер	Першикова		

Стадия	Лист	Листов
РП	41	

Энергосетьпроект Томское отделение

Копировал: Мамон

Формат А3

Инв. № подл. | Подпись и дата | Взам. инв. №

Типовой проект 407-3-398м.86 Альбом II №10277тн-II-46

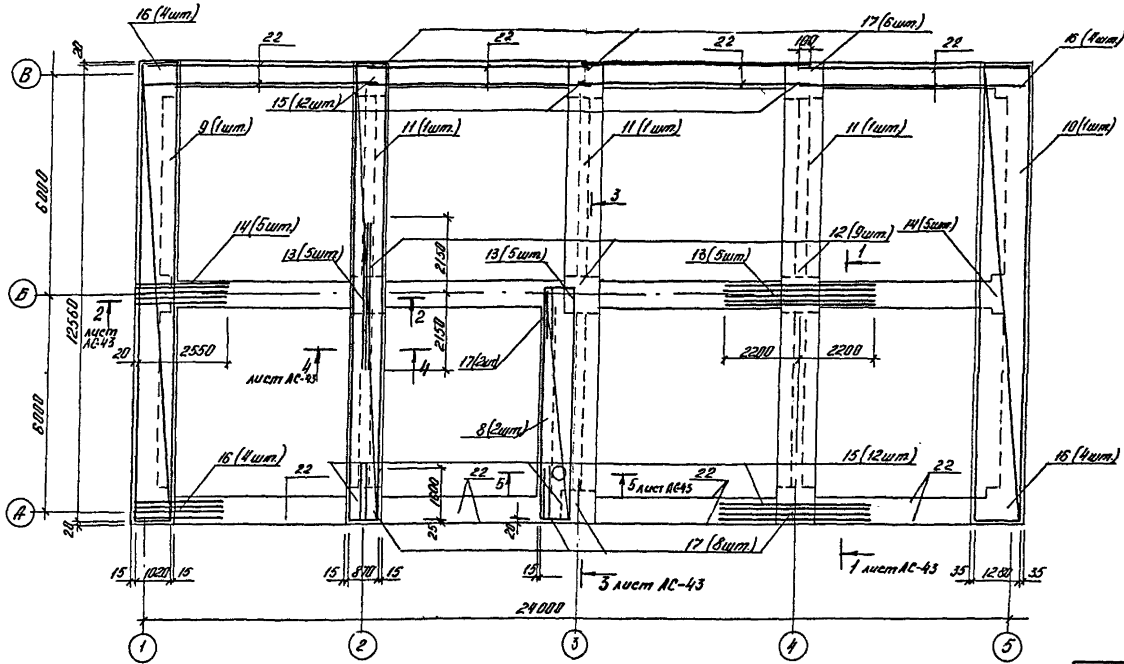

Ведомость деталей

Поз.	Эскиз
17	1600
21	550

Позиции 8... 11 обрезать по месту.

Привязан			
Инв. №			

ТП 407-3-398м.86 АС

ГНП	Гонин	
Н.контр.	Сергиенко	
Нач.отд.	Волков	
Гл.спец.Сд	Сергиенко	
Нач.сект	Кириллова	
Рук.гр.	Мокина	
Инженер	Першикова	

Общеподстанционный пункт управления ТИП III для районов с вечномерзлыми грунтами (из унифицированных конструкций)

Стадия	Лист	Листов
РП	42	

Ростверк РКм1. Схема расположения сеток

Энергосетьпроект Томское отделение

Копировал: [illegible]

Формат А3

Типовой проект 407-3-398м.86 Альбом II N10277 тм-II-47

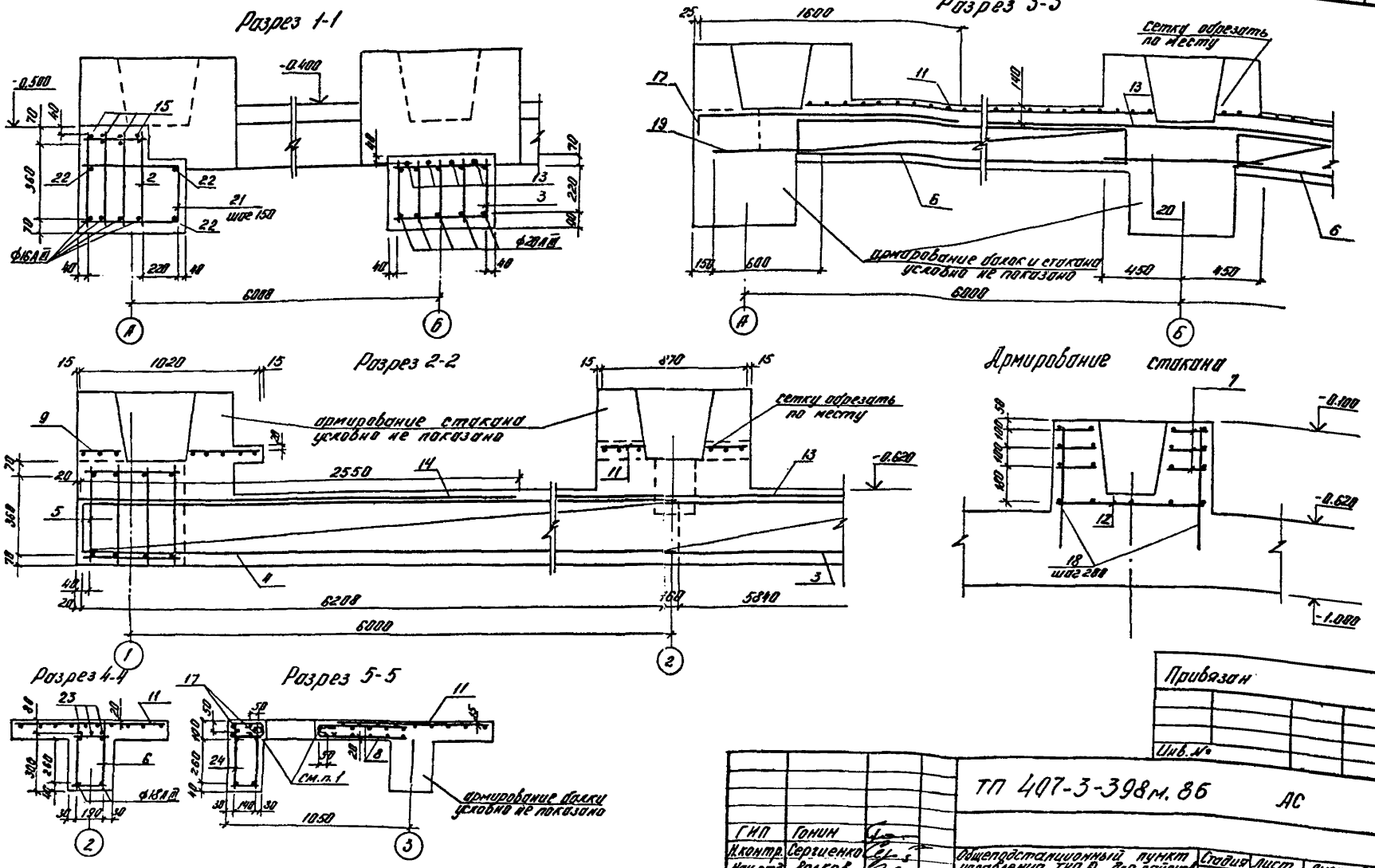

1. В пределах отверстия стержни разрезать по месту и отогнуть в тело плиты.
2. По осям А и Б гнутый стержень поз. 22 приварить к каркасам для образования замкнутого хомута.

Привязан			
Инв. №			

ТП 407-3-398м.86 АС

ГИП	Гонин	
Н.контр.	Сергиенко	
Нач.отд.	Волков	
Гл.спец.Со	Сергиенко	
Нач.сект.	Кириллова	
Рук.гр.	Мокина	
Инженер	Стаденберг	

Общеподстанционный пункт управления ТКП II для районов с вечномерзлыми грунтами (из унифицированных конструкций)

Ростверк РКм1. Разрезы 1-1 ... 5-5

Стадия	Лист	Листов
РП	43	

Энергосетьпроект Томское отделение

Копировал: Малой

Формат А3

Инв. № подл. | Подпись и дата | Взам. инв. №

Типовой проект 407-3-398 м.86 Альбом II №1027 тн-II-48

Ведомость рабочих чертежей комплекта КМ

Лист	Наименование	Примечан.
1	Общие данные (начало)	
2	Общие данные (продолжение)	
3	Общие данные (продолжение)	
4	Общие данные (окончание)	
5	Схемы расположения лестниц №1 и 2	

Ведомость ссылочных и прилагаемых документов.

Обозначение	Наименование	Примеч.
	Ссылочные документы	
Серия 1.450.3-3 в.0,1.	Стальные лестницы, площадки, стремянки и ограждения.	

Ведомость спецификаций

Лист	Наименование	Примечан.
5	Спецификация элементов к схемам расположения лестниц.	

1. Проект здания выполнен для следующих условий:
а). расчетная наружная температура воздуха самой холодной пятидневки -55 °С
б). нормативная снеговая нагрузка 150 кгс/м²
в) нормативный скоростной напор ветра 45 кгс/м²
2. За относительную отметку 0.000 принят уровень чистого пола здания.
3. Металлические конструкции запроектированы в соответствии со СНиП II-23-81 „Стальные конструкции. Нормы проектирования."
4. Изготовление и монтаж металлоконструкций производить в соответствии с требованиями СНиП III-18-75 „Металлические конструкции. Правила изготовления монтажа и приемки."
5. Сварку производить электродами Э50А по ГОСТ 9467-75.
6. Металлические конструкции окрасить масляной краской за 2 раза по огрунтованной поверхности.

Типовой проект разработан в соответствии с действующими нормами и правилами и предусматривает мероприятия, обеспечивающие взрывную, взрывопожарную и пожарную безопасность при эксплуатации здания.

Гл. инженер проекта /Гонин/

				Привязан	
Инв. №					
				ТП 407-3-398 м. 86 КМ	
ГИП	Гонин				
Н.контр.	Сергиенко			Общеподстанционный пункт управления тип III для районов с вечномерзлыми грунтами (из унифицированных конструкций)	Стадия: РП; Лист: 1; Листов:
Нач.отд.	Волков				
Гл.сп. СО.	Сергиенко				
Нач.сект.	Кириллова			Общие данные (начало)	Энергосетьпроект Томское отделение
Рук. гр.	Мокина				
Инженер	Першикова				

Формат А3

Альбом II №1027ТМ-II-44

Типовой проект 407-3-398м.86

Ведомость металлоконструкций по видам профилей

Наименование конструкций по номенклатуре прейскуранта № 01-09	Позиции по прейскуранту № 01-09	№ п/п	Код конструкции	Масса конструкций, т: Всего стали повышенной и высокой прочности	по видам профилей стали: Болты и шпильки	Крупносортная сталь	Среднесортная сталь	Мелкосортная сталь	Толстолистовая сталь	Универсальная сталь	Тонколистовая сталь	Гнутые и гнутосварные	Трубы	Прочие	Всего	Количество, шт.	Серия типовых конструкций
1	2	3	4	5	6	7	8	9	10	11	12	13	14	15	16	17	18
Типовые конструкции каркасов зданий																	
Лестницы и площадки		1	526240	1.006	0.499	0.090		0.016	0.054		0.374				1.046		1.4503-3.в.0,1
Итого:		2		1.006	0.499	0.090		0.016	0.054		0.374				1.046		
Контрольная сумма																	

ГИП	Гонин		
Н.контр.	Сергиенко		
Нач.отд.	Волков		
Гл.сп.С.О.	Сергиенко		
Нач.сект.	Кириллова		
Рук.гр.	Макина		
Инженер	Сергеева		

Привязан:

Инв.№

ТП 407-3-398м.86 КМ

Общеподстанционный пункт управления тип III для районов с вечномерзлыми грунтами (из унифицированных конструкций)

Стадия	Лист	Листов
РП	2	

Общие данные (продолжение)

Энергосетьпроект Томское отделение

Формат А3

Типовой проект 407-3-398м.86 Альбом II N 10277 тм-II-50

Техническая спецификация металла (начало)

Вид профиля и ГОСТ, ТУ	Марка металла и ГОСТ	Обозначение и размер профиля, мм	№ п/п	Код: марки металла	Код: вида профиля	Код: размера профиля	Количество, шт	Длина, мм	Масса металла по элементам конструкций т: Лестницы и площадки	Общая масса, т	Масса потребности в металле по кварталам (заполняется изготовителем): I	II	III	IV	Заполняется ВЦ
1	2	3	4	5	6	7	8	9							
Швеллеры ГОСТ 8240-72*	Вст3сп5 ГОСТ 380-71*	С 18	1			092500	4	2200	0,144						
		Итого:	2	087019					0,144						
Всего профиля:			3		092000				0,144	0,144					
Швеллеры стальные гнутые равнополочные ГОСТ 8278-83		С 180×50×4	4			092500			0,160						
		С 160×50×4	5			092500			0,133						
		Итого:	6	087019					0,293						
Всего профиля:			7		092000				0,293	0,293					
Швеллеры стальные гнутые неравнополочные ГОСТ 8281-80		L 50×40×12×2,5	8			092500			0,062						
		Итого:	9	087019					0,062						
Всего профиля:			10		092000				0,062	0,062					
Холодногнутый профиль ЧМТУ2-130-70		⌇90×30×25×3	11			097201			0,062						
		Итого:	12	087019					0,062						
Всего профиля:			13		092000				0,062	0,062					
Сталь прокатная угловая равнополочная ГОСТ 8509-72*		L 75×6	14			095100			0,052						
		L 50×5	15			095100			0,029						

Привязан:

Инв. №

ГИП	Гонин	
Н.контр.	Сергиенко	
Нач.отд.	Волков	
Гл.спец.СО	Сергиенко	
Нач.сект.	Кириллова	
Рук.гр.	Мокина	
Инженер	Першикова	

ТП 407-3-398м.86 КМ

Общеподстанционный пункт управления ТИП III для районов с вечномерзлыми грунтами (из унифицированных конструкций)

Стадия	Лист	Листов
РП	3	

Общие данные (продолжение)

Энергосетьпроект Томское отделение

Типовой проект 407-3-398 м.86 Альбом II № 10277 тн-II-51

Техническая спецификация металла (окончание)

Вид профиля и ГОСТ, ТУ	Марка металла и ГОСТ	Обозначение и размер профиля, мм	№ п/п	Код: марки металла	Код: вида профиля	Код: размера профиля	Количество, шт.	Длина, мм	Масса металла по элементам конструкций, т: Лестницы и площадки	Общая масса, т	Масса потребности в металле по кварталам (заполняется изготовителем): I	II	III	IV	Заполняется ВЦ
1	2	3	4	5	6	7	8	9							
Сталь прокатная угловая равнополочная ГОСТ 8509-72*	Вст 3 сп5 ГОСТ 380-71*	L 56×5	16			095100			0,009						
		L 25×3	17			095300			0,016						
Всего профиля:		Итого:	18	087019					0,106						
Полоса стальная горячекатаная ГОСТ 103-76			19		095000				0,106	0,106					
		-Б 1,9	20			097200			0,285						
		-Б 4	21			097100			0,030						
Всего профиля:		Итого:	22	087019					0,315						
Листы стальные с ромбическим и чечевичным рифлением ГОСТ 8568-77*			23		097000				0,315	0,315					
		-Б 4	24			097100			0,024						
		Итого:	25	087019					0,024						
Всего профиля:															
Всего масса металла			26		097000				0,024	0,024					
В том числе по маркам	Вст 3 сп5 ГОСТ 380-71*		27						1,006						
			28						1,006						
Масса поставки элементов по кварталам	I														
	II														
	III														
	IV														

Привязан:

Инв. №

ГИП	Гонин	
Н.контр.	Сергиенко	
Нач.отд.	Волков	
Гл.спец.Со	Сергиенко	
Нач.сект	Кириллова	
Рук.гр.	Мокина	
Инженер	Першикова	

ТП 407-3-398 м.86 КМ

Общеподстанционный пункт управления ТИП III для районов с вечномерзлыми грунтами (из унифицированных конструкций)

Стадия	Лист	Листов
РП	4	

Общие данные. (окончание)

Энергосетьпроект Томское отделение

Типовой проект 407-3-398 м.86 Альбом II № 10277 тм-II-52

Схема расположения лестницы №1

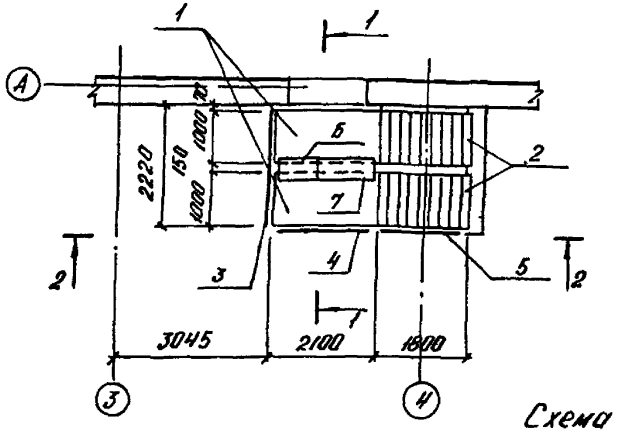

Разрез 1-1

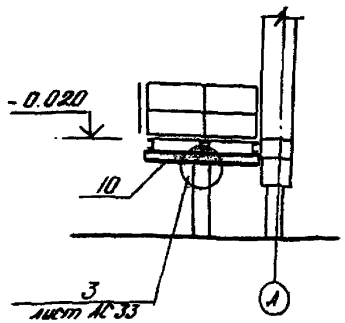

Вид 2-2

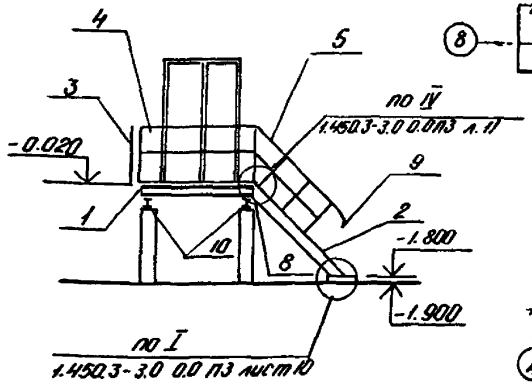

Схема расположения лестницы №2

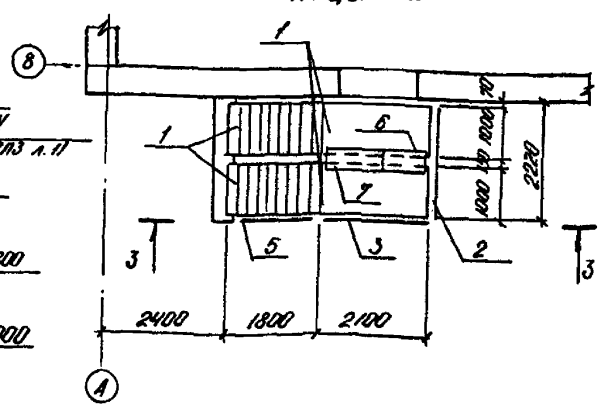

Вид 3-3

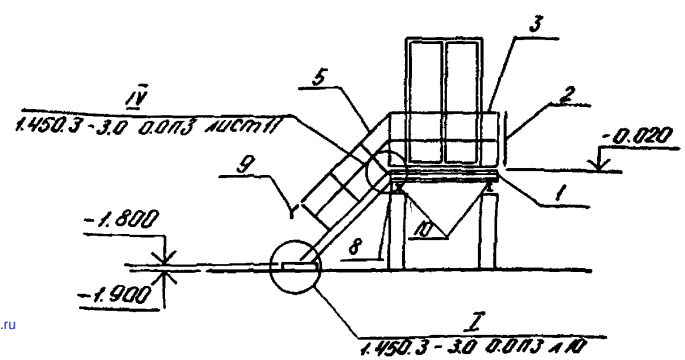

Спецификация элементов к схемам расположения лестниц

Марка, поз.	Обозначение	Наименование	Кол.	Масса ед, кг.	Примечание
		Лестница №1			
1	Серия 1.450.3-3, в.1, 4,2	Площадка ПМХШ-21.10.С	2	87,4	
2	Серия 1.450.3-3 в.1.4.1	Лестничный марш МЛХШ 45-18.10.С	2	83,7	
3	Серия 1.450.3-3 в.1.4.2	Ограждение площадки ОГПМХЭб-10.22.С	1	21,4	
4	Серия 1.450.3-3 в.1.4.2	Ограждение площадки ОГПМХЭб-10.21С	1	20,8	
5	Серия 1.450.3-3 в.1, 4.2	Ограждение лестничного марша ОГЛМЛХ45-10.18.С	1	12.5	
6	Серия 1.450.3-3 в.1, 4.2	Дополнительный эл-т ДХ1С	1	5.24	
7	Серия 1.450.3-3 в.1, 4.2	Дополнительный эл-т ДХ2С	1	6.85	
8	Серия 1.450.3-3 в.1, 4.2	Дополнительный эл-т ДХ4С	4	1.18	
9	Серия 1.450.3-3 в.1, 4.2	Дополнительный эл-т ДХ8С	1	1.0	
10	КМ5	Балка [18 ГОСТ 8240-72 ℓ=2200	2	35.9	
		Лестница №2			
1	Серия 1.450.3-3 в.1,4,2	Площадка ПМХШ-21.10.С	2	87,4	
2	Серия 1.450.3-3 в.1,4.2	Ограждение площадки ОГПМХЭб-10.22.С	1	21,4	
3	Серия 1.450.3-3 в.1.4.2	Ограждение площадки ОГПМХЭб-10.21.С	1	20.8	
4	Серия 1.450.3-3 в.1.4.1	Лестничный марш МЛХШ 45-18.10.С	2	83.7	
5	Серия 1.450.3-3 в.1.4.2	Ограждение лестничного марша ОГПМЛХ 45-10.18.С	1	12.5	
6	Серия 1.450.3-3 в.1.4.2	Дополнительный эл-т ДХ1С	1	5.24	
7	Серия 1.450.3-3 в.1, 4.2	Дополнительный эл-т ДХ2С	1	6.85	
8	Серия 1.450.3-3 в.1, 4.2	Дополнительный эл-т ДХ4С	4	1.18	
9	Серия 1.450.3-3 в.1, 4.2	Дополнительный эл-т ДХ9С	1	1.0	
10	КМ5	Балка [18 ГОСТ 8240-72 ℓ=2200	2	35.9	

Привязан:

Инв. №

ГИП	Гонин	
Н.контр.	Сергиенко	
Нач.отд.	Волков	
Гл.спец.СО	Сергиенко	
Нач.сект.	Кириллова	
Рук.гр.	Жаткина	
Инженер	Сергеева	

ТП 407-3-398 м.86 КМ

Общеподстанционный пункт управления тип IV для районов с вечномерзлыми грунтами (из унифицированных конструкций)

Стадия	Лист	Листов
РП	5	

Схемы расположения лестниц №1 и 2

Энергосетьпроект Томское отделение

Формат А3

Инв. № подл. | Подпись и дата | Взам. инв. №

gost.e-ecolog.ru